РЕСПУБЛИКАКАЗАХСТАН
г.Шымкент
ТОО«СУҚҰРЫЛЫСПРОЕКТ»

160000,г.Шымкент,ЖибекЖолы43,офис100,РНН582300006192,KZ
1996516F0007812834,АО«ForteBank»вг.Шымкент,БИКIRTYKZKA,БИН100440011822

Заказ:10-2024
ГУ "Управление строительства, архитектуры и градостроительства Актюбинской области"

«Строительство полигона твердых бытовых отходов в с.Шубаркудук Темирского района Актюбинской области»

Том II
Альбом 2.10

Архитектурно строительные и конструктивные решения.

Емкость для технической воды 3 м3.

Шымкент2024

РЕСПУБЛИКАКАЗАХСТАН
г.Шымкент
ТОО«СУҚҰРЫЛЫСПРОЕКТ»

160000,г.Шымкент,ЖибекЖолы43,офис100,РНН582300006192,KZ
1996516F0007812834,АО«ForteBank»вг.Шымкент,БИКIRTYKZKA,БИН100440011822

Заказ: 10-2024
ГУ "Управление строительства, архитектуры и градостроительства Актюбинской области"

«Строительство полигона твердых бытовых отходов в с.Шубаркудук Темирского района Актюбинской области»

Том II
Альбом 2.10

Архитектурно строительные и конструктивные решения.

Емкость для технической воды 3 м3.

Директор: ЖамбаевА.
ГИП: Тилеушов Ж.

Шымкент2024

Ведомость рабочих чертежей основного комплекта

Лист	Наименование	Примечание
АС-1	Общие данные (начало)	
АС-2	Общие данные (окончание)	
АС-3	Бак емкостью 3 м3	
АС-4	Вид сверху. Сечение А-А, В-В, С-С	

Ведомость ссылочных и прилагаемых документов

Обозначение	Наименование	Примечание
	Ссылочные документы	
СН РК 2.02-01-2023	Пожарная безопасность зданий и сооружений	
СН РК 2.01-01-2013	Защита строительных конструкций от коррозии	
СН РК 1.03-05-2011	Охрана труда и техника безопасности в строительстве	
СН РК 5.01-02-2013	Основания зданий и сооружений	
СН РК EN 1992-1-1-2004-2011	Проектирование железобетонных конструкций.	
ГОСТ 19903-2015	Сталь прокатная круглая	
	Прилагаемые документы:	
	Заключение об инженерно-геологических условиях	

Объемно планировочные показатели

N п/п	Наименование	Ед. изм.	Площадь, $м^2$
1	Этажность	эт	–
2	Площадь застройки	$м^2$	5,49
3	Строительный объем	$м^3$	8,62

Проект "Строительство полигона твердых бытовых отходов в с.Шубаркудук Темирского района Актюбинской области" выполнен в соответствии с действующими на территории Республики Казахстан нормами и правилами и предусматривает мероприятия, обеспечивающие взрыво-пожаро-безопасность, исключающие вредные воздействия на окружающую среду и воздушный бассейн, а также предупреждающие чрезвычайные ситуации природного и техногенного характера.

Главный инженер проекта: _____ Тилеушов Ж.

Согласовано

Взамен инв. N

Подп. и дата

Инв. N подл.

1. Общие указания

Рабочий проект "Строительство полигона твердых бытовых отходов в с.Шубаркудук Темирского района Актюбинской области" разработан на основании:

Задания на проектирование, утвержденное заказчиком;

Архитектурно-планировочного задания № KZ78VUA00394532 от 01.04.2021 года, выданное ГУ "Управление строительства, архитектуры и градостроительства Актюбинской области";

-Постановление акимата за № 244 от 30.10.2020 года;

-Инженерно-геологического отчета, выполненного ТОО «А-Геоинжиниринг» в августе месяца 2024 года;

-Топографическая съемка выполнено ТОО «TALIB PROJECT GROUP» в августе 2024 года;

-Способ строительства - подрядный

-Источник финансирования - бюджетные средства

2.Местоположение

2.1 Изучаемая территоря расположена в пределах села Шубаркудук Темирского района Актюбинской области

3. Характеристика площадки строительства.

3.1 Климатическая справка принята в соответствии с СП РК 2.04-01-2017 «Строительная климатология» и НТП РК 01-01-3.1 (4.1)-2017 «Нагрузки и воздействия».

Климатическая справка приведена по метеостанции Актобе (СП 2.04-01-2017).

Климатический подрайон III-В

Температура воздуха, °С: абсолютно максимальная+42,9 абсолютно минимальная-48.5

Средняя максимальная температура воздуха наиболее теплого месяца, °С +29,9

Температура воздуха наиболее холодных (обеспеченностью 0,92), °С:

суток-19,6

пятидневки-29,9

периода-18,2

Средняя месячная амплитуда температуры воздуха наиболее холодного месяца, °С -13,3

Средняя месячная амплитуда температуры воздуха наиболее теплого месяца, °С +22.8

Продолжительность, сутки / Средняя суточная температура воздуха, °С, периода со средней суточной температурой воздуха:

≤0 °С - 149/-8,4

≤8 °С-199/6,2

≤10 °С-210/4,2

Средняя годовая температура воздуха, °С - 5,1

Количества осадков за ноябрь-март, мм - 131,0

Количества осадков за апрель-сентябрь, мм - 202,0

Максимальная из средних скоростей ветра по румбам за январь -7,3 м/сек

Преобладающие направление ветра за декабрь-февраль - Ю

Преобладающие направление ветра за июнь - август - СЗ

Минимальная из средних скоростей ветра по румбам за июль -1,6 м/сек

Нормативная глубина сезонного промерзания грунтов согласно СП РК 2.04-01-2017 по пункту Актобе составляет для суглинков и песков средней крупности 192 см

Максимальная глубина проникания нулевой изотермы составляет 230 см

Следует учитывать, что в местах открытых грунтов или с небольшой высотой снежного покрова, как промерзание, так и проникновение нуля в глубину, при малоснежной суровой зиме, может достигать 280 см

Высота снежного покрова средняя из наибольших декадных на зиму - 32,7 см, максимально из наибольших декадных - 65,0 см, максимальная суточная за зиму на последний день декады - 35,0 см,

продолжительность залегания устойчивого снежного покрова 134,0 дней

Среднее число дней с пыльной бурей - 8,5 дней,

метелью - 26,0 дня,

грозой - 21,0 дней

Зона влажности - (сухая).

НТП РК 01-01-3.1 (4.1)-2017 «Нагрузки и воздействия»:

Район по давлению ветра-III.

Район по снеговой нагрузке на грунт-III.

Снеговая нагрузка на грунт-1,5кПа

Изм.	Кол. уч.	Лист	? док.	Подп.	Дата
ГИП		Тилеушов			
Проверил		Тилеушов			
Разработал		Отеген			
Н.Контроль		Дуйсенбаев			

10-2024 АС

Строительство полигона твердых бытовых отходов в с.Шубаркудук Темирского района Актюбинской области

Емкость для технической воды 3м3

Стадия	Лист	Листов
РП	1	4

Общие данные (начало)

ТОО "Су Курылыс Проект" г. Шымкент 2024 г.

3.2 Физико-механические свойства грунтов.

По номенклатурному виду и просадочным свойствам в пределах проектируемой трассы до глубины 4,0–10,0 м выделены три инженерно-геологических

элемента (ИГЭ):

ИГЭ-1 – суглинок, светло-коричневого цвета, твердой консистенции, макропористый, просадочный, мощностью 1,0–1,9 м;

ИГЭ-2–супесь, светло-коричневая, макропористая, твердой консистенции, мощностью 1,7–2,5 м и вскрытой мощностью 1,1–4,0 и более метров;

ИГЭ-3– песок коричневый, мелкий, средней плотности, малой средней степени водонасыщения,вскрытой мощностью 4,0 м и более метров.

Почвенно-растительный слой, нами как ИГЭ не рассматривается.

Элементы ИГЭ, характеризуется следующими показателями физико-механических свойств:

Сейсмичность площадки – в соответствии с картой сейсмического районирования территории Казахстана, участок работ расположен на территории

с сейсмичностью менее 6 баллов

4.Архитектурно-строительные решения.

4.1Объемно-планировочные решения.

Объемно-планировочные и конструктивные решения зданий и сооружений разработаны в соответствии с требованиями СН РК1.04-15-2013 «Полигоны для твердых бытовых отходов», СН РК 2.04-01-2011 «Естественное и искусственное освещение», СН РК 2.04-07-2022 «Строительная теплотехника».

Степень огнестойкости – II.

Степень долговечности – II.

Ёмкость для технической воды 3м^3 представляет собой надземную цистерну, прямоугольное сооружение с размерами в плане 1,5х3,0 м и высотой 1,6 м.

5.Конструктивные решения

Стенки ёмкости выполнены из листовой стали. Фундаменты из бетона кл. С8/10 W4, F150. Основанием служит уплотненная грунт естественного залегания.

6. Защита строительных конструкций от коррозии.

Рабочий проект разработан в соответствии с требованиями СН РК 2.01-01-2013 "Защита строительных конструкций от коррозии".

Защитный слой арматуры монолитных конструкций соответствует требованиям СНиП РК 5.03.34-2005 "Бетонные и железобетонные конструкции".

Все деревянные элементы здания подлежат антисептированию.

Для защиты от сульфатной агрессии грунтов подбетонку под фундаменты выполнить на сульфатостойком портландцементе.

Все бетонные и железобетонные конструкции, соприкасающиеся с грунтом на сульфатостойком портландцементе.

7.Противопожарные мероприятия

Противопожарные мероприятия решены согласно СН РК 2.02-01-2023 «Пожарная безопасность зданий и сооружений».

Проектируемые здания размещаются на участке с соблюдением противопожарных разрывов.

К зданию имеется возможность подъезда пожарного транспорта.

Степень огнестойкости – II.

8.Порядок производства работ.

При производстве работ строго соблюдать требования строительных норм по технике безопасности.

Строительные работы вести строго по выданной документации. Любые отклонения от проекта согласовывать с авторами проекта.

Строительные работы вести только в дневное время.

Перед началом строительных работ необходимо получить разрешение на производство работ в ГАСКе.

9.Охрана окружающей среды.

Источником загрязнения окружающей среды на территории является различные бытовые отходы. Территория должно убираться ежедневно.

Мусор и различные отходы хранятся в мусороконтейнере, который расположен на специально отведенной площадке для мусороконтейнеров.

Заказчик должен заключить договор со Спецавтотранспортом на вывоз мусора в специально отведенные места.

10.Антипросадочные мероприятия

Антипросадочные мероприятия в проекте выполнены в соответствии с требованиями СН РК 5.01-02-2013 – "Основания зданий и сооружений".Планировка территории предусмотрена с учетом сложившегося рельефа местности с отводом поверхностных вод от здания.

						10-2024 АС		
Изм.	Кол. уч.	Лист	? док.	Подп.	Дата	Строительство полигона твердых бытовых отходов в с.Шубаркудук Темирского района Актюбинской области		
Проверил		Тилеушов				Емкость для технической воды 3м3	Стадия	Лист	Листов
Разработал		Отеген					РП	2	4
Н.Контроль		Дуйсенбаев				Общие данные (окончание)	ТОО "Су Курылыс Проект" г. Шымкент 2024 г.		

Взамен инв. N

Подп. и дата

Инв. N подл.

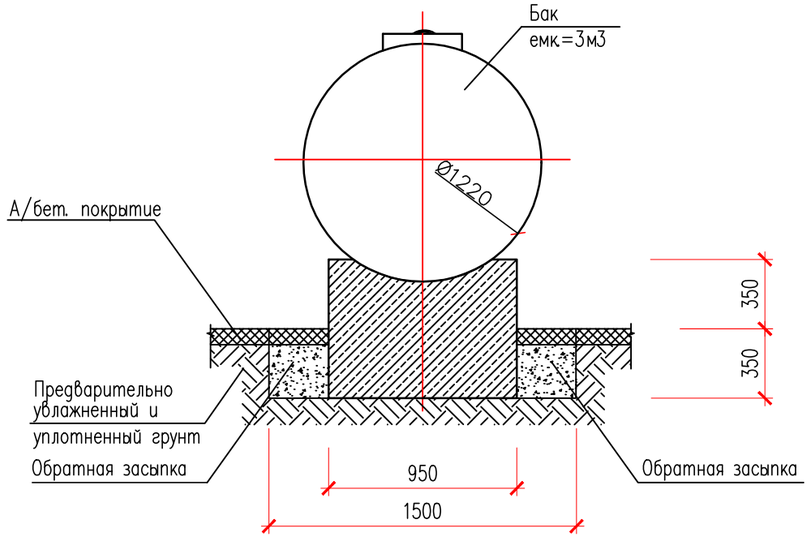

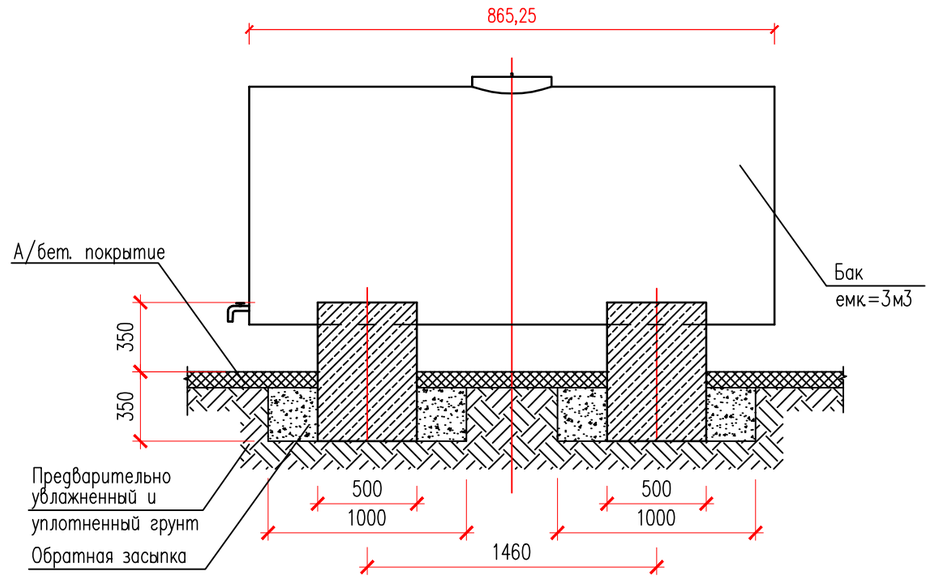

Ведомость объемов работ

N п/п	Наименование видов работ	Ед. изм.	Кол.	Примечание
1	Выемка грунта под опоры для бака	м3	1.05	
2	Обратная засыпка	м3	0.71	
3	Бетон монолитный С8/10 АГСК 212-101-0403	м3	0.67	
4	Обмазка бет. поверхностей, нах-ся в земле горячим битумом за 2 раза	м2	2.03	
5	Бак стальной емк. 3м3 АГСК 216-201-0100	тн	1.09	см. лист АС-4

Согласовано

Взам. инв. N

Подп. и дата

Инв. N подл.

Изм.	Кол. уч.	Лист	? док.	Подп.	Дата
ГИП		Тилеушов			
Проверил		Тилеушов			
Разработал		Отеген			
Н.Контроль		Дуйсенбаев			

10-2024 АС

Строительство полигона твердых бытовых отходов в с.Шубаркудук Темирского района Актюбинской области

Емкость для технической воды 3м3

Стадия	Лист	Листов
РП	3	4

Фасады

ТОО "Су Курылыс Проект" г. Шымкент 2024 г.

Копировал Формат А3

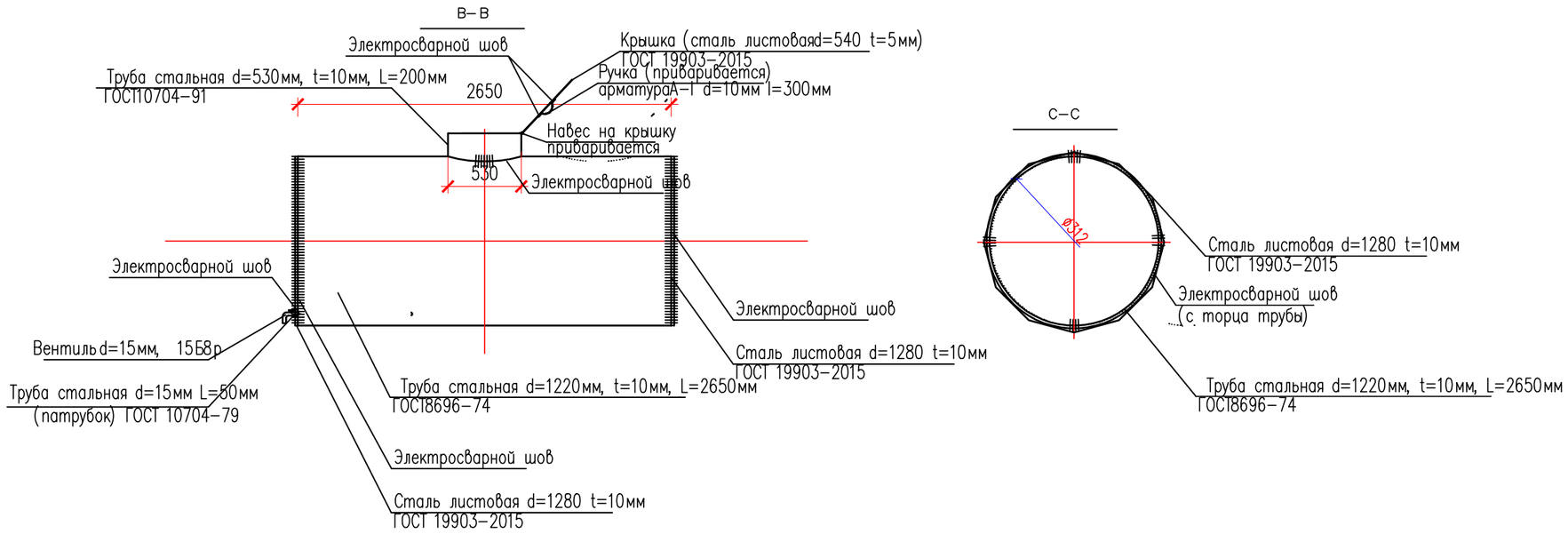

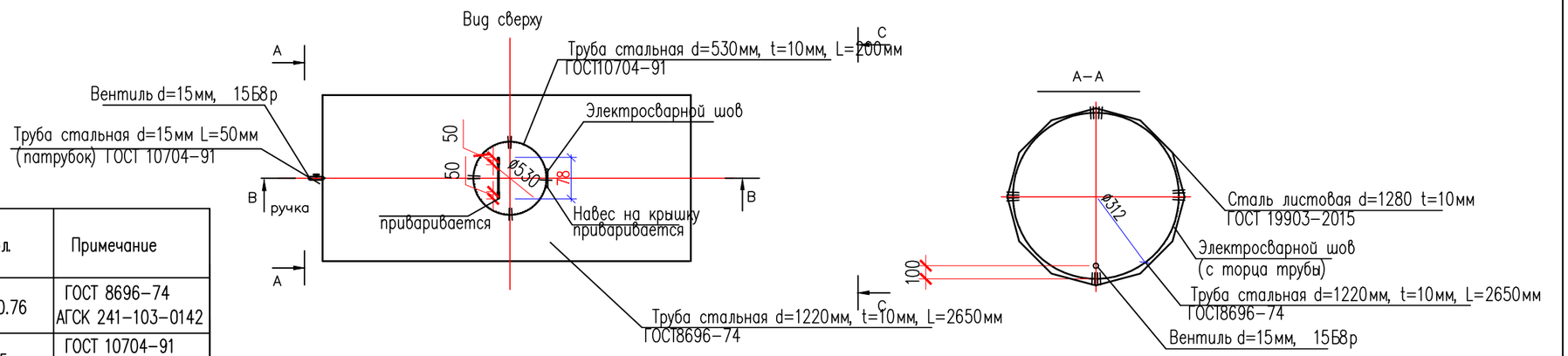

Спецификация материалов

N п/п	Наименование видов работ	Ед. изм.	Кол.	Примечание
1	Труба d=1220 t=10мм, l=2650мм	кг	790.76	ГОСТ 8696–74 АГСК 241–103–0142
2	Труба d=530 t=6мм, l=200мм	кг	15.5	ГОСТ 10704–91 АГСК 241–417–0116
3	Сталь листовая d=1280 t=10мм	кг	226.08	ГОСТ 19903–2015 АГСК 214–101–0201–0013
4	Сталь листовая d=540 t=10мм(крышка)	кг	44.10	ГОСТ 19903–2015 АГСК 214–101–0201–0013
5	Резина прокладочная (для крышки)	м	3.83	
6	Навес на крышку приварной	шт	1	
7	Арматура d=10мм L=300мм (ручка)	кг	7.4	А–I АГСК 214–210–0101–0003
8	Вентиль 15Б8р	шт	1	
9	Патрубок d=15mm L=70мм (для вентиля)	шт	1	ГОСТ 10704–91
10	Огрунтовка внутренней поверхности ГФ–021	м2	13.0	
11	Окраска внутренней поверхности лаком ХС–710	м2	13.0	за 2 раза

Согласовано

Взам. инв. N

Подп. и дата

Инв. N подл.

Изм.	Кол. уч.	Лист	? док.	Подп.	Дата
Проверил		Тилеушов			
Разработал		Отеген			
Н.Контроль		Дуйсенбаев			

10–2024 АС

Строительство полигона твердых бытовых отходов в с.Шубаркудук Темирского района Актюбинской области

Емкость для технической воды 3м3

Стадия	Лист	Листов
РП	4	4

Вид сверху. Сечение А–А, В–В, С–С

ТОО "Су Курылыс Проект" г. Шымкент 2024 г.

Копировал Формат А3