РЕСПУБЛИКАКАЗАХСТАН
г.Шымкент
ТОО«СУҚҰРЫЛЫСПРОЕКТ»

160000,г.Шымкент,ЖибекЖолы43,офис100,РНН582300006192,KZ
1996516F0007812834,АО«ForteBank»вг.Шымкент,БИКIRTYKZKA,БИН100440011822

Заказ:10-2024
ГУ "Управление строительства, архитектуры и градостроительства Актюбинской области"

«Строительство полигона твердых бытовых отходов в с.Шубаркудук Темирского района Актюбинской области»

Том II
Альбом 2.5

Архитектурно строительные и конструктивные решения.
Выгреб на 10 м3.

Шымкент2024

РЕСПУБЛИКАКАЗАХСТАН
г.Шымкент
ТОО«СУҚҰРЫЛЫСПРОЕКТ»

160000,г.Шымкент,ЖибекЖолы43,офис100,РНН582300006192,KZ
1996516F0007812834,АО«ForteBank»вг.Шымкент,БИКIRTYKZKA,БИН100440011822

Заказ: 10-2024
ГУ "Управление строительства, архитектуры и градостроительства Актюбинской области"

«Строительство полигона твердых бытовых отходов в с.Шубаркудук Темирского района Актюбинской области»

Том II
Альбом 2.5

Архитектурно строительные и конструктивные решения.

Выгреб на 10 м3.

Директор: ЖамбаевА.
ГИП: Тилеушов Ж.

Шымкент2024

Ведомость рабочих чертежей основного комплекта

Лист	Наименование	Примечание
АС-1	Общие данные (начало)	
АС-2	Общие данные (окончание)	
АС-3	План. Разрезы 1-1, 2-2	
АС-4	План покрытия. Лестница Л-1	
АС-5	Схема армирования стен и днища.	
АС-6	Спецификация материалов. Ведомость деталей.	

Ведомость ссылочных и прилагаемых документов

Обозначение	Наименование	Примечание
	Ссылочные документы	
СН РК 2.02-01-2023	Пожарная безопасность зданий и сооружений	
СН РК 2.01-01-2013	Защита строительных конструкций от коррозии	
СН РК 1.03-05-2011	Охрана труда и техника безопасности в строительстве	
СН РК 5.01-02-2013	Основания зданий и сооружений	
СН РК EN 1992-1-1-2004-2011	Проектирование железобетонных конструкций.	
	Прилагаемые документы:	
	Заключение об инженерно-геологических условиях	

Проект "Строительство полигона твердых бытовых отходов в с.Шубаркудук Темирского района Актюбинской области" выполнен в соответствии с действующими на территории Республики Казахстан нормами и правилами и предусматривает мероприятия, обеспечивающие взрыво-пожаро-безопасность, исключающие вредные воздействия на окружающую среду и воздушный бассейн, а также предупреждающие чрезвычайные ситуации природного и техногенного характера.

Главный инженер проекта: _____ Тилеушов Ж.

Согласовано

Взамен инв. N

Подп. и дата

Инв. N подл.

1. Общие указания

Рабочий проект "Строительство полигона твердых бытовых отходов в с.Шубаркудук Темирского района Актюбинской области" разработан на основании:

Задания на проектирование, утвержденное заказчиком;

Архитектурно-планировочного задания № KZ78VUA00394532 от 01.04.2021 года, выданное ГУ "Управление строительства, архитектуры и градостроительства Актюбинской области";

-Постановление акимата за № 244 от 30.10.2020 года;

-Инженерно-геологического отчета, выполненного ТОО «А-Геоинжиниринг» в августе месяца 2024 года;

-Топографическая съемка выполнено ТОО «TALIB PROJECT GROUP» в августе 2024 года;

-Способ строительства - подрядный

-Источник финансирования - бюджетные средства

2.Местоположение

2.1 Изучаемая территоря расположена в пределах села Шубаркудук Темирского района Актюбинской области

3. Характеристика площадки строительства.

3.1 Климатическая справка принята в соответствии с СП РК 2.04-01-2017 «Строительная климатология» и НТП РК 01-01-3.1 (4.1)-2017 «Нагрузки и воздействия».

Климатическая справка приведена по метеостанции Актобе (СП 2.04-01-2017).

Климатический подрайон III-В

Температура воздуха, °С: абсолютно максимальная+42,9 абсолютно минимальная-48.5

Средняя максимальная температура воздуха наиболее теплого месяца, °С +29,9

Температура воздуха наиболее холодных (обеспеченностью 0,92), °С:

суток-19,6

пятидневки-29,9

периода-18,2

Средняя месячная амплитуда температуры воздуха наиболее холодного месяца, °С -13,3

Средняя месячная амплитуда температуры воздуха наиболее теплого месяца, °С +22.8

Продолжительность, сутки / Средняя суточная температура воздуха, °С, периода со средней суточной температурой воздуха:

≤0 °С - 149/-8,4

≤8 °С-199/6,2

≤10 °С-210/4,2

Средняя годовая температура воздуха, °С - 5,1

Количества осадков за ноябрь-март, мм - 131,0

Количества осадков за апрель-сентябрь, мм - 202,0

Максимальная из средних скоростей ветра по румбам за январь -7,3 м/сек

Преобладающие направление ветра за декабрь-февраль - Ю

Преобладающие направление ветра за июнь - август - СЗ

Минимальная из средних скоростей ветра по румбам за июль -1,6 м/сек

Нормативная глубина сезонного промерзания грунтов согласно СП РК 2.04-01-2017 по пункту Актобе составляет для суглинков и песков средней крупности 192 см

Максимальная глубина проникания нулевой изотермы составляет 230 см

Следует учитывать, что в местах открытых грунтов или с небольшой высотой снежного покрова, как промерзание, так и проникновение нуля в глубину, при малоснежной суровой зиме, может достигать 280 см

Высота снежного покрова средняя из наибольших декадных на зиму - 32,7 см, максимально из наибольших декадных - 65,0 см, максимальная суточная за зиму на последний день декады - 35,0 см,

продолжительность залегания устойчивого снежного покрова 134,0 дней

Среднее число дней с пыльной бурей - 8,5 дней,

метелью - 26,0 дня,

грозой - 21,0 дней

Зона влажности - (сухая).

НТП РК 01-01-3.1 (4.1)-2017 «Нагрузки и воздействия»:

Район по давлению ветра-III.

Район по снеговой нагрузке на грунт-III.

Снеговая нагрузка на грунт-1,5КПа.

Изм.	Кол. уч.	Лист	? док.	Подп.	Дата				
						10-2024 АС			
						Строительство полигона твердых бытовых отходов в с.Шубаркудук Темирского района Актюбинской области			
ГИП		Тилеушов				Выгреб на 10 м3	Стадия	Лист	Листов
Проверил		Тилеушов					РП	1	6
Разработал		Отегеен							
						Общие данные (начало)	ТОО "Су Курылыс Проект" г. Шымкент 2024 г.		
Н.Контроль		Дуйсенбаев							

3.2 Физико-механические свойства грунтов.

По номенклатурному виду и просадочным свойствам в пределах проектируемой трассы до глубины 4,0–10,0 м выделены три инженерно-геологических элемента (ИГЭ):

ИГЭ-1 – суглинок, светло-коричневого цвета, твердой консистенции, макропористый, просадочный, мощностью 1,0–1,9 м;

ИГЭ-2–супесь, светло-коричневая, макропористая, твердой консистенции, мощностью 1,7–2,5 м и вскрытой мощностью 1,1–4,0 и более метров;

ИГЭ-3– песок коричневый, мелкий, средней плотности, малой средней степени водонасыщения,вскрытой мощностью 4,0 м и более метров.

Почвенно-растительный слой, нами как ИГЭ не рассматривается.

Элементы ИГЭ, характеризуется следующими показателями физико-механических свойств:

Сейсмичность площадки – в соответствии с картой сейсмического районирования территории Казахстана, участок работ расположен на территории с сейсмичностью менее 6 баллов

4.Архитектурно-строительные решения.

4.1Объемно-планировочные решения.

Объемно-планировочные и конструктивные решения зданий и сооружений разработаны в соответствии с требованиями СН РК1.04–15–2013 «Полигоны для твердых бытовых отходов», СН РК 2.04–01–2011 «Естественное и искусственное освещение», СН РК 2.04–07–2022 «Строительная теплотехника».

Степень огнестойкости – II.

Степень долговечности – II.

Проектируемое выгреб на 10м3, прямоугольной формы в плане.

Размеры в осях 2,5 х 2,5м Высота – 2,3м

5.Конструктивные решения

Выгреб на 10м3 предназначен для сбора сточных вод от хозяйственных нужд. Вывоз сточных вод производится передвижным спецавтотранспортом. Откачка производится через люк выгребной ямы. Днище и стенки септика монолитные железобетонные из бетона на сульфатостойком цементе по ГОСТ 22266–2013 с армированием сварными сетками и отдельными арматурными стержнями. Класс бетона С12/15, марка по морозостойкости F50, марка по водонепроницаемости W4, при степени ответственности сооружения-2. Бетонные работы по возведению монолитных конструкций вести в соответ-ствии с требованиями СП РК 4.01–103–2013 "Наружные сети и сооружения водопрово-да и канализаций". Арматурные каркасы и сетки перед установкой в опалубку объединить в пространственный каркас путем контактной точечной электросварки. Снятие несущей опалубки производить после достижения бетоном 70% проектной прочности. Монтаж сборных конструкций осуществлять в соответствии с указаниями СП РК 5.03–107–2013 "Несущие и ограждающие конструкции".

6. Защита строительных конструкций от коррозии

Рабочий проект разработан в соответствии с требованиями СН РК 2.01–01–2013 "Защита строительных конструкций от коррозии".

Защитный слой арматуры монолитных конструкций соответствует требованиям СНиП РК 5.03.34–2005 "Бетонные и железобетонные конструкции".

Все деревянные элементы здания подлежат антисептированию.

Для защиты от сульфатной агрессии грунтов подбетонку под фундаменты выполнить на сульфатостойком портландцементе.

Все бетонные и железобетонные конструкции, соприкасающиеся с грунтом на сульфатостойком портландцементе.

7.Противопожарные мероприятия

Противопожарные мероприятия решены согласно СН РК 2.02–01–2023 «Пожарная безопасность зданий и сооружений».

Проектируемые здания размещаются на участке с соблюдением противопожарных разрывов.

К зданию имеется возможность подъезда пожарного транспорта.

Степень огнестойкости – II.

8.Порядок производства работ

При производстве работ строго соблюдать требования строительных норм по технике безопасности.

Строительные работы вести строго по выданной документации. Любые отклонения от проекта согласовывать с авторами проекта.

Строительные работы вести только в дневное время.

Перед началом строительных работ необходимо получить разрешение на производство работ в ГАСКе.

9.Охрана окружающей среды.

Источником загрязнения окружающей среды на территории является различные бытовые отходы. Территория должно убираться ежедневно.

Мусор и различные отходы хранятся в мусороконтейнере, который расположен на специально отведенной площадке для мусороконтейнеров.

Заказчик должен заключить договор со Спецавтотранспортом на вывоз мусора в специально отведенные места.

10.Антипросадочные мероприятия

Антипросадочные мероприятия в проекте выполнены в соответствии с требованиями СН РК 5.01–02–2013 – "Основания зданий и сооружений".Планировка территории предусмотрена с учетом сложившегося рельефа местности с отводом поверхностных вод от здания.

Согласовано

Взамен инв. N

Подп. и дата

Инв. N подл.

						10–2024 АС		
Изм.	Кол. уч.	Лист	? док.	Подп.	Дата	Строительство полигона твердых бытовых отходов в с.Шубаркудук Темирского района Актюбинской области		
Проверил		Тилеушов				Выгреб на 10 м3	Стадия	Лист	Листов
Разработал		Отегген					РП	2	6
Н.Контроль		Дуйсенбаев				Общие данные (окончание)	ТОО "Су Курылыс Проект" г. Шымкент 2024 г.		

План.

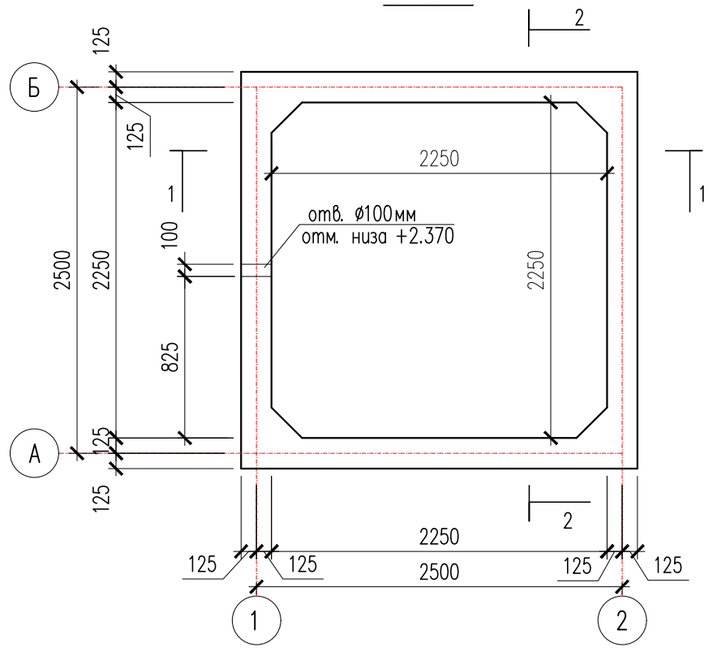

1 – 1.

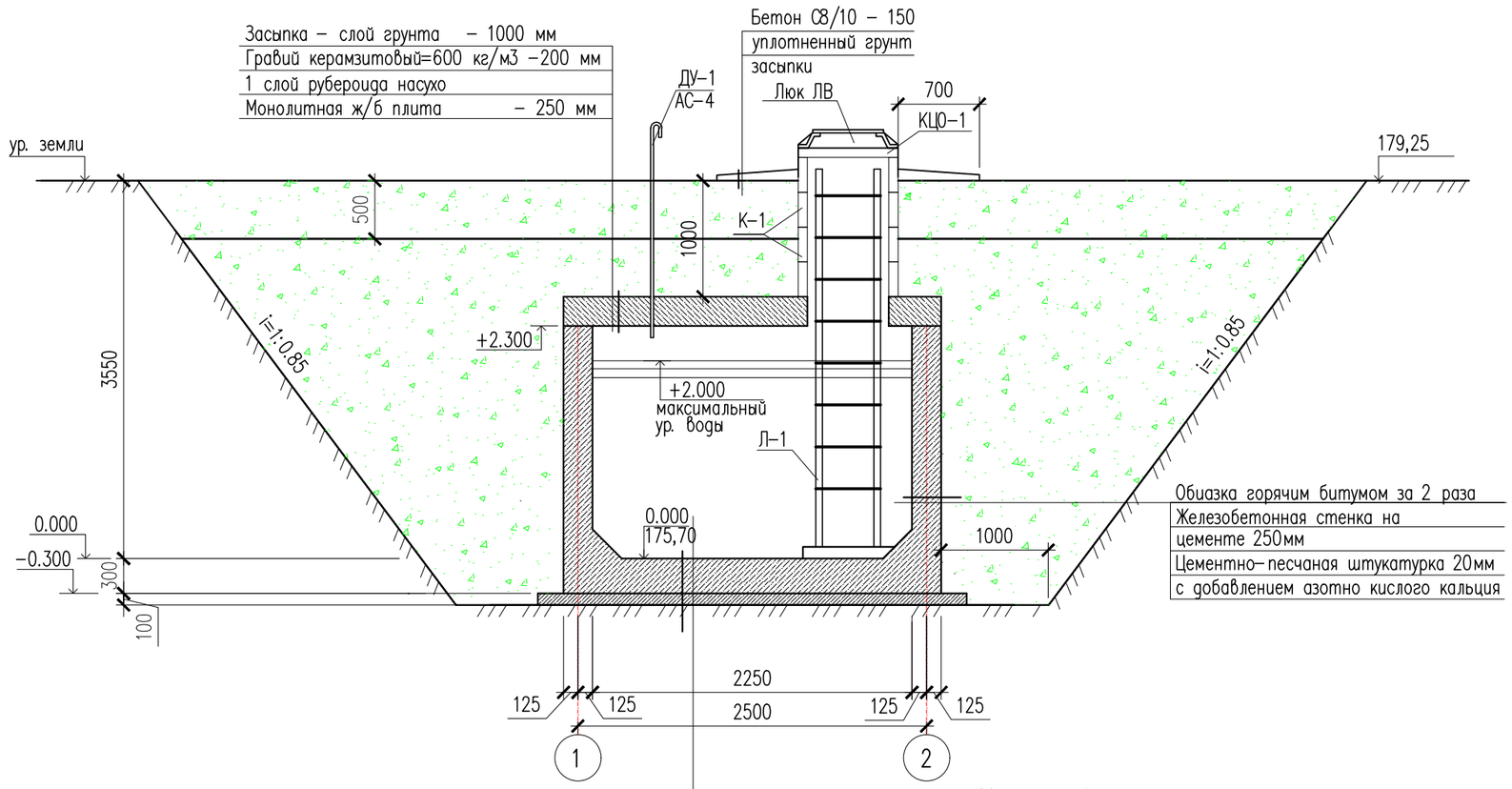

Цементно–песчаная штукатурка 20мм с добавлением азотно кислого кальция
Ж/б плита днища – 300мм
Подбетонка – 100мм
Уплотненый грунт основания

2 – 2.

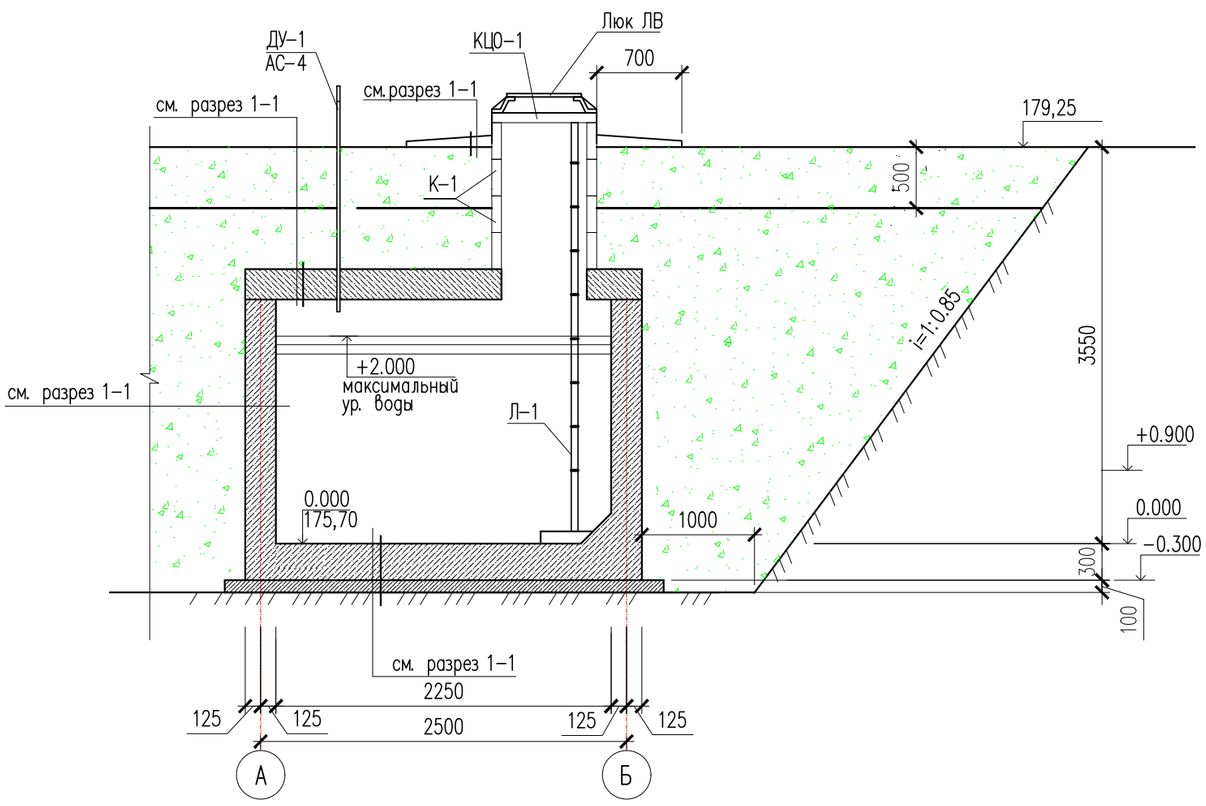

Объемно–планировочные показатели:
Строительный объем – 22.05 м3
Площадь застройки – 7.56 м2.

1. Общие данные и грунтовые условия площадки см. на листе АС–1.
2. Схему расположения плиты покрытия и спецификацию элементов выгреба см. на листе АС–4.
3. Схему армирования стен и днища выгреба см. на листе АС–5.
4. Внутренние поверхности стен днища выгреба оштукатурить в 2 слоя цементным раствором состава 1:3 с добавлением церезита и железнением.

						10–2024		АС
Изм.	Кол. уч.	Лист	? док.	Подп.	Дата	Строительство полигона твердых бытовых отходов в с.Шубаркудук Темирского района Актюбинской области		
Проверил		Тилеушов				Выгреб на 10м3	Стадия	Лист	Листов
Разработал		Отеген					РП	3	6
Н.Контроль		Дуйсенбаев				План. Разрез 1–1, 2–2.	ТОО "Су Курылыс Проект" г. Шымкент 2024 г.		

Согласовано

Взам. инв. N

Подп. и дата

Инв. N подл.

Копировал Формат А3

План покрытия.

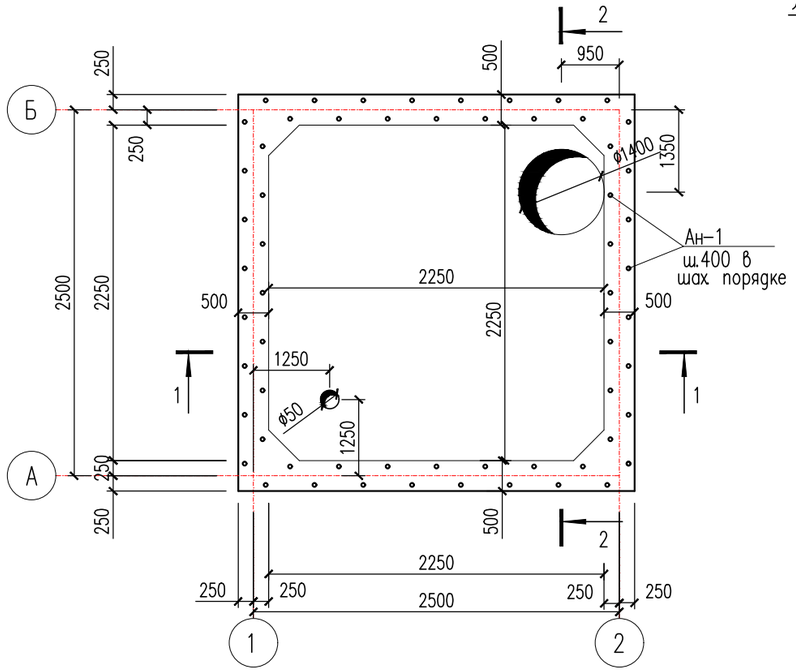

Лестница Л-1.

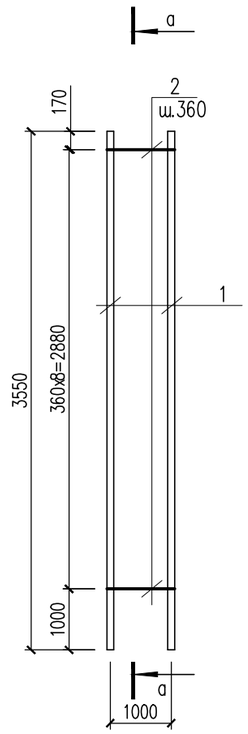

а-а.

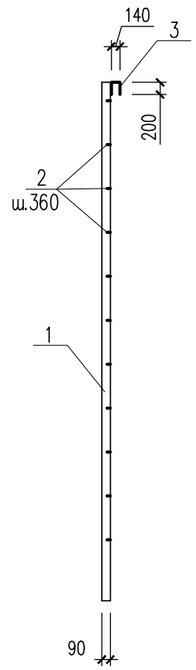

1 – 1

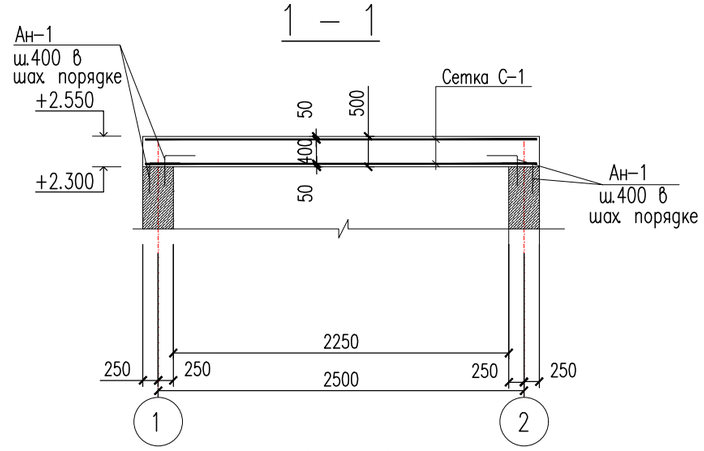

2 – 2

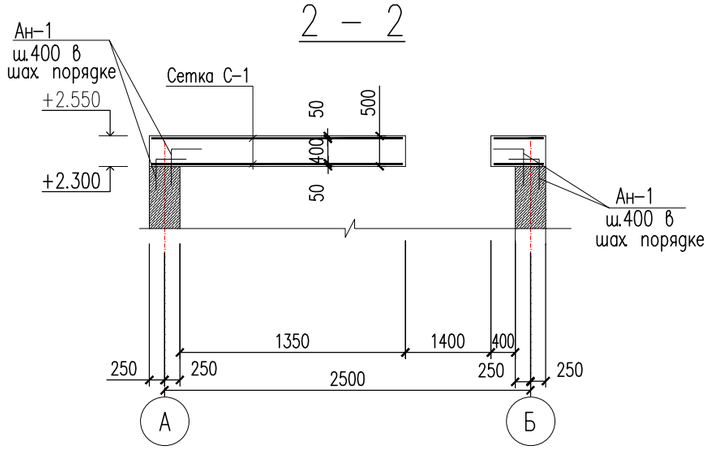

Спецификация элементов резервуара

Поз.	Обозначение	Наименование	Кол.	Масса ед.,кг.	Примеч.
К-1	АГСК 244-201-0202	Кольца стеновые	4		
КЦО-1	АГСК 225-101-0208	Кольцо опорное КЦО-1	1		
Ду-1	ГОСТ 10704-91	Труба 25х2 ГОСТ 10704-91 / ВСт3кп ГОСТ 380-94* L=1950	1	2.2	2.2
Л-1	данный лист	Лестница Л-1	1	57.36	
ЛВ	ГОСТ 3634-79	Люк "ЛВ"	1	65	
		Монолитное ж/б покрытия			
С-1	ГОСТ 34028-2016 АГСК 214-210-0201-0003	Сетка ø10AIII 100/100 м2	14.58	12.34	179.82
Ан-1	ГОСТ 34028-2016	ø6 А-I АГСК 214-209-0716 L=720	56	0.16	8.96
		Материалы:			
	АГСК 212-101-0603	Бетон кл. С12/15 м3	2.15		

Спецификация материалов.

Поз.	Обозначение	Наименование	Кол.	Масса ед.,кг.	Примеч.
		Лестница Л-1.			
1	ГОСТ 8510-86* АГСК 214-201-0102-0027	Уголок 90х56х6 ГОСТ 8510-86* / ВСт3кп ГОСТ 380-94* L=4550	2	23.78	47.56
2	ГОСТ 34028-2016	ø18 А-I АГСК 214-210-0102-0003 L=480	9	0.96	8.64
3	ГОСТ 34028-2016	ø18 А-I АГСК 214-210-0102-0003 L=290	2	0.58	1.16

1. Общие указания см. л. АС-1
2. Лестницу Л-1 установить до монтажа опорного кольца.
3. Анкер Ан-1 устанавливается в шахматном порядке с шагом 400мм.
4. Анкер Ан-1 завести в тело перекрытии.

Изм.	Кол. уч.	Лист	? док.	Подп.	Дата
Проверил		Тилеушов			
Разработал		Отеген			
Н.Контроль		Дуйсенбаев			

10-2024 АС

Строительство полигона твердых бытовых отходов в с.Шубаркудук Темирского района Актюбинской области

Выгреб на 10м3

Стадия	Лист	Листов
РП	4	6

План покрытия. Лестница Л-1

ТОО "Су Курылыс Проект" г. Шымкент 2024 г.

Копировал Формат А3

Согласовано

Взам. инв. N

Подп. и дата

Инв. N подл.

Схема армирования стен.

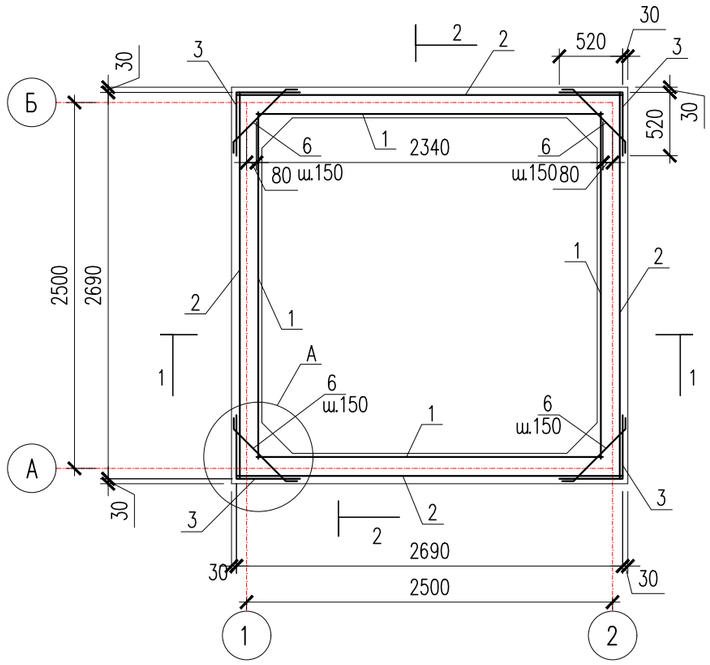

Схема армирования днища.

(нижняя и верхняя сетка)

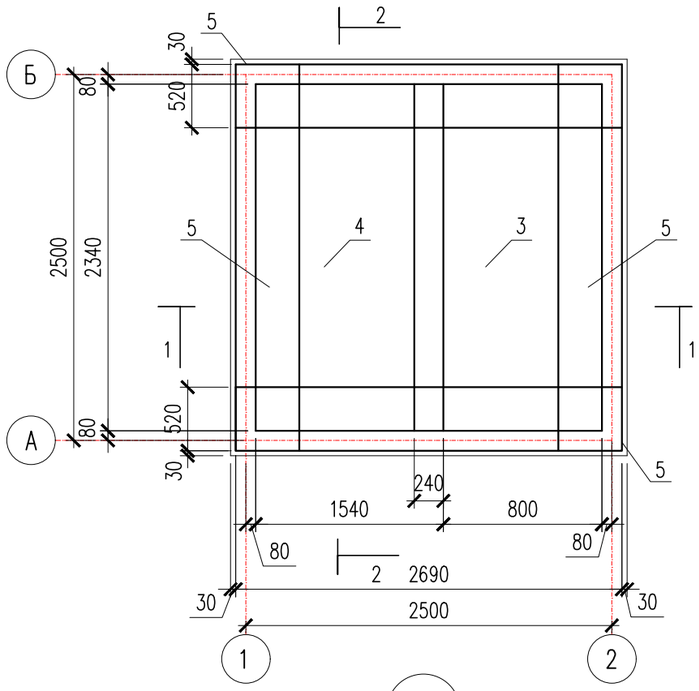

А

2 – 2.

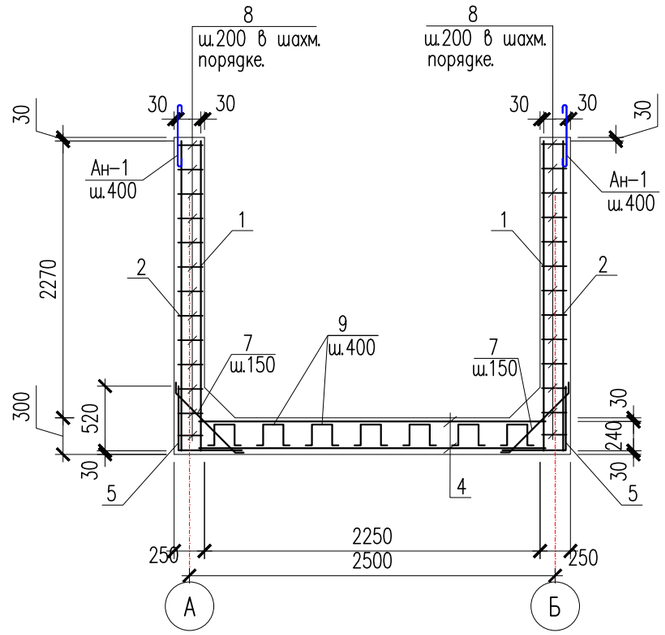

Б

1 – 1.

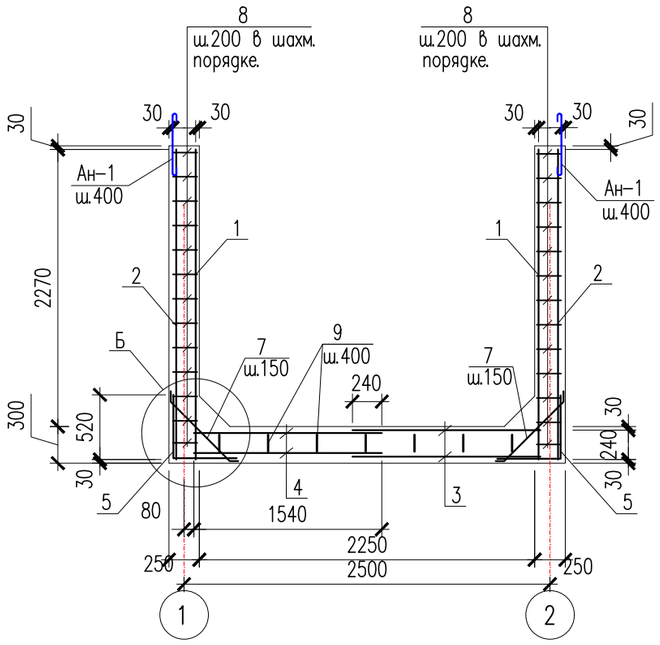

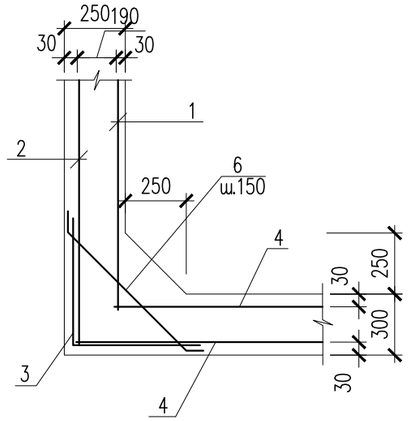

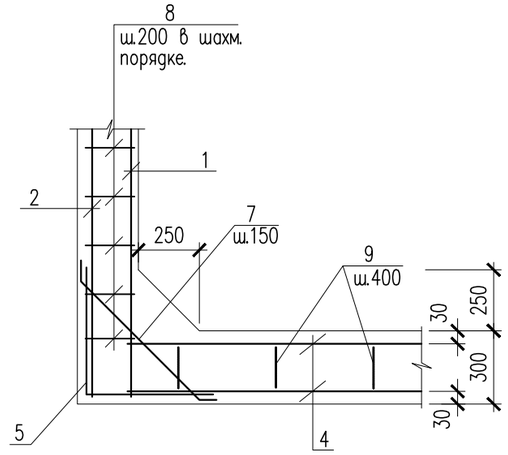

						10-2024		АС
Изм.	Кол. уч.	Лист	? док.	Подп.	Дата	Строительство полигона твердых бытовых отходов в с.Шубаркудук Темирского района Актюбинской области		
Проверил		Тилеушов				Выгреб на 10м3	Стадия	Лист	Листов
Разработал		Отегген					РП	5	6
Н.Контроль		Дуйсенбаев				Схема армирование стен и днища.	ТОО "Су Курылыс Проект" г. Шымкент 2024 г.		

Согласовано

Взам. инв. N

Подп. и дата

Инв. N подл.

Копировал Копировал Формат А3

Спецификация материалов стен и днища

Поз.	Обозначение	Наименование	Кол.	Масса ед., кг.	Примеч.
		Сборочные единицы			
1	ГОСТ 23279-2012 АГСК 214-210-0201-0002	4С $\frac{8А-III-200(40)}{8А-III-200(140)}$ 234x254 $\frac{100}{50}$	4	25.06	100.24
2	ГОСТ 23279-2012 АГСК 214-210-0201-0002	4С $\frac{8А-III-200(40)}{8А-III-200(90)}$ 234x269 $\frac{100}{50}$	4	26.75	107.00
3	ГОСТ 23279-2012 АГСК 214-209-0715	4С $\frac{5Вр-I-100(90)}{5Вр-I-100(40)}$ 104x254 $\frac{50}{25}$	4	7.91	31.64
4	ГОСТ 23279-2012 АГСК 214-209-0715	4С $\frac{5Вр-I-100(90)}{5Вр-I-100(90)}$ 154x269 $\frac{50}{25}$	2	12.19	24.38
5	ГОСТ 23279-2012 АГСК 214-209-0715	4С $\frac{5Вр-I-100(90)}{5Вр-I-100(90)}$ 104x269 $\frac{50}{25}$	6	8.30	49.80
		Отдельные стержни			
6	ГОСТ 34028-2016	ø 6 А-III, l=830 АГСК 214-210-0201-0001	60	0.184	11.04
7	ГОСТ 34028-2016	ø 6 А-I, l=885 АГСК 214-210-0201-0001	60	0.197	11.82
8	ГОСТ 34028-2016	ø 6 А-I, l=220 АГСК 214-210-0201-0001	370	0.049	18.13
9	ГОСТ 34028-2016	ø 6 А-I, l=840 АГСК 214-210-0201-0001	16	0.19	3.04
		Материалы			
	АГСК 212-101-0603	Бетон кл. С12/15 марки W4 на сульфатостойком цементе $м^3$	9.17		
		в том числе на днище: $м^3$	2.65		
		в том числе на стенки: $м^3$	6.52		

Ведомость деталей

Поз.	Эскиз
6	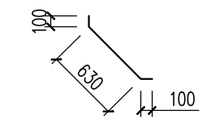
7	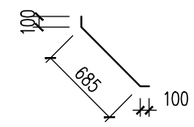
8	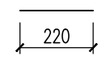
9	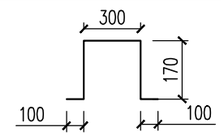

Согласовано

Взам. инв. N

Подп. и дата

Инв. N подл.

Изм.	Кол. уч.	Лист	? док.	Подп.	Дата
Проверил		Тилеушов			
Разработал		Отегеен			
Н.Контроль		Дуйсенбаев			

10-2024 АС

Строительство полигона твердых бытовых отходов в с.Шубаркудук Темирского района Актюбинской области

Выгреб на 10м3

Стадия	Лист	Листов
РП	6	6

Спецификация материалов.

ТОО "Су Курылыс Проект" г. Шымкент 2024 г.

Копировал Формат А3