РЕСПУБЛИКАКАЗАХСТАН
г.Шымкент
ТОО«СУҚҰРЫЛЫСПРОЕКТ»

160000,г.Шымкент,ЖибекЖолы43,офис100,РНН582300006192,KZ
1996516F0007812834,АО«ForteBank»вг.Шымкент,БИКIRTYKZKA,БИН100440011822

Заказ:10-2024
ГУ "Управление строительства, архитектуры и градостроительства Актюбинской области"

«Строительство полигона твердых бытовых отходов в с.Шубаркудук Темирского района Актюбинской области»

Том II
Альбом 2

Архитектурно строительные и конструктивные решения.
Здание дежурного.

Шымкент2024

РЕСПУБЛИКАКАЗАХСТАН
г.Шымкент
ТОО«СУҚҰРЫЛЫСПРОЕКТ»

160000,г.Шымкент,ЖибекЖолы43,офис100,РНН582300006192,KZ
1996516F0007812834,АО«ForteBank»вг.Шымкент,БИКIRTYKZKA,БИН100440011822

Заказ: 10-2024
ГУ "Управление строительства, архитектуры и градостроительства Актюбинской области"

«Строительство полигона твердых бытовых отходов в с.Шубаркудук Темирского района Актюбинской области»

Том II
Альбом 2

Архитектурно строительные и конструктивные решения.
Здание дежурного.

Директор: ЖамбаевА.
ГИП: Тилеушов Ж.

Шымкент2024

Ведомость рабочих чертежей основного комплекта

Лист	Наименование	Приме-чание
1	2	3
АС-1	Ведомость рабочих чертежей основного комплекта	
АС-2	Общие данные (начало)	
АС-3	Общие данные (продолжение)	
АС-4	Общие данные (окончание)	
АС-5	Фасад в осях "1–4", "А–Б", "4–1", "Б–А" Ведомость отделки фасадов	
АС-6	Кладочный План на отм. 0.000	
АС-7	Разрез 1–1 Разрез 2–2	
АС-8	Спецификация элементов заполнения проемов	
АС-9	План расположения монолитных перемычек на отм.0.000	
АС-10	Монолитная перемычка Прм–1... Прм–5 Сечение 1–1, 2–2 Спецификация материалов	
АС-11	Экспликация полов Ведомость отделки помещений	
АС-12	План котлована Указания по устройству котлована	
АС-13	Разрез 1–1, 2–2	
АС-14	План фундамента Спецификация материалов	
АС-15	Развертка вентшахты ВШ–1 стены по оси 2	
АС-16	План перекрытия. Спецификация элементов перекрытия	
АС-17	План покрытия топочного	
АС-18	План кровли	
АС-19	Схема расположения деревянных элементов кровли Разрез 1–1, 2–2	
АС-20	Устройство слухового окна	
АС-21	Блок слухового окна ОБС–1	
АС-22	Крыльцо Кр–1	
АС-23	Козырек К–1	

Согласовано

Взам. инв. N

Подп. и дата

Инв. N подл.

Изм.	Кол. уч.	Лист	? док.	Подп.	Дата
ГИП		Тилеушов			
Проверил		Тилеушов			
Разработал		Жумадильдин			
Н.Контроль		Дуйсенбаев			

10–2024 АС

Строительство полигона твердых бытовых отходов в с.Шубаркудук Темирского района Актюбинской области

Здание дежурного

Стадия	Лист	Листов
РП	1	23

Ведомость рабочих чертежей

ТОО "Су Курылыс Проект" г. Шымкент 2024 г.

Копировал Формат А4

Схема здания

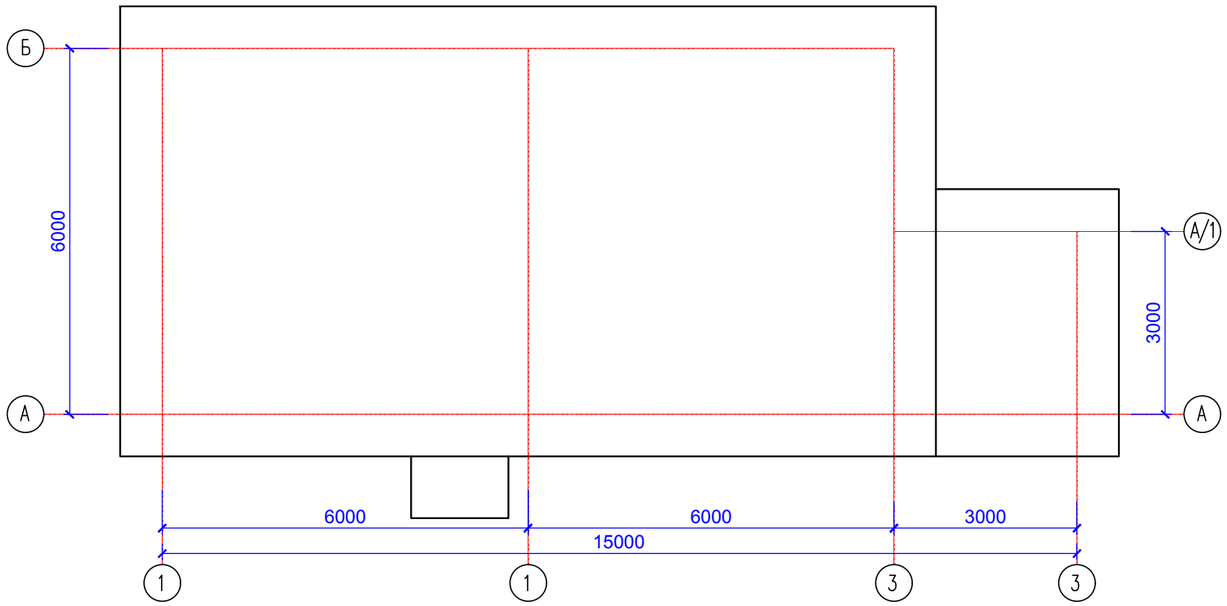

Объемно планировочные показатели

N п/п	Наименование	Ед. изм.	Площадь, $м^2$
1	Этажность	эт	1
2	Общая площадь	$м^2$	65,26
3	Полезная площадь	$м^2$	55,48
4	Площадь застройки	$м^2$	95,86
5	Строительный объем	$м^3$	479,30
	Строительный объем выше 0.000	$м^3$	479,30
	Строительный объем ниже 0.000	$м^3$	–

Ведомость ссылочных и прилагаемых документов

Обозначение	Наименование	Примечание
	Ссылочные документы	
СН РК 3.02-07-2014	Общественные здания и сооружения	
СН РК 3.02-37-2013	Крыши и кровли	
СН РК 2.02-01-2023	Пожарная безопасность зданий и сооружений	
СН РК 2.01-01-2013	Защита строительных конструкций от коррозии	
СП РК 2.04-01-2017	Строительная климотология	
СН РК 1.03-05-2011	Охрана труда и техника безопасности в строительстве	
СН РК 5.01-02-2013	Основания зданий и сооружений	
СН РК 5.03-07-2013	Несущие и ограждающие конструкции	
ГОСТ 475-2016	Двери деревянные внутренние для жилых и общественных зданий	
ГОСТ 30674-99	Окна из ПВХ с двойным остеклением для жилых и общественных зданий	
Серия 2.244-1 вып.6	Детали полов общественных зданий	
	Прилагаемые документы:	
	Заключение об инженерно-геологических условиях	

Согласовано

Взамен инв. N

Подп. и дата

Инв. N подл.

Проект "Строительство полигона твердых бытовых отходов в с.Шубаркудук Темирского района Актюбинской области" выполнен в соответствии с действующими на территории Республики Казахстан нормами и правилами и предусматривает мероприятия, обеспечивающие взрыво-пожаро-безопасность, исключающие вредные воздействия на окружающую среду и воздушный бассейн, а также предупреждающие чрезвычайные ситуации природного и техногенного характера.

Главный инженер проекта: _____ Тилеушов Ж.

Изм.	Кол. уч.	Лист	? док.	Подп.	Дата
ГИП		Тилеушов			
Проверил		Тилеушов			
Разработал		Жумадильдин			
Н.Контроль		Дуйсенбаев			

10-2024 АС

Строительство полигона твердых бытовых отходов в с.Шубаркудук Темирского района Актюбинской области

Здание дежурного

Стадия	Лист	Листов
РП	2	23

Общие данные (начало)

ТОО "Су Курылыс Проект" г. Шымкент 2024 г.

1. Общие указания

Рабочий проект "Строительство полигона твердых бытовых отходов в с.Шубаркудук Темирского района Актюбинской области" разработан на основании:

Задания на проектирование, утвержденное заказчиком;

Архитектурно-планировочного задания № KZ78VUA00394532 от 01.04.2021 года, выданное ГУ "Управление строительства, архитектуры и градостроительства Актюбинской области";

- Постановление акимата за № 244 от 30.10.2020 года;
- Инженерно-геологического отчета, выполненного ТОО «А-Геоинжиниринг» в августе месяца 2024 года;
- Топографическая съемка выполнено ТОО «TALIB PROJECT GROUP» в августе 2024 года;
- Способ строительства – подрядный
- Источник финансирования – бюджетные средства

2. Местоположение

2.1 Узучаемая территоря расположена в пределах села Шубаркудук Темирского района Актюбинской области

3. Характеристика площадки строительства.

3.1 Климатическая справка принята в соответствии с СП РК 2.04-01-2017 «Строительная климатология» и НТП РК 01-01-3.1 (4.1)-2012 «Нагрузки и воздействия».

Климатическая справка приведена по метеостанции Актобе (СП 2.04-01-2017).

Климатический подрайон III-В

Температура воздуха, °С: абсолютно максимальная+42,9 абсолютно минимальная-48.5

Средняя максимальная температура воздуха наиболее теплого месяца, °С +29,9

Температура воздуха наиболее холодных (обеспеченностью 0,92), °С:

суток-19,6

пятидневки-29,9

периода-18,2

Средняя месячная амплитуда температуры воздуха наиболее холодного месяца, °С -13,3

Средняя месячная амплитуда температуры воздуха наиболее теплого месяца, °С +22.8

Продолжительность, сутки / Средняя суточная температура воздуха, °С, периода со средней суточной температурой воздуха:

≤0 °С – 149/-8,4

≤8 °С-199/6,2

≤10 °С-210/4,2

Средняя годовая температура воздуха, °С – 5,1

Количества осадков за ноябрь-март, мм – 131,0

Количества осадков за апрель-сентябрь, мм – 202,0

Максимальная из средних скоростей ветра по румбам за январь -7,3 м/сек

Преобладающие направление ветра за декабрь-февраль – Ю

Преобладающие направление ветра за июнь – август – СЗ

Минимальная из средних скоростей ветра по румбам за июль -1,6 м/сек

Нормативная глубина сезонного промерзания грунтов согласно СП РК 2.04-01-2017 по пункту Актобе составляет для суглинков и песков средней крупности 192 см

Максимальная глубина проникания нулевой изотермы составляет 230 см

Следует учитывать, что в местах открытых грунтов или с небольшой высотой снежного покрова, как промерзание, так и проникновение нуля в глубину, при малоснежной суровой зиме, может достигать 280 см

Высота снежнего покрова средняя из наибольших декадных на зиму – 32,7 см, максимально из наибольших декадных – 65,0 см,

максимальная суточная за зиму на последний день декады – 35,0 см,

продолжительность залегания устойчивого снежного покрова 134,0 дней

Среднее число дней с пыльной бурей – 8,5 дней,

метелью – 26,0 дня,

грозой – 21,0 дней

Зона влажности – (сухая).

НТП РК 01-01-3.1 (4.1)-2012 «Нагрузки и воздействия»:

Район по давлению ветра-III.

Район по снеговой нагрузке на грунт-III.

Снеговая нагрузка на грунт-1,5кПа

3.2 Физико-механические свойства грунтов.

По номенклатурному виду и просадочным свойствам в пределах проектируемой трассы до глубины 4,0-10,0 м выделены три инженерно-геологических элемента (ИГЭ):

ИГЭ-1 – суглинок, светло-коричневого цвета, твердой консистенциц, макропористый, просадочный, мощностью 1,0-1,9 м;

ИГЭ-2-супесь, светло-коричневая, макропористая, твердой консистенциц, мощностью 1,7-2,5 м и вскрытой мощностью 1,1-4,0 и более метров;

ИГЭ-3- песок коричневый, мелкий, средней плотностц, малой средней степени водонасыщенид,вскрытой мощностью 4,0 м и более метров.

Почвенно-растительный слой, нами как ИГЭ не рассматривается.

Элементы ИГЭ, характеризуется следующими показателями физико-механических свойств:

Сейсмичность площадки – в соответствии с картой сейсмического районирования территории Казахстана, участок работ расположен на территории с сейсмичностью менее 6 баллов.

4.Архитектурно-строительные решения.

4.1Объемно-планировочные решения.

Объемно-планировочные и конструктивные решения зданий и сооружений разработаны в соответствии с требованиями СН РК1.04-15-2013 «Полигоны для твердых бытовых отходов», СН РК 2.04-01-2011 «Естественное и искусственное освещение», СН РК 2.04-07-2022 «Тепловая защита зданий».

Степень огнестойкости – II.

Степень долговечности – II.

Проектируемое здание дежурного одноэтажное, прямоугольной формы в плане.

Размеры в осях 15,00х6,00м Высота помещений – 3,0м

В здании размещаются:

Медицинский кабинет, тамбур, коридор, комната дежурного, гардеробная, кладовая уборочного инвентаря, комната механика, душевая, санузел, топочная.

Высота помещения 3,0м

4. Конструктивные решения

Конструктивная схема здания с несущими продольными кирпичными стенами.

Фундаменты – ленточные монолитные бетонные, армированные по подошве сеткой.

Основание фундаментов – грунт естественного сложения – ИГЭ1. Уплотненный тяжелой трамбовкой на глубину 1м

Стены наружные – толщиной 380мм из кирпича обожженного полнотелого марки КОРПо 1НФ/100/2,0/50/ ГОСТ 530-2012 на растворе марки М50.

Перегородки – кирпичные толщиной 250мм, 120мм

Перемычки, сердечники – монолитные железобетонные из бетона кл. С12/15.

Покрытие – железобетонная плита перекрытия.

Кровля – Профнастил Н60-845-0.8 по деревянным стропилам и обрешетке.

Утеплитель кровли – минвата.

Внутренняя отделка: улучшенная штукатурка, водоэмульсионная.

Окна – металлопластиковые по ГОСТ 30674-99.

Двери внутренние – деревянные по ГОСТ 475-2016.

Двери наружные – металлические.

Полы – линолеум, бетон мозаичного состава, керамическая плитка.

Ведомость отделки фасадов – металлосайдинг с устройством каркаса.

Отмостка – асфальтобетонная шириной 1,5 м с уклоном 3%.

5. Защита строительных конструкций от коррозии.

Рабочий проект разработан в соответствии с требованиями СН РК 2.01-01-2013 "Защита строительных конструкций от коррозии".

Защитный слой арматуры монолитных конструкций соответствует требованиям СН РК 5.03-07-2013 "Несущие и ограждающие конструкции".

Все деревянные элементы здания подлежат антисептированию.

Для защиты от сульфатной агрессии грунтов подбетонку под фундаменты выполнить на сульфатостойком портландцементе.

Все бетонные и железобетонные конструкциц, соприкасающиеся с грунтом на сульфатостойком портландцементе.

6. Противопожарные мероприятия

Противопожарные мероприятия решены согласно СН РК 2.02-01-2023 «Пожарная безопасность зданий и сооружений».

Проектируемые здания размещаются на участке с соблюдением противопожарных разрывов.

К зданию имеется возможность подъезда пожарного транспорта.

Степень огнестойкости – II.

Двери открываются по ходу эвакуации.

В проекте, в соответствии с требованиями СН РК 2.02-01-2023, применяются несгораемые и трудносгораемые материалы.

Деревянные конструкции обрабатываются составом для защиты от возгорания. Ограждающие конструкции между помещениями являются противопожарными и изолируют помещения друг от друга.

						10-2024 АС		
Изм.	Кол. уч.	Лист	? док.	Подп.	Дата	Строительство полигона твердых бытовых отходов в с.Шубаркудук Темирского района Актюбинской области		
Проверил		Тилеушов				Здание дежурного	Стадия	Лист	Листов
Разработал		Жумадильдин					РП	3	23
Н.Контроль		Дуйсенбаев				Общие данные (продолжение)	ТОО "Су Курылыс Проект" г. Шымкент 2024 г.		

Согласовано

Взамен инв. N

Подп. и дата

Инв. N подл.

Электропроводка в помещениях прокладывается скрыто, в слое штукатурки и в пустотах плит перекрытия. Розетки заземлены.

В случае применения сгораемых и трудносгораемых материалов импортного производства для внутренней отделки, материалы должны иметь сертификат качества и согласование с Государственной противопожарной службой и Гор СЭС.

7. Порядок производства работ.

При производстве работ строго соблюдать требования строительных норм по технике безопасности.

Строительные работы вести строго по выданной документации. Любые отклонения от проекта согласовывать с авторами проекта.

Строительные работы вести только в дневное время.

Перед началом строительных работ необходимо получить разрешение на производство работ в ГАСКе.

8. Охрана окружающей среды.

Источником загрязнения окружающей среды на территории является различные бытовые отходы. Территория должно убираться ежедневно.

Мусор и различные отходы хранятся в мусороконтейнере, который расположен на специально отведенной площадке для мусороконтейнеров.

Заказчик должен заключить договор со Спецавтотранспортом на вывоз мусора в специально отведенные места.

9. Антипросадочные мероприятия

Антипросадочные мероприятия в проекте выполнены в соответствии с требованиями СН РК 5.01-02-2013 - "Основания зданий и сооружений".Планировка территории предусмотрена с учетом сложившегося рельефа местности с отводом поверхностных вод от здания. Указания по устройству подготовки основания фундаментов см. л. АС-14. Вокруг здания выполняется асфальтобетонная отмостка шириной 1500мм с уклоном от здания не менее 0,06. Обратная засыпка пазух фундаментов и под полы выполняется местным грунтом с послойным уплотнением до плотности сухого уплотненного грунта не менее 1,65т/м.

Согласовано

Взамен инв. N

Подп. и дата

Инв. N подл.

						10-2024 АС		
Изм.	Кол. уч.	Лист	? док.	Подп.	Дата	Строительство полигона твердых бытовых отходов в с.Шубаркудук Темирского района Актюбинской области		
Проверил		Тилеушов				Здание дежурного	Стадия	Лист	Листов
Разработал		Жумадильдин					РП	4	23
Н.Контроль		Дуйсенбаев				Общие данные (окончание)	ТОО "Су Курылыс Проект" г. Шымкент 2024 г.		

Фасад в осях "1–4"

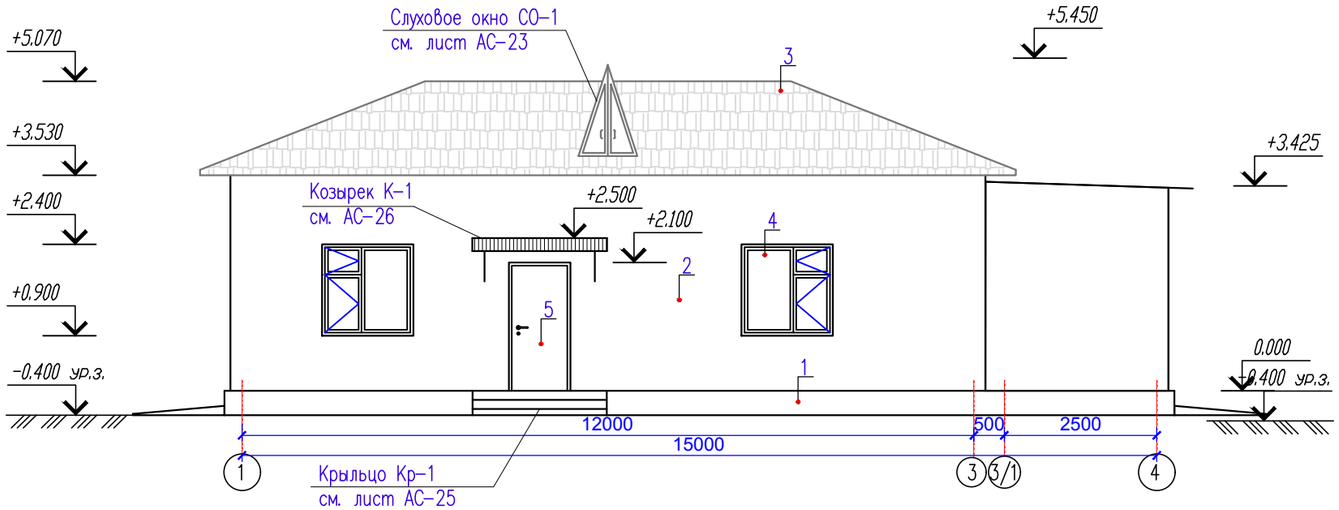

Фасад в осях "А–Б"

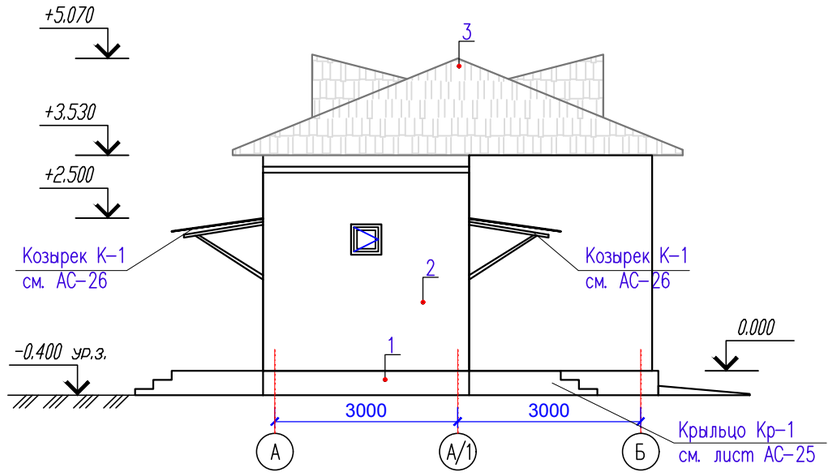

Фасад в осях "4–1"

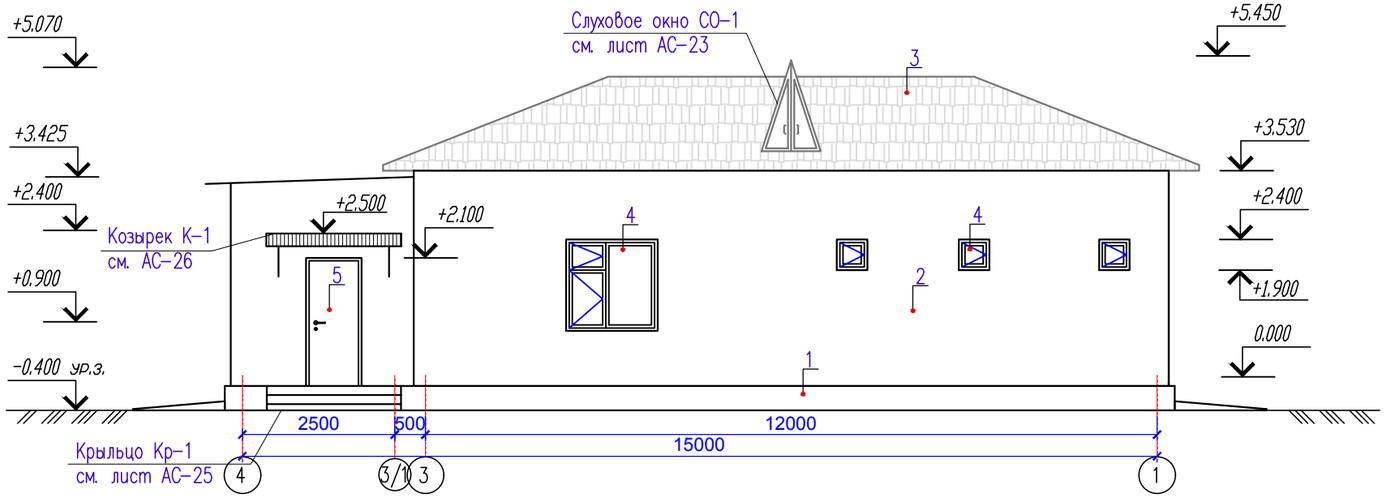

Фасад в осях "Б–А"

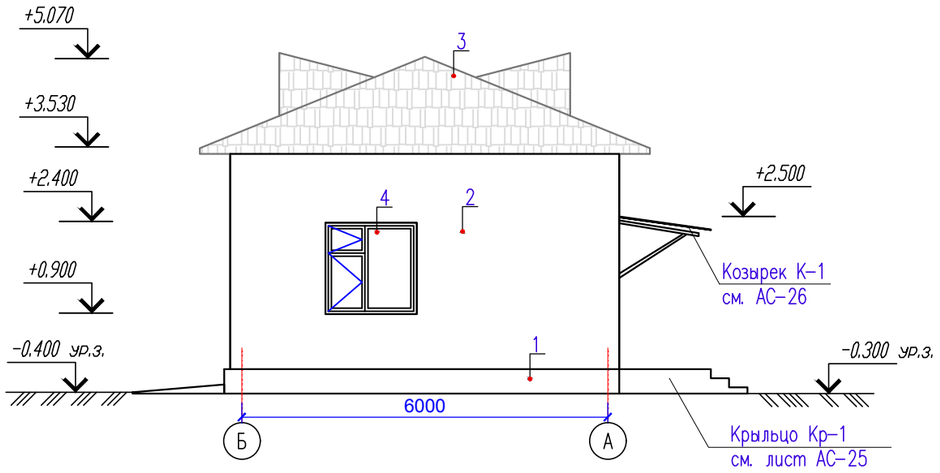

Ведомость отделки фасадов

Тип отделки	Элемент фасада	Отделка	Цвет	Объем, $м^2$	Примечание
1	Цоколь	Улучшенная штукатурка с добавлением пигментов темного цвета	RAL5000	17,27	АГСК 232–503–0200
2	Стены	Декоративная штукатурка	RAL9002	152,16	АГСК 212–402–0204
3	Кровля	Профлист Н60–845–0.8 ГОСТ 24045–2016 АГСК 224–102–1006	RAL9002	158.08	АГСК 224–101–0501
4	Окны	Металлопластиковые			
5	Двери	Металлические			

Примечание:
1. Облицовка фасада металлосайдингом с устройством каркаса.
2. Данный лист смотреть совместно с листами АС–6,7

Изм.	Кол. уч.	Лист	? док.	Подп.	Дата
Проверил		Тилеушов			
Разработал		Жумадильдин			
Н.Контроль		Дуйсенбаев			

10–2024 АС

Строительство полигона твердых бытовых отходов в с.Шубаркудук Темирского района Актюбинской области

Здание дежурного

Стадия	Лист	Листов
РП	5	23

Фасад в осях "1-4", "А-Б", "4-1", "Б-А"
Ведомость отделки фасадов

ТОО "Су Курылыс Проект"
г. Шымкент 2024 г.

Копировал Формат А3

Взам. инв. N
Подп. и дата
Инв. N подл.

План на отм 0.000

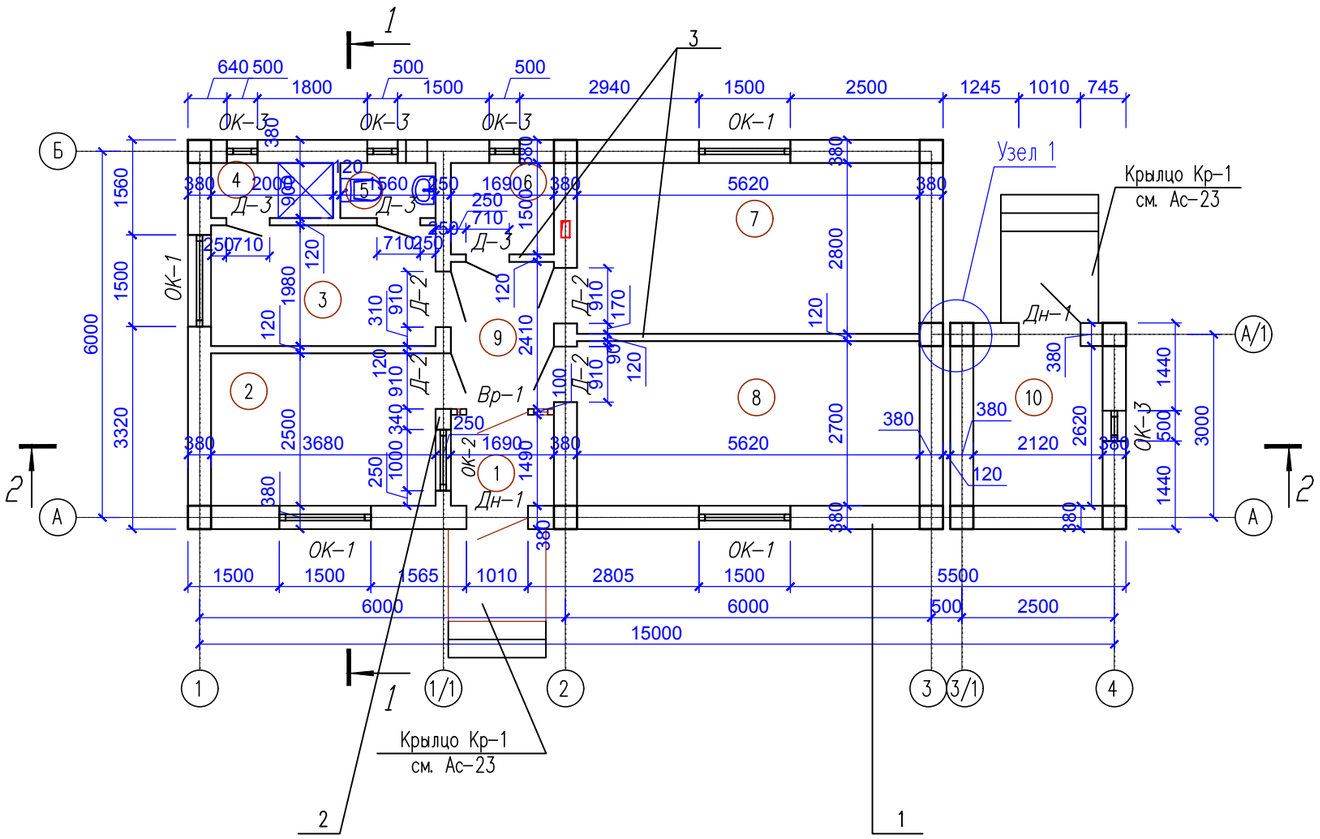

Экспликация помещений

N по плану	Наименование	Площадь м 2
1	Тамбур	2.51
2	Комната дежурного	9.20
3	Гардеробная	7.29
4	Душевая	1.80
5	Санузел	1.40
6	Кладовая уборочного инвентаря	2.54
7	Медицинский кабинет	15.73
8	Комната механика	15.17
9	Коридор	4.07
10	Топочная	5.55
	Всего:	65.26

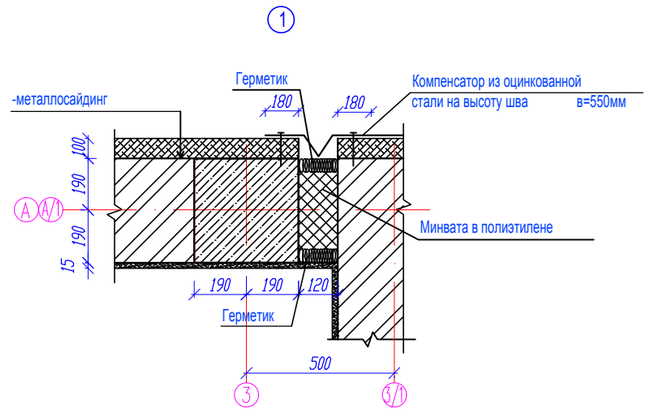

Спецификация материалов кладочных работ

Поз.	Обозначение	Наименование	Ед. изм	Кол	Примеч.
1	ГОСТ 530-2012	КР-р-по 250 120 88/1,4НФ/100/2,0/50 толщиной 380мм	м3	70,00	АГСК 213-101-0101-0002
2	ГОСТ 530-2012	КР-р-по 250 120 88/1,4НФ/100/2,0/25 толщиной 250мм	м3	4,80	АГСК 213-101-0101-0002
3	ГОСТ 530-2012	КР-р-по 250 120 88/1,4НФ/100/2,0/25 толщиной 120мм	м3	6,51	АГСК 213-101-0101-0002
4	ГОСТ 9573-2012	ПЖ-100(НГ) 1000.600.50 толщиной 100мм	м3	24,75	АГСК 234-101-0110

1. Данный лист смотреть совместно с листами АС-5,7

Изм.	Кол. уч.	Лист	? док.	Подп.	Дата
Проверил		Тилеушов			
Разработал		Жумадильдин			
Н.Контроль		Дуйсенбаев			

10-2024 АС

Строительство полигона твердых бытовых отходов в с.Шубаркудук Темирского района Актюбинской области

Здание дежурного

Стадия	Лист	Листов
РП	6	23

Кладочный План на отм. 0.000

ТОО "Су Курылыс Проект" г. Шымкент 2024 г.

Согласовано

Взам. инв. N

Подп. и дата

Инв. N подл.

Копировал Формат А3

Спецификация материалов

Поз.	Обозначение	Наименование	Ед. изм	Кол	Примеч.
		Покрытия чердака			
1	ГОСТ 9573-2012	ПЖ-150(НГ) 1000.600.50 толщиной 200мм	м3	14,00	АГСК 234-101-0110
2	ГОСТ 10354-82	Пленка полиэтиленовая, полотно 0,2*1400	м2	65,30	АГСК 261-107-0509
		Кровля топочной			
1	ГОСТ 10923-93	Кровельный рубероид РКК-350Б крупнозернистым покрытием	м2	11,69	АГСК 235-101-0101
2	ГОСТ 10923-93	Кровельный рубероид РПП-300Б мелкозернистым покрытием в 3 слоя	м2	11,69	АГСК 235-101-0201
3		Цементно-песчанная стяжка	м3	0,30	АГСК 232-503-0200
4	ГОСТ 32496-2013	Керамзит М500 фр. 5-10мм	м2	11,69	АГСК 211-302-0301

Профлист по деревянной
обрешетке сеч. 100х32h ш.350
Деревянные стропила 50х180(h) шаг 1000мм
Утеплитель – теплоизоляционные минераловатные
плиты ПЖ-150(НГ) 1000.600.50 гост 9573-2012 –200мм
Пароизоляция – 1 слой руберойда на битумной мастике
Плита покрытия ж/б 220 мм

Разрез 1-1

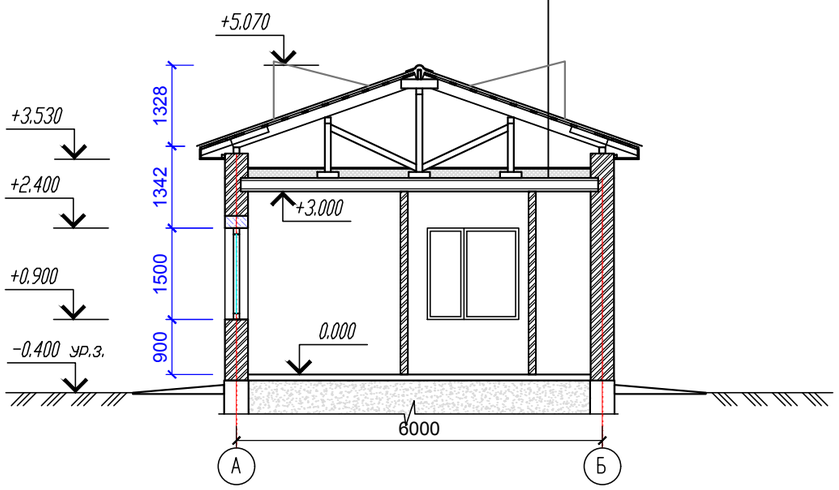

Профлист по деревянной
обрешетке сеч. 100х32h ш.350
Деревянные стропила 50х180(h) шаг 1000мм
Утеплитель – теплоизоляционные минераловатные
плиты ПЖ-150(НГ) 1000.600.50 гост 9573-2012 –200мм
Пароизоляция – 1 слой руберойда на битумной мастике
Плита покрытия ж/б 220 мм

1-слой кровельного рубероида марки РКК-350Б ГОСТ 10923-93
на битумной мастике МБК-Г-65 МБР ГОСТ 2889-80
3-слоя подкладочного рубероида марки РПП-300Б ГОСТ
10923-93 на битумной мастике МБК-Г-65 МБР ГОСТ 2889-80
Стяжка из цементно-песчанного раствора М100, армированная
сеткой Ø3Врl - 100/100 - 25мм
Керамзитовый гравий р=600кг/м3, по уклону - 50-100мм
Сборная ж/б плита покрытия - 220мм

Разрез 2-2

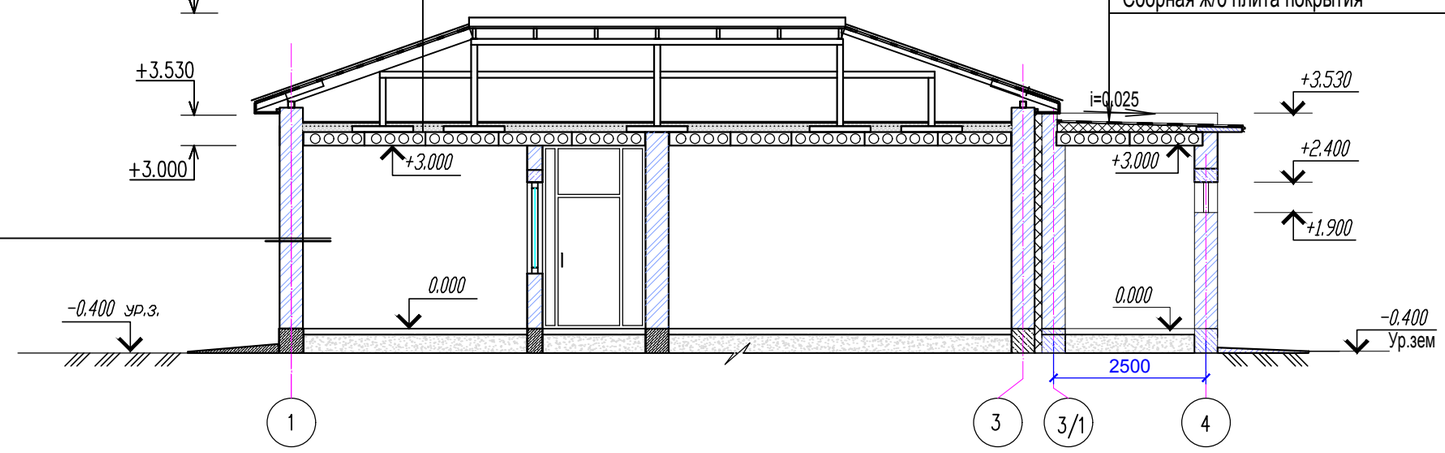

Декоративная штукатурка
армированная стеклосеткой– 20мм
Утеплитель, мин.плита – 100мм
Кирпич керамический – 380мм

1. Данный лист смотреть совместно с листами АС-5,6

Изм.	Кол. уч.	Лист	? док.	Подп.	Дата
Проверил		Тилеушов			
Разработал		Жумадильдин			
Н.Контроль		Дуйсенбаев			

10-2024 АС

Строительство полигона твердых бытовых отходов в с.Шубаркудук Темирского района Актюбинской области

Здание дежурного

Стадия	Лист	Листов
РП	7	23

Разрез 1-1
Разрез 2-2

ТОО "Су Курылыс Проект" г. Шымкент 2024 г.

Согласовано

Взам. инв. N

Подп. и дата

Инв. N подл.

Копировал Формат А3

Вр-1

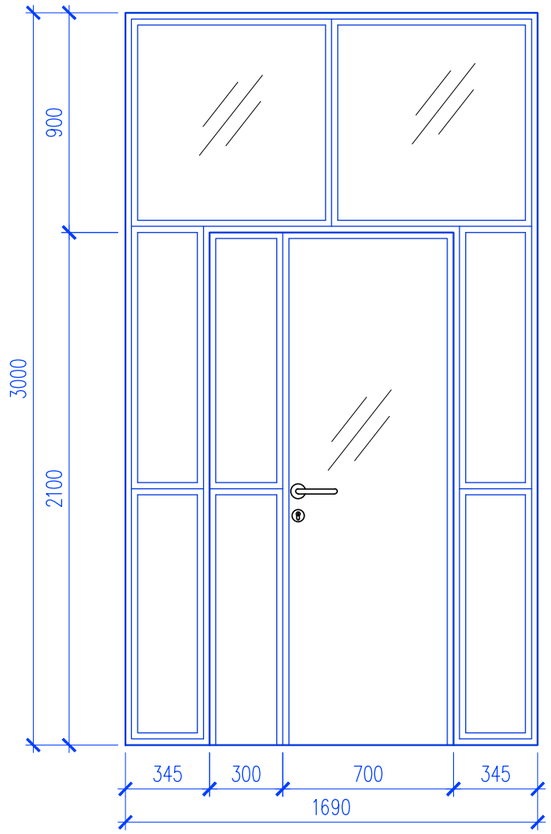

ОК-1

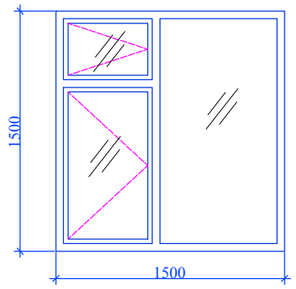

ОК-2

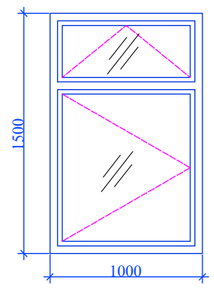

ОК-3

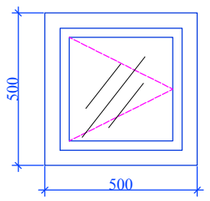

Спецификация элементов заполнения проемов

Поз.	Обозначение	Наименование	Всего	Приме-чание
		Окна		
Ок-1	ГОСТ 30674-99	ОП В2 1500-1500 (4М1-16-4М1)	4	АГСК 223-102-0102
	ГОСТ 30674-99	Доска подоконная ПД 1600-200	4	металлопласт.
	Индивидуального изготовления	Отлив оцинкованый стальной t=0.7мм L=1700мм шириной 200мм	4	АГСК 214-104-0101-0006
Ок-2	ГОСТ 30674-99	ОП В2 1500-1000 (4М1-16-4М1)	1	АГСК 223-102-0102
	ГОСТ 30674-99	Доска подоконная ПД 1100-200	1	металлопласт.
	Индивидуального изготовления	Отлив оцинкованый стальной t=0.7мм L=1200мм шириной 200мм	1	АГСК 214-104-0101-0006
Ок-3	ГОСТ 30674-99	ОП В2 500-500 (4М1-6-4М1)	3	АГСК 223-102-0102
	Индивидуального изготовления	Отлив оцинкованый стальной t=0.7мм L=1000мм шириной 200мм	3	АГСК 214-104-0101-0006
Вр-1	ГОСТ 30970-2014	ОП В2 3000х1690(4М1-16-4М1)		АГСК 223-203-0201
		Двери		
Дн-1	ГОСТ 31173-2003	Дверной блок ДСН ПКН 1-2-2 М2 У 2100-1000	2	АГСК 223-207-0103
Д-2	ГОСТ 475-2016	Дверной блок ДО 21-9 АГСК 223-201-0112	4	дерево
Д-3		Дверной блок ДГ 21-7 АГСК 223-201-0110	3	дерево

Спецификация элементов на деформационный шов

Поз.	Обозначение	Наименование	Кол.	Примечание
		Узел 1		
	ГОСТ 14918-2020	Оцинкованная кровельная сталь, в=550мм, $м^2$	4,0	АГСК 214-104-0101-0006
	ГОСТ 9573-2012	ПЖ-150(НГ) 1000.600.50 толщиной 120мм $м^3$	0.17	АГСК 234-101-0110

1. Данный лист смотреть совместно с листами АС-5,6,7

Изм.	Кол. уч.	Лист	? док.	Подп.	Дата				
						10-2024 АС			
						Строительство полигона твердых бытовых отходов в с.Шубаркудук Темирского района Актюбинской области			
Проверил		Тилеушов				Здание дежурного	Стадия	Лист	Листов
Разработал		Жумадильдин					РП	8	23
Н.Контроль		Дуйсенбаев				Спецификация элементов заполнения проемов	ТОО "Су Курылыс Проект" г. Шымкент 2024 г.		

Согласовано

Взам. инв. N

Подп. и дата

Инв. N подл.

Копировал

Формат А3

План расположения монолитных перемычек на отм. 0.000

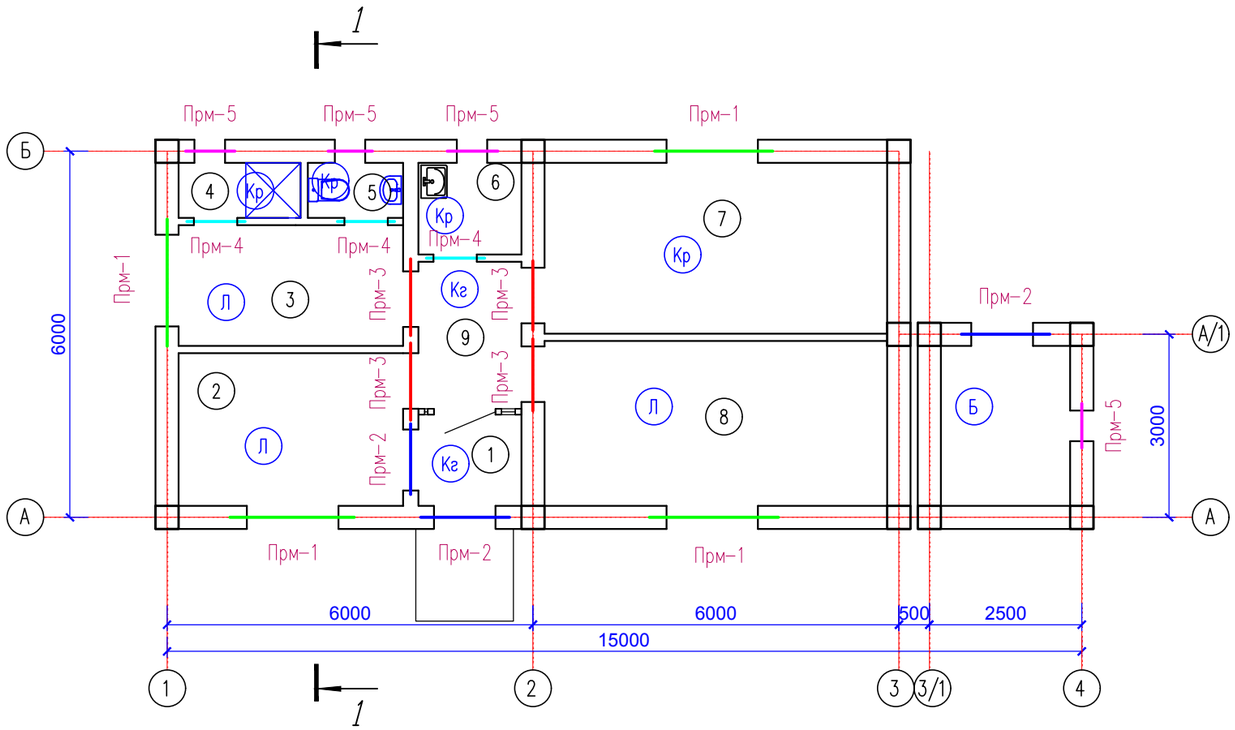

1. Данный лист смотреть совместно с листами АС-5,6,9

						10-2024 АС		
Изм.	Кол. уч.	Лист	? док.	Подп.	Дата	Строительство полигона твердых бытовых отходов в с.Шубаркудук Темирского района Актюбинской области		
Проверил		Тилеушов				Здание дежурного	Стадия	Лист	Листов
Разработал		Жумадильдин					РП	9	23
Н.Контроль		Дуйсенбаев				План расположения монолитных перемычек на отм.0.000	ТОО "Су Курылыс Проект" г. Шымкент 2024 г.		

Согласовано

Взам. инв. N

Подп. и дата

Инв. N подл.

Копировал

Формат А3

Спецификация материалов

(Начало)

Поз.	Обозначение	Наименование	Кол.	Масса ед.,кг.	Примеч.
		Перемычка монолитная Прм-1	4	20.88	83.52
1	ГОСТ 34028-2016	ø12 А-III АГСК 214-210-0201-0004 L=1900	8	1.69	13.52
Хм-1	ГОСТ 34028-2016	ø6 А-I АГСК 214-210-0101-0001 L=1020	32	0.23	7.36
	Материалы:	Бетон кл. С12/15 АГСК 212-101-0603 м3	0.17		
		Перемычка монолитная Прм-2	3	15.44	46.32
2	ГОСТ 34028-2016	ø12 А-III АГСК 214-210-0201-0004 L=1400	8	1.24	9.92
Хм-1	ГОСТ 34028-2016	ø6 А-I АГСК 214-210-0101-0001 L=1020	24	0.23	5.52
	Материалы:	Бетон кл. С12/15 АГСК 212-101-0603 м3	0.13		
		Перемычка монолитная Прм-3	4	15.18	60.72
3	ГОСТ 34028-2016	ø12 А-III АГСК 214-210-0201-0004 L=1360	8	1.208	9.664
Хм-1	ГОСТ 34028-2016	ø6 А-I АГСК 214-210-0101-0001 L=1020	24	0.23	5.52
	Материалы:	Бетон кл. С12/15 АГСК 212-101-0603 м3	0.117		
		Перемычка монолитная Прм-4	3	5.20	15.60
5	ГОСТ 34028-2016	ø12 А-III АГСК 214-210-0201-0004 L=1160	4	1.03	4.12
Хм-2	ГОСТ 34028-2016	ø6 А-I АГСК 214-210-0101-0001 L=560	9	0.12	1.08
	Материалы:	Бетон кл. С12/15 АГСК 212-101-0603 м3	0.02		
		Перемычка монолитная Прм-5	4	10.48	41.92
4	ГОСТ 34028-2016	ø12 А-III АГСК 214-210-0201-0004 L=960	8	0.85	6.80
Хм-1	ГОСТ 34028-2016	ø6 А-I АГСК 214-210-0101-0001 L=1020	16	0.23	3,68
	Материалы:	Бетон кл. С12/15 АГСК 212-101-0603 м3	0.08		
		Сетка Сг-1. п.м	84	0.76	63.84
9	ГОСТ 23279-2012	ø5 Вр-I АГСК 214-209-0715 L=1000	5	0.14	0.70
10	ГОСТ 23279-2012	ø3 Вр-I АГСК 214-209-0712 L=350	3	0.02	0.06
		Сетка Сг-2. п.м	32	0.32	10.24
10	ГОСТ 23279-2012	ø5 Вр-I АГСК 214-209-0715 L=1000	2	0.14	0.28
11	ГОСТ 23279-2012	ø3 Вр-I АГСК 214-209-0712 L=100	4	0.01	0.04

Прм-1, Прм-2, Прм-3, Прм-5.

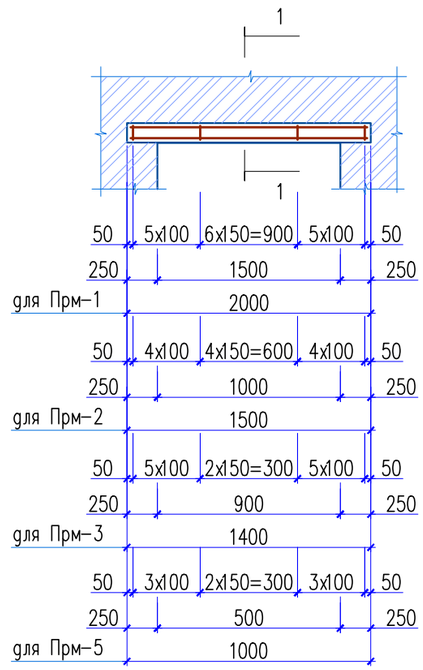

Прм-4.

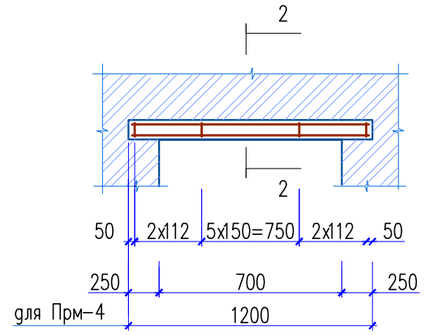

2-2

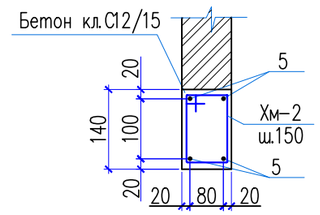

1-1

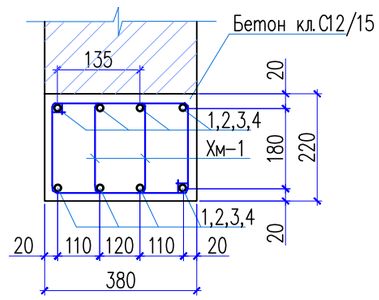

1. Данный лист смотреть совместно с листами АС-7,9

Изм.	Кол. уч.	Лист	? док.	Подп.	Дата
Проверил		Тилеушов			
Разработал		Жумадильдин			
Н.Контроль		Дуйсенбаев			

10-2024 АС

Строительство полигона твердых бытовых отходов в с.Шубаркудук Темирского района Актюбинской области

Здание дежурного

Стадия	Лист	Листов
РП	10	23

Монолитная перемычка Прм-1... Прм-5
Сечение 1-1, 2-2
Спецификация материалов

ТОО "Су Курылыс Проект" г. Шымкент 2024 г.

Согласовано

Взам. инв. N

Подп. и дата

Инв. N подл.

Копировал Формат А3

Экспликация полов

Номер помещения	Тип пола	Схема пола или тип пола по серии Сер. 2.244-1 вып. 6	Элементы пола и их толщина	Площадь м2
План на отм. 0,000				
2,3,8	Л	Деталь 553	Покрытие – линолеум поливинилхлоридный многослойный АГСК 233-101-0100 ГОСТ 7251-2016 -1,8мм Стяжка из цементно-песчаного раствора марки М150 АГСК232-503-0200 – 100мм Гидроизоляция – 2 слоя изола АГСК 235-102-0100 Бетон класса С12/15 АГСК 212-101-0603 – 50мм Основание – уплотненный щебнем грунт фр.20-40 толщиной 100мм АГСК 211-201-0106	31,66
			Плинтус -ПВХ	34,37п.м
4,5,6,7	Кр	Деталь 399	Покрытие – керамические плитки с шероховатой поверхностью ГОСТ 6787-2001 АГСК 233-202-0103 -10мм Стяжка из цементно-песчаного раствора марки М150 АГСК232-503-0200 – 100мм Гидроизоляция – 2 слоя изола АГСК 235-102-0100 Бетон класса С12/15 АГСК 212-101-0603 – 50мм Основание – уплотненный щебнем грунт фр.20-40 толщиной 100мм АГСК 211-201-0106	21,47
			Плинтус -керамический	30,9п.м
1,9	Кг	Деталь 393	Покрытие – керамические плитки с шероховатой поверхностью ГОСТ 6787-2001 АГСК 233-202-0300 -10мм Стяжка из цементно-песчаного раствора марки М150 АГСК232-503-0200 – 100мм Гидроизоляция – 2 слоя изола АГСК 235-102-0100 Бетон класса С12/15 АГСК 212-101-0603 – 50мм Основание – уплотненный щебнем грунт фр.20-40 толщиной 100мм АГСК 211-201-0106	6,58
			Плинтус -керамагранитная	3,65п.м
10	Б	Деталь 740	Покрытие – бетонное кл. С12/15 – 25 мм АГСК 212-101-0603 Основание – уплотненный щебнем грунт фр.20-40 толщиной 100мм АГСК 211-201-0106	5,55
			Плинтус -цементно-песчаный раствор	8,47п.м

Ведомость отделки помещений

Наименование или номер помещения	Потолок		Стены или перегородки		Низ стен или перегородок			Примечание
	Площадь	Вид отделки	Площадь	Вид отделки	Площадь	Вид отделки	Высота мм	
План на отм. 0.000								
4,5,6,7	21,47	Затирка швов улучшенная Известковая покраска	92,52 40,73	Улучшенная штукатурка Шпатлевка Алинекс АГСК232-503-0200 Водоэмульсионная покраска АГСК236-202-0302	51,79	Кафельная глазурированная плитка ГОСТ 6141-91 АГСК232-201-0100	1800мм	Белый
2,3,8	31,66	Затирка швов улучшенная Известковая покраска	109,79	Улучшенная штукатурка Шпатлевка Алинекс АГСК232-503-0200 Водоэмульсионная покраска АГСК236-202-0302	—	—	—	
1,9	6,58	Затирка швов улучшенная Известковая покраска	31,05 13.80	Улучшенная штукатурка Шпатлевка Алинекс АГСК232-503-0200 Водоэмульсионная покраска АГСК236-202-0302	17,25	Акриловая окраска за 2 раза АГСК236-202-0400	1800мм	Белый
10	6,86	Затирка швов улучшенная Известковая покраска	26,09	Улучшенная штукатурка Шпатлевка Алинекс АГСК232-503-0200	—	—	—	

1. Данный лист смотреть совместно с листами АС-6,7

Согласовано

Взам. инв. N

Подп. и дата

Инв. N подл.

Изм.	Кол. уч.	Лист	? док.	Подп.	Дата
Проверил		Тилеушов			
Разработал		Жумадильдин			
Н.Контроль		Дуйсенбаев			

10-2024 АС

Строительство полигона твердых бытовых отходов в с.Шубаркудук Темирского района Актюбинской области

Здание дежурного

Стадия	Лист	Листов
РП	11	23

Экспликация полов
Ведомость отделки помещений

ТОО "Су Курылыс Проект" г. Шымкент 2024 г.

Копировал Формат А3

Дверь металлический Дм-1

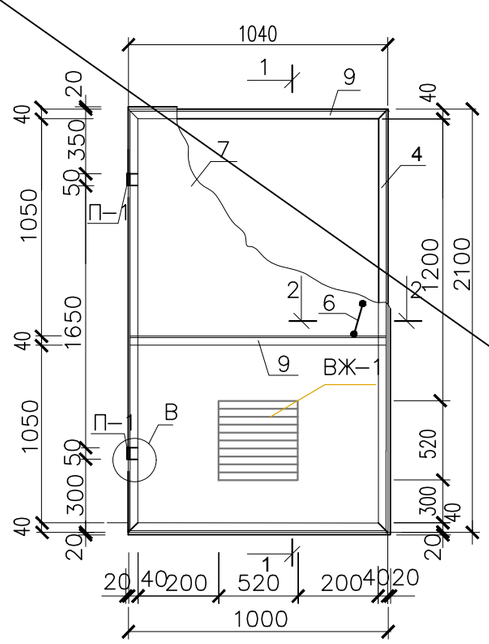

1-1

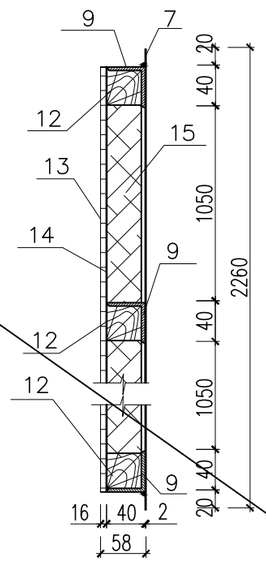

2-2

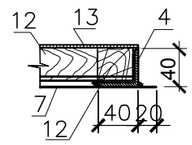

Петля П-1

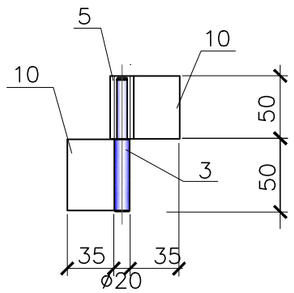

Рама МР-1

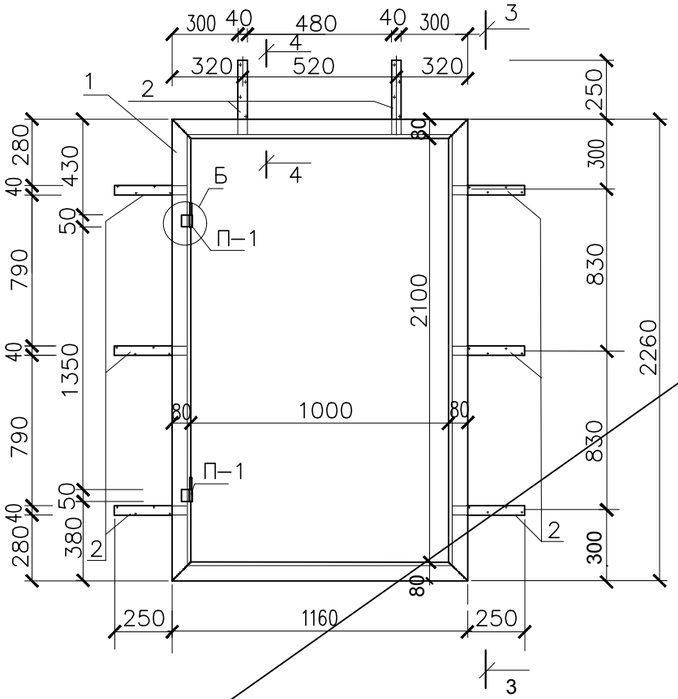

3-3

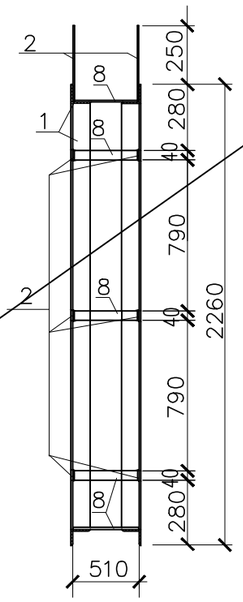

4-4

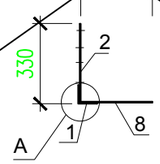

Узел А

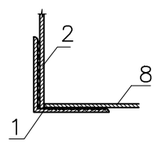

Ручка

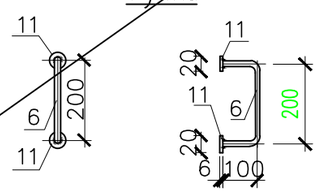

Узел Б

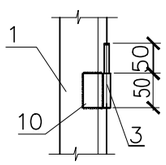

Узел В

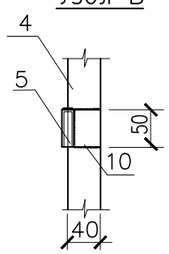

Спецификация элементов Дм-1

Поз.	Обозначение	Наименование	Кол.	Масса ед.,кг.	Примеч.
		МР-1	1		
1	ГОСТ 8509-93	∟80х6 Lобщ.=6,84 п.м.			50,34 кг
2	ГОСТ 103-2006	-40х6 L=330	8	0,62	4,96 кг
3	ГОСТ 34028-2016	Ø20А-III L=100	2	0.247	0,494 кг
8	ГОСТ 103-87	-40х6 L=510	10	0,97	9,70 кг
10	ГОСТ 19903-74*	-6х35х50	2	0,082	0,164 кг
		Дм-1	1		
4	ГОСТ 8509-93	∟ 40х4 L=2100	2	5,08	10,16 кг
9	ГОСТ 8509-93	∟ 40х4 L=1040	3	2,52	7,56 кг
5	ГОСТ 8732-78	тр. d=25 L=50	2	0,030	0,060 кг
10	ГОСТ 19903-74*	-6х35х50	2	0,082	0,164 кг
6	ГОСТ 34028-2016	Ø10А-III L=450	1	0.278	0,278 кг
7	ГОСТ 19903-74*	-2х1040х2140	1	34,72	34,72 кг
11	ГОСТ 19903-74*	-2х20х20	2	0,006	0,012 кг
12	ГОСТ 8486-86*Е	Брусок 35х40 L=7,20 п.м.			0,010 м3
13	ГОСТ 8486-86*Е	Рейка для обшивки дв. 16х50 L=2100	20		0,034 м3
14	ГОСТ 10923-82	Рубероид			2,10 м2
15		Войлок			0,084 м3
		Вентиляционная жалюзийная решетка ВЖ-1	1		
16	ГОСТ 103-2006	полоса -4 х 50 L = 512	2	0,8	1,6
17	ГОСТ 103-2006	полоса -4 х 50 L = 512	2	0,8	1,6
18	ГОСТ 103-2006	полоса -4 х 50 L = 50	8	0,08	0,64
19	ГОСТ 103-2006	полоса -1,6 х 60 L = 512	16	0,39	6,24
20	ГОСТ 5336-80	сетка № 20, м2	0,54	1,71	0,92

Изм.	Кол. уч.	Лист	? док.	Подп.	Дата
Проверил		Тилеушов			
Разработал		Жумадильдин			
Н.Контроль		Дуйсенбаев			

10-2024 АС

Строительство полигона твердых бытовых отходов в с.Шубаркудук Темирского района Актюбинской области

Здание дежурного

Стадия	Лист	Листов
РП	12	23

Металлический дверь Дм-1

ТОО "Су Курылыс Проект" г. Шымкент 2024 г.

Согласовано

Взам. инв. N

Подп. и дата

Инв. N подл.

Копировал Формат А3

Жалюзийная решетка ВЖ-1

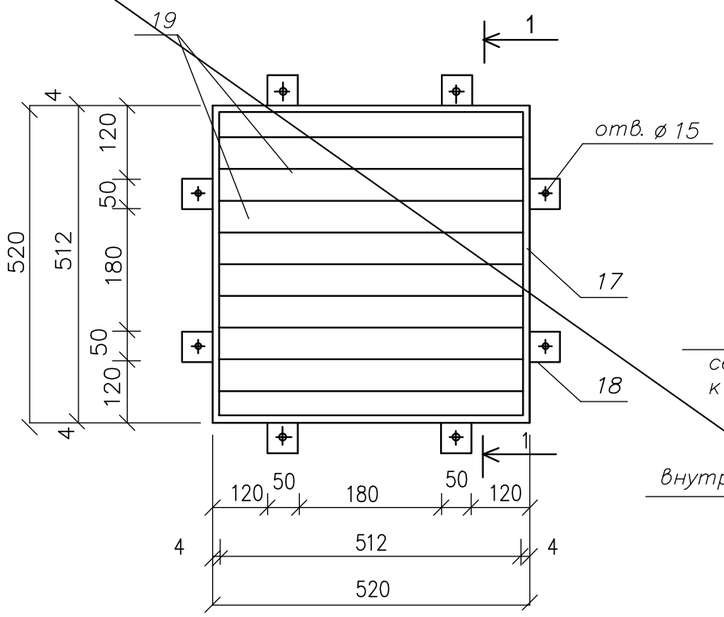

Сечение 1-1

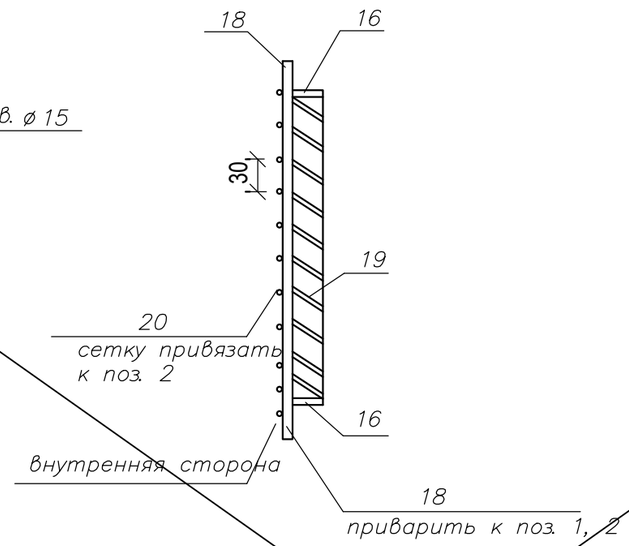

Деталь поз. 19

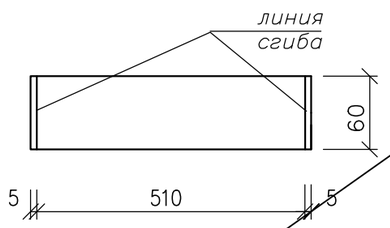

Деталь поз. 19

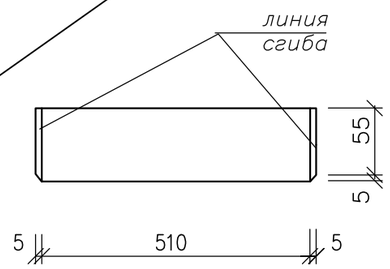

Примечание:

1. Данный лист смотреть совместно с листом АС- 12
2. Металлическую дверь и раму окрасить масляной краской за два раза по одному слою грунтовки ГФ-01.
3. Сварку производить электродами типа Э42А (ГОСТ 9467-75*)
4. Сварные швы по ГОСТ5264-80.

						10-2024		АС
Изм.	Кол. уч.	Лист	? док.	Подп.	Дата	Строительство полигона твердых бытовых отходов в с.Шубаркудук Темирского района Актюбинской области		
Проверил		Тилеушов				Здание дежурного	Стадия	Лист	Листов
Разработал		Жумадильдин					РП	13	23
Н.Контроль		Дуйсенбаев				Жалюзийная решетка ВЖ-1	ТОО "Су Курылыс Проект" г. Шымкент 2024 г.	

Согласовано

Взам. инв. N

Подп. и дата

Инв. N подл.

Копировал

Формат А3

План котлована

0.000=179,80

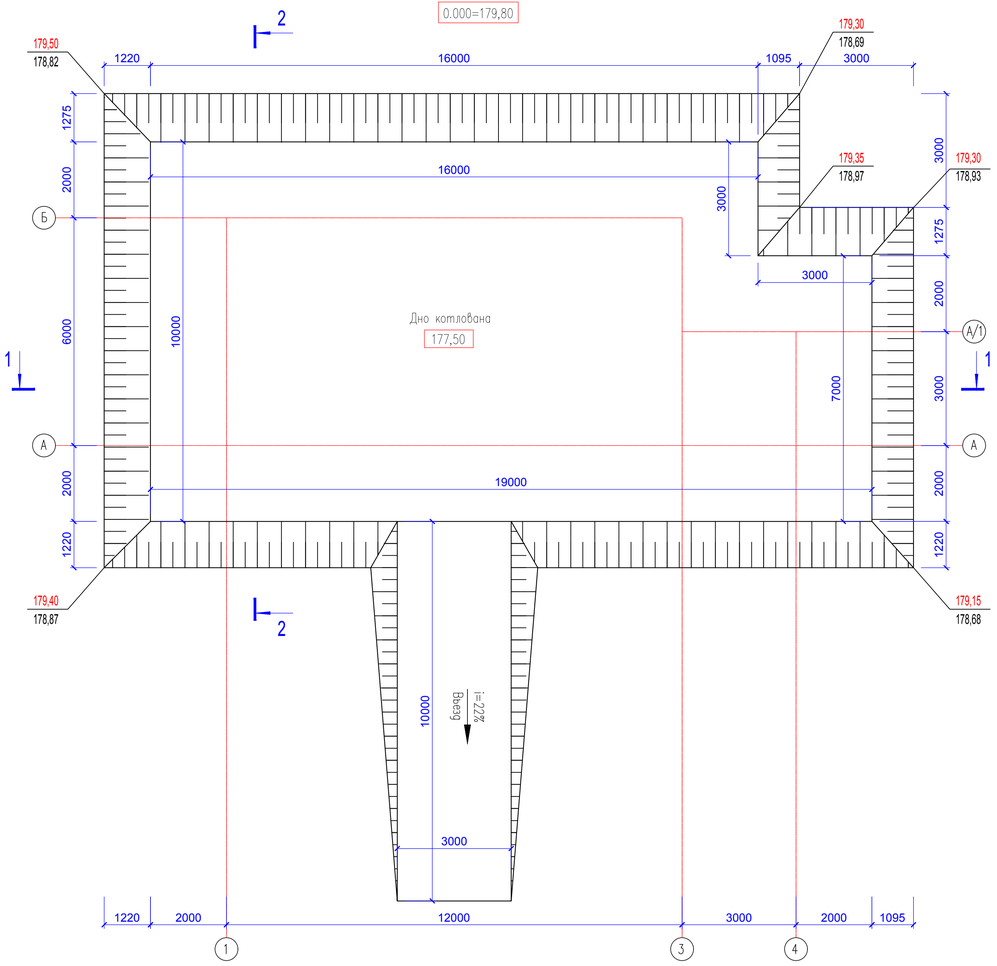

Указания по устройству котлована.

1. За относительную отметку 0.000 принят уровень чистого пола помещений первого этажа, что соответствует абсолютной отметке по ГП 179,80.

2. Согласно заключению об инженерно-геологических условиях по данному объекту, выполненных ТОО «А-Геоинжиниринг» по номенклатурному виду и просадочным свойствам грунтов в пределах площадки, до глубины 10,0 м, выделен один инженерно-геологический элемент (ИГЭ):

ИГЭ-1 – суглинок, светло-коричневого цвета, твердой консистенции, макропористый, просадочный, мощностью 1,0-1,9 м;

ИГЭ-2-супесь, светло-коричневая, макропористая, твердой консистенции, мощностью 1,7-2,5 м и вскрытой мощностью 1,1-4,0 и более метров;

ИГЭ-3- песок коричневый, мелкий, средней плотности, малой средней степени водонасыщения, вскрытой мощностью 4,0 м и более метров..

3. Подземные воды, пройденными выработками глубиной 10,0м не вскрыты.

4. По нормативному содержанию сульфатов в пересчете на ионы SO4// – грунты площадки на бетон марки W4 по водонепроницаемости на портландцементе по ГОСТ 10178 (СН РК 2.01-01-2013) и на сульфатостойких цементах по ГОСТ 22266 – от неагрессивных до среднеагрессивных. Нормативное содержание SO4 = 611,0 мг/кг.

По нормативному содержанию хлоридов в перерасчете на ионы Cl грунты площадки для бетонов на портландцементе, шлакопортландцементе по ГОСТ 10178 и сульфатостойких цементах по ГОСТ 22266 – от неагрессивных до среднеагрессивных. Нормативное содержание – 135,0 мг/кг- неагрессивные.

5. В соответствии с картой сейсмического районирования территории Казахстана, участок работ расположен на территории с сейсмичностью менее 6 баллов.

6. Согласно разбивочного чертежа (см. раздел ГП) выносятся разбивочные оси здания на местности. Под пятном здания убирается строительный мусор, производится срезка почвенно-растительного слоя мощностью 0.2м и все это вывозится со строительной площадки. Данный грунт и строительный мусор категорически запрещено использовать в качестве подготовки под полы и при обратной засыпке под фундаменты !!!

7. Для устранения просадочных свойств грунта в основании фундаментов выполнены:

а) перед выполнением подушки дно котлована утрамбовать тяжелыми катками при оптимальной влажности грунтов wo=wp.

б) по низу котлована выполнена уплотненная подушка из местного суглинка, толщиной 1,00м методом послойной укатки катками или большегрузным транспортом (5-7 ездок по одному следу) с послойным уплотнением при оптимальной влажности грунта 17-19% до достижения модуля деформации E=14МПа. Толщина укатываемого слоя не должна превышать 20-30см. Отметка низа котлована -2,300 (177,50), отметка верха уплотненной подушки -1,000 (178,50). После производства по каждому слою подушки составить акты на скрытые работы согласно действующих норм.

8. Граница уплотняемой подушки должна выступать не менее чем на 2,0м от оси здания (по низу котлована).

9. Горизонтальную гидроизоляцию выполнить из цементно-песчаного раствора состава 1:2 толщиной 20мм с уплотняющими добавками.

10. Боковые поверхности фундаментов, соприкасающиеся с грунтом, обмазать горячим битумом за 2 раза.

11. По всеми периметру здания выполнить асфальтобетонную отмостку шириной 1,5м без бортового камня.

12. Обратную засыпку пазух фундаментов и подготовку под полы выполнить местным грунтом оптимальной влажности с послойным уплотнением. Уплотнение производить ручными трамбовками. Плотность уплотняемого грунта довести до 1.70 г/см³ .

13. Работы по выполнению земляных работ вести в соответствии с указаниями СН РК 5.01-02- 2013 "Основания зданий и сооружений" СН РК 1.03-05-2011" Охрана труда и техника безопасности в строительстве", СН РК 5.03-07-2013 " Несущие и ограждающие конструкции".

1. Данный лист смотреть совместно с листами АС-5,6

						10-2024 АС			
Изм.	Кол. уч.	Лист	? док.	Подп.	Дата	Строительство полигона твердых бытовых отходов в с.Шубаркудук Темирского района Актюбинской области			
Проверил		Тилеушов				Здание дежурного	Стадия	Лист	Листов
Разработал		Жумадильдин					РП	12	23
Н.Контроль		Дуйсенбаев				План котлована Указания по устройству котлована	ТОО "Су Курылыс Проект" г. Шымкент 2024 г.		

Согласовано

Взамен инв. N

Подп. и дата

Инв. N подл.

Разрез 1–1

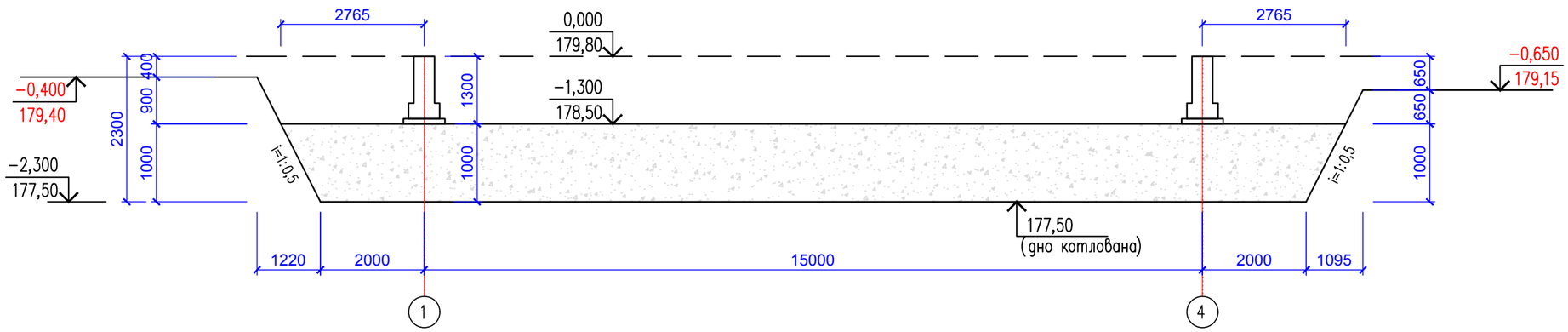

Разрез 2–2

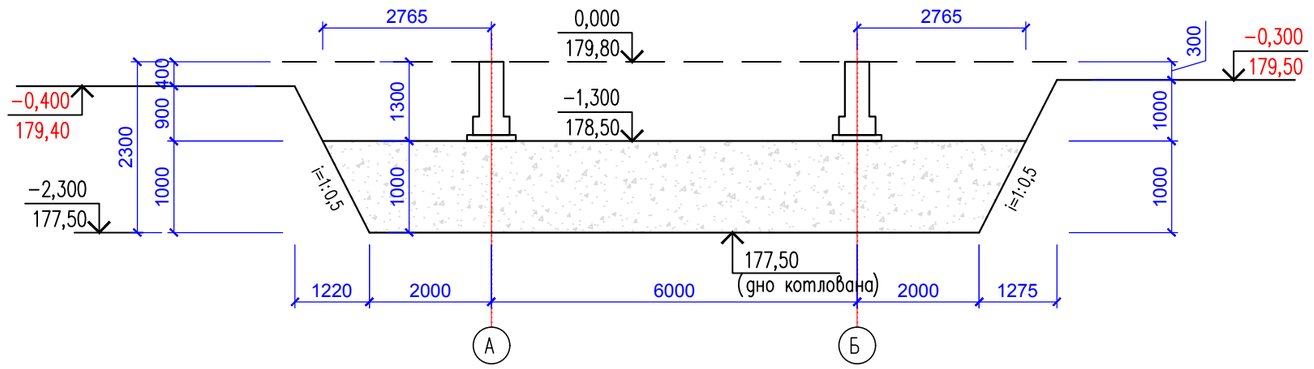

1. Данный лист смотреть совместно с листами АС–5,6

Наименование	Ед. изм.	Кол–во
Разработка котлована	$м^3$	542,22
Устройство въезда	$м^3$	34,50
Подушка из суглинка	$м^3$	235,75
Обратная засыпка пазух фундаментов	$м^3$	239,18

Согласовано

Взам. инв. N

Подп. и дата

Инв. N подл.

Изм.	Кол. уч.	Лист	? док.	Подп.	Дата
Проверил		Тилеушов			
Разработал		Жумадильдин			
Н.Контроль		Дуйсенбаев			

10–2024 АС

Строительство полигона твердых бытовых отходов в с.Шубаркудук Темирского района Актюбинской области

Здание дежурного

Стадия	Лист	Листов
РП	13	23

Разрез 1-1, 2-2

ТОО "Су Курылыс Проект" г. Шымкент 2024 г.

Копировал Формат А3

План фундамента

0.000=179,80

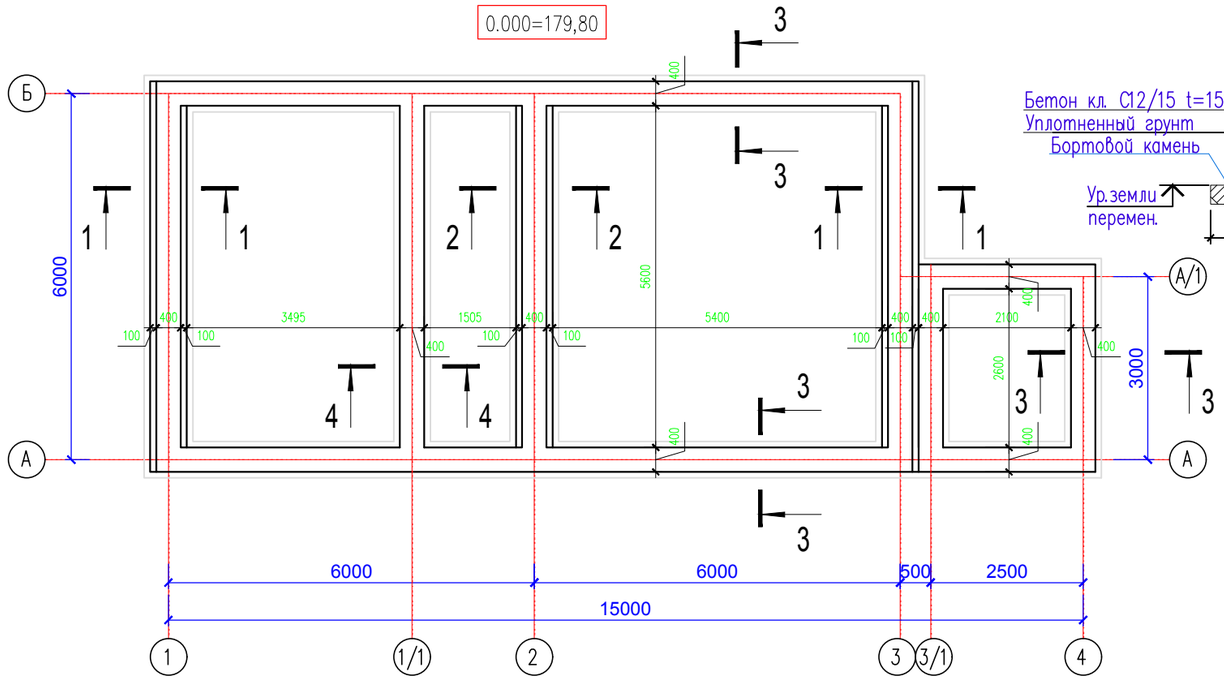

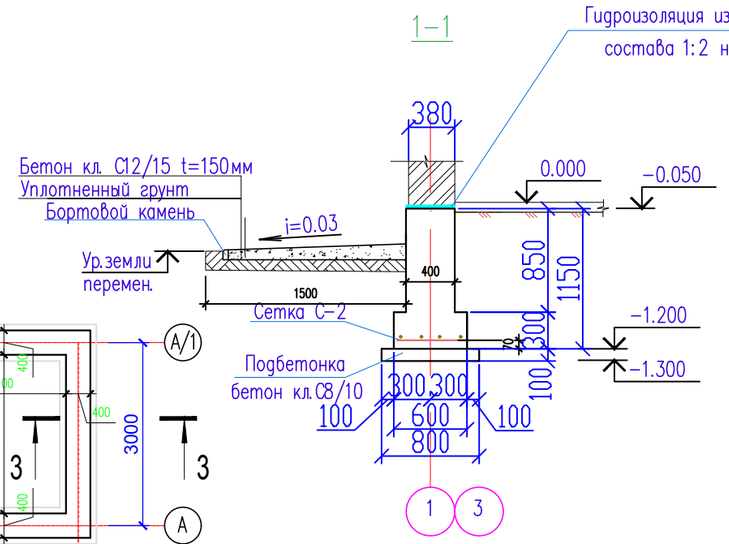

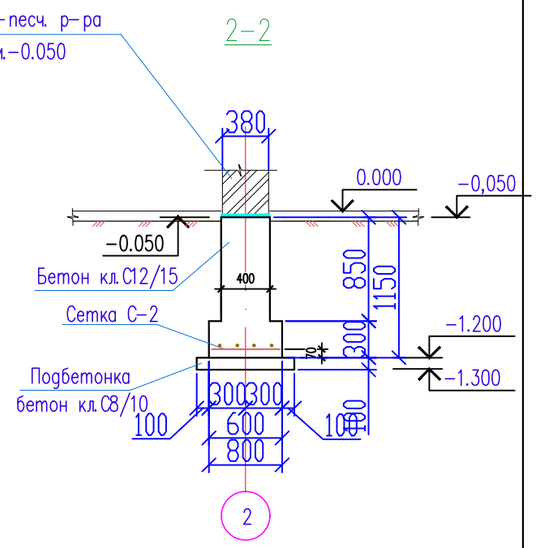

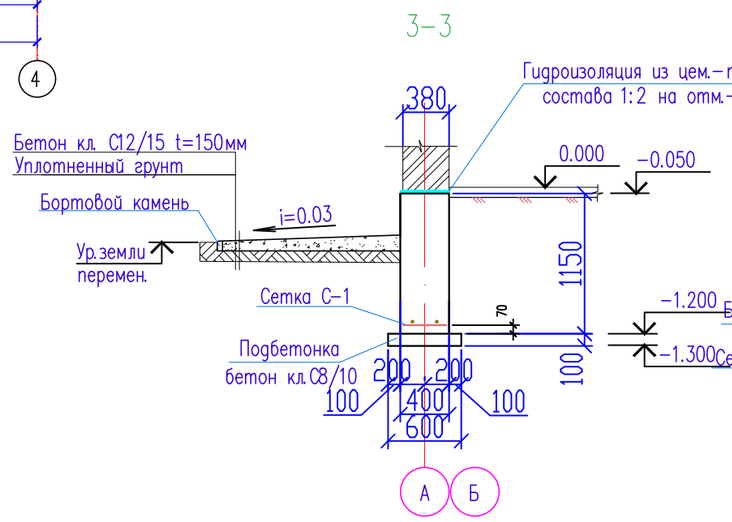

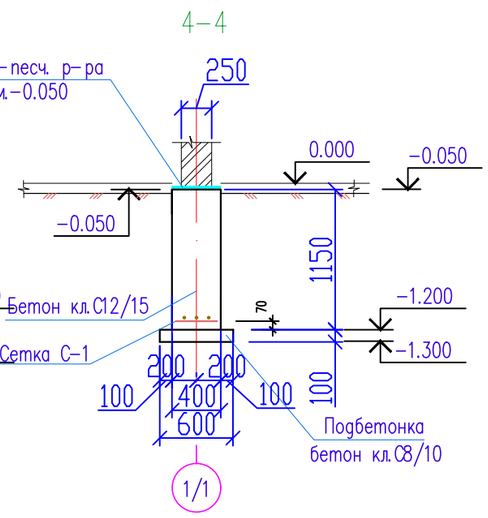

Сетка С–1 (на 1 м.п.)

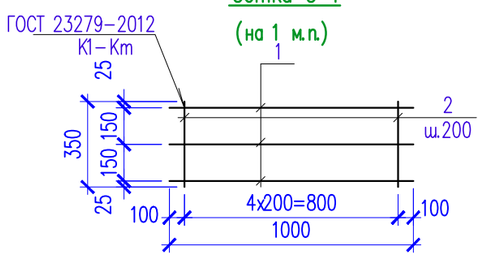

Сетка С–2 (на 1 м.п.)

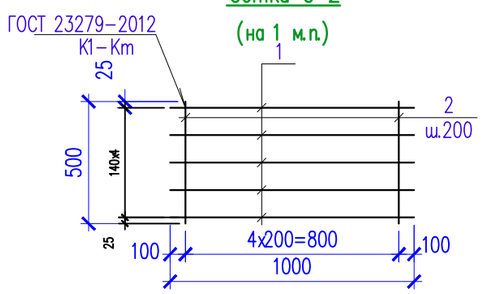

Спецификация материалов

Поз.	Обозначение	Наименование	Кол.	Масса ед.,кг.	Примеч.
		Ленточный фундамент			
	ГОСТ 34028–2016	Сетка С–1 м.п.	43,0	4.22	181,46
1	ГОСТ 34028–2016	ø12 А–III АГСК 214–210–0201–0004 L=1000	3	0.89	2.67
2	ГОСТ 34028–2016	ø12 А–III АГСК 214–210–0201–0004 L=350	5	0.31	1.55
	ГОСТ 34028–2016	Сетка С–2 м.п.	18,4	6,84	125,86
1	ГОСТ 34028–2016	ø12 А–III АГСК 214–210–0201–0004 L=1000	5	0.888	4.44
2	ГОСТ 34028–2016	ø12 А–III АГСК 214–210–0201–0004 L=550	5	0.48	2.4
	Материалы:	Бетон кл. С12/15 АГСК 212–101–0603 м3	30,1		
		Бетон кл. С8/10 АГСК 212–101–0403 м3	4,0		подбетонка

1. Данный лист смотреть совместно с листами АС–5,14,15

Изм.	Кол. уч.	Лист	? док.	Подп.	Дата				
						10–2024 АС			
						Строительство полигона твердых бытовых отходов в с.Шубаркудук Темирского района Актюбинской области			
Проверил		Тилеушов				Здание дежурного	Стадия	Лист	Листов
Разработал		Жумадильдин					РП	14	23
						План фундамента Спецификация материалов	ТОО "Су Курылыс Проект" г. Шымкент 2024 г.		
Н.Контроль		Дуйсенбаев							

Согласовано

Взам. инв. N

Подп. и дата

Инв. N подл.

Копировал Формат А3

Развертка вентшахты ВШ-1 стены по оси 2

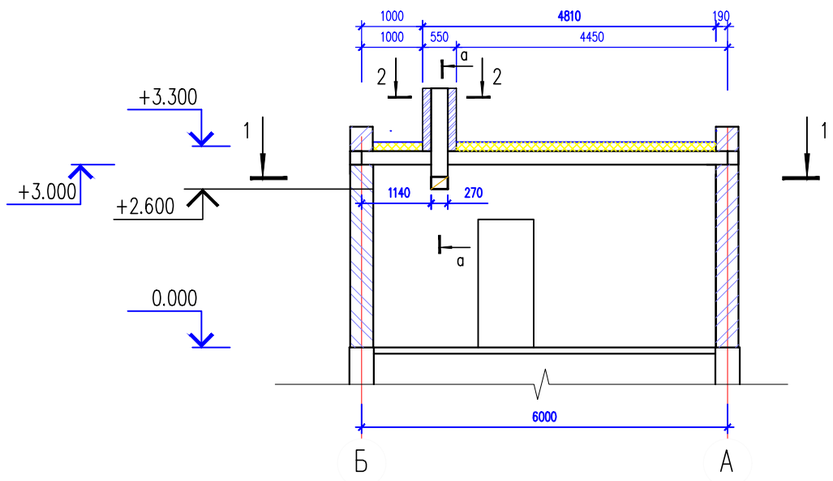

Разрез 1–1

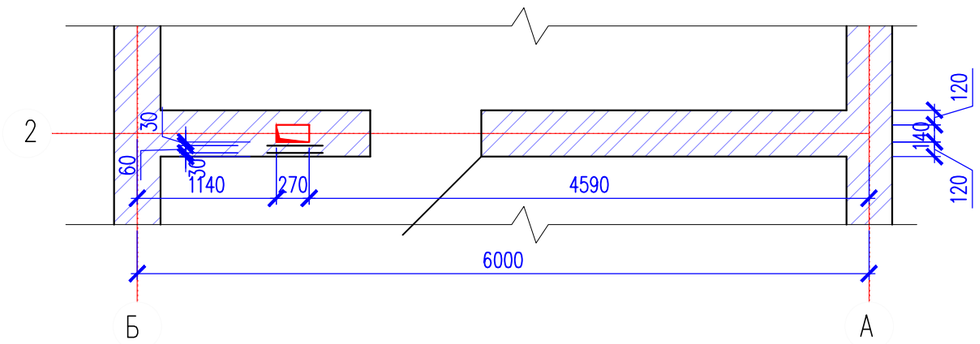

а – а

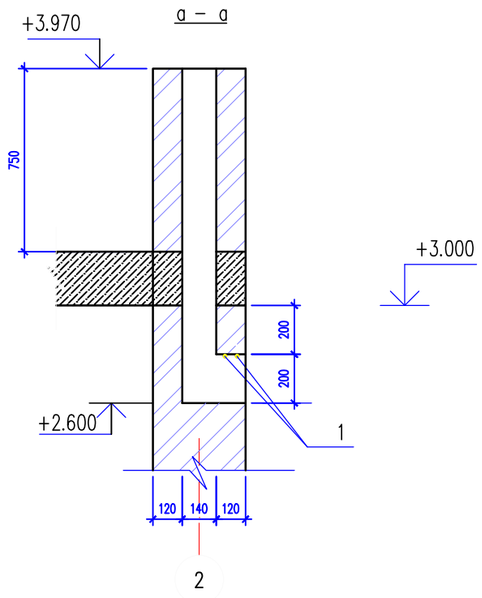

2–2

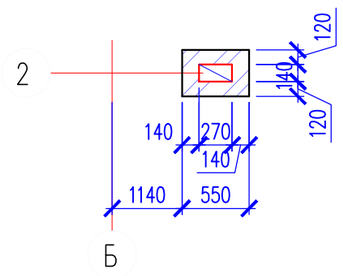

Поз.	Обозначение	Наименование	Кол.	Масса ед., кг.	Примеч.
		Вентшахта ВШ-1			
1	ГОСТ 34028-2016	⌀12AIII АГСК 214-210-0201-0004 L=600мм	2	0.53	1.06
2	ГОСТ 530-2012	КР-р-по 250 120 88/1,4НФ/100/2,0/50 толщиной 120мм	0,26		

1. Данный лист см. совместно с л.АС-5,6

Изм.	Кол. уч.	Лист	? док.	Подп.	Дата
Проверил		Тилеушов			
Разработал		Жумадильдин			
Н.Контроль		Дуйсенбаев			

10-2024 АС

Строительство полигона твердых бытовых отходов в с.Шубаркудук Темирского района Актюбинской области

Здание дежурного

Стадия	Лист	Листов
РП	15	23

Развертка вентшахты ВШ-1 стены по оси 2

ТОО "Су Курылыс Проект" г. Шымкент 2024 г.

Согласовано

Взам. инв. N

Подп. и дата

Инв. N подл.

Копировал

Формат А3

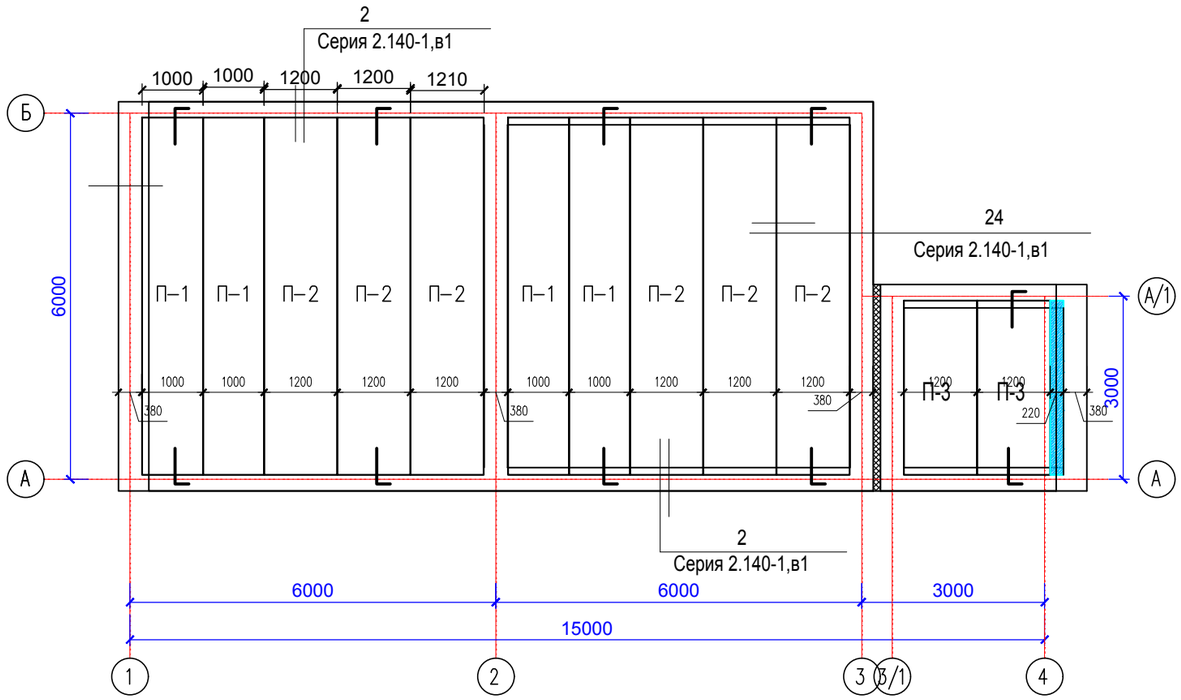

Спецификация к плану покрытия

Марка поз.	Обозначение	Наименование	Кол.	Масса ед. кг.	Примеч.
		Плиты			
П-1	1.141.1-40с в.1	1ПК59.10-8.АтV-С8 АГСК222-203-0303-0042	4	1715	*укоротить длину до 5860мм
П-2	1.141.1-40с в.1	1ПК59.12-6.АтV-С8 АГСК222-203-0302-0050	6	2070	
П-3	1.141.1-40с в.1	1ПК29.12-6.АтV-С8 АГСК222-203-0302-0020	2		*укоротить длину до 2860
А1	Анкер А1		10	0,43	
		Монолитный участок МУ-1	1		
1	ГОСТ 34028-2016	ø20 А-III АГСК214-210-0202-0004 L=2830	2	7,0	14,0
2	ГОСТ 34028-2016	ø8 А-I АГСК214-210-0101-0002 L=190	14	0.08	1,12
		бетон кл. С12/15 АГСК 212-101-0603 $м^3$	0,14		

Анкер А1

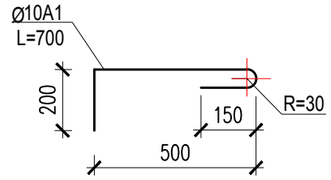

Монолитный участок МУ-1

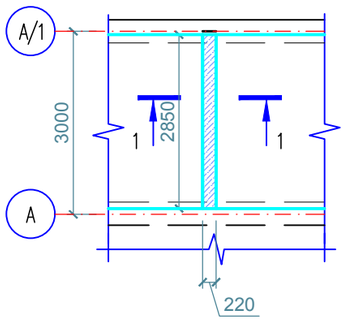

1 – 1

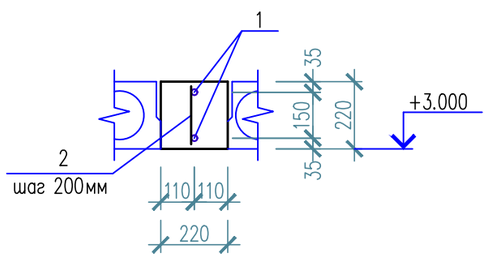

1. Монтаж сборных ж.б конструкций вести в соответствии с указаниями серии 1.141-1 выпуск 59.
2. В круглопустотных плитах допускается пробивка по месту отв. 150мм в пустотах, не затрагивая ребер.
3. Плиты укладываются на выравненную поверхность из раствора М100 толщиной 10мм.
4. Швы между плитами зачистить от мусора и залить цементно-песчаным раствором М100.
5. Анкера А1 защищаются от коррозии слоем цементного раствора М100 толщиной 30мм.
6. Перед заделкой анкеров в кирпичную стенку их необходимо подтянуть к подьемным петлям плит согласно дет."I" по серии 2.140-I, вып.I.
7. Данный лист см. совместно с л.АС-5,6,7

Изм.	Кол. уч.	Лист	? док.	Подп.	Дата	10-2024 АС		
						Строительство полигона твердых бытовых отходов в с.Шубаркудук Темирского района Актюбинской области		
Проверил		Тилеушов				Здание дежурного	Стадия	Лист	Листов
Разработал		Жумадильдин					РП	16	23
Н.Контроль		Дуйсенбаев				План перекрытия. Спецификация элементов перекрытия	ТОО "Су Курылыс Проект" г. Шымкент 2024 г.		

Согласовано

Взам. инв. N

Подп. и дата

Инв. N подл.

Копировал Формат А3

План покрытия

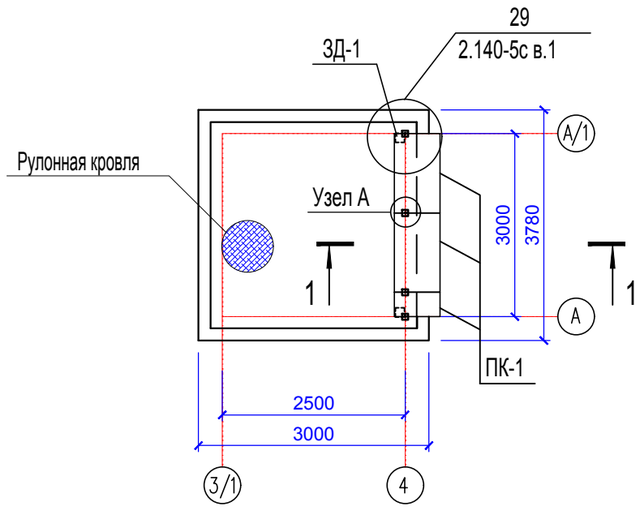

1 - 1

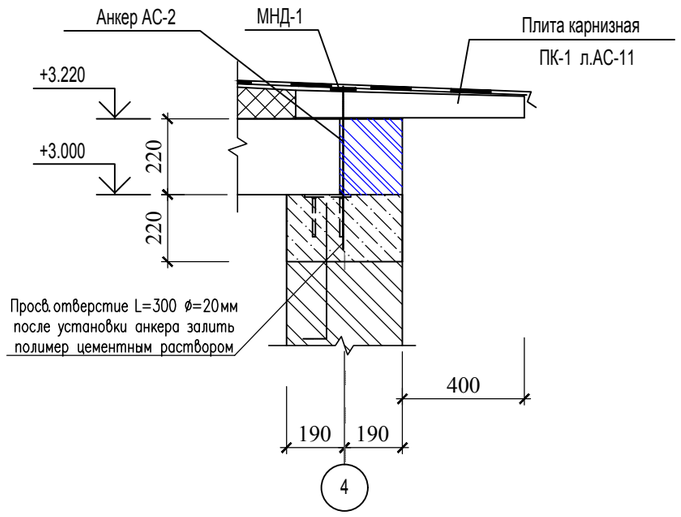

Спецификация на покрытие

Марка, поз.	Обозначение	Наименование	Кол., шт.	Масса ед., кг	Приме-чание
ПК-1	Серия 1.138-3	АК12,8	3	180	
АС-2	ГОСТ 5781-82	Ø16AI АГСК214-210-0102-0002 L=400	4	0,63	2,52 кг.
МНД-1	ГОСТ 19903-2015	-100х8 АГСК214-101-0201-0009 L=100	4	0,63	2,52 кг.

Указания по устройству кровли :

1. Проектируемая кровля разработана в соответствии со СН РК 3.02-37-2013 "Крыши и кровли", СН РК 2.02-01-2014 "Пожарная безопасность зданий и сооружений". Вновь устраиваемая кровля – рулонная:
- 1-слой кровельного рубероида марки РКК-350Б ГОСТ 10923-93 на битумной мастике МБК-Г-65 МБР ГОСТ 2889-80
- 3-слоя подкладочного рубероида марки РПП-350Б ГОСТ 10923-93 на битумной мастике МБК-Г-65 МБР ГОСТ 2889-80.
- Стяжка из цементно-песчанного раствора М100, армированная сеткой Ø3Врі – 100/100
- Керамзитовый гравий р=600кг/м3, по уклону толщ.50-100мм.

Расход на устройство рулонной кровли – 11,42м2.

2. По осям "А", "А/1" и "3/1" выполнить кирпичный парапет высотой 400мм. Расход кирпича – 0,9м3.
Верх парапета закрыть оцинкованным кровельным листом толщ. 0,7мм-2,27 м2.

3. Бетонные работы вести в соответствии с указаниями СП РК 5.03-107-2013 "Несущие и ограждающие конструкции".
Швы между плитами тщательно очищаются от строительного мусора, пыли, увлажняются и заливаются цементным раствором М200 согласно дет. 12 серии 2.460-2 в.2.

Анкер АС-2

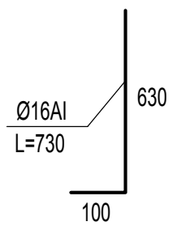

МНД-1

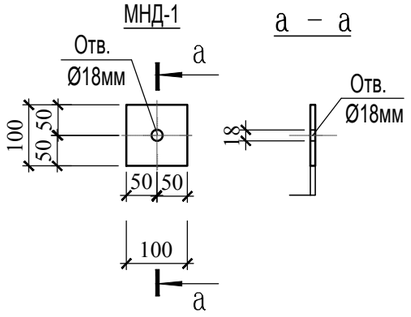

Узел А

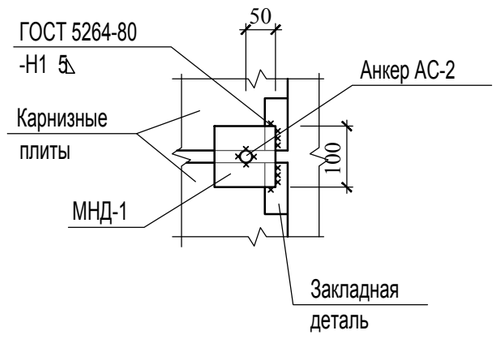

7. Данный лист см. совместно с л.АС-5,6,18

Изм.	Кол. уч.	Лист	? док.	Подп.	Дата	10-2024 АС		
						Строительство полигона твердых бытовых отходов в с.Шубаркудук Темирского района Актюбинской области		
Проверил		Тилеушов				Здание дежурного	Стадия	Лист	Листов
Разработал		Жумадильдин					РП	17	23
Н.Контроль		Дуйсенбаев				План покрытия топочного	ТОО "Су Курылыс Проект" г. Шымкент 2024 г.		

Копировал Формат А3

Согласовано

Взам. инв. N

Подп. и дата

Инв. N подл.

План кровли

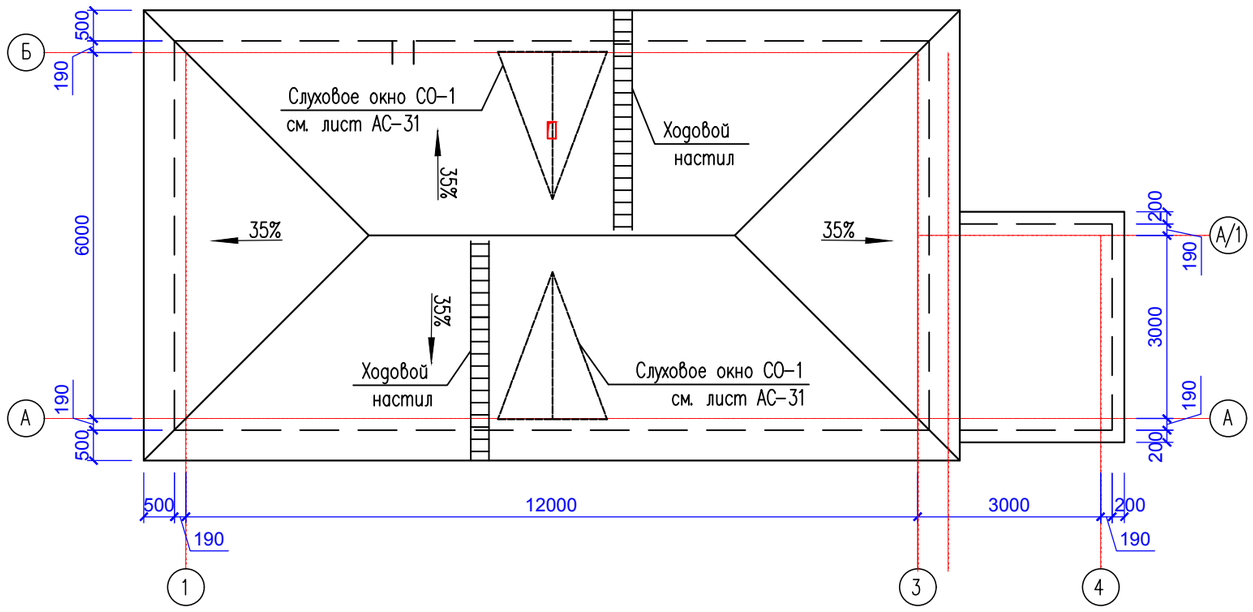

Указания по производству работ кровли из металлочерепицы

Обрешетка под листы металлочерепицы выполняется из антисептированных досок сечением 32(h)x100мм с шагом 350мм.
Монтаж листов металлочерепицы начинается с торцевых участков на двускатной крыше, а на шатровой крыше листы устанавливают и крепят от самой высокой точки ската по обе стороны. Монтаж кровельных листов можно начинать как с левого, так и с правого торца. Край листа устанавливают по карнизу и крепят с выступом от карниза на 400мм.
Профильные листы крепят самонарезающими винтами с восьмигранной головкой с уплотнительной шайбой, которые ввинчивают в прогиб волны профиля под поперечной волной перпендикулярно к листам.
Используются, как правило, винты размерами 4,5x19мм и 4,8x25,35мм.
На каждый 1м2 профиля устанавливать 7 самонарезающих винтов, учитывая, что по краю лист крепится только в каждой второй волне.
В местах продольных нахлестов листов металлочерепицу рекомендуется скреплять между собой при помощи самонарезающих винтов размером 4,5(4,8)x19мм с шагом через одну волну. В местах нахлеста листов металлочерепицы по длине рекомендуется обеспечить "перехлест" листов не менее 200мм.
Конек крыши должен закрываться коньковыми элементами после установки всех рядовых листов металлочерепицы и закрепления уплотнительной прокладки.
Коньковые элементы должны закрепляться самонарезающими винтами на каждой второй профильной волне.
Для безопастной эксплуатации крыши необходимо установить лестницы.
Лестницы на крыше крепят шурупами сквозь лист к обрешетке.
Обрешетку следует укладывать сверху на свободно уложенный на стропила гидропароизоляционный материал для обеспечения вентиляции под кровельными листами между гидроизоляционным материалом и металлочерепицей) и предотвращения конденсата с нижней стороны кровельного листа.
Для хорошей вентиляции гидропароизоляция делается так, чтобы струя холодного воздуха безпрепятственно могла пройти от карниза под конек крыши. Вентиляционные отверстия устраиваются в самом высоком месте кровли.
Для придания кровле законченного вида и надежной многолетней эксплуатации необходимо смонтировать специальные дополнительные конструктивные элементы:
карнизные и коньковые планки; уплотнительные профили и мастики;
крепежные детали-самонарезающиеся шурупы и гвозди;
лестницы и элементы безопасности.

1. Данный лист смотреть совместно с листами АС-21

Согласовано

Взам. инв. N

Подп. и дата

Инв. N подл.

Изм.	Кол. уч.	Лист	? док.	Подп.	Дата	10-2024 АС		
						Строительство полигона твердых бытовых отходов в с.Шубаркудук Темирского района Актюбинской области		
Проверил		Тилеушов				Здание дежурного	Стадия	Лист	Листов
Разработал		Жумадильдин					РП	18	23
Н.Контроль		Дуйсенбаев				План кровли	ТОО "Су Курылыс Проект" г. Шымкент 2024 г.		

Копировал Формат А3

Схема расположения деревянных элементов кровли

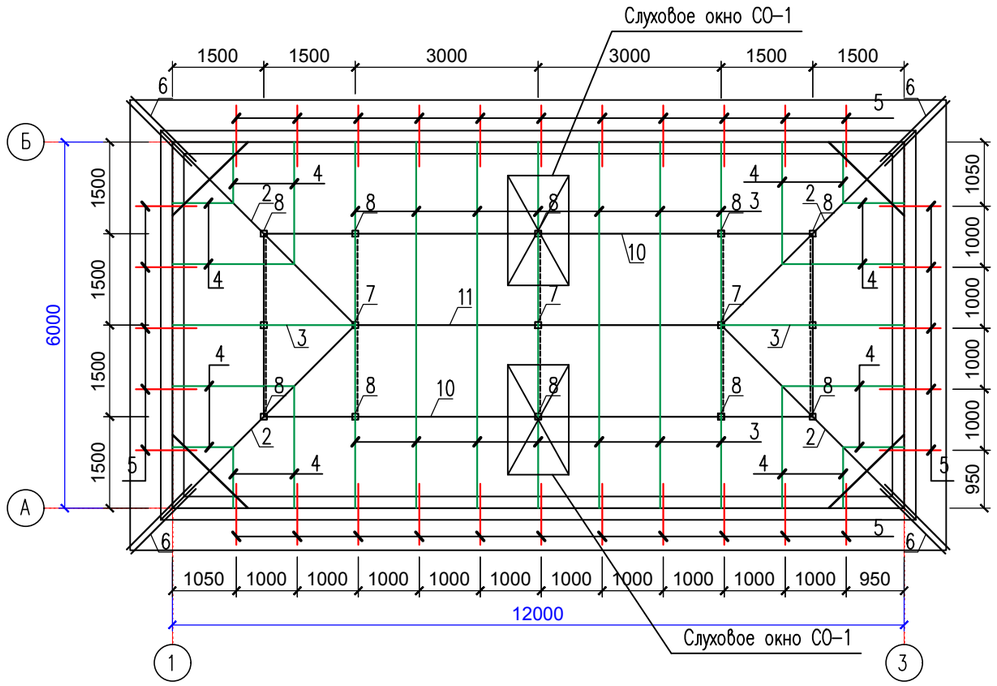

Разрез 1-1

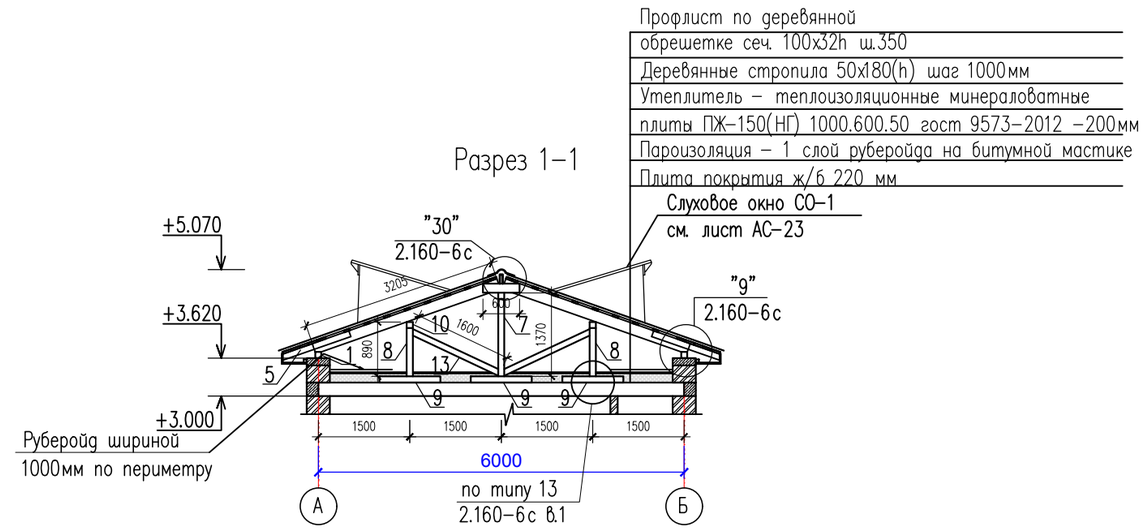

Разрез 2-2

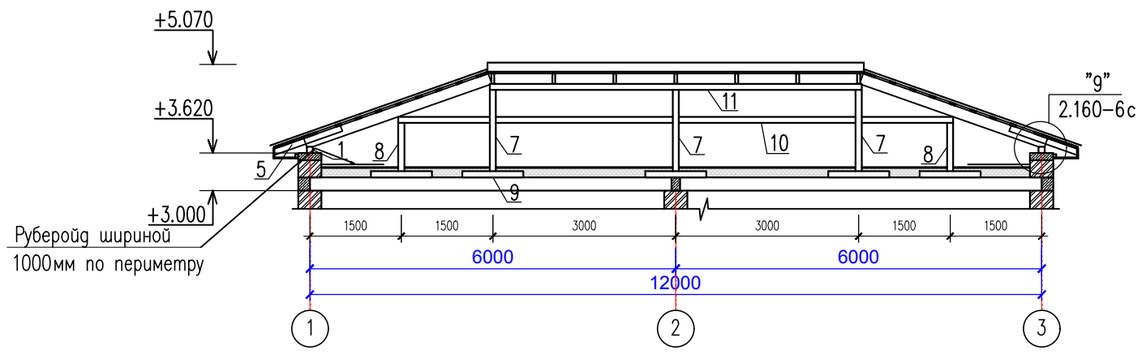

1. Данный лист смотреть совместно с листами АС-20,22,23,24

Изм.	Кол. уч.	Лист	? док.	Подп.	Дата				
						10-2024 АС			
						Строительство полигона твердых бытовых отходов в с.Шубаркудук Темирского района Актюбинской области			
Проверил		Тилеушов				Здание дежурного	Стадия	Лист	Листов
Разработал		Жумадильдин					РП	19	23
						Схема расположения деревянных элементов кровли Разрез 1-1, 2-2	ТОО "Су Курылыс Проект" г. Шымкент 2024 г.		
Н.Контроль		Дуйсенбаев							

Согласовано

Взам. инв. N

Подп. и дата

Инв. N подл.

Копировал Формат А3

Спецификация элементов кровли (начало)

Марка поз.	Обозначение	Наименование	Кол	Масса ед.кг	Примеч.
1	ГОСТ 10950-2013	Мауэрлат 100х100, п.м.	36		0.36
2	ГОСТ 10950-2013	Диагональная нога 50х180 L=5010	4	0.045	0.18
3	ГОСТ 10950-2013	Стропильная нога 50х180 L=3210	16	0.029	0.46
4	ГОСТ 10950-2013	Нарожники 50х180, п.м.	27,6		0.25
5	ГОСТ 10950-2013	Кобылка 50х150 L=1000	32	0.008	0.26
6	ГОСТ 10950-2013	Кобылка 50х150 L=1500	8	0.011	0.088
7	ГОСТ 10950-2013	Стойка 100х100 L=1370	3	0.014	0.042
8	ГОСТ 10950-2013	Стойка 100х100 L=890	12	0.0089	0.107
9	ГОСТ 10950-2013	Лежень 100х100 L=350	15	0.004	0.06
10	ГОСТ 10950-2013	Прогон 100х120, п.м.	24		0.288
11	ГОСТ 10950-2013	Коньковый брус 50х150, п.м.	6		0.045
12	узел "13", серия 2.160-6с	Накладка 50х100 L=400	30	0.002	0.06
13	по т. "12", серия 2.160-6с	Подкос 100х100 L=1600	10	0.016	0.16
14	узел "28", серия 2.160-6с	Накладка 50х150 L=400	20	0.003	0.06
15	узел "28", серия 2.160-6с	Опорный брусок 50х50 L=250	10	0.001	0.01
16	узел "22", серия 2.160-6с	Связь жесткости 100х100 L=1000	4	0.010	0.040
17	узел "21", серия 2.160-6с	Накладка 40х150 L=280	4	0.002	0.008
18	узел "20", серия 2.160-6с	Бруски 50х50 L=500	16	0.001	0.016
19	узел "30", серия 2.160-6с	Накладка 40х200 L=450	14	0.004	0.056
20	узел "9", серия 2.160-6с	Карнизный щит 32х150, п.м.	193.64		0.929
21	узел "9", серия 2.160-6с	Подшивка из досок толщ.25мм, м2	15.38		0.384
22	ГОСТ 10950-2013	Обрешетка 32х100, п.м.	160,80		0.51
23	ГОСТ 10999-76*	Толь, м2	30.25		
24		Рубероид, м2	34.48		
25		Металлочерепица м2	49.52		
26	смотреть л.АС-23	Блок слухового окна, шт	2		
27	смотреть л.АС-22	Слуховое окно, шт	2		
28	узел "9", серия 2.160-6с	Скрутка ⌀4 L=700	14	0.069	0.966
29		Ходовой настил п.м.	7.20		
30	ГОСТ 10950-2013	Доски 25х150 L=1000	2	0.004	0.008 м3
31	ГОСТ 10950-2013	Брус 50х100 L=400	2	0.002	0.004 м3
1	2	3	4	5	6

Согласовано

Взам. инв. N

Подп. и дата

Инв. N подл.

Ходовой мостик

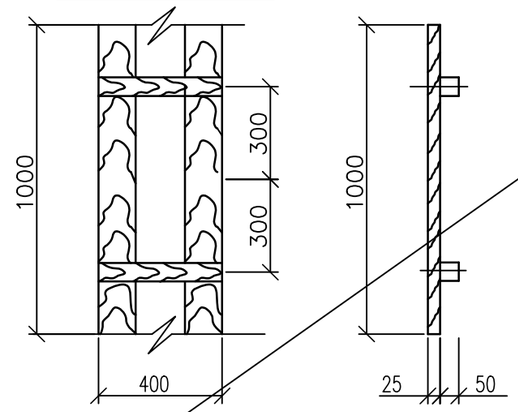

1. Данный лист смотреть совместно с листами АС-

Изм.	Кол. уч.	Лист	? док.	Подп.	Дата
Проверил		Тилеушов			
Разработал		Жумадильдин			
Н.Контроль		Дуйсенбаев			

10-2024 АС

Строительство полигона твердых бытовых отходов в с.Шубаркудук Темирского района Актюбинской области

Здание дежурного

Стадия	Лист	Листов
РП	22	23

Спецификация элементов кровли

ТОО "Су Курылыс Проект" г. Шымкент 2024 г.

Спецификация элементов кровли (начало)

Марка поз.	Обозначение	Наименование	Кол	Масса ед.кг	Всего	Примеч.
1	ГОСТ 10950-2013	Мауэрлат 100х100, п.м.	36		0.36	АГСК 215-202-0101
2	ГОСТ 10950-2013	Диагональная нога 50х180 L=5010	4	0.045	0.18	АГСК 215-202-0500
3	ГОСТ 10950-2013	Стропильная нога 50х180 L=3210	16	0.029	0.46	АГСК 215-202-0500
4	ГОСТ 10950-2013	Нарожники 50х180, п.м.	27,6		0.25	АГСК 215-202-0500
5	ГОСТ 10950-2013	Кобылка 50х150 L=1000	32	0.008	0.26	АГСК 215-202-0500
6	ГОСТ 10950-2013	Кобылка 50х150 L=1500	8	0.011	0.088	АГСК 215-202-0101
7	ГОСТ 10950-2013	Стойка 100х100 L=1370	3	0.014	0.042	АГСК 215-202-0101
8	ГОСТ 10950-2013	Стойка 100х100 L=890	12	0.0089	0.107	АГСК 215-202-0101
9	ГОСТ 10950-2013	Лежень 100х100 L=350	15	0.004	0.06	АГСК 215-202-0101
10	ГОСТ 10950-2013	Прогон 100х120, п.м.	24		0.288	АГСК 215-202-0101
11	ГОСТ 10950-2013	Коньковый брус 50х150, п.м.	6		0.045	АГСК 215-202-0500
12	узел "13", серия 2.160-6с	Накладка 50х100 L=400	30	0.002	0.06	АГСК 215-202-0500
13	по т. "12", серия 2.160-6с	Подкос 100х100 L=1600	10	0.016	0.16	АГСК 215-202-0101
14	узел "28", серия 2.160-6с	Накладка 50х150 L=400	20	0.003	0.06	АГСК 215-202-0500
15	узел "28", серия 2.160-6с	Опорный брусок 50х50 L=250	10	0.001	0.01	АГСК 215-202-0500
16	узел "22", серия 2.160-6с	Связь жесткости 100х100 L=1000	4	0.010	0.040	АГСК 215-202-0101
17	узел "21", серия 2.160-6с	Накладка 40х150 L=280	4	0.002	0.008	АГСК 215-202-0500
18	узел "20", серия 2.160-6с	Бруски 50х50 L=500	16	0.001	0.016	АГСК 215-202-0500
19	узел "30", серия 2.160-6с	Накладка 40х200 L=450	14	0.004	0.056	АГСК 215-202-0500
20	узел "9", серия 2.160-6с	Карнизный щит 32х150, п.м.	193.64		0.929	АГСК 215-202-0500
21	узел "9", серия 2.160-6с	Подшивка из досок толщ.25мм, м2	15.38		0.384	АГСК 215-202-0700
22	ГОСТ 10950-2013	Обрешетка 32х100, п.м.	160,80		0.51	АГСК 215-202-0700
23	ГОСТ 10923-93	Кровельный рубероид РКК-350Б м2 крупнозернистым покрытием	11,69			АГСК 235-101-0101
24		Кровельный рубероид РПП-300Б м2 мелкозернистым покрытием	11,69			АГСК 235-101-0201
25		Профнастил Н60-845-0.8 м2 Профнастил м2	114.00			АГСК 224-102-1006
26	смотреть л.АС-23	Блок слухового окна, шт	2			
27	смотреть л.АС-22	Слуховое окно, шт	2			
28	узел "9", серия 2.160-6с	Скрутка ø4 L=700	14	0.069	0.966	
29		Ходовой настил п.м.	7.20			
30	ГОСТ 10950-2013	Доски 25х150 L=1000	2	0.004	0.008 м3	АГСК 215-202-0500
31	ГОСТ 10950-2013	Брус 50х100 L=400	2	0.002	0.004 м3	АГСК 215-202-0500
1	2	3	4	5	6	

1. Данный лист смотреть совместно с листами АС-

Изм.	Кол. уч.	Лист	? док.	Подп.	Дата
Проверил		Тилеушов			
Разработал		Жумадильдин			
Н.Контроль		Дуйсенбаев			

10-2024 АС

Строительство полигона твердых бытовых отходов в с.Шубаркудук Темирского района Актюбинской области

Здание дежурного

Стадия	Лист	Листов
РП	20	23

Спецификация элементов кровли

ТОО "Су Курылыс Проект" г. Шымкент 2024 г.

Взам. инв. N

Подп. и дата

Инв. N подл.

Копировал Формат А3

СПЕЦИФИКАЦИЯ

N п.п.	Обозначение	Наименование	Кол.	Объем ед., м3	Объем общ., м3	Примечание
1	л.АС-24	Блок слухового окна	1		0.025м3	АГСК 215-202-0500
2	ГОСТ 10950-2013	Ригель 50х160,L=3320	2	0,026	0,053	АГСК 215-202-0500
3	ГОСТ 10950-2013	Стропила 50х140,L=1750	2	0,012	0,025	АГСК 215-202-0500
4	ГОСТ 10950-2013	Стропила 50х140,L=1670	2	0,011	0,023	АГСК 215-202-0500
5	ГОСТ 10950-2013	Стропила 50х140,L=1180	2	0,008	0,016	АГСК 215-202-0500
6	ГОСТ 10950-2013	Стропила 50х140,L=740	2	0,005	0,010	АГСК 215-202-0500
7	ГОСТ 10950-2013	Ригель 50х160,L=1780	1		0,014	АГСК 215-202-0500
8	ГОСТ 10950-2013	Обрешетка 50х50, п.м	22,0	0,002	0,044	АГСК 215-202-0500
9	ГОСТ 10950-2013	Накладка 50х200,L=460	4	0,004	0,018	АГСК 215-202-0500
10	ГОСТ 10950-2013	Опорный брус 50х100,L=400	2	0,002	0,004	АГСК 215-202-0500
11	ГОСТ 10950-2013	Бобышка 80х100,L=160	2	0,001	0,002	АГСК 215-202-0500
12	ГОСТ 10950-2013	Подшивка из досок 30х300, п.м	4,8	0,009	0,043	АГСК 215-202-0500
		Оцинкованный лист с порошковым покрытием б=0,7мм	5,81		м2	АГСК 214-104-0101-0006
		Фартук из оцинкованной кровельной стали б=0,7мм	4,65		м2	АГСК 214-104-0101-0006

1-1

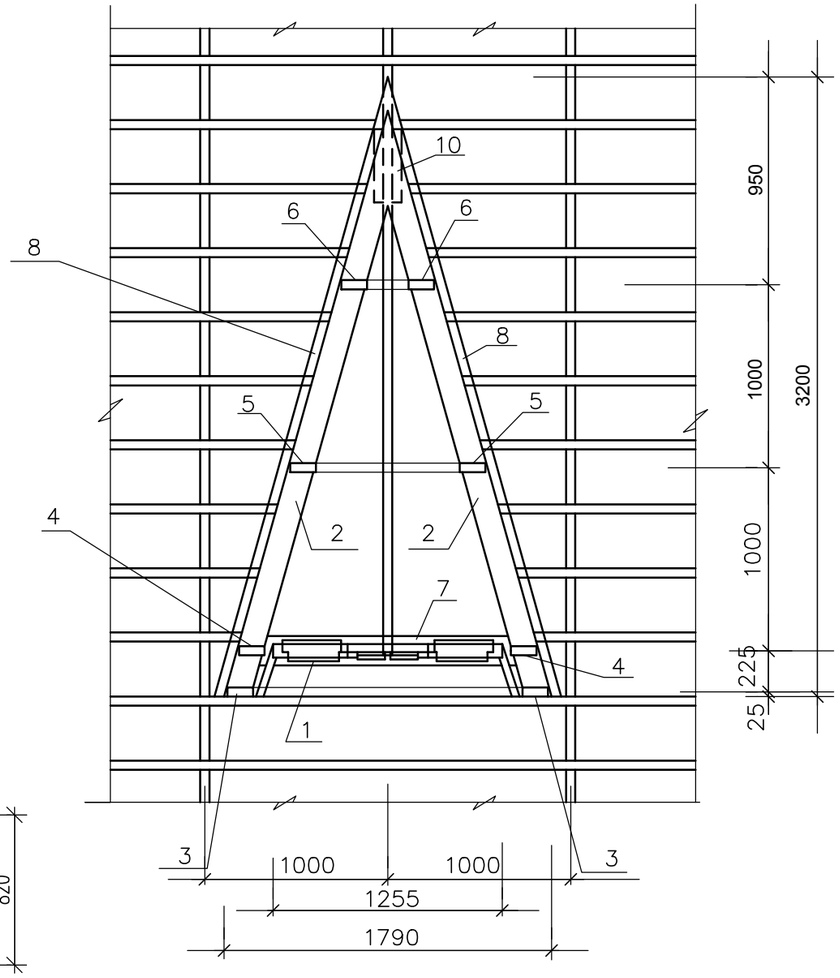

2-2

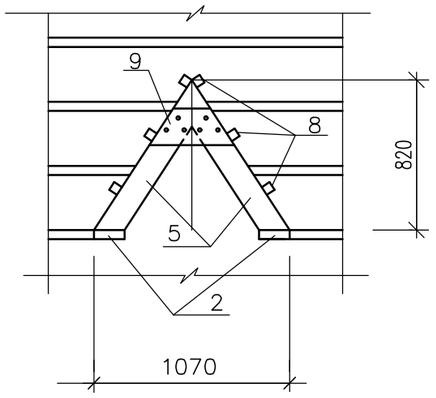

Слуховое окно

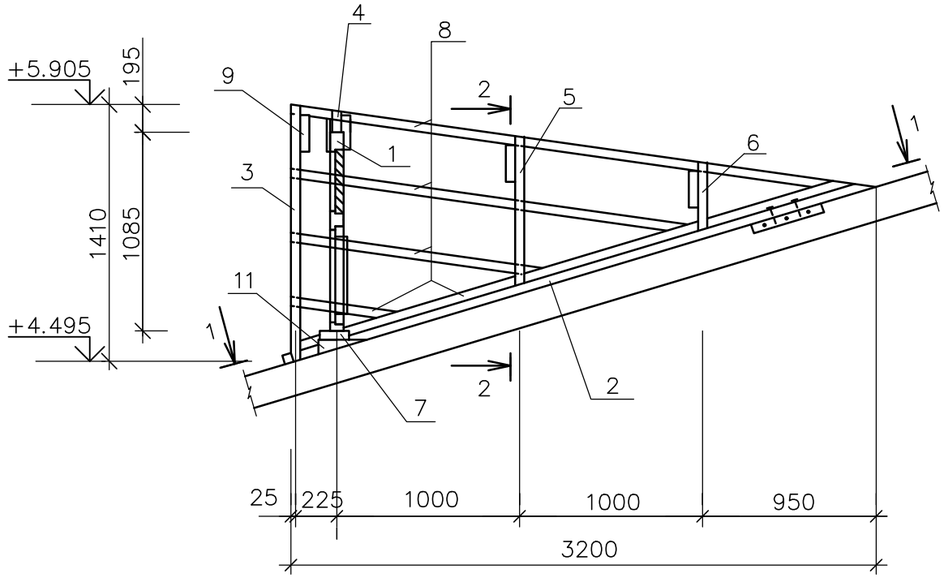

1. Данный лист смотреть совместно с листами АС-20,23,24

Изм.	Кол. уч.	Лист	? док.	Подп.	Дата				
						10-2024 АС			
						Строительство полигона твердых бытовых отходов в с.Шубаркудук Темирского района Актюбинской области			
Проверил		Тилеушов				Здание дежурного	Стадия	Лист	Листов
Разработал		Жумадильдин					РП	20	23
Н.Контроль		Дуйсенбаев				Устройство слухового окна	ТОО "Су Курылыс Проект" г. Шымкент 2024 г.		

Согласовано

Взам. инв. N

Подп. и дата

Инв. N подл.

Копировал

Формат А3

БЛОК СЛУХОВОГО ОКНА ОБС-1

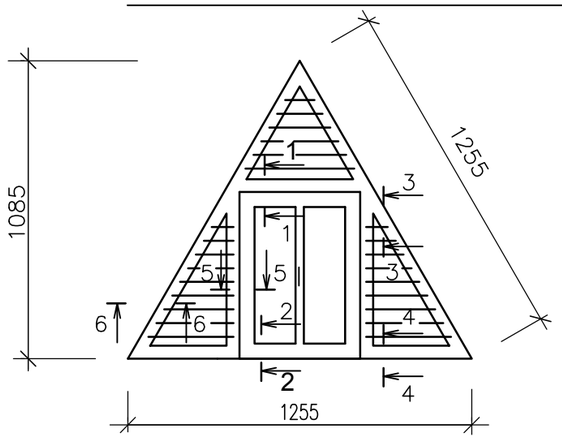

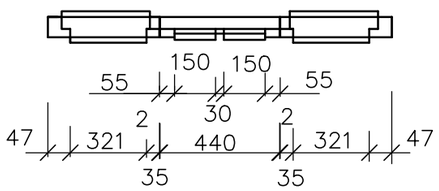

1–1

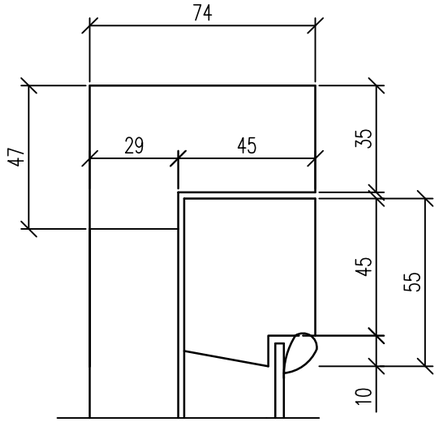

2-2

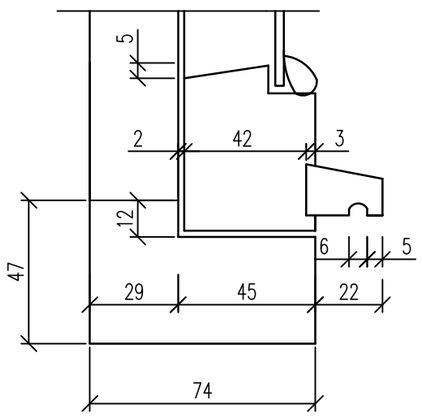

4–4

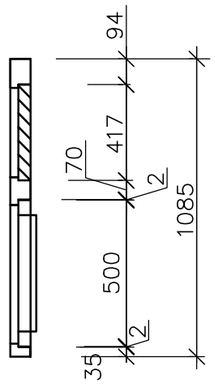

3–3

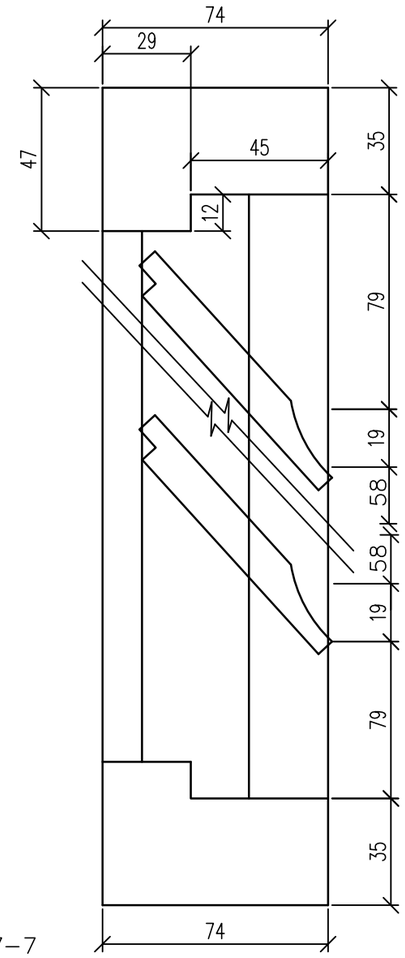

7–7

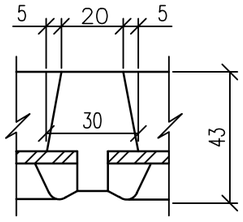

СПЕЦИФИКАЦИЯ

N п.п.	Обозначение	Наименование	Кол.	Масса ед., кг	Примеч.
1	ГОСТ 10950–2013	Древесина коробки АГСК 215–202–0500			0.055м3
2	ГОСТ 10950–2013	Древесина жалюзей АГСК 215–202–0500			0.033м3
3	ГОСТ 10950–2013	Древесина переплета АГСК 215–202–0500			0.025м3
4	ГОСТ 10950–2013	Древесина раскладки АГСК 215–202–0500			0.008м3
5	ГОСТ 5088–94	Петли оконные разъемные АГСК223–504–0301			2
6	ГОСТ 538–2014	Задвижки оконные			2
7	ГОСТ 5087–80	Ручка скоба на лапках			1
8	ГОСТ 111–2014	Стекло оконное			0,20м2

5-5

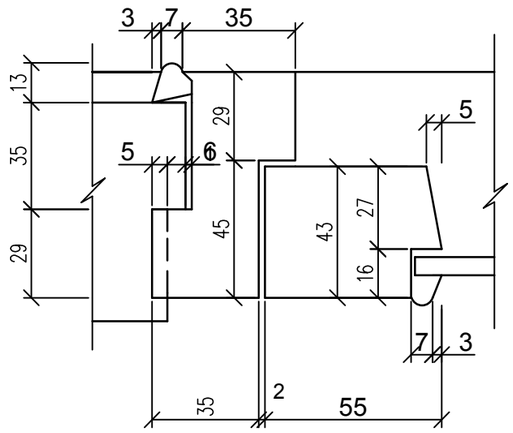

6-6

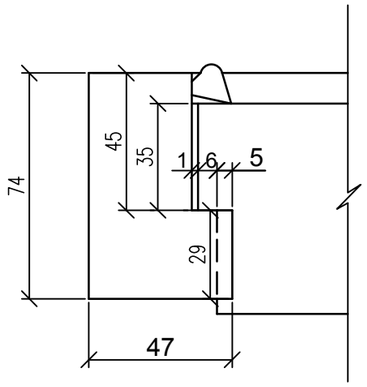

Блок слухового окна покрасить за 2 раза под цвет металлочерепицы.

1. Данный лист смотреть совместно с листами АС–20,21,22,23

Изм.	Кол. уч.	Лист	? док.	Подп.	Дата				
						10–2024 АС			
						Строительство полигона твердых бытовых отходов в с.Шубаркудук Темирского района Актюбинской области			
Проверил		Тилеушов				Здание дежурного	Стадия	Лист	Листов
Разработал		Жумадильдин					РП	21	23
Н.Контроль		Дуйсенбаев				Блок слухового окна ОБС-1	ТОО "Су Курылыс Проект" г. Шымкент 2024 г.		

Согласовано

Взам. инв. N

Подп. и дата

Инв. N подл.

Копировал

Формат А3

Крыльцо Кр-1

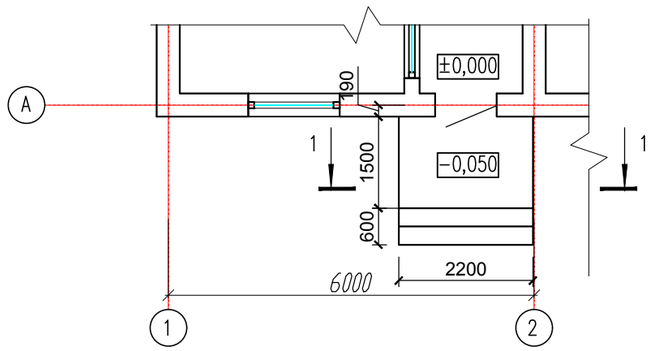

1 – 1

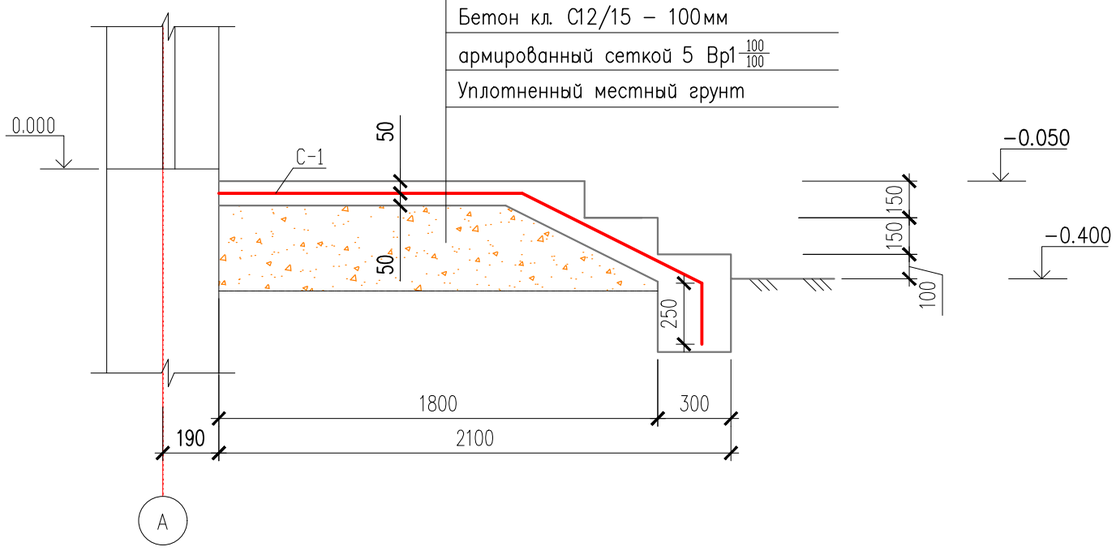

Спецификация конструктивных элемент

Поз.	Обозначение	Наименование	Кол.	Масса ед., кг.	Примеч.
		Крыльцо Кр-1	2		
С-1	ГОСТ 23279-2012	Сетка $\frac{5Вр-100}{5Вр-100}$ АГСК214-209-0715 м2	4,95	3.17	15,69
	Материалы:	Бетон кл. С12/15 АГСК 212-101-0603 м3	0.68		
		Бетон кл. С8/10 АГСК 212-101-0403 м3	0.07		

1. Данный лист смотреть совместно с листами АС-5,6

Изм.	Кол. уч.	Лист	? док.	Подп.	Дата				
						10-2024 АС			
						Строительство полигона твердых бытовых отходов в с.Шубаркудук Темирского района Актюбинской области			
Проверил		Тилеушов				Здание дежурного	Стадия	Лист	Листов
Разработал		Жумадильдин					РП	22	23
Н.Контроль		Дуйсенбаев				Крыльцо Кр-1	ТОО "Су Курылыс Проект" г. Шымкент 2024 г.		

Копировал Формат А3

Согласовано

Взам. инв. N

Подп. и дата

Инв. N подл.

Козырек-К1

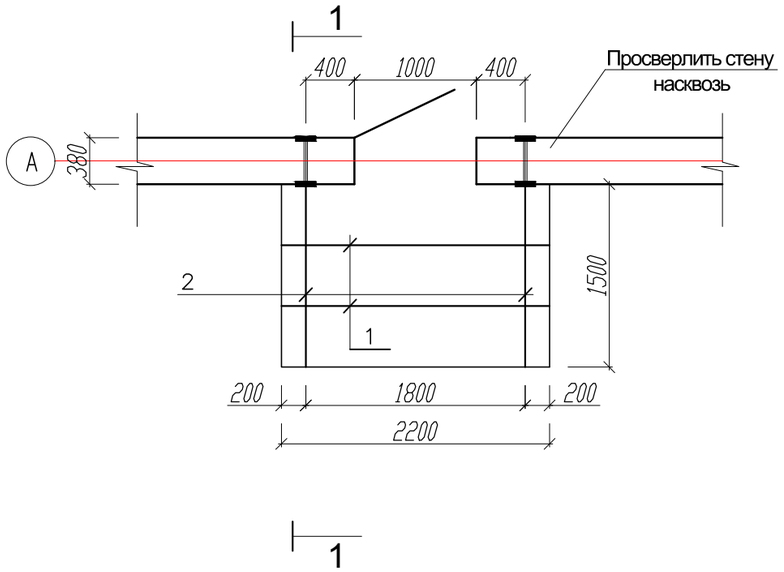

Разрез 1 – 1

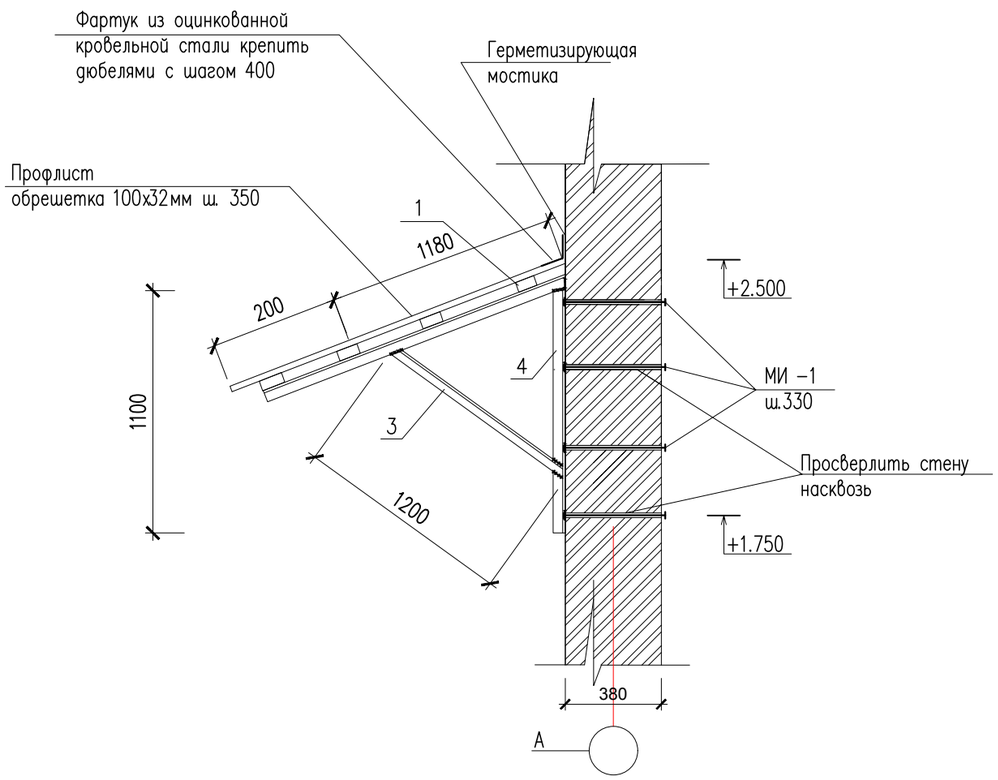

1. Соединение металлических элементов козырька между собой выполнять ручной электродуговой сваркой электродами Э 42 А ГОСТ 9467 – 75*, длину сварных швов принимать по длине контактных швов не менее 5 мм.
2. После окончания сварочных работ металлические элементы козырьков окрасить масляной краской за 2 раза.
3. МИ–1 устанавливают в заранее просверленные отверстия ø15 с шагом 330мм

Спецификация козырька.

Марка Поз.	Обозначение	Наименование	Кол. шт.	Масса ед.кг.	Примеч.
		Козырек К – 1	2		
1	ГОСТ 8639–82 АГСК 214–205–0102–0048	Труба 50х50х3.5 ГОСТ 8639–82 / С245 ГОСТ 27772–88* L=2200	2	13.3	26.6
2	ГОСТ 8509–93 АГСК 214–201–0102–0010	Уголок 50х50х5 ГОСТ 8509–93 / С245 ГОСТ 27772–88* L=1500	2	5.20	10.4
3	ГОСТ 8509–93 АГСК 214–201–0102–0010	Уголок 50х50х5 ГОСТ 8509–93 / С245 ГОСТ 27772–88* L=1200	2	4.52	9.04
4	ГОСТ 8509–93 АГСК 214–201–0102–0010	Уголок 50х50х5 ГОСТ 8509–93 / С245 ГОСТ 27772–88* L=1110	2	4.18	8.36
	ГОСТ 19904–90 АГСК 214–104–0101–0006	Оцинкованная кровельная сталь 0.7 мм. $м^2$	0.54		(фартук)
	ГОСТ 10950–2013	Обрешетка 100х32 АГСК 215–202–0500п.м.	10,8	——	0,03м3
	ГОСТ 24045 – 2016	Профлист Н60–845–0.8 АГСК 224–102–1006 $м^2$	3,78		
		Металлическое изделие МИ1	8		
5	Гост 34028–2016	⌀ 12 А–I L=550 АГСК214–210–0101–0004	1	0.49 кг.	
6	ГОСТ 19903–2015	Сталь листовая d =5 (120х120)	1	0,57 кг.	
	ГОСТ 5915–70	Гайка d=12	1		
	ГОСТ 11371–78*	Шайба d=12	1		

Металлическое изделие МИ1

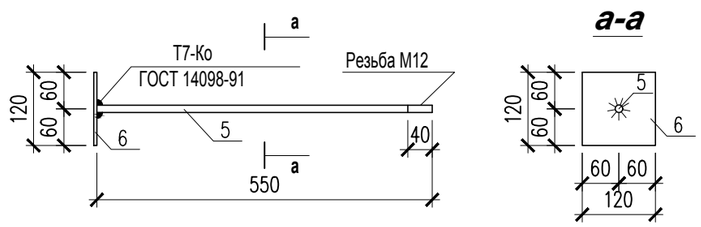

1. Данный лист смотреть совместно с листами АС–5,6

Изм.	Кол. уч.	Лист	? док.	Подп.	Дата				
						10–2024 АС			
						Строительство полигона твердых бытовых отходов в с.Шубаркудук Темирского района Актюбинской области			
Проверил		Тилеушов				Здание дежурного	Стадия	Лист	Листов
Разработал		Жумадильдин					РП	23	23
Н.Контроль		Дуйсенбаев				Козырек К–1.	ТОО "Су Курылыс Проект" г. Шымкент 2024 г.		

Копировал Формат А3

Согласовано

Взам. инв. N

Подп. и дата

Инв. N подл.

Металлосайдинг Узел А

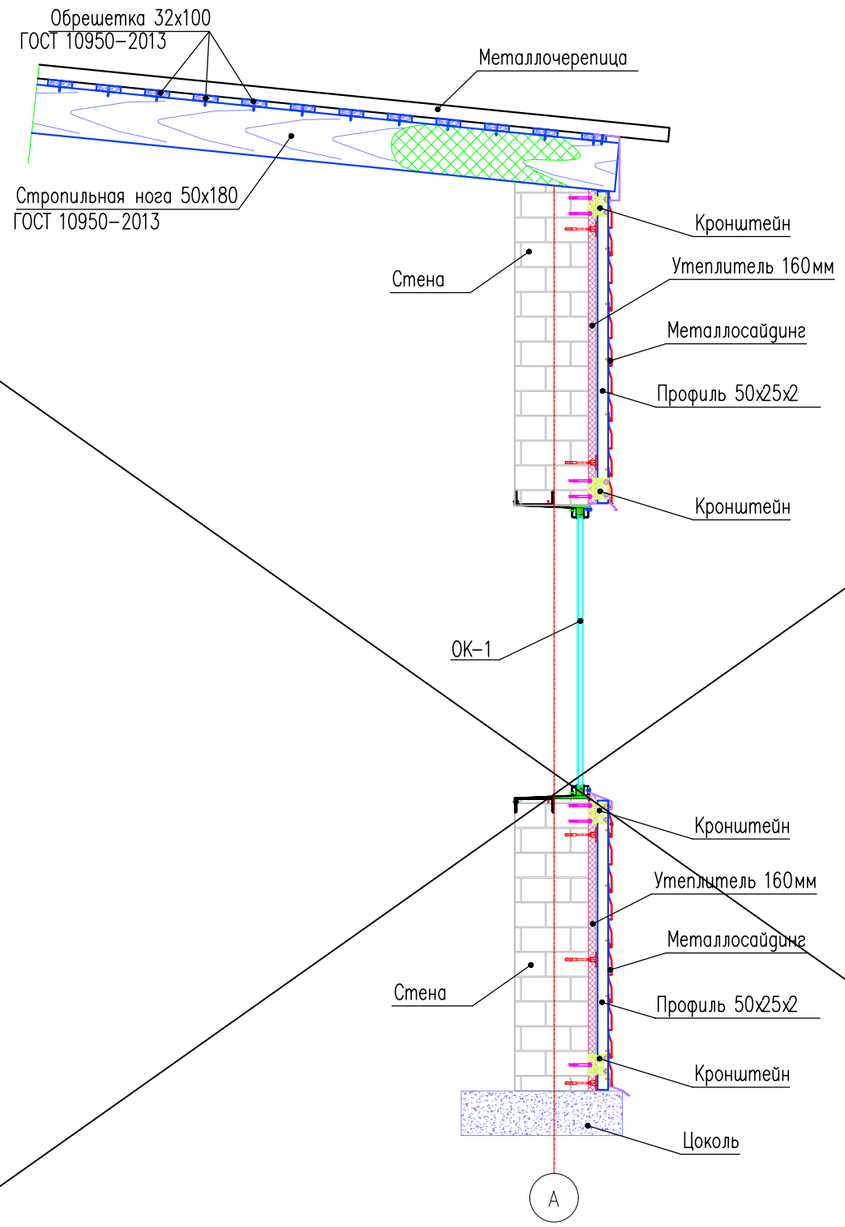

1. Данный лист смотреть совместно с листами АС-5.

Спецификация конструктивных элементов

Поз.	Обозначение	Наименование	Кол.	Масса ед., кг.	Примеч.
	(ПЭ-01-7004-0.4)	Сайдинг МЕТАЛЛ ПРОФИЛЬ СК-14х226 $м^2$	152,16	4,0	608,64
	ТУ 36-2287-80 АГСК 214-205-0102-0048	Профиль $\frac{50х25х2\ ТУ\ 36-2287-80}{С245\ ГОСТ\ 27772-2015}$ м.п.	215,33	2.17	467.27
	Профиль	Направляющий П-образный 60х27 3000мм шт.	85,04	1.80	153.07
	Кронштейн	П-образный шт.	244,00	0.119	29.04

Изм.	Кол. уч.	Лист	? док.	Подп.	Дата
Проверил		Тилеушов			
Разработал		Жумадильдин			
Н.Контроль		Дуйсенбаев			

10-2024 АС

Строительство полигона твердых бытовых отходов в с.Шубаркудук Темирского района Актюбинской области

Здание дежурного

Стадия	Лист	Листов
РП	27	23

Металлосайдинг Узел А
Спецификация конструктивных элементов

ТОО "Су Курылыс Проект"
г. Шымкент 2024 г.

Согласовано

Взам. инв. N

Подп. и дата

Инв. N подл.

Копировал Формат А3