РЕСПУБЛИКАКАЗАХСТАН
г.Шымкент
ТОО«СУҚҰРЫЛЫСПРОЕКТ»

160000,г.Шымкент,ЖибекЖолы43,офис100,РНН582300006192,KZ
1996516F0007812834,АО«ForteBank»вг.Шымкент,БИКIRTYKZKA,БИН100440011822

Заказ:10-2024
ГУ "Управление строительства, архитектуры и градостроительства Актюбинской области"

«Строительство полигона твердых бытовых отходов в с.Шубаркудук Темирского района Актюбинской области»

Том II
Альбом 2.6

Архитектурно строительные и конструктивные решения.
Контрольно-дезинфицирующая ванна.

Шымкент2024

РЕСПУБЛИКАКАЗАХСТАН
г.Шымкент
ТОО«СУҚҰРЫЛЫСПРОЕКТ»

160000,г.Шымкент,ЖибекЖолы43,офис100,РНН582300006192,KZ
1996516F0007812834,АО«ForteBank»вг.Шымкент,БИКIRTYKZKA,БИН100440011822

Заказ: 10-2024
ГУ "Управление строительства, архитектуры и градостроительства Актюбинской области"

«Строительство полигона твердых бытовых отходов в с.Шубаркудук Темирского района Актюбинской области»

Том II
Альбом 2.6

Архитектурно строительные и конструктивные решения.
Контрольно-дезинфицирующая ванна.

Директор: ЖамбаевА.
ГИП: Тилеушов Ж.

Шымкент2024

Ведомость рабочих чертежей основного комплекта

Лист	Наименование	Примечание
АС-1	Общие данные (начало)	
АС-2	Общие данные (окончание)	
АС-3	План контрольно-дезинфицирующая ванны. Разрезы: 1-1, 2-2 .Спецификация конструктивных элементов	

Ведомость ссылочных и прилагаемых документов

Обозначение	Наименование	Примечание
	Ссылочные документы	
СН РК 2.02-01-2023	Пожарная безопасность зданий и сооружений	
СН РК 2.01-01-2013	Защита строительных конструкций от коррозии	
СН РК 1.03-05-2011	Охрана труда и техника безопасности в строительстве	
СН РК 5.01-02-2013	Основания зданий и сооружений	
СН РК EN 1992-1-1-2004-2011	Проектирование железобетонных конструкций.	
ГОСТ 19903-2015	Сталь прокатная круглая	
	Прилагаемые документы:	
	Заключение об инженерно-геологических условиях	

Объемно планировочные показатели

N п/п	Наименование	Ед. изм.	Площадь, м²
1	Этажность	эт	–
2	Общая площадь	м²	45,6
3	Площадь застройки	м²	45,6

Проект "Строительство полигона твердых бытовых отходов в с.Шубаркудук Темирского района Актюбинской области" выполнен в соответствии с действующими на территории Республики Казахстан нормами и правилами и предусматривает мероприятия, обеспечивающие взрыво-пожаро-безопасность, исключающие вредные воздействия на окружающую среду и воздушный бассейн, а также предупреждающие чрезвычайные ситуации природного и техногенного характера.

Главный инженер проекта: _____ Тилеушов Ж.

Согласовано

Взамен инв. N

Подп. и дата

Инв. N подл.

1. Общие указания

Рабочий проект "Строительство полигона твердых бытовых отходов в с.Шубаркудук Темирского района Актюбинской области" разработан на основании:

Задания на проектирование, утвержденное заказчиком;

Архитектурно-планировочного задания № KZ78VUA00394532 от 01.04.2021 года, выданное ГУ "Управление строительства, архитектуры и градостроительства Актюбинской области";

- Постановление акимата за № 244 от 30.10.2020 года;
- Инженерно-геологического отчета, выполненного ТОО «А-Геоинжиниринг» в августе месяца 2024 года;
- Топографическая съемка выполнено ТОО «TALIB PROJECT GROUP» в августе 2024 года;
- Способ строительства – подрядный
- Источник финансирования – бюджетные средства

2. Местоположение

2.1 Изучаемая территоря расположена в пределах села Шубаркудук Темирского района Актюбинской области

3. Характеристика площадки строительства.

3.1 Климатическая справка принята в соответствии с СП РК 2.04-01-2017 «Строительная климатология» и НТП РК 01-01-3.1 (4.1)-2017 «Нагрузки и воздействия».

Климатическая справка приведена по метеостанции Актобе (СП 2.04-01-2017).

Климатический подрайон III-В

Температура воздуха, °С: абсолютно максимальная+42,9 абсолютно минимальная-48.5

Средняя максимальная температура воздуха наиболее теплого месяца, °С +29,9

Температура воздуха наиболее холодных (обеспеченностью 0,92), °С:

суток-19,6

пятидневки-29,9

периода-18,2

Средняя месячная амплитуда температуры воздуха наиболее холодного месяца, °С -13,3

Средняя месячная амплитуда температуры воздуха наиболее теплого месяца, °С +22.8

Продолжительность, сутки / Средняя суточная температура воздуха, °С, периода со средней суточной температурой воздуха:

≤0 °С – 149/-8,4

≤8 °С-199/6,2

≤10 °С-210/4,2

Средняя годовая температура воздуха, °С – 5,1

Количества осадков за ноябрь-март, мм – 131,0

Количества осадков за апрель-сентябрь, мм – 202,0

Максимальная из средних скоростей ветра по румбам за январь -7,3 м/сек

Преобладающие направление ветра за декабрь-февраль – Ю

Преобладающие направление ветра за июнь – август – СЗ

Минимальная из средних скоростей ветра по румбам за июль -1,6 м/сек

Нормативная глубина сезонного промерзания грунтов согласно СП РК 2.04-01-2017 по пункту Актобе составляет для суглинков и песков средней крупности 192 см

Максимальная глубина проникания нулевой изотермы составляет 230 см

Следует учитывать, что в местах открытых грунтов или с небольшой высотой снежного покрова, как промерзание, так и проникновение нуля в глубину, при малоснежной суровой зиме, может достигать 280 см

Высота снежного покрова средняя из наибольших декадных на зиму – 32,7 см, максимально из наибольших декадных – 65,0 см,

максимальная суточная за зиму на последний день декады – 35,0 см,

продолжительность залегания устойчивого снежного покрова 134,0 дней

Среднее число дней с пыльной бурей – 8,5 дней,

метелью – 26,0 дня,

грозой – 21,0 дней

Зона влажности – (сухая).

НТП РК 01-01-3.1 (4.1)-2017 «Нагрузки и воздействия»:

Район по давлению ветра-III.

Район по снеговой нагрузке на грунт-III.

Снеговая нагрузка на грунт-1,5кПа

Изм.	Кол. уч.	Лист	? док.	Подп.	Дата	10-2024 АС		
						Строительство полигона твердых бытовых отходов в с.Шубаркудук Темирского района Актюбинской области		
ГИП		Тилеушов				Контрольно-дезинфицирующая ванна	Стадия	Лист	Листов
Проверил		Тилеушов					РП	1	3
Разработал		Отеген				Общие данные (начало)	ТОО "Су Курылыс Проект" г. Шымкент 2024 г.		
Н.Контроль		Дуйсенбаев							

3.2 Физико-механические свойства грунтов.

По номенклатурному виду и просадочным свойствам в пределах проектируемой трассы до глубины 4,0–10,0 м выделены три инженерно-геологических элемента (ИГЭ):

ИГЭ-1 – суглинок, светло-коричневого цвета, твердой консистенции, макропористый, просадочный, мощностью 1,0–1,9 м;

ИГЭ-2–супесь, светло-коричневая, макропористая, твердой консистенции, мощностью 1,7–2,5 м и вскрытой мощностью 1,1–4,0 и более метров;

ИГЭ-3– песок коричневый, мелкий, средней плотности, малой средней степени водонасыщения, вскрытой мощностью 4,0 м и более метров.

Почвенно-растительный слой, нами как ИГЭ не рассматривается.

Элементы ИГЭ, характеризуется следующими показателями физико-механических свойств:

Сейсмичность площадки – в соответствии с картой сейсмического районирования территории Казахстана, участок работ расположен на территории с сейсмичностью менее 6 баллов

4. Архитектурно-строительные решения.

4.1 Объемно-планировочные решения.

Объемно-планировочные и конструктивные решения зданий и сооружений разработаны в соответствии с требованиями СН РК1.04-15-2013 «Полигоны для твердых бытовых отходов», СН РК 2.04-01-2011 «Естественное и искусственное освещение», СН РК 2.04-07-2022 «Строительная теплотехника».

Степень огнестойкости – II.

Степень долговечности – II.

Проектируемое контрольно-дезинфицирующая ванна, прямоугольной формы в плане.

Размеры 12,0 х 3,8м

5. Конструктивные решения

Контрольно-дезинфицирующая ванна представляет собой монолитную железобетонную конструкцию корытного типа. Днище и стенки ванны выполнены из бетона кл. С12/15, армированного сетками из арматуры Ø10 AIII. Основанием служит уплотненная подушка из гравийно-галечникового грунта (E=30,0 МПа) толщиной 350 мм.

6. Защита строительных конструкций от коррозии

Рабочий проект разработан в соответствии с требованиями СН РК 2.01-01-2013 "Защита строительных конструкций от коррозии".

Защитный слой арматуры монолитных конструкций соответствует требованиям СНиП РК 5.03.34-2005 "Бетонные и железобетонные конструкции".

Все деревянные элементы здания подлежат антисептированию.

Для защиты от сульфатной агрессии грунтов подбетонку под фундаменты выполнить на сульфатостойком портландцементе.

Все бетонные и железобетонные конструкции, соприкасающиеся с грунтом на сульфатостойком портландцементе.

7. Противопожарные мероприятия

Противопожарные мероприятия решены согласно СН РК 2.02-01-2023 «Пожарная безопасность зданий и сооружений».

Проектируемые здания размещаются на участке с соблюдением противопожарных разрывов.

К зданию имеется возможность подъезда пожарного транспорта.

Степень огнестойкости – II.

8. Порядок производства работ

При производстве работ строго соблюдать требования строительных норм по технике безопасности.

Строительные работы вести строго по выданной документации. Любые отклонения от проекта согласовывать с авторами проекта.

Строительные работы вести только в дневное время.

Перед началом строительных работ необходимо получить разрешение на производство работ в ГАСКе.

9. Охрана окружающей среды.

Источником загрязнения окружающей среды на территории является различные бытовые отходы. Территория должно убираться ежедневно.

Мусор и различные отходы хранятся в мусороконтейнере, который расположен на специально отведенной площадке для мусороконтейнеров.

Заказчик должен заключить договор со Спецавтотранспортом на вывоз мусора в специально отведенные места.

10. Антипросадочные мероприятия

Антипросадочные мероприятия в проекте выполнены в соответствии с требованиями СН РК 5.01-02-2013 – "Основания зданий и сооружений". Планировка территории предусмотрена с учетом сложившегося рельефа местности с отводом поверхностных вод от здания.

Согласовано

Взамен инв. N

Подп. и дата

Инв. N подл.

Изм.	Кол. уч.	Лист	? док.	Подп.	Дата	10-2024 АС		
						Строительство полигона твердых бытовых отходов в с.Шубаркудук Темирского района Актюбинской области		
Проверил		Тилеушов				Контрольно-дезинфицирующая ванна	Стадия	Лист	Листов
Разработал		Отеген					РП	2	3
Н.Контроль		Дуйсенбаев				Общие данные (окончание)	ТОО "Су Курылыс Проект" г. Шымкент 2024 г.		

План контрольно-дезинфицирующая ванны

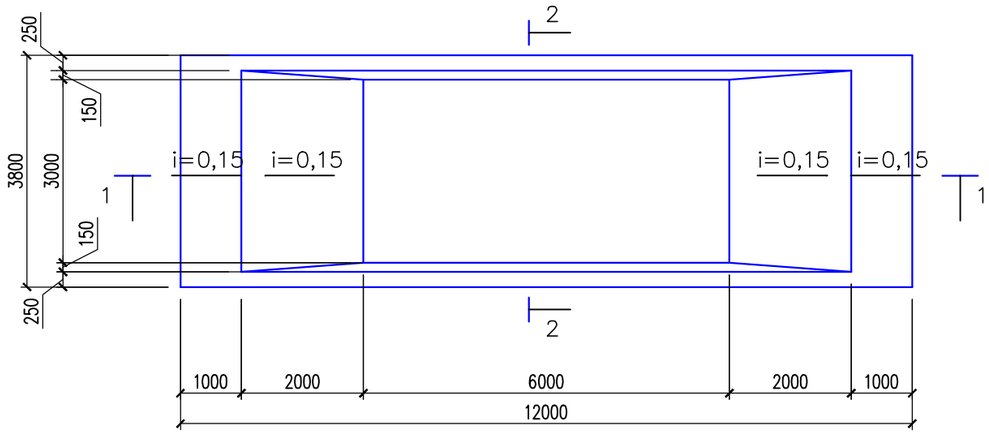

Деталь армирования днища дезифекционной ванны

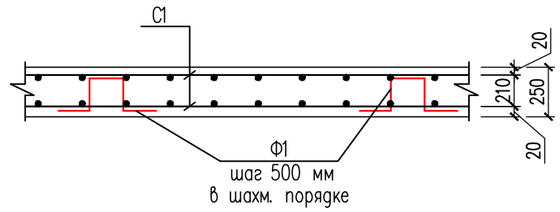

Сетка С1

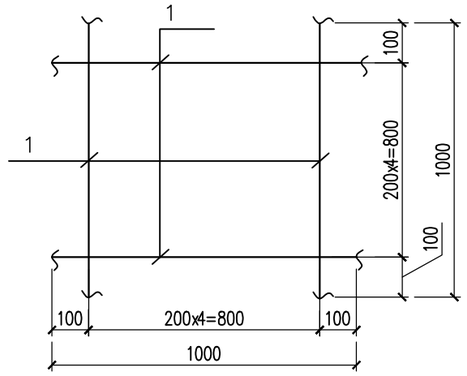

1 – 1

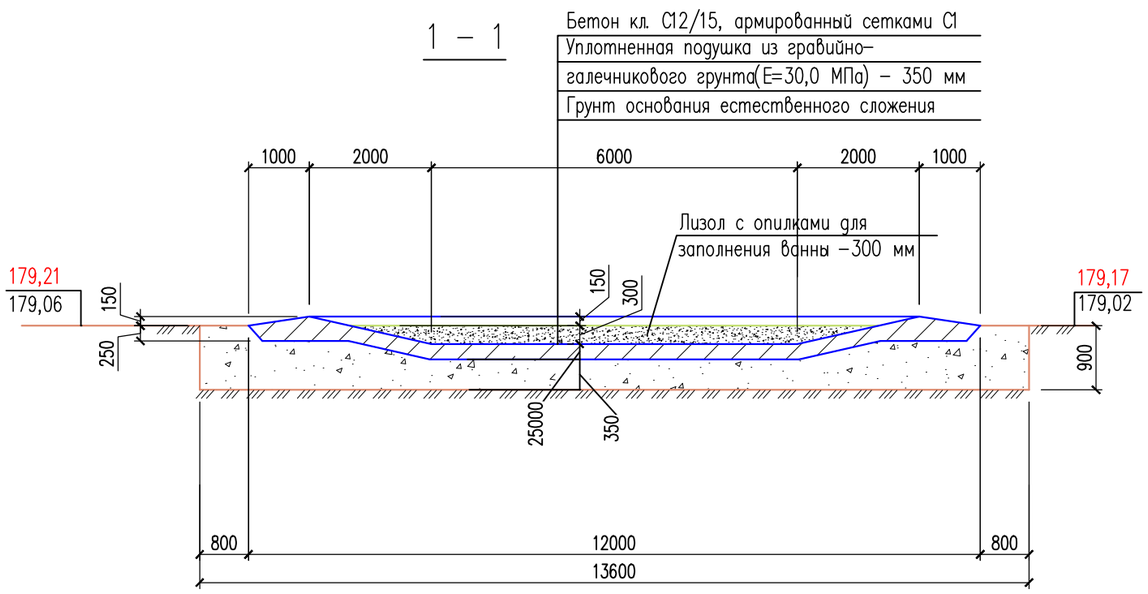

2 – 2

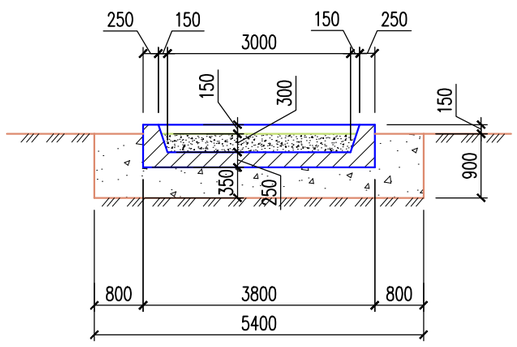

Спецификация конструктивных элементов

Марка поз	Обозначение	Наименование	Кол шт	Масса ед,кг	Примеч
		Сборочные единицы:			
С1	ГОСТ 34028-2016	Сетка С1, м2	109,2	6,2	677,0 кг
Ф1	ГОСТ 34028-2016	ø6 А-I АГСК 214-210-0101-0001 L=630	72	0,14	10,0 кг
		Материалы:			
		Бетон кл. С12/15 м3	5,82		
		Сетка С1, м2			
1	ГОСТ 34028-2016	ø10 А-IIIАГСК 214-210-0201-0003L=1000	10	0,617	6,2 кг

Ведомость стержней

Поз	Эскиз
1	2
Ф-1	100, 215, 215, 100, 100 ø6AI, L=630мм

1. Посадку на местности производить согласно ГП
2. Общие данные о грунтовых условиях площадки строительства и общие указания по производству работ смотри на листе АС-1
3. Основанием служит уплотненная подушка из гравийно-галечникового грунта толщиной 350 мм. В случае обнаружения насыпных грунтов, некобходимо их полное удаление.

Изм.	Кол. уч.	Лист	? док.	Подп.	Дата				
						10-2024 АС			
						Строительство полигона твердых бытовых отходов в с.Шубаркудук Темирского района Актюбинской области			
Проверил		Тилеушов				Контрольно-дезинфицирующая ванна	Стадия	Лист	Листов
Разработал		Отеген					РП	3	3
						План контрольно-дезинфицирующая ванны Разрезы: 1-1, 2-2 Спецификация конструктивных элементов	ТОО "Су Курылыс Проект" г. Шымкент 2024 г.		
Н.Контроль		Дуйсенбаев							

Согласовано

Взам. инв. N

Подп. и дата

Инв. N подл.

Копировал Формат А3