РЕСПУБЛИКАКАЗАХСТАН
г.Шымкент
ТОО«СУҚҰРЫЛЫСПРОЕКТ»

160000,г.Шымкент,ЖибекЖолы43,офис100,РНН582300006192,KZ
1996516F0007812834,АО«ForteBank»вг.Шымкент,БИКIRTYKZKA,БИН100440011822

Заказ:10-2024
ГУ "Управление строительства, архитектуры и градостроительства Актюбинской области"

«Строительство полигона твердых бытовых отходов в с.Шубаркудук Темирского района Актюбинской области»

Том II
Альбом 2.2

Архитектурно строительные и конструктивные решения.

Навес для угля.

Шымкент2024

РЕСПУБЛИКАКАЗАХСТАН
г.Шымкент
ТОО«СУҚҰРЫЛЫСПРОЕКТ»

160000,г.Шымкент,ЖибекЖолы43,офис100,РНН582300006192,KZ
1996516F0007812834,АО«ForteBank»вг.Шымкент,БИКIRTYKZKA,БИН100440011822

Заказ: 10-2024
ГУ "Управление строительства, архитектуры и градостроительства Актюбинской области"

«Строительство полигона твердых бытовых отходов в с.Шубаркудук Темирского района Актюбинской области»

Том II
Альбом 2.2

Архитектурно строительные и конструктивные решения.

Навес для угля.

Директор: ЖамбаевА.
ГИП: Тилеушов Ж.

Шымкент2024

Ведомость рабочих чертежей основного комплекта

Лист	Наименование	Примечания
1	2	3
АС–1	Общие данные (начало)	
АС–2	Общие данные (окончание)	
АС–3	План на отм. 0,000 Фасады А–Б; 1–2;	
АС–4	План фундаментов. Фундамент Фм–1. Спецификация конструктивных элементов.	
АС–5	План расположения стоек,балок и прогонов навеса. Спецификация элементов	

Объемно планировочные показатели

N n/n	Наименование	Ед. изм.	Площадь, $м^2$
1	Площадь застройки	$м^2$	13,44
2	Строительный объем	$м^3$	37,63

Схема навеса

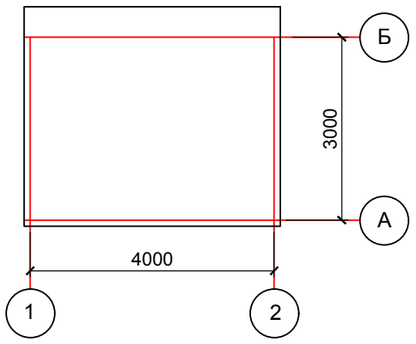

Ведомость ссылочных и прилагаемых документов

Обозначение	Наименование	Примечание
	Ссылочные документы	
СН РК 3.02–37–2013	Крыши и кровли	
СН РК 2.02–01–2019	Пожарная безопасность зданий и сооружений	
СН РК 2.01–01–2013	Защита строительных конструкций от коррозии	
СП РК 2.04–01–2017	Строительная климотология	
СП РК 1.03–106–2012	Охрана труда и техника безопасности в строительстве	
СН РК 5.01–02–2013	Основания зданий и сооружений	
СНиП РК 5.02–02–2010	Каменные и армокаменные конструкции	
СН РК 5.03–07–2013	Несущие и ограждающие конструкции	
	Прилагаемые документы:	
	Заключение об инженерно–геологических условиях	

1. Данный лист смотри совместно с листами АС–2.

Проект "Строительство полигона твердых бытовых отходов в с.Шубаркудук Темирского района Актюбинской области" выполнен в соответствии с действующими на территории Республики Казахстан нормами и правилами и предусматривает мероприятия, обеспечивающие взрыво–пожаро–безопасность, исключающие вредные воздействия на окружающую среду и воздушный бассейн, а также предупреждающие чрезвычайные ситуации природного и техногенного характера.

Главный инженер проекта: _____ Тилеушов Ж.

Изм.	Кол. уч.	Лист	? док.	Подп.	Дата
ГИП		Тилеушов			
Проверил		Тилеушов			
Разработал		Отеген			
Н.Контроль		Дуйсенбаев			

10–2024 АС

Строительство полигона твердых бытовых отходов в с.Шубаркудук Темирского района Актюбинской области

Навес для угля

Стадия	Лист	Листов
РП	1	5

Общие данные (начало)

ТОО "Су Курылыс Проект" г. Шымкент 2024 г.

Согласовано

Взамен инв. N

Подп. и дата

Инв. N подл.

1. Общие указания

Рабочий проект "Строительство полигона твердых бытовых отходов в с.Шубаркудук Темирского района Актюбинской области" разработан на основании:
Задания на проектирование, утвержденное заказчиком;
Архитектурно-планировочного задания № KZ78VUA00394532 от 01.04.2021 года, выданное ГУ "Управление строительства, архитектуры и градостроительства Актюбинской области";

- Постановление акимата за № 244 от 30.10.2020 года;
- Инженерно-геологического отчета, выполненного ТОО «А-Геоинжиниринг» в августе месяца 2024 года;
- Топографическая съемка выполнено ТОО «TALIB PROJECT GROUP» в августе 2024 года;
- Способ строительства – подрядный
- Источник финансирования – бюджетные средства

2.Местоположение

2.1 Изучаемая территоря расположена в пределах села Шубаркудук Темирского района Актюбинской области

3. Характеристика площадки строительства.

3.1 Климатическая справка принята в соответствии с СП РК 2.04-01-2017 «Строительная климатология» и НТП РК 01-01-3.1 (4.1)-2017 «Нагрузки и воздействия».

Климатическая справка приведена по метеостанции Актобе (СП 2.04-01-2017).
Климатический подрайон III-В
Температура воздуха, °С: абсолютно максимальная+42,9 абсолютно минимальная-48.5
Средняя максимальная температура воздуха наиболее теплого месяца, °С +29,9
Температура воздуха наиболее холодных (обеспеченностью 0,92), °С:
суток-19,6
пятидневки-29,9
периода-18,2
Средняя месячная амплитуда температуры воздуха наиболее холодного месяца, °С -13,3
Средняя месячная амплитуда температуры воздуха наиболее теплого месяца, °С +22.8
Продолжительность, сутки / Средняя суточная температура воздуха, °С, периода со средней суточной температурой воздуха:
≤0 °С – 149/-8,4
≤8 °С-199/6,2
≤10 °С-210/4,2
Средняя годовая температура воздуха, °С – 5,1
Количества осадков за ноябрь-март, мм – 131,0
Количества осадков за апрель-сентябрь, мм – 202,0
Максимальная из средних скоростей ветра по румбам за январь -7,3 м/сек
Преобладающие направление ветра за декабрь-февраль – Ю
Преобладающие направление ветра за июнь – август – СЗ
Минимальная из средних скоростей ветра по румбам за июль -1,6 м/сек
Нормативная глубина сезонного промерзания грунтов согласно СП РК 2.04-01-2017 по пункту Актобе составляет для суглинков и песков средней крупности 192 см
Максимальная глубина проникания нулевой изотермы составляет 230 см
Следует учитывать, что в местах открытых грунтов или с небольшой высотой снежного покрова, как промерзание, так и проникновение нуля в глубину, при малоснежной суровой зиме, может достигать 280 см
Высота снежнего покрова средняя из наибольших декадных на зиму – 32,7 см, максимально из наибольших декадных – 65,0 см,
максимальная суточная за зиму на последний день декады – 35,0 см,
продолжительность залегания устойчивого снежного покрова 134,0 дней
Среднее число дней с пыльной бурей – 8,5 дней,
метелью – 26,0 дня,
грозой – 21,0 дней
Зона влажности – (сухая).
НТП РК 01-01-3.1 (4.1)-2017 «Нагрузки и воздействия»:
Район по давлению ветра-III.
Район по снеговой нагрузке на грунт-III.
Снеговая нагрузка на грунт-1,5кПа
3.2 Физико-механические свойства грунтов
По номенклатурному виду и просадочным свойствам в пределах проектируемой трассы до глубины 4,0-10,0 м выделены три инженерно-геологических элемента (ИГЭ):
ИГЭ-1 – суглинок, светло-коричневого цвета, твердой консистенциц, макропористый, просадочный, мощностью 1,0-1,9 м,
ИГЭ-2-супесь, светло-коричневая, макропористая, твердой консистенциц, мощностью 1,7-2,5 м и вскрытой мощностью 1,1-4,0 и более метров;
ИГЭ-3- песок коричневый, мелкий, средней плотности, малой средней степени водонасыщения,вскрытой мощностью 4,0 м и более метров.
Почвенно-растительный слой, нами как ИГЭ не рассматривается.
Элементы ИГЭ, характеризуется следующими показателями физико-механических свойств:
Сейсмичность площадки – в соответствии с картой сейсмического районирования территории Казахстана, участок работ расположен на территории с сейсмичностью менее 6 баллов

4.Архитектурно-строительные решения

4.1Объемно-планировочные решения

Объемно-планировочные и конструктивные решения зданий и сооружений разработаны в соответствии с требованиями СН РК1.04-15-2013 «Полигоны для твердых бытовых отходов», СН РК 2.04-01-2011 «Естественное и искусственное освещение», СН РК 2.04-07-2022 «Строительная теплотехника».
Степень огнестойкости – II.
Степень долговечности – II.
Проектируемое навес для угля, прямоугольной формы в плане.
Размеры в осях 4,0 х 3,0м Высота помещений – 2,8м

1. Конструктивные решения

Навес – выполнено на металлических стойках из гнутный квадрат 100х100х3мм и перекрыта профнастилом по металлическим балкам
Фундаменты под колонны – столбчатые железобетонные монолитные, выполнены из бетона класса В7,5,
Колонны – из гнутный квадрат 100х100х3мм и перекрыто профнастилом по металлическим балкам и прогонам
Балки- из металлического гнутный квадрат 100х100х3мм по ГОСТ 30245-2012
Кровля- из профнастил Н 57-750-0,7 по ГОСТ 24045-2016
Пол –бетонные монолитные из бетона С12/15.

5. Защита строительных конструкций от коррозии

Рабочий проект разработан в соответствии с требованиями СН РК 2.01-01-2013 "Защита строительных конструкций от коррозии".
Защитный слой арматуры монолитных конструкций соответствует требованиям СНиП РК 5.03.34-2005 "Бетонные и железобетонные конструкции".
Все деревянные элементы здания подлежат антисептированию.
Для защиты от сульфатной агрессии грунтов подбетонку под фундаменты выполнить на сульфатостойком портландцементе.
Все бетонные и железобетонные конструкциц, соприкасающиеся с грунтом на сульфатостойком портландцементе.

6. Противопожарные мероприятия

Противопожарные мероприятия решены согласно СН РК 2.02-01-2023 «Пожарная безопасность зданий и сооружений».
Проектируемые здания размещаются на участке с соблюдением противопожарных разрывов.
К зданию имеется возможность подъезда пожарного транспорта.
Степень огнестойкости – II.

7. Порядок производства работ

При производстве работ строго соблюдать требования строительных норм по технике безопасности.
Строительные работы вести строго по выданной документации. Любые отклонения от проекта согласовывать с авторами проекта.
Строительные работы вести только в дневное время.
Перед началом строительных работ необходимо получить разрешение на производство работ в ГАСКе.

8. Охрана окружающей среды

Источником загрязнения окружающей среды на территории является различные бытовые отходы. Территория должно убираться ежедневно.
Мусор и различные отходы хранятся в мусороконтейнере, который расположен на специально отведенной площадке для мусороконтейнеров.
Заказчик должен заключить договор со Специавтотранспортом на вывоз мусора в специально отведенные места.

9. Антипросадочные мероприятия

Антипросадочные мероприятия в проекте выполнены в соответствии с требованиями СН РК 5.01-02-2013 – "Основания зданий и сооружений".Планировка территории предусмотрена с учетом сложившегося рельефа местности с отводом поверхностных вод от здания.

1. Данный лист смотри совместно с листами АС-1.

						10-2024		АС	
Изм.	Кол. уч.	Лист	? док.	Подп.	Дата	Строительство полигона твердых бытовых отходов в с.Шубаркудук Темирского района Актюбинской области			
Проверил		Тилеушов				Навес для угля	Стадия	Лист	Листов
Разработал		Отеген					РП	2	5
Н.Контроль		Дуйсенбаев				Общие данные (окончание)	ТОО "Су Курылыс Проект" г. Шымкент 2024 г.		

Согласовано

Взамен инв. N

Подп. и дата

Инв. N подл.

План на отм. 0,000

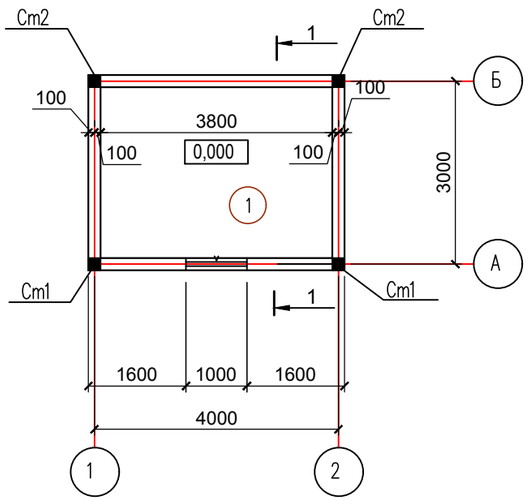

Экспликация помещений

N по плану	Наименование	Площадь м 2
1	Навес для угля	10.64
	Всего:	10.64

Фасад А–Б

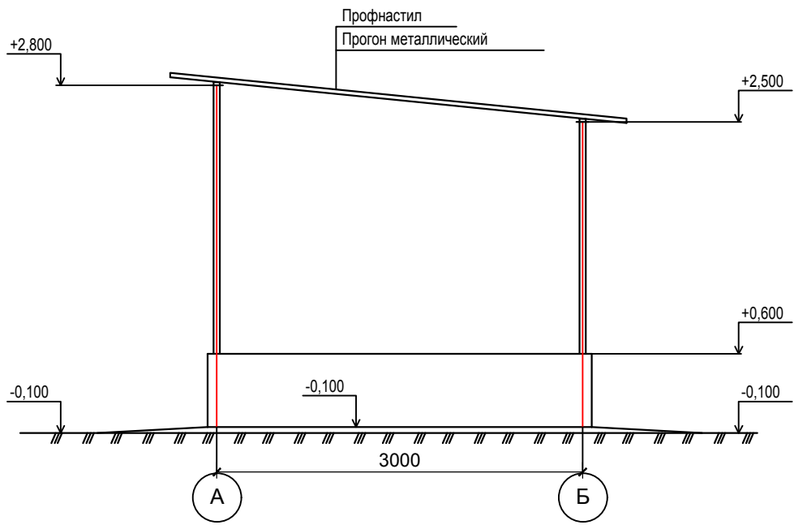

Фасад 1–2

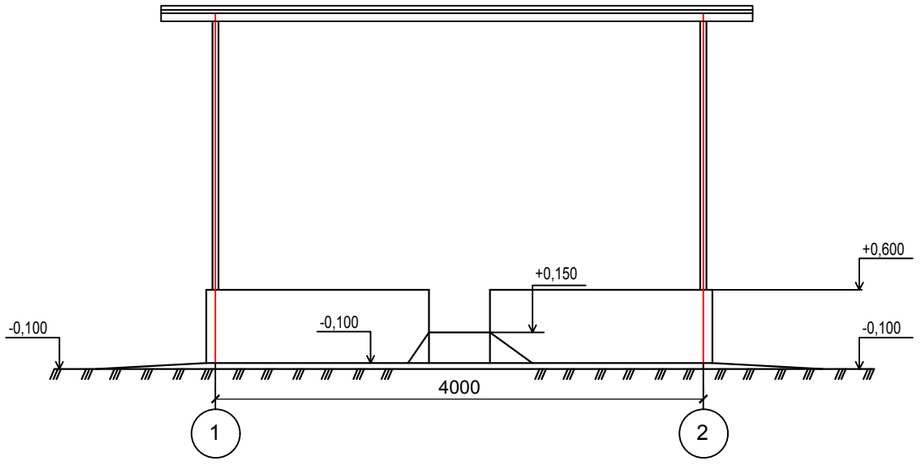

1. Данный лист смотри совместно с листами АС–6.

Изм.	Кол. уч.	Лист	? док.	Подп.	Дата
Проверил		Тилеушов			
Разработал		Отеген			
Н.Контроль		Дуйсенбаев			

10–2024 АС

Строительство полигона твердых бытовых отходов в с.Шубаркудук Темирского района Актюбинской области

Навес для угля

Стадия	Лист	Листов
РП	3	5

План на отм. 0,000
Фасады А–Б; 1–2;

ТОО "Су Курылыс Проект"
г. Шымкент 2024 г.

Копировал Формат А3

Взам. инв. N

Подп. и дата

Инв. N подл.

План фундаментов

0,000=179,20

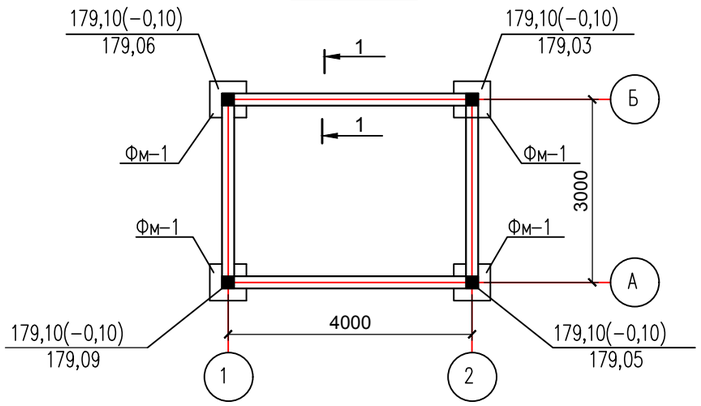

Фундамент Фм-1

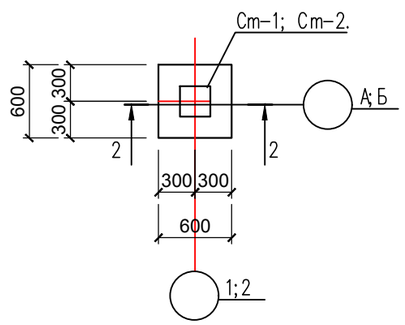

1 – 1

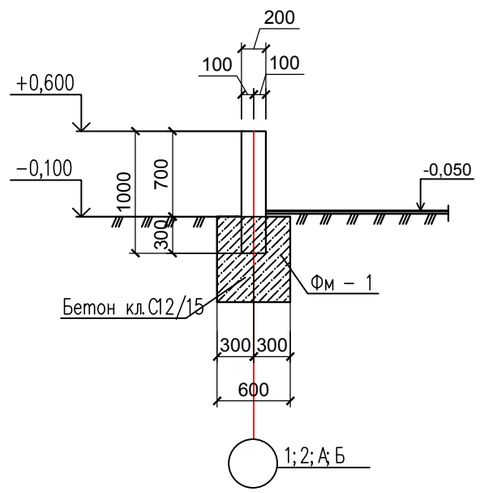

2 – 2

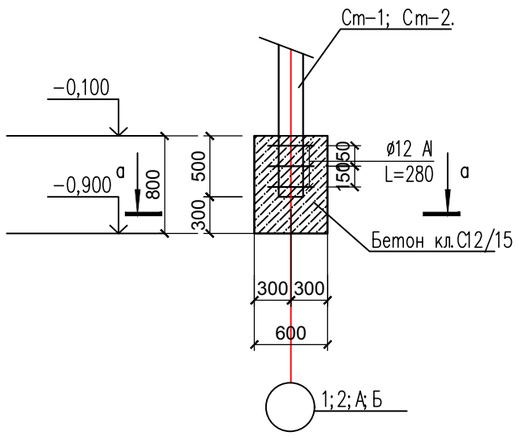

а – а

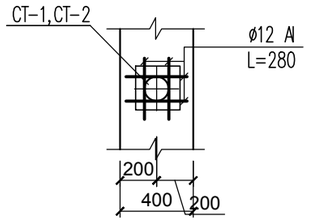

Спецификация конструктивных элементов

Марка поз	Обозначение	Наименование	Кол. шт	Масса ед, кг	Примеч.
1	2	3	5	6	7
		Фундаменты ФМ-1	4		
Фм-1		Фундаменты Фм-1	1		
		Материалы:			
		Бетон кл. С12/15	0,29	м3	АГСК 212-101-0603
		Пол			
		Материалы:			
		Бетон кл. С12/15	1,34	м3	АГСК 212-101-0603
	ГОСТ 23279-2012	Сетка Вр-1	13,44	м2	АГСК 214-209-0113
		Стойки			
Ст-1	АС – 5	Стойки Ст-1	2	32,68	
Ст-2	АС – 5	Стойки Ст-2	2	30,05	
МБ-1	АС – 5	Балки МБ-1	3	123,66	
МБ-2	АС – 5	Балки МБ-2	2	69,00	
	ГОСТ 24045-2016	Стальной пофилированный лист Н60-845-0.8 м2	16,56		АГСК 224-102-1006
		Самонарезающие винты	36		
		Заклепки	76		

Данный лист смотри совместно с листами АС-3,5.
Антикоррозионная защита разработано в соответствии со СП РК 2.01-101-2013 "Нормы проектирования. Защита строительных конструкций от коррозии".
Окраску производить двумя слоями эмали ПФ-115 по ГОСТ 6465-76 по грунту ПФ-020.

Изм.	Кол. уч.	Лист	? док.	Подп.	Дата
Проверил		Тилеушов			
Разработал		Отеген			
Н.Контроль		Дуйсенбаев			

10-2024 АС

Строительство полигона твердых бытовых отходов в с.Шубаркудук Темирского района Актюбинской области

Навес для угля

Стадия	Лист	Листов
РП	4	5

План фундаментов. Фундамент Фм-1. Спецификация конструктивных элементов.

ТОО "Су Курылыс Проект" г. Шымкент 2024 г.

Взам. инв. N | Подп. и дата | Инв. N подл.

Копировал | Формат А3

План расположения стоек, балок и прогонов навеса

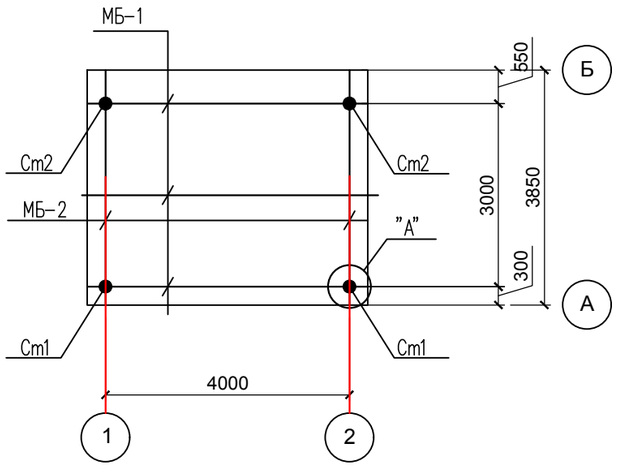

Разрез А – Б

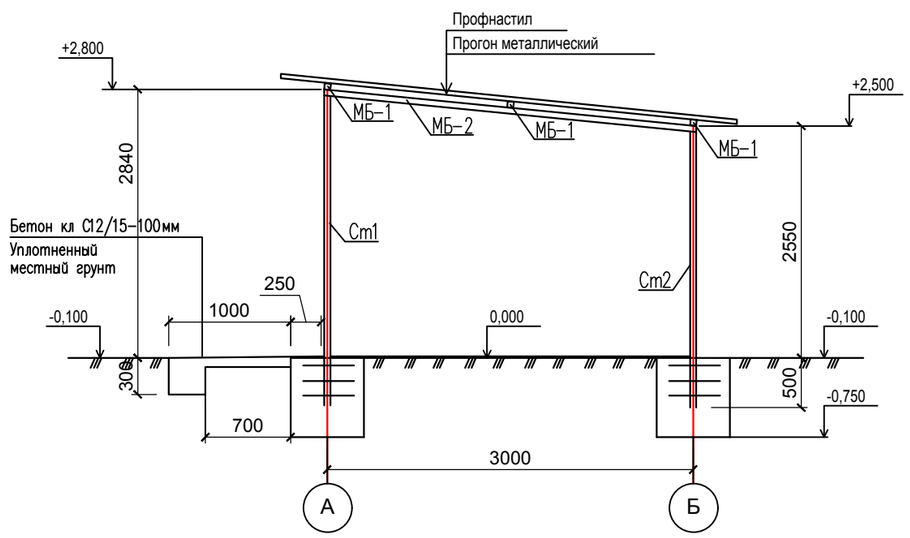

Спецификация элементов

Марка		Сечения: Эскиз	Кол шт	Состав	Опорные усилия: Q. тс	N, тс	M, тс*м	Марка металла	Примечание (вес ед, кг) Всего, кг
1		2	3	4	5	6	7	8	9
Стойка Ст1	1	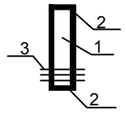	1	Гнутный квадрат 100*3 L=3340мм АГСК 214-205-0103-0005				С235	29,93
	2		2	полоса δ =6мм, 100х100 АГСК 214-101-0201-0005				С235	0,94
	3		12	∅ 10AIII, L=280мм АГСК 214-210-0101-0003				С235	0,17
									32,32
Стойка Ст2	1	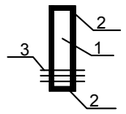	1	Гнутный квадрат 100*3 L=3050мм АГСК 214-205-0103-0005				С235	26,50
	2		2	полоса δ =6мм, 100х100 АГСК 214-101-0201-0005				С235	0,94
	3		12	∅ 10AIII, L=280мм АГСК 214-210-0101-0003				С235	0,17
									28,89
Балка МБ1	1		3	Гнутный квадрат 100*3 L=4600мм АГСК 214-205-0103-0005				С235	41,22
									123,66
Балка МБ2	1		2	Гнутный квадрат 100*3 L=3850мм АГСК 214-205-0103-0005				С235	34,50
									69,0
				-8х60 ГОСТ19903-2015 L=150 АГСК 214-101-0201-0009				С235	7,91

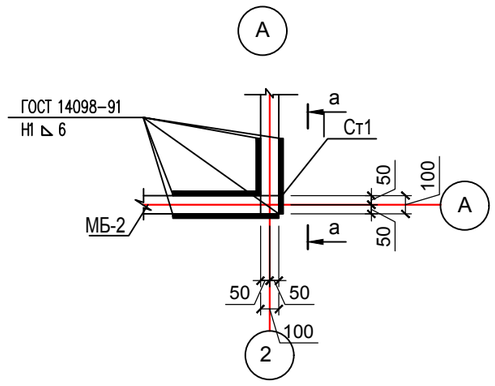

а - а

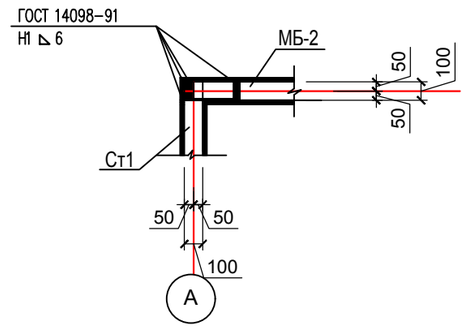

1. Данный лист смотри совместно с листами АС–6.

Поз.	Обозначение	Наименование	Кол.	Масса ед., кг.	Примеч.
		Кровля			
1	ГОСТ 24045–2016	Профнастил Н57–750–0,7 АГСК 224–102–0906	13,44	8,11	109,00
2	ГОСТ 24045–2016	Кровельные саморезы, шт	8	13,44	107,52

Взам. инв. N

Подп. и дата

Инв. N подл.

Изм.	Кол. уч.	Лист	? док.	Подп.	Дата
Проверил		Тилеушов			
Разработал		Отеген			
Н.Контроль		Дуйсенбаев			

10–2024 АС

Строительство полигона твердых бытовых отходов в с.Шубаркудук Темирского района Актюбинской области

Навес для угля

Стадия	Лист	Листов
РП	5	5

План расположения стоек,балок и прогонов навеса. Спецификация элементов

ТОО "Су Курылыс Проект" г. Шымкент 2024 г.

Копировал Формат А3