РЕСПУБЛИКАКАЗАХСТАН
г.Шымкент
ТОО«СУҚҰРЫЛЫСПРОЕКТ»

160000,г.Шымкент,ЖибекЖолы43,офис100,РНН582300006192,KZ
1996516F0007812834,АО«ForteBank»вг.Шымкент,БИКIRTYKZKA,БИН100440011822

Заказ:10-2024
ГУ "Управление строительства, архитектуры и градостроительства Актюбинской области"

«Строительство полигона твердых бытовых отходов в с.Шубаркудук Темирского района Актюбинской области»

Том II
Альбом 2.8

Архитектурно строительные и конструктивные решения.
Навес для стоянки спецтехники.

Шымкент2024

РЕСПУБЛИКАКАЗАХСТАН
г.Шымкент
ТОО«СУҚҰРЫЛЫСПРОЕКТ»

160000,г.Шымкент,ЖибекЖолы43,офис100,РНН582300006192,KZ
1996516F0007812834,АО«ForteBank»вг.Шымкент,БИКIRTYKZKA,БИН100440011822

Заказ: 10-2024
ГУ "Управление строительства, архитектуры и градостроительства Актюбинской области"

«Строительство полигона твердых бытовых отходов в с.Шубаркудук Темирского района Актюбинской области»

Том II
Альбом 2.8

Архитектурно строительные и конструктивные решения.
Навес для стоянки спецтехники.

Директор: ЖамбаевА.
ГИП: Тилеушов Ж.

Шымкент2024

Схема здания

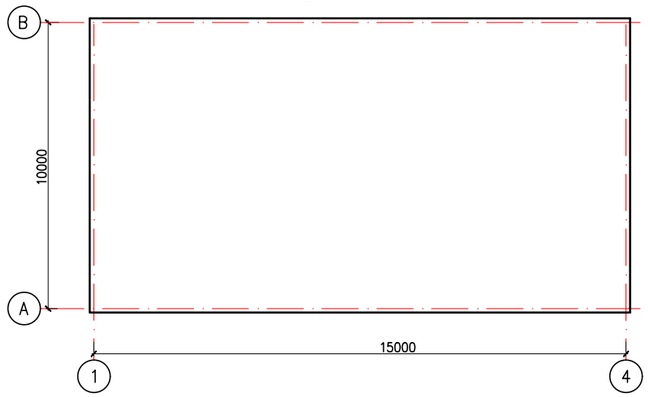

Ведомость ссылочных и прилагаемых документов

Обозначение	Наименование	Примечание
	Ссылочные документы	
СН РК 3.02-37-2013	Крыши и кровли	
СН РК 2.02-01-2023	Пожарная безопасность зданий и сооружений	
СН РК 2.01-01-2013	Защита строительных конструкций от коррозии	
СН РК 1.03-05-2011	Охрана труда и техника безопасности в строительстве	
СН РК 5.01-02-2013	Основания зданий и сооружений	
СН РК 5.03-07-2013	Несущие и ограждающие конструкции	
	Прилагаемые документы:	
	Заключение об инженерно-геологических условиях	

Ведомость рабочих чертежей основного комплекта

Лист	Наименование	Примечание
АС-1	Общие данные (начало)	
АС-2	Общие данные (продолжение)	
АС-3	Общие данные (окончание)	
АС-4	План стоек Ст-1, Ст-2, Ст-3.	
АС-5	План котлована Указания по устройству котлована	
АС-6	Разрез 1-1, 2-2	
АС-7	План фундамента ФМ-1	
АС-8	Разрез 1-1. ФМ-1	
АС-9	План балок и прогонов План кровли	
АС-10	Узлы Б, В.	
АС-11	Спецификация материалов	

Технико-экономические показатели

Поз.	Наименование	Ед. изм.	Кол.
1	Площадь застройки	$м^2$	160,16
2	Строительный объем	$м^3$	800,8

Проект "Строительство полигона твердых бытовых отходов в с.Шубаркудук Темирского района Актюбинской области" выполнен в соответствии с действующими на территории Республики Казахстан нормами и правилами и предусматривает мероприятия, обеспечивающие взрыво-пожаро-безопасность, исключающие вредные воздействия на окружающую среду и воздушный бассейн, а также предупреждающие чрезвычайные ситуации природного и техногенного характера.

Главный инженер проекта: _____ Тилеушов Ж.

Согласовано

Взамен инв. N

Подп. и дата

Инв. N подл.

Изм.	Кол. уч.	Лист	? док.	Подп.	Дата
ГИП		Тилеушов			
Проверил		Тилеушов			
Разработал		Отеген			
Н.Контроль		Дуйсенбаев			

10-2024 АС

Строительство полигона твердых бытовых отходов в с.Шубаркудук Темирского района Актюбинской области

Навес для стоянки спецтехники

Стадия	Лист	Листов
РП	1	11

Общие данные (начало)

ТОО "Су Курылыс Проект" г. Шымкент 2024 г.

1. Общие указания

Рабочий проект "Строительство полигона твердых бытовых отходов в с.Шубаркудук Темирского района Актюбинской области" разработан на основании:

Задания на проектирование, утвержденное заказчиком;

Архитектурно-планировочного задания № KZ78VUA00394532 от 01.04.2021 года, выданное ГУ "Управление строительства, архитектуры и градостроительства Актюбинской области";

- Постановление акимата за № 244 от 30.10.2020 года;
- Инженерно-геологического отчета, выполненного ТОО «А-Геоинжиринг» в августе месяца 2024 года;
- Топографическая сьемка выполнено ТОО «TALIB PROJECT GROUP» в августе 2024 года;
- Способ строительства – подрядный
- Источник финансирования – бюджетные средства

2. Местоположение

2.1 Узучаемая территоря расположена в пределах села Шубаркудук Темирского района Актюбинской области

3. Характеристика площадки строительства.

3.1 Климатическая справка принята в соответствии с СП РК 2.04-01-2017 «Строительная климатология» и НТП РК 01-01-3.1 (4.1)-2017 «Нагрузки и воздействия».

Климатическая справка приведена по метеостанции Актобе (СП 2.04-01-2017).

Климатический подрайон III-В

Температура воздуха, °С: абсолютно максимальная+42,9 абсолютно минимальная-48.5

Средняя максимальная температура воздуха наиболее теплого месяца, °С +29,9

Температура воздуха наиболее холодных (обеспеченностью 0,92), °С:

суток-19,6

пятидневки-29,9

периода-18,2

Средняя месячная амплитуда температуры воздуха наиболее холодного месяца, °С -13,3

Средняя месячная амплитуда температуры воздуха наиболее теплого месяца, °С +22.8

Продолжительность, сутки / Средняя суточная температура воздуха, °С, периода со средней суточной температурой воздуха:

≤0 °С – 149/-8,4

≤8 °С-199/6,2

≤10 °С-210/4,2

Средняя годовая температура воздуха, °С – 5,1

Количества осадков за ноябрь-март, мм – 131,0

Количества осадков за апрель-сентябрь, мм – 202,0

Максимальная из средних скоростей ветра по румбам за январь -7,3 м/сек

Преобладающие направление ветра за декабрь-февраль – Ю

Преобладающие направление ветра за июнь – август – СЗ

Минимальная из средних скоростей ветра по румбам за июль -1,6 м/сек

Нормативная глубина сезонного промерзания грунтов согласно СП РК 2.04-01-2017 по пункту Актобе составляет для суглинков и песков средней крупности 192 см

Максимальная глубина проникания нулевой изотермы составляет 230 см

Следует учитывать, что в местах открытых грунтов или с небольшой высотой снежного покрова, как промерзание, так и проникновение нуля в глубину, при малоснежной суровой зиме, может достигать 280 см

Высота снежнего покрова средняя из наибольших декадных на зиму – 32,7 см, максимально из наибольших декадных – 65,0 см,

максимальная суточная за зиму на последний день декады – 35,0 см,

продолжительность залегания устойчивого снежного покрова 134,0 дней

Среднее число дней с пыльной бурей – 8,5 дней,

метелью – 26,0 дня,

грозой – 21,0 дней

Зона влажности – (сухая).

НТП РК 01-01-3.1 (4.1)-2017 «Нагрузки и воздействия»:

Район по давлению ветра-III.

Район по снеговой нагрузке на грунт-III.

Снеговая нагрузка на грунт-1,5кПа

3.2 Физико-механические свойства грунтов.

По номенклатурному виду и просадочным свойствам в пределах проектируемой трассы до глубины 4,0-10,0 м выделены три инженерно-геологических элемента (ИГЭ):

ИГЭ-1 – суглинок, светло-коричневого цвета, твердой консистенциц, макропористый, просадочный, мощностью 1,0-1,9 м,

ИГЭ-2-супесь, светло-коричневая, макропористая, твердой консистенциц, мощностью 1,7-2,5 м и вскрытой мощностью 1,1-4,0 и более метров;

ИГЭ-3- песок коричневый, мелкий, средней плотности, малой средней степени водонасыщения,вскрытой мощностью 4,0 м и более метров.

Почвенно-растительный слой, нами как ИГЭ не рассматривается

Элементы ИГЭ, характеризуется следующими показателями физико-механических свойств:

Сейсмичность площадки – в соответствии с картой сейсмического районирования территории Казахстана, участок работ расположен на территории с сейсмичностью менее 6 баллов

4.Архитектурно-строительные решения

4.1Объемно-планировочные решения

Объемно-планировочные и конструктивные решения зданий и сооружений разработаны в соответствии с требованиями СН РК1.04-15-2013 «Полигоны для твердых бытовых отходов», СН РК 2.04-01-2011 «Естественное и искусственное освещение», СН РК 2.04-07-2022 «Строительная теплотехника».

Степень огнестойкости – II.

Степень долговечности – II.

Проектируемое навес для стоянки спецтехники, прямоугольной формы в плане.

Размеры в осях 15,00 х 10,00м Высота помещений – 5,0м

1. Конструктивные решения

Навес – выполнено на металлических стойках из трубы диаметром 133х4,5мм и перекрыта профнастилом по металлическим балкам и прогонам

Фундаменты под колонны – столбчатые железобетонные монолитные, выполнены из бетона класса С12/15,

Колонны – из трубы диаметром 133х4,5мм и перекрыто профнастилом по металлическим балкам и прогонам

Балки- из металлического ивеллера №20 по ГОСТ 8240-97

Прогоны- металлического ивеллера №14. по ГОСТ 8240-97

Кровля- из профнастил Н57-750-0,7 по ГОСТ 24045-2016

Пол –бетонные монолитные из бетона С12/15.

5. Защита строительных конструкций от коррозии

Рабочий проект разработан в соответствии с требованиями СН РК 2.01-01-2013 "Защита строительных конструкций от коррозии".

Защитный слой арматуры монолитных конструкций соответствует требованиям СНиП РК 5.03.34-2005 "Бетонные и железобетонные конструкции".

Все деревянные элементы здания подлежат антисептированию.

Для защиты от сульфатной агрессии грунтов подбетонку под фундаменты выполнить на сульфатостойком портландцементе.

Все бетонные и железобетонные конструкции, соприкасающиеся с грунтом на сульфатостойком портландцементе.

6. Противопожарные мероприятия

Противопожарные мероприятия решены согласно СН РК 2.02-01-2023 «Пожарная безопасность зданий и сооружений».

Проектируемые здания размещаются на участке с соблюдением противопожарных разрывов.

К зданию имеется возможность подъезда пожарного транспорта.

Степень огнестойкости – II.

Двери открываются по ходу эвакуации.

В проекте, в соответствии с требованиями СН РК 2.02-01-2023, применяются несгораемые и трудносгораемые материалы

Деревянные конструкции обрабатываются составом для защиты от возгорания. Ограждающие конструкции между помещениями являются противопожарными и изолируют помещения друг от друга.

Согласовано

Взамен инв. N

Подп. и дата

Инв. N подл.

Изм.	Кол. уч.	Лист	? док.	Подп.	Дата	10-2024 АС		
						Строительство полигона твердых бытовых отходов в с.Шубаркудук Темирского района Актюбинской области		
Проверил		Тилеушов				Навес для стоянки спецтехники	Стадия	Лист	Листов
Разработал		Отегген					РП	2	11
Н.Контроль		Дуйсенбаев				Общие данные (продолжение)	ТОО "Су Курылыс Проект" г. Шымкент 2024 г.		

В случае применения сгораемых и трудносгораемых материалов импортного производства для внутренней отделки, материалы должны иметь сертификат качества и согласование с Государственной противопожарной службой и Гор СЭС.

7. Порядок производства работ.

При производстве работ строго соблюдать требования строительных норм по технике безопасности.

Строительные работы вести строго по выданной документации. Любые отклонения от проекта согласовывать с авторами проекта.

Строительные работы вести только в дневное время.

Перед началом строительных работ необходимо получить разрешение на производство работ в ГАСКе.

8. Охрана окружающей среды.

Источником загрязнения окружающей среды на территории является различные бытовые отходы. Территория должно убираться ежедневно.

Мусор и различные отходы хранятся в мусороконтейнере, который расположен на специально отведенной площадке для мусороконтейнеров.

Заказчик должен заключить договор со Спецавтотранспортом на вывоз мусора в специально отведенные места.

9. Антипросадочные мероприятия

Антипросадочные мероприятия в проекте выполнены в соответствии с требованиями СН РК 5.01-02-2013 - "Основания зданий и сооружений".Планировка территории предусмотрена с учетом сложившегося рельефа местности с отводом поверхностных вод от здания. Указания по устройству подготовки основания фундаментов см. л. АС-5.

Согласовано

Взамен инв. N

Подп. и дата

Инв. N подл.

						10-2024 АС		
Изм.	Кол. уч.	Лист	? док.	Подп.	Дата	Строительство полигона твердых бытовых отходов в с.Шубаркудук Темирского района Актюбинской области		
Проверил		Тилеушов				Навес для стоянки спецтехники	Стадия	Лист	Листов
Разработал		Отеген					РП	3	11
Н.Контроль		Дуйсенбаев				Общие данные (окончание)	ТОО "Су Курылыс Проект" г. Шымкент 2024 г.		

План стоек Ст-1, Ст-2, Ст-3

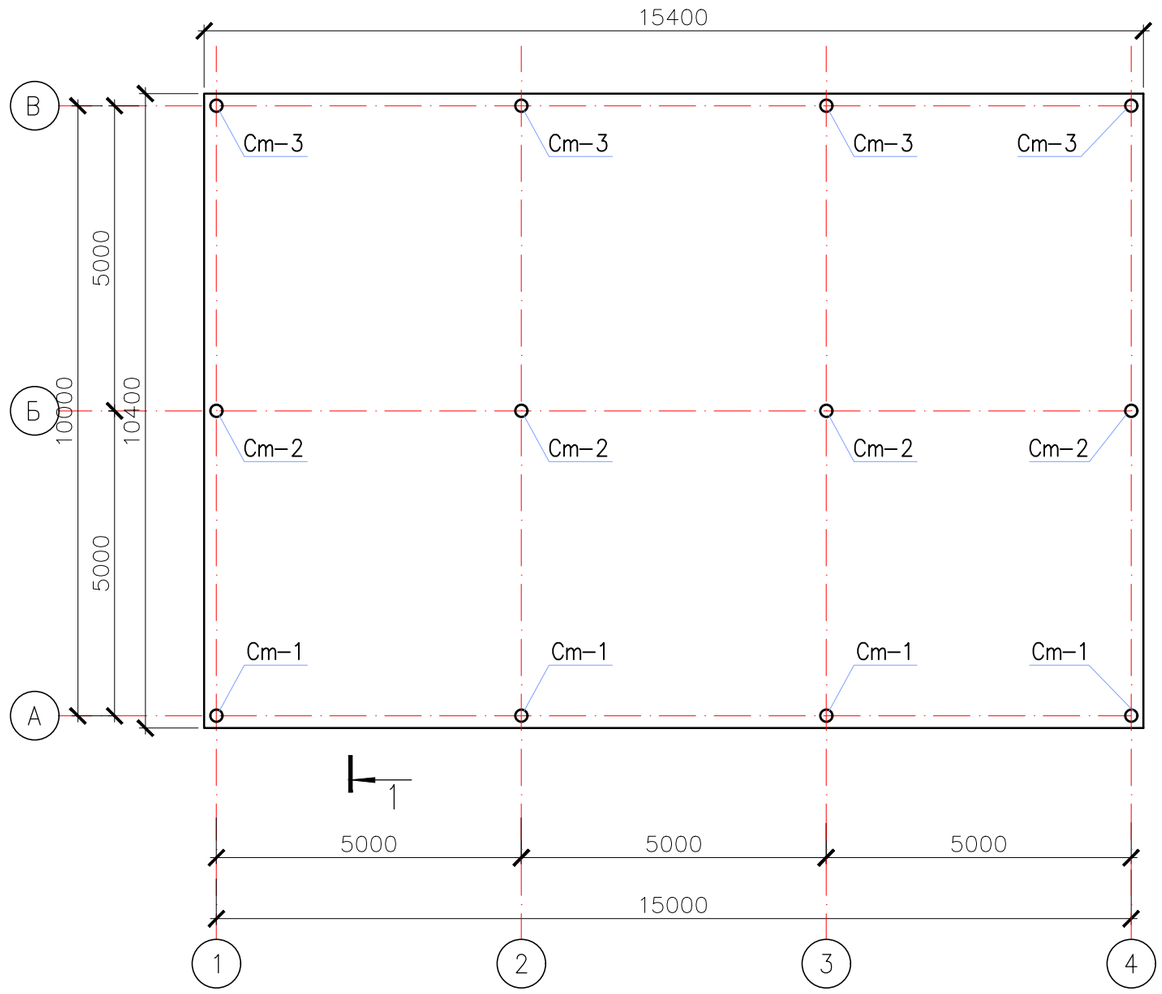

Согласовано

Взам. инв. ?

Подп. и дата

Инв. ? подл.

Изм.	Кол. уч.	Лист	? док.	Подп.	Дата
Проверил		Тилеушов			
Разработал		Отеген			
Н.Контроль		Дуйсенбаев			

10-2024 АС

Строительство полигона твердых бытовых отходов в с.Шубаркудук Темирского района Актюбинской области

Навес для стоянки спецтехники

Стадия	Лист	Листов
РП	4	11

План стоек Ст-1, Ст-2, Ст-3.

ТОО "Су Курылыс Проект" г. Шымкент 2024 г.

План котлована

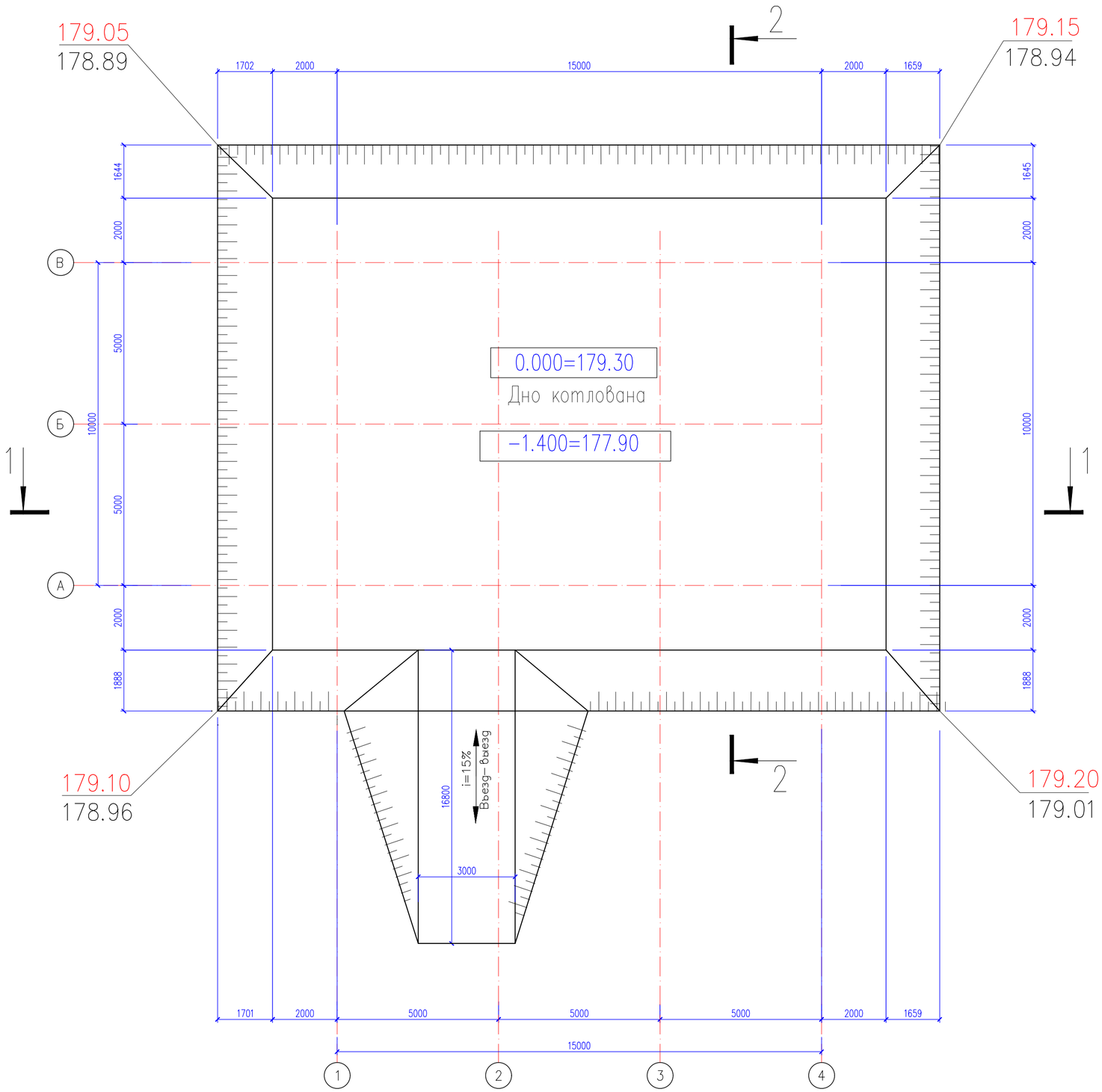

Указания по устройству котлована.

1. За относительную отметку 0.000 принят уровень чистого пола помещений первого этажа, что соответствует абсолютной отметке по ГП 179,30.

2. Согласно заключению об инженерно-геологических условиях по данному объекту, выполненных ТОО "А-Геоинжиниринг" по номенклатурному виду и просадочным свойствам грунтов в пределах площадки, до глубины 10,0 м, выделен один инженерно-геологический элемент (ИГЭ):

ИГЭ-1 – суглинок, светло-коричневого цвета, твердой консистенции, макропористый, просадочный, мощностью 1,0-1,9 м;

ИГЭ-2- супесь, светло-коричневая, макропористая, твердой консистенции, мощностью 1,7-2,5 м и вскрытой мощностью 1,1-4,0 и более метров;

ИГЭ-3- песок коричневый, мелкий, средней плотности, малой средней степени водонасыщения, вскрытой мощностью 4,0 м и более метров..

3. Подземные воды, пройденными выработками глубиной 4,0-10,0м не вскрыты.

4. По нормативному содержанию сульфатов в пересчете на ионы SO4// – грунты площадки на бетон марки W4 по водонепроницаемости на портландцементе по ГОСТ 10178 (СН РК 2.01-01-2013) и на сульфатостойких цементах по ГОСТ 22266 – от неагрессивных до среднеагрессивных. Нормативное содержание SO4 = 611,0 мг/кг.

По нормативному содержанию хлоридов в перерасчете на ионы Cl грунты площадки для бетонов на портландцементе, шлакопортландцементе по ГОСТ 10178 и сульфатостойких цементах по ГОСТ 22266 – от неагрессивных до среднеагрессивных. Нормативное содержание – 135,0 мг/кг- неагрессивные.

5. В соответствии с картой сейсмического районирования территории Казахстана, участок работ расположен на территории с сейсмичностью менее 6 баллов.

6. Согласно разбивочного чертежа (см. раздел ГП) выносятся разбивочные оси здания на местности. Под пятном здания убирается строительный мусор, производится срезка почвенно-растительного слоя мощностью 0.2м и все это вывозится со строительной площадки. Данный грунт и строительный мусор категорически запрещено использовать в качестве подготовки под полы и при обратной засыпке под фундаменты !!!

7. Для устранения просадочных свойств грунта в основании фундаментов выполнены:

а) перед выполнением подушки дно котлована утрамбовать тяжелыми катками при оптимальной влажности грунтов wo=wp.

б) по низу котлована выполнена уплотненная подушка из местного суглинка, толщиной 1,00м методом послойной укатки катками или большегрузным транспортом (5-7 ездок по одному следу) с послойным уплотнением при оптимальной влажности грунта 17-19% до достижения модуля деформации E=14МПа. Толщина укатываемого слоя не должна превышать 20-30см. Отметка низа котлована -1,400 (176,90), отметка верха уплотненной подушки -1,000 (177,90).

После производства по каждому слою подушки составить акты на скрытые работы согласно действующих норм.

8. Граница уплотняемой подушки должна выступать не менее чем на 2,0м от оси здания (по низу котлована).

9. Горизонтальную гидроизоляцию выполнить из цементно-песчаного раствора состава 1:2 толщиной 20мм с уплотняющими добавками.

10. Боковые поверхности фундаментов, соприкасающиеся с грунтом, обмазать горячим битумом за 2 раза.

11. По всеми периметру здания выполнить асфальтобетонную отмостку шириной 1,5м без бортового камня.

12. Обратную засыпку пазух фундаментов и подготовку под полы выполнить местным грунтом оптимальной влажности с послойным уплотнением. Уплотнение производить ручными трамбовками. Плотность уплотняемого грунта довести до 1.70 г/см^3 .

13. Работы по выполнению земляных работ вести в соответствии с указаниями СН РК 5.01-02- 2013 "Основания зданий и сооружений" СН РК 1.03-05-2011" Охрана труда и техника безопасности в строительстве", СН РК 5.03-07-2013 " Несущие и ограждающие конструкции".

						10-2024		АС	
						Строительство полигона твердых бытовых отходов в с.Шубаркудук Темирского района Актюбинской области			
Изм.	Кол. уч.	Лист	? док.	Подп.	Дата				
Проверил		Тилеушов				Навес для стоянки спецтехники	Стадия	Лист	Листов
Разработал		Отеген					РП	5	11
Н.Контроль		Дуйсенбаев				План котлована Указания по устройству котлована	ТОО "Су Курылыс Проект" г. Шымкент 2024 г.		

Согласовано

Взам. инв. N

Подп. и дата

Инв. N подл.

Разрез 1–1

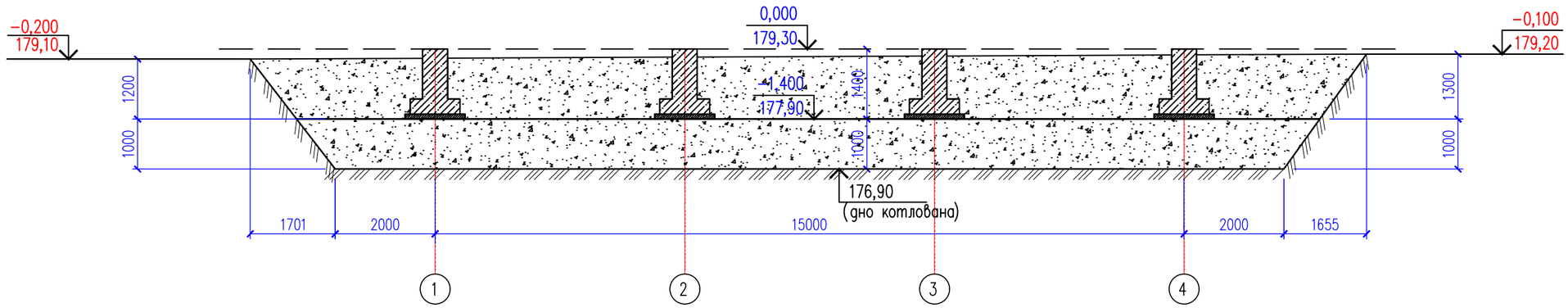

Разрез 2–2

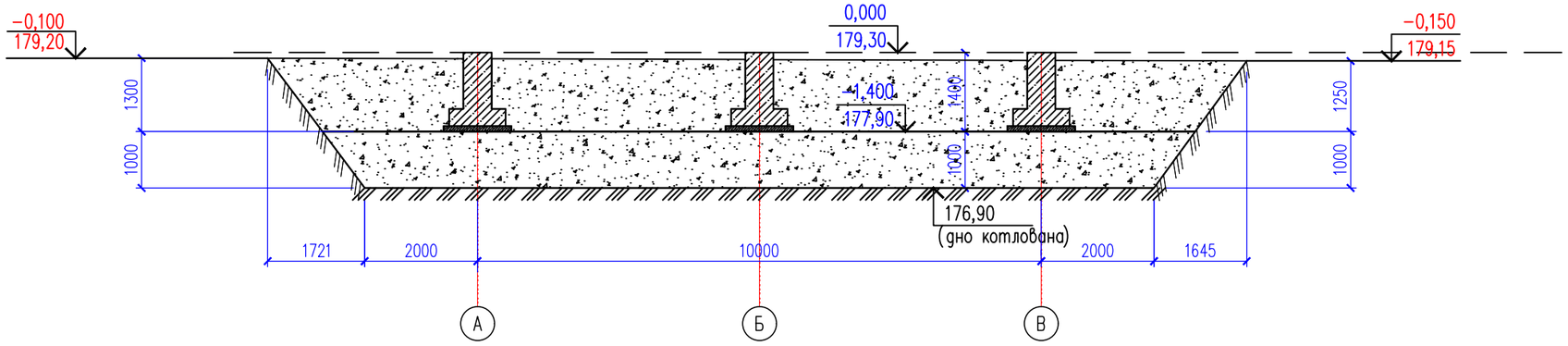

Наименование	Ед. изм.	Кол–во
Разработка котлована	$м^3$	638,40
Устройство въезда	$м^3$	50,40
Обратная засыпка пазух фундаментов	$м^3$	573,60

Согласовано

Взам. инв. N

Подп. и дата

Инв. N подл.

Изм.	Кол. уч.	Лист	? док.	Подп.	Дата
Проверил		Тилеушов			
Разработал		Отегген			
Н.Контроль		Дуйсенбаев			

10–2024 АС

Строительство полигона твердых бытовых отходов в с.Шубаркудук Темирского района Актюбинской области

Навес для стоянки спецтехники

Стадия	Лист	Листов
РП	6	11

Разрез 1–1, 2–2

ТОО "Су Курылыс Проект" г. Шымкент 2024 г.

План фундамента ФМ-1

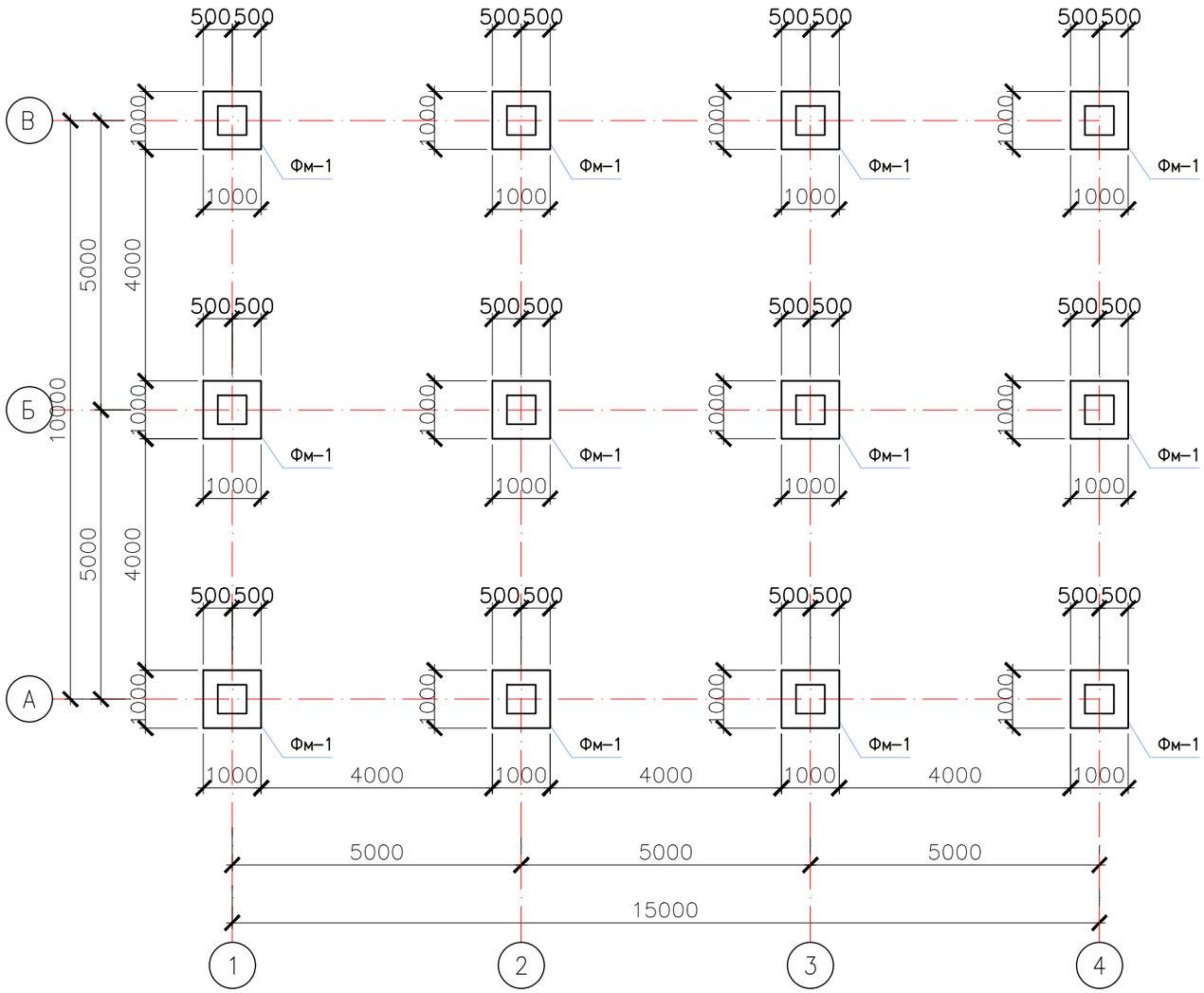

Указания по устройству фундаментов

За относительную отметку 0.000 принят уровень чистого пола.

Под фундаментами выполнить подготовку из бетона С8/10 толщиной 100мм.

Фундаменты – монолитный столбчатый из бетона кл. С12/15, основания фундамента уплотнить ручной трамбовкой.

Обратную засыпку пазух фундаментов и под полы выполнить местным грунтом с послойным уплотнением при оптимальной влажности.

При этом плотность сухого уплотненного грунта по всей толщине должна быть не менее 1.65 т/м . По периметру здания выполнить асфальтобетонную отмостку шириной 1,50 м с уклоном от здания не менее 0.03. Отметка бровки отмостки должна быть выше планиро-вочной отметки прилегающей территории не менее, чем на 0,05м.

Продольная арматура сеток армирования фундаментов должна быть непрерывной по всей длине фундаментов,стыки выполнить на сварке,

Производство работ вести в соответствии с требованиями: СП РК 5.01-01-20134 Iш 150, Вш 8, hш 4.

СН РК 1.03-05-2011 "Охрана труда и техника безопасности в строительстве".

СН РК 5.01-01-2013 "Земляные сооружения, основания и фундаменты".

Согласовано

Подп. и дата | Взам. инв. ? | Инв. ? подл.

Изм.	Кол. уч.	Лист	? док.	Подп.	Дата				
						10-2024 АС			
						Строительство полигона твердых бытовых отходов в с.Шубаркудук Темирского района Актюбинской области			
Проверил		Тилеушов				Навес для стоянки спецтехники	Стадия	Лист	Листов
Разработал		Отеген					РП	7	11
						План фундамента ФМ-1	ТОО "Су Курылыс Проект" г. Шымкент 2024 г.		
Н.Контроль		Дуйсенбаев							

Разрез 1-1

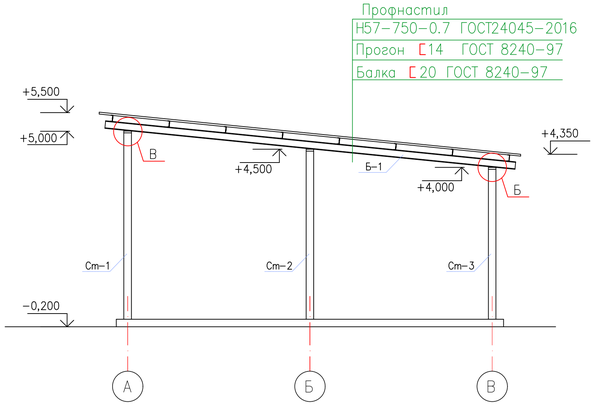

а – а

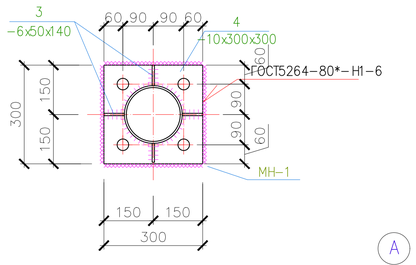

в – в

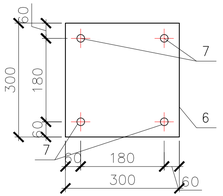

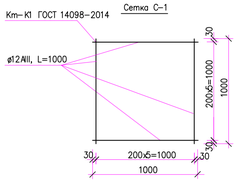

А – А

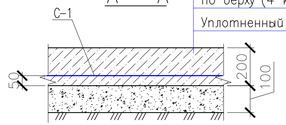

Бетон кл.С12/15 толщ =200мм
Щебень толщ d=100мм с проливом битума по верху (4 кг/м2)
Уплотненный грунт

Монолитный фундамент ФМ-1

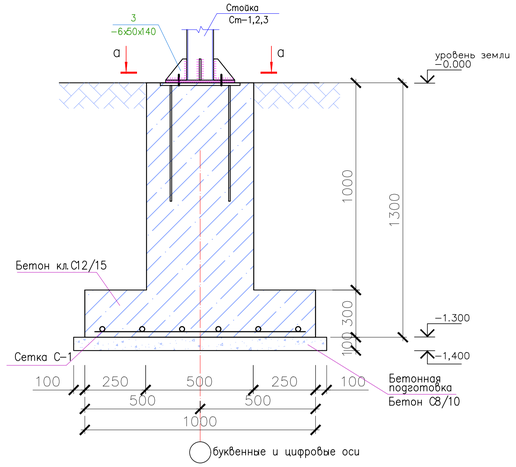

Спецификация материалов

Поз.	Обозначение	Наименование	Кол.	Масса ед.,кг.	Примеч.
		Монолитный фундамент Фм-1	12		
С1		Сетка С1	1	10,66	
1	ГОСТ 34028-2016	ø12 А400 АГСК 214-210-0201-0004 L=1000	12	0,888	10,66кг
		Материалы:			
	АГСК 212-101-0603	Бетон С12/15 W4/F50 $м^3$	0,55		
	АГСК 212-101-0403	Бетонная подготовка из тощего бетона С8/10 W4/F50 $м^3$	0,15		

Изделие закладное МН-1

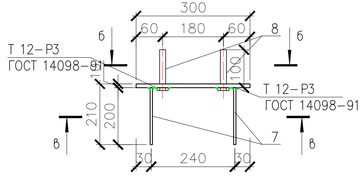

б – б

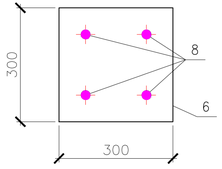

1. Данный лист смотреть совместно с листами АС-5,6,7
2. Замоноличивание монолитных конструкций производить в соответствии с требованиями СН РК 5.03-07-2013.
3. Снятие опалубки производить после достижения бетоном 70% проектной прочности.
4. Защитный слой бетона в сечениях дан до рабочей арматуры. Сварку производить электродами Э-42А ГОСТ 9467-75* h=6мм, сварные соединения выполнить по ГОСТ 14098-91.
5. Поверхность фундаментов соприкасающиеся с грунтом обмазать горячим битумом за 2 раза.
6. Выполнить проливку битумом основания под фундаменты.

Изм.	Кол. уч.	Лист	? док.	Подп.	Дата
Проверил		Тилеушов			
Разработал		Отегеен			
Н.Контроль		Дуйсенбаев			

10-2024 АС

Строительство полигона твердых бытовых отходов в с.Шубаркудук Темирского района Актюбинской области

Навес для стоянки спецтехники

Стадия	Лист	Листов
РП	8	11

Разрез 1-1. ФМ-1

ТОО "Су Курылыс Проект" г. Шымкент 2024 г.

Взаим. инв. N | Подпись и дата | Инв. N подл.

План балок и прогонов

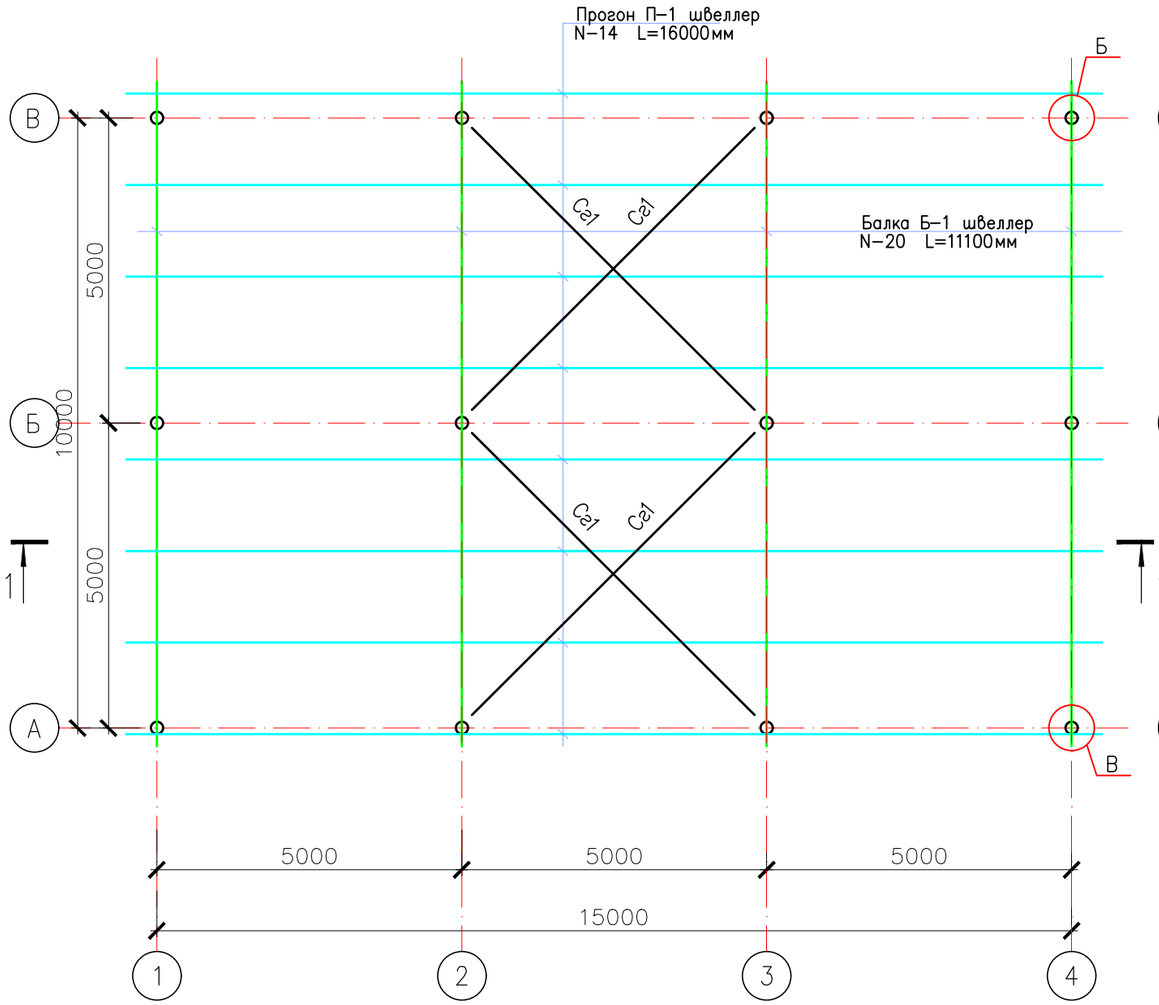

План кровли

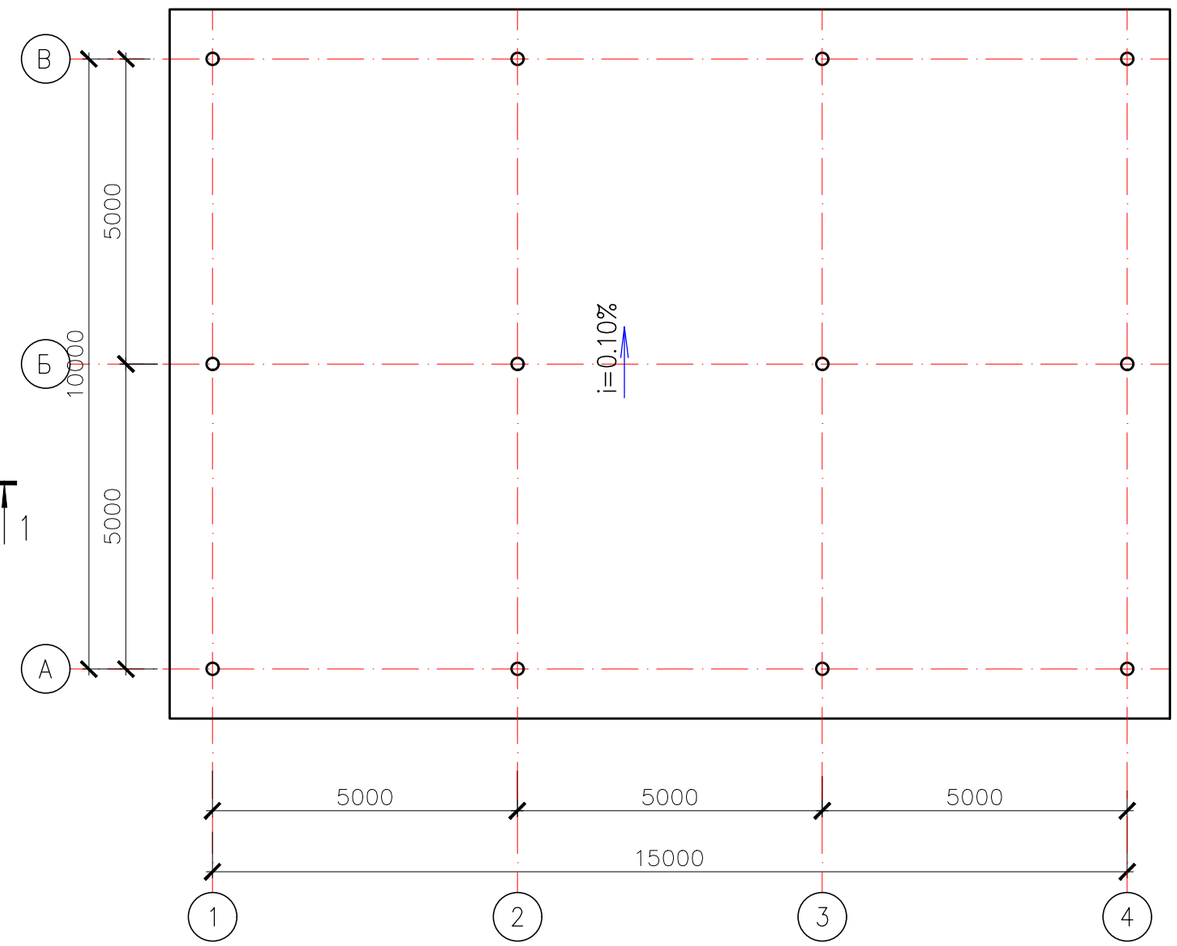

1—1

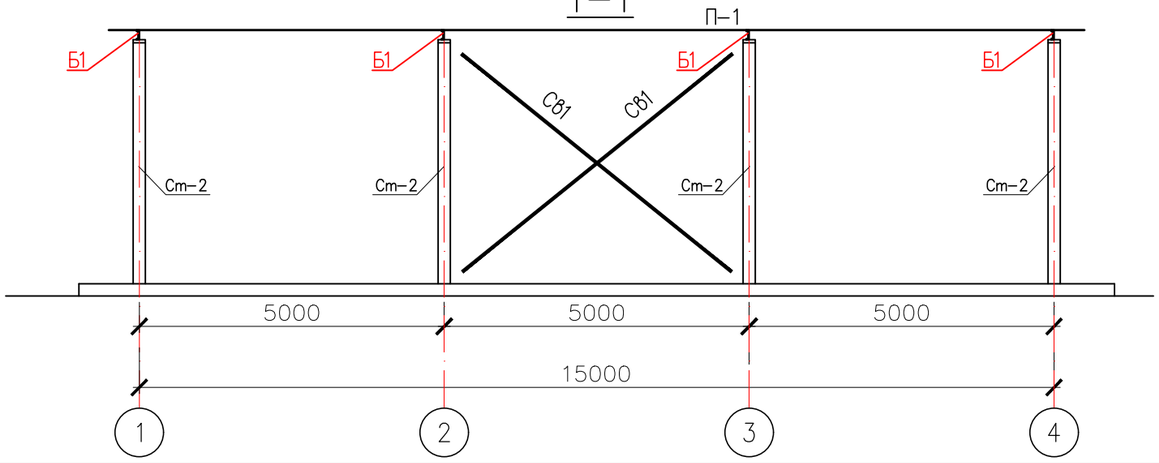

Согласовано

Подп. и дата Взам. инв. ?

Инв. ? подл.

						10-2024		АС
Изм.	Кол. уч.	Лист	? док.	Подп.	Дата	Строительство полигона твердых бытовых отходов в с.Шубаркудук Темирского района Актюбинской области		
Проверил		Тилеушов				Навес для стоянки спецтехники	Стадия	Лист	Листов
Разработал		Отеген					РП	9	11
Н.Контроль		Дуйсенбаев				План балок и прогонов План кровли	ТОО "Су Курылыс Проект" г. Шымкент 2024 г.		

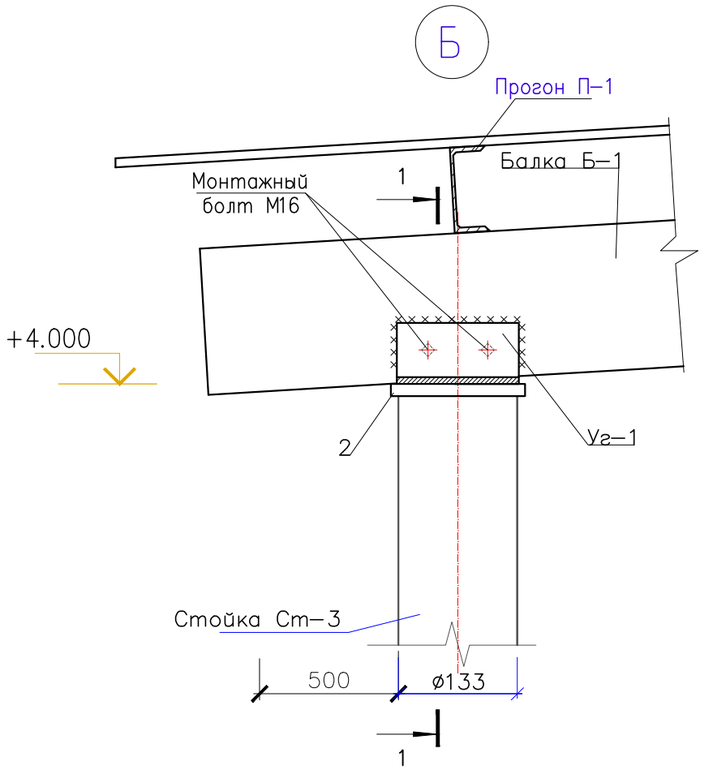

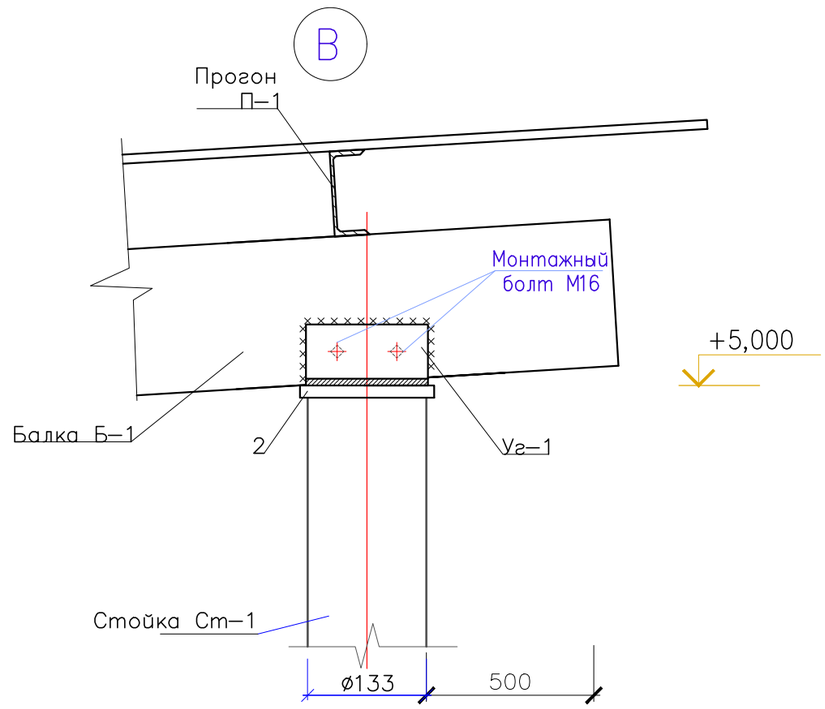

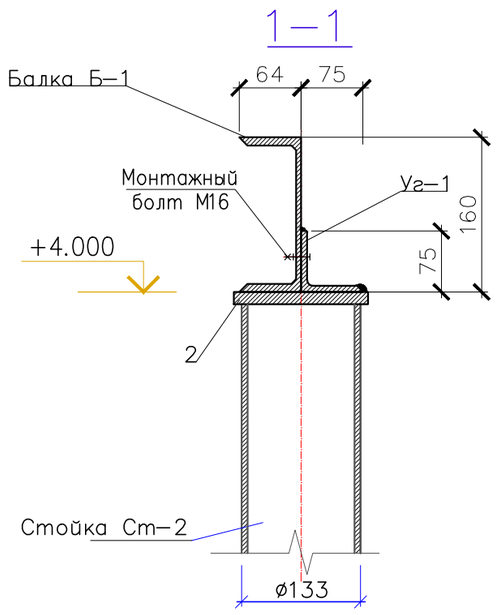

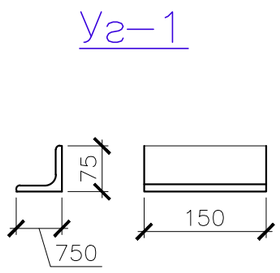

						10–2024		АС
Изм.	Кол. уч.	Лист	? док.	Подп.	Дата	Строительство полигона твердых бытовых отходов в с.Шубаркудук Темирского района Актюбинской области		
Проверил		Тилеушов				Навес для стоянки спецтехники	Стадия	Лист	Листов
Разработал		Отегеен					РП	10	11
Н.Контроль		Дуйсенбаев				Узлы Б, В.	ТОО "Су Курылыс Проект" г. Шымкент 2024 г.		

Взам. инв. N

Подп. и дата

Инв. N подл.

Поз.	Обозначение	Наименование	Кол.	Масса ед.,кг.	Примеч.
		Стойка Ст-1	4	81,99	327,96
1	ГОСТ 10704-91 АГСК 241-417-0109	Труба 133х4,5 ГОСТ 10704-91 / С235 ГОСТ 27772-2021 L=5200	1	14.26	74.15
2	ГОСТ 19903-2015 АГСК 214-101-0201-0005	Лист 6х160х160 ГОСТ 19903-2015 / С235 ГОСТ 27772-2021	1	1.21	1.21
3	ГОСТ 19903-2015 АГСК 214-101-0201-0005	Лист 6х50х140 ГОСТ 19903-2015 / С235 ГОСТ 27772-2021	4	0.33	1.32
4	ГОСТ 19903-2015 АГСК 214-101-0201-0013	Лист 10х260х260 ГОСТ 19903-2015 / С235 ГОСТ 27772-2021	1	5.31	5.31
		Стойка Ст-2	4	74,86	299,44
5	ГОСТ 10704-91 АГСК 241-417-0109	Труба 133х4,5 ГОСТ 10704-91 / С235 ГОСТ 27772-2021 L=4700	1	14.26	67.02
2	ГОСТ 19903-2015 АГСК 214-101-0201-0005	Лист 6х160х160 ГОСТ 19903-2015 / С235 ГОСТ 27772-2021	1	1.21	1.21
3	ГОСТ 19903-2015 АГСК 214-101-0201-0005	Лист 6х50х140 ГОСТ 19903-2015 / С235 ГОСТ 27772-2021	4	0.33	1.32
4	ГОСТ 19903-2015 АГСК 214-101-0201-0013	Лист 10х260х260 ГОСТ 19903-2015 / С235 ГОСТ 27772-2021	1	5.31	5.31
		Стойка Ст-3	4	67,73	270,92
1	ГОСТ 10704-91 АГСК 241-417-0109	Труба 133х4,5 ГОСТ 10704-91 / С235 ГОСТ 27772-2021 L=4200	1	14.26	59.89
2	ГОСТ 19903-2015 АГСК 214-101-0201-0005	Лист 6х160х160 ГОСТ 19903-2015 / С235 ГОСТ 27772-2021	1	1.21	1.21
3	ГОСТ 19903-2015 АГСК 214-101-0201-0005	Лист 6х50х140 ГОСТ 19903-2015 / С235 ГОСТ 27772-2021	4	0.33	1.32
4	ГОСТ 19903-2015 АГСК 214-101-0201-0013	Лист 10х260х260 ГОСТ 19903-2015 / С235 ГОСТ 27772-2021	1	5.31	5.31
		Монолитный фундамент Фм-1			
	АГСК 212-101-0603	Бетон С12/15, W4, F50 м3	12	0,55	6,6
	АГСК 212-101-0403	Подбетон С8/10, W4, F50 м3	12	0,15	1,8
		Закладные детали Мн-1	12	8,54	102,48
6	ГОСТ 19903-2015 АГСК 214-101-0201-0013	Лист 10х300х300 ГОСТ 19903-2015 / С235 ГОСТ 27772-2021	1	7.06	7,06
7	ГОСТ 34028-2016	ø12 А400 АГСК 214-210-0201-0004 L=200	4	0.18	0.72
8	ГОСТ 7805-70	Болт М16х300 ГОСТ 7805-70	4	0.5085	0.76
		Балка			
Б-1	ГОСТ 8240-97 АГСК 214-203-0102-0007	Швеллер 20 ГОСТ 8240-97 / С235 ГОСТ 27772-2021 L=11100	4	204	816
Уг-1	ГОСТ 8509-93 АГСК 214-201-0102-0019	Уголок 75х75х5 ГОСТ 8509-93 / С235 ГОСТ 27772-2021 L=150	12	0.87	10.4
	ГОСТ 7805-70*	Монтажный болт М16, L=80мм	24		
Сг1	ГОСТ 8509-93 АГСК 214-201-0102-0015	Уголок 70х70х5 ГОСТ 8509-93 / С235 ГОСТ 27772-2021 L=7100	8	38.2	306
Сб1	ГОСТ 8509-93 АГСК 214-201-0102-0015	Уголок 70х70х5 ГОСТ 8509-93 / С235 ГОСТ 27772-2021 L=6220	8	33.5	268
П-1	ГОСТ 8240-97 АГСК 214-203-0102-0002	Швеллер 14 ГОСТ 8240-97 / С235 ГОСТ 27772-2021 L=16000	8	197	1576
	ГОСТ 24045-2016 АГСК 224-102-0906	Профнастил Н57-750-0.7 м2			171,00

Поз.	Обозначение	Наименование	Кол.	Масса ед.,кг.	Примеч.
		Бетонный пол			
С-1	ГОСТ 23279-2012 АГСК 214-209-0715	Сетка ø5Вр-1 100/100 м2	160,16	3,08	494,00
	АГСК 212-101-0603	Бетон С12/15 м3	32,03		
	АГСК 211-201-0106	Щебень толщ. d=100мм м3	16,02		

Взам. инв. N

Подп. и дата

Инв. N подл.

Изм.	Кол. уч.	Лист	? док.	Подп.	Дата
Проверил		Тилеушов			
Разработал		Отегеен			
Н.Контроль		Дуйсенбаев			

10-2024 АС

Строительство полигона твердых бытовых отходов в с.Шубаркудук Темирского района Актюбинской области

Навес для стоянки спецтехники

Стадия	Лист	Листов
РП	11	11

Спецификация материалов

ТОО "Су Курылыс Проект" г. Шымкент 2024 г.