РЕСПУБЛИКАКАЗАХСТАН
г.Шымкент
ТОО«СУҚҰРЫЛЫСПРОЕКТ»

160000,г.Шымкент,ЖибекЖолы43,офис100,РНН582300006192,KZ
1996516F0007812834,АО«ForteBank»вг.Шымкент,БИКIRTYKZKA,БИН100440011822

Заказ:10-2024
ГУ "Управление строительства, архитектуры и градостроительства Актюбинской области"

«Строительство полигона твердых бытовых отходов в с.Шубаркудук Темирского района Актюбинской области»

Том II
Альбом 6.4

Пожарная сигнализация.

Шымкент2024

РЕСПУБЛИКАКАЗАХСТАН
г.Шымкент
ТОО«СУҚҰРЫЛЫСПРОЕКТ»

160000,г.Шымкент,ЖибекЖолы43,офис100,РНН582300006192,KZ
1996516F0007812834,АО«ForteBank»вг.Шымкент,БИКIRTYKZKA,БИН100440011822

Заказ: 10-2024
ГУ "Управление строительства, архитектуры и градостроительства Актюбинской области"

«Строительство полигона твердых бытовых отходов в с.Шубаркудук Темирского района Актюбинской области»

Том II
Альбом 6.4

Пожарная сигнализация.

Директор: ЖамбаевА.
ГИП: Тилеушов Ж.

Шымкент2024

Ведомость эскизных чертежей основного комплекта

Лист	Наименование	Примечание
1	Общие данные	
2	Условные обозначения пожарной сигнализации	
3	Структурная схема пожарной сигнализации	
4	План сети пожарной сигнализации	

Ведомость ссылочных и прилагаемых документов

Обозначение	Наименование	Примечание
	Ссылочные документы	
СП РК 2.02-102-2022	Пожарная автоматика зданий и сооружений.	
СП РК 2.02-101-2022	Пожарная безопасность зданий и сооружений.	
СП РК 2.02-104-2014	Оборудование зданий, помещений и сооружений системами автоматической пожарной сигнализации,	
	автоматическими установками пожаротушения и оповещения людей о пожаре	
СН РК 2.02-02-2023	Пожарная автоматика зданий и сооружений.	
	Прилагаемые документы	
10-2024-ПС.СО	Спецификация оборудования, изделий и материалов	1 лист

ОБЩИЕ УКАЗАНИЕ

1. ПОЖАРНАЯ СИГНАЛИЗАЦИЯ.

В качестве прибора приемно-контрольного охранно-пожарного устройства (ППКОП) применена контрольная панель типа «С2000 КДЛ» .

Выбор типа пожарного извещателя в зависимости от типа помещения согласно СП РК 2.02-102-2022.

Во всех помещениях, за исключением помещений с мокрыми процессами и лестничных клеток устанавливаются дымовые извещатели ДИП-34А-04. Для шлейфов сигнализаций используется кабель не распространяющие горение КПСЭнг(А)-FRLS 1*2*0.5 .

"Система пожарной сигнализации помещения функционирует в составе системы пожарной сигнализации всего здания. В случае необходимости автономной работы системы пожарной сигнализации помещения используется приемно-контрольное охранно-пожарное устройство типа "С2000-М"

СИСТЕМА ОПОВЕЩЕНИЯ ЛЮДЕЙ О ПОЖАРЕ

В качестве световых оповещателей применить «Кристалл-12 «ВЫХОД». «Кристалл-12 «ВЫХОД» с налписью Шыгу/Выход разместить над эвакуационными выходами согласно планов размещения оборудования СОУЭ.

Управление оповещением о пожаре автоматическое с выходов «Сирена», «+12В» и «Лампа» в ППКОП.

К Выходам «Лампа» и «+12В» подключаются световое табло оповещения, к выходу «Сирена» и «+12В» подключаются свето-звуковые комбинированные оповещатели «ОПОП 124-7 12В».

Световые оповещатели «Кристалл-12 «ВЫХОД» (табло «ШЫГУ/ВЫХОД») установить над эвакуационными выходами с этажей здания, непосредственно наружу или ведущими в безопасную зону.

Автоматический контроль соединительных линий (далее - СЛ) выходов оповещения «ЛМП», «СИР», «ОПВ», входа «УДП» и, опционально, входа «ТМ» на обрыв и короткое замыкание. Для световых и звуковых оповещателей используется кабель не распространяющие горение КПСЭнг(А)-FRLS 1*2*1,0.

2. ЭЛЕКТРОСНАБЖЕНИЕ.

Согласно ПУЭ и СН РК 2.02-02-2019 установки пожарной сигнализации в части обеспечения надежности электроснабжения отнесены к электроприемникам 1 категории, поэтому электропитание осуществляется от внешнего ввода 220В и источника резервного питания "РИП-24" исп.01 с аккумуляторной батареи 12 Ач. Аккумуляторная батарея общей емкостью 17 Ач достаточно для работы прибора в дежурном режиме в течение 24 часов и 3 часов в режиме тревоги. Кабеля электропитания приборов выполняются маркой ВВГнг 3х1,5мм^2 в гофрированной трубе.

Установка пожарных извещателей производится после монтажа и установки светотехнических устройств.

При подключении АКБ соблюдать полярность во избежании перегорании предохранителя.

Допускается замена марок оборудования и кабелей с сохранением технических характеристик.

После монтажа произвести проверку на правильное срабатывание пожарных извещателей.

Все работы по монтажу оборудования и их подключение выполнить строго согласно паспортным данным на оборудования и в соответствии с действующими нормативными документами.

Настоящий проект соответствует требованиям экологических, санитарно-технических, противопожарных и других норм, действующих на территории Республики Казахстан и обеспечивает безопасную для жизни и здоровья людей эксплуатацию объекта при соблюдении требований настоящего проекта.

Главный инженер проекта _____ Тилеушов

Изм.	Кол.уч.	Лист	№док.	Подпись	Дата	10-2024 -ПС			
						«Строительство полигона твердых бытовых отходов в с.Шубаркудук Темирского района Актюбинской области»			
ГИП		Тилеушов			10.24	Здание дежурного	Стадия	Лист	Листов
							РП	1	5
Проверил		Тилеушов			10.24				
Исполнил		Сартаев М.			10.24	Общие данные	ТОО "Су Курылыс Проект" г. Шымкент 2024 г.		
Н. контр.		Дуйсенбаев			10.24				

Формат А3

Таблица условно-графических обозначений пожарной сигнализации

УГО	Позиционное обозначение	Наименование оборудования
	ARK1	Прибор приемно-контрольный охранно-пожарный С2000-КДЛ
	UG1	Источник вторичного электропитания резервированный РИП 12В с АКБ
	x.BTH.y.z.	Извещатель пожарный дымовой ДИП-34-03
	x.BTM.y.z.	Извещатель пожарный ручной электроконтактный ИПР 513-3АМ
	x.BIAL.y.z.	Оповещатель охранно-пожарный световой Кристалл-12 "ВЫХОД", 12В
	x.BIAS.y.z.	Оповещатель охранно-пожарный свето-звуковой ОПОП 124-7 12В

Примечание. В перечне условных обозначений:
x - номер прибора сигнализаций,y - номер шлейфа сигнализаций или линии оповещения,
z - порядковый номер устройства.

Примечание. В перечне условных обозначений:
x - номер шлейфа сигнализаций или линии оповещения,
y - порядковый номер устройства.

Таблица условно-графических обозначений кабельных линий охранно-пожарной сигнализации

Обозначение	Марка кабеля	Тип линии связи	Граф. обозначение
ШС	КПСЭнг(А)-FRLS 1*2*0.5	Шлейф сигнализации (пожарная)	
ЛО	КПСЭнг(А)-FRLS 1*2*1,0	Линия оповещения	

						10-2024 -ПС		
Изм.	Кол.уч.	Лист	№док.	Подпись	Дата	«Строительство полигона твердых бытовых отходов в с.Шубаркудук Темирского района Актюбинской области»		
ГИП		Тилеушов			10.24	Здание дежурного	Стадия	Лист	Листов
							РП	2	
Проверил		Тилеушов			10.24				
Исполнил		Сартаев М.			10.24	Условные обозначения охранно-пожарной сигнализации и пожарной сигнализации	ТОО "Су Курылыс Проект" г. Шымкент 2024 г.		
Н. контр.		Дуйсенбаев			10.24				

Формат А3

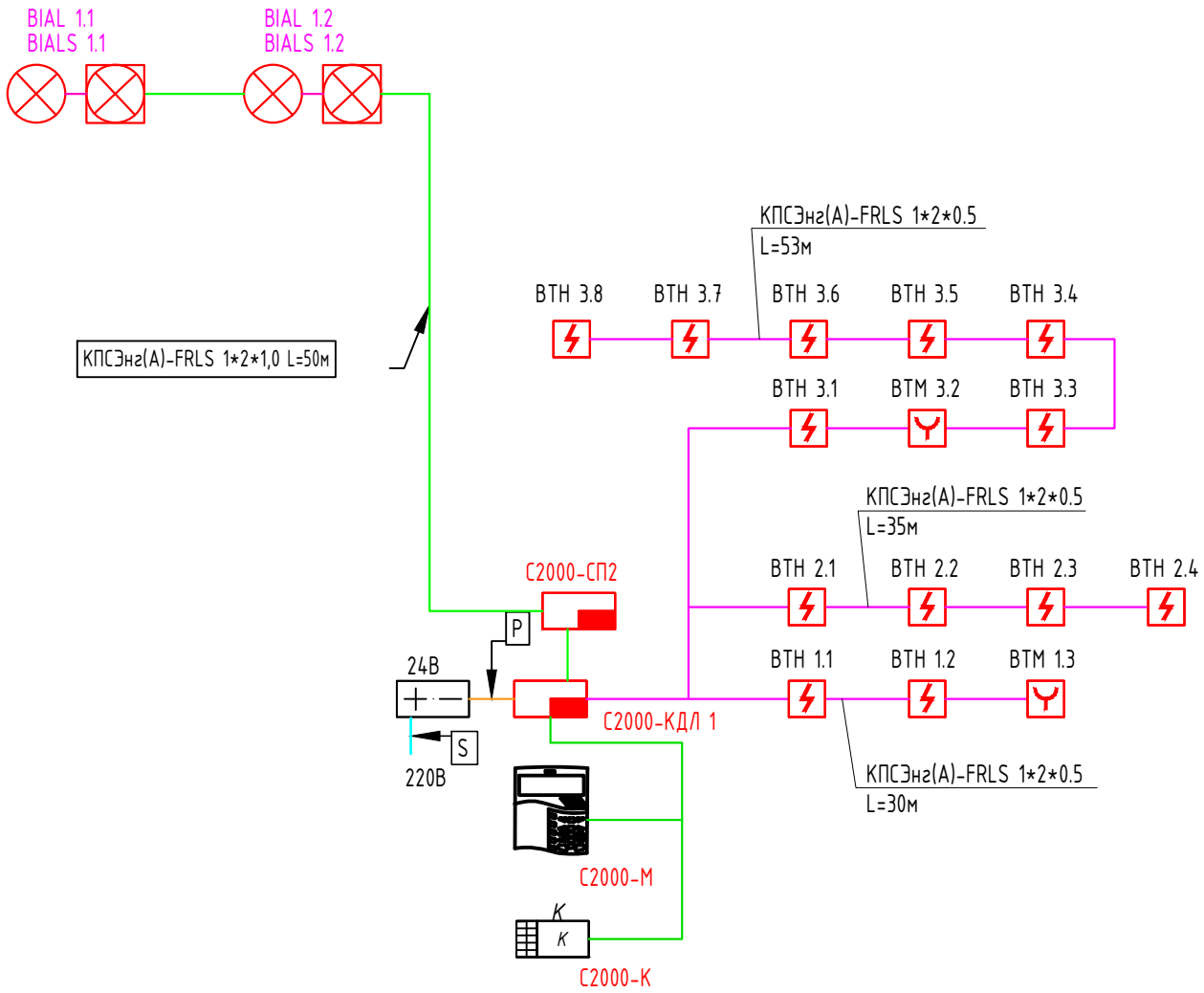

						10-2024 -ПС		
						«Строительство полигона твердых бытовых отходов в с.Шубаркудук Темирского района Актюбинской области»		
Изм.	Кол.уч.	Лист	№док.	Подпись	Дата			
ГИП		Тилеушов			10.24	Здание дежурного	Стадия	Лист	Листов
							РП	3	
Проверил		Тилеушов			10.24				
Исполнил		Сартаев М.			10.24	Структурная схема пожарной сигнализации КПП	ТОО "Су Курылыс Проект" г. Шымкент 2024 г.		
Н. контр.		Дуйсенбаев			10.24				

Формат А3

План на отм 0.000

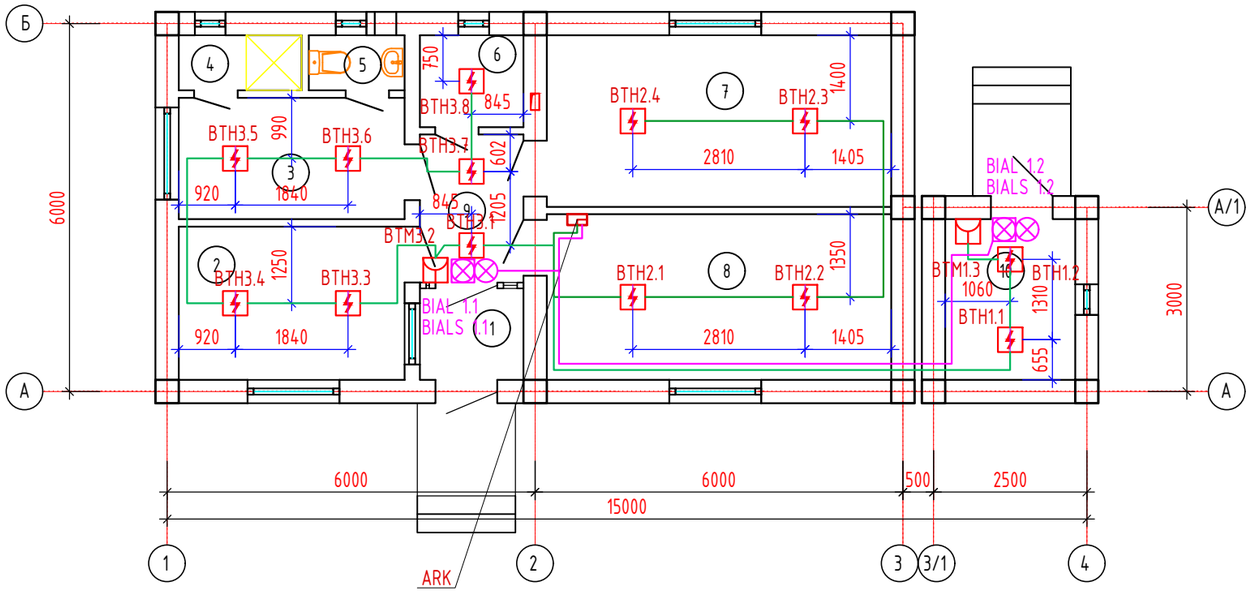

Экспликация помещений

№ по плану	Наименование	Площадь М 2
1	Тамбур	2.51
2	Комната дежурного	9.20
3	Гардеробная	7.29
4	Душевая	1.80
5	Санузел	1.40
6	Кладовая уборочного инвентаря	2.54
7	Медицинский кабинет	15.79
8	Комната механика	15.17
9	Коридор	4.07
10	Топочная	6.86
	Всего:	66.63

Согласовано

Взам. инв. N

Подп. и дата

Инв. N подл.

Изм.	Кол. уч.	Лист	№ док.	Подп.	Дата
ГИП		Тилеушов			10.24
Проверил		Тилеушов			10.24
Исполнил		Сартаев М.			10.24
Н. контр.		Дуйсенбаев			10.24

10-2024 -ПС

«Строительство полигона твердых бытовых отходов
в с.Шубаркудук Темирского района Актюбинской области»

Здание дежурного

Стадия	Лист	Листов
РП	4	

План сети пожарной сигнализации

ТОО "Су Курылыс Проект"
г. Шымкент 2024 г.

Копировал

Формат А3

Поз.	Наименование и техническая характеристика	Тип, марка, обозначение документа, опросного листа	Код продукции	Поставщик	Единица измерения	Кол.	Масса 1 ед., кг.	Примечание
1	2	3	4	5	6	7	8	9
	Пожарная сигнализация							
	Клавитура	С2000-К	нет в АГСК		шт.	1		
	Пульт контроля и управления	С2000-М	нет в АГСК		шт.	1		
	Извещатель пожарный дымовой	ДИП-34А-04	248-302-0209		шт.	15		2шт учтены для запаса
	Извещатель пожарный ручной электроконтактный	ИПР 513-3АМ	248-302-0511		шт.	3		1шт учтена для запаса
	Резервированный источник питания	РИП-24 исп.54	248-306-0361		шт.	1		
	Аккумулятор 24В, 17А/ч	SF7-24	248-306-0384		шт.	1		
	Контроллер двухпроводной линии связи (для адресных систем)	С2000-КДЛ	248-306-0822		шт.	1		
	Блок сигнально-пусковой	С2000-СП2 исп.01	248-303-0701		шт.	1		
	Световое и звуковое оповещение о пожаре (СОУЗ)							
	Оповещатель охранно-пожарный световой	"ВЫХОД"	248-304-0101		шт.	3		1шт учтена для запаса
	Оповещатель охранно-пожарный свето-звуковой	LD 96RED	248-304-0212		шт.	3		1шт учтена для запаса
	Кабель медный	ВВГнг 3х2,5мм2	243-106-0502		м	34		
	Кабель симметричный парной скрутки,	КПСЭнг(А)-FRLS 1*2*0.5	243-305-0601		м	118		
	Кабель симметричный парной скрутки,	КПСЭнг(А)-FRLS 1*2*1,0	243-305-0603		м.	50		
	Гофрированная труба	д-25мм	нет в АГСК		м	264		

Изм.	Кол.уч.	Лист	№док.	Подпись	Дата
ГИП		Тилеушов			10.24
Проверил		Тилеушов			10.24
Исполнил		Сартаев М.			10.24
Н. контр.		Дуйсенбаев			10.24

10-2024 -ПС.СО

«Строительство полигона твердых бытовых отходов в с.Шубаркудук Темирского района Актюбинской области»

Здание дежурного

Стадия	Лист	Листов
РП	1	1

Спецификация оборудования, изделий и материалов

ТОО "Су Курылыс Проект" г. Шымкент 2024 г.

Формат А3

Ведомость эскизных чертежей основного комплекта

Лист	Наименование	Примечание
1	Общие данные	
2	Условные обозначения пожарной сигнализации	
3	Структурная схема пожарной сигнализации	
4	План сети пожарной сигнализации	

Ведомость ссылочных и прилагаемых документов

Обозначение	Наименование	Примечание
	Ссылочные документы	
СП РК 2.02-102-2022	Пожарная автоматика зданий и сооружений.	
СП РК 2.02-101-2022	Пожарная безопасность зданий и сооружений.	
СП РК 2.02-104-2014	Оборудование зданий, помещений и сооружений системами автоматической пожарной сигнализации,	
	автоматическими установками пожаротушения и оповещения людей о пожаре	
СН РК 2.02-02-2023	Пожарная автоматика зданий и сооружений.	
	Прилагаемые документы	
10-2024-ПС.СО	Спецификация оборудования, изделий и материалов	1 лист

ОБЩИЕ УКАЗАНИЕ

1. ПОЖАРНАЯ СИГНАЛИЗАЦИЯ.

В качестве прибора приемно-контрольного охранно-пожарного устройства (ППКОП) применена контрольная панель типа «С2000 КДЛ» .

Выбор типа пожарного извещателя в зависимости от типа помещения согласно СП РК 2.02-102-2022.

Во всех помещениях, за исключением помещений с мокрыми процессами и лестничных клеток устанавливаются дымовые извещатели ДИП-34А-04. Для шлейфов сигнализаций используется кабель не распространяющие горение КПСЭнг(А)-FRLS 1*2*0.5 .

"Система пожарной сигнализации помещения функционирует в составе системы пожарной сигнализации всего здания. В случае необходимости автономной работы системы пожарной сигнализации помещения используется приемно-контрольное охранно-пожарное устройство типа "С2000-М"

СИСТЕМА ОПОВЕЩЕНИЯ ЛЮДЕЙ О ПОЖАРЕ

В качестве световых оповещателей применить «Кристалл-12 «ВЫХОД». «Кристалл-12 «ВЫХОД» с налписью Шыгу/Выход разместить над эвакуационными выходами согласно планов размещения оборудования СОУЭ.

Управление оповещением о пожаре автоматическое с выходов «Сирена», «+12В» и «Лампа» в ППКОП.

К Выходам «Лампа» и «+12В» подключаются световое табло оповещения, к выходу «Сирена» и «+12В» подключаются свето-звуковые комбинированные оповещатели «ОПОП 124-7 12В».

Световые оповещатели «Кристалл-12 «ВЫХОД» (табло «ШЫГУ/ВЫХОД») установить над эвакуационными выходами с этажей здания, непосредственно наружу или ведущими в безопасную зону.

Автоматический контроль соединительных линий (далее - СЛ) выходов оповещения «ЛМП», «СИР», «ОПВ», входа «УДП» и, опционально, входа «ТМ» на обрыв и короткое замыкание. Для световых и звуковых оповещателей используется кабель не распространяющие горение КПСЭнг(А)-FRLS 1*2*1,0.

2. ЭЛЕКТРОСНАБЖЕНИЕ.

Согласно ПУЭ и СН РК 2.02-02-2019 установки пожарной сигнализации в части обеспечения надежности электроснабжения отнесены к электроприемникам 1 категории, поэтому электропитание осуществляется от внешнего ввода 220В и источника резервного питания "РИП-24" исп.01 с аккумуляторной батареи 12 Ач. Аккумуляторная батарея общей емкостью 17 Ач достаточно для работы прибора в дежурном режиме в течение 24 часов и 3 часов в режиме тревоги. Кабеля электропитания приборов выполняются маркой ВВГнг 3х1,5мм^2 в гофрированной трубе.

Установка пожарных извещателей производится после монтажа и установки светотехнических устройств.

При подключении АКБ соблюдать полярность во избежании перегорании предохранителя.

Допускается замена марок оборудования и кабелей с сохранением технических характеристик.

После монтажа произвести проверку на правильное срабатывание пожарных извещателей.

Все работы по монтажу оборудования и их подключение выполнить строго согласно паспортным данным на оборудования и в соответствии с действующими нормативными документами.

Настоящий проект соответствует требованиям экологических, санитарно-технических, противопожарных и других норм, действующих на территории Республики Казахстан и обеспечивает безопасную для жизни и здоровья людей эксплуатацию объекта при соблюдении требований настоящего проекта.

Главный инженер проекта _____ Тилеушов

Изм.	Кол.уч.	Лист	№док.	Подпись	Дата	10-2024 -ПС			
						«Строительство полигона твердых бытовых отходов в с.Шубаркудук Темирского района Актюбинской области»			
ГИП		Тилеушов			10.24	Склад	Стадия	Лист	Листов
							РП	1	
Проверил		Тилеушов			10.24				
Исполнил		Сартаев М.			10.24	Общие данные	ТОО "Су Курылыс Проект" г. Шымкент 2024 г.		
Н. контр.		Дуйсенбаев			10.24				

Формат А3

Таблица условно-графических обозначений пожарной сигнализации

УГО	Позиционное обозначение	Наименование оборудования
	ARK1	Прибор приемно-контрольный охранно-пожарный С2000-КДЛ
	UG1	Источник вторичного электропитания резервированный РИП 12В с АКБ
	x.BTH.y.z.	Извещатель пожарный дымовой ДИП-34-03
	x.BTM.y.z.	Извещатель пожарный ручной электроконтактный ИПР 513-3АМ
	x.BIAL.y.z.	Оповещатель охранно-пожарный световой Кристалл-12 "ВЫХОД", 12В
	x.BIAS.y.z.	Оповещатель охранно-пожарный свето-звуковой ОПОП 124-7 12В

Примечание. В перечне условных обозначений:
x - номер прибора сигнализаций,y - номер шлейфа сигнализаций или линии оповещения,
z - порядковый номер устройства.

Примечание. В перечне условных обозначений:
x - номер шлейфа сигнализаций или линии оповещения,
y - порядковый номер устройства.

Таблица условно-графических обозначений кабельных линий охранно-пожарной сигнализации

Обозначение	Марка кабеля	Тип линии связи	Граф. обозначение
ШС	КПСЭнг(А)-FRLS 1*2*0.5	Шлейф сигнализации (пожарная)	
ЛО	КПСЭнг(А)-FRLS 1*2*1,0	Линия оповещения	

						10-2024 -ПС		
Изм.	Кол.уч.	Лист	№док.	Подпись	Дата	«Строительство полигона твердых бытовых отходов в с.Шубаркудук Темирского района Актюбинской области»		
ГИП		Тилеушов			10.24	Склад	Стадия	Лист	Листов
							РП	2	
Проверил		Тилеушов			10.24				
Исполнил		Сартаев М.			10.24	Условные обозначения охранно-пожарной сигнализации и пожарной сигнализации	ТОО "Су Курылыс Проект" г. Шымкент 2024 г.		
Н. контр.		Дуйсенбаев			10.24				

Формат А3

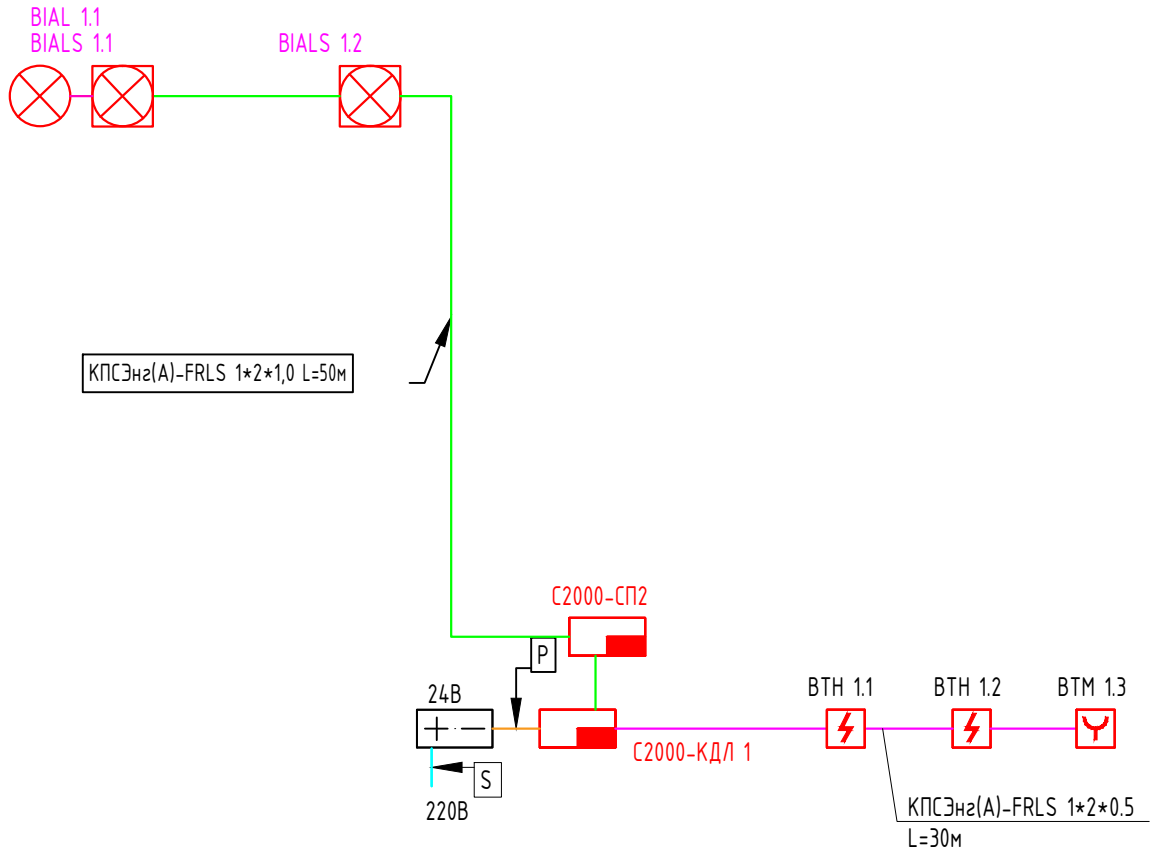

						10-2024 -ПС			
						«Строительство полигона твердых бытовых отходов в с.Шубаркудук Темирского района Актюбинской области»			
Изм.	Кол.уч.	Лист	№док.	Подпись	Дата				
ГИП		Тилеушов			10.24	Склад	Стадия	Лист	Листов
							РП	3	
Проверил		Тилеушов			10.24				
Исполнил		Сартаев М.			10.24	Структурная схема пожарной сигнализации КПП	ТОО "Су Курылыс Проект" г. Шымкент 2024 г.		
Н. контр.		Дуйсенбаев			10.24				

Формат А3

План на отм. 0,000

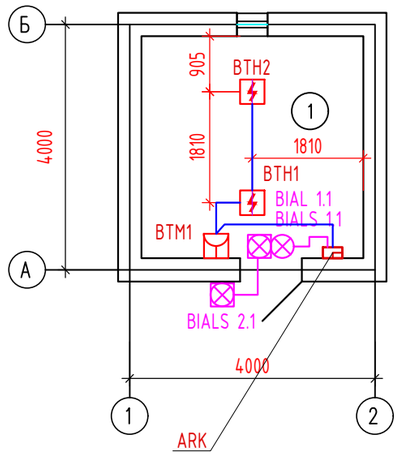

Экспликация помещений

№ по плану	Наименование	Площадь м2
1	Склад	13,10
	Всего:	13,10

Согласовано

Взам. инв. N

Подп. и дата

Инв. N подл.

Изм.	Кол. уч.	Лист	№ док.	Подп.	Дата	10-2024 -ПС			
						«Строительство полигона твердых бытовых отходов в с.Шубаркудук Темирского района Актюбинской области»			
ГИП		Тилеушов			10.24	Склад	Стадия	Лист	Листов
							РП	3	
Проверил		Тилеушов			10.24				
Исполнил		Сартаев М.			10.24	План сети пожарной сигнализации	ТОО "Су Курылыс Проект" г. Шымкент 2024 г.		
Н. контр.		Дуйсенбаев			10.24				

Копировал Формат А3

Поз.	Наименование и техническая характеристика	Тип, марка, обозначение документа, опросного листа	Код продукции	Поставщик	Единица измерения	Кол.	Масса 1 ед., кг.	Примечание
1	2	3	4	5	6	7	8	9
	Пожарная сигнализация							
	Извещатель пожарный дымовой	ДИП-34А-04	248-302-0209		шт.	3		1шт учтены для запаса
	Извещатель пожарный ручной электроконтактный	ИПР 513-3АМ	248-302-0511		шт.	2		1шт учтена для запаса
	Резервированный источник питания	РИП-24 исп.54	248-306-0361		шт.	1		
	Аккумулятор 24В, 17А/ч	SF7-24	248-306-0384		шт.	1		
	Контроллер двухпроводной линии связи (для адресных систем)	С2000-КДЛ	248-306-0822		шт.	1		
	Блок сигнально-пусковой	С2000-СП2 исп.01	248-303-0701		шт.	1		
	Световое и звуковое оповещение о пожаре (СОУЭ)							
	Оповещатель охранно-пожарный световой	"ВЫХОД"	248-304-0101		шт.	3		1шт учтена для запаса
	Оповещатель охранно-пожарный свето-звуковой	LD 96RED	248-304-0212		шт.	2		1шт учтена для запаса
	Кабель медный	ВВГнг 3х2,5мм2	243-106-0502		м	15		
	Кабель симметричный парной скрутки,	КПСЭнг(А)-FRLS 1*2*0.5	243-305-0601		м	30		
	Кабель симметричный парной скрутки,	КПСЭнг(А)-FRLS 1*2*1,0	243-305-0603		м.	15		
	Гофрированная труба	д-25мм	нет в АГСК		м	45		

Изм.	Кол.уч.	Лист	№док.	Подпись	Дата
ГИП		Тилеушов			10.24
Проверил		Тилеушов			10.24
Исполнил		Сартаев М.			10.24
Н. контр.		Дуйсенбаев			10.24

10-2024 -ПС.СО

«Строительство полигона твердых бытовых отходов
в с.Шубаркудук Темирского района Актюбинской области»

Склад

Стадия	Лист	Листов
РП	1	1

Спецификация оборудования, изделий и материалов

ТОО "Су Курылыс Проект"
г. Шымкент 2024 г.

Формат А3