РЕСПУБЛИКАКАЗАХСТАН
г.Шымкент
ТОО«СУҚҰРЫЛЫСПРОЕКТ»

160000,г.Шымкент,ЖибекЖолы43,офис100,РНН582300006192,KZ
1996516F0007812834,АО«ForteBank»вг.Шымкент,БИКIRTYKZKA,БИН100440011822

Заказ:10-2024
ГУ "Управление строительства, архитектуры и градостроительства Актюбинской области"

«Строительство полигона твердых бытовых отходов в с.Шубаркудук Темирского района Актюбинской области»

Том II
Альбом 2.3

Пожарный резервуар на 50м3.
Архитектурно-строительная часть.

Шымкент2024

РЕСПУБЛИКАКАЗАХСТАН
г.Шымкент
ТОО«СУҚҰРЫЛЫСПРОЕКТ»

160000,г.Шымкент,ЖибекЖолы43,офис100,РНН582300006192,KZ
1996516F0007812834,АО«ForteBank»вг.Шымкент,БИКIRTYKZKA,БИН100440011822

Заказ: 10-2024

ГУ "Управление строительства, архитектуры и градостроительства Актюбинской области"

«Строительство полигона твердых бытовых отходов в с.Шубаркудук Темирского района Актюбинской области»

Том II
Альбом 2.3

Пожарный резервуар на 50м3.
Архитектурно-строительная часть.

Директор: ЖамбаевА.
ГИП: Тилеушов Ж.

ТИПОВОЙ ПРОЕКТ

ТП РК 50 РВ ~~(IВ, IIIА, IVА, IVГ)~~-2009
ТП РК 50 РВ 7С, 8С, 9С ~~(IВ, IIВ, IIIА~~, IIIВ, ~~IVГ~~)-2009

Резервуары для воды емкостью до 50 $м^3$

ТИПОВОЙ ПРОЕКТ

ТП РК 50 РВ (~~IВ, IIIА, IVА, IVГ~~)-2009
ТП РК 50 РВ 7С, 8С, 9С (~~IВ, IIВ, IIIА~~, IIIВ, ~~IVГ~~)-2009

Резервуары для воды емкостью до 50 м^3

~~Альбом 1 Резервуары для воды емкостью до 50 м^3 для IВ, IIIА, IVА, IVГ климатических подрайонов с обычными геологическими условиями.~~

Альбом 2 Резервуары для воды емкостью до 50 м^3 для ~~IВ, IIВ, IIIА~~, IIIВ, ~~IVГ~~ климатических подрайонов с сейсмической активностью 7, 8, 9 баллов.

~~Альбом 3 Резервуары для воды емкостью до 50 м^3 для IВ, IIIА, IVА, IVГ климатических подрайонов с обычными геологическими условиями. Сметы.~~

Альбом 4 Резервуары для воды емкостью до 50 м^3 для ~~IВ, IIВ, IIIА~~, IIIВ, ~~IVГ~~ климатических подрайонов ~~с сейсмической активностью 7, 8, 9 баллов. Сметы.~~

АО "КАЗАХСКИЙ ВОДОКАНАЛПРОЕКТ"

Вице-президент Р. Валиев
Главный инженер проекта С. Пан

ЧП "ПРИВАТАГРОСЕРВИС"

Директор А. Покотыло
Главный инженер проекта М. Захарченко
Главный архитектор проекта Л. Бирая

Утвержден приказом Агентства Республики Казахстан по делам строительства и жилищно-комунального хозяйства от_____№_____ и введен в действие с_____20___ г.

ГИП	Тилеушов		10.08.24	Привязан: 10-2024	ТОО "Су Курылыс Проект" г. Шымкент 2024 г.
Исполнитель	Отеген		10.08.24		
				Строительство полигона твердых бытовых отходов в с.Шубаркудук Темирского района Актюбинской области	Листов
инв.№					

ТИПОВОЙ ПРОЕКТ

~~ТП РК 50 РВ (IВ, IIIА, IVА, IVГ)-2009~~

ТП РК 50 РВ 7С, 8С, 9С ~~(IВ, IIВ, IIIА~~, IIIВ, ~~IVГ)~~-2009

Резервуары для воды емкостью до 50 м^3

Альбом 1

для ~~IВ, IIIА, IVА, IVГ~~ климатических подрайонов
с обычными геологическими условиями

ТОО «СуҚұрылысПроект»

Директор: Жамбаев А.
ГИП: Тилеушов Ж.

Технологические решения, принятые в типовом проекте, соответствуют требованиям экологических, санитарно-гигиенических, противопожарных и других норм и правил и обеспечивают безопасную для жизни и здоровья людей эксплуатацию объекта при соблюдении предусмотренных рабочими чертежами мероприятий.

ГИП ЧП "Приватагросервис" М. А. Захарченко

ГИП АО "Казахский Водоканалпроект" С. В. Пан

ГИП	Тилеушов		10.08.24	Привязан: 10-2024	ТОО "Су Курылыс Проект" г. Шымкент 2024 г.
Исполнитель	Отеген		10.08.24		
				Строительство полигона твердых бытовых отходов в с.Шубаркудук Темирского района Актюбинской области	Листов
инв.№					

Общая часть.

Типовой проект "Резервуары для воды емкостью до 50 м³" выполнен на основании задания Комитета по делам строительства и ЖКХ МИТ РК, согласованного Комитетом по водным ресурсам Минсельхоза РК.

Типовой проект предназначен для применения на всей территории Республики Казахстан.

Область применения типового проекта - для условий строительства -

-нормативное значение веса снегового покрова до 1 кПа (100 кгс/м2).

-грунты в основании супесь со следующими нормативными характеристиками:

- угол внутреннего трения $f_н$=20°;
- модуль деформации E= 5 МПа;
- плотность p= 2.05т/м³;
- коэффициент готовности по грунту в расчетах оснований по деформации Yг=1.0;
- рельеф местности спокойный, грунтовые воды отсутствуют.

Данный проект резервуаров для воды емкостью до 50 м³ предназначен для использования в качестве материала проектирования при привязке резервуаров в системе хозяйственно-питьевого водоснабжения промышленных предприятий и населенных пунктов. В типовых проектах резервуаров предусмотрен ряд мероприятий по предотвращению заражения запаса воды, хранящегося в резервуарах от веществ, содержащихся в атмосферном воздухе, осадках и грунтовых водах.

Представленные схемы и конструкции сооружений с применением современных технологий и оборудования с целью улучшения технологических, экологических и экономических показателей.

Резервуар для воды подземного исполнения с фильтром-поглотителем (ФП), расположенном на перекрытии резервуара в обсыпке.

Стены, днище и перекрытия выполняются из монолитного железобетона. Днище имеет уклон 0.02 в сторону стены, у основания которой расположен приямок спускного трубопровода.

Глубина заложения основания резервуара и колодцев с запорной арматурой до 3.7 м от поверхности (уточняется по проекту).

~~Уровень грунтовых вод принят на 4,0м ниже поверхности земли. Грунтовые воды не агрессивны по отношению к бетону.~~

2. Технологические решения.

Резервуар для воды емкостью 50 м³ размерами 4.0 x 5.0 x 3.0 м, имеет внутри переливное устройство трубчатого типа с воронкой и приямок для вывода спускного трубопровода .

Снаружи к резервуару подходит подающий трубопровод - труба Ду=100мм от очистных сооружений. На подающем трубопроводе установлена запорная арматура.

На противоположной стороне резервуара расположено 3 отводящих трубопровода - отводящий трубопровод (к потребителю), спускной трубопровод для сброса воды в канализацию при осмотре и ремонте внутренней части резервуара и переливной трубопровод (срабатывающий автоматически при переполнении резервуара).

Вода из переливного и спускного трубопроводов поступает в колодец, из которого откачивается и вывозится с территории ассенизационными машинами. Спускной трубопровод имеет запорную арматуру, размещаемую в колодце. Отводящий трубопровод также снабжен запорной арматурой, размещаемой в отдельном колодце.

Все колодцы выведены на поверхность и имеют люки. На верхнем перекрытии резервуара предусмотрен люк, над которым размещен железобетонный колодец из колец д=1500мм, выведенный на верх земляной насыпи - обсыпки. ~~Рядом с колодцем для лаза расположен фильтр-поглотитель (ФП), размещаемый в колодце из железобетонных колец Д=2,0 м. В верхнем перекрытии колодца для ФП имеется люк-лаз, позволяющий производить монтаж или демонтаж фильтра-поглотителя. Для забора воздуха в помещении ФП предусматривается воздухозаборник в виде трубы Ду=100 мм, подведенной к фильтру. Из фильтра выведен трубопровод, опущенный через верхнее перекрытие в резервуар. Из ФП предусмотрен трубопровод для сброса~~ конденсата.

Специальные мероприятия в резервуарах для хозяйственно-питьевого водоснабжения.

Основным мероприятием, радикально снижающим возможность заражения воды в резервуарах, является ликвидация прямого контакта внутреннего пространства резервуара с атмосферным воздухом и организация воздухообмена через фильтры-поглотители. Для осуществления этого проектом предусмотрена герметичная конструкция резервуара, устройство специальной гидроизоляции наружных поверхностей резервуара и сокращение до минимума количества отверстий в покрытии, с установкой герметичных люков-лазов.

Для нормальной эксплуатации резервуаров в проекте предусмотрены следующие мероприятия:

- оборудование резервуаров специальной вентиляцией за счет установки камеры фильтра-поглотителя;
- устройство для опорожнения и очистки резервуаров.

Проектом не предусмотрена установка в резервуарах фильтров-поглотителей, так как вода используется не для хозяйственно-питьевых целей, а имеет техническое назначение.

ГИП	Тилеушов		10.08.24	Привязан: 10-2024	ТОО "Су Курылыс Проект" г. Шымкент 2024 г.
Исполнитель	Отегген		10.08.24		
				Строительство полигона твердых бытовых отходов в с.Шубаркудук Темирского района Актюбинской области	Листов
инв.№					
изм	кол	лист	док.	подпись	дата
				~~ТП РК 50 РВ (IВ, IIIА, IVА, IVГ)-2009-ПЗ~~ ТП РК 50 РВ 7С, 8С, 9С (~~IВ, IIВ, IIIА,~~ IIIВ, ~~IVГ~~)-2009-ПЗ	
				Резервуары для воды емкостью до 50м³	
Разраб.	Захарченко			Для ~~IВ,IIIА,IVА,IVГ~~ климатических подрайонов с обычными геологическими условиями	Стадия: РП; Лист: 1; Листов: 3
Пров.	Сланко				
ГИП	Захарченко			Общая пояснительная записка	ЧП "ПРИВАТАГРОСЕРВИС" г. Харьков
Н. контр.	Бурая				
Утв.	Покотыло				

Согласовано: Гл. спец. Мищан 11.09; Гл. спец. Бегунова 11.09

Взам. инв. № | Подп. и дата | Инв. № подл.

Устройство специальной вентиляции резервуаров.

~~Резервуары для хозяйственно-питьевого водоснабжения оборудуются установками спецвентиляции для очистки поступающего воздуха.~~

~~Фильтр-поглотитель (ФП), разработанный в типовом проекте для вентиляции резервуаров различной емкости, располагается непосредственно над резервуаром. Воздухообмен между ФП и резервуаром осуществляется стальными воздуховодами, которые вводятся в резервуар через специальное отверстие в верхней части резервуара с герметичной заделкой.~~

~~Камера ФП и воздуховоды защищены грунтовой обсыпкой резервуаров.~~

~~При нормальном функционировании установки фильтра-поглотителя величина давления /разрежения/ воздуха в резервуарах не должна превышать ± 100 мм водяного столба. Это условие обеспечивается за счет тщательного выполнения при монтаже всех предусмотренных проектом мероприятий по герметизации стыков резервуара, камер лазов и точек вывода приборов.~~

Герметизация и гидроизоляция резервуаров.

Герметизация и гидроизоляция резервуаров в типовом проекте предусматривается за счет следующих конструктивных мероприятий:

- стены резервуара создаются из монолитного железобетона со специальным гидроизолирующим покрытием;
- внутренняя поверхность резервуара имеет полимерное нетоксичное покрытие, обеспечивающее возможность использования в контакте с питьевой водой;
- внешняя поверхность резервуара имеет гидроизоляцию.

Предлагаемая конструкция не имеет ограничений по наличию или отсутствию в основании грунтовых вод.

Испытание и приемка резервуаров.

После окончания монтажа (до обсыпки резервуара) проводится испытание резервуара на водонепроницаемость в соответствии с действующими нормативами.

После гидравлического испытания резервуара проводятся пневматические испытания на герметичность.

Одновременно с гидравлическим и пневматическим испытаниями резервуара производятся испытания подключенного внешнего оборудования (установки спецвентиляции), а также мест вывода переливной трубы, спускного трубопровода опорожнения резервуара, а также трубопровода подачи воды потребителю (на НС-2).

Кроме гидравлического и пневматического испытания резервуара производятся дополнительные испытания оборудования на герметичность.

3. Архитектурно-строительные решения

Резервуар для воды емкостью до 50 м^3 в монолитном исполнении из железобетона, прямоугольной формы размещается в котловане. Размеры резервуара выбраны исходя из условий технического задания на разработку типового проекта всей номенклатуры резервуаров.

Толщина стен резервуара - 0.3 м принята из расчета на воздействие активного давления грунта (при удельном весе - 2.05 т/м^3) и гидростатического давления воды.

Днище расчитано на воздействие гидростатического давления воды и имеет толщину 0,30 м.

Верхнее перекрытие толщиной 0.30м рассчитано на нагрузку от ~~фильтра-поглотителя,~~ колодца с люк-лазом и вышележащего грунта.

Для обслуживания резервуара предусмотрено сооружение 3-х колодцев из железобетона с арматурой для управления потоками воды, подающего, отводящего, спускного и переливного трубопроводов и 2-х колодцев на перекрытии для лаза и фильтра-поглотителя из сборного железобетона.

Расчет конструкции резервуара для воды на прочность произведен в соответствии со СП РК EN 1992-1-1:2004/2011

Настоящий проект разработан в предположении , что работы будут вестись при наличии развитой базы строительства, оснащенной современными механизмами и оборудованием.

Условия строительства приняты следующие:

1. Стройплощадка должна быть спланирована до проектной отметки поверхности, принятой за 0.000м. Отметка поверхности площадки хозяйственной зоны 179.40м
2. На площадке должен быть организован сток поверхностных вод, а, при необходимости - и строительное водопонижение.

Земляные работы предусмотрены в два этапа;

1 этап - Разработка грунта в котловане до отметки -3.8 м, экскаватором - с емкостью ковша 0.5 - 1.0 м^3, с последующим перемещением его в отвал бульдозером.

2 этап - Разработка грунта под траншеи для трубопроводов и колодцев с запорной арматурой.

Указания по гидроизоляции, защите от коррозии и отделке:

- наружные бетонные поверхности, соприкасающиеся с грунтом, покрыть двумя слоями горячего битума по грунтовке из холодной битумной мастики. При этом гидроизоляция наружных стен колодца производится после завершения бетонирования стен резервуара;
- стыки ж/б сборных элементов - колодца с люк-лазом и ~~колодца с ФП~~ с монолитной конструкцией резервуара затереть цементно-песчаным раствором внутри и снаружи колодцев;
- металлические детали и конструкции внутри колодцев покрыть лакокрасочными материалами в 2 слоя (например, эмалью ПФ-115 по грунтовке ГФ-021);

~~- бетонные стены и потолок в отсеке фильтра-поглотителя окрасить в 2 слоя водоэмульсионной краской.~~

Для гидроизоляции внутренней части резервуара при приготовлении бетона используется комплексная добавка "ЛАХТА".

Согласовано

Гл. спец.	Мищан	11.09
Гл. спец.	Бегунова	11.09

Взам. инв. №

Подп. и дата

Инв. № подл.

Привязка типового проекта

При привязке типового проекта к местным условиям для ~~IВ~~, IIIА, ~~IVА, IVГ~~ климатических подрайонов с обычными геологическими условиями необходимо учитывать:

- глубину залегания грунтовых вод, а также уклон поверхности местности;
- требуемый объем резервуаров, обеспечивающий заданный расход воды.

Может оказаться, что глубина заложения подводящего и отводящего трубопроводов отлична от отметок, принятых в типовом проекте.

При привязке типового проекта необходимо учитывать химический состав грунтовых вод.

Если по данным изысканий или прогноза на эксплуатационный период грунтовые воды будут содержать агрессивные примеси, то в механико-технологической части проекта все технологическое оборудование необходимо заменить, в зависимости от вида агрессивности, на оборудование, способное противостоять коррозийным разрушениям, а в строительной части предусмотреть мероприятия по защите бетона от воздействия агрессивной среды .

Проектом не предусмотрена установка в резервуарах фильтров-поглотителей,так как вода используется не для хозяйственно-питьевых целей, а имеет техническое назначение.

Согласовано		
Гл. спец.	Мищан	11.09
Гл. спец.	Безунова	11.09

Инв. № подл.	Подп. и дата	Взам. инв. №

Ведомость рабочих чертежей основного комплекта

Лист	Наименование	Примечание
1	Общие данные	
2	Маркировочная схема расположения резервуара для воды емкостью до 50м3/час	
3	Разрез 1-1	
4	Резервуар для воды	
5	Резервуар для воды. Разрез 1-1; 2-2; 3-3.	
6	Рм1 (опалубка)	
7	Рм1 (армирование)	
8	Пм1 (опалубка) ; (армирование	
9	Колодец подающего трубопроврда	
10	Колодец спускного и переливного трубопроводов	
11	Колодец отводящего трубопровода	

Ведомость спецификаций

Лист	Наименование	Примечание
1	Спецификация на маркировочную схему размещения полузаглубленного резервуара	
2	Спецификация на резервуар для воды	
3	Спецификация Рм1	
4	Спецификация Пм1	
5	Спецификация на подающий трубопровод	
6	Спецификация на спускной и переливной трубопроводы	
7	Спецификация на отводящий трубопровод	

Ведомость ссылочных и прилагаемых документов

Обозначение	Наименование	Примечание
ГОСТ 8020-2016	Конструкции бетонные и железобетонные для колодцев канализ. водопроводных и газопроводных систем	
Серия 5.900-2	Сальники набивные	
СТ РК 2591-2014	Сталь горячекатанная для армирования железобетонных конструкций	

Общие указания.

1.Типовой проект «Резервуары для воды емкостью до 50 м^3» выполнен на основании:

- технического задания на разработку типового проекта , утвержденного Комитетом по водным ресурсам МСХ РК и Комитетом по делам строительства и жилищно -коммунального хозяйства МИТ РК ;

При разработке типовой документации приняты следующие условия строительства

- расчетная зимняя температура наружного воздуха - от минус 25°С до минус 45°С;
- нормативное значение веса снегового покрова - 1 кПа (100 кгс/м^2);
- грунты основания - супесь просадочная

значениями характеристик:

- угол внутреннего трения fн = 20°;
- модуль деформации Е = 5 МПа (200 кгс/см^2);
- коэффициент пористости у = 0,86
- плотность р = 2.05т/м^3;
- коэффициент готовности по грунту в расчетах оснований по деформации - уλ = 1,0;
- рельеф местности спокойный, грунтовые воды отсутствуют.

2. За отм. 0,000 принят уровень планировочной отметки земли 179.4

3. Проектируемое сооружение представляет собой подземный прямоугольный резервуар , выполненый из монолитного железобетона и сборных колодцев подающего трубопровода , трубопровода отводящего, спускного и переливного трубопроводов, выполненных из сборных железобетонных колец по ГОСТ 8020-2016 ю монолитной железобетонной плите . На поверхности земли выполнена земляная обваловка .

4.Вертикальную гидроизоляцию боковых поверхностей стен колодца , соприкасающихся с грунтом, выполнить обмазкой горячим битумом за 2 раза по холодной битумной грунтовке .

5. Все применяемые изделия должны иметь санитарно -гигиенические и противопожарные сертификаты .

6. Данный типовой проект разработан для для ~~IВ~~, IIIА,~~IVА, IVГ~~ климатических подрайонов с обычными геологическими условиями.

7. Запрещается применение строительных конструкций и материалов без данных контроля территориальных санэпидемстанций по содержанию радиоактивных веществ и уровней мощности внешнего гамма -излучения.

8. При производстве строительно -монтажных работ, транспортировке и складировании строительных материалов и конструкций, а также при производстве работ в сезон отрицательных температур , следует руководствоваться указаниями соответствующих нормативных документов , а также (СН РК 1.03-05-2011 «Охрана труда и техника безопасности в строительстве ».

9. Настоящий рабочий проект выполнен в соответствии с действующими нормами и правилами . Принятые технические решения соответствуют требованиям санитарных , противопожарных и других норм , действующих на территории Республики Казахстан , и обеспечивают безопасную для жизни и здоровья людей эксплуатацию объекта , в т.ч. взрывопожарную безопасность при соблюдении предусмотренных проектом мероприятий и регламентируемых правил эксплуатации сооружения .

10. Степень огнестойкости сооружения -IV ; уровень ответственности сооружения - II.

11. Защита строительных конструкций :

-в строительных конструкциях из монолитного железобетона необходимо выдерживать защитные слои бетона для рабочей арматуры;

-строительные конструкции необходимо защитить гидроизоляцией ;

-при изготовлении монолитной железобетонной конструкции необходимо бетонную смесь тщательно вибрировать , чтобы в конструкции не появлялись поры и изъяны .

Технические показатели :

- Площадь застройки -132.0м^2 ;
- Общая площадь 25.25м^2 ;
- Строительный объем сооружения- 92.75м^3;

Проектная документация разработана в соответствии с требованиями государственных нормативов и заданием на пректирование .

Главный инженер проекта Захарченко М . А.

ГИП	Тилеушов		10.08.24	Привязан: 10-2024	ТОО "Су Курылыс Проект" г. Шымкент 2024 г.
Исполнитель	Отегген		10.08.24		
				Строительство полигона твердых бытовых отходов в с.Шубаркудук Темирского района Актюбинской области	Листов
инв.№ 02/15					
				~~ТП РК 1-50 НС II (IВ, IIIА, IVА, IVГ) - 2009-АС~~ ТП РК 1-50 НС II 7С,8С,9С (~~IВ,IIВ,IIIА,~~IIIВ,~~IVГ~~) - 2009-АС	
				Резервуары для воды емкостью до 50м^3	
изм.	кол.	лист	док.	подпись	дата
Разработал	Кравченко			Для ~~IВ~~, IIIА,~~IVА, IVГ~~ климатических подрайонов с обычными геологическими условиями	Стадия: РП; Лист: 1; Листов: 11
Выполнил	Кравченко				
Проверил	Мищан				
ГИП	Мищан			Общие данные	ЧП "ПРИВАТАГРОСЕРВИС" г. Харьков
Н.Контр.	Бурая				

Согласовано
Гл.Спец Захарченко 11.09

Инв. № подл. | Подп. и дата | Взам. инв. №

Копировал А3

Маркировочная схема расположения резервуара для воды емкостью до 50м ^{3}

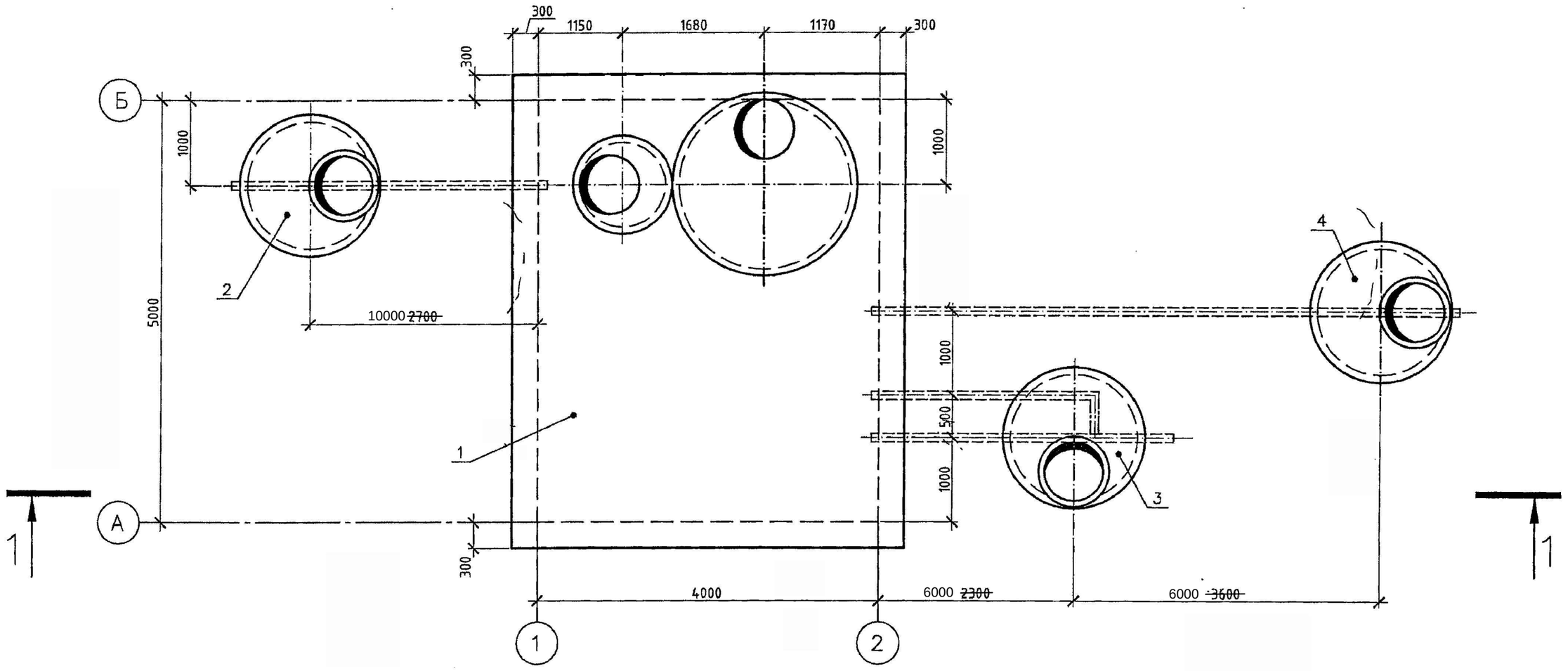

Спецификация к маркировочной схеме расположения резервуара для воды

Поз.	Обозначение	Наименование	Кол.	Приме-чание
1	Лист 4-8	Резервуар для воды	1	
2	Лист 9	Колодец подающего трубопровода	1	
3	Лист 10	Колодец спускного и переливного трубопроводов	1	
4	Лист 11	Колодец отводящего трубопровода	1	

Примечания:
1. Данный лист читать совместно с л. 4-10.

Привязан: 10-2024

ГИП	Тилеушов		10.08.24
Исполнитель	Отегген		10.08.24
инв.№ 02/15			

						~~ТП РК 1-50 НС II (IВ, IIIА, IVА, IVГ) - 2009-АС~~ ТП РК 1-50 НС II 7С,8С,9С (~~IВ,IIВ,IIIА,IIIВ,IVГ~~) - 2009-АС
						Резервуары для воды емкостью до 50м^3
изм.	кол.	лист	док.	подпись	дата	
Разработал		Кравченко				Для ~~IВ~~, IIIА,~~IVА, IVГ~~ климатических подрайонов с обычными геологическими условиями — Стадия: РП; Лист: 2; Листов:
Выполнил		Кравченко				
Проверил		Мищан				
ГИП		Мищан				Маркировочная схема расположения резервуара для воды емкостью до 50м^3 — ЧП "ПРИВАТАГРОСЕРВИС" г. Харьков
Н.Контр.		Бурая				

Согласовано: Гл.Спец Захарченко 11.09

Взам. инв. № | Подп. и дата | Инв. № подл.

Копировал | А3

1 - 1

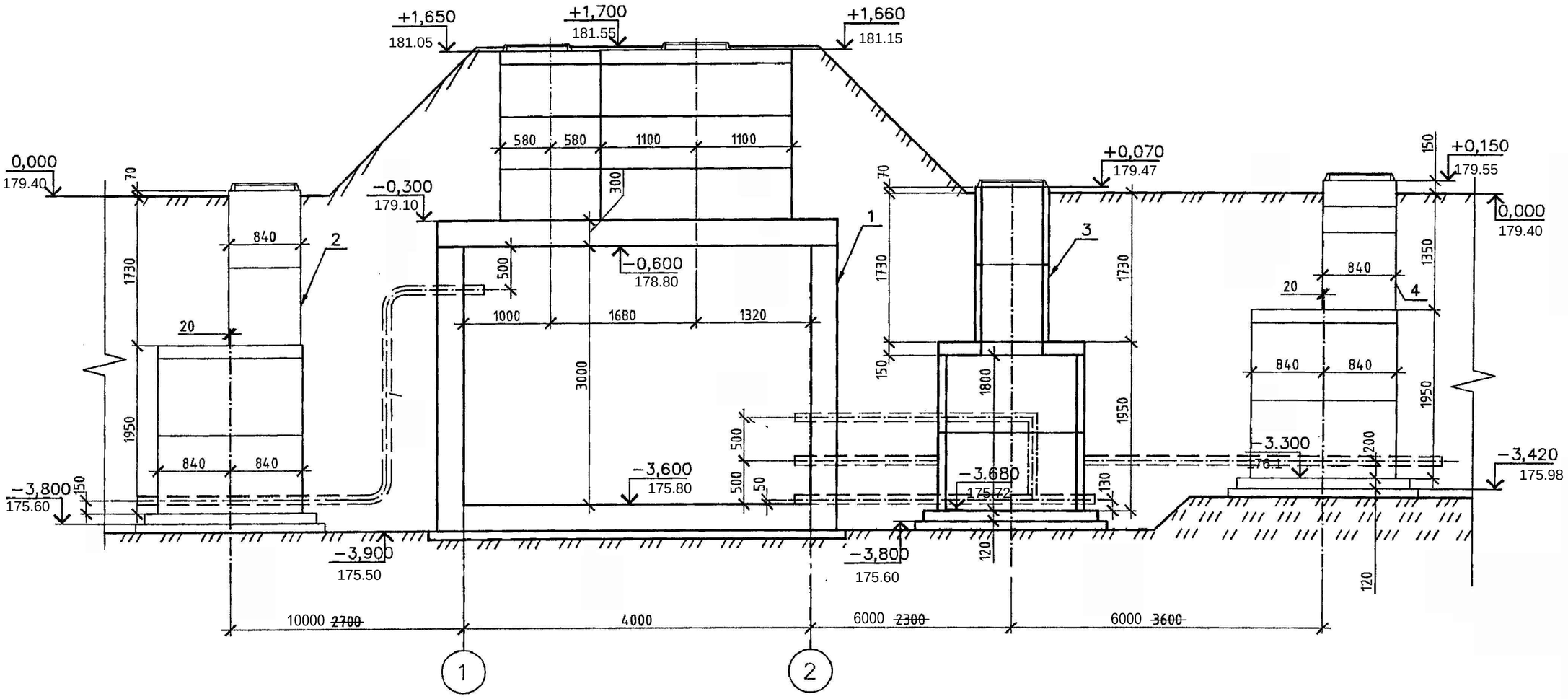

Примечания:
1. Данный лист читать совместно с л. 3; 5-11
2. Позиции 1,2,3,4 см. спецификацию на л.2

Согласовано
Гл.Спец Захарченко 11.09

Взам. инв. №

Подп. и дата

Инв. № подл.

						~~ТП РК 1-50 НС II (IВ, IIIА, IVА, IVF) - 2009-АС~~ ТП РК 1-50 НС II 7С,8С,9С (~~IВ,IIВ,IIIА~~,IIIВ,~~IVF~~) - 2009-АС
						Резервуары для воды емкостью до 50м³
изм.	кол.	лист	док.	подпись	дата	
Разработал		Кравченко				Для ~~IВ~~, IIIА,~~IVА, IVF~~ климатических подрайонов с обычными геологическими условиями
Выполнил		Кравченко				Стадия: РП; Лист: 3; Листов:
Проверил		Мищан				
ГИП		Мищан				Разрез 1 -1
Н.Контр.		Бурая				ЧП "ПРИВАТАГРОСЕРВИС" г. Харьков

Привязан: 10-2024

ГИП	Тилеушов	10.08.24
Исполнитель	Отегген	10.08.24
инв.№ 02/15		

Копировал

А3

Резервуар для воды

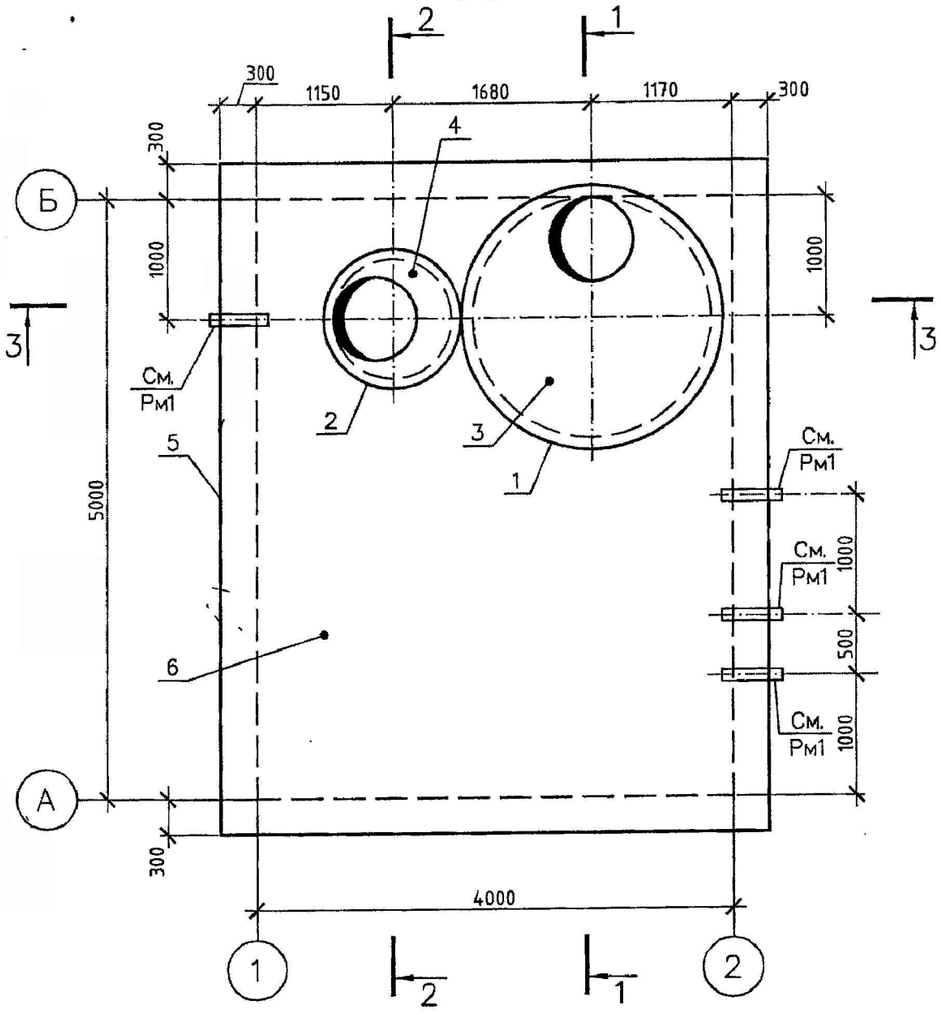

Спецификация на Резервуар для воды

Поз.	Обозначение	Наименование	Кол.	Масса ед., кг	Приме-чание
		Сборные железобетонные элементы			
1	ГОСТ 8020-2016 (АГСК 225-101-0115)	Кольцо стеновое КС.С20.6	3	1000	
2	ГОСТ 8020-2016 (АГСК 225-101-0105)	Кольцо стеновое КС.С10.6	3	400	
3	ГОСТ 8020-2016 (АГСК 225-101-0615)	Плита перекрытия2ПП20-1	1	680	
4	ГОСТ 8020-2016 (АГСК 225-101-0605)	Плита перекрытия ПП10-1	1	250	
		Конструкции монолитные железобетонные			
5	Лист 6,7	Резервуар монолитный Рм1	1		
6	Лист 8	Плита монолитная Пм1	1		
		Конструкции металлические			всех кг.
7	ГОСТ 8020-2016 (АГСК 225-101-0605)	Люк полимерно-композитный тип"Т"	3	68кг	68х3

Примечания:

1. Данный лист читать совместно с л. 1;2;5;6;7;8
2. Стеновые кольца и плиту перекрытия укладывать на цементно -песчаном растворе М-50толщиной 10мм.
3. Под бетонной подготовкой следует выполнить щебеночную подготовку толщиной 50мм.
4. Снаружи по всему периметру резервуара следует выполнить обмазочную вертикальную гидроизоляцию из битумной мастики за 2 раза.
5. В стеновых кольцах предусмотрены лестничные скобы (скобы производятся в одном комплекте со стеновыми кольцами заводом -изготовителем).

Согласовано
Гл.Спец Захарченко 11.09

Взам. инв. №
Подп. и дата
Инв. № подл.

Привязан: 10-2024						
ГИП	Тилеушов		10.08.24			
Исполнитель	Отеген		10.08.24			
инв.№ 02/15						

изм.	кол.	лист	док.	подпись	дата
Разработал		Кравченко			
Выполнил		Кравченко			
Проверил		Мищан			
ГИП		Мищан			
Н.Контр.		Бурая			

~~ТП РК 1-50 НС II (IВ, IIIА, IVА, IVГ) - 2009-АС~~
ТП РК 1-50 НС II 7С,8С,9С ~~(IВ,IIВ,IIIА,IIIВ,IVГ)~~ - 2009-АС

Резервуары для воды емкостью до 50м³

Для ~~IВ~~, IIIА~~,IVА, IVГ~~ климатических подрайонов с обычными геологическими условиями

Стадия	Лист	Листов
РП	4	

Резервуар для воды

ЧП "ПРИВАТАГРОСЕРВИС" г. Харьков

Копировал

А3

1-1

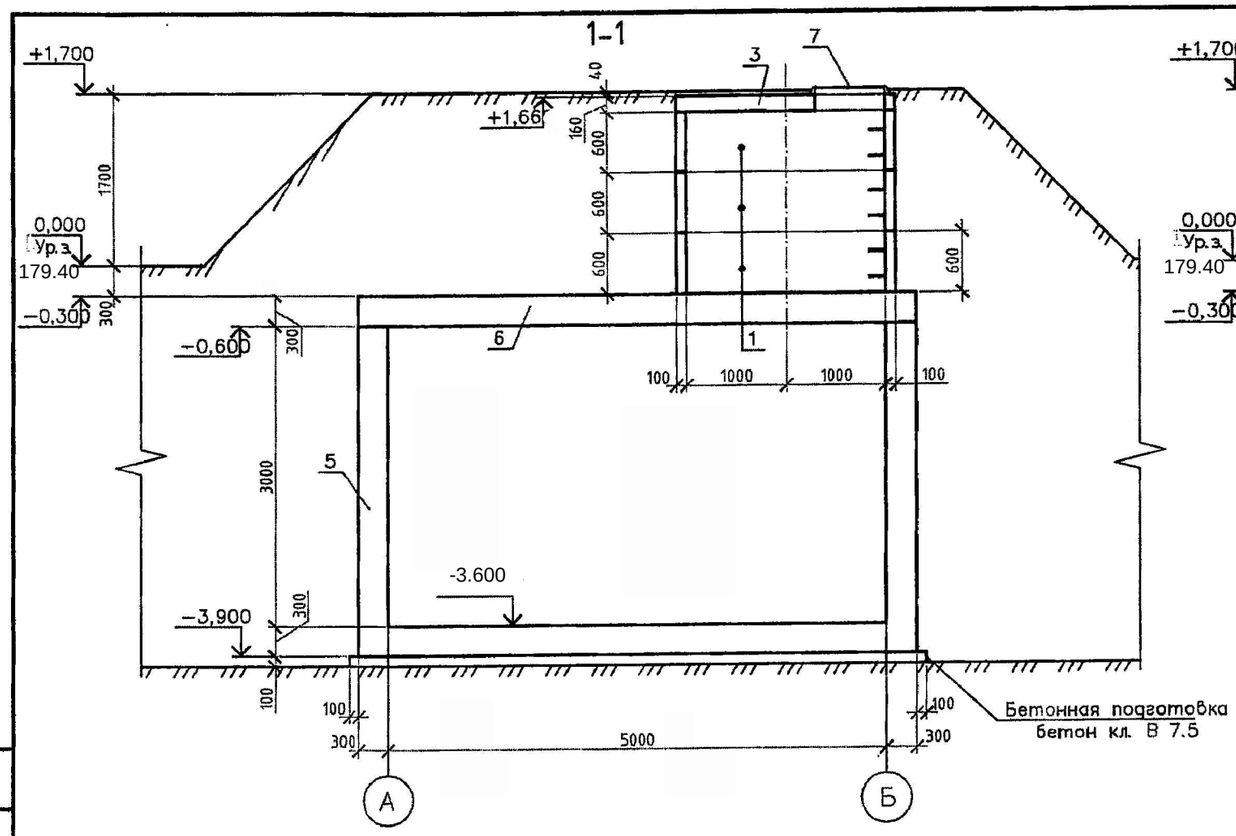

2-2

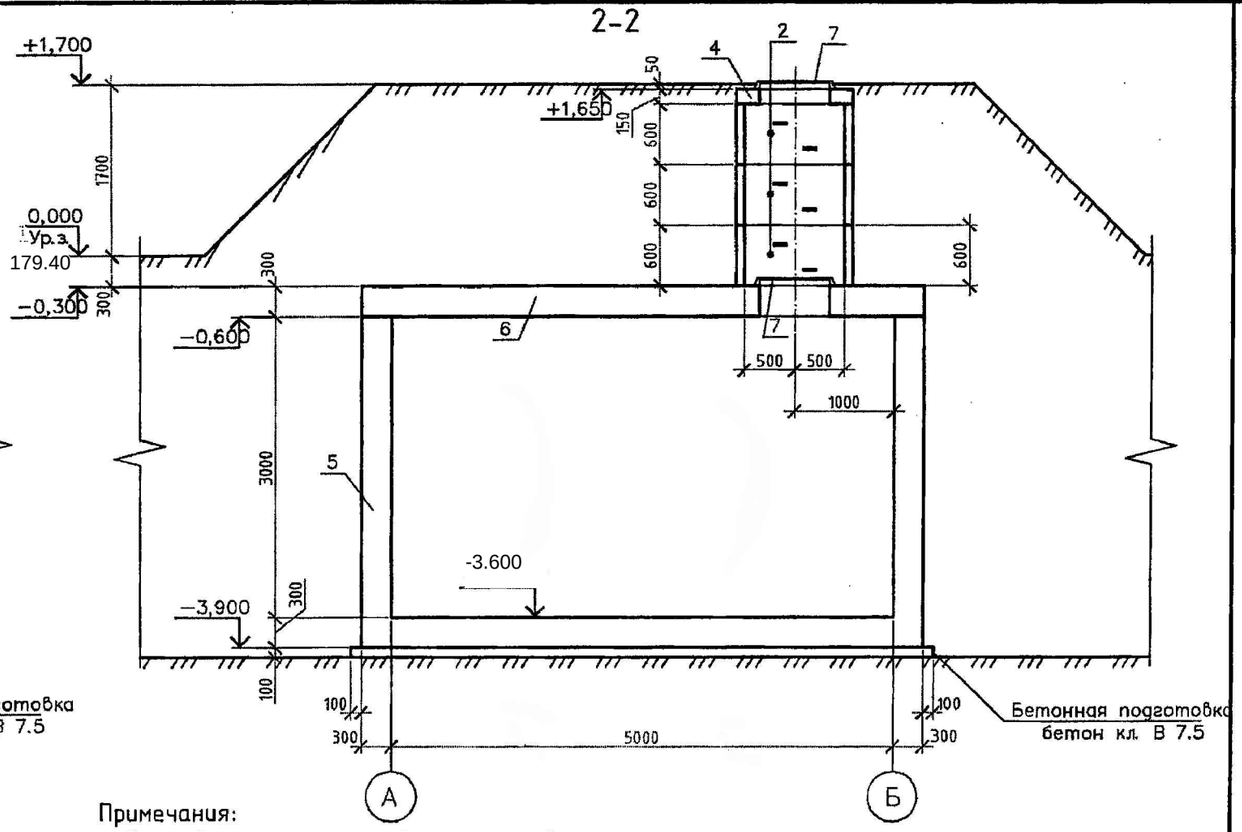

3-3

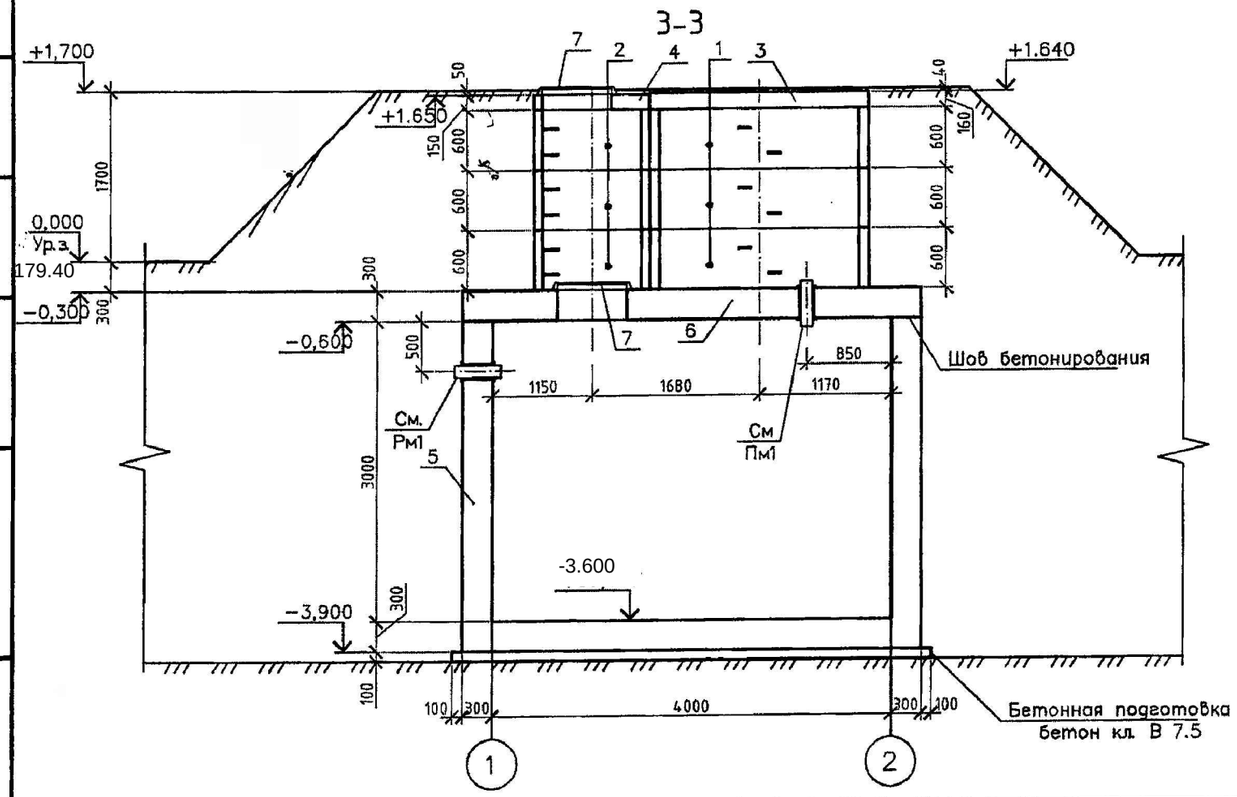

Примечания:

1. Данный лист читать совместно с л.4
2. Стеновые кольца и плиту перекрытия укладывать на цементно-песчаном растворе М-50 толщиной 10мм.
3. Под бетонной подготовкой следует выполнить щебеночную подготовку толщиной 50мм.
4. С внешней стороны по всему периметру резервуара следует выполнить обмазочную вертикальную гидроизоляцию из битумной мастики за 2 раза по огрунтованной поверхности.
5. С внутренней стороны резервуара по всему периметру следует выполнить гидроизоляцию с применением бетона с комплексной добавкой "ЛАХТА".
6. В стеновых кольцах предусмотрены лестничные скобы (скобы производятся в одном комплекте со стеновыми кольцами заводом-изготовителем).

Привязан: 10-2024			
ГИП	Тилеушов		10.08.24
Исполнитель	Отеген		10.08.24
инв.№ 02/15			

Согласовано
Гл.Спец. Захарченко 11.09

Взам. инв. №

Подп. и дата

Инв. № подл.

изм.	кол.	лист	док.	подпись	дата
Разработал		Кравченко			
Выполнил		Кравченко			
Проверил		Мищан			
ГИП		Мищан			
Н.Контр.		Бурая			

~~ТП РК 1-50 НС II (IВ, IIIА, IVА, IVF) - 2009-АС~~
ТП РК 1-50 НС II 7С,8С,9С (~~IВ,IIВ,IIIА~~,IIIВ,~~IVF~~) - 2009-АС

Резервуары для воды емкостью до 50м³

Для ~~IВ,~~ IIIА,~~IVА, IVF~~ климатических подрайонов с обычными геологическими условиями

Стадия	Лист	Листов
РП	5	

Резервуар для воды
Разрез 1-1; 2-2; 3-3

ЧП "ПРИВАТАГРОСЕРВИС" г. Харьков

Копировал

А3

Рм1 (опалубка)

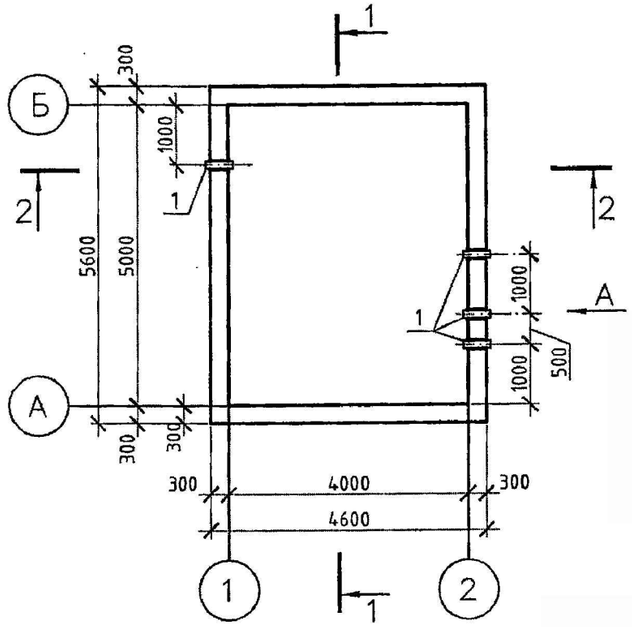

1-1 (опалубка)

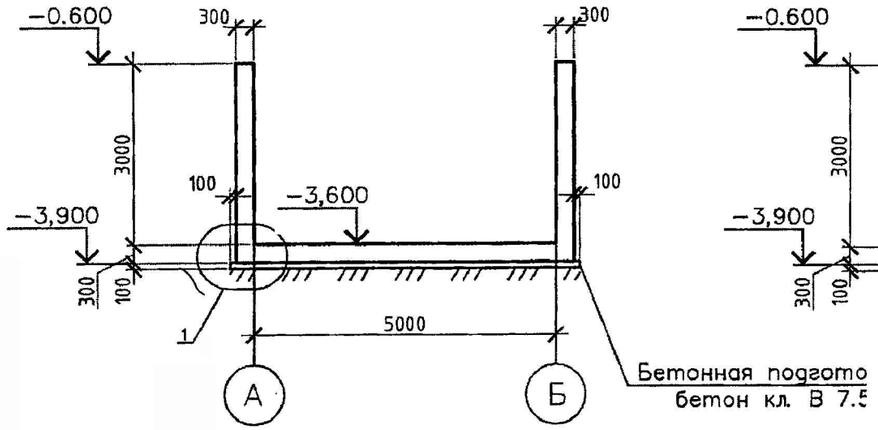

2-2 (опалубка)

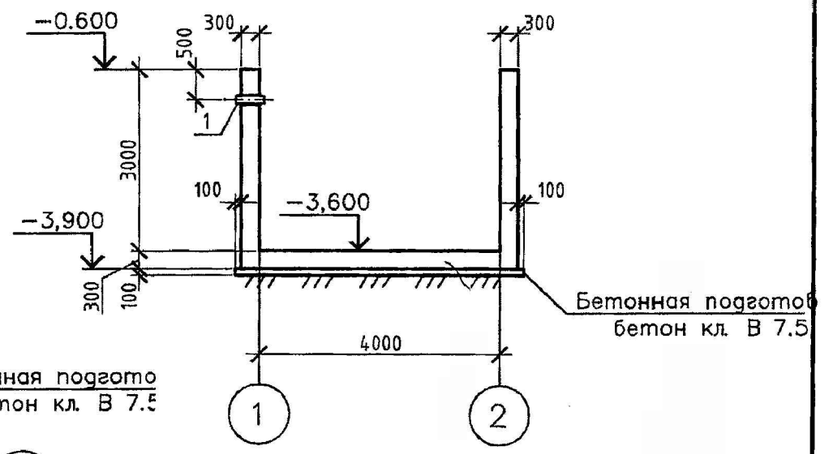

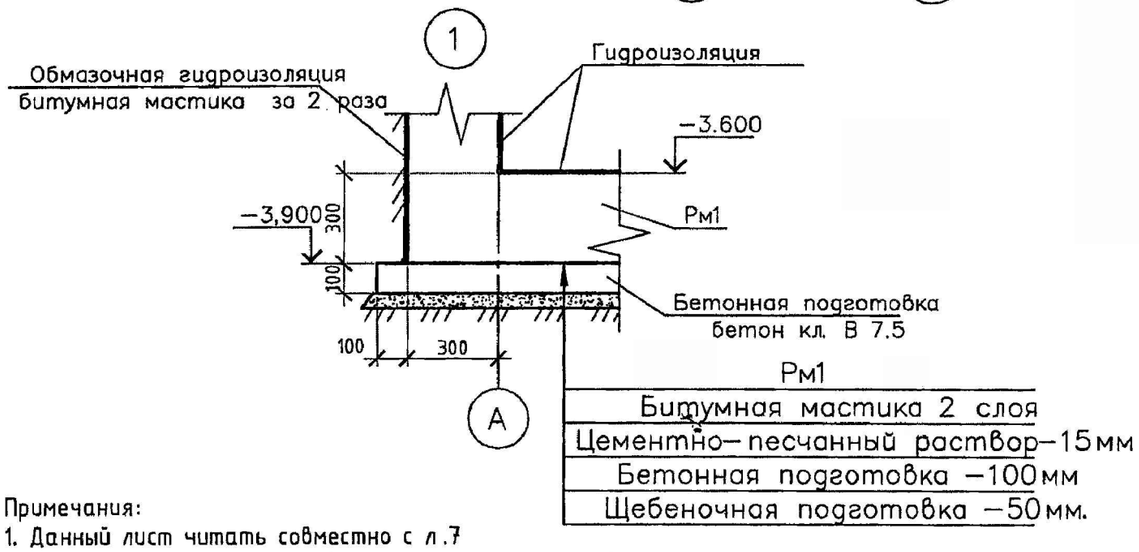

Вид А (опалубка)

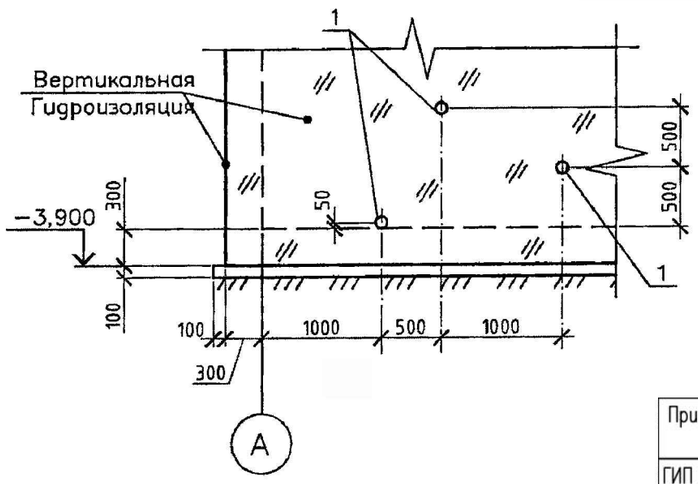

Примечания:

1. Данный лист читать совместно с л.7
2. Под бетонной подготовкой следует выполнить щебеночную подготовку толщиной 50мм.
3. С внешней стороны по всему периметру резервуара следует выполнить обмазочную вертикальную гидроизоляцию из битумной мастики за 2 раза по огрунтованной поверхности.
4. С внутренней стороны резервуара по всему периметру следует выполнить гидроизоляцию с использованием бетона с комплексной добавкой "ЛАХТА".

Согласовано										
Гл.Спец	Захарченко	11.09								
Взам. инв. №										
Подп. и дата										
Инв. № подл.										

Привязан:	10-2024		
ГИП	Тилеушов		10.08.24
Исполнитель	Отегеен		10.08.24
инв.№ 02/15			

изм.	кол.	лист	док.	подпись	дата
Разработал		Кравченко			
Выполнил		Кравченко			
Проверил		Мищан			
ГИП		Мищан			
Н.Контр.		Бурая			

~~ТП РК 1-50 НС II (IВ, IIIА, IVА, IVГ) - 2009-АС~~
ТП РК 1-50 НС II 7С,8С,9С (~~IВ,IIВ,IIIА,IIIВ,IVГ~~) - 2009-АС

Резервуары для воды емкостью до 50м³

Для ~~IВ~~, IIIА,~~IVА, IVГ~~ климатических подрайонов с обычными геологическими условиями

Стадия	Лист	Листов
РП	6	

Рм1 (опалубка)

ЧП "ПРИВАТАГРОСЕРВИС" г. Харьков

Копировал

А3

Пм1 (опалубка)

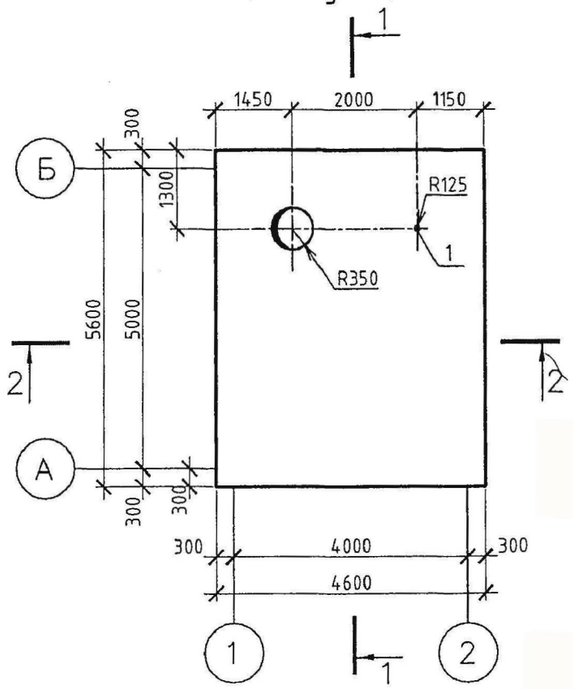

Пм1 (армирование)

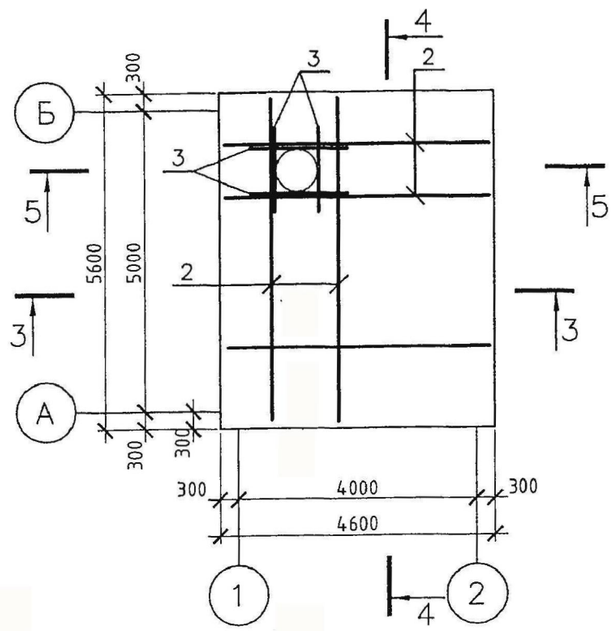

Спецификация Пм1

Поз.	Обозначение	Наименование	Кол.	Масса ед., кг	Примечание
		Конструкции металлические			
1	Серия 5.900-2	Сальник Ду-100 l=300	1	10.4	10.4
		Изделия арматурные			
2	СТ РК 2591-2014 (АГСК 214-210-0202-0002)	Ø 16AIII l=п.м	650	1.58	1027
3	СТ РК 2591-2014 (АГСК 214-210-0202-0002)	Ø 16AIII l=1500мм	24	2.37	56.88
4	СТ РК 2591-2014 (АГСК 214-210-0101-0001)	Ø 6AI l=280мм	644	0.11	38.64
		Материалы			
	ГОСТ 7473-2010 (АГСК 212-101-0906)	Бетон кл. Б25 F200 W6	м3		7.75

4-4 (армирование)

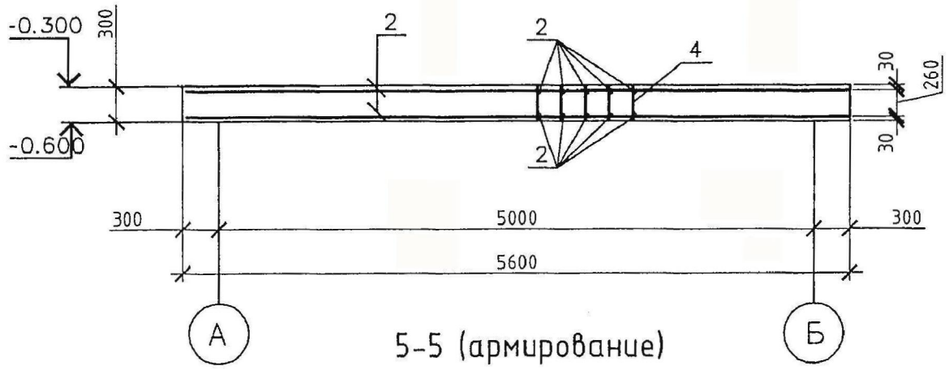

1-1 (опалубка)

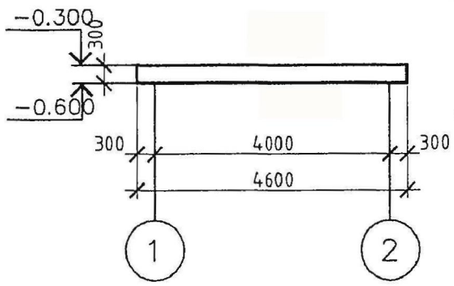

3-3 (армирование)

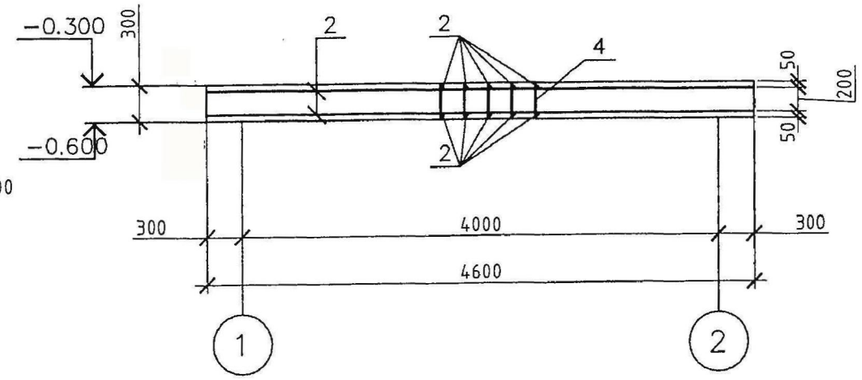

5-5 (армирование)

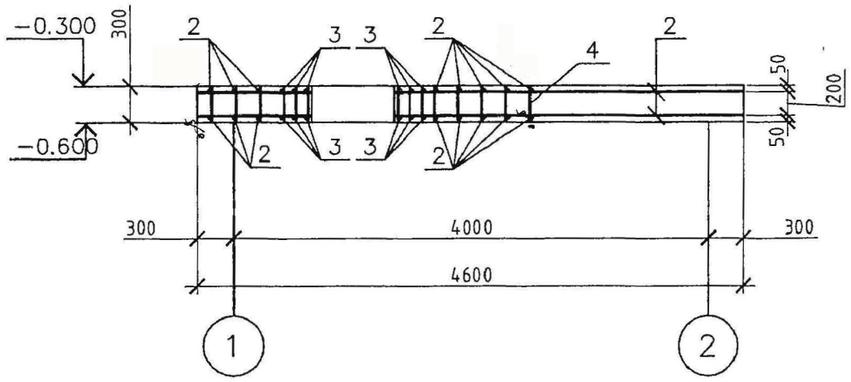

2-2 (опалубка)

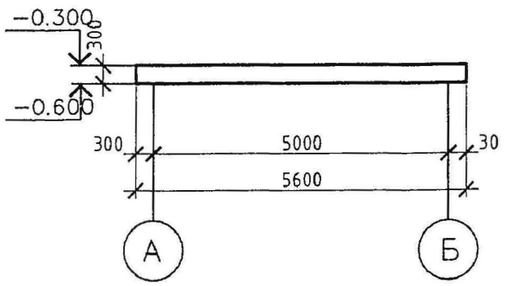

Примечания:
1. Данный лист читать совместно с л. 4
2.Арматуру соединять вязальной проволокой

Привязан: 10-2024						
ГИП	Тилеушов		10.08.24			
Исполнитель	Отеген		10.08.24			
інв.№ 02/15						

изм.	кол.	лист	док.	подпись	дата
Разработал		Кравченко			
Выполнил		Кравченко			
Проверил		Мищан			
ГИП		Мищан			
Н.Контр.		Бурая			

~~ТП РК 1-50 НС II (IВ, IIIА, IVА, IVГ) - 2009-АС~~
ТП РК 1-50 НС II 7С,8С,9С (~~IВ,IIВ,IIIА,~~IIIВ,~~IVГ~~) - 2009-АС

Резервуары для воды емкостью до 50м³

Для ~~IВ,~~ IIIА,~~IVА, IVГ~~ климатических подрайонов с обычными геологическими условиями

Стадия	Лист	Листов
РП	8	

Пм1 (опалубка) ; (армирование)

ЧП "ПРИВАТАГРОСЕРВИС" г. Харьков

Согласовано
Гл.Спец Захарченко 11.09

Взам. инв. №
Подп. и дата
Инв. № подл.

Копировал A3

Колодец подающего трубопровода

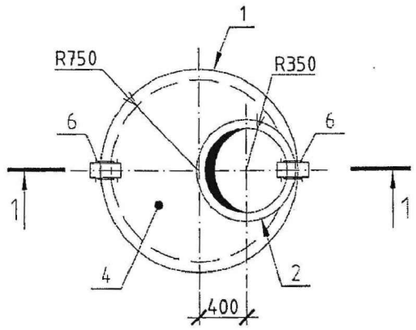

4 - 4

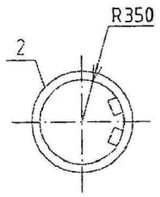

2 - 2

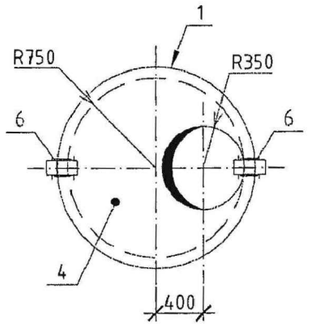

3 - 3

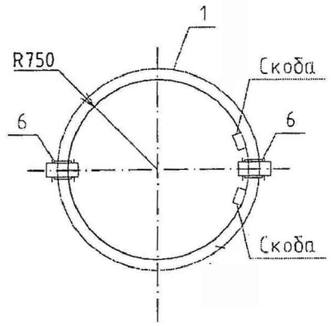

1 - 1

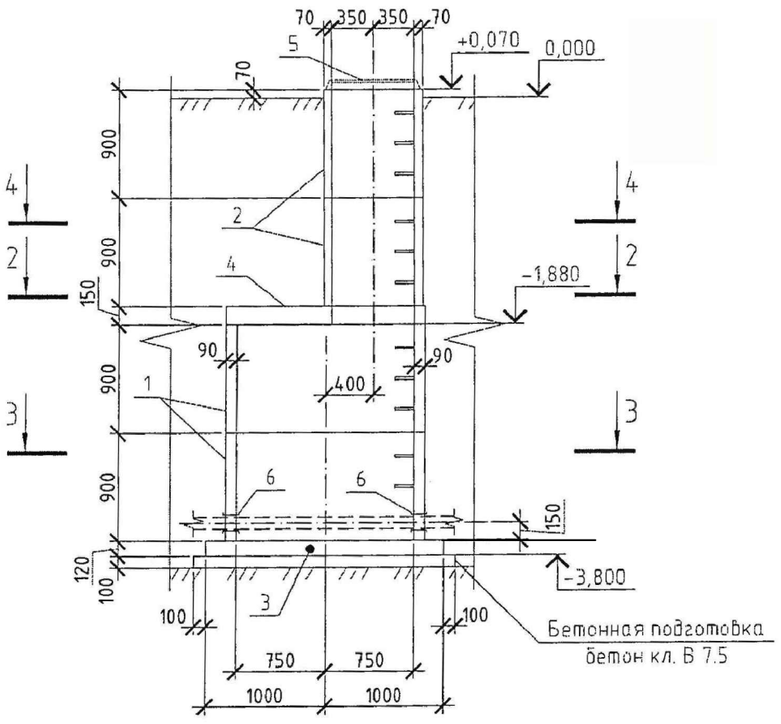

Спецификация на подающий трубопровод

Поз.	Обозначение	Наименование	Кол.	Масса ед., кг	Приме-чание
		Сборные железобетонные элементы			
1	ГОСТ 8020-2016 (АГСК 225-101-0109)	Кольцо стеновое КС.С15.9	2	1000	
2	ГОСТ 8020-2016 (АГСК 225-101-0103)	Кольцо стеновое КС.С7.9	2	380	
3	ГОСТ 8020-2016 (АГСК 225-101-0609)	Плита днища Пн15	1	950	
4	ГОСТ 8020-2016 (АГСК 225-101-0602)	Плита перекрытия 1ПП15-1	1	580	
		Конструкции металлические			всех кг.
5	ГОСТ 8020-2016 (АГСК 225-101-0605)	Люк полимерно-композитный тип"Т"	1	68кг	
6	Серия 5.900-2	Сальник Ду-100 l=200	2		16.4

Примечания:

1. Данный лист читать совместно с л. 1;2.
2. Стеновые кольца и плиту перекрытия укладывать на цементно -песчаном растворе М-50 толщиной 10мм.
3. С внешней стороны по всему периметру колодца следует выполнить обмазочную вертикальную гидроизоляцию из битумной мастики за 2 раза по огрунтованной поверхности.
4. В стеновых кольцах предусмотрены лестничные скобы (скобы производятся в одном комплекте со стеновыми кольцами заводом -изготовителем).
5. Для установки сальников в стеновом кольце необходимо пробить отверстие диаметром 250мм. Сальник зачеканить бетоном кл.В10 на мелком заполнителе.

Согласовано
Гл.Спец Захарченко 11.09

Взам. инв. №

Подп. и дата

Инв. № подл.

						~~ТП РК 1-50 НС II (IВ, IIIА, IVА, IVF) - 2009-АС~~ ТП РК 1-50 НС II 7С,8С,9С (~~IВ,IIВ,IIIА~~,IIIВ,~~IVF~~) - 2009-АС
						Резервуары для воды емкостью до 50м³
изм.	кол.	лист	док.	подпись	дата	

Привязан: 10-2024			
ГИП	Тилеушов		10.08.24
Исполнитель	Отеген		10.08.24
инв.№ 02/15			

Разработал	Кравченко	
Выполнил	Кравченко	
Проверил	Мищан	
ГИП	Мищан	
Н.Контр.	Бурая	

Для ~~IВ~~, IIIА,~~IVА, IVF~~ климатических подрайонов с обычными геологическими условиями

Стадия	Лист	Листов
РП	9	

Колодец подающего трубопровода

ЧП "ПРИВАТАГРОСЕРВИС" г. Харьков

Копировал

А3

Колодец спускного и переливного трубопровода

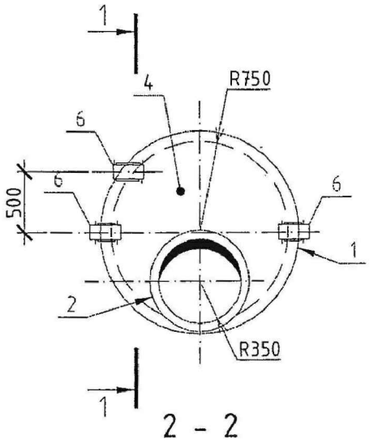

2 - 2

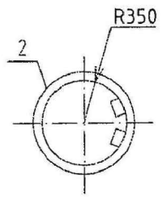

3 - 3

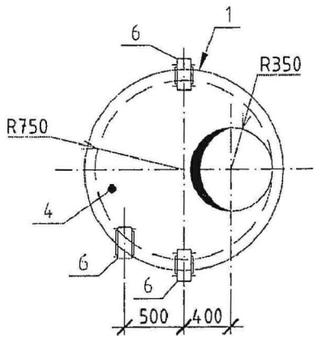

4 - 4

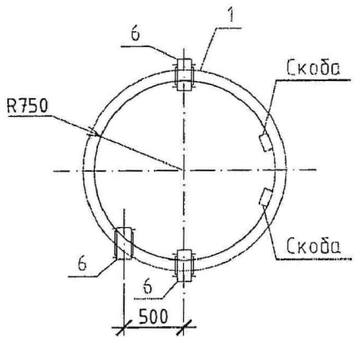

1 - 1

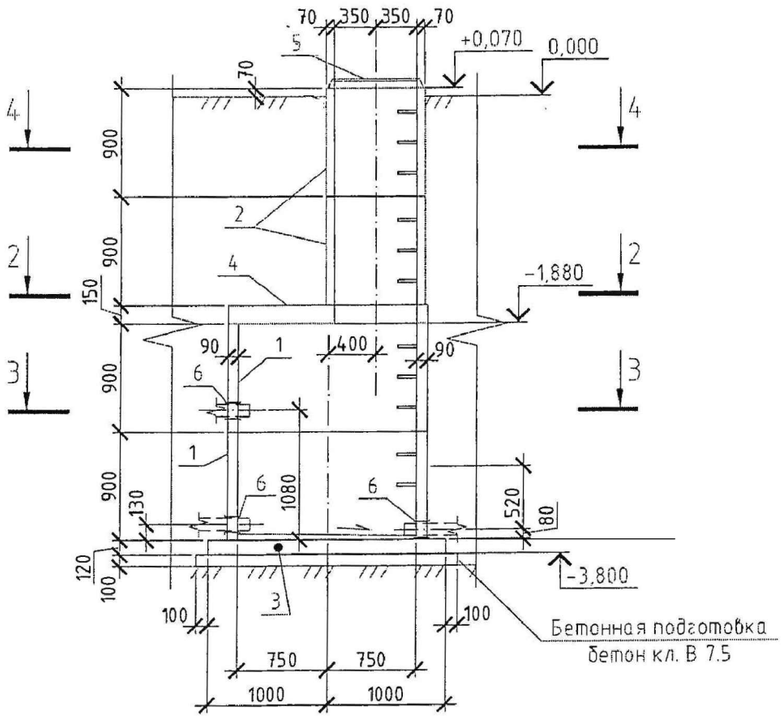

Спецификация на спускной и переливной трубопровод

Поз.	Обозначение	Наименование	Кол.	Масса ед., кг	Приме-чание
		Сборные железобетонные элементы			
1	ГОСТ 8020-2016 (АГСК 225-101-0109)	Кольцо стеновое КС.С15.9	2	1000	
2	ГОСТ 8020-2016 (АГСК 225-101-0103)	Кольцо стеновое КС.С7.9	2	380	
3	ГОСТ 8020-2016 (АГСК 225-101-0609)	Плита днища Пн15	1	950	
4	ГОСТ 8020-2016 (АГСК 225-101-0602)	Плита перекрытия 1ПП15-1	1	580	
		Конструкции металлические			всех кг.
5	ГОСТ 8020-2016 (АГСК 225-101-0605)	Люк полимерно-композитный тип"Т"	1	68кг	
6	Серия 5.900-2	Сальник Ду-100 l=200	3	8.2	24.6

Примечания:

1. Данный лист читать совместно с л. 1;2.
2. Стеновые кольца и плиту перекрытия укладывать на цементно -песчаном растворе М-50 толщиной 10мм.
3. С внешней стороны по всему периметру колодца следует выполнить обмазочную вертикальную гидроизоляцию из битумной мастики за 2 раза по огрунтованной поверхности.
4. С внутренней стороны по всему периметру колодца следует выполнить штукатурку цементно-песчаным раствором М-50 с добавлением жидкого стекла состава 1:1-20мм (или гидроизоляцию глубокого проникновения "пенетрон").
5. На днище колодца следует выполнить стяжку на цементно -песчаном растворе с добавлением жидкого стекла состава 1:1 с уклоном в сторону приемной трубы.
6. В стеновых кольцах предусмотрены лестничные скобы (скобы производятся в одном комплекте со стеновыми кольцами заводом -изготовителем).
7. Для установки сальников в стеновом кольце необходимо пробить отверстие диаметром 250мм. Сальник зачеканить бетоном кл.В10 на мелком заполнителе.

Согласовано: Гл.Спец Захарченко 11.09

Взам. инв. № | Подп. и дата | Инв. № подл.

Привязан: 10-2024						
ГИП	Тилеушов		10.08.24			
Исполнитель	Отегген		10.08.24			
инв.№ 02/15						

изм.	кол.	лист	док.	подпись	дата
Разработал		Кравченко			
Выполнил		Кравченко			
Проверил		Мищан			
ГИП		Мищан			
Н.Контр.		Бурая			

~~ТП РК 1-50 НС II (IВ, IIIА, IVА, IVF) - 2009-АС~~
ТП РК 1-50 НС II 7С,8С,9С (~~IВ,IIВ,IIIА~~,IIIВ,~~IVF~~) - 2009-АС

Резервуары для воды емкостью до 50м³

Для ~~IВ,~~ IIIА,~~IVА, IVF~~ климатических подрайонов с обычными геологическими условиями

Стадия	Лист	Листов
РП	10	

Колодец спускного и переливного трубопроводов

ЧП "ПРИВАТАГРОСЕРВИС" г. Харьков

Копировал

А3

Колодец отводящего трубопровода

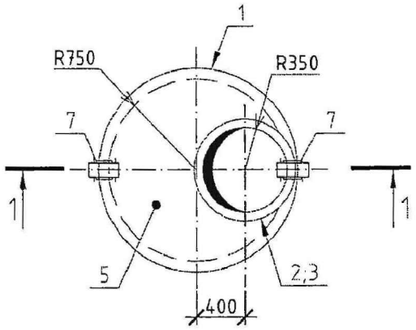

4 - 4

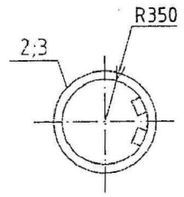

2 - 2

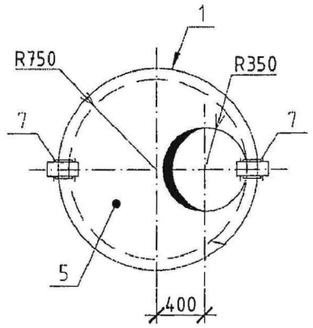

3 - 3

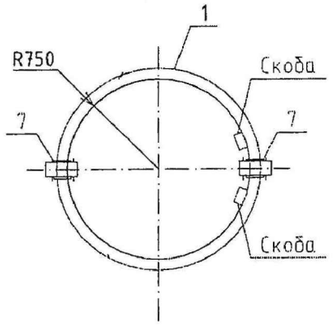

1 - 1

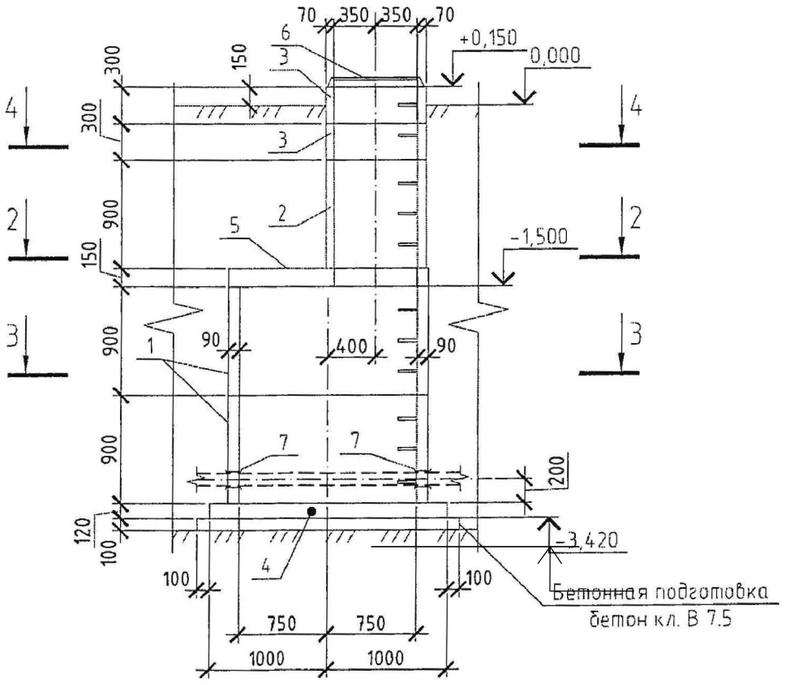

Спецификация на отводящий трубопровод

Поз.	Обозначение	Наименование	Кол.	Масса ед., кг	Примечание
		Сборные железобетонные элементы			
1	ГОСТ 8020-2016 (АГСК 225-101-0109)	Кольцо стеновое КС.С15.9	2	1000	
2	ГОСТ 8020-2016 (АГСК 225-101-0103)	Кольцо стеновое КС.С7.9	1	380	
3	ГОСТ 8020-2016 (АГСК 225-101-0101)	Кольцо стеновое КС.С7.3	2	130	
4	ГОСТ 8020-2016 (АГСК 225-101-0609)	Плита днища Пн15	1	950	
5	ГОСТ 8020-2016 (АГСК 225-101-0602)	Плита перекрытия 1ПП15-1	1	580	
		Конструкции металлические			всех кг.
6	ГОСТ 8020-2016 (АГСК 225-101-0605)	Люк полимерно-композитный тип"Т"	1	68кг	
7	Серия 5.900-2	Сальник Ду-100 l=200	2	8.2	16.4

Примечания:

1. Данный лист читать совместно с л. 1;2.
2. Стеновые кольца и плиту перекрытия укладывать на цементно -песчаном растворе М-50 толщиной 10мм.
3. С внешней стороны по всему периметру колодца следует выполнить обмазочную вертикальную гидроизоляцию из битумной мастики за 2 раза по огрунтованной поверхности.
4. В стеновых кольцах предусмотрены лестничные скобы (скобы производятся в одном комплекте со стеновыми кольцами заводом -изготовителем).
5. Для установки сальников в стеновом кольце необходимо пробить отверстие диаметром 250мм. Сальник зачеканить бетоном кл.В10 на мелком заполнителе.

Согласовано
Гл.Спец Захарченко 11.09

Взам. инв. №
Подп. и дата
Инв. № подл.

						~~ТП РК 1-50 НС II (IВ, IIIА, IVА, IVГ) - 2009-АС~~ ТП РК 1-50 НС II 7С,8С,9С (~~IВ,IIВ,IIIА~~,IIIВ,~~IVГ~~) - 2009-АС
						Резервуары для воды емкостью до 50м³
изм.	кол.	лист	док.	подпись	дата	
Разработал		Кравченко				Для IВ,IIIА,IVА,IVГ климатических подрайонов с обычными геологическими условиями
Выполнил		Кравченко				Стадия: РП; Лист: 11; Листов:
Проверил		Мищан				
ГИП		Мищан				Колодец отводящего трубопровода
Н.Контр.		Бурая				ЧП "ПРИВАТАГРОСЕРВИС" г. Харьков

Привязан: 10-2024			
ГИП	Тилеушов		10.08.24
Исполнитель	Отегген		10.08.24
инв.№ 02/15			

Копировал

А3