РЕСПУБЛИКАКАЗАХСТАН
г.Шымкент
ТОО«СУҚҰРЫЛЫСПРОЕКТ»

160000,г.Шымкент,ЖибекЖолы43,офис100,РНН582300006192,KZ
1996516F0007812834,АО«ForteBank»вг.Шымкент,БИКIRTYKZKA,БИН100440011822

Заказ:10-2024
ГУ "Управление строительства, архитектуры и градостроительства Актюбинской области"

«Строительство полигона твердых бытовых отходов в с.Шубаркудук Темирского района Актюбинской области»

Том II
Альбом 2.7

Архитектурно строительные и конструктивные решения.
Водоприемный колодец.
Весы.

Шымкент2024

РЕСПУБЛИКАКАЗАХСТАН
г.Шымкент
ТОО«СУҚҰРЫЛЫСПРОЕКТ»

160000,г.Шымкент,ЖибекЖолы43,офис100,РНН582300006192,KZ
1996516F0007812834,АО«ForteBank»вг.Шымкент,БИКIRTYKZKA,БИН100440011822

Заказ: 10-2024
ГУ "Управление строительства, архитектуры и градостроительства Актюбинской области"

«Строительство полигона твердых бытовых отходов в с.Шубаркудук Темирского района Актюбинской области»

Том II
Альбом 2.7

Архитектурно строительные и конструктивные решения.
Водоприемный колодец.
Весы.

Директор: ЖамбаевА.
ГИП: Тилеушов Ж.

Шымкент2024

Ведомость рабочих чертежей основного комплекта

Лист	Наименование	Примечание
АС-1	Общие данные (начало)	
АС-2	Общие данные (окончание)	
АС-3	План колодцев. Разрезы 1-1, 2-2.	
АС-4	Дождеприемный колодец. План. Разрез 1-1. Спецификация.	
АС-5	Маслосборный колодец. План. Крышка. Разрезы 1-1, 2-2.	
АС-6	Поворотное маслосборное устройство. План. Поз. 2,3,8.	
АС-7	Поворотное маслосборное устройство. Разрез 1-1.	
АС-8	Схема расположения элементов. Монтажная доска датчика	
АС-9	Разрез 1-1. Разрез 2-2	
АС-10	Указание к схеме расположения элементов. Спецификация материалов.	

Ведомость ссылочных и прилагаемых документов

Обозначение	Наименование	Примечание
	Ссылочные документы	
СН РК 2.02-01-2023	Пожарная безопасность зданий и сооружений	
СН РК 2.01-01-2013	Защита строительных конструкций от коррозии	
СН РК 1.03-05-2011	Охрана труда и техника безопасности в строительстве	
СН РК 5.01-02-2013	Основания зданий и сооружений	
СН РК EN 1992-1-1-2004-2011	Проектирование железобетонных конструкций.	
	Прилагаемые документы:	
	Заключение об инженерно-геологических условиях	

Согласовано

Взамен инв. N

Подп. и дата

Инв. N подл.

Проект "Строительство полигона твердых бытовых отходов в с.Шубаркудук Темирского района Актюбинской области" выполнен в соответствии с действующими на территории Республики Казахстан нормами и правилами и предусматривает мероприятия, обеспечивающие взрыво-пожаро-безопасность, исключающие вредные воздействия на окружающую среду и воздушный бассейн, а также предупреждающие чрезвычайные ситуации природного и техногенного характера.

Главный инженер проекта: _____ Тилеушов Ж.

1. Общие указания

Рабочий проект "Строительство полигона твердых бытовых отходов в с.Шубаркудук Темирского района Актюбинской области" разработан на основании:

Задания на проектирование, утвержденное заказчиком;

Архитектурно-планировочного задания № KZ78VUA00394532 от 01.04.2021 года, выданное ГУ "Управление строительства, архитектуры и градостроительства Актюбинской области";

-Постановление акимата за № 244 от 30.10.2020 года;

-Инженерно-геологического отчета, выполненного ТОО «А-Геоинжиниринг» в августе месяца 2024 года;

-Топографическая съемка выполнено ТОО «TALIB PROJECT GROUP» в августе 2024 года;

-Способ строительства - подрядный.

-Источник финансирования - бюджетные средства.

2. Местоположение

2.1 Узучаемая территоря расположена в пределах села Шубаркудук Темирского района Актюбинской области.

3. Характеристика площадки строительства.

3.1 Климатическая справка принята в соответствии с СП РК 2.04-01-2017 «Строительная климатология» и НТП РК 01-01-3.1 (4.1)-2017 «Нагрузки и воздействия».

Климатическая справка приведена по метеостанции Актобе (СП 2.04-01-2017).

Климатический подрайон III-В

Температура воздуха, °С: абсолютно максимальная+42,9 абсолютно минимальная-48.5

Средняя максимальная температура воздуха наиболее теплого месяца, °С +29,9

Температура воздуха наиболее холодных (обеспеченностью 0,92), °С:

суток-19,6

пятидневки-29,9

периода-18,2

Средняя месячная амплитуда температуры воздуха наиболее холодного месяца, °С -13,3

Средняя месячная амплитуда температуры воздуха наиболее теплого месяца, °С +22.8

Продолжительность, сутки / Средняя суточная температура воздуха, °С, периода со средней суточной температурой воздуха:

≤0 °С - 149/-8,4

≤8 °С-199/6,2

≤10 °С-210/4,2

Средняя годовая температура воздуха, °С - 5,1

Количества осадков за ноябрь-март, мм - 131,0

Количества осадков за апрель-сентябрь, мм - 202,0

Максимальная из средних скоростей ветра по румбам за январь -7,3 м/сек

Преобладающие направление ветра за декабрь-февраль - Ю

Преобладающие направление ветра за июнь - август - СЗ

Минимальная из средних скоростей ветра по румбам за июль -1,6 м/сек

Нормативная глубина сезонного промерзания грунтов согласно СП РК 2.04-01-2017 по пункту Актобе составляет для суглинков и песков средней крупности 192 см.

Максимальная глубина проникания нулевой изотермы составляет 230 см.

Следует учитывать, что в местах открытых грунтов или с небольшой высотой снежного покрова, как промерзание, так и проникновение нуля в глубину, при малоснежной суровой зиме, может достигать 280 см.

Высота снежнего покрова средняя из наибольших декадных на зиму - 32,7 см, максимально из наибольших декадных - 65,0 см, максимальная суточная за зиму на последний день декады - 35,0 см,

продолжительность залегания устойчивого снежного покрова 134,0 дней.

Среднее число дней с пыльной бурей - 8,5 дней,

метелью - 26,0 дня,

грозой - 21,0 дней.

Зона влажности - (сухая).

НТП РК 01-01-3.1 (4.1)-2017 «Нагрузки и воздействия»:

Район по давлению ветра-III.

Район по снеговой нагрузке на грунт-III.

Снеговая нагрузка на грунт-1,5кПа.

Изм.	Кол. уч.	Лист	? док.	Подп.	Дата
ГИП		Тилеушов			
Проверил		Тилеушов			
Разработал		Отеген			
Н. Контроль		Дуйсенбаев			

10-2024 АС

Строительство полигона твердых бытовых отходов в с.Шубаркудук Темирского района Актюбинской области

Резервуар сточных вод Бензомаслоуловитель Водоприемный колодец

Стадия	Лист	Листов
РП	1	10

Общие данные (начало)

ТОО "Су Курылыс Проект" г. Шымкент 2024 г.

3.2 Физико-механические свойства грунтов.

По номенклатурному виду и просадочным свойствам в пределах проектируемой трассы до глубины 4,0–10,0 м выделены три инженерно-геологических

элемента (ИГЭ):

ИГЭ-1 – суглинок, светло-коричневого цвета, твердой консистенции, макропористый, просадочный, мощностью 1,0–1,9 м;

ИГЭ-2–супесь, светло-коричневая, макропористая, твердой консистенции, мощностью 1,7–2,5 м и вскрытой мощностью 1,1–4,0 и более метров;

ИГЭ-3– песок коричневый, мелкий, средней плотности, малой средней степени водонасыщения, вскрытой мощностью 4,0 м и более метров.

Почвенно-растительный слой, нами как ИГЭ не рассматривается.

Элементы ИГЭ, характеризуется следующими показателями физико-механических свойств:

Сейсмичность площадки – в соответствии с картой сейсмического районирования территории Казахстана, участок работ расположен на территории с сейсмичностью менее 6 баллов

4.Архитектурно-строительные решения.

4.1Объемно-планировочные решения.

Объемно-планировочные и конструктивные решения зданий и сооружений разработаны в соответствии с требованиями СН РК1.04–15–2013 «Полигоны для твердых бытовых отходов», СН РК 2.04–01–2011 «Естественное и искусственное освещение», СН РК 2.04–07–2022 «Строительная теплотехника».

Степень огнестойкости – II.

Степень долговечности – II.

5.Конструктивные решения

Резервуар сточных вод бензомаслоуловитель представляет собой монолитную железобетонную конструкцию корытного типа. Днище предусмотреть гравийную подушку толщиной 100мм.Колодец выполнить с уплотнением грунта основания на глубину 0,3м

Поверхность земли вокруг люка колодцев на 0,3 ширине пазух спланировать с уклоном 0,03 от колодца.

Стены колодца, соприкасающиеся с грунтом обмазать горячим битумом за два раза. Внутренние поверхности колодца затереть цементным раствором .

6. Защита строительных конструкций от коррозии.

Рабочий проект разработан в соответствии с требованиями СН РК 2.01–01–2013 "Защита строительных конструкций от коррозии".

Защитный слой арматуры монолитных конструкций соответствует требованиям СНиП РК 5.03.34–2005 "Бетонные и железобетонные конструкции".

Все деревянные элементы здания подлежат антисептированию.

Для защиты от сульфатной агрессии грунтов подбетонку под фундаменты выполнить на сульфатостойком портландцементе.

Все бетонные и железобетонные конструкции, соприкасающиеся с грунтом на сульфатостойком портландцементе.

7.Противопожарные мероприятия

Противопожарные мероприятия решены согласно СН РК 2.02–01–2023 «Пожарная безопасность зданий и сооружений».

Проектируемые здания размещаются на участке с соблюдением противопожарных разрывов.

К зданию имеется возможность подъезда пожарного транспорта.

Степень огнестойкости – III.

8.Порядок производства работ.

При производстве работ строго соблюдать требования строительных норм по технике безопасности.

Строительные работы вести строго по выданной документации. Любые отклонения от проекта согласовывать с авторами проекта.

Строительные работы вести только в дневное время.

Перед началом строительных работ необходимо получить разрешение на производство работ в ГАСКе.

9.Охрана окружающей среды.

Источником загрязнения окружающей среды на территории является различные бытовые отходы. Территория должно убираться ежедневно.

Мусор и различные отходы хранятся в мусороконтейнере, который расположен на специально отведенной площадке для мусороконтейнеров.

Заказчик должен заключить договор со Спецавтотранспортом на вывоз мусора в специально отведенные места.

10.Антипросадочные мероприятия

Антипросадочные мероприятия в проекте выполнены в соответствии с требованиями СН РК 5.01–02–2013 – "Основания зданий и сооружений".Планировка территории предусмотрена с учетом сложившегося рельефа местности с отводом поверхностных вод от здания.

Согласовано

Взамен инв. N

Подп. и дата

Инв. N подл.

Изм.	Кол. уч.	Лист	? док.	Подп.	Дата	10–2024 АС		
						Строительство полигона твердых бытовых отходов в с.Шубаркудук Темирского района Актюбинской области		
Проверил		Тилеушов				Резервуар сточных вод Бензомаслоуловитель Водоприемный колодец	Стадия	Лист	Листов
Разработал		Отеген					РП	2	10
Н. Контроль		Дуйсенбаев				Общие данные (окончание)	ТОО "Су Курылыс Проект" г. Шымкент 2024 г.		

План колодцев

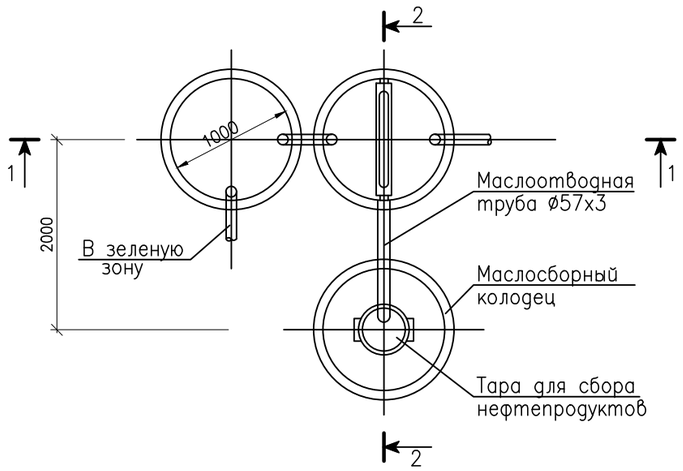

2 – 2

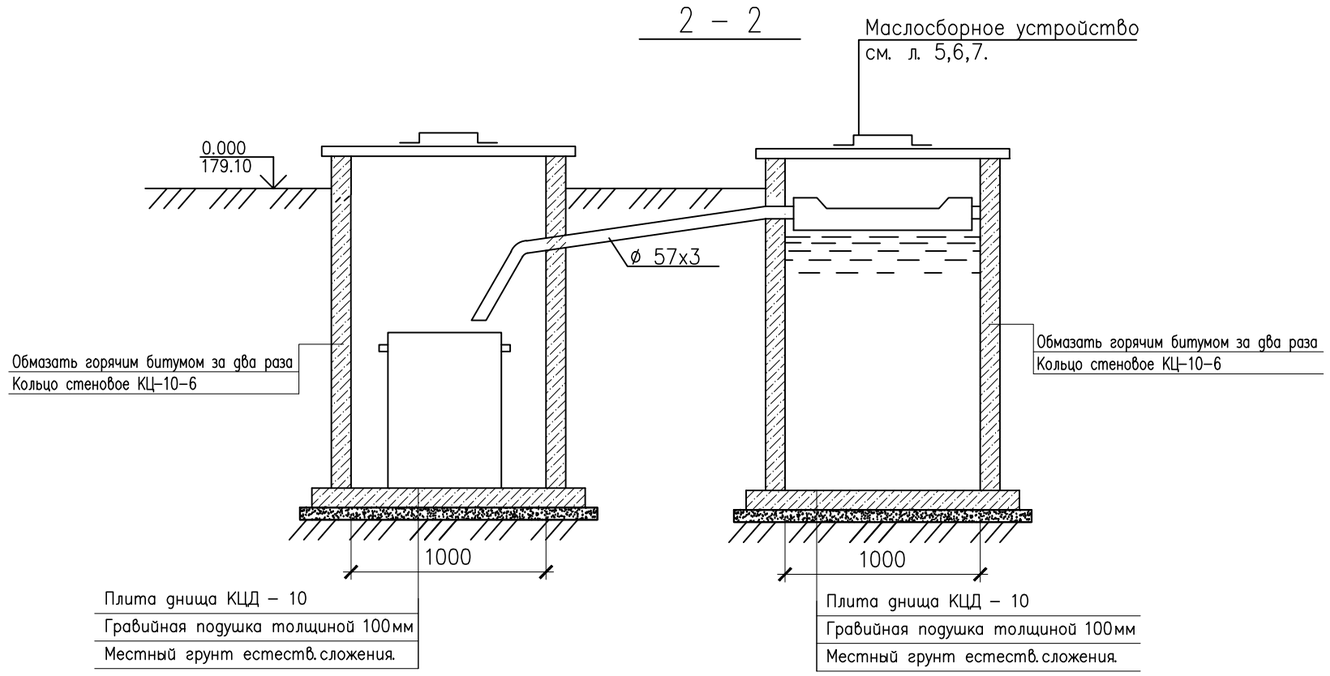

1 – 1

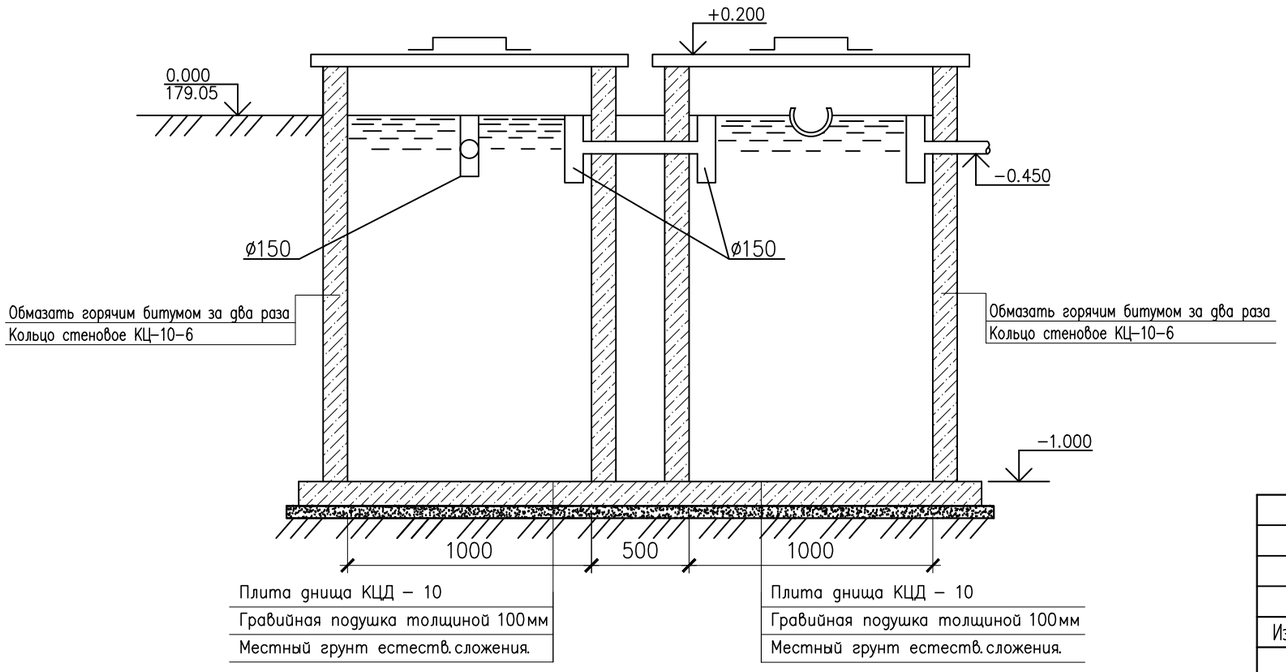

Изм.	Кол. уч.	Лист	? док.	Подп.	Дата			
						10–2024 АС		
						Строительство полигона твердых бытовых отходов в с.Шубаркудук Темирского района Актюбинской области		
Проверил		Тилеушов				Резервуар сточных вод Бензомаслоуловитель Водоприемный колодец	Стадия	Лист	Листов
Разработал		Отеген					РП	3	10
Н. Контроль		Дуйсенбаев				План колодцев Разрезы 1–1, 2–2.	ТОО "Су Курылыс Проект" г. Шымкент 2024 г.		

Взам. инв. ?

Подл. и дата.

Инв. ? подл.

1 – 1

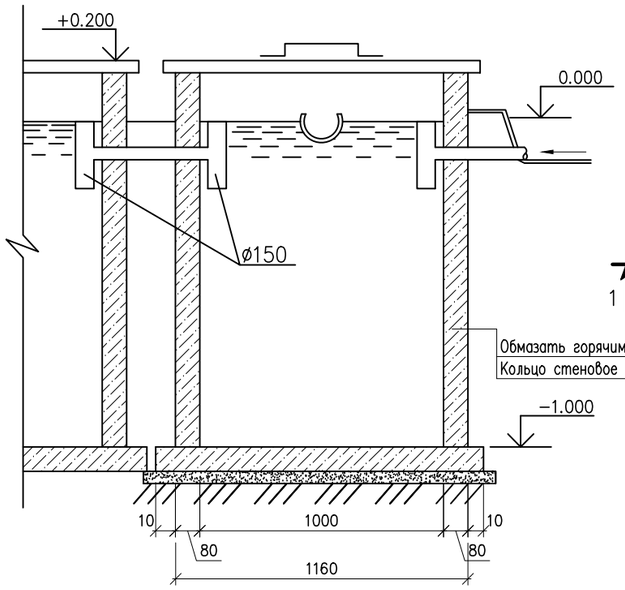

План

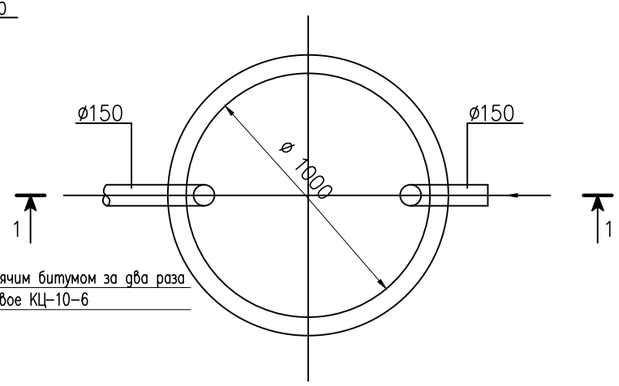

Спецификация конструктивных элементов

Поз	Обозначение	Наименование	К-во шт	Масса ед.кг.	Примечание.
1	серии 3.900.1-14, выпуск 1.	Кольцо стеновое КЦ-10-6	4		шт.
2	серия 3.900-3, в.7	Плита днища КЦД – 10	2		шт.
3	данный лист	Крышка деревянная К 1	2		шт.
4	ГОСТ 10704-91	Тройник стальной сварной собств.			
		изготовления. ø150	4	13.1	шт.

ПРИМЕЧАНИЯ

1. Данный лист рассматривать совместно с листами № 3,5 данного проекта.
2. Под плитой днища предусмотреть гравийную подушку толщиной 100мм.
3. Вокруг колодцев выполнить бетонную отмостку из бетона кл. С8/10 (150–200) шириной 1000мм.
4. Стены колодца, соприкасающиеся с грунтом обмазать горячим битумом за два раза. Внутренние поверхности колодца затереть цементным раствором.
5. Колодец выполнить с уплотнением грунта основания на глубину 0,3м. Поверхность земли вокруг люка колодцев на 0,3 ширине пазух спланировать с уклоном 0,03 от колодца.
6. Отверстия для прохода труб выполнить по месту и после установки трубы заделать бетоном кл. С8/10.
7. Расход материалов на крышку К1:
древесины – 0,15м3;
кровельной стали толщ. 1мм – 3,3м2 – расход на 1 крышку.
ручка – полоса 40х4, дл. 450мм, вес – 0,6кг – расход на 1 ручку.
8. В спецификации расходы материалов даны на 2– колодца.

Крышка К 1

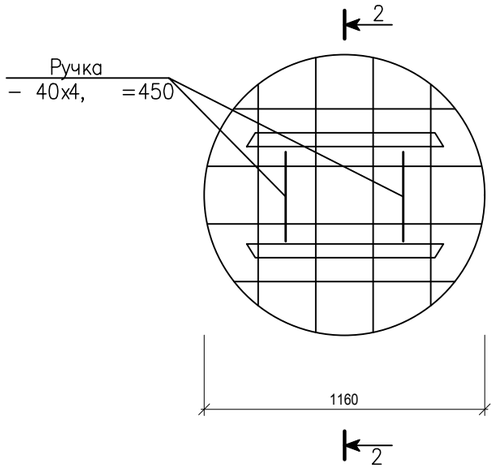

2 – 2

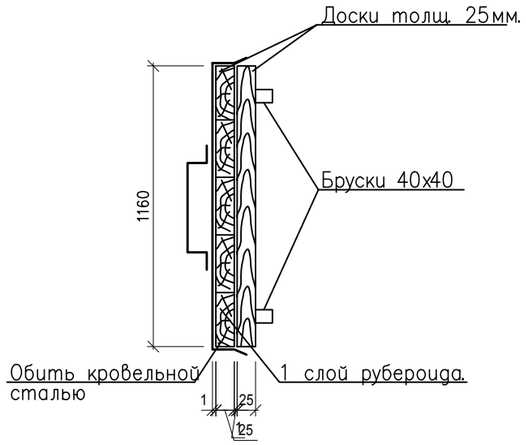

Изм.	Кол. уч.	Лист	? док.	Подп.	Дата
Проверил		Тилеушов			
Разработал		Отеген			
Н. Контроль		Дуйсенбаев			

10-2024 АС

Строительство полигона твердых бытовых отходов в с.Шубаркудук Темирского района Актюбинской области

Резервуар сточных вод Бензомаслоуловитель Водоприемный колодец

Стадия	Лист	Листов
РП	4	10

Дождеприемный колодец. План. Разрез 1-1. Спецификация.

ТОО "Су Курылыс Проект" г. Шымкент 2024 г.

Взам. инв. ?

Подл. и дата.

Инв. ? подл.

План

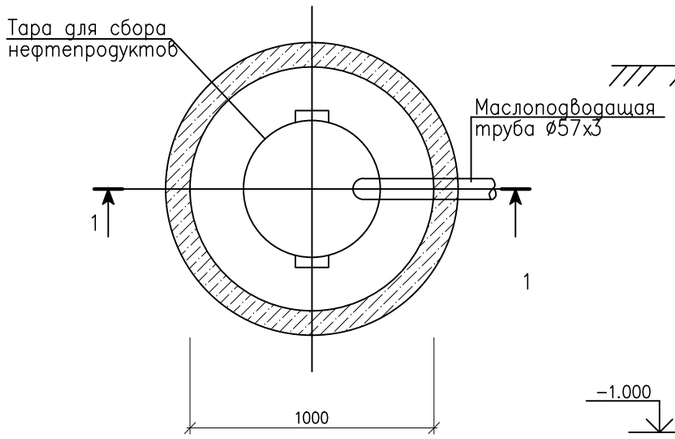

Разрез 1 – 1

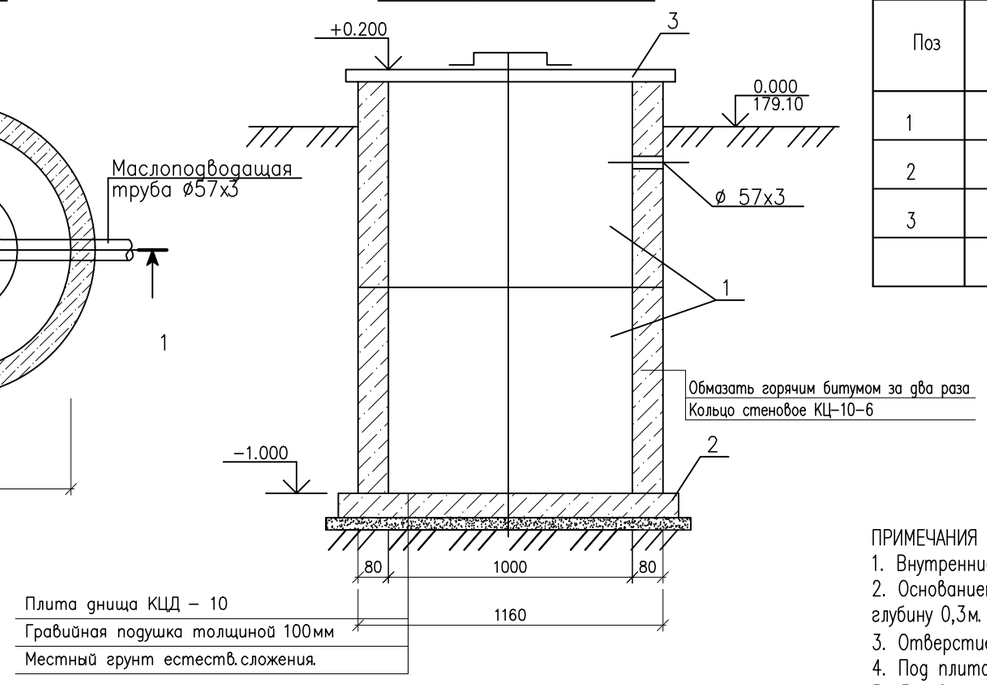

Спецификация конструктивных элементов

Поз	Обозначение	Наименование	К-во шт	Масса ед. кг.	Примечание.
1	серии 3.900.1-14, выпуск 1.	Кольцо стеновое КЦ-10-6	2	400	шт.
2	серия 3.900-3, в.7	Плита днища КЦД – 10	1	440	шт.
3	данный лист	Крышка Кр – 2	1		шт.

ПРИМЕЧАНИЯ

1. Внутренние и наружные стены колодца промазать горячим битумом за два раза по огрунтовке.
2. Основанием являются суглинки. Для устранения просадочности свойств выполнить уплотнение грунта основания на глубину 0,3м. Поверхность земли вокруг люка колодца на 0,3 ширине пазух спланировать уклоном 0,03 от колодца.
3. Отверстие для прохода трубы выполнить по месту и после установки трубы заделать бетоном С8/10.
4. Под плитой днища предусмотреть гравийную подготовку толщиной 100мм.
5. Деревянные изделия изготовить из древесины хвойных пород II категории по ГОСТ 10950-2013, влажностью более 25%.

Расход материалов на крышку:
древесины – 0,15м3;
кровельной стали толщ. 1мм – 3,3м2;
ручка – полоса 40х4, дл. 450мм, 2-штуки, вес 1,2кг.

Крышка Кр-2

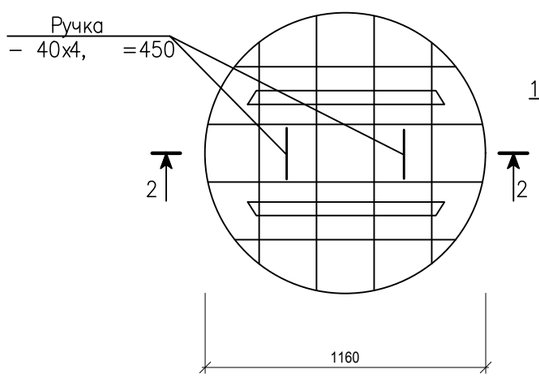

Разрез 2 – 2

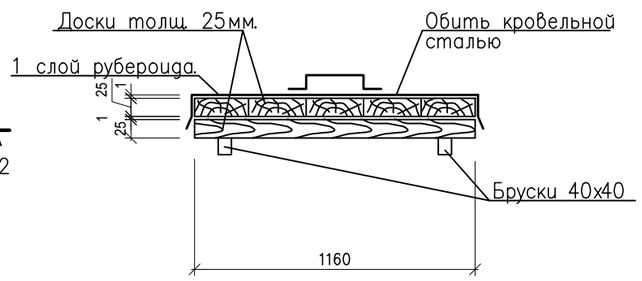

Узел прохода трубы

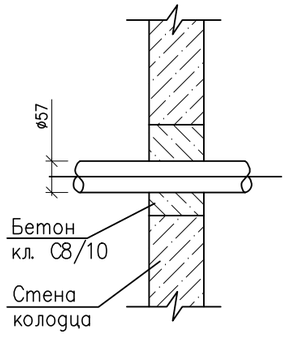

Изм.	Кол. уч.	Лист	? док.	Подп.	Дата
Проверил		Тилеушов			
Разработал		Отеген			
Н. Контроль		Дуйсенбаев			

10-2024 АС

Строительство полигона твердых бытовых отходов в с.Шубаркудук Темирского района Актюбинской области

Резервуар сточных вод Бензомаслоуловитель Водоприемный колодец

Стадия	Лист	Листов
РП	5	10

Маслосборный колодец. План. Крышка. Разрезы 1-1, 2-2.

ТОО "Су Курылыс Проект" г. Шымкент 2024 г.

Взам. инв. ?

Подл. и дата.

Инв. ? подл.

План

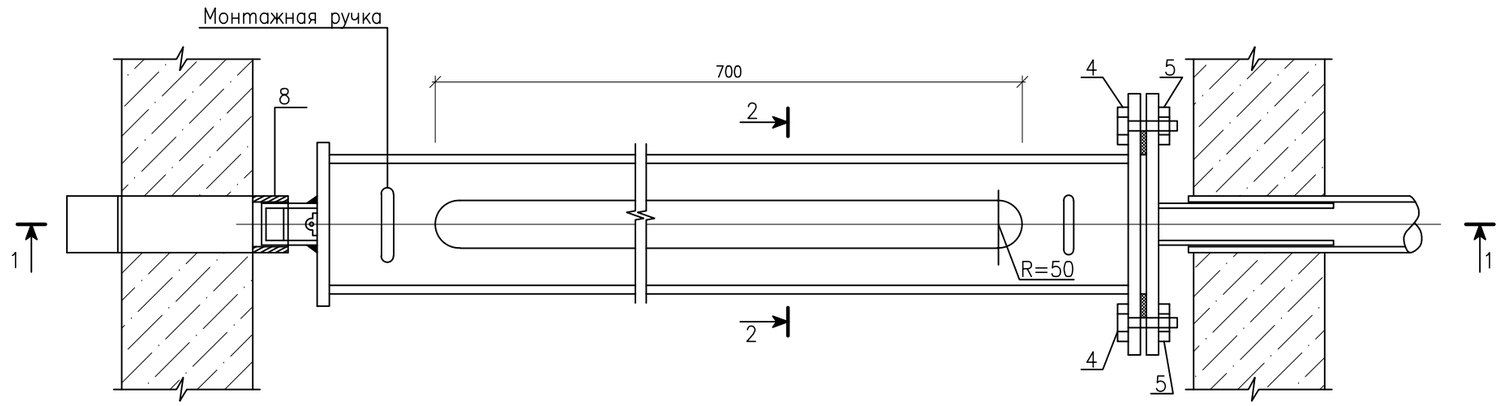

2 – 2

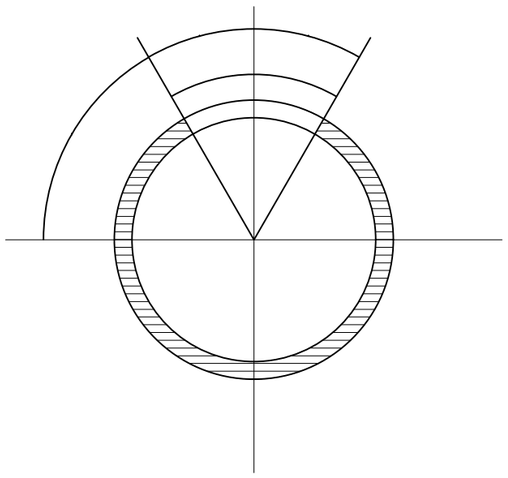

Поз. 2
М 1:10

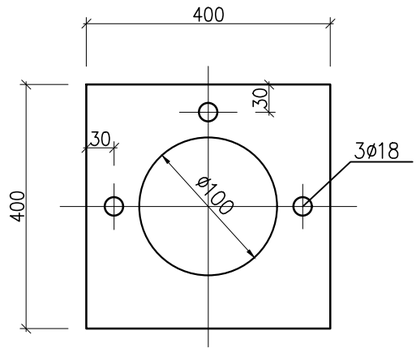

Поз. 3
М 1:10

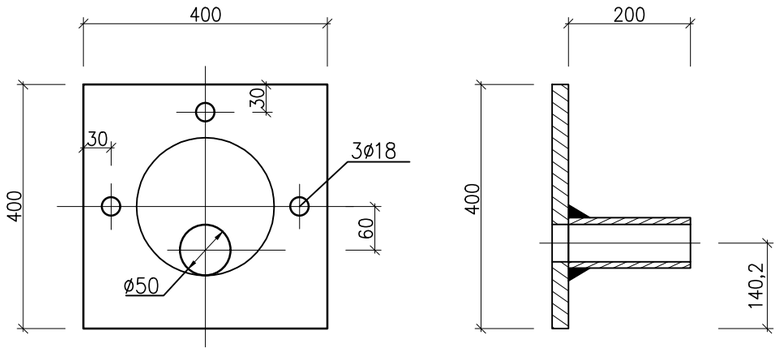

Поз. 8

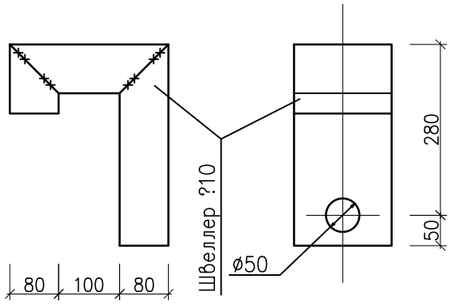

						10–2024 АС		
Изм.	Кол. уч.	Лист	? док.	Подп.	Дата	Строительство полигона твердых бытовых отходов в с.Шубаркудук Темирского района Актюбинской области		
Проверил		Тилеушов				Резервуар сточных вод Бензомаслоуловитель Водоприемный колодец	Стадия	Лист	Листов
Разработал		Отеген					РП	6	10
Н. Контроль		Дуйсенбаев				Поворотное маслосборное устройство. План. Поз. 2,3,8.	ТОО "Су Курылыс Проект" г. Шымкент 2024 г.		

Взам. инв. ?

Подл. и дата.

Инв. ? подл.

Разрез 1–1

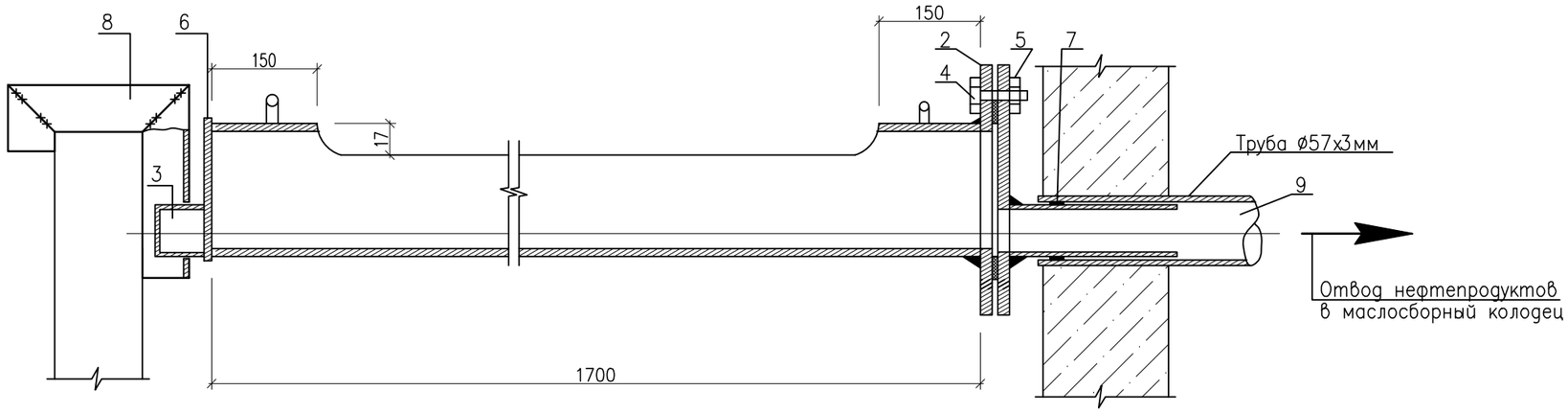

Спецификация конструктивных элементов

Поз	Обозначение	Наименование	К–во шт	Масса ед. кг.	Примечание.
1	2	3	4	5	6
1	ГОСТ 10704–91 АГСК 241–417–0107	Труба стальная электросварная			
		ø 114х6, L=400мм.	1,7	10,85	м
2	ГОСТ 19903–2015 АГСК 214–101–0201–0005	Лист 6х40х400 ГОСТ 19903–2015 С235 ГОСТ 27772–2021	1	0.75	0.75
3		Поворотный патрубок			
	ГОСТ 19903–2015 АГСК 214–101–0201–0005	Лист 6х40х400 ГОСТ 19903–2015 С235 ГОСТ 27772–2021	1	0.75	0.75
	ГОСТ 10704–91 АГСК 241–417–0102	Труба 57х3 ГОСТ 10704–91 L=200 С235 ГОСТ 27772–2021	1	0.80	0.80
4	ГОСТ 7805–70	Болт М16х80 ГОСТ 7805–70	3	0.161	0.48
5	АГСК 251–102–0605 ГОСТ 5915–70	Гайка М16 ГОСТ 5915–70	3	0.03761	0.11
6	ГОСТ 19903–2015 АГСК 214–101–0201–0005	Лист 6х40х400 ГОСТ 19903–2015 С235 ГОСТ 27772–2021	1	0.75	0.75
7		Кольцо из коландрированной резины	1		шт.
8	ГОСТ 24198–80	Кронштейн сварной (швеллер ?10)	1	8,59	шт.
9	ГОСТ 10704–91 АГСК 241–417–0102	Труба 57х3 ГОСТ 10704–91 L=1350 С235 ГОСТ 27772–2021	1	5.40	5.40

Взам. инв. ?
Подл. и дата.
Инв. ? подл.

Изм.	Кол. уч.	Лист	? док.	Подп.	Дата
Проверил		Тилеушов			
Разработал		Отеген			
Н. Контроль		Дуйсенбаев			

10–2024 АС

Строительство полигона твердых бытовых отходов в с.Шубаркудук Темирского района Актюбинской области

Резервуар сточных вод Бензомаслоуловитель
Водоприемный колодец

Стадия	Лист	Листов
РП	7	10

Поворотное маслосборное устройство.
Разрез 1–1.

ТОО "Су Курылыс Проект"
г. Шымкент 2024 г.

Схема расположения элементов к автовесам

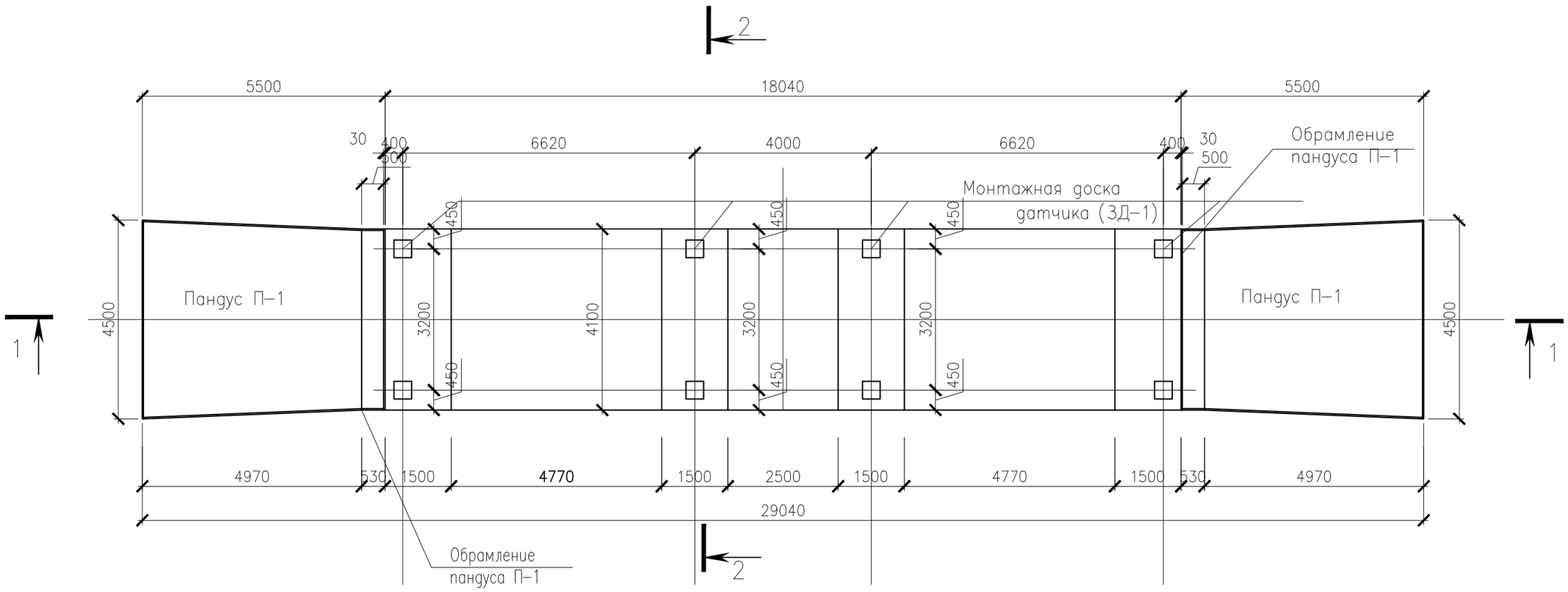

Монтажная доска датчика (Зд-1)

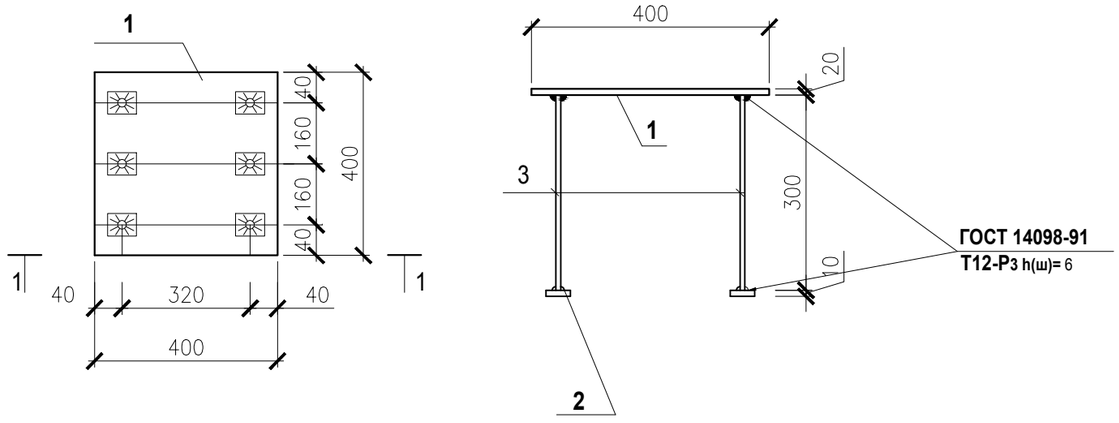

Технико-экономические показатели

Поз.	Наименование	Ед. изм.	На 1 резервуар
1	Площадь застройки	$м^2$	90,18

Изм.	Кол. уч.	Лист	? док.	Подп.	Дата
Проверил		Тилеушов			
Разработал		Отеген			
Н.Контроль		Дуйсенбаев			

10-2024 АС

Строительство полигона твердых бытовых отходов в с.Шубаркудук Темирского района Актюбинской области

Весы автомобильные электронные

Стадия	Лист	Листов
РП	8	10

Схема расположения элементов. Монтажная доска датчика

ТОО "Су Курылыс Проект" г. Шымкент 2024 г.

Взамен инв.№

Подпись и дата.

Инв.№ подп.

Разрез 1–1

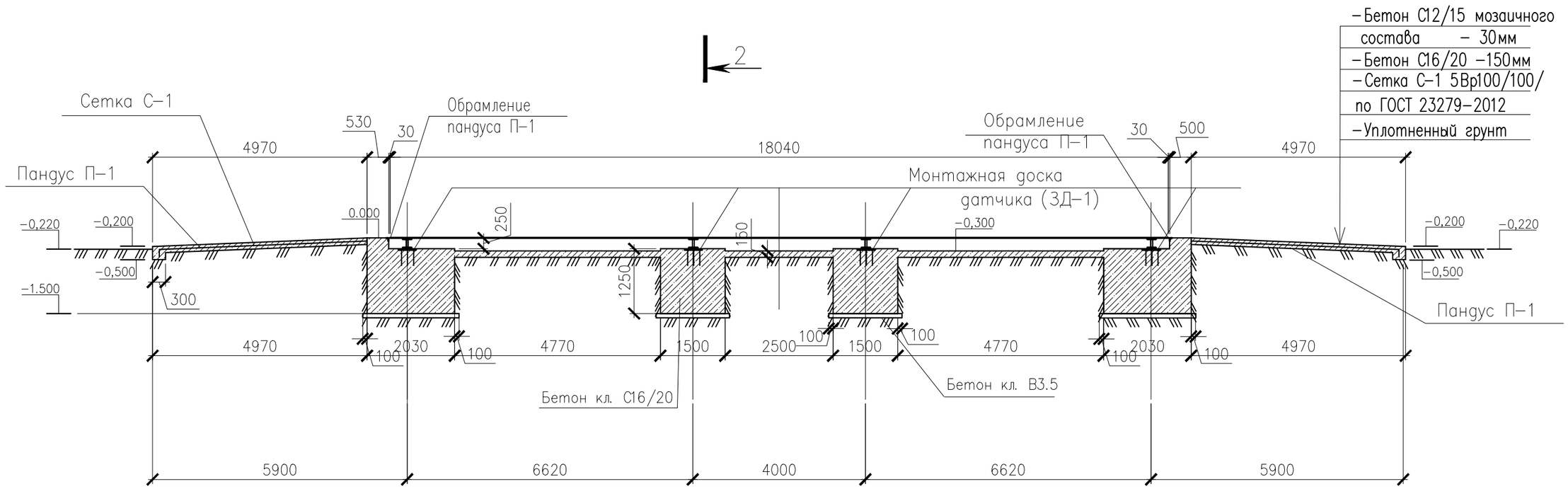

Разрез 2–2

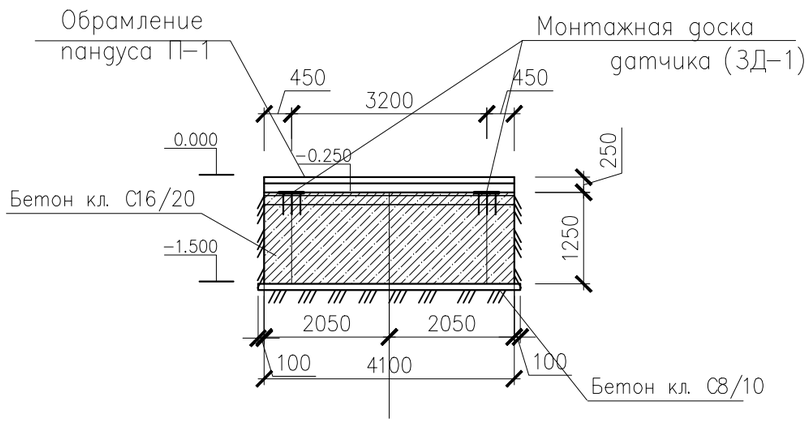

1. Боковые поверхности приямка обмазать горячим битумом за 2 раза.

						10–2024		АС
						Строительство полигона твердых бытовых отходов в с.Шубаркудук Темирского района Актюбинской области		
Изм.	Кол. уч.	Лист	? док.	Подп.	Дата			
Проверил		Тилеушов				Весы автомобильные электронные	Стадия	Лист	Листов
Разработал		Отеген					РП	9	10
Н.Контроль		Дуйсенбаев				Разрез 1–1. Разрез 2–2	ТОО "Су Курылыс Проект" г. Шымкент 2024 г.		

Взамен инв.№

Подпись и дата.

Инв.№ подл.

Указание к схеме расположения элементов к автовесам:

- Монтажная доска датчика – закладной элемент ЗД-1 изготавлиавется из 8 – пластин 400х400х20;
- Пандус выполнить с уклоном не более 1:10. Выполнить обрамление по всему контуру из уголка 100х100х10;
- Длина прямолинейного участка для подъезда к весам не менее 18м с каждой стороны;
- Сварка ручная электродуговая по ГОСТ 5264-70. Электроды Э42 ГОСТ 9467-75.
- Опорные поверхности закладных элементов должны лежать на отм. -0.250.
- Боковые поверхности стен соприкасающиеся с грунтом обмазать горячим битумом за 2 -раза, независимо от наличия грунтовых вод.
- Исключить смещение закладных элементов при бетонировании.

Применять бетон С16/20 на мелком заполнителе.

- Отклонение закладных элементов в течении срока эксплуатации не должно превышать по горизонтали 3,5 мм и по вертикали 5 мм.
- Выполнить бетонирование площадки под весы;
- Закладные элементы покрыть эмалью Пф 115 в 2 слоя.
- Выполнить заземление закладных элементов.

Спецификация материалов

Поз.	Обозначение	Наименование	Кол.	Масса ед., кг.	Примеч.
		Закладная деталь Зд-1	8	28.04	224.3
1	ГОСТ 19903-2015 АГСК 214-101-0202-0013	Лист $\frac{20х400х400\ ГОСТ\ 19903-2015}{С235\ ГОСТ\ 27772-2021}$	1	24.96	24.96
2	ГОСТ 19903-2015 АГСК 214-101-0201-0013	Лист $\frac{10х40х40\ ГОСТ\ 19903-2015}{С235\ ГОСТ\ 27772-2021}$	6	0.13	0.78
3	ГОСТ 34028-2016 АГСК 214-210-0102-0001	14х300-А400 ГОСТ 34028-2016	6	0.36	2.16
		Пандус Пд-1	2		
	ГОСТ 8509-93 АГСК 214-201-0102-0033	Уголок $\frac{100х100х10\ ГОСТ\ 8509-93}{С235\ ГОСТ\ 27772-2021}$ м.п.	35.4	15.1	535
С-1	ГОСТ 23279-2012 АГСК 214-209-0715	4С $\frac{5Вр-I-100(50)}{5Вр-I-100(50)}$ 100х100 м2	24.9	3.16	78.7
		Покрытие пандуса – бетон мозаичного	0.75		25м2
	АГСК 212-101-0603	состава кл.С12/15 -30мм м3			
	ГОСТ 10704-91 АГСК 241-417-0102	Труба $\frac{51х3.5\ ГОСТ\ 10704-91}{С235\ ГОСТ\ 27772-2021}$ L=4500	1	18.4	18.4
		Материалы:			
	АГСК 212-101-0702	Бетон кл. С16/20, W4, F150	50.69	м3	на всю ленту
	АГСК 212-101-0403	Бетон кл. С8/10	3.4	м3	подбетонка

Изм.	Кол. уч.	Лист	? док.	Подп.	Дата
Проверил		Тилеушов			
Разработал		Отеген			
Н.Контроль		Дуйсенбаев			

10-2024 АС

Строительство полигона твердых бытовых отходов в с.Шубаркудук Темирского района Актюбинской области

Весы автомобильные электронные

Стадия	Лист	Листов
РП	10	10

Указание к схеме расположения элементов. Спецификация материалов.

ТОО "Су Курылыс Проект" г. Шымкент 2024 г.

Взамен инв.№

Подпись и дата.

Инв.№ подп.