**ДОГОВОР**
**аренды техники и оборудования**

г. Актобе «04» февраля 2026 г.

ФЛ БОЖАНОВ АСЛАН КУРМАНГАЛИЕВИЧ, действующего в своих интересах, именуемый в дальнейшем «Арендодатель» с одной стороны, и ИП "GLM GROUP", в лице директора САНТАЕВ ГАЛИМ САНТАЕВИЧ, действующий в своих интересах, именуемый в дальнейшем «Арендатор», с другой стороны, заключили настоящий Договор о нижеследующем:

1. Предмет договора 1.1. «Арендодатель» предоставляет для выполнения работ и использования по целевому назначению, а также для участия в электронных конкурсах № 16065336-1, а «Арендатор» принимает во временное пользование нижеследующую технику и оборудование для выполнения работ:

| № | Наименование | Кол-во | Оплата в тенге за месяц |
|---|---|---|---|
| 1 | Автогидроподьемник ЧАЙКА СЕРВИС 27844S<br>гос номер: 729AGS06 | 1 ед. | Договорная |

1.2. Техника и оборудование передаваемые в аренду, является собственностью Арендодателя.

**2. Права и обязанности сторон.**

2.1. Арендатор обязуется:
2.1.1. Использовать арендуемую технику и оборудование только по назначению.
2.1.2. Регулярно и в соответствии с условиями договора производить оплату услуг Арендодателя.
2.1.3. Обеспечивать за свой счет хранение техники и оборудования в нерабочее время.
2.1.4. Поддерживать в течение срока настоящего договора технику и оборудование в исправном состоянии и осуществлять за свой счет текущий ремонт.
2.2. Арендодатель обязуется:
2.2.1. Обеспечивать оснащение передаваемого им в аренду техники и оборудования полным комплектом оборудования и необходимыми документами.
2.2.2. Перед началом работ предоставить и оформить на технику все разрешающие документы и допуски.

**3. Ответственности сторон.**

3.1. Арендатор несет ответственность за частичную или полную утрату техники или оборудования.
3.2. Арендатор несет ответственность за соблюдение оборудования в безопасности.
3.3. За неисполнение либо за ненадлежащее исполнение обязательств по настоящему договору Стороны несут ответственность в соответствии с действующим гражданским законодательством Казахстана, которое будет применяться и во всех других случаях, урегулированных в договоре, но возникающих в связи с ним.
3.4. В случае просрочки по оплате арендных платежей Арендатор выплачивает Арендодателю пени в размере 0.1% от суммы долга за каждый день просрочки.
3.5. Каждая из сторон несет ответственность за сдачу налоговой отчетности.

**4. Арендная плата.**

4.1. Арендная плата вносится в следующие сроки и в следующем порядке, ежемесячно, до 10-го числа условно расчетного месяца. 4.2. В случае просрочки арендных платежей, по соглашению сторон возможен взаиморасчет Товаром.

**5. Рассмотрение споров сторонами.**

5.1. Стороны обязуются разрешать все споры и разногласия, которые могут возникнуть между ними из применения или толкования настоящего договора, путем прямых двусторонних переговоров.
5.2. Если спор не может быть урегулирован между сторонами путем переговоров, он подлежит рассмотрению в суде г.Актобе

**6. Срок действия договора.**

6.1. Настоящий договор вступает в силу с момента подписания и действует по 31 декабря 2026 года.
6.2. Любое изменение или дополнение настоящего договора или приложений к нему должно быть составлено в письменной форме, и подписано представителями сторон.
6.3. Настоящий договор составлен в двух экземплярах по одной для каждой из сторон, и имеет одинаковую юридическую силу.

**7. Адреса и реквизиты сторон**

| | |
|---|---|
| **АРЕНДОДАТЕЛЬ:**<br>БОЖАНОВ АСЛАН КУРМАНГАЛИЕВИЧ<br>ИИН 860307300493<br>Удостоверение личности № 050100708,<br>выдано 29.03.2021г., МВД РК<br><br>БОЖАНОВ А.К._____ | **АРЕНДАТОР:**<br>ИП GLM GROUP<br>Адрес: Казахстан, г.Актобе, ПРОСПЕКТ МИРА, дом 5, кв/офис 17<br>БИН (ИИН): 961013350891<br>Банк: АО "Kaspi Bank"<br>КБе: 19<br>БИК: CASPKZKA<br>Номер счёта: KZ71722S000041967748<br><br>**Директор**<br>САНТАЕВ Г. С. _____ |

ҚАЗАҚСТАН РЕСПУБЛИКАСЫ
REPUBLIC OF KAZAKHSTAN

KZ

КӨЛІК ҚҰРАЛЫН ТІРКЕУ ТУРАЛЫ КУӘЛІК
CERTIFICAT D'IMMATRICULATION

1. 729AGS06 2. ЧАЙКА СЕРВИС 27844S 3. C1/N2

4. 13.10.2025 5. 330700E0225231 6. 2015 7. 4750

8. АҚ/WHITE 9. 5700 10. 6540

11. БОЖАНОВ АСЛАН КУРМАНГАЛИЕВИЧ /
BOZHANOV ASLAN

12. Атырауская область / Atyrau region

13. 87kW

14.

RM99735293

| СИПАТТАМА | ОПИСАНИЕ | DESCRIPTION |
|---|---|---|
| 1. Тіркеу № | 1. Регистрационный № | 1. Registration number |
| 2. Маркасы, моделі | 2. Марка, модель | 2. Brand, model |
| 3. Санаты (басқару / КҚ) | 3. Категория (управления / ТС) | 3. Category |
| 4. Куәлікті беру күні | 4. Дата выдачи свидетельства | 4. Date of issue of registration certificate |
| 5. VIN / шанақ / шасси | 5. VIN / кузов / шасси | 5. VIN / body / chassis |
| 6. КҚ шығарылған жылы | 6. Год выпуска ТС | 6. Year of release |
| | 7. Объем двигателя, см.куб. | 7. Engine capacity |
| | 8. Цвет | 8. Color |
| | 9. Масса без нагрузки,kg | 9. Mass without load,kg |
| | 10. Разрешенная max масса,kg | 10. Perm.max mass,kg |
| 7. Қозғалтқыш көлемі | 11. Владелец | 11. Owner |
| 8. Түсі | 12. Место жительства | 12. Residence |
| 9. Жүктемесіз массасы | 13. Особые отметки | 13. Special notes |
| 10. Рұқсат етілген ең ауыр салмағы | 14. Отметка о снятии с учета | 14. Removal note |
| 11. Иесі | 15. Серия и регистрационный № свидетельства | 15. Series and the registration certificate № |
| 12. Тұрғылықты тұратын жері | | |
| 13. Айрықша белгілер | | |
| 14. Есептен шығарылғаны туралы белгі | | |
| 15. Куәліктің сериясы және тіркеу № | | |

VL00000001

ҚАЗАҚСТАН РЕСПУБЛИКАСЫ
ЖЕКЕ КУӘЛІК

РЕСПУБЛИКА КАЗАХСТАН
УДОСТОВЕРЕНИЕ ЛИЧНОСТИ

ТЕГІ / ФАМИЛИЯ
БОЖАНОВ

АТЫ / ИМЯ
АСЛАН

ӘКЕСІНІҢ АТЫ / ОТЧЕСТВО
КУРМАНГАЛИЕВИЧ

ТУҒАН КҮНІ / ДАТА РОЖДЕНИЯ
07.03.1986

ЖСН / ИИН 860307300493

050100708

ТУҒАН ЖЕРІ / МЕСТО РОЖДЕНИЯ
АТЫРАУСКАЯ ОБЛАСТЬ

ҰЛТЫ / НАЦИОНАЛЬНОСТЬ
КАЗАХ

БЕРГЕН ОРГАН / ОРГАН ВЫДАЧИ
МИНИСТЕРСТВО ВНУТРЕННИХ ДЕЛ РК

БЕРІЛГЕН КҮНІ – ҚОЛДАНЫЛУ МЕРЗІМІ/ДАТА ВЫДАЧИ – СРОК ДЕЙСТВИЯ
29.03.2021 - 28.03.2031

<<

T322
OCAGE
300 KG

OCAGE

АВТОМОБИЛЬНЫЙ ЗАВОД

Чайка Сервис

Подъемник, до пуска в работу подлежит регистрации в территориальных органах Ростехнадзора

Чайка Сервис

ООО «Чайка-НН», Россия

(наименование предприятия-изготовителя)

Подъемник автомобильный гидравлический Чайка-Socage

(наименование подъемника)

Т322

(индекс подъемника)

# ПАСПОРТ

27844S-Т 322.000 ПС

(обозначение паспорта)

2.2. Схема зоны обслуживания.

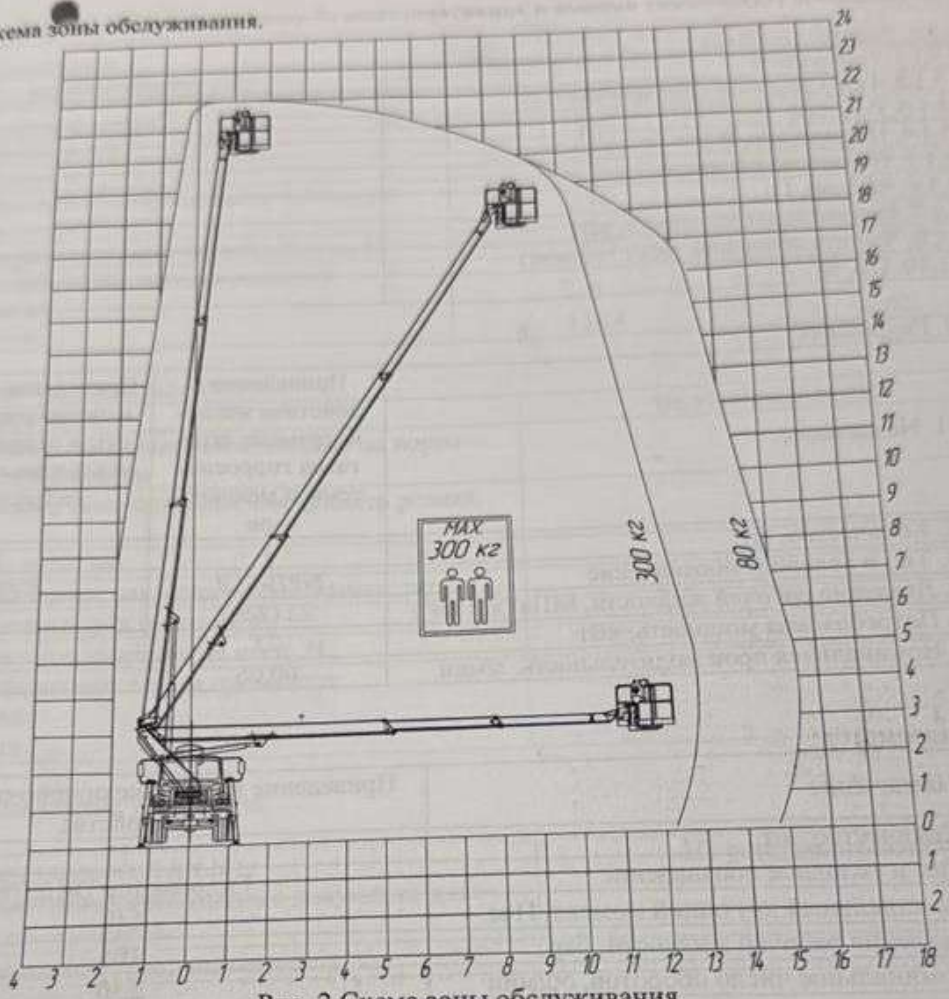


Рис. 2 Схема зоны обслуживания.

2.3. Геометрические параметры подъемника

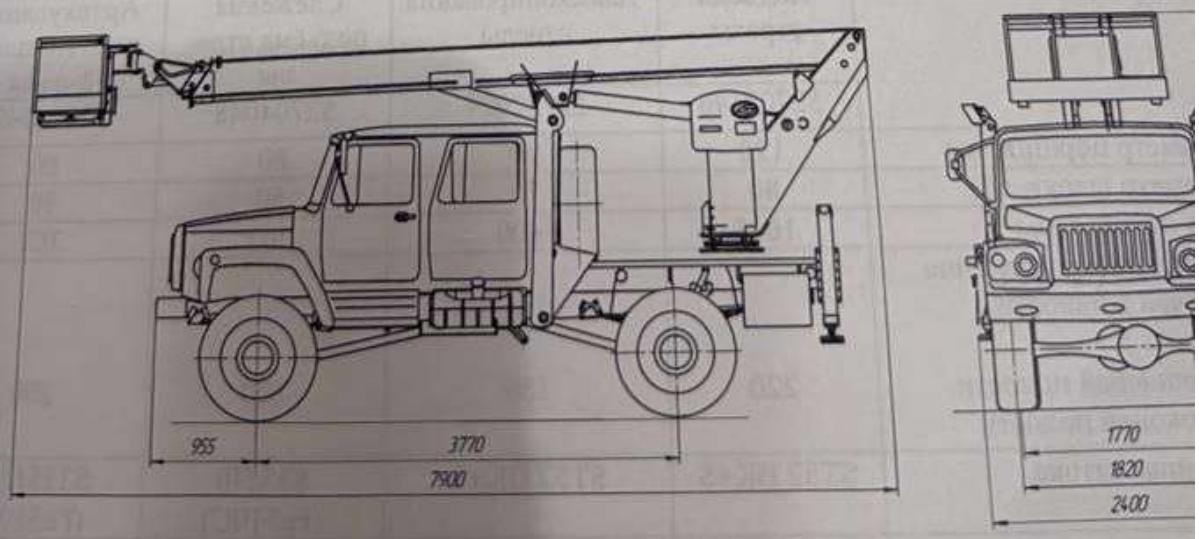


Рис. 3. Общий вид подъемника в транспортном положении, с указанием основных раз

Подъемник, до пуска в работу подлежит регистрации в территориальных органах Ростехнадзора

**ООО «Чайка-НН», Россия**

(наименование предприятия-изготовителя)

Подъемник автомобильный гидравлический Чайка-Socage

(наименование подъемника)

**Т 322**

(индекс подъемника)

181 BN 01

# ПАСПОРТ

**27844S-Т 322.000 ПС**

(обозначение паспорта)

(регистрационный номер)

При передаче подъемника другому владельцу или сдаче подъемника в аренду
функций владельца вместе с подъемником должен быть передан настоящий паспор

**ДОГОВОР**
**аренды техники и оборудования**

г. Актобе «04» февраля 2026 г.

ФЛ БОЖАНОВ АСЛАН КУРМАНГАЛИЕВИЧ, действующего в своих интересах, именуемый в дальнейшем «Арендодатель» с одной стороны, и ИП "GLM GROUP", в лице директора САНТАЕВ ГАЛИМ САНТАЕВИЧ, действующий в своих интересах, именуемый в дальнейшем «Арендатор», с другой стороны, заключили настоящий Договор о нижеследующем:

1. Предмет договора 1.1. «Арендодатель» предоставляет для выполнения работ и использования по целевому назначению, а также для участия в электронных конкурсах № 16065336-1, а «Арендатор» принимает во временное пользование нижеследующую технику и оборудование для выполнения работ:

| № | Наименование | Кол-во | Оплата в тенге за месяц |
|---|---|---|---|
| 1 | Автогидроподьемник ГАЗ-33098<br>гос номер: 662AFK06 | 1 ед. | Договорная |

1.2. Техника и оборудование передаваемые в аренду, является собственностью Арендодателя.

**2. Права и обязанности сторон.**

2.1. Арендатор обязуется:
2.1.1. Использовать арендуемую технику и оборудование только по назначению.
2.1.2. Регулярно и в соответствии с условиями договора производить оплату услуг Арендодателя.
2.1.3. Обеспечивать за свой счет хранение техники и оборудования в нерабочее время.
2.1.4. Поддерживать в течение срока настоящего договора технику и оборудование в исправном состоянии и осуществлять за свой счет текущий ремонт.
2.2. Арендодатель обязуется:
2.2.1. Обеспечивать оснащение передаваемого им в аренду техники и оборудования полным комплектом оборудования и необходимыми документами.
2.2.2. Перед началом работ предоставить и оформить на технику все разрешающие документы и допуски.

**3. Ответственности сторон.**

3.1. Арендатор несет ответственность за частичную или полную утрату техники или оборудования.
3.2. Арендатор несет ответственность за соблюдение оборудования в безопасности.
3.3. За неисполнение либо за ненадлежащее исполнение обязательств по настоящему договору Стороны несут ответственность в соответствии с действующим гражданским законодательством Казахстана, которое будет применяться и во всех других случаях, урегулированных в договоре, но возникающих в связи с ним.
3.4. В случае просрочки по оплате арендных платежей Арендатор выплачивает Арендодателю пени в размере 0.1% от суммы долга за каждый день просрочки.
3.5. Каждая из сторон несет ответственность за сдачу налоговой отчетности.

**4. Арендная плата.**

4.1. Арендная плата вносится в следующие сроки и в следующем порядке, ежемесячно, до 10-го числа условно расчетного месяца. 4.2. В случае просрочки арендных платежей, по соглашению сторон возможен взаиморасчет Товаром.

**5. Рассмотрение споров сторонами.**

5.1. Стороны обязуются разрешать все споры и разногласия, которые могут возникнуть между ними из применения или толкования настоящего договора, путем прямых двусторонних переговоров.
5.2. Если спор не может быть урегулирован между сторонами путем переговоров, он подлежит рассмотрению в суде г.Актобе

**6. Срок действия договора.**

6.1. Настоящий договор вступает в силу с момента подписания и действует по 31 декабря 2026 года.
6.2. Любое изменение или дополнение настоящего договора или приложений к нему должно быть составлено в письменной форме, и подписано представителями сторон.
6.3. Настоящий договор составлен в двух экземплярах по одной для каждой из сторон, и имеет одинаковую юридическую силу.

**7. Адреса и реквизиты сторон**

| | |
|---|---|
| **АРЕНДОДАТЕЛЬ:**<br>БОЖАНОВ АСЛАН КУРМАНГАЛИЕВИЧ<br>ИИН 860307300493<br>Удостоверение личности № 050100708,<br>выдано 29.03.2021г., МВД РК<br><br>БОЖАНОВ А.К._____ | **АРЕНДАТОР:**<br>ИП GLM GROUP<br>Адрес: Казахстан, г.Актобе, ПРОСПЕКТ МИРА, дом 5, кв/офис 17<br>БИН (ИИН): 961013350891<br>Банк: АО "Kaspi Bank"<br>КБе: 19<br>БИК: CASPKZKA<br>Номер счёта: KZ71722S000041967748<br><br>**Директор**<br>САНТАЕВ Г. С. _____ |

ҚАЗАҚСТАН РЕСПУБЛИКАСЫ
REPUBLIC OF KAZAKHSTAN

KZ

КӨЛІК ҚҰРАЛЫН ТІРКЕУ ТУРАЛЫ КУӘЛІК
CERTIFICAT D'IMMATRICULATION

1. 662AFK06 2. ГАЗ-33098 3. C1/N2

4. 07.10.2024 5. Y39BC18T1H2008054 6. 2017 7. 4433

8. АҚ/WHITE 9. 7100 10. 7350

11. БОЖАНОВ АСЛАН КУРМАНГАЛИЕВИЧ /
BOZHANOV ASLAN

12. Атырауская область / Atyrau region

13. 110kW

14.

AT99865120

## СИПАТТАМА

1. Тіркеу №
2. Маркасы, моделі
3. Санаты (басқару / КҚ)
4. Куәлікті беру күні
5. VIN / шанақ / шасси
6. КҚ шығарылған жылы
7. Қозғалтқыш көлемі
8. Түсі
9. Жүктемесіз массасы
10. Рұқсат етілген ең ауыр салмағы
11. Иесі
12. Тұрғылықты тұратын жері
13. Айрықша белгілер
14. Есептен шығарылғаны туралы белгі
15. Куәліктің сериясы және тіркеу №

## ОПИСАНИЕ

1. Регистрационный №
2. Марка, модель
3. Категория (управления / ТС)
4. Дата выдачи свидетельства
5. VIN / кузов / шасси
6. Год выпуска ТС
7. Объем двигателя, см.куб.
8. Цвет
9. Масса без нагрузки,kg
10. Разрешенная max масса,kg
11. Владелец
12. Место жительства
13. Особые отметки
14. Отметка о снятии с учета
15. Серия и регистрационный № свидетельства

## DESCRIPTION

1. Registration number
2. Brand, model
3. Category
4. Date of issue of registration certificate
5. VIN / body / chassis
6. Year of release
7. Engine capacity
8. Color
9. Mass without load,kg
10. Perm.max mass,kg
11. Owner
12. Residence
13. Special notes
14. Removal note
15. Series and the registration certificate №

VL00000001

ҚАЗАҚСТАН РЕСПУБЛИКАСЫ
ЖЕКЕ КУӘЛІК

РЕСПУБЛИКА КАЗАХСТАН
УДОСТОВЕРЕНИЕ ЛИЧНОСТИ

ТЕГІ / ФАМИЛИЯ
БОЖАНОВ

АТЫ / ИМЯ
АСЛАН

ӘКЕСІНІҢ АТЫ / ОТЧЕСТВО
КУРМАНГАЛИЕВИЧ

ТУҒАН КҮНІ / ДАТА РОЖДЕНИЯ
07.03.1986

ЖСН / ИИН 860307300493

050100708

ТУҒАН ЖЕРІ / МЕСТО РОЖДЕНИЯ
АТЫРАУСКАЯ ОБЛАСТЬ

ҰЛТЫ / НАЦИОНАЛЬНОСТЬ
КАЗАХ

БЕРГЕН ОРГАН / ОРГАН ВЫДАЧИ
МИНИСТЕРСТВО ВНУТРЕННИХ ДЕЛ РК

БЕРІЛГЕН КҮНІ – ҚОЛДАНЫЛУ МЕРЗІМІ/ДАТА ВЫДАЧИ – СРОК ДЕЙСТВИЯ
29.03.2021 - 28.03.2031

<<

**Подъемник автомобильный телескопический**
( наименование подъемника)

**ВС-18Т-01**
(индекс подъемника)

9-83-513

Н
600 м

Қазақстан Республикасы Инвестициялар және даму министрлігі
Индустриялық даму және өнеркәсіптік қауіпсіздік комитетінің
Алматы облысы бойынша департаменті
республикалық мемлекеттік мекемесі
ТІРКЕЛГЕН
Тіркелген В-А-455, 28.04.17г
ИНСПЕКТОРДЫҢ РУҚСАТЫНСЫЗ ЖӘНЕ ОНЫҢ РУҚСАТЫНСЫЗ
ПАЙДАЛАНУҒА ТЫЙЫМ САЛЫНАДЫ
Ввод в эксплуатацию без осмотра инспектором и его разрешения
ЗАПРЕЩАЕТСЯ
КОПІ

# ПАСПОРТ

**ВС-18Т.000.00.00ПС**
(обозначение паспорта)

Подъемник подлежит регистрации в территориальных органах ростехнадзора до пуска в работу

Страна Республика Беларусь

Пинский завод средств малой механизации»
(наименование предприятия-изготовителя)

Подъемник автомобильный телескопический
(наименование, тип подъемника)

ВС-18Т-01
(индекс подъемника)

# ПАСПОРТ

ВС-18Т.000.00.00ПС
(обозначение паспорта)

Регистрационный номер

При передаче подъемника другому владельцу или сдаче подъемника в аренду с передачей функций владельца вместе с подъемником должен быть передан настоящий паспорт. Подъемник подлежит регистрации в территориальных органах ростехнадзора до пуска в работу

## ВНИМАНИЮ ВЛАДЕЛЬЦА ПОДЪЕМНИКА!

1. Паспорт должен постоянно находиться у владельца подъемника или в организации (предприятии, кооперативе, акционерном обществе, у частного лица), получившего подъемник в аренду вместе с функциями владельца.

2. Перечень разрешения органов госгортехнадзора на отступление от требований Правил, копии которых приложены к паспорту.

2.1._____

2.2._____

3._____

(другие сведения, на которые необходимо обратить особое внимание владельца подъемника

---

## ОБРАТИТЬ ОСОБОЕ ВНИМАНИЕ ВЛАДЕЛЬЦА ПОДЪЕМНИКА

**Гидросистема подъемника заправлена маслом ТНК Гидравлик Зима 22 ТУ 0253-028-44918199-2006. При доливе использовать только масла серии ТНК. Заправку гидросистемы производить чистым отфильтрованным маслом. При срабатывании индикатора загрязнения фильтра, фильтрующий элемент заменить.**

**Исключить доступ посторонних лиц к управлению подъемником.**

**Обеспечить сохранность настройки опломбированных приборов и устройств безопасности.**

**Пломбами ОТК завода-изготовителя опломбированы:**

**Крышка ОПГ — 1 шт.**

**Разгрузочный клапан гидрораспределителя поворотной рамы – 1 шт.**

**При нарушении пломбы выполнить запись в паспорте подъемника.**

**Восстановить пломбы имеет право только завод-изготовитель или специалист по надзору за безопасной эксплуатацией подъемника с обязательной росписью в паспорте подъемника или вахтенном журнале машиниста подъемника.**

**При проведении сварочных работ на металлоконструкции подъемника ОТКЛЮЧИТЬ провод от клеммы «-» аккумуляторной батареи, ОТКЛЮЧИТЬ разъемы от пультов: рамы опорной, оператора на поворотной раме, люльки, ДН-2.**

РАЗРЕШЕНИЕ НА ПРИМЕНЕНИЕ
№ РРС 00-37986 от 05.04.2010г.
Выдано Федеральной службой по экологическому, технологическому и атомному надзору РФ

| | |
|---|---|
| Наименование и адрес поставщика | ОАО «Пинский завод СММ» Республика Беларусь 2257 10, г. Пинск ул. Козубовского, 17 |
| Тип подъемника | Автомобильный, телескопический, полноповоротный |
| Индекс подъемника | ВС-18Т – 01 |

## ПЕРЕЧЕНЬ ДОКУМЕНТАЦИИ, ПОСТАВЛЯЕМОЙ С ПАСПОРТОМ ПОДЪЕМНИКА

| Наименование документа | Обозначение документа | Кол-во листов |
|---|---|---|
| Руководство по эксплуатации | ВС-18Т.000.00.00 РЭ | |
| Технический паспорт автомобиля | | |
| Руководство по эксплуатации автомобиля | | |
| Альбом быстроизнашивающихся деталей | ВС-18Т.000.00.00 РЭ Приложение III | |
| Ведомость ЗИП | ВС-18Т.000.00.00 РЭ. Приложение II | |
| Паспорта комплектующих изделий | | |

## 2. ОСНОВНЫЕ ТЕХНИЧЕСКИЕ ДАННЫЕ И ХАРАКТЕРИСТИКИ

| Параметры | Значение | | | | |
|---|---|---|---|---|---|
| | ВС-18Т | ВС-18Т -01 | ВС-18Т -02 | ВС-18Т -03 | ВС-18Т -0 |
| Тип шасси | 3034РТ<br>278469<br>278459 | ГАЗ-3307<br>ГАЗ-33085<br>ГАЗ-33086<br>ГАЗ-3309 | МАЗ-4370<br>МАЗ-4371 | МАЗ-4570 | КАМАЗ-4 |
| Рабочая высота подъема, м | 18±05 | | | | |
| Грузоподъемность люльки, кг, не более | 250 | | | | |
| Вылет, м, не менее | 11,5 | 9,5 | 11,5 | | |
| Время подъема люльки на наибольшую высоту,с | 210±20 | | | | |
| Угол поворота стрелы | 360° (полноповоротный) | | | | |
| Максимальная разрешенная транспортная скорость подъемника, км/ч | 60 | | | | |
| Габаритные размеры в транспортном положении, мм, не более: | | | | | |
| - длина | 8300 | | | | |
| - ширина | 2500 | | | | |
| - высота | 3700 | | 3900 | | |
| Опорный контур, м, не менее | 4,8 x 3,4 | 3,7 x 3,8 | 4,2 x 3,8 | 4,65 x 4,45 | 4 |
| Полная масса подъемника, кг, не более | 7230 | 7350 | 9600 | 9800 | |
| Распределение нагрузки на дорогу от подъемника полной массы, кг, не более: | | | | | |
| на переднюю ось | 2050 | 1850 | 3500 | 3600 | |
| на заднюю ось (тележку) | 5180 | 5500 | 6100 | 6200 | |
| Максимальная частота вращения поворотной части, об/мин | 0,4 | | | | |
| Рабочее давление, МПа, не более | 20 | | | | |
| Максимально допустимая скорость ветра при работе (на высоте 10 м), м/с | 10 | | | | |
| Рабочая жидкость гидросистемы | Масло ТНК Гидравлик Зима 22 ТУ 0253-028-44918199-2006 | | | | |
| Место управления | Пульт оператора на поворотной части и пульт в люльке | | | | |
| Способ управления | Электрогидравлический | | | | |
| Срок службы, лет, не менее | 8 | | | | |
| Максимально допустимое напряжение электроустановок при работе подъемника с электроизолированной люлькой, не более | 1 000 | | | | |

3.4. Гидрошилиндры

- 1

"Қазақстан Республикасы Төтенше жағдайлар министрлігі Атырау облысының Төтенше жағдайлар департаменті" мемлекеттік мекемесі

АТЫРАУ Қ.Ә., АТЫРАУ Қ., Мұхтар Әуезов Даңғылы, № 53А үй

Номер: KZ29VZH00064220

Номер заявления: KZ31RZH00204937

Дата выдачи: 13.02.2025 г.

Государственное учреждение "Департамент по чрезвычайным ситуациям Атырауской области Министерства по чрезвычайным ситуациям Республики Казахстан"

АТЫРАУ Г.А., Г.АТЫРАУ, Проспект Мұхтар Әуезов, дом № 53А

ИП "ARU"

060011, РЕСПУБЛИКА КАЗАХСТАН, АТЫРАУСКАЯ ОБЛАСТЬ, АТЫРАУ Г.А., Г.АТЫРАУ, ПРОЕЗД Дүйсен Сүйесінов, дом № 2Г 860307300493 87922022727

## УВЕДОМЛЕНИЕ
### о постановке на учет опасного технического устройства

Государственное учреждение "Департамент по чрезвычайным ситуациям Атырауской области Министерства по чрезвычайным ситуациям Республики Казахстан", в соответствии со статьей 16 и 77 Закона Республики Казахстан «О гражданской защите» и требованиями отраслевых Правил в области промышленной безопасности, учитывая прилагаемый перечень документов, опасное техническое устройство Подъемник 054 17.05.2017 Пинский завод средств малой механизации БЕЛАРУСЬ 17.05.202 поставлено на учет за № П-061689 от 13.02.2025 года.

Примечание: Уведомление о постановке на учет опасного технического устройства с приложение хранится владельцем с паспортом завода изготовителя на протяжении всего периода эксплуатации описания опасного технического устройства.

Заместитель начальника Департамента Жаймағамбетов Сырым Бисенбайұлы

2003 жылдың 7 қаңтарындағы «Электронды құжат және электронды сандық қол қою» туралы заңның 7 бабы, 1 тармағына сайкес қағаз бетіндегі заңмен тең
құжат www.elicense.kz порталында құрылған.Электрондық құжат түпнұсқасын www.elicense.kz порталында тексере аласыз.
мент согласно пункту 1 статьи 7 ЗРК от 7 января 2003 года «Об электронном документе и электронной цифровой подписи» равнозначен документу на бум
тронный документ сформирован на портале www.elicense.kz. Проверить подлинность электронного документа вы можете на портале www.elicense.kz.

**ДОГОВОР**
**аренды техники и оборудования**

г. Актобе «04» февраля 2026 г.

ФЛ ТАЖИГАЛИЕВ АЙДЫН САМАТОВИЧ, действующего в своих интересах, именуемый в дальнейшем «Арендодатель» с одной стороны, и ИП "GLM GROUP", в лице директора САНТАЕВ ГАЛИМ САНТАЕВИЧ, действующий в своих интересах, именуемый в дальнейшем «Арендатор», с другой стороны, заключили настоящий Договор о нижеследующем:

1. Предмет договора 1.1. «Арендодатель» предоставляет для выполнения работ и использования по целевому назначению, а также для участия в электронных конкурсах № 16065336-1, а «Арендатор» принимает во временное пользование нижеследующую технику и оборудование для выполнения работ:

| № | Наименование | Кол-во | Оплата в тенге за месяц |
|---|---|---|---|
| 1 | Автогидроподьемник AVIA MP-16<br>гос номер: 191AFO06 | 1 ед. | Договорная |

1.2. Техника и оборудование передаваемые в аренду, является собственностью Арендодателя.

**2. Права и обязанности сторон.**

2.1. Арендатор обязуется:
2.1.1. Использовать арендуемую технику и оборудование только по назначению.
2.1.2. Регулярно и в соответствии с условиями договора производить оплату услуг Арендодателя.
2.1.3. Обеспечивать за свой счет хранение техники и оборудования в нерабочее время.
2.1.4. Поддерживать в течение срока настоящего договора технику и оборудование в исправном состоянии и осуществлять за свой счет текущий ремонт.
2.2. Арендодатель обязуется:
2.2.1. Обеспечивать оснащение передаваемого им в аренду техники и оборудования полным комплектом оборудования и необходимыми документами.
2.2.2. Перед началом работ предоставить и оформить на технику все разрешающие документы и допуски.

**3. Ответственности сторон.**

3.1. Арендатор несет ответственность за частичную или полную утрату техники или оборудования.
3.2. Арендатор несет ответственность за соблюдение оборудования в безопасности.
3.3. За неисполнение либо за ненадлежащее исполнение обязательств по настоящему договору Стороны несут ответственность в соответствии с действующим гражданским законодательством Казахстана, которое будет применяться и во всех других случаях, урегулированных в договоре, но возникающих в связи с ним.
3.4. В случае просрочки по оплате арендных платежей Арендатор выплачивает Арендодателю пени в размере 0.1% от суммы долга за каждый день просрочки.
3.5. Каждая из сторон несет ответственность за сдачу налоговой отчетности.

**4. Арендная плата.**

4.1. Арендная плата вносится в следующие сроки и в следующем порядке, ежемесячно, до 10-го числа условно расчетного месяца. 4.2. В случае просрочки арендных платежей, по соглашению сторон возможен взаиморасчет Товаром.

**5. Рассмотрение споров сторонами.**

5.1. Стороны обязуются разрешать все споры и разногласия, которые могут возникнуть между ними из применения или толкования настоящего договора, путем прямых двусторонних переговоров.
5.2. Если спор не может быть урегулирован между сторонами путем переговоров, он подлежит рассмотрению в суде г.Актобе

**6. Срок действия договора.**

6.1. Настоящий договор вступает в силу с момента подписания и действует по 31 декабря 2026 года.
6.2. Любое изменение или дополнение настоящего договора или приложений к нему должно быть составлено в письменной форме, и подписано представителями сторон.
6.3. Настоящий договор составлен в двух экземплярах по одной для каждой из сторон, и имеет одинаковую юридическую силу.

**7. Адреса и реквизиты сторон**

| | |
|---|---|
| **АРЕНДОДАТЕЛЬ:**<br>ТАЖИГАЛИЕВ АЙДЫН САМАТОВИЧ<br>ИИН 871218302351<br>Удостоверение личности № 054363768,<br>выдано 23.12.2022г., МВД РК<br><br>ТАЖИГАЛИЕВ А.С. | **АРЕНДАТОР:**<br>ИП GLM GROUP<br>Адрес: Казахстан, г.Актобе, ПРОСПЕКТ МИРА, дом 5, кв/офис 17<br>БИН (ИИН): 961013350891<br>Банк: АО "Kaspi Bank"<br>КБе: 19<br>БИК: CASPKZKA<br>Номер счёта: KZ71722S000041967748<br><br>**Директор**<br>САНТАЕВ Г. С. |

ҚАЗАҚСТАН РЕСПУБЛИКАСЫ
REPUBLIC OF KAZAKHSTAN

KZ

КӨЛІК ҚҰРАЛЫН ТІРКЕУ ТУРАЛЫ КУӘЛІК
CERTIFICAT D'IMMATRICULATION

1. 191AFO06 2. AVIA MP-16 3. C/N3

4. 12.09.2024 5. TNAA2K0003A002602 6. 2003 7. 10690

8. АҚ/WHITE 9. 4000 10. 7990

11. ТАЖИГАЛИЕВ АЙДЫН САМАТОВИЧ /
TAZHIGALIYEV AIDYN

12. Атырауская область / Atyrau region

13. Орындар / Мест / Seats 3, 204kW

14.

EC99994667

**СИПАТТАМА**

1. Тіркеу №
2. Маркасы, моделі
3. Санаты (басқару / КҚ)
4. Куәлікті беру күні
5. VIN / шанақ / шасси
6. КҚ шығарылған жылы
7. Қозғалтқыш көлемі
8. Түсі
9. Жүктемесіз массасы
10. Рұқсат етілген ең ауыр салмағы
11. Иесі
12. Тұрғылықты тұратын жері
13. Айрықша белгілер
14. Есептен шығарылғаны туралы белгі
15. Куәліктің сериясы және тіркеу №

**ОПИСАНИЕ**

1. Регистрационный №
2. Марка, модель
3. Категория (управления / ТС)
4. Дата выдачи свидетельства
5. VIN / кузов / шасси
6. Год выпуска ТС
7. Объем двигателя, см.куб.
8. Цвет
9. Масса без нагрузки,kg
10. Разрешенная max масса,kg
11. Владелец
12. Место жительства
13. Особые отметки
14. Отметка о снятии с учета
15. Серия и регистрационный № свидетельства

**DESCRIPTION**

1. Registration number
2. Brand, model
3. Category
4. Date of issue of registration certificate
5. VIN / body / chassis
6. Year of release
7. Engine capacity
8. Color
9. Mass without load,kg
10. Perm.max mass,kg
11. Owner
12. Residence
13. Special notes
14. Removal note
15. Series and the registration certificate №

VL00000001

ҚАЗАҚСТАН РЕСПУБЛИКАСЫ
ЖЕКЕ КУӘЛІК

РЕСПУБЛИКА КАЗАХСТАН
УДОСТОВЕРЕНИЕ ЛИЧНОСТИ

ТЕГІ / ФАМИЛИЯ
ТАЖИГАЛИЕВ

АТЫ / ИМЯ
АЙДЫН

ӘКЕСІНІҢ АТЫ / ОТЧЕСТВО
САМАТОВИЧ

ТУҒАН КҮНІ / ДАТА РОЖДЕНИЯ
18.12.1987

ЖСН / ИИН 871218302351

054363768

ТУҒАН ЖЕРІ / МЕСТО РОЖДЕНИЯ
АТЫРАУСКАЯ ОБЛАСТЬ

ҰЛТЫ / НАЦИОНАЛЬНОСТЬ
КАЗАХ

БЕРГЕН ОРГАН / ОРГАН ВЫДАЧИ
МИНИСТЕРСТВО ВНУТРЕННИХ ДЕЛ РК

БЕРІЛГЕН КҮНІ – ҚОЛДАНЫЛУ МЕРЗІМІ/ДАТА ВЫДАЧИ – СРОК ДЕЙСТВИЯ
23.12.2022 - 22.12.2032

<<