ТОО «СуҚұрылысПроект»

Гослицензия ГСЛ № 17005865 от 20.12.2021г.

Заказ: № 2 4-2024
Заказчик: КГУ «Средняя школа №3 с дошкольным мини-центром» ГУ «Отдел образования по городу Текели Управления образования области Жетiсу»

РАБОЧИЙ ПРОЕКТ

«Капитальный ремонт с сейсмоусилением средней школы№3 по ул. Ауезова в г.Текели области Жетысу»

Том II. Рабочие чертежи.
Альбом 3. Архитектурно-строительная часть Блок А1.

г. Шымкент - 2024 г.

ТОО «СуҚұрылысПроект»

Гослицензия ГСЛ № 17005865 от 20.12.2021г.

Заказ: № 2 4-2024
Заказчик: КГУ «Средняя школа №3 с дошкольным мини-центром» ГУ «Отдел образования по городу Текели Управления образования области Жетiсу»

РАБОЧИЙ ПРОЕКТ

«Капитальный ремонт с сейсмоусилением средней школы№3 по ул. Ауезова в г.Текели области Жетысу»

Том II. Рабочие чертежи.
Альбом 3. Архитектурно-строительная часть Блок А1.

Директор ТОО «СуҚұрылысПроект» Жамбаев А.
Главный инженер проекта Намет К.

г. Шымкент - 2024 г.

Ведомость рабочих чертежей основного комплекта АС.

Лист	Наименование	Примечание
1	Ведомость рабочих чертежей	
2	Общие данные (начало)	
3	Общие данные (продолжение)	
4	Общие данные (продолжение)	
5	Общие данные (окончание)	
6	Фасад в осьях Ч-Б, Б-Ч (Обмерочный чертеж)	
7	Фасад в осьях 1-6, 6-1 (Обмерочный чертеж)	
8	Подвал (Обмерочный чертеж)	
9	План 1-этажа (Обмерочный чертеж)	
10	План 2-этажа (Обмерочный чертеж)	
11	Разрез 1 - 1 (Обмерочный чертеж)	
12	План кровли (Обмерочный чертеж)	
13	Фасад в осьях Ч-Б, Б-Ч (Демонтажные работы)	
14	Фасад в осьях 1-6, 6-1 (Демонтажные работы)	
15	Подвал (Демонтажные работы)	
16	План 1-этажа (Демонтажные работы)	
17	План 2-этажа (Демонтажные работы)	
18	Разрез 1 - 1 (Демонтажные работы)	
19	План кровли (Демонтажные работы)	
20	Экспликация полов (Демонтажные работы)	
21	Демонтаж заполнения проемов. (Демонтажные работы)	
22	Ведомость демонтажных работ. (Демонтажные работы)	
23	Фасад в осьях Ч-Б, Б-Ч (Ремонтные работы)	
24	Фасад в осьях 1-6, 6-1 (Ремонтные работы)	
25	Кладочный план подвала (Ремонтные работы)	
26	Кладочный план 1-этажа (Ремонтные работы)	
27	Кладочный план 2-этажа (Ремонтные работы)	
28	Подвал (Ремонтные работы)	
29	План 1-этажа (Ремонтные работы)	
30	План 2-этажа (Ремонтные работы)	
31	Разрез 1 - 1 (Ремонтные работы)	
32	План кровли (Ремонтные работы)	
33	Экспликация полов. (ремонтные работы)	
34	Ведомость отделки помещений (Ремонтные работы)	
35	Спецификация элементов заполнения проемов (Ремонтные работы)	
35.1	Спецификация элементов заполнения проемов (Ремонтные работы)	
36	План уселение 1-этажа (Ремонтные работы)	
37	Фрагмент 1	
38	Фрагмент 2	
39	Фрагмент 3-7	
40	Узел крепления кирпичной перегородки к плите перекрытия	
41	Спецификация материалов	
42	Спецификация материалов	
43	Фрагмент 8	
44	Фрагмент 9	
45	План уселение 2-этажа (Ремонтные работы)	
46	Фрагмент 10	
47	Спецификация материалов	

Лист	Наименование	Примечание
48	Фрагмент 11-16 на отм. +3.300	
49	Узел крепления кирпичной перегородки к плите перекрытия	
50	Спецификация материалов	
51	Спецификация материалов	
52	Спецификация материалов	
53	Фрагмент 17 на отм. +3.300	
54	Спецификация материалов	
55	Фрагмент 18 на отм. +3.300	
56	Спецификация материалов	
57	Схема усиления стен, проемов на отм. 0.000 (Ремонтные работы)	
58	Схема усиления стен, проемов на отм.+3.300 (Ремонтные работы)	
59	Усиление стен. Узел 1, 2. (Ремонтные работы)	
60	Узел угла сопряжения наружных стен.Узел сопряжения наружной и внутренней стены. (Ремонтные работы)	
61	Узел сопряжения стены и перекрытия.Узел сопряжения стены и перегородки. (Ремонтные работы)	
62	Устройство антисейсмопояса (Ремонтные работы)	
63	План усиление фундамента (Ремонтные работы)	
64	Усиление стен. Узел 1, 2.	
64.1	План траншеи работа №1,№2	
64.2	План траншеи работа №3	
65	План чердака	
66	Фрагмент 2	
66.1	План кровли	
67	План стропил, стоек, связей и прогонов	
68	Разрез 1-1	
69	Узел "В","Г","Д","Е".	
70	Спецификация элементов кровли	
71	Ограждение кровли ОГ-1	
72	Слуховое окно	
73	Блок слухового окна ОБС-1.	
74	План чердака	
75	План кровли	
76	План стропил, стоек, связей и прогонов	
77	Разрез 1-1	
78	Узел "В","Г","Д","Е".	
79	Спецификация элементов кровли	
80	Ограждение кровли ОГ-1	
81	Слуховое окно	
82	Блок слухового окна ОБС-1.	
83	План чердака	
84	Фрагмент 1	
85	План кровли	
86	План стропил, стоек, связей и прогонов	
87	Разрез 1-1	
88	Узел "В","Г","Д","Е".	
89	Спецификация элементов кровли	
90	Ограждение кровли ОГ-1	
91	Слуховое окно	
92	Блок слухового окна ОБС-1.	

Лист	Наименование	Примечание
93	План чердака	
94	Спецификация материалов	
95	План стропил, стоек, связей и прогонов	
96	Спецификация элементов кровли	
97	Спецификация элементов кровли	
98	Крыльцо Кр-1	
99	Крыльцо Кр-2	
100	Крыльцо Кр-3	
101	Крыльцо Кр-4	
102	Крыльцо Кр-5	
103	Крыльцо Кр-6	
104	Входподвал №1. Сечение 1-1 - 5-5. Спецификация конструктивных элементов.	

Согласовано

Взам. инв. N

Подп. и дата

Инв. N подл.

Изм.	Кол.уч.	Лист	N док.	Подпись	Дата
ГАП		Намет К.			04.2023
Проверил		Абдикеримов			04.2023
Разработал		Серикбай О.			04.2023
Н.контроль		Абдуллаев			04.2023

№24-2024

«Капитальный ремонт с сейсмоусилением средней школы№3 по ул. Ауезова в г.Текели области Жетысу»

Блок А1

Стадия	Лист	Листов
РП	1	

Ведомость рабочих чертежей

ТОО "СуҚұрылысПроект" г. Шымкент - 2024г.

Копировал

Формат А2

Ведомость основных комплектов рабочих чертежей

Обозначение	Наименование	Примечание
АС	Архитектурно–строительная часть	
ОВ	Отопление и вентиляция	
ВК	Водопровод и канализация	
ЭО	Электрическое освещение	

Технико–экономические показатели

N п/п	Наименование	Ед. изм.	Количество
	Здания жилого дома		Здание
1	Этажность		2
2	Общая площадь	$м^2$	1493.18
3	Полезная площадь	$м^2$	1380.86
4	Расчетная площадь	$м^2$	848.94
5	Площадь застройки	$м^2$	796.73
6	Строительный обьем	$м^3$	6462.21

Ведомость ссылочных и прилагаемых документов

Обозначение	Наименование	Примечание
	Ссылочные документы:	
СН РК 3.02–107–2014(изм. 27.11.19 194–НК)	Общественные здания и сооружения	
СП РК 3.02–107–2014(изм. от 24.10.2023)	Общественные здания и сооружения	
СП РК 5.03–107–2013	Несущие и ограждающие конструкции	
НТП РК 06.1–2011	Проектирование каменных конструкции	
СП РК EN 1992–1–1: 2004/2011	Проектирование железобетонных конструкции	
СП РК EN 1993–1–1: 2005/2011	Проектирование стальных конструкции	
СП РК 5.01–102–2013	Основания зданий и сооружений	
СН РК 2.02–01–2023	Пожарная безопасность зданий и сооружений	
СП РК 2.02–101–2023	Пожарная безопасность зданий и сооружений	
Серия 2.244–1 вып.6	Детали полов общественных зданий.	
СН РК 2.01–01–2013	Защита строительных конструкций от коррозии.	
Серия 2. 244–1 вып.6	Детали полов общественных зданий.	
СН РК 3.02–137–2013	Крыши и кровли	
СН РК 2.04–05–2014	Изоляционные и отделочные покрытия	
СП РК 3.06–101–2012	Проектирование зданий и сооружений с учетом доступности для маломобильных групп населения. Общие положения	
ГОСТ 6629–88	Двери деревянные внутренние для жилых и общественных зданий	
ГОСТ 30674–99	Окна из ПВХ с двойным остеклением для жилых и общественных зданий	

Рабочий проект «Капитальный ремонт с сейсмоусилением средней школы№3 по ул. Ауезова в г.Текели области Жетысу», разработан в соответствии с действующими на территории Республики Казахстан нормами и правилами и предусматривает мероприятия, обеспечивающие взрыво–пожаро–безопасность, исключающие вредные воздействия на окружающую среду и воздушный бассейн, а так же предупреждающие чрезвычайные ситуации природного и техногенного характера

Главный архитектор проекта: _____Намет К.

Согласовано

ЭП	Бадуллаев А	04.2023
ТХ	Ашурова О.	04.2023
ГП	Тогусбаев Е	04.2023
ОВ	Жумабек А.	04.2023
ВК	Ержанов	04.2023

Взам. инв. N

Подп. и дата

Инв. N подл.

Изм.	Кол.уч.	Лист	N док.	Подпись	Дата
ГАП		Намет К.			04.2023
Проверил		Абдикеримов			04.2023
Разработал		Серикбай О.			04.2023
Н.контроль		Абдуллаев			04.2023

№24-2024

«Капитальный ремонт с сейсмоусилением средней школы№3 по ул. Ауезова в г.Текели области Жетысу»

Блок А1	Стадия	Лист	Листов
	РП	2	
Общие данные (начало)	ТОО "СуҚұрылысПроект" г. Шымкент - 2024г.		

Копировал Формат А3

1. Общая часть

Рабочий проект: «Капитальный ремонт с сейсмоусилением средней школы№3 по ул. Ауезова в г.Текели области Жетысу»,
разработан на основании:

- Задание на проектирование, утвержденное руководителем
- КГУ «Средняя школа№3 с дошкольным мини–центром» государственного учреждения «Отдел образования по городу Текели Управления образования области Жетысу»
- Техническое заключение, выполненное ТОО «Стандарт–А Сервис»;

2. Природно–климатические условия района строительства

Участок работ характеризуется резко континентальным климатом, кото–рому присущи суровые зимы, знойное сухое лето и малое годовое количество осадков.

Континентальность климата проявляется не только в резких сменах по–годы, а также в значительных колебаниях климатических показателей от од–ного года к другому.
Лето жаркое и сухое, зима морозная и долгая. Среднего–довая температура 3,5°С.
Осадков выпадает 320 мм в год. При среднелетней температуре около +20°С и среднезимней температуре около -13 С. Нередки случаи, когда летом жара может превысить 40°С, а зимой возможны морозы до -50°С, в связи с тем, что города зимой могут достичь сибирские морозы, летом – жаркие воз–душные массы Средней Азии.
Климатический подрайон – IB;
Вес снегового покрова – 140 кгс/м2;
Скоростной напор ветра – 77 кгс/м2;
Температура воздуха наиболее холодной пятидневки

- обеспеченностью 0,92 – (–) 31,2°С;
- обеспеченностью 0,98 – (–) 37,7°С;

Нормативная глубина промерзания грунтов – 2,10 м;
Средняя глубина проникновения «0ₒ» в грунт – 2,50 м.

3. Обследование существующих зданий.

Обследование выполнено в соответствии с указаниями :

- СП РК 1.04–04–2012 "Обследование и оценка технического состояния зданий и сооружений"
- СП РК 1.04–101–2012 "Правила оценки физического износа зданий и сооружений."
- ГОСТ 22690–2015 "Бетоны. определение почности механичекими методами неразрущающего контроля".
- ГОСТ 18105–2018 "Бетоны. Правила контроля и оценки прочности".
- СН РК 1.03–03–2023 "Геодезические работы в строительстве".
- СП РК 2.04–01–2017 "Строительная климатология".
- СН РК 2.01–01–2013 "Защита строителных конструкций от коррозии".
- СП РК 5.03–107–2013 «Несущие и ограждающие конструкции»

4. Обследование технического состояния зданий

Выполнено техническое обследование с выдачей заключения о техническом состоянии строительных конструкции здания КГУ «Средняя школа №3 с дошкольным мини–центром» расположенного по адресу: Алматинская область, город.Текели. ул. М.Ауезова.

Рассматриваемые здания согласно данным технического паспорта были построены в 1965 и 1988–х годах.

Литер–А (административно–учебный корпус школы)
Литер–а. (переход)
Литер–Б. (учебный корпус–столовая школы)
Литер–В. (Бассейн).

Рассматриваемые отдельно стоящие здания связанные переходом имеют сложную форму в плане и состоят из трех блоков. Продольные оси здания ориентированы в направлений на Запад , Восток. Конструктивный тип здания из обожжённого кирпича несущими стенами.

- Относительная отм. 0,000 принята отметка чистого пола здания.
- Класс ответсвенности зданий – II.
- Степень огнестойкости – II.
- Степень долговечности – II.
- Класс функциональной пожарной опасности помещений – Ф 4.3,
- Категория здания по взрывопожарной пожарной опасности – Д.
- Класс пожарной опасности строительных конструкций– С1.

5. Основные конструкции и конструктивные элементы :

Литер–А1. (учебный корпус, актовый зал, столовая)
Здание представляет собой двухэтажное, с чердачной крышей в плане со сложной формой. Общая высота здания без конькового элемента крыши - 7,74 м , 11,37 м.
Высота помещений от пола до потолка 3,0 м. Высота цоколя 0,3– 0,5 м.
Основанием под подошвы фундамента является местный грунт.
Фундаменты ленточные из монолитного железобетона, стаканные под колонны.
Несущие стены из обожженного полнотелого кирпича с наружной отделкой из силикатного кирпича - 510мм.
Перегородки из обожженного полнотелого кирпича– 250мм.
Крыша чердачная из деревянных конструкций.
Перекрытия и покрытия из сборных железобетонных плит.
Кровельное покрытие из волнистых асбестовых листов по деревянным обрешеткам и деревянным стропилам.
Водосток не организованный.
Оконные блоки деревянные.
Дверные блоки из деревянные .
Покрытия пола дощатые, мозаичные, линолеумные, бетонные, из керамических плиток.
Лестничные марши и площадки на металлических косоурах из железобетонных конструкций.
Вокруг здания отмостка имеется.

Согласовано

ГП	Тогусбаев Е	Жумабек А.	Ержанов
ОВ	04.2023	04.2023	04.2023
ВК			
ЭП	04.2023	ТХ	04.2023
	Бабдуллаев А	Ашурова О.	

Взам. инв. N

Подп. и дата

Инв. N подл.

Изм.	Кол.уч.	Лист	N док.	Подпись	Дата
ГАП		Намет К.			04.2023
Проверил		Абдикеримов			04.2023
Разработал		Сериқбай О.			04.2023
Н.контроль		Абдуллаев			04.2023

№24-2024

«Капитальный ремонт с сейсмоусилением средней школы№3 по ул. Ауезова в г.Текели области Жетысу»

Блок А1	Стадия	Лист	Листов
	РП	3	
Общие данные (продолжение)	ТОО "СуҚұрылысПроект" г. Шымкент - 2024г.		

Копировал Формат А3

6. Результаты обследования несущих конструкций здания.

Рассматриваемое здание было построено с проектно-сметными документациями в 1959-х гг.
-Фундаменты здания ленточные и стаканные под колонны измонолитного железобетона имеются видимые дефекты в виде местами мелкиетрещины на штукатурном слое цоколя, выпадение штукатурки местами,высоли и следы увлажнения стен цоколя. .
Физический износ конструкций согласно табл.5 СП РК 1.04-102-2012 «Правила оценки физического износазданий и сооружений» составляет порядка 0-20%. Категория состоянияконструкций по табл.Ж.2 СП РК 1.04-101-2012 «Обследование и оценкатехнического состояния зданий и сооружений» относится к категории II(работоспособная конструкция).
-В наружных стенах из обожженного полнотелого кирпича имеютсянезначительные повреждения в виде трещин и выпадения штукатуркиместами . Местами при постукиваний поверхности штукатурки деревяннойрукояткой молотка слышится глухой звук что указывает отставания штукатуркиот кирпичной кладки.
-Перегородки из кирпича штукатурка стен имеют местами видимыедефекты в виде волосяные трещины и сколы, окраска водными составамиместами имеют, местные единичные повреждения окрасочного слоя,волосяные трещины в рустах, шелушение известковой побелки в местахсопряжения потолков и стен,
-В процессе технического обследования конструкций перекрытиивидимые дефекты свидетельствующих о снижении несущей способности иэксплуатационной пригодности на момент обследования не выявлено.В связи с вышеизложенным техническое состояние перекрытие порезультатам технического обследования оценено, как работоспособное.
-Конструкций крыши - имеет недопустимые повреждения в виде:
значительного поражения гнилью древесины мауэрлата, стропил, обрешетки;
наличия временных креплений стропильных ног; увлажнения древесины..
-Отмостка- по периметру здания имеют критические повреждения в виде трещин, сколов, прорастание травы, по периметру здания местами отмостка отсутствует
Окна -из деревянной конструкций имеют значительные повреждения в виде: рассыхания, коробления и расшатанности в углах оконных переплетов; отсутствия или неудовлетворительного состояния части оконных приборов.
-Дверные блоки- из деревянных конструкций местами имеют видимы дефекты в виде мелкие поверхностные трещины в местах сопряжения коробок со стенами и перегородками, стертость дверных полотен или щели в притворах.

7. Описание принятых проектных решений:

В соответствии с заданием на проектирование предусмотрено выполнение следующих работ;
1) Устройство наружной отделки на "Фасадну кассету".
2) Замена цоколя на керамогранит толщ. 10мм..
3) Ремонт кровли в том числе конструкция парапета
4) Устройство отмостки по периметру здания шириной 1500мм по Сер. 2.110 -3п (узел 89).
5) Устройство крылец с разработкой козырьков.
6) замена внутренней отделки в санузлах и душевых на штукатурку под плитку цементно-песчаным раствором высотой 1.5м, затирка стен "Алинексом" с последующей водоэмульсионной окраской и затиркой потолков с последующей окраской водоэмульсионными красками.
7) замена внутренней отделки в коридорах на на масляную окраску высотой 1.8м, затирка стен "Алинексом" с последующей водоэмульсионной окраской и затиркой потолков с последующей окраской водоэмульсионными красками.
8)замена внутренней отделки в помещениях оговоренных на листе ведомости отделки на затирку шпаклевкой алинексом с последующей окраской водоэмульсионными красками и затиркой потолков с последующей окраской водоэмульсионными красками.
9) Устройство линолеумных полов.
10) Устройство полов из керамических плиток.
11) Устройство витражей.
12) Устройство перегородок из ПВХ в санузлах.
13) Устройство керамических плиток на лестничных маршах и площадках.
14) Устройство перегородок толщ. 120мм. из обожженного пустотелого глиняного кирпича (с пустотностью не более 32%) пластического формования марки КОРПу 1НФ/100/1,8/25/ по ГОСТ 530-2012, толщиной 120 мм на растворе М50.
15) Закладка существующих проемов.
16) Пробивка стен под вновь устраеваемые дверные и оконные проемы.
17) Усиление стен и фундамента

6. Антикоррозионные мероприятия

Антикоррозийная защита строительных конструкций разработана согласно СН РК 2.01-01-2013 «Защита строительных конструкций от коррозии».
Защитные слои арматуры монолитных железобетонных конструкций приняты согласно СП РК 5.03-107-2013 «Несущие и ограждающие конструкции».
Бетонные конструкции соприкасающиеся с грунтом выполнить из бетона W4 на портландцементе.
Боковые поверхности фундаментов соприкасающиеся с грунтом обмазать горячим битумом за 2 раза. По периметру здания устраивается отмостка по серии сер. 2.110-3п шириной 1.5 м по уплотненному грунту с уклоном от здания не менее 0.03 %.
Антикоррозийную защиту всех металлических элементов производить эмалью ПФ-115 ГОСТ 6465-76 за 2 раза по грунтовке ГФ 021 ГОСТ 25129-2020.
Поверхности стальных конструкций перед нанесением защитных лакокрасочных покрытий зачищают от окислов (окалины, ржавчины, шлаковых включений) до 3 степени очистки согласно ГОСТ 9.402-2004 «Подготовка металлических поверхностей перед окрашиванием».
Нарушенное в процессе электросварочных работ лакокрасочное покрытие зачищается согласно ГОСТ 9.402-2004 «Подготовка металлических поверхностей перед окрашиванием» и восстанавливается.
Деревянные конструкции кровли покрываются антисептическими составами. Для биологической защиты деревянные конструкции обработать согласно требовании СН РК 2.01-01-2013, антисептической пастой МЮО с нанесением пасты на поверхность древесины краскопультом. При этом расход сухой соли антисептика (фтористый натрий) должен не менее 100 г/м2 обрабатываемой поверхности.

7. Противопожарные мероприятия

Противопожарные мероприятия выполнены в соответствии с требованиями СН РК 2.02-01-2023 "Пожарная безопасность зданий и сооружений.
Степень огнестойкости здания -II. Двери на путях эвакуации открываются наружу по направлению выхода из здания.
Внутренняя отделка помещений предусмотрена из несгораемых и трудносгораемых материалов. Согласно п.4.2.1.19 СП РК 3.02-107-2014 - двери кладовых для хранения горючих материалов, мастерских для переработки горючих материалов, электрощитовых, вентиляционных камер и других пожароопасных технических помещений, а также кладовых для хранения белья и гладильных в проекте применены двери имеющие предел огнестойкости не менее EI 45.
Все деревянные конструкции обрабатываются огнезащитным составом в соответствии с требованиями СН РК 2.02-01-2023.
Качество огнезащитной обработки должно быть таким, чтобы потеря массы огнезащитной древесины при испытании СТ СЭВ 46869-84 не превышала 25%.
Все деревянные элементы для предохранения от возгорания предусмотрено обработать антипиренами.

Согласовано

ЭП	Бабуллаев А		04.2023
ТХ	Ашурова О.		04.2023
ГП	Тогусбаев Е		04.2023
ОВ	Жумабек А		04.2023
ВК	Ержанов		04.2023

Взам. инв. N

Подп. и дата

Инв. N подл.

Изм.	Кол.уч.	Лист	N док.	Подпись	Дата	№24-2024			
						«Капитальный ремонт с сейсмоусилением средней школы№3 по ул. Ауезова в г.Текели области Жетысу»			
ГАП		Намет К.			04.2023	Блок А1	Стадия	Лист	Листов
Проверил		Абдикеримов			04.2023		РП	4	
Разработал		Серикбай О.			04.2023	Общие данные (продолжение)	ТОО "СуҚұрылысПроект" г. Шымкент - 2024г.		
Н.контроль		Абдуллаев			04.2023				

Копировал Формат А3

8. Мероприятия по охране окружающей среды

Существующие зеленые насаждения на площадке строительства сохраняются. Прилегающая территория облагораживается. Мусор по мере накопления вывозится. Мероприятия по охране атмосферы предусматривают снижение концентрации вредных веществ в приземном слое, путем рассеивания дымовых газов на определенной высоте с помощью дымовой трубы, а путем более полного сгорания топлива, что достигается автоматикой горелочных устройств.

10. Акты освидетельствования скрытых работ

При производстве строительных работ, согласно СН РК 1.03-00-2022 " Строительное производство. Организация строительства предприятий, зданий и сооружений" должны быть составлены акты освидетельствования следующих видов скрытых работ:

- на прокладку всех инженерных сетей, попадающих в пол;
- на устройство антикоррозийной защиты деревянных и открытых металлических элементов;
- на устройство огнезащиты деревянных элементов крыши и стальных конструкций лестничной клетки;
- армирование железобетонных конструкций;
- утепления фасадов;
- утепление покрытия;

Запрещается выполнение последующих работ при отсутствии актов на предшествующие виды скрытых работ.

Согласовано

ЭП	Байдуллаев А	04.2023
ТХ	Ашурова О.	04.2023
ГП	Тогусбаев Е	04.2023
ОВ	Жумабек А.	04.2023
ВК	Ержанов	04.2023

Инв. N подл. | Подп. и дата | Взам. инв. N

Изм.	Кол.уч.	Лист	N док.	Подпись	Дата	№24-2024			
						«Капитальный ремонт с сейсмоусилением средней школы№3 по ул. Ауезова в г.Текели области Жетысу»			
ГАП		Намет К.			04.2023	Блок А1	Стадия	Лист	Листов
Проверил		Абдикеримов			04.2023		РП	5	
Разработал		Серикбай О.			04.2023	Общие данные (окончание)	ТОО "СуҚұрылысПроект" г. Шымкент - 2024г.		
Н.контроль		Абдуллаев			04.2023				

Копировал Формат А3

Фасад в осях Ч-Б
(обмерочный чертеж)

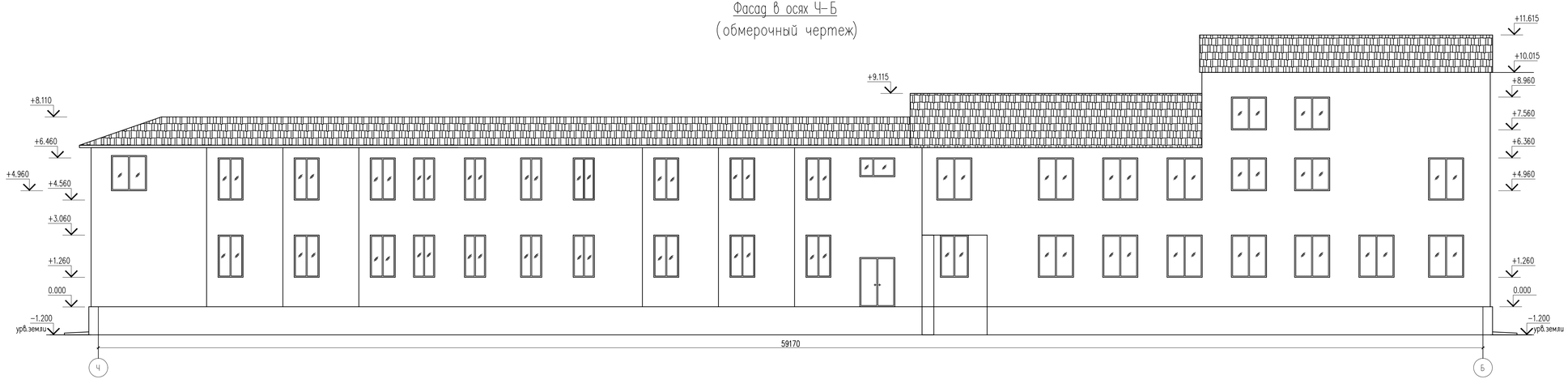

Фасад в осях Б-Ч
(обмерочный чертеж)

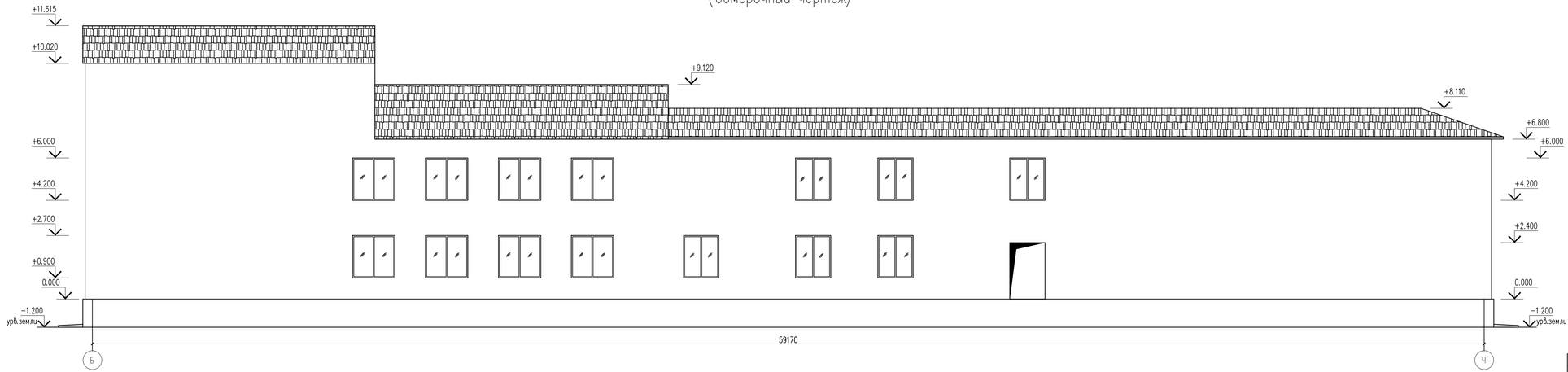

						№24-2024	
						«Капитальный ремонт с сейсмоусилением средней школы№3 по ул. Ауезова в г.Текели области Жетысу»	
Изм.	Кол.уч.	Лист	№док.	Подпись	Дата		
ГАП		Намет К.			04.2023	Блок А 1	Стадия: РП; Лист: 6; Листов:
Проверил		Абликеримов			04.2023		
Разработал		Серикбай О.			04.2023	Фасад в осях Ч-Б,Б-Ч (Обмерочный чертеж)	ТОО "СуҚұрылысПроект" г.Шымкент - 2024г.
Н.контроль		Абдуллаев			04.2023		

Согласовано

Взам. инв. N

Подп. и дата

Инв. N подл.

Копировал

Формат А3-3

Фасад в осях 1-6
(обмерочный чертеж)

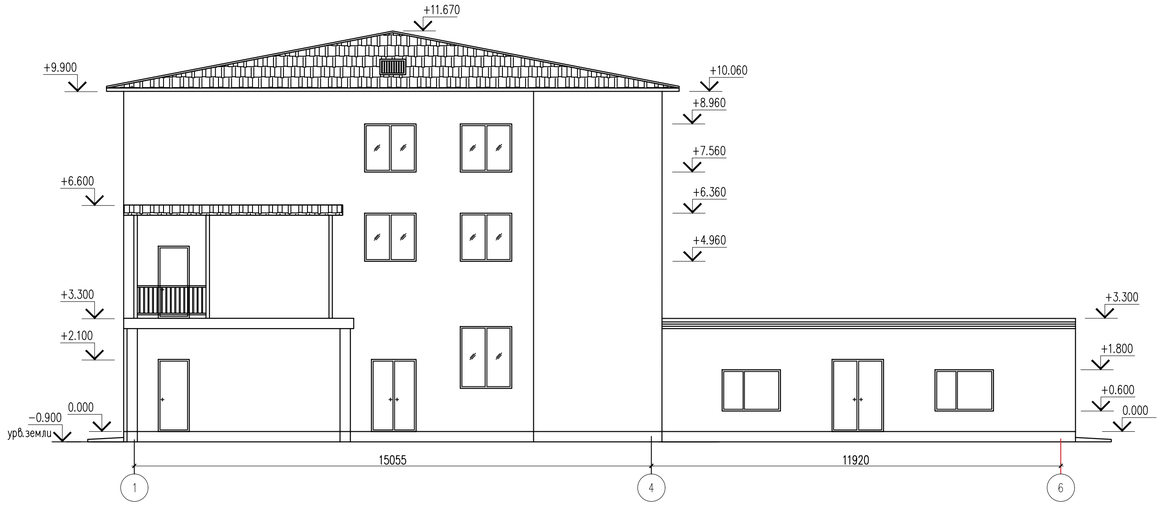

Фасад в осях 6-1
(Обмерочный чертеж)

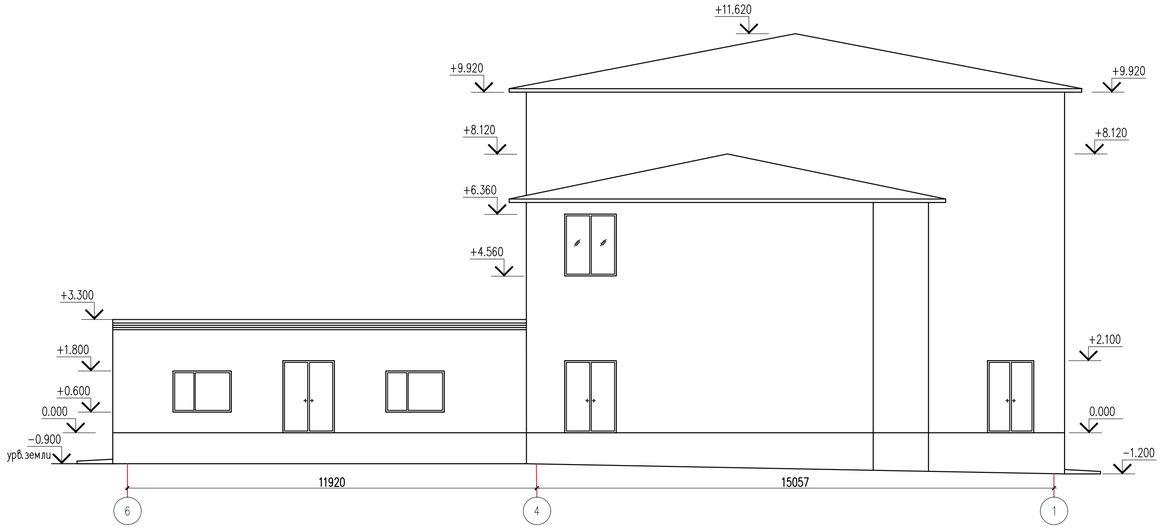

Согласовано

Взам. инв. N

Подп. и дата

Инв. N подл.

Изм.	Кол.уч.	Лист	№док.	Подпись	Дата

№24-2024

«Капитальный ремонт с сейсмоусилением средней школы№3 по ул. Ауезова в г.Текели области Жетысу»

ГАП	Намет К.		04.2023
Проверил	Абдикеримов		04.2023
Разработал	Серикбай О.		04.2023
Н.контроль	Абдуллаев		04.2023

Блок А 1

Стадия	Лист	Листов
РП	7	

Фасад в осях 1-6,6-1
(Обмерочный чертеж)

ТОО "СуҚұрылысПроект"
г.Шымкент - 2024г.

Копировал

Формат А4-3

Подвал
(Обмерочный чертеж)

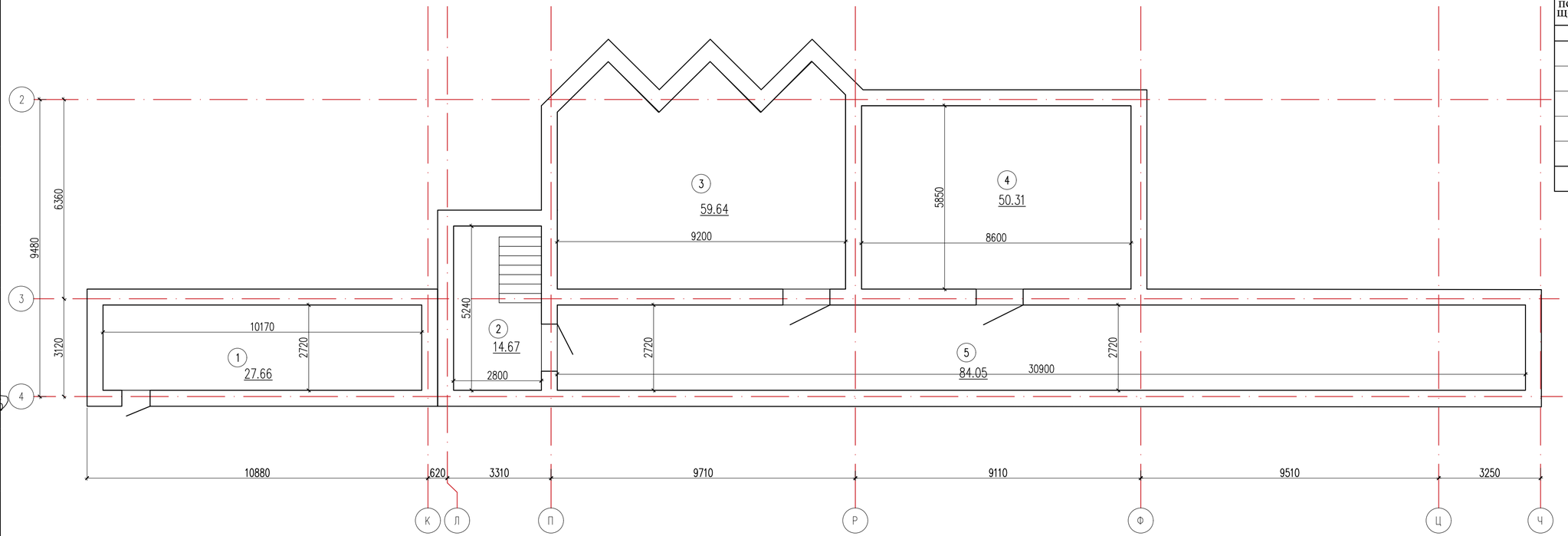

Экспликация помещений

Номер поме-щения	Наименование	Площадь, м2
1	2	3
1	Помещение	27.66
2	Лестничная клетка	14.67
3	Помещение	59.64
4	Помещение	50.31
5	Помещение	84.05
	Всего:	236.33

Изм.	Кол.уч.	Лист	№док.	Подпись	Дата
ГАП		Намет К.			04.2023
Проверил		Абдикеримов			04.2023
Разработал		Серикбай О.			04.2023
Н.контроль		Абдуллаев			04.2023

№24-2024

«Капитальный ремонт с сейсмоусилением средней школы№3 по ул. Ауезова в г.Текели области Жетысу»

Блок А 1

Стадия	Лист	Листов
РП	8	

Подвал
(Обмерочный чертеж)

ТОО "СуҚұрылысПроект" г.Шымкент - 2024г.

Согласовано

ГП	Тогусбаев Е		04.2023
ОВ	Жумабек А		04.2023
ВК	Ержанов		04.2023
ЭП	Бабдуллаев А		04.2023
ТХ	Ашурова О.		04.2023

Взам. инв. N

Подп. и дата

Инв. N подл.

Копировал

Формат А4-3

План 1-этажа
(Обмерочный чертеж)

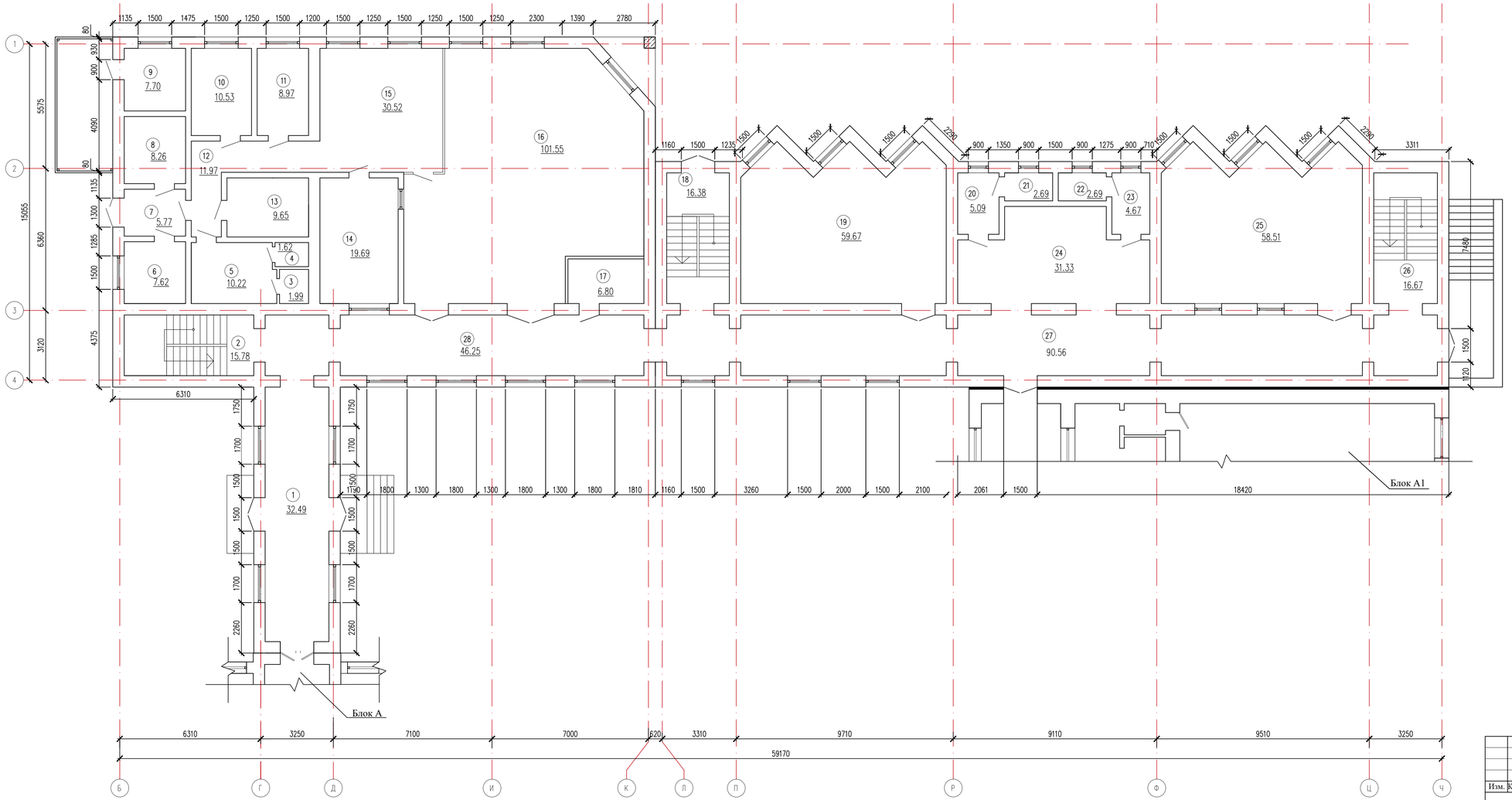

Экспликация помещений

Номер помещения	Наименование	Площадь, м2
1	2	3
1	Коридор	32.49
2	Лестничная клетка	15.78
3	Душ	1.99
4	Туалет	1.62
5	Раздевалка	10.22
6	Кабинет	7.62
7	Коридор	5.77
8	Морозильная камера	8.26
9	Дизельная	7.70
10	Овощной отдел	10.53
11	Мясной отдел	8.97
12	Коридор	11.97
13	Склад	9.56
14	Моечная	19.69
15	Кухня	30.52
16	Столовая	101.55
17	Щитовая	6.80
18	Лестничная клетка	16.38
19	Кабинет	59.67
20	Умывальная	5.09
21	Туалет	2.69
22	Туалет	2.69
23	Умывальная	4.67
24	Помещение	31.33
25	Кабинет	58.51
26	Лестничная клетка	16.67
27	Коридор	90.56
28	Коридор	46.25
	Всего:	625.55

Изм.	Кол.уч.	Лист	№док.	Подпись	Дата
ГАП		Намет К.			04.2023
Проверил		Абдикеримов			04.2023
Разработал		Серикбай О.			04.2023
Н.контроль		Абдуллаев			04.2023

№24-2024

«Капитальный ремонт с сейсмоусилением средней школы№3 по ул. Ауезова в г.Текели области Жетысу»

Блок А 1

Стадия	Лист	Листов
РП	9	

План 1-этажа (Обмерочный чертеж)

ТОО "СуҚұрылысПроект" г.Шымкент - 2024г.

Копировал Формат А3-3

Согласовано: ГП Тоурбаев Е. 04.2023; ОВ Жумабек А. 04.2023; ВК Ермаков 04.2023; ЭП Бадуллаев А. 04.2023; ТХ Ашурова О. 04.2023

Взам. инв. N

Подп. и дата

Инв. N подл.

План 2-этажа
(Обмерочный чертеж)

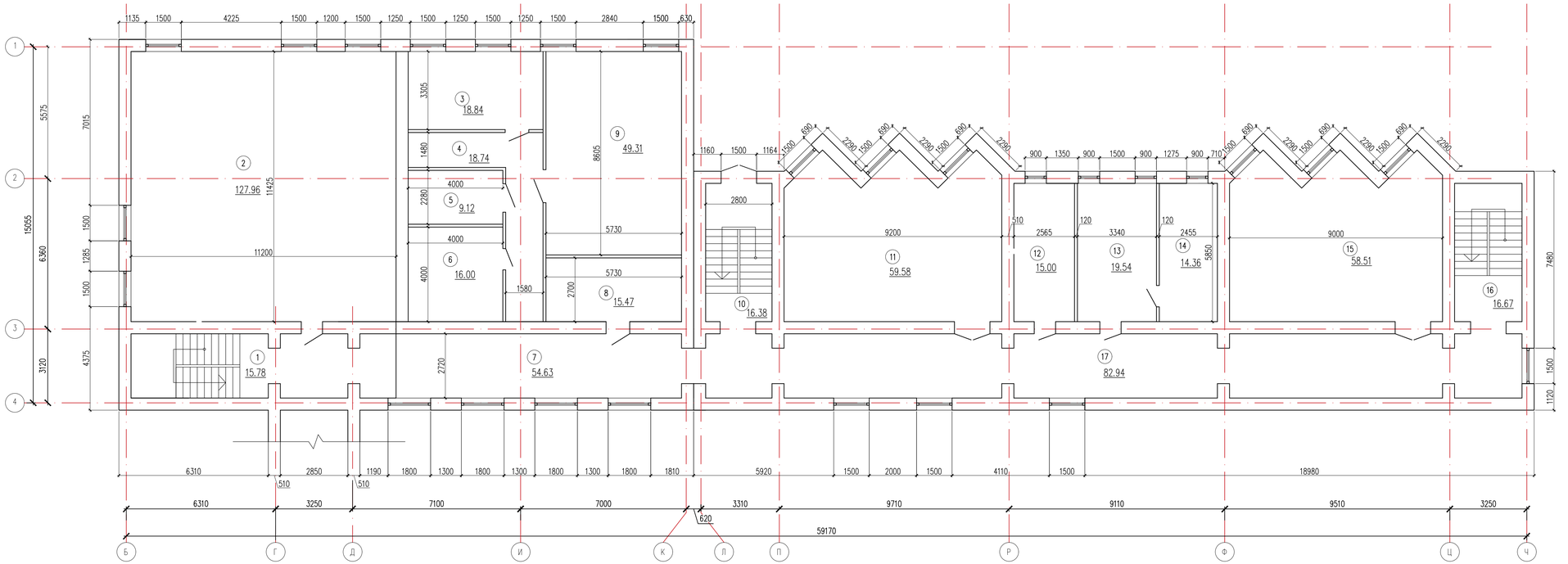

Экспликация помещений

Номер помещения	Наименование	Площадь, м2
1	2	3
1	Лестничная клетка	15.78
2	Актовый зал	127.96
3	Кабинет	18.84
4	Коридор	18.74
5	Подсобное	9.12
6	Подсобное	16.00
7	Коридор	54.63
8	Кабинет	15.47
9	Вентиляционная	49.31
10	Лестничная клетка	16.38
11	Кабинет	59.58
12	Кабинет	15.00
13	Кабинет	19.54
14	Кабинет	14.36
15	Кабинет	58.51
16	Лестничная клетка	16.67
17	Коридор	82.94
	Всего:	608.83

Согласовано

ЭП	Бадуллаев А.		04.2023
ТХ	Ашурова О.		04.2023

Согласовано

ГП	Тоурбаев Е.		04.2023
ОВ	Жумабек А.		04.2023
ВК	Ермаков		04.2023

Инв. N подл. | Подп. и дата | Взам. инв. N

Изм.	Кол.уч.	Лист	№док.	Подпись	Дата
ГАП		Намет К.			04.2023
Проверил		Абдикеримов			04.2023
Разработал		Серикбай О.			04.2023
Н.контроль		Абдуллаев			04.2023

№24-2024

«Капитальный ремонт с сейсмоусилением средней школы№3 по ул. Ауезова в г.Текели области Жетысу»

Блок А 1

Стадия	Лист	Листов
РП	10	

План 2-этажа (Обмерочный чертеж)

ТОО "СуҚұрылысПроект" г.Шымкент - 2024г.

Копировал Формат А3-3

Разрез 1 – 1

(Обмерочный чертеж)

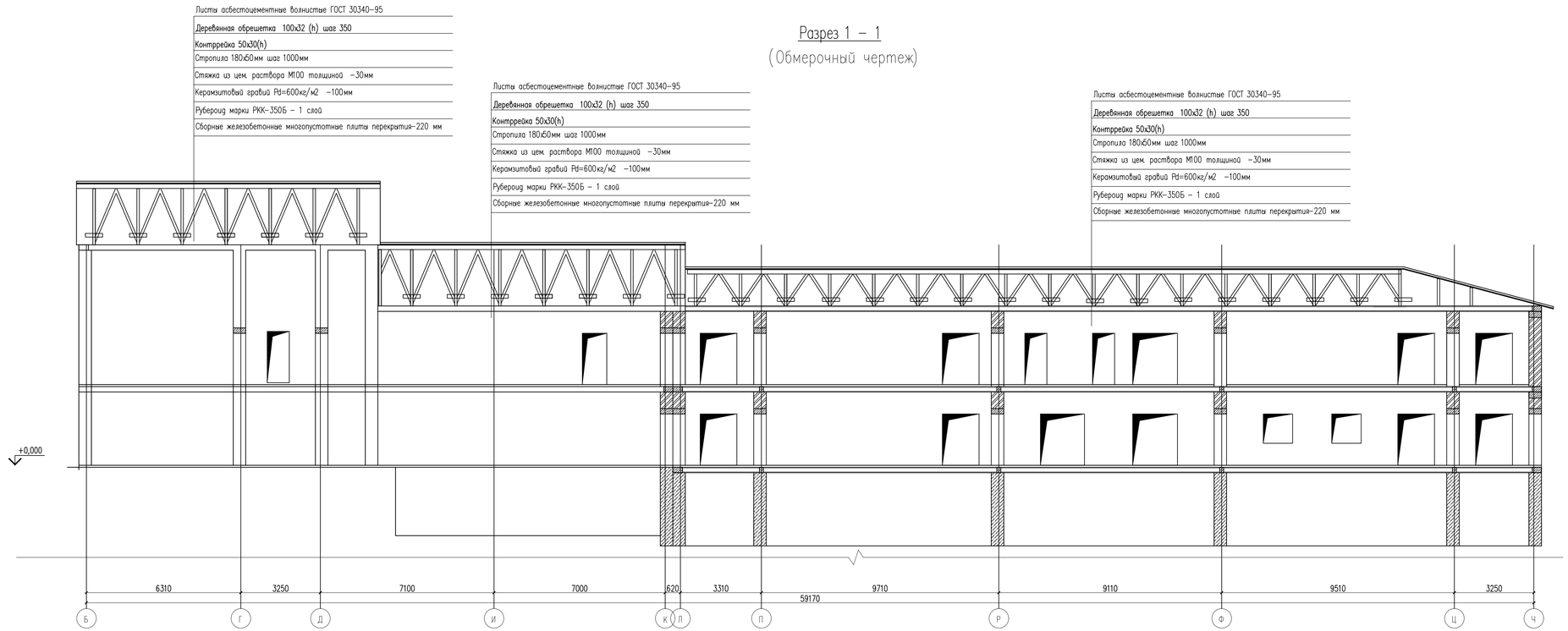

Изм.	Кол.уч.	Лист	№док.	Подпись	Дата
ГАП		Намет К.			04.2023
Проверил		Абликеримов			04.2023
Разработал		Серикбай О.			04.2023
Н.контроль		Абдуллаев			04.2023

№24-2024

«Капитальный ремонт с сейсмоусилением средней школы№3 по ул. Ауезова в г.Текели области Жетысу»

Стадия	Лист	Листов
РП	11	

Блок А 1

Разрез 1 - 1
(Обмерочный чертеж)

ТОО "СуҚұрылысПроект"
г.Шымкент - 2024г.

Согласовано

Взам. инв. N

Подп. и дата

Инв. N подл.

Копировал

Формат А3–3

План кровли

(Обмерочный чертеж)

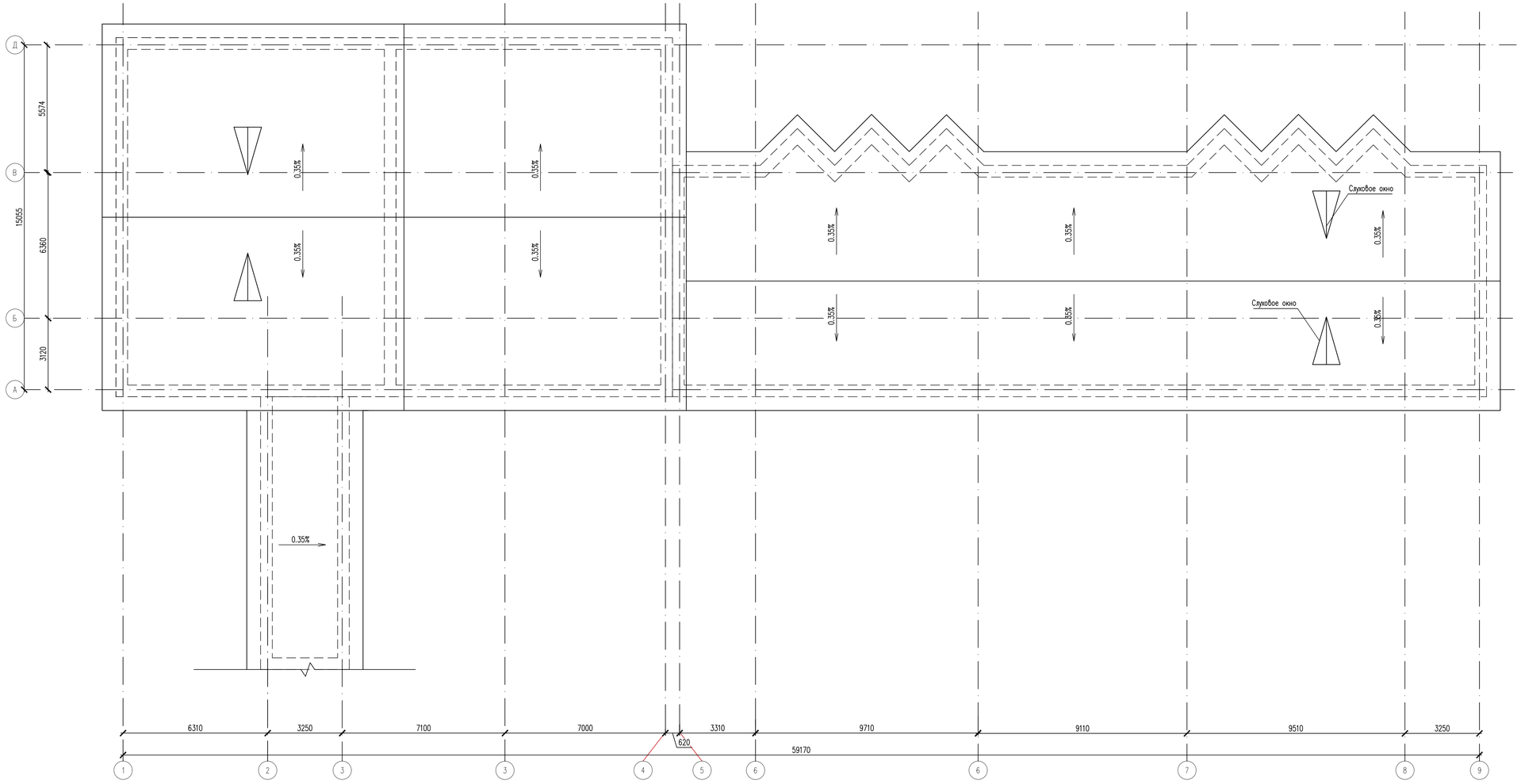

						№24-2024	
						«Капитальный ремонт с сейсмоусилением средней школы№3 по ул. Ауезова в г.Текели области Жетысу»	
Изм.	Кол.уч.	Лист	№док.	Подпись	Дата		
ГАП		Намет К.			04.2023	Блок А 1	Стадия: РП; Лист: 12; Листов:
Проверил		Абликеримов			04.2023		
Разработал		Серикбай О.			04.2023		
Н.контроль		Абдуллаев			04.2023	План кровли (Обмерочный чертеж)	ТОО "СуҚұрылысПроект" г.Шымкент - 2024г.

Согласовано

Взам. инв. N

Подп. и дата

Инв. N подл.

Копировал

Формат А3-3

Фасад в осях Ч-Б
(Демонтажные работы)

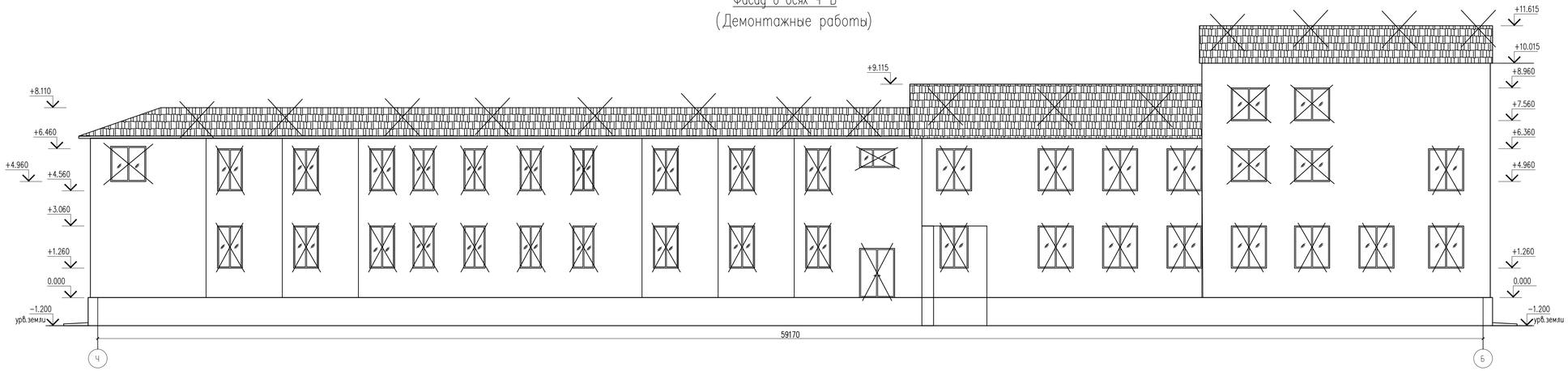

Фасад в осях Б-Ч
(Демонтажные работы)

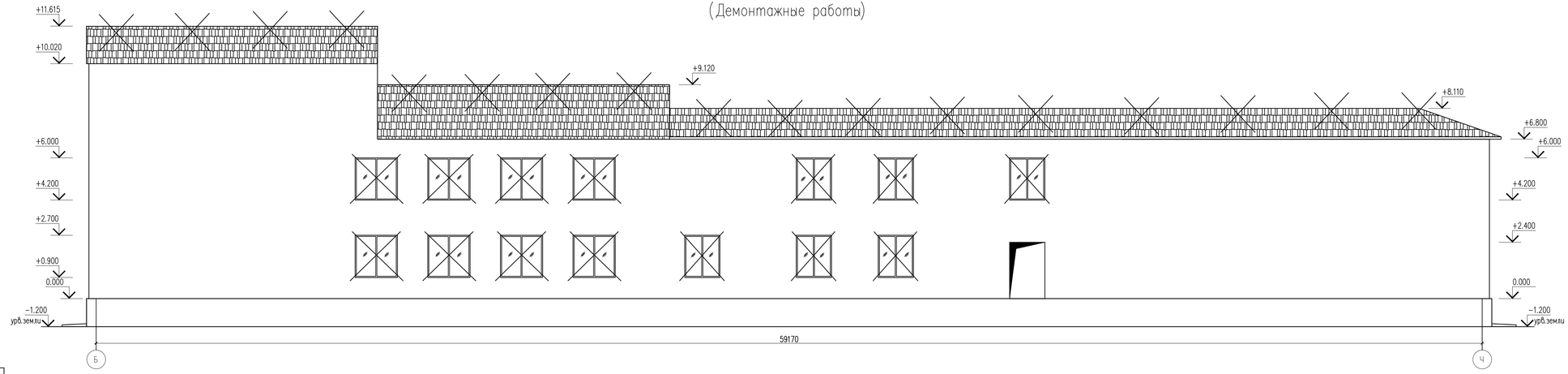

Ведомость наружной отделки фасадов

Позиция	Элемент фасада	Тип отделки	Цвет	Площадь м2	Примечание
1	Наружние стены	Цементно-песчанная штукатурка окрашенной водоэмульсионной краской		1276.49м2	
2	Цоколь	Битумная обмазка		185.54м2	
3	Окна	Деревянные			
4	Двери	Деревянные			
5	Кровля	Листы асбестоцементные волнистые			

Согласовано

Взам. инв. N

Подп. и дата

Инв. N подл.

Изм.	Кол.уч.	Лист	№док.	Подпись	Дата
ГАП		Намет К.			04.2023
Проверил		Абликеримов			04.2023
Разработал		Серикбай О.			04.2023
Н.контроль		Абдуллаев			04.2023

№24-2024

«Капитальный ремонт с сейсмоусилением средней школы№3 по ул. Ауезова в г.Текели области Жетысу»

Стадия	Лист	Листов
РП	13	

Блок А 1

Фасад в осях Ч-Б,Б-Ч
(Демонтажные работы)

ТОО "СуҚұрылысПроект"
г.Шымкент - 2024г.

Копировал

Формат А3-3

Фасад в осях 1-6
(Демонтажные работы)

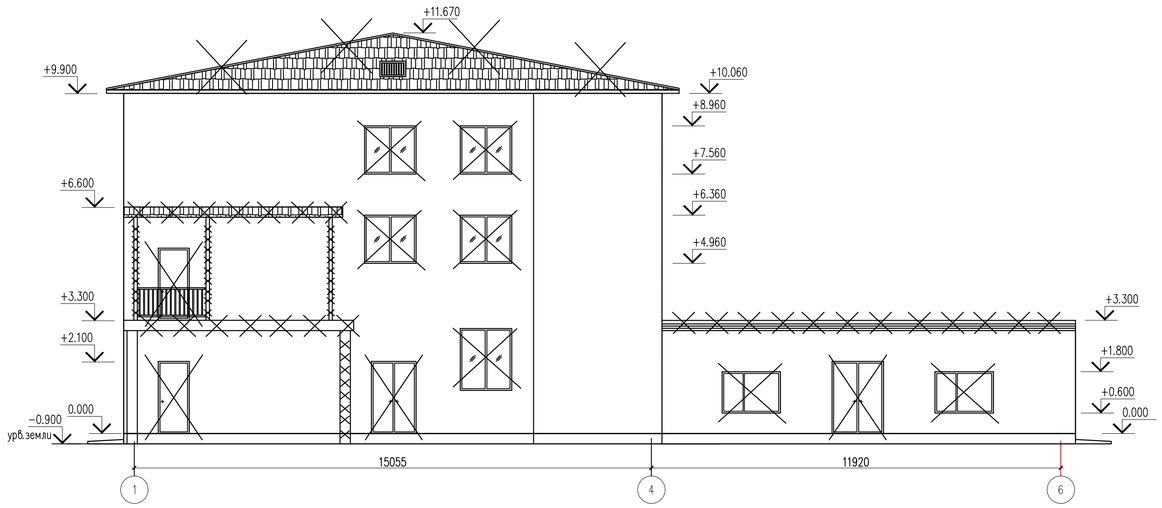

Фасад в осях 6-1
(Демонтажные работы)

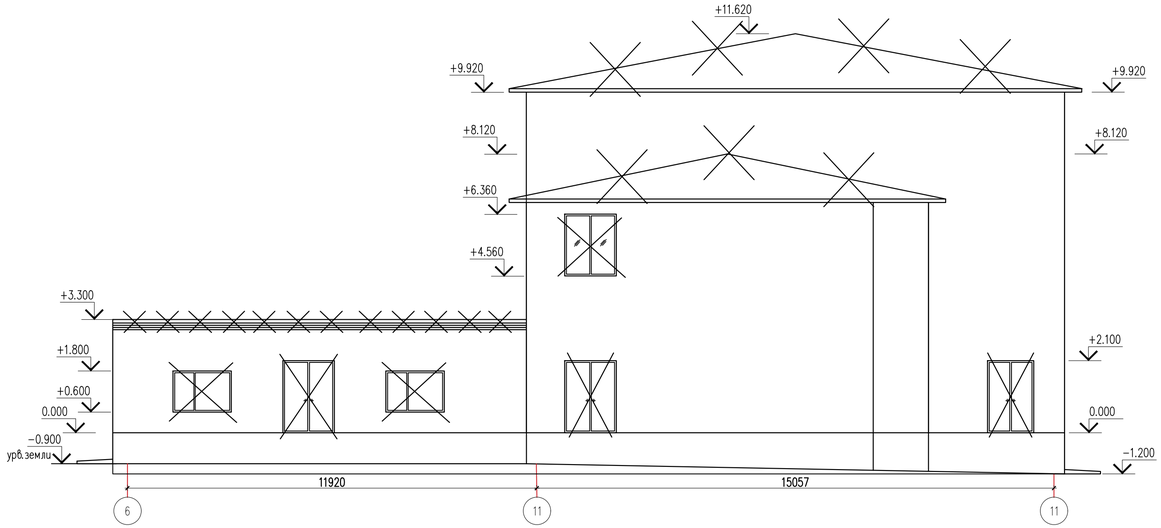

Согласовано

Взам. инв. N

Подп. и дата

Инв. N подл.

Изм.	Кол.уч.	Лист	№док.	Подпись	Дата

№24-2024

«Капитальный ремонт с сейсмоусилением средней школы№3 по ул. Ауезова в г.Текели области Жетысу»

ГАП	Намет К.		04.2023
Проверил	Абдикеримов		04.2023
Разработал	Серикбай О.		04.2023
Н.контроль	Абдуллаев		04.2023

Блок А 1

Стадия	Лист	Листов
РП	14	

Фасад в осях 1-6,6-1
(Демонтажные работы)

ТОО "СуҚұрылысПроект"
г.Шымкент - 2024г.

Копировал

Формат А4-3

Подвал
(Демонтажные работы)

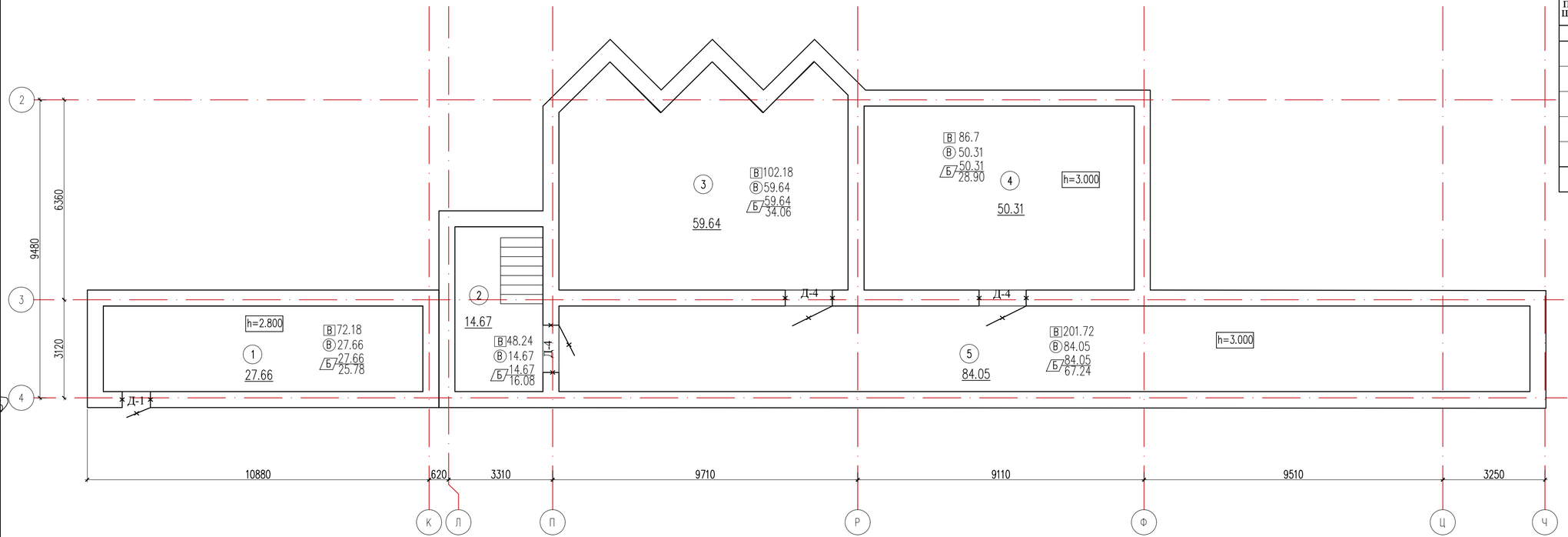

Экспликация помещений

Номер помещения	Наименование	Площадь, м2
1	2	3
1	Помещение	27.66
2	Лестничная клетка	14.67
3	Помещение	59.64
4	Помещение	50.31
5	Помещение	84.05
	Всего:	236.33

Условные обозначения

Демонтаж дверного блока

Покрытие пола

Плинтус

В Расчистка отделки потолка от покраски водоэмульсионным составом

В Отбивка штукатурки стен и перегородок

Изм.	Кол.уч.	Лист	№док.	Подпись	Дата
ГАП		Намет К.			04.2023
Проверил		Абдикеримов			04.2023
Разработал		Серикбай О.			04.2023
Н.контроль		Абдуллаев			04.2023

№24-2024

«Капитальный ремонт с сейсмоусилением средней школы№3 по ул. Ауезова в г.Текели области Жетысу»

Блок А 1

Стадия	Лист	Листов
РП	15	

Подвал (Демонтажные работы)

ТОО "СуҚұрылысПроект" г.Шымкент - 2024г.

Согласовано

ГП	Тогусбаев Е		04.2023
ОВ	Жумабек А		04.2023
ВК	Ержанов		04.2023
ЭП	Бабдуллаев А		04.2023
ТХ	Ашурова О.		04.2023

Взам. инв. N

Подп. и дата

Инв. N подл.

Копировал

Формат А4-3

План 1-этажа
(Демонтажные работы)

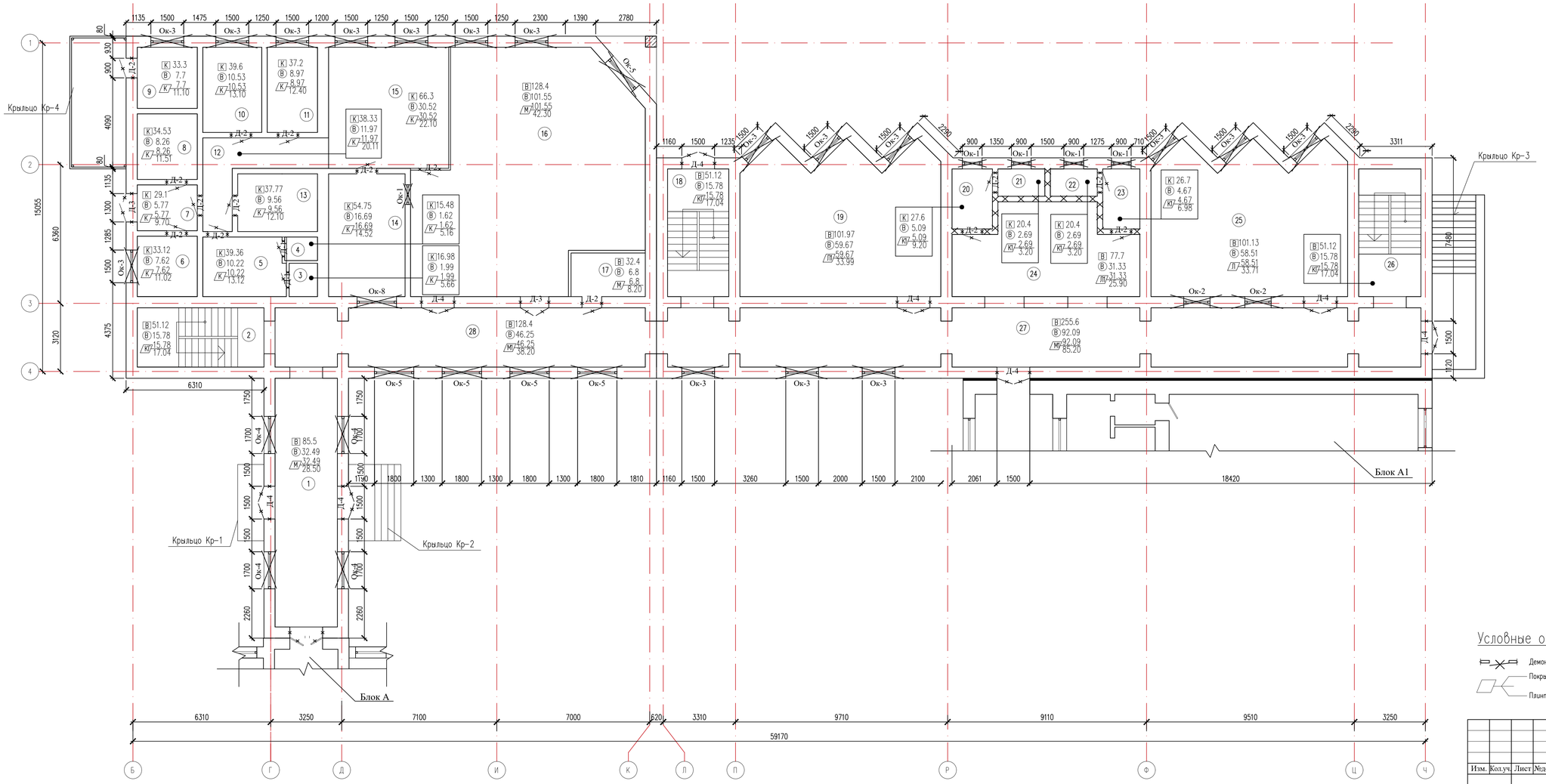

Экспликация помещений

Номер помещения	Наименование	Площадь, м2
1	2	3
1	Коридор	32.49
2	Лестничная клетка	15.78
3	Душ	1.99
4	Туалет	1.62
5	Раздевалка	10.22
6	Кабинет	7.62
7	Коридор	5.77
8	Морозильная камера	8.26
9	Дизельная	7.70
10	Овощной отдел	10.53
11	Мясной отдел	8.97
12	Коридор	11.97
13	Склад	9.56
14	Моечная	19.69
15	Кухня	30.52
16	Столовая	101.55
17	Щитовая	6.80
18	Лестничная клетка	16.38
19	Кабинет	59.67
20	Умывальная	5.09
21	Туалет	2.69
22	Туалет	2.69
23	Умывальная	4.67
24	Помещение	31.33
25	Кабинет	58.51
26	Лестничная клетка	16.67
27	Коридор	90.56
28	Коридор	46.25
	Всего:	625.55

Условные обозначения

- Демонтаж дверного блока
- Покрытие пола
- Плинтус
- В — Расчистка отделки потолка от покраски водоэмульсионным составом
- В — Отбивка штукатурки стен и перегородок

Изм.	Кол.уч.	Лист	№док.	Подпись	Дата
ГАП		Намет К.			04.2023
Проверил		Абдикеримов			04.2023
Разработал		Серикбай О.			04.2023
Н.контроль		Абдуллаев			04.2023

№24-2024

«Капитальный ремонт с сейсмоусилением средней школы№3 по ул. Ауезова в г.Текели области Жетысу»

Блок А 1

Стадия	Лист	Листов
РП	16	

План 1-этажа (Демонтажные работы)

ТОО "СуҚұрылысПроект" г.Шымкент - 2024г.

Копировал Формат А3-3

Согласовано: ГП Тоубаев Е., ОВ Жумабек А., ВК Ермаков; ЭП Бадуллаев А., ТХ Ашурова О.; 04.2023

Инв. N подл. | Подп. и дата | Взам. инв. N

План 2-этажа
(Демонтажные работы)

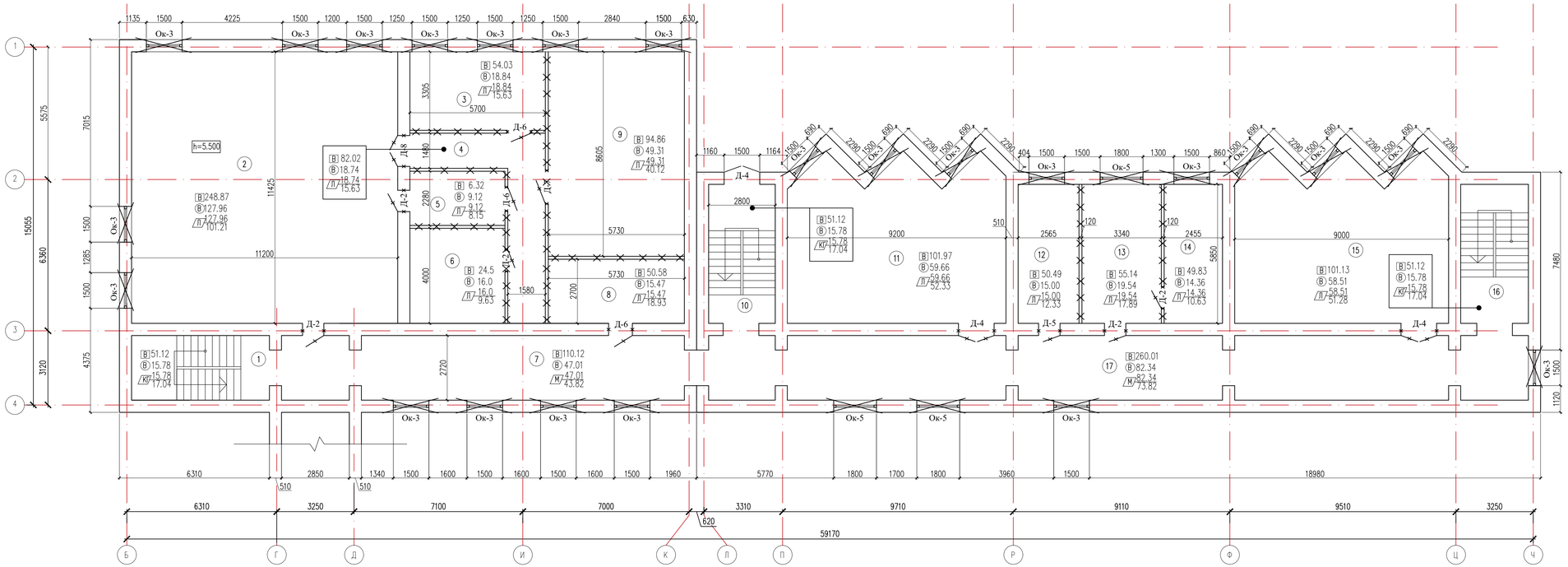

Экспликация помещений

Номер помещения	Наименование	Площадь, м2
1	2	3
1	Лестничная клетка	15.78
2	Актовый зал	127.96
3	Кабинет	18.84
4	Коридор	18.74
5	Подсобное	9.12
6	Подсобное	16.00
7	Коридор	54.63
8	Кабинет	15.47
9	Вентиляционная	49.31
10	Лестничная клетка	16.38
11	Кабинет	59.58
12	Кабинет	15.00
13	Кабинет	19.54
14	Кабинет	14.36
15	Кабинет	58.51
16	Лестничная клетка	16.67
17	Коридор	82.94
	Всего:	608.83

Условные обозначения

- Демонтаж дверного блока
- Покрытие пола
- Плинтус
- (В) Расчистка отделки потолка от покраски водоэмульсионным составом
- В Отбивка штукатурки стен и перегородок

Согласовано

ЭП	Бондуровой А.	04.2023
ТХ	Андреева О.	04.2023
ГП	Тогулевой Е.	04.2023
ОВ	Жумабек А.	04.2023
ВК	Ержанов	04.2023

Согласовано

Инв. N подл. | Подп. и дата | Взам. инв. N

Изм.	Кол.уч.	Лист	№док.	Подпись	Дата

№24-2024

«Капитальный ремонт с сейсмоусилением средней школы№3 по ул. Ауезова в г.Текели области Жетысу»

ГАП	Намет К.		04.2023
Проверил	Абликеримов		04.2023
Разработал	Серикбай О.		04.2023
Н.контроль	Абдуллаев		04.2023

Стадия	Лист	Листов
РП	17	

Блок А 1

План 2-этажа (Демонтажные работы)

ТОО "СуҚұрылысПроект" г.Шымкент - 2024г.

Копировал

Формат А3-3

Разрез 1 – 1
(Демонтажные работы)

Листы асбестоцементные волнистые ГОСТ 30340–95 (демонтаж)
Деревянная обрешетка 100х32 (h) шаг 350 (демонтаж)
Контррейка 50х30(h) (демонтаж)
Стропила 180х50мм шаг 1000мм (демонтаж)
Стяжка из цем. раствора М100 толщиной –30мм (демонтаж)
Керамзитовый гравий Рd=600кг/м2 –100мм (демонтаж)
Рубероид марки РКК–350Б – 1 слой (демонтаж)
Сборные железобетонные многопустотные плиты перекрытия–220 мм

Листы асбестоцементные волнистые ГОСТ 30340–95 (демонтаж)
Деревянная обрешетка 100х32 (h) шаг 350 (демонтаж)
Контррейка 50х30(h) (демонтаж)
Стропила 180х50мм шаг 1000мм (демонтаж)
Стяжка из цем. раствора М100 толщиной –30мм (демонтаж)
Керамзитовый гравий Рd=600кг/м2 –100мм (демонтаж)
Рубероид марки РКК–350Б – 1 слой (демонтаж)
Сборные железобетонные многопустотные плиты перекрытия–220 мм

Листы асбестоцементные волнистые ГОСТ 30340–95 (демонтаж)
Деревянная обрешетка 100х32 (h) шаг 350 (демонтаж)
Контррейка 50х30(h) (демонтаж)
Стропила 180х50мм шаг 1000мм (демонтаж)
Стяжка из цем. раствора М100 толщиной –30мм (демонтаж)
Керамзитовый гравий Рd=600кг/м2 –100мм (демонтаж)
Рубероид марки РКК–350Б – 1 слой (демонтаж)
Сборные железобетонные многопустотные плиты перекрытия–220 мм

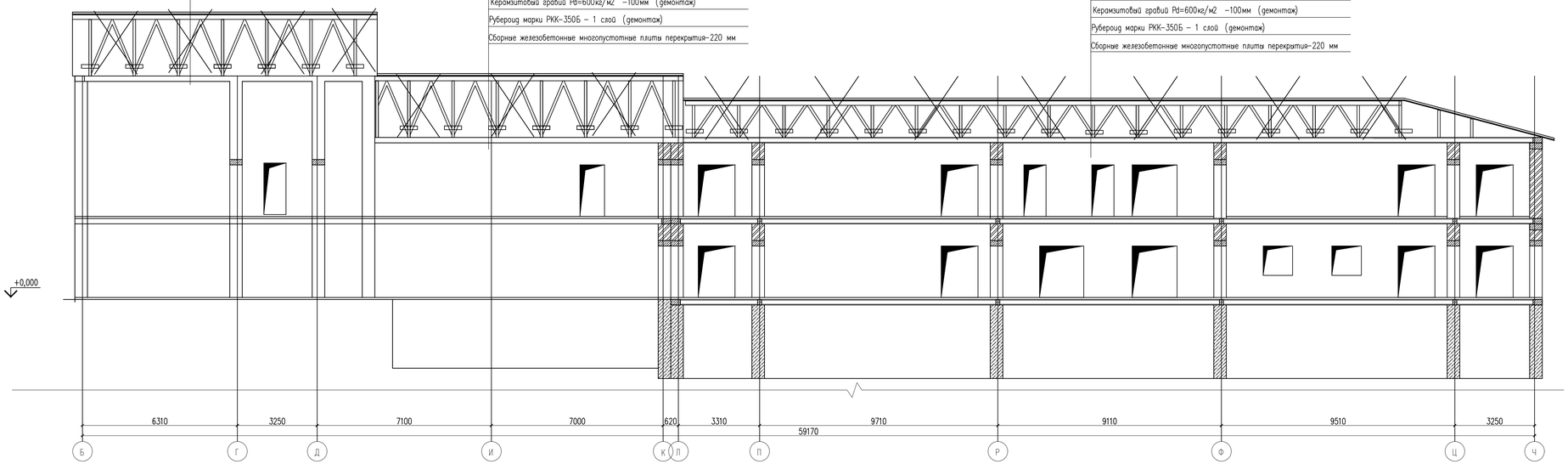

Согласовано

Взам. инв. N

Подп. и дата

Инв. N подл.

Изм.	Кол.уч.	Лист	№док.	Подпись	Дата
ГАП		Намет К.			04.2023
Проверил		Абликеримов			04.2023
Разработал		Серикбай О.			04.2023
Н.контроль		Абдуллаев			04.2023

№24-2024

«Капитальный ремонт с сейсмоусилением средней школы№3 по ул. Ауезова в г.Текели области Жетысу»

Стадия	Лист	Листов
РП	18	

Блок А 1

Разрез 1 - 1
(Демонтажные работы)

ТОО "СуҚұрылысПроект"
г.Шымкент - 2024г.

Копировал

Формат А3–3

План кровли
(Демонтажные работы)

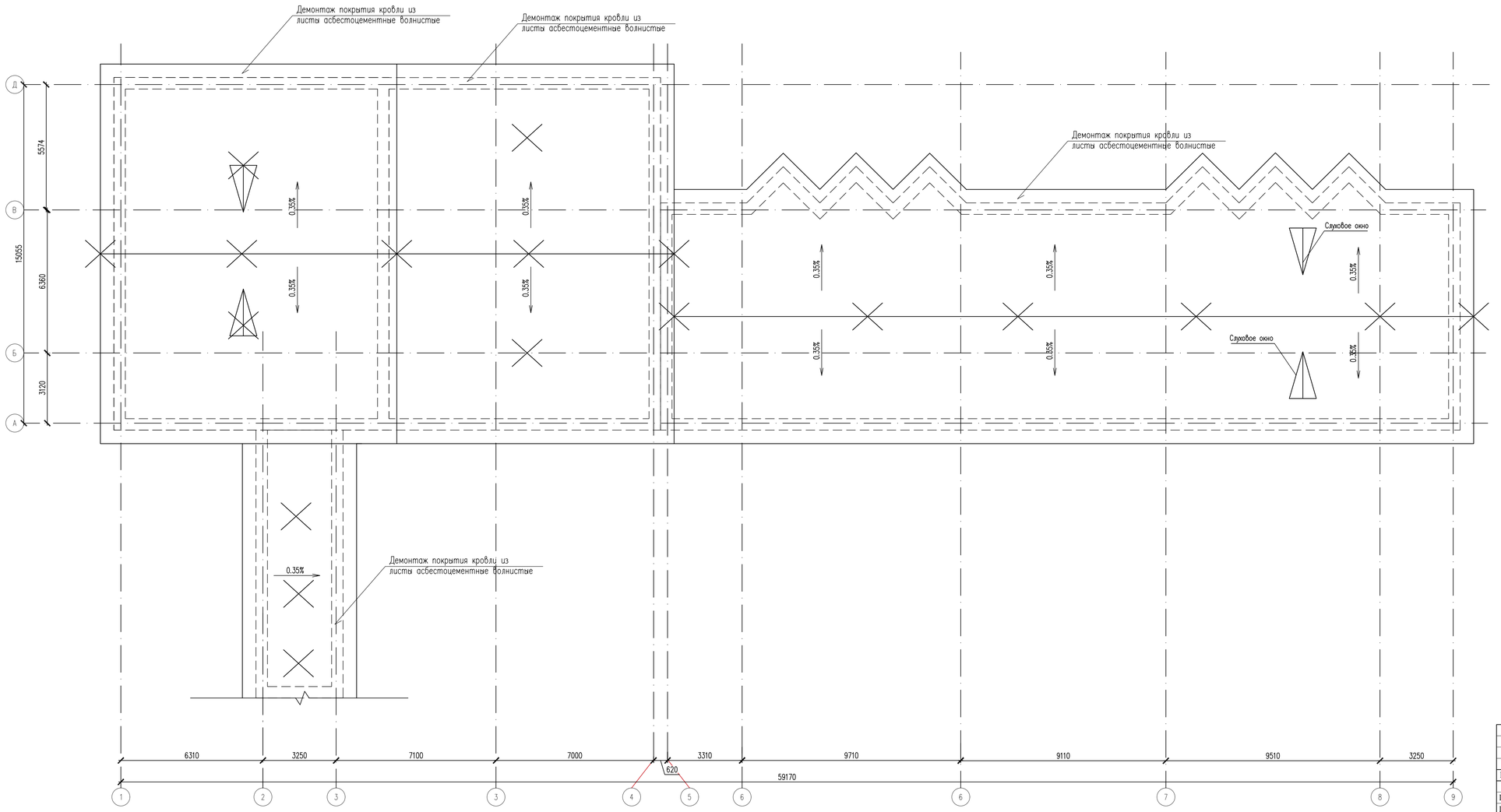

Изм.	Кол.уч.	Лист	№док.	Подпись	Дата	№24-2024		
						«Капитальный ремонт с сейсмоусилением средней школы№3 по ул. Ауезова в г.Текели области Жетысу»		
ГАП		Намет К.			04.2023	Блок А 1	Стадия: РП	Лист: 19	Листов:
Проверил		Абликеримов			04.2023				
Разработал		Серикбай О.			04.2023	План кровли (Демонтажные работы)	ТОО "СуҚұрылысПроект" г.Шымкент - 2024г.		
Н.контроль		Абдуллаев			04.2023				

Согласовано

Взам. инв. N

Подп. и дата

Инв. N подл.

Копировал

Формат А3-3

Экспликация полов (демонтажные работы)

Номер помещения	Тип пола	Схема пола или тип пола по серии 2.244-1 в.6	Данные элементов пола (наименование, толщина основания и др.) мм	Площадь пола м2
на отм. -3.000				
Б 1,2,3,4,5	Узел 740	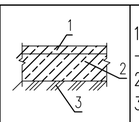	1. Демонтаж бетонные из бетона класса С12/15 -20мм. 2. Подстил. слой: бетон кл. С8/10-80мм.(Рем.30%) 3. Грунт основания(существующий)	236.33 Демонтаж 30% подст.слоя-70.9м2
			Демонтаж бетонного плинтуса п.м.	172.06
на отм. 0.000				
Л1 24,19	Узел 651	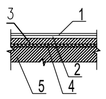	1. Демонтаж старого линолеум - 3.6 мм 2. Демонтаж прослойка из клеящей мастики-3мм 3. Стяжка из цементно-песчаного раствора М150(существующая) 5. Железобетонная плита перекрытия -220мм(существующая)	91.0
			Демонтаж бетонного плинтуса п.м.	59.89
25	Л	Узел 531	1- Линолеум на теплоизолирующей подоснове ГОСТ 18108-80-3,6мм (Дем) 2-Прослойка из клеящей мастики (Дем) 3-Стяжка из цементно-песчаного раствора М150-30мм (ремонт 30%) 4. Подстилающий слой: бетон кл. С8/10 W4-80мм (ремонт 30%) 5. Основание -грунт (существующий)	58.51 Демонтаж 30% подст.слоя-17.56м2
			Дем. плинтуса поливинилхлор. Ж(жесткие) ГОСТ 19111-2001	33.71 п.м.
К1 20,21,22,23	Узел 346	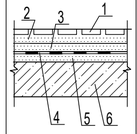	1. Демонтаж керамической плитки пола по ГОСТ 6787-89 - 11 мм 2. Демонтаж прослойки из цементно-песчаного раствора М150 - 15 мм 3.Демонтаж стяжки из цементно-песчаного раствора М150 - 20 мм 4.Демонтаж гидроизоляционного слоя 5. Стяжки из цементно-песчаного раствора М150 - 20 мм (существующая) 6. Железобетонная плита (существующая)	15.14
			Демонтаж керамического плинтуса	22.58 п.м.
К 3-15		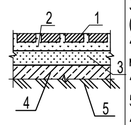	1. Керамические плитки ГОСТ 6787-89 -10мм (демонтаж) 2. Прослойка и заполнение швов из цем.-песч.расвора М150 -10мм (демонтаж) 3. Стяжка из цементно-песчаного раствора М150 -20мм (демонтаж) 4. Гидроизоляционный слой: 1 слой изола на битумной мастике (демонтаж) 4.Подстилающий слой: бетон кл. С8/10 -80мм. (ремонт 30%) 5.Грунт основания с втрамбованным щебнем крупностью 40-60мм.(существующая)	131.42 Демонтаж 30% подст.слоя-39,43м2
			Демонтаж керамического плинтуса	161.60 п.м
М1 28,27	Узел 348	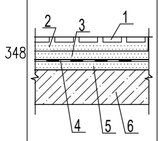	1.Демонтаж мозаичного пола ГОСТ 24099-80-20мм 2. Демонтаж прослойки из цементно-песчаного раствора М150 - 15 мм 3. Демонтаж стяжки из цементно-песчаного раствора М150 - 20 мм 4. Демонтаж гидроизоляционного слоя из изола на битумной мастике. 5. Стяжка из цем. песчаного раствора М150 -20мм(сущ) 6. Железобетонная плита (существующая)	138.34
			Демонтаж бетоннных плинтусов п.м.	123.40 п.м

Экспликация полов (демонтажные работы)

Номер помещения	Тип пола	Схема пола или тип пола по серии 2.244-1 в.6	Данные элементов пола (наименование, толщина основания и др.) мм	Площадь пола м2
М 1,16,17		Узел 384	1.Демонтаж мозаичного пола ГОСТ 24099-80-20мм 2. Демонтаж прослойки из цементно-песчаного раствора М150 - 15 мм 4. Подстилающий слой: бетон кл. С8/10 -50мм (ремонт 30%) 5.Грунт основания с втрамбованным щебнем крупностью40-60мм.(существующая)	140.84 Демонтаж 30% подст.слоя-42,26м2
			Демонтаж бетоннных плинтусов п.м.	79.00 п.м
на отм. +3.300				
Л 2-6,8,9,11-15	Узел 651	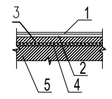	1. Демонтаж линолеума - 3.6 мм 2. Демонтаж прослойка из клеящей мастики-3мм 3. Стяжки из цементно-песчаного раствора М150-30мм(сущ) 4. Звукоизоляционный слой- 40мм (сущ) 5. Железобетонная плита перекрытия -220мм(сущ)	422.51
			Демонтаж бетонного плинтуса п.м.	353.76
М 7,17		Узел 348 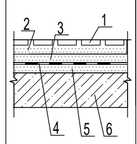	1.Демонтаж мозаичного пола ГОСТ 24099-80-20мм 2. Демонтаж прослойки из цементно-песчаного раствора М150 - 15 мм 3. Демонтаж стяжки из цементно-песчаного раствора М150 - 20 мм 4. Демонтаж гидроизоляционного слоя из изола на битумной мастике. 5. Стяжка из цем. песчаного раствора М150 -20мм(сущ) 6. Железобетонная плита (существующая)	129.35
			Демонтаж бетоннных плинтусов п.м.	117.64

Экспликация полов (демонтажные работы)

Номер помещения	Тип пола	Схема пола или тип пола по серии 2.244-1 в.6	Данные элементов пола (наименование, толщина основания и др.) мм	Площадь пола м2
Лестничная клетка				
1-эт. 2,18,26 2-эт. 1,10,16 (лестничные марши, площадки)			1. Керамогранит -10 (демонтаж) 2. Прослойка и заполнение швов из цементно-песчаного раствора М150 -10 (демонтаж)	94.68
			Демонтаж керамического плинтуса п.м	102.24

Согласовано

Взам. инв. N

Подп. и дата

Инв. N подл.

Изм.	Кол.уч.	Лист	№док.	Подпись	Дата
ГАП		Намет К.			04.2023
Проверил		Абдикеримов			04.2023
Разработал		Серикбай О.			04.2023
Н.контроль		Абдуллаев			04.2023

№24-2024

«Капитальный ремонт с сейсмоусилением средней школы№3 по ул. Ауезова в г.Текели области Жетысу»

Стадия	Лист	Листов
РП	20	

Блок А 1

Экспликация полов (Демонтажные работы)

ТОО "СуҚұрылысПроект" г.Шымкент - 2024г.

Копировал

Формат А2

Демонтаж заполнения проемов

N п.п.	Обозначение	Наименование	Ед-цы измер.	Кол-во	Всего	Примечание
на отм -2.600						
Д-1		ДГ 18-9	шт.	1		ГОСТ 6629-88
Д-2		ДГ 18-15	шт.	3		ГОСТ 6629-88
на отм 0.000						
ОК-1		ОД 900х1800	шт.	9		ГОСТ 24699-2002
ОК-2		ОД 1200х1200	шт.	2		ГОСТ 24699-2002
ОК-3		ОД 1500х1800	шт.	36		ГОСТ 24699-2002
ОК-4		ОД 1700х1200	шт.	4		ГОСТ 24699-2002
ОК-5		ОД 1400х1800	шт.	9		ГОСТ 24699-2002
Д-1		ДГ 21-7	шт.	2		ГОСТ 6629-88
Д-2		ДГ 21-9	шт.	15		ГОСТ 6629-88
Д-3		ДГ 21-13	шт.	2		ГОСТ 6629-88
Д-4		ДГ 24-15	шт.	8		ГОСТ 6629-88
на отм +3.300						
ОК-3		ОД 900х1800	шт.	23		ГОСТ 24699-2002
ОК-5		ОД 1200х1200	шт.	3		ГОСТ 24699-2002
Д-2		ДГ 21-7	шт.	5		ГОСТ 6629-88
Д-5		ДГ 21-9	шт.	1		ГОСТ 6629-88
Д-6		ДГ 21-13	шт.	2		ГОСТ 6629-88
Д-7		ДГ 24-15	шт.	3		ГОСТ 6629-88
Д-8		ДГ 24-15	шт.	1		ГОСТ 6629-88

Согласовано

Взам. инв. N

Подп. и дата

Инв. N подл.

Изм.	Кол.уч.	Лист	№док.	Подпись	Дата
ГАП		Намет К.			04.2023
Проверил		Абдикеримов			04.2023
Разработал		Серикбай О.			04.2023
Н.контроль		Абдуллаев			04.2023

№24-2024

«Капитальный ремонт с сейсмоусилением средней школы№3 по ул. Ауезова в г.Текели области Жетысу»

Блок А 1	Стадия	Лист	Листов
	РП	21	
Демонтаж заполнения проемов	ТОО "СуҚұрылысПроект" г.Шымкент - 2024г.		

Копировал

Формат А3

Ведомость демонтажных работ

N n/n	Обозначение	Наименование работ	Ед. изм.	Количество			Всего	Примеч.
				подвал	1–эт	2–эт		
1	Ⓑ	Демонтаж отделки потолка от покраски водоэмульсионным составом	м2	236.33	622.59	599.20	1458.12	
2	В	Отбивка штукатурки стен и перегородок	м2	511.02	1064.46	1323.23	2898.71	
3	К	Демонтаж керамической плитки Отбивка штукатурки	м2	–	310.92	–	310.92	
4		Демонтаж кирпичной перегородки 120мм	м2	–	–	17.92	17.92	
5		Демонтаж кирпичной перегородки 250мм	м2	–	11.90	–	11.90	
6		Демонтаж железобетонной конструкции крыльца Кр–1 – Кр–4.	м3	–	–	–	9.94	
7								
8		Кровля						
9		Демонтаж деревянных конструкций кровли	м3	–	–	–	40.84	
10		Демонтаж асбоцементные кровленные листы	м2	–	–	–	1197.69	
11		Демонтаж парапета из кирпича 380мм	м3	–	–	–	54.32	
12		Очистка чердака от мусоров (битые асбоцементные кровленные листы, обрезки досок, голубиные пометы)	м2	–	–	–	741.66	
13		Демонтаж утеплителя Шлака 600 кг/м3^ , λ=0,18 Вт/м о^ С – 240 мм	м2	–	–	–	741.66	
14								

Примечание:

1. Демонтируемые оконные и дверные блоки выполнен согласно техническому заключению.

Согласовано

Взам. инв. N

Подп. и дата

Инв. N подл.

Изм.	Кол.уч.	Лист	№док.	Подпись	Дата	№24-2024			
						«Капитальный ремонт с сейсмоусилением средней школы№3 по ул. Ауезова в г.Текели области Жетысу»			
ГАП		Намет К.			04.2023	Блок А 1	Стадия	Лист	Листов
Проверил		Абдикеримов			04.2023		РП	22	
Разработал		Серикбай О.			04.2023	Ведомость демонтажных работ	ТОО "СуҚұрылысПроект" г.Шымкент - 2024г.		
Н.контроль		Абдуллаев			04.2023				

Копировал

Формат А3

Фасад в осях Ч-Б
(Ремонтные работы)

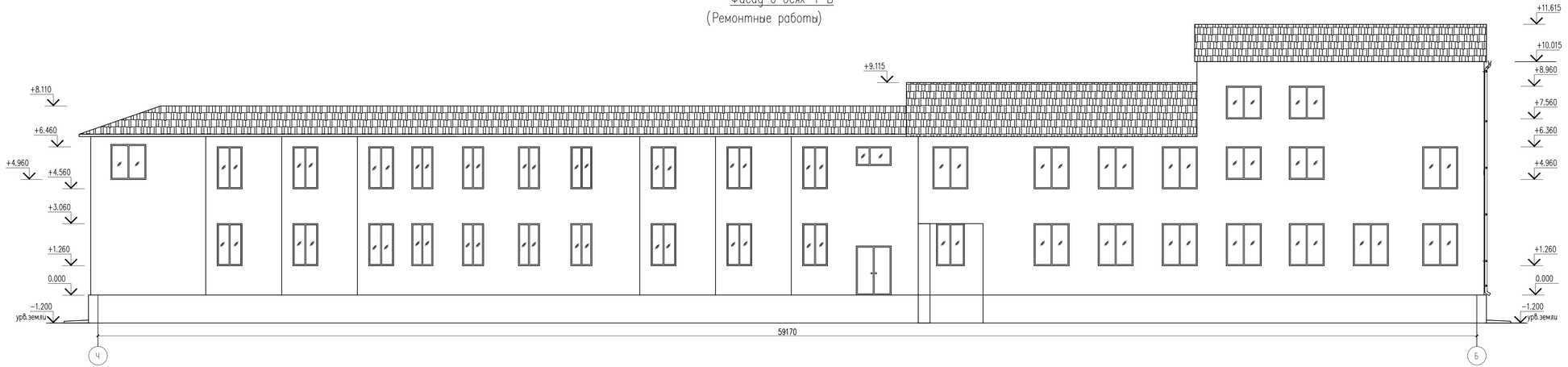

Фасад в осях Б-Ч
(Ремонтные работы)

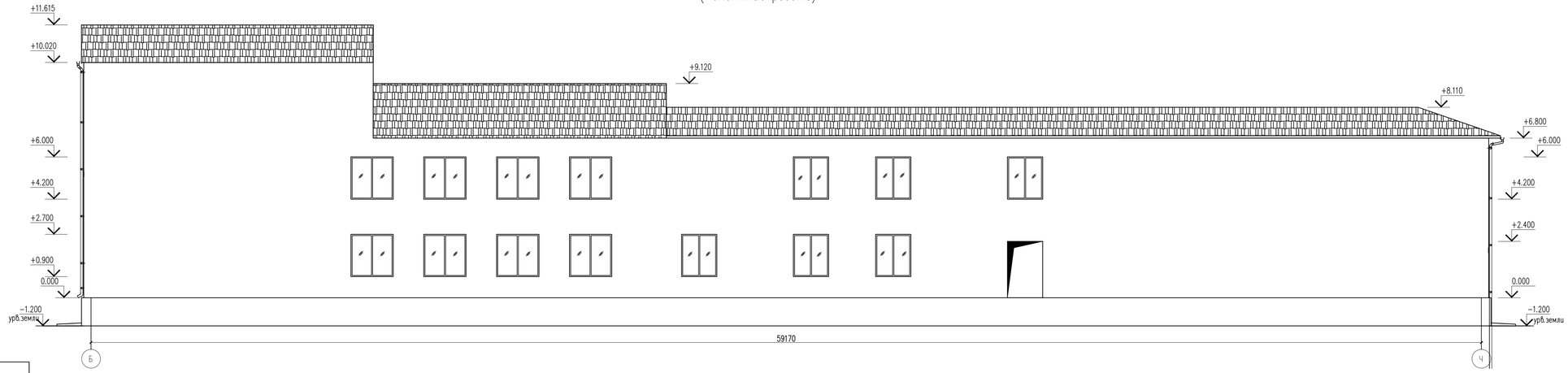

Ведомость наружной отделки фасадов

Позиция	Элемент фасада	Тип отделки	Цвет	Площадь, длина	Примечание
1	Цоколь	Плитки керамогранитные глазурованные 600х600х10мм на металлическом каркасе	Белый	185.54м2	
2	Наружные стены	Фасадная кассета		1276.49м2	
3	Окна	ПВХ с тройным остеклением и двойным стеклопакетом	Белый		
4	Кровля	Металлочерепица	Серый		
5					
	Утеплитель	плита минеральной ваты изобер OL-P объемным весом 80кг/м3 толщиной 80мм.		1276.49м2	

Согласовано

Взам. инв. N

Подп. и дата

Инв. N подл.

Изм.	Кол.уч.	Лист	№док.	Подпись	Дата
ГАП		Намет К.			04.2023
Проверил		Абдикеримов			04.2023
Разработал		Серикбай О.			04.2023
Н.контроль		Абдуллаев			04.2023

№24-2024

«Капитальный ремонт с сейсмоусилением средней школы№3 по ул. Ауезова в г.Текели области Жетысу»

Стадия	Лист	Листов
РП	23	

Блок А 1

Фасад в осях Ч-Б,Б-Ч (Ремонтные работы)

ТОО "СуҚұрылысПроект" г.Шымкент - 2024г.

Копировал

Формат А3-3

Фасад в осях 1-6
(Ремонтные работы)

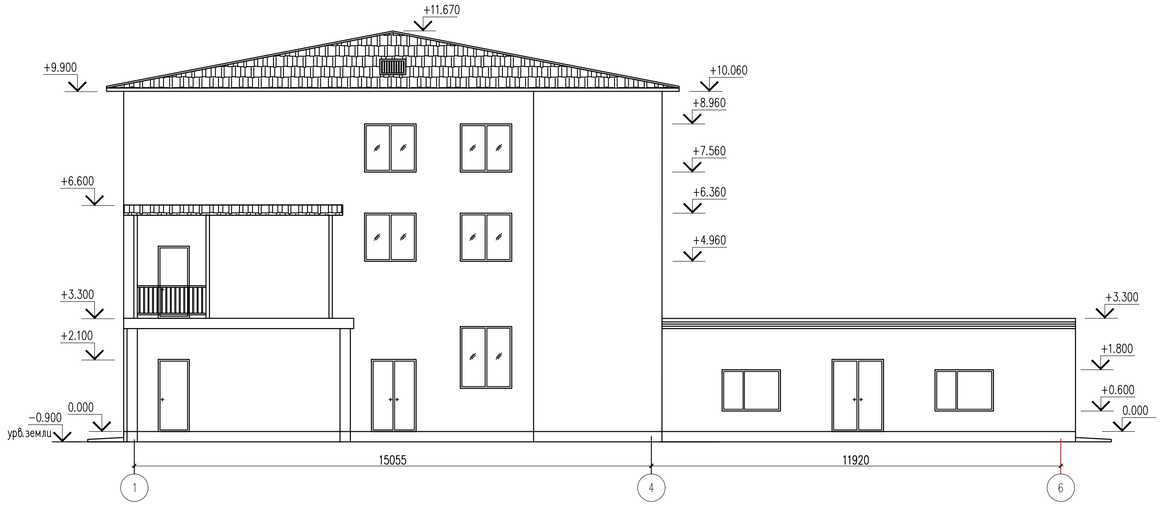

Фасад в осях 6-1
(Ремонтные работы)

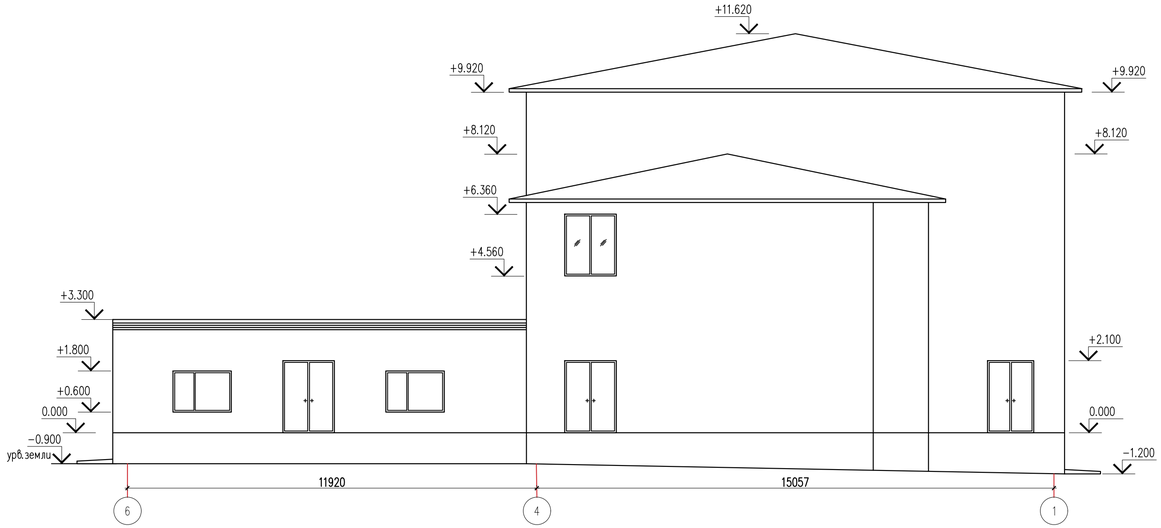

Согласовано

Взам. инв. N

Подп. и дата

Инв. N подл.

Изм.	Кол.уч.	Лист	№док.	Подпись	Дата

№24-2024

«Капитальный ремонт с сейсмоусилением средней школы№3 по ул. Ауезова в г.Текели области Жетысу»

ГАП	Намет К.		04.2023
Проверил	Абдикеримов		04.2023
Разработал	Серикбай О.		04.2023
Н.контроль	Абдуллаев		04.2023

Блок А 1

Стадия	Лист	Листов
РП	24	

Фасад в осях 1-6,6-1
(Ремонтные работы)

ТОО "СуҚұрылысПроект"
г.Шымкент - 2024г.

Копировал

Формат А4-3

Кладочный план Подвала
(Ремонтные работы)

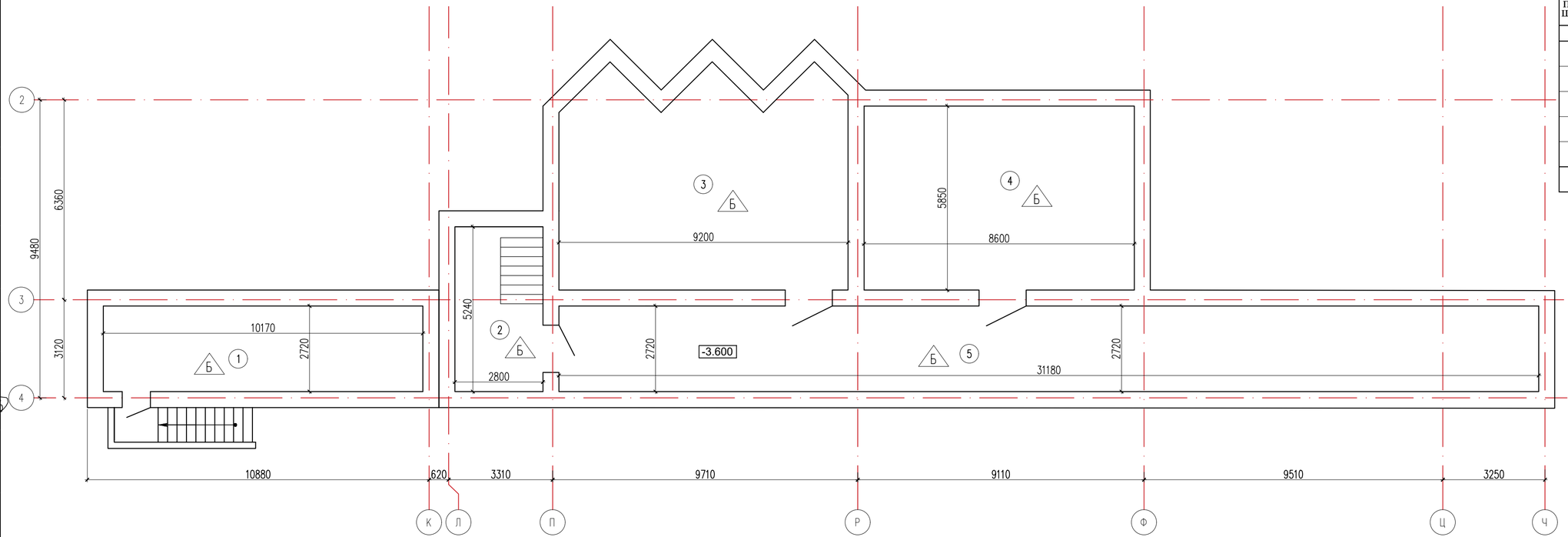

Экспликация помещений

Номер помещения	Наименование	Площадь, м2
1	2	3
1	Помещение	27.66
2	Лестничная клетка	14.67
3	Помещение	59.64
4	Помещение	50.31
5	Помещение	84.05
	Всего:	236.33

Схема блокировки

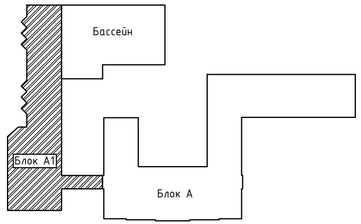

Согласовано

ЭП	Бадулаев А.		04.2023
ТХ	Ашурова О.		04.2023
ГП	Тезубаев Е.		04.2023
ОВ	Жумабек А.		04.2023
ВК	Ержанов		04.2023

Согласовано

Инв. N подл. | Подп. и дата | Взам. инв. N

Изм.	Кол.уч.	Лист	№док.	Подпись	Дата
ГАП		Намет К.			04.2023
Проверил		Абдикеримов			04.2023
Разработал		Серикбай О.			04.2023
Н.контроль		Абдуллаев			04.2023

№24-2024

«Капитальный ремонт с сейсмоусилением средней школы№3 по ул. Ауезова в г.Текели области Жетысу»

Блок А 1

Стадия	Лист	Листов
РП	25	

Подвал
(Ремонтные работы)

ТОО "СуҚұрылысПроект" г.Шымкент - 2024г.

Копировал | Формат А4–3

Кладочный план 1-этажа
(Ремонтные работы)

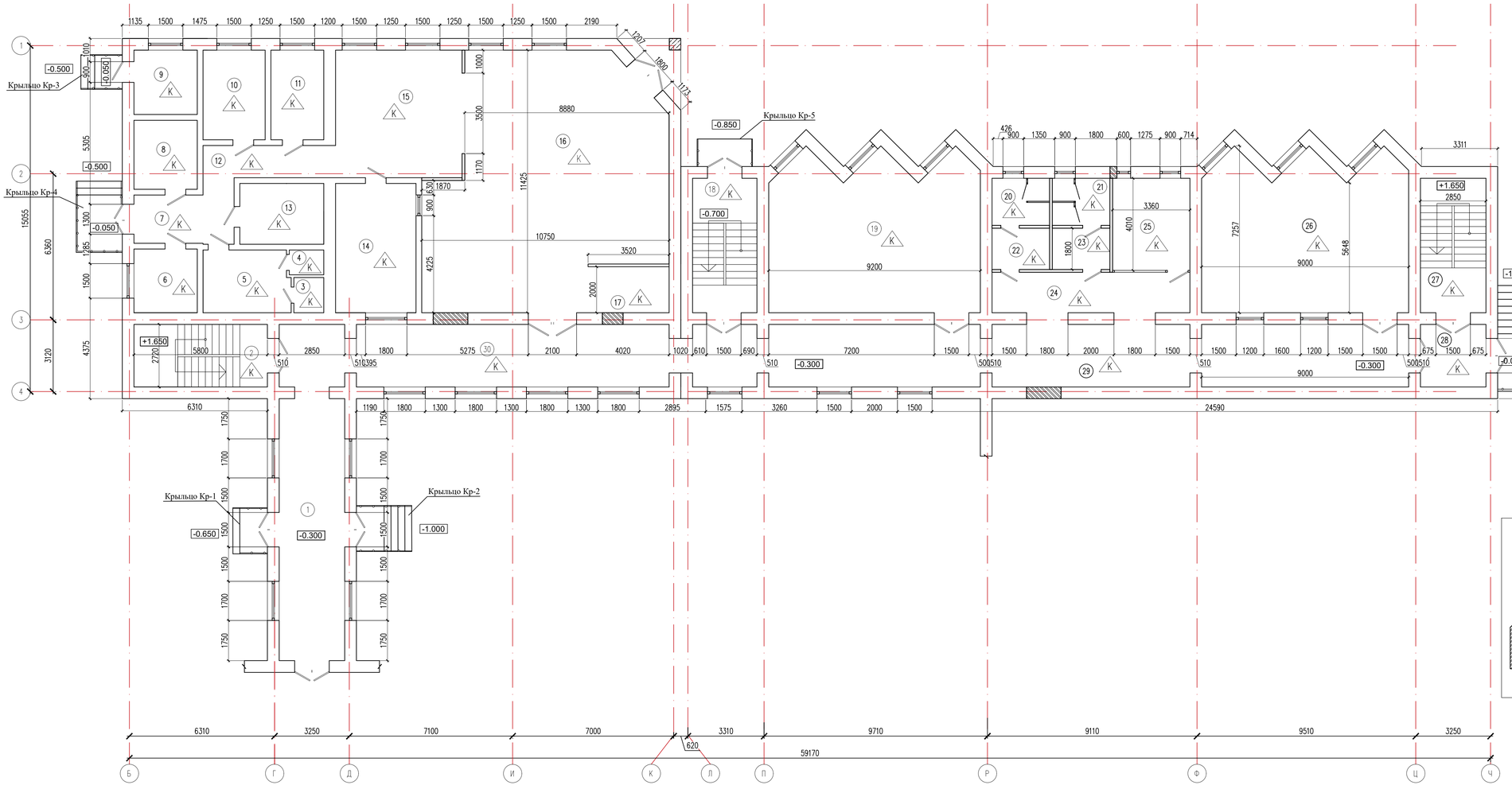

Экспликация помещений

Номер помещения	Наименование	Площадь, м2
1	2	3
1	Коридор	32.49
2	Лестничная клетка	15.78
3	Туалет	1.99
4	Душевая	1.62
5	Гардероб персонала	10.22
6	Помещение пищевых отходов	7.62
7	Загрузочная	9.19
8	Овощная кладовая	8.26
9	Тамбур	7.70
10	Помещение холодильников	10.53
11	Холодный цех	8.97
12	Коридор	9.08
13	Склад сухих продуктов	9.65
14	Моечная посуды	19.69
15	Горячий цех	30.53
16	Столовая на 60 мест + 10 персонал	101.25
17	Умывальная	7.04
18	Лестничная клетка	16.38
19	Кабинет начальных классов	59.66
20	Санузел мужской	5.12
21	Санузел женский	5.12
22	Умывальная	4.50
23	Умывальная	4.50
24	Коридор	31.33
25	Гардероб	13.47
26	Кабинет начальных классов	58.51
27	Лестничная клетка	16.66
28	Тамбур	7.75
29	Коридор	84.34
30	Коридор	45.48
	Всего:	644.43

Схема блокировки

Изм.	Кол.уч.	Лист	№док.	Подпись	Дата
ГАП		Намет К.			04.2023
Проверил		Абдикеримов			04.2023
Разработал		Серикбай О.			04.2023
Н.контроль		Абдуллаев			04.2023

№24-2024

«Капитальный ремонт с сейсмоусилением средней школы№3 по ул. Ауезова в г.Текели области Жетысу»

Блок А 1

Стадия	Лист	Листов
РП	26	

Кладочный план 1-этажа (Ремонтные работы)

ТОО "СуҚұрылысПроект" г.Шымкент - 2024г.

Копировал Формат А3-3

Согласовано

ГП	Тоусбаев Е.		04.2023
ОВ	Жумабек А.		04.2023
ВК	Ермаков		04.2023
ЭП	Бадуллаев А.		04.2023
ТХ	Ашурова О.		04.2023

Инв. N подл. | Подп. и дата | Взам. инв. N

Кладочный план 2-этажа
(Ремонтные работы)

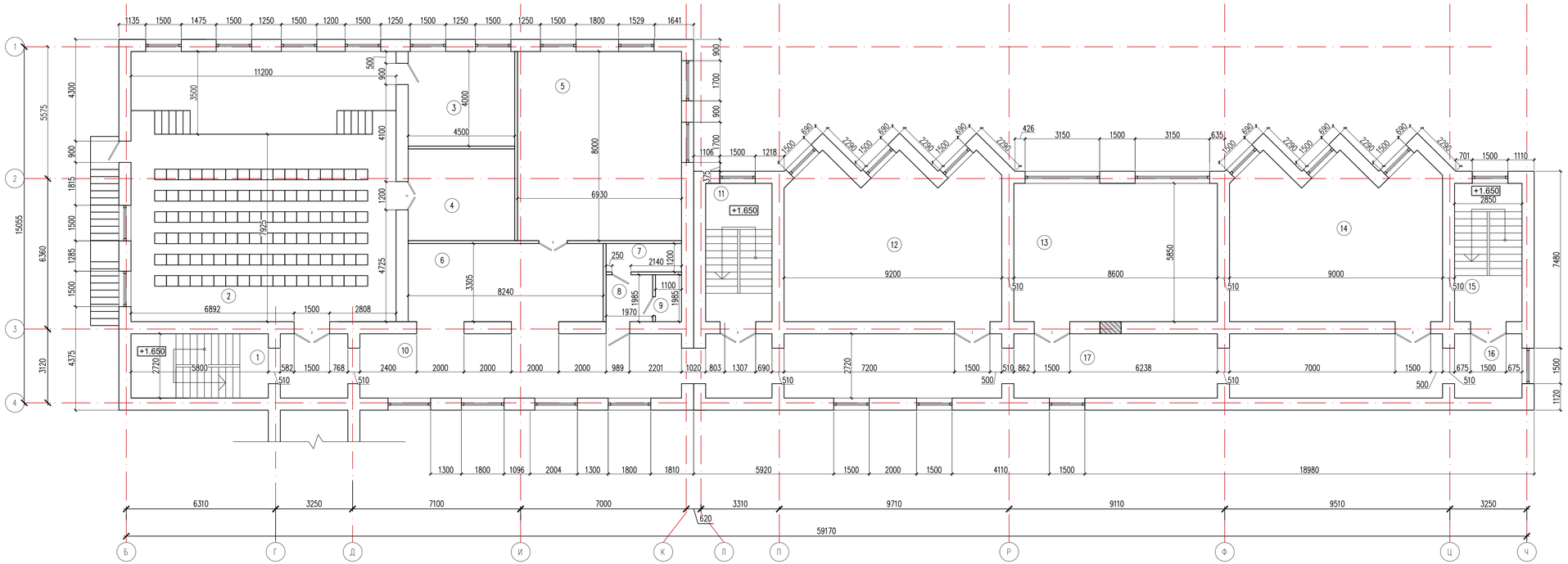

Экспликация помещений

Номер помещения	Наименование	Площадь, м2
1	2	3
1	Лестничная клетка	15.78
2	Актовый зал на 108 мест	127.96
3	Артистическая	18.00
4	Кладовая	17.46
5	Мультимедийный кабинет	55.44
6	Холл при актовом зале	27.23
7	ЛГЖ для преподав	3.83
8	Умывальная	3.91
9	С/у для преподав	2.18
10	Холл при актовом зале	47.01
11	Лестничная клетка	16.38
12	Кабинет начальных классов	59.66
13	Кабинет начальных классов	50.31
14	Кабинет начальных классов	58.51
15	Лестничная клетка	16.67
16	Тамбур	7.75
17	Коридор	84.34
	Всего:	612.42

Схема блокировки

Изм.	Кол.уч.	Лист	№док.	Подпись	Дата
ГАП		Намет К.			04.2023
Проверил		Абдикеримов			04.2023
Разработал		Серикбай О.			04.2023
Н.контроль		Абдуллаев			04.2023

№24-2024

«Капитальный ремонт с сейсмоусилением средней школы№3 по ул. Ауезова в г.Текели области Жетысу»

Блок А 1

Стадия	Лист	Листов
РП	27	

Кладочный план 2-этажа (Ремонтные работы)

ТОО "СуҚұрылысПроект" г.Шымкент - 2024г.

Копировал Формат А3-3

Согласовано

ГП	Тоусбаев Е.		04.2023
ОВ	Жумабек А.		04.2023
ВК	Ермаков		04.2023
ЭП	Бадуллаев А.		04.2023
ТХ	Ашурова О.		04.2023

Взам. инв. N

Подп. и дата

Инв. N подл.

Подвал
(Ремонтные работы)

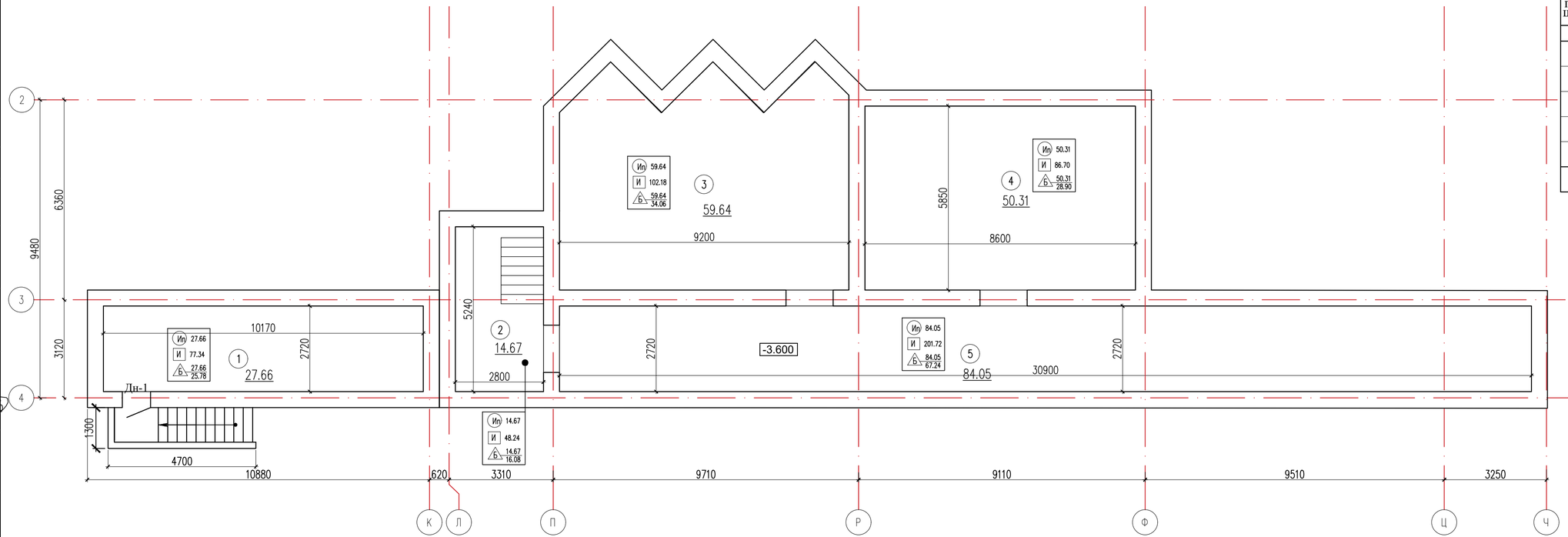

Экспликация помещений

Номер помещения	Наименование	Площадь, м2
1	2	3
1	Помещение	27.66
2	Лестничная клетка	14.67
3	Помещение	59.64
4	Помещение	50.31
5	Помещение	84.05
	Всего:	236.33

Схема блокировки

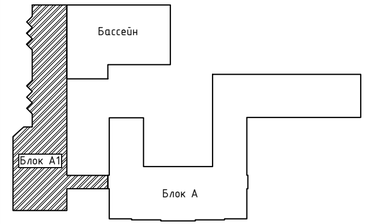

Согласовано

ГП	Текубаев Е.	04.2023
ОВ	Жумабек А.	04.2023
ВК	Ержанов	04.2023
ЭП	Бадулаев А.	04.2023
ТХ	Ашурова О.	04.2023

Инв. N подл. | Подп. и дата | Взам. инв. N

Изм.	Кол.уч.	Лист	№док.	Подпись	Дата
ГАП		Намет К.			04.2023
Проверил		Абдикеримов			04.2023
Разработал		Серикбай О.			04.2023
Н.контроль		Абдуллаев			04.2023

№24-2024

«Капитальный ремонт с сейсмоусилением средней школы№3 по ул. Ауезова в г.Текели области Жетысу»

Блок А 1

Стадия	Лист	Листов
РП	28	

Подвал
(Ремонтные работы)

ТОО "СуҚұрылысПроект" г.Шымкент - 2024г.

Копировал | Формат А4–3

План 1-этажа
(Ремонтные работы)

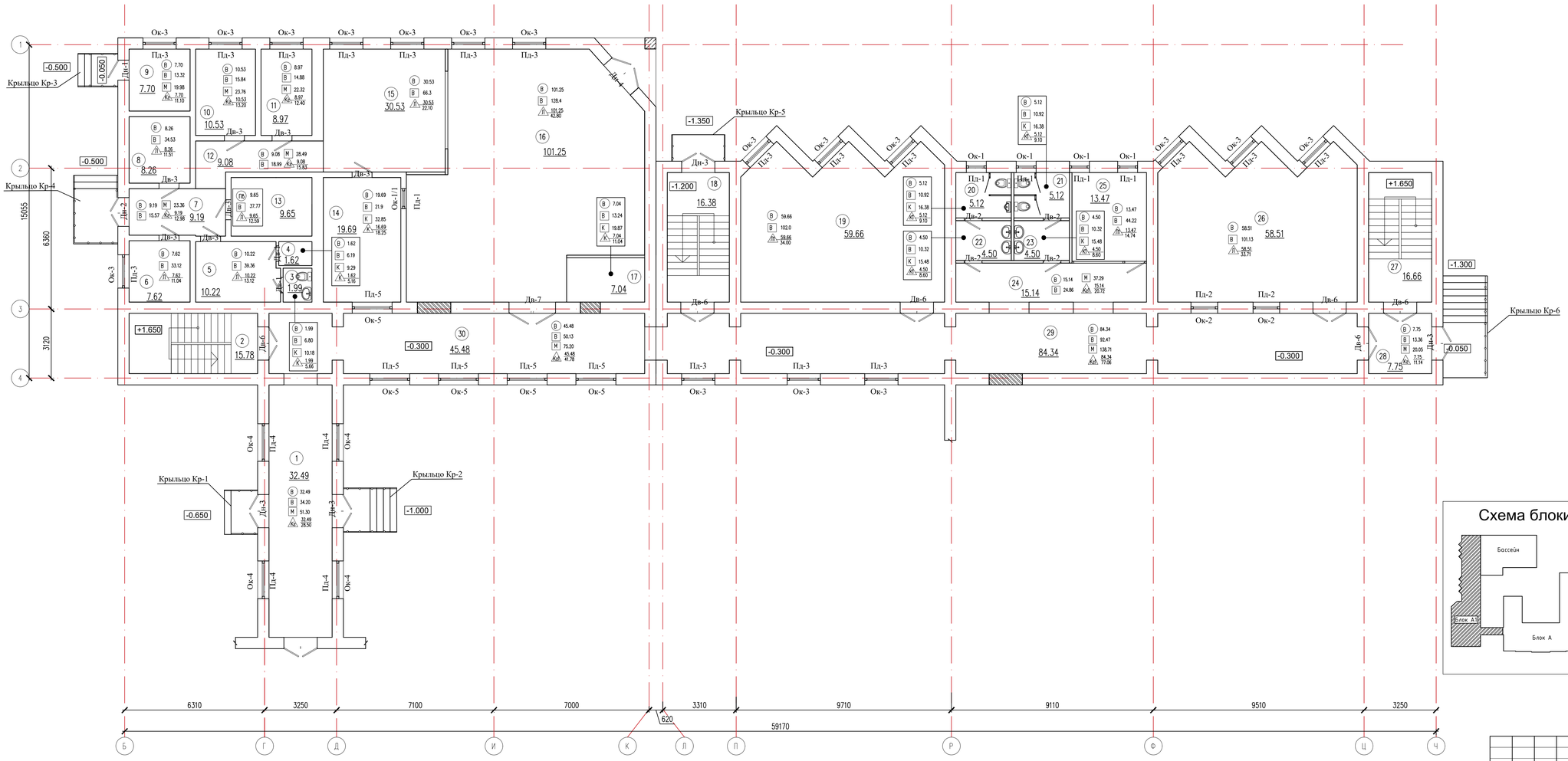

Экспликация помещений

Номер помещения	Наименование	Площадь, м2
1	2	3
1	Коридор	32.49
2	Лестничная клетка	15.78
3	Туалет	1.99
4	Душевая	1.62
5	Гардероб персонала	10.22
6	Помещение пищевых отходов	7.62
7	Загрузочная	9.19
8	Овощная кладовая	8.26
9	Тамбур	7.70
10	Помещение холодильников	10.53
11	Холодный цех	8.97
12	Коридор	9.08
13	Склад сухих продуктов	9.65
14	Моечная посуды	19.69
15	Горячий цех	30.53
16	Столовая на 60 мест + 10 персонал	101.25
17	Умывальная	7.04
18	Лестничная клетка	16.38
19	Кабинет начальных классов	59.66
20	Санузел мужской	5.12
21	Санузел женский	5.12
22	Умывальная	4.50
23	Умывальная	4.50
24	Коридор	31.33
25	Гардероб	13.47
26	Кабинет начальных классов	58.51
27	Лестничная клетка	16.66
28	Тамбур	7.75
29	Коридор	84.34
30	Коридор	45.48
	Всего:	644.43

Схема блокировки

Изм.	Кол.уч.	Лист	№док.	Подпись	Дата
ГАП		Намет К.			04.2023
Проверил		Абдикеримов			04.2023
Разработал		Серикбай О.			04.2023
Н.контроль		Абдуллаев			04.2023

№24-2024

«Капитальный ремонт с сейсмоусилением средней школы№3 по ул. Ауезова в г.Текели области Жетысу»

Блок А 1

Стадия	Лист	Листов
РП	29	

План 1-этажа (Ремонтные работы)

ТОО "СуҚұрылысПроект" г.Шымкент - 2024г.

Копировал Формат А3-3

Согласовано

ГП	Тоусбаев Е.	04.2023	
ОВ	Жумабек А.	04.2023	
ВК	Ермаков	04.2023	
ЭП	Бадаулаев А.	04.2023	
ТХ	Ашуроба О.	04.2023	

Инв. N подл. | Подп. и дата | Взам. инв. N

План 2-этажа
(Ремонтные работы)

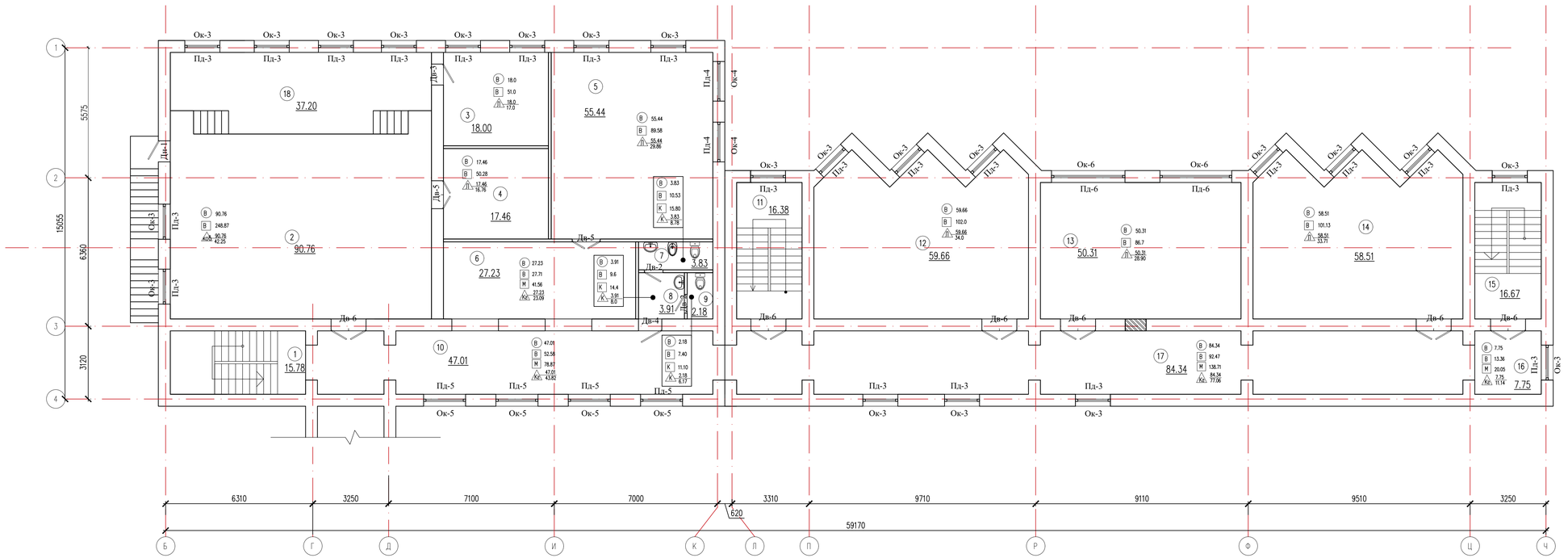

Экспликация помещений

Номер помещения	Наименование	Площадь, м2
1	2	3
1	Лестничная клетка	15.78
2	Актовый зал на 108 мест	90.76
3	Артистическая	18.00
4	Кладовая	17.46
5	Мультимедийный кабинет	55.44
6	Холл при актовом зале	27.23
7	ЛГЖ для преподав	3.83
8	Умывальная	3.91
9	С/у для преподав	2.18
10	Холл при актовом зале	47.01
11	Лестничная клетка	16.38
12	Кабинет начальных классов	59.66
13	Кабинет начальных классов	50.31
14	Кабинет начальных классов	58.51
15	Лестничная клетка	16.67
16	Тамбур	7.75
17	Коридор	84.34
18	Сцена	37.20
	Всего:	612.42

Схема блокировки

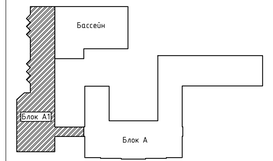

Изм.	Кол.уч.	Лист	№док.	Подпись	Дата
ГАП		Намет К.			04.2023
Проверил		Абдикеримов			04.2023
Разработал		Серикбай О.			04.2023
Н.контроль		Абдуллаев			04.2023

№24-2024

«Капитальный ремонт с сейсмоусилением средней школы№3 по ул. Ауезова в г.Текели области Жетысу»

Блок А 1

Стадия	Лист	Листов
РП	30	

План 2-этажа
(Ремонтные работы)

ТОО "СуҚұрылысПроект"
г.Шымкент - 2024г.

Копировал Формат А3-3

Согласовано

ЭП	Бадуллаев А.		04.2023
ТХ	Ашурова О.		04.2023

Согласовано

ГП	Тоусбаев Е.		04.2023
ОВ	Жумабек А.		04.2023
ВК	Ермаков		04.2023

Взам. инв. N

Подп. и дата

Инв. N подл.

Разрез 1 – 1
(Ремонтные работы)

Металлочерепица типа «Монтеррей» СТ РК 2083–2011
Деревянная обрешетка 100х32 (h) шаг 350
Прокладка (гидроизоляция) ТАК
Стропила 70х200(h) мм шагом 1000 мм – 700мм (суш)
Стяжка из цементно–песчаного раствора М100 по сетка 5Вр100/100 толщиной –30мм
Рубероид марки РКК–350Б ГОСТ 10923–93 – 1 слой
Минплита ПТЭ, γ=175 кг/м³, t=120 мм
Пароизоляция–1 слой рубероида РКК–350Б ГОСТ 10923–93
Ребристая плита покрытия 300мм(Суш)

Металлочерепица типа «Монтеррей» СТ РК 2083–2011
Деревянная обрешетка 100х32 (h) шаг 350
Прокладка (гидроизоляция) ТАК
Стропила 70х200(h) мм шагом 1000 мм – 700мм (суш)
Стяжка из цементно–песчаного раствора М100 по сетка 5Вр100/100 толщиной –30мм
Рубероид марки РКК–350Б ГОСТ 10923–93 – 1 слой
Минплита ПТЭ, γ=175 кг/м³, t=120 мм
Пароизоляция–1 слой рубероида РКК–350Б ГОСТ 10923–93
Ребристая плита покрытия 300мм(Суш)

Металлочерепица типа «Монтеррей» СТ РК 2083–2011
Деревянная обрешетка 100х32 (h) шаг 350
Прокладка (гидроизоляция) ТАК
Стропила 70х200(h) мм шагом 1000 мм – 700мм (суш)
Стяжка из цементно–песчаного раствора М100 по сетка 5Вр100/100 толщиной –30мм
Рубероид марки РКК–350Б ГОСТ 10923–93 – 1 слой
Минплита ПТЭ, γ=175 кг/м³, t=120 мм
Пароизоляция–1 слой рубероида РКК–350Б ГОСТ 10923–93
Ребристая плита покрытия 300мм(Суш)

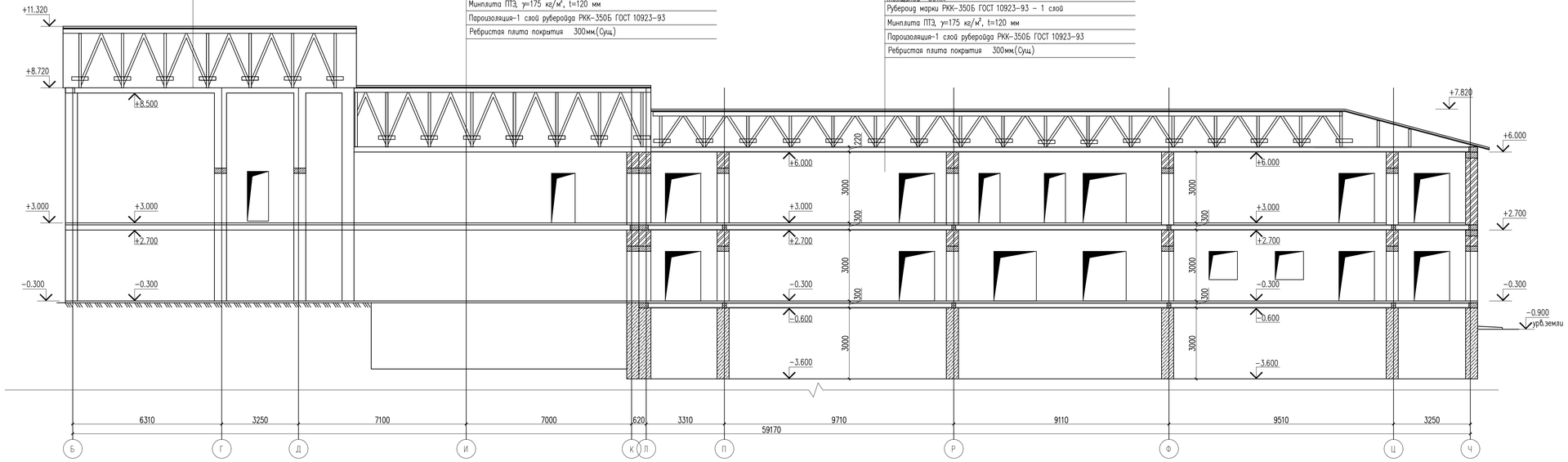

Согласовано	
Взам. инв. N	
Подп. и дата	
Инв. N подл.	

Изм.	Кол.уч.	Лист	№док.	Подпись	Дата	№24-2024		
						«Капитальный ремонт с сейсмоусилением средней школы№3 по ул. Ауезова в г.Текели области Жетысу»		
ГАП		Намет К.			04.2023	Блок А 1	Стадия	Лист	Листов
Проверил		Абликеримов			04.2023		РП	31	
Разработал		Серикбай О.			04.2023	Разрез 1 - 1 (Ремонтные работы)	ТОО "СуҚұрылысПроект" г.Шымкент - 2024г.		
Н.контроль		Абдуллаев			04.2023				

Копировал Формат А3–3

План кровли

(Ремонтные работы)

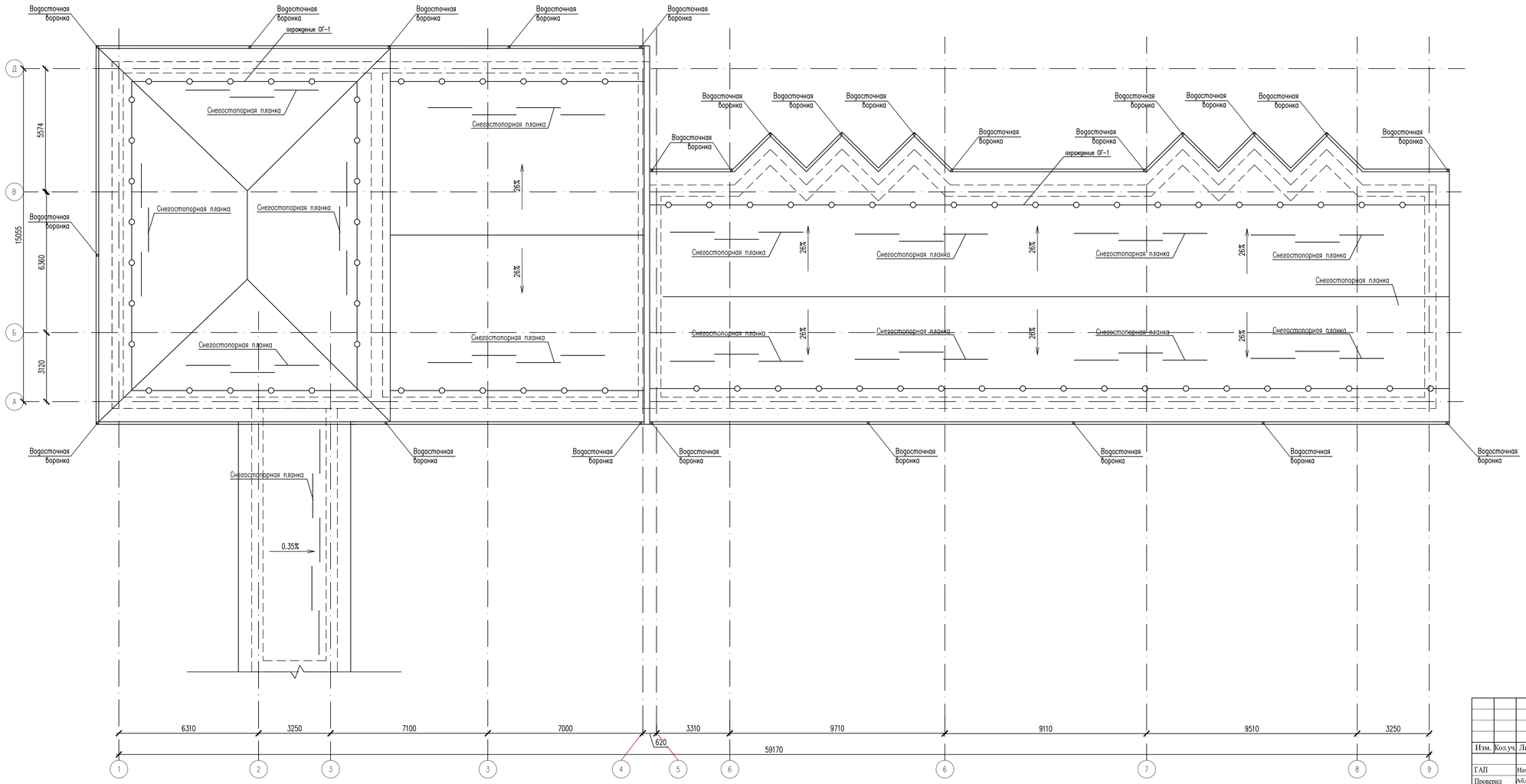

						№24-2024	
						«Капитальный ремонт с сейсмоусилением средней школы№3 по ул. Ауезова в г.Текели области Жетысу»	
Изм.	Кол.уч.	Лист	№док.	Подпись	Дата		
ГАП		Намет К.			04.2023	Блок А 1	Стадия: РП; Лист: 32; Листов:
Проверил		Абликеримов			04.2023		
Разработал		Серикбай О.			04.2023	План кровли (Ремонтные работы)	ТОО "СуҚұрылысПроект" г.Шымкент - 2024г.
Н.контроль		Абдуллаев			04.2023		

Согласовано

Взам. инв. N

Подп. и дата

Инв. N подл.

Копировал

Формат А3-3

Экспликация полов (ремонтные работы)

Номер помещения	Тип пола	Схема пола или тип пола по серии 2.244-1 в.6	Данные элементов пола (наименование, толщина основания и др.) мм	Площадь пола м2
на отм. -3.000				
1,2,3,4,5	Б	по типу узел 740 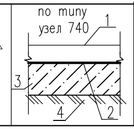	1.Бетон кл. С12/15 по уклону -20мм (уст.) 2.Гидроизоляция 2 слоя рубероид (уст.) 3.Подстилающий слой: бетон кл. С8/10 W4-80мм (Рем.30%) 4.Грунт основания(существующий)	236.33 Демонтаж 30% подст.слоя-70.9м2
			бетонный плинтус h=100мм, b=30мм (уст.)	172.06
на отм. 0.000				
19,25	Лп	Узел 651 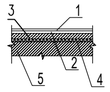	1-Линолеум на теплозолирующей подосноове ГОСТ 18108-80-3,6мм (уст.) 2-Прослойка из клеящей мастики(уст.) 3-Стяжка из цементно-песчаного раствора М150-40мм(существующий) 4. Теплоизоляционный слой керамзит-35мм. 5. Железобетонная плита перекрытия. (существующий)	73.13
			Плинтуса поливинилхлоридные Ж(жесткие) ГОСТ 19111-2001(уст.)	48.74
5,6,8,13, 15,16,26	Л	Узел 531	1-Линолеум на теплозолирующей подосноове ГОСТ 18108-80-3,6мм 2-Прослойка из клеящей мастики 3-Стяжка из цементно-песчаного раствора М150-30мм (ремонт 30%) 4. Подсти. слой: бетон кл. С8/10 W4-80мм (ремонт 30%) 5. Основание -грунт (существующий)	226.04 Ремонт 30% подст.слоя-67,82м2
			Плинтуса поливинилхлоридные Ж(жесткие) ГОСТ 19111-2001(уст)	146.87
20-23	К1	Узел 346 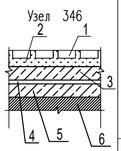	1. Керамической плитки по ГОСТ 6787-89 -10мм(уст) 2. Прослойка и заполнение швов из цементно-песчаного раствора М150 -10мм(уст) 3. Стяжка из цементно-песчаного раствора М150по уклону -20мм(уст) 4. Гидроизоляция - 1 слой изола на битумной мастике(уст) 5. Стяжка из цементно-песчаного раствора М150 -20мм(сущ) 6. Железобетонная плита перекрытия. (существующий)	25.24
			Плинтуса из плиток керамических по ГОСТ 6141-91(уст)	35.40
3,4,14	К	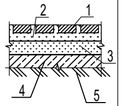	1. Керамические плитки ГОСТ 6787-89 -10мм(уст) 2. Прослойка и заполнение швов из цем.-песч.расвора М150 -10мм(уст) 3. Стяжка из цементно-песчаного раствора М150 -20мм(уст) 4. Гидроизоляционный слой: 1 слой изола на битумной мастике(уст) 4.Подстилающий слой: бетон кл. С8/10-80мм. (ремонт 30%) 5.Грунт основания с втрамбованным щебнем крупностью 40-60мм.(существующая)	20.30 Ремонт 30% подст.слоя-6,09м2
			Плинтуса из плиток керамических по ГОСТ 6141-91(уст)	29.07

Экспликация полов (ремонтные работы)

Номер помещения	Тип пола	Схема пола или тип пола по серии 2.244-1 в.6	Данные элементов пола (наименование, толщина основания и др.) мм	Площадь пола м2
1,7,9,10,11, 12,28	Кв 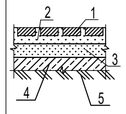		1. Керамогранит с шероховатой поверхностью - 10мм(уст) 2. Прослойка и заполнение швов из цементно-песчаного раствора М150 -20мм(уст) 3. Подстилающий слой: бетон кл. С8/10 W4-80мм (рем. 30%) 4. Основание - грунт основания	85.71 Ремонт 30% подст.слоя-25,72м2
			Полированный керамогранитный плинтус 72 х 600мм по СТ РК 1954-2010(уст)	105.15
24,29,30	Кв1	По типу узла 346	1. Керамогранит с шероховатой поверхностью -10мм(уст) 2. Прослойка и заполнение швов из цементно-песчаного раствора М150 -15мм(уст) 3. Сущ. подстилающий слой: бетон кл. С8/10 W4-60мм(сущ) 4. Железобетонная плита перекрытия. (существующий)	144.96
			Полированный керамогранитный плинтус 72 х 600мм по СТ РК 1954-2010(уст)	139.56
на отм. +3.300				
3,4,5,12,13,14	Л	Узел 651 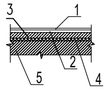	1-Линолеум на теплозолирующей подосноове ГОСТ 18108-80-3,6мм(уст) 2-Прослойка из клеящей мастики(уст) 3-Стяжка из цементно-песчаного раствора М150-40мм(сущ) 4. Теплоизоляционный слой керамзит-35мм.(сущ) 5. Железобетонная плита перекрытия. (существующий)	259.38
			Плинтуса поливинилхлоридные Ж(жесткие) ГОСТ 19111-2001(уст)	160.23
7,8,9	К	Узел 346 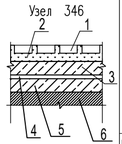	1. Керамической плитки по ГОСТ 6787-89 -10мм(уст) 2. Прослойка и заполнение швов из цементно-песчаного раствора М150 -10мм(уст) 3. Стяжка из цементно-песчаного раствора М150по уклону -20мм(уст) 4. Гидроизоляция - 1 слой изола на битумной мастике(уст) 5. Стяжка из цементно-песчаного раствора М150 -20мм(сущ) 6. Железобетонная плита перекрытия. (существующий)	9.92
			Плинтуса из плиток керамических h=80мм по ГОСТ 6141-91(уст)	22.95
6,10,16,17	Кг	По типу узла 346	1. Керамогранит с шероховатой поверхностью - 10мм(уст) 2. Прослойка и заполнение швов из цементно-песчаного раствора М150 -10мм(уст) 3. Сущ. подстилающий слой: бетон кл. С8/10 W4-80мм 4. Железобетонная плита перекрытия. (существующий)	166.33
			Полированный керамогранитный плинтус 72 х 600мм по СТ РК 1954-2010(уст)	155.11

Экспликация полов (ремонтные работы)

Номер помещения	Тип пола	Схема пола или тип пола по серии 2.244-1 в.6	Данные элементов пола (наименование, толщина основания и др.) мм	Площадь пола м2
2	Ков	по типу Узел 601 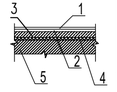	1.Покрытие-Ковролин искусственный из полиамида и полипропилена, толщиной 5 мм, толщиной защитного слоя 2 мм.2-Прослойка из клеящей мастики(уст) 3-Стяжка из цементно-песчаного раствора М150-40мм(сущ) 4.Теплоизоляционный слой керамзит-35мм.(сущ) 5.Железобетонная плита перекрытия. (существующий)	90.76
			Плинтуса поливинилхлоридные Ж(жесткие) ГОСТ 19111-2001(уст)	42.25
18	П	по типу Узел 284 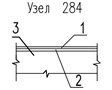	1.Доска паркетная ГОСТ 862.3-86 25мм.(уст) 2-Прослойка из клеящей мастики(уст) 3-Деревянная конструкция сцена.(существующий)	37.20
			Плинтуса поливинилхлоридные Ж(жесткие) ГОСТ 19111-2001(уст)	30.41

Экспликация полов (ремонтные работы)

Лестничная клетка				
Лестничные марш, межэтажные лестничные площадки			1. Керамогранит с шероховатой поверхностью - 10мм(уст) 2. Прослойка и заполнение швов из цементно-песчаного раствора М150 -10мм(уст)	97.65
			Плинтуса из плиток керамических h=80мм по ГОСТ 6141-91(уст)	90.0

Примечание:
1. Полы выполнить с плинтусами.
2. Отметка пола в санузлах должна быть на 2 см.ниже уровня пола.
3. В санузлах предусмотрен уклон в полах и трап, согласно СН РК 3.02-36-2012.
4. Данный лист см. совместно с листом АС-.
5. Полы в помещений N3 разделить пол согласно по серии 2.244-1 в.6.

Изм.	Кол.уч.	Лист	№док.	Подпись	Дата	№24-2024		
						«Капитальный ремонт с сейсмоусилением средней школы№3 по ул. Ауезова в г.Текели области Жетысу»		
ГАП		Намет К.			04.2023	Блок А 1	Стадия: РП	Лист: 33	Листов:
Проверил		Абдикеримов			04.2023				
Разработал		Сериқбай О.			04.2023				
Н.контроль		Абдуллаев			04.2023	Экспликация полов (Ремонтные работы)	ТОО "СуҚұрылысПроект" г.Шымкент - 2024г.		

Копировал | Формат А4-3

Согласовано | Взам. инв. N | Подп. и дата | Инв. N подл.

Ведомость отделки помещений

Наименование или номер помещения	Потолок		Стены		Низ стен или перегородок (панель)			Примечание
	Площадь м2	Вид отделки	Площадь м2	Вид отделки	Площадь м2	Вид отделки	Высота мм	
на отм. −3.000								
1,2,3,4,5	236.33	Затирка швов цементно-песчаным раствором с последующей известковой окраской	511.02	Известковая покраска				
на отм. 0.000								
5,6,8,13,15,16, 19,25,26	299.17	Сплошное выравнивание сухими смесями на гипсовой основе, покраска ВЭК за 2 раза	586.83	сплошное выравнивание сухими смесями на гипсовой основе δ=3мм, окраска поливинилацетатными водоэмульсионными составами за 2 раза				
	195.61	Галтели (карниз К 01), п.м.						
1,7,9,10,11,12,24, 28,29,30	230.67	Сплошное выравнивание сухими смесями на гипсовой основе, покраска ВЭК за 2 раза	734.08	сплошное выравнивание сухими смесями на гипсовой основе δ=3мм	440.46	Масляная покраска за 2 раза	H=1800	
	244.71	Галтели (карниз К 01), п.м.	293.62	окраска поливинилацетатными водоэмульсионными составами за 2 раза				
3,4,14,17,20,21, 22,23	49.58	Сплошное выравнивание сухими смесями на гипсовой основе, покраска ВЭК за 2 раза	226.52	сплошное выравнивание сухими смесями на гипсовой основе δ=3мм,	135.91	керамическая плитка 8 мм на клеевой смеси типа СЭТ-302	H=1800	
	75.51	Галтели (карниз К 01), п.м.	90.61	окраска поливинилацетатными водоэмульсионными составами за 2 раза				

Ведомость отделки помещений

Наименование или номер помещения	Потолок		Стены		Низ стен или перегородок (панель)			Примечание
	Площадь м2	Вид отделки	Площадь м2	Вид отделки	Площадь м2	Вид отделки	Высота мм	
на отм. +3.300								
2,3,4,5,12,13, 14,18	478.10	Сплошное выравнивание сухими смесями на гипсовой основе, покраска ВЭК за 2 раза	729.56	сплошное выравнивание сухими смесями на гипсовой основе δ=3мм, окраска поливинилацетатными водоэмульсионными составами за 2 раза				
	274.13	Галтели (карниз К 01), п.м.						
6,10,16,17	166.33	Сплошное выравнивание сухими смесями на гипсовой основе, покраска ВЭК за 2 раза	465.31	сплошное выравнивание сухими смесями на гипсовой основе δ=3мм	279.19	Масляная покраска за 2 раза	H=1800	
	155.11	Галтели (карниз К 01), п.м.	186.12	окраска поливинилацетатными водоэмульсионными составами за 2 раза				
7,8,9	9.92	Сплошное выравнивание сухими смесями на гипсовой основе, покраска ВЭК за 2 раза	68.83	сплошное выравнивание сухими смесями на гипсовой основе δ=3мм,	41.30	керамическая плитка 8 мм на клеевой смеси типа СЭТ-302	H=1800	
	22.95	Галтели (карниз К 01), п.м.	27.53	окраска поливинилацетатными водоэмульсионными составами за 2 раза				

Ведомость отделки помещений

Наименование или номер помещения	Потолок		Стены		Низ стен или перегородок (панель)			Примечание
	Площадь м2	Вид отделки	Площадь м2	Вид отделки	Площадь м2	Вид отделки	Высота мм	
Лестничная клетка								
0.000 2,18,27 +3.300 1,11,15	97.64	Сплошное выравнивание сухими смесями на гипсовой основе, отделка внутренних поверхностей за два раза	320.44	сплошное выравнивание сухими смесями на гипсовой основе δ=3мм	192.27	Масляная покраска за 2 раза		
	51.73	Галтели (карниз К 01), п.м.	128.17	Акриловая окраска водоэмульсионными составами за 2 раза				

Примечание:

1. Расход материалов на оконные и дверные откосы:
дверные откосы −86,33м2; оконные откосы −114,96м2;
Откосы по кирпичным стенам − улучшенная штукатурка 15мм с последующим сплошным выравниванием сухими смесями на гипсовой основе δ=3мм, и Акриловая окраска ВД-АК-111 СТ РК ГОСТ Р 52020-2007 за 2 раза.
2. Расход Алинекса на кирпичные стены на 1м2 − 2,1кг.
3. В помещениях потолки и стены окрасить акриловой краской за 2 раза.

Изм.	Кол.уч.	Лист	№док.	Подпись	Дата	№24-2024		
						«Капитальный ремонт с сейсмоусилением средней школы№3 по ул. Ауезова в г.Текели области Жетысу»		
ГАП		Намет К.			04.2023	Блок А 1	Стадия: РП	Лист: 34	Листов:
Проверил		Абдикеримов			04.2023				
Разработал		Серикбай О.			04.2023				
Н.контроль		Абдуллаев			04.2023	Ведомость отделки помещений (Ремонтные работы)	ТОО "СуҚұрылысПроект" г.Шымкент - 2024г.		

Согласовано

Взам. инв. N

Подп. и дата

Инв. N подл.

Спецификация элементов заполнения проемов

Поз.	Обозначение	Наименование	Количество по этажам			Всего	Масса ед., кг	Примечание
			цокольном	1 этаже	2 этаже			
Окна								
Ок-1	ГОСТ 30674-99	ОП В2 900-1800h (4М1-8-4М1-8-4М1) С москитной сеткой 0.43м2	-	4	-	4		ПВХ
	Индивидального изготовления	Доска подоконная ПД 1000-250-34	-	4	-	4		ПВХ
	Индивидального изготовления	Отлив оконный наружный 1.0-0.30-0.05	-	4	-	4		лист металл из оцинкованной стали
Ок-1/1	ГОСТ 30674-99	ОП В2 900-1000h (4М1-8-4М1-8-4М1) С москитной сеткой 0.96м2	-	1	-	1		ПВХ
	Индивидального изготовления	Доска подоконная ПД 1000-250-34	-	1	-	1		ПВХ
Ок-2	ГОСТ 30674-99	ОП В2 1200-1200h (4М1-8-4М1-8-4М1) С москитной сеткой 1.08м2	-	2	-	2		ПВХ
	Индивидального изготовления	Доска подоконная ПД 1300-250-34	-	2	-	2		ПВХ
	Индивидального изготовления	Отлив оконный наружный 1.3-0.30-0.05	-	2	-	2		лист металл из оцинкованной стали
Ок-3	ГОСТ 30674-99	ОП В2 1500-1800h (4М1-8-4М1-8-4М1) С москитной сеткой 1.36м2	-	17	22	39		ПВХ
	Индивидального изготовления	Доска подоконная ПД 1600-250-34	-	17	22	39		ПВХ
	Индивидального изготовления	Отлив оконный наружный 1.6-0.30-0.05	-	17	22	39		лист металл из оцинкованной стали
Ок-4	ГОСТ 30674-99	ОП В2 1700-1800h (4М1-8-4М1-8-4М1) С москитной сеткой 1.47м2	-	4	2	6		ПВХ
	Индивидального изготовления	Доска подоконная ПД 1800-250-34	-	4	2	6		ПВХ
	Индивидального изготовления	Отлив оконный наружный 1.8-0.30-0.05	-	4	2	6		лист металл из оцинкованной стали
Ок-5	ГОСТ 30674-99	ОП В2 1800-1800h (4М1-8-4М1-8-4М1) С москитной сеткой 1.58м2	-	5	4	9		ПВХ
	Индивидального изготовления	Доска подоконная ПД 1900-250-34	-	5	4	9		ПВХ
	Индивидального изготовления	Отлив оконный наружный 1.9-0.30-0.05	-	5	4	9		лист металл из оцинкованной стали

Ок-1
S=1.62

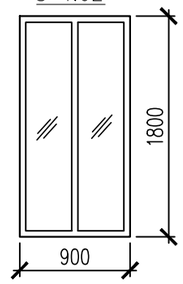

Ок-1/1
S=0.9

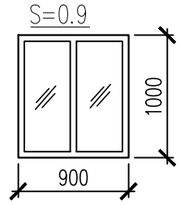

Ок-2
S=1.44

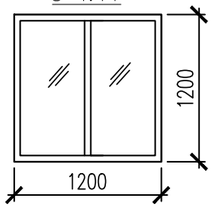

Ок-3
S=2.7

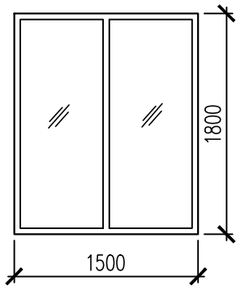

Ок-4
S=3.06

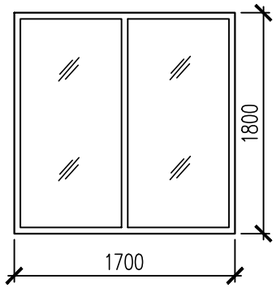

Ок-5
S=3.24

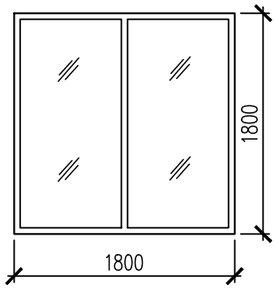

Согласовано:

Взам. инв. №

Подп. и дата

Инв. № подл.

Изм.	Кол.уч.	Лист	№док.	Подпись	Дата
ГАП		Намет К.			04.2023
Проверил		Абдикеримов			04.2023
Разработал		Серикбай О.			04.2023
Н.контроль		Абдуллаев			04.2023

№24-2024

«Капитальный ремонт с сейсмоусилением средней школы№3 по ул. Ауезова в г.Текели области Жетысу»

Блок А 1	Стадия	Лист	Листов
	РП	35	

Спецификация элементов заполнения проемов (Ремонтные работы)

ТОО "СуҚұрылысПроект" г.Шымкент - 2024г.

Формат

Спецификация элементов заполнения дверных проемов

Поз.	Обозначение	Наименование	Количество по отм.			Всего	Масса ед., кг	Примечание
			-3.300	0.000	+3.300			
		Двери внутренние						
ДВ-1	ГОСТ 6629-88	Дверной блок Пр.откр. ДГ ДВ 2100h-700 Внутреннее отделочный откос шириной 100мм = 5.20п.м.	–	2	–	2		
ДВ-2	ГОСТ 6629-88	Дверной блок Пр.откр. ДГ ДВ 2100h-800 Внутреннее отделочный откос шириной 100мм = 5.30п.м.	–	4	2	6		
ДВ-3	ГОСТ 6629-88	Дверной блок двупольный ДГ ДВ 2100h-900 Внутреннее отделочный откос шириной 100мм = 5.40п.м.	–	7	1	8		
ДВ-4	ГОСТ 6629-88	Дверной блок двупольный ДГ ДВ 2100h-1000 Внутреннее отделочный откос шириной 350мм = 5.50п.м.	–	–	1	1		
ДВ-5	ГОСТ 6629-88	Дверной блок двупольный ДГ ДВ 2100h-1200 Внутреннее отделочный откос шириной 350мм = 5.70п.м.	–	–	2	2		
ДВ-6	ГОСТ 6629-88	Дверной блок двупольный ДГ ДВ 2100h-1500 Внутреннее отделочный откос шириной 100мм = 5.90п.м.	–	6	6	12		
ДВ-7	ГОСТ 6629-88	Дверной блок двупольный ДГ ДВ 2100h-2100 Внутреннее отделочный откос шириной 100мм = 6.20п.м.	–	1	–	1		
		Двери наружные						
ДН-1	Индивидуального изготовления по ГОСТ 31173-2003	Блок дверной стальной с замкнутой коробкой, утепленный, двупольный. Пр.откр. ДГ 900 x 2100 (h) (наружные) EIW 30. Внутреннее отделочный откос шириной 350мм = 4.00п.м.	1	1	–	2		
ДН-2	Индивидуального изготовления по ГОСТ 31173-2003	Блок дверной стальной с замкнутой коробкой, утепленный, двупольный. Пр.откр. ДГ 1300 x 2100 (h) (наружные) EIW 30. Внутреннее отделочный откос шириной 350мм = 8.00п.м.	–	1	–	1		
ДН-3	Индивидуального изготовления по ГОСТ 31173-2003	Блок дверной стальной с замкнутой коробкой, утепленный, двупольный. Пр.откр. ДГ 1500 x 2100 (h) (наружные) EIW 30. Внутреннее отделочный откос шириной 350мм = 10.0п.м.	–	4	–	4		
ДН-4	Индивидуального изготовления по ГОСТ 31173-2003	Блок дверной стальной с замкнутой коробкой, утепленный, двупольный. Пр.откр. ДГ 1800 x 2100 (h) (наружные) EIW 30. Внутреннее отделочный откос шириной 350мм = 13.0п.м.	–	1	–	1		

Согласовано:

Взам. инв. №

Подп. и дата

Инв. № подл.

Изм.	Кол.уч.	Лист	№док.	Подпись	Дата
ГАП		Намет К.			04.2023
Проверил		Абдикеримов			04.2023
Разработал		Серикбай О.			04.2023
Н.контроль		Абдуллаев			04.2023

№24-2024

«Капитальный ремонт с сейсмоусилением средней школы№3 по ул. Ауезова в г.Текели области Жетысу»

Блок А 1

Стадия	Лист	Листов
РП	35.1	

Спецификация элементов заполнения проемов (Ремонтные работы)

ТОО "СуҚұрылысПроект" г.Шымкент - 2024г.

Формат

План усиления 1-этажа
(Ремонтные работы)

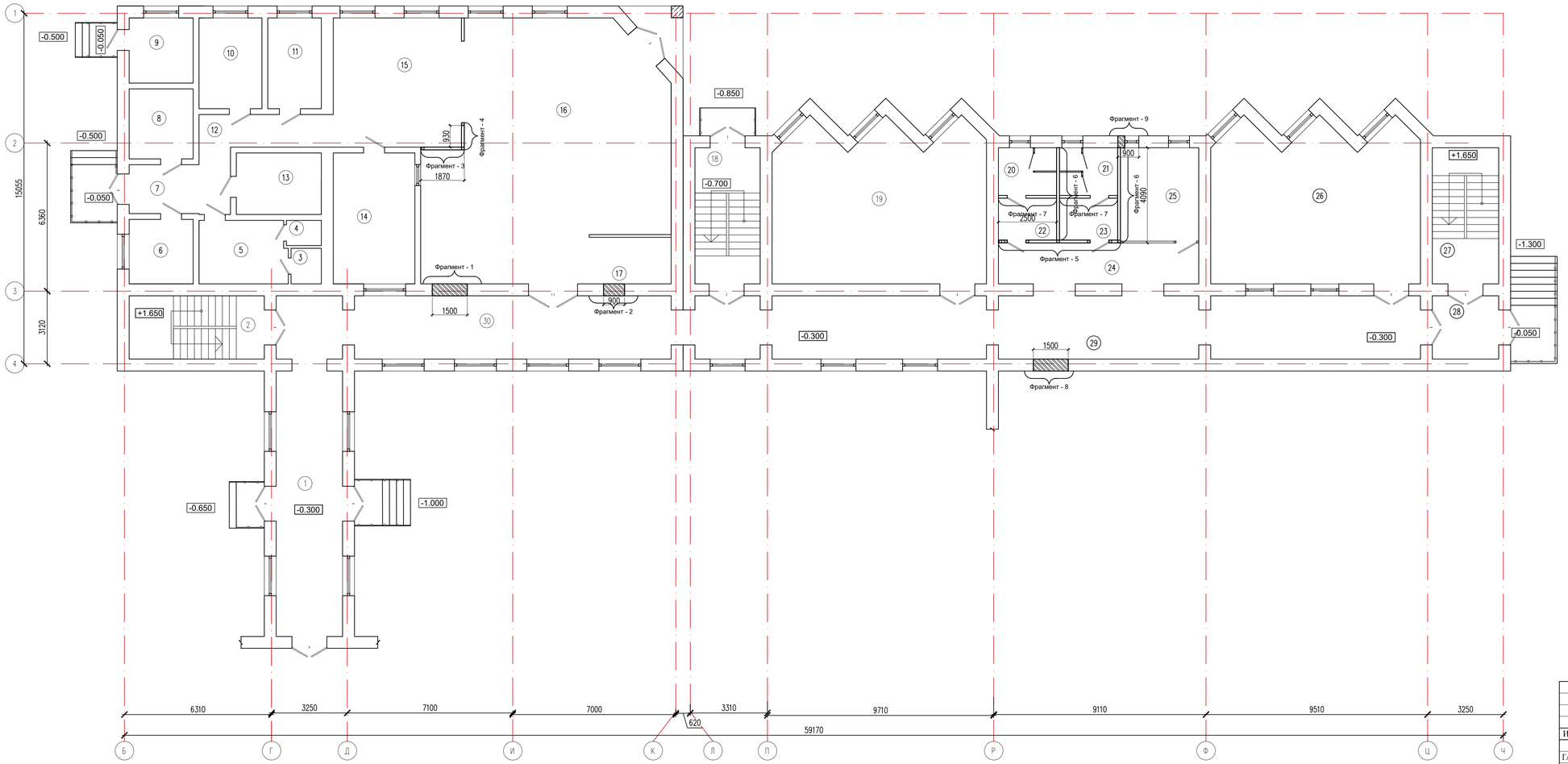

Изм.	Кол.уч.	Лист	№док.	Подпись	Дата	№24-2024		
						«Капитальный ремонт с сейсмоусилением средней школы№3 по ул. Ауезова в г.Текели области Жетысу»		
ГАП		Намет К.			04.2023	Блок А 1	Стадия: РП	Лист: 36	Листов:
Проверил		Абдикеримов			04.2023				
Разработал		Серикбай О.			04.2023	План усиления 1-этажа (Ремонтные работы)	ТОО "СуҚұрылысПроект" г.Шымкент - 2024г.		
Н.контроль		Абдуллаев			04.2023				

Согласовано

Взам. инв. №

Подп. и дата

Инв. № подл.

Формат

Фрагмент 1 на отм. 0.000
Закладка существующего дверного проема

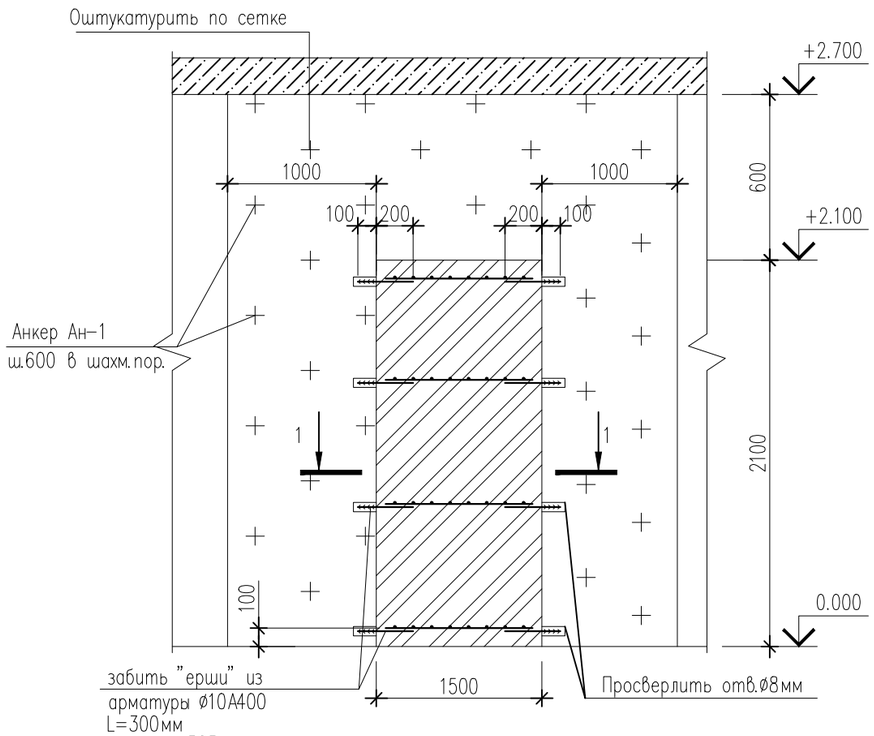

Спецификация материалов

Поз.	Обозначение	Наименование	Кол.	Масса кг	Прим.
		Закладка дверного проема 1500х2180h(фрагмент 1)	1		
С-1	данный лист	Сетка С - 1 п.м.	6.5	0.45	2.93
	ГОСТ 34028-2016	Ерши Ø10 А400 L=300	20	0.185	3.70
	СТ РК 530-2012	Кирпичная кладка б=120мм, $м^2$	3.15		
Ан-1	ГОСТ 34028-2016	Арматура Ø10А400 , L=340	29	0.21	6.09
С-2	ГОСТ 8478-81*	Сетка 5Врl-100/100, $м^2$	18.9	3.25	61.43
		Штукатурка цементным раствором М150 t=30мм, $м^2$	18.9		

Раскладка анкеров АН-1 (на $1м^2$)

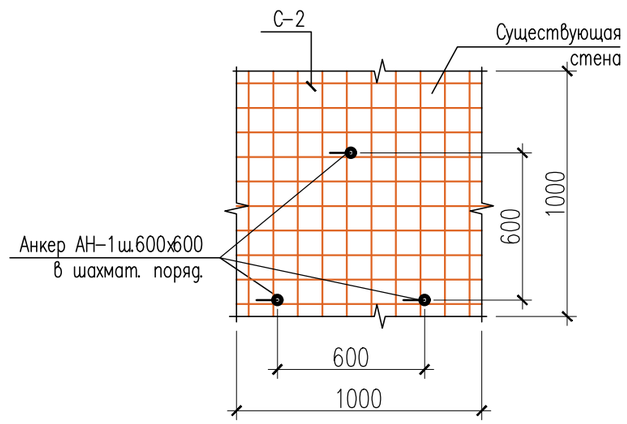

Сетка С-1
(условно на 1п.м)

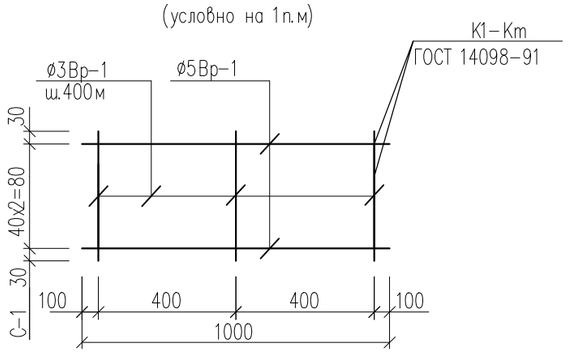

Сечение 1-1

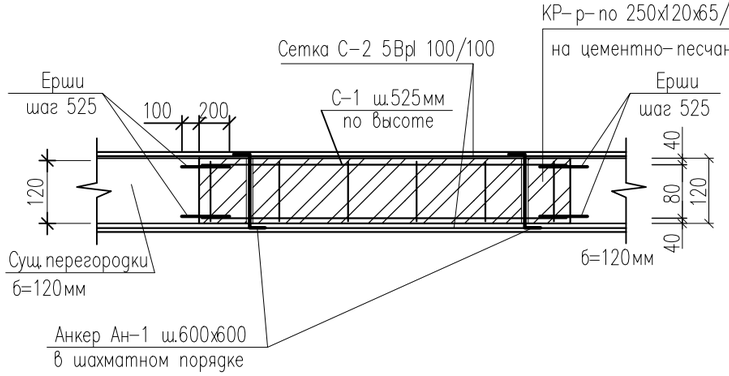

Анкер Ан-1

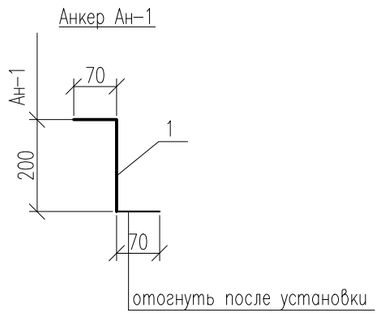

Закладка существующего проема

1. По стенам проема просверливаются гнезда Ø=8мм глубиной 100мм с шагом 525мм по высоте, в гнезда устанавливаются арматурные "ерши" Ø10 А400 длиной 300мм. Производится закладка проема обыкновенным кирпичом марки КР-р-по 250х120х65/1ф/100/2,0/50/ГОСТ 530-2012 , на растворе М50. По завершению производится штукатурка вновь возведенной кладки с обеих сторон. Кирпичное заполнение проемов выполнить на растворе со специальными добавками, повышающими монолитность кладки, армируется сетками непрерывно по всей длине. Крепление кирпичного заполнения проемов б=120мм осуществляется ершами, забиваемыми в существующие стены в предварительно просверленные гнезда глубиной 100мм. Расход арматуры (см. спецификацию).
2. Данный лист смотреть совместно с л. АС-36, 45.

Изм.	Кол.уч.	Лист	№док.	Подпись	Дата	№24-2024		
						«Капитальный ремонт с сейсмоусилением средней школы№3 по ул. Ауезова в г.Текели области Жетысу»		
ГАП		Намет К.			04.2023	Блок А 1	Стадия: РП	Лист: 37 / Листов:
Проверил		Абдикеримов			04.2023			
Разработал		Серикбай О.			04.2023	Фрагмент 1. Закладка существующего дверного проема 1500х2100мм.	ТОО "СуҚұрылысПроект" г.Шымкент - 2024г.	
Н.контроль		Абдуллаев			04.2023			

Согласовано:

Взам. инв. №

Подп. и дата

Инв. № подл.

Формат

Фрагмент 2 на отм. 0.000, +3.300
Закладка существующего дверного проема

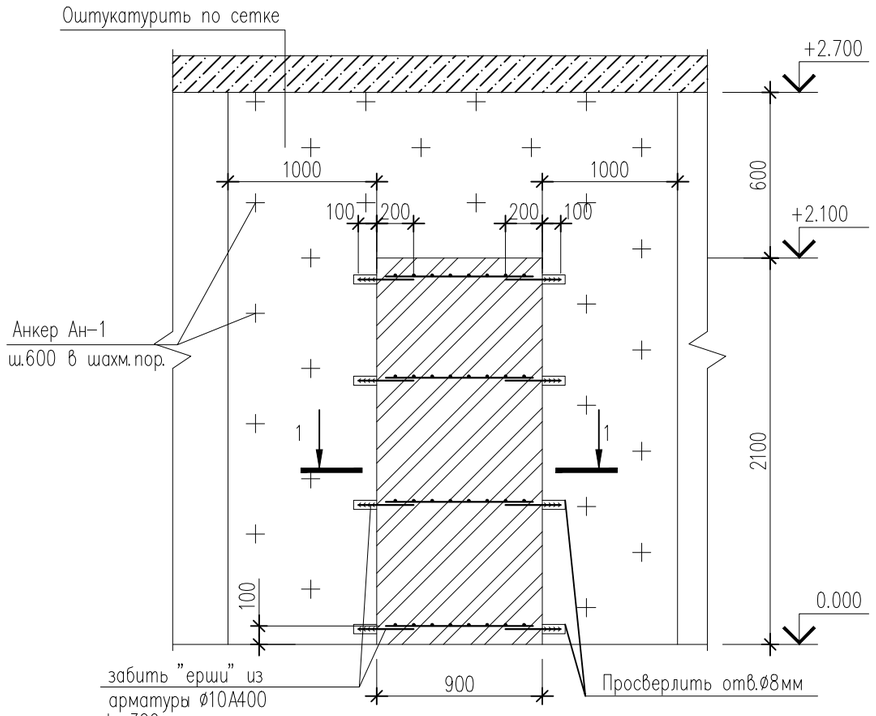

Спецификация материалов

Поз.	Обозначение	Наименование	Кол.	Масса кг	Прим.
		Закладка дверного проема 900х2180h(фрагмент 1)	2		
С-1	данный лист	Сетка С - 1 п.м.	3.5	0.45	1.58
	ГОСТ 34028-2016	Ерши Ø10 А400 L=300	20	0.185	3.70
	СТ РК 530-2012	Кирпичная кладка б=120мм, $м^2$	1.89		
Ан-1	ГОСТ 34028-2016	Арматура Ø10А400 , L=340	24	0.21	5.04
С-2	ГОСТ 8478-81*	Сетка 5Врl-100/100, $м^2$	15.66	3.25	50.90
		Штукатурка цементным раствором М150 t=30мм, $м^2$	15.66		

Раскладка анкеров АН-1 (на 1$м^2$)

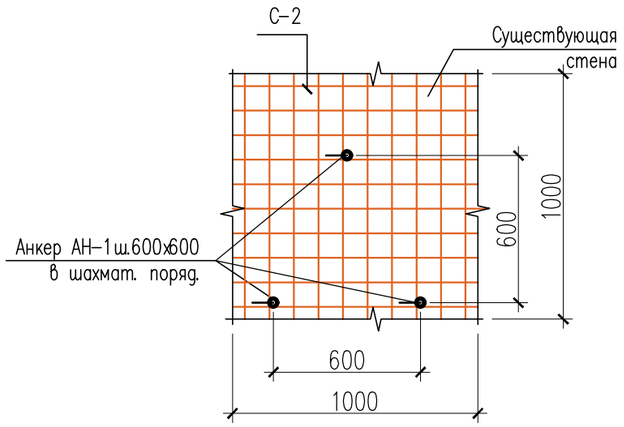

Сетка С-1
(условно на 1п.м)

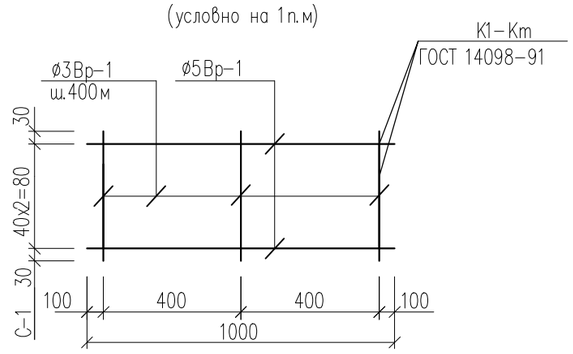

Сечение 1-1

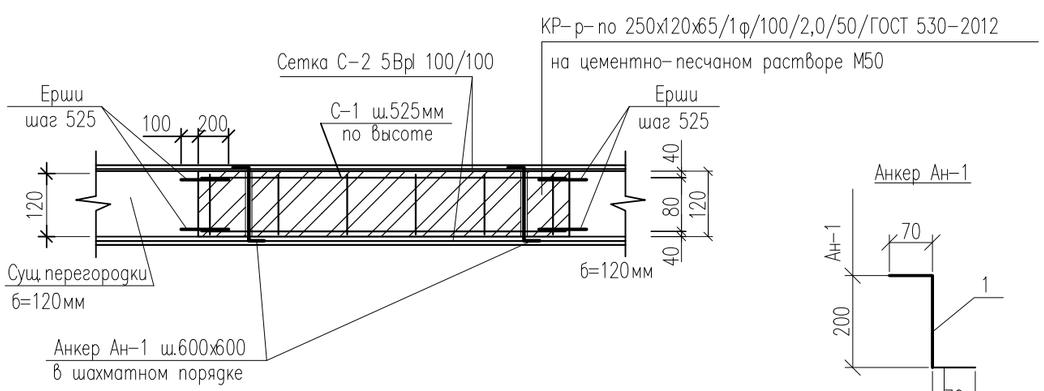

Анкер Ан-1

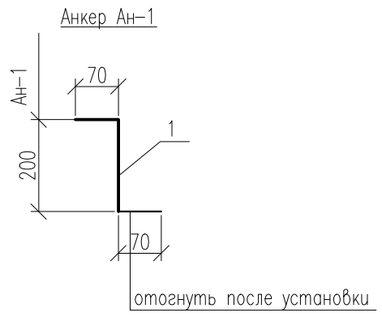

Закладка существующего проема

1. По стенам проема просверливаются гнезда Ø=8мм глубиной 100мм с шагом 525мм по высоте, в гнезда устанавливаются арматурные "ерши" Ø10 А400 длиной 300мм. Производится закладка проема обыкновенным кирпичом марки КР-р-по 250х120х65/1ф/100/2,0/50/ГОСТ 530-2012 , на растворе М50. По завершению производится штукатурка вновь возведенной кладки с обеих сторон. Кирпичное заполнение проемов выполнить на растворе со специальными добавками, повышающими монолитность кладки, армируется сетками непрерывно по всей длине. Крепление кирпичного заполнения проемов б=120мм осуществляется ершами, забиваемыми в существующие стены в предварительно просверленные гнезда глубиной 100мм. Расход арматуры (см. спецификацию).
2. Данный лист смотреть совместно с л. АС-36.

Изм.	Кол.уч.	Лист	№док.	Подпись	Дата
ГАП		Намет К.			04.2023
Проверил		Абдикеримов			04.2023
Разработал		Серикбай О.			04.2023
Н.контроль		Абдуллаев			04.2023

№24-2024

«Капитальный ремонт с сейсмоусилением средней школы№3 по ул. Ауезова в г.Текели области Жетысу»

Блок А 1

Стадия	Лист	Листов
РП	38	

Фрагмент 2. Закладка существующего дверного проема 1500х2100мм.

ТОО "СуҚұрылысПроект" г.Шымкент - 2024г.

Согласовано:

Взам. инв. №

Подп. и дата

Инв. № подл.

Формат

Фрагмент 5,6,7 на отм. 0.000

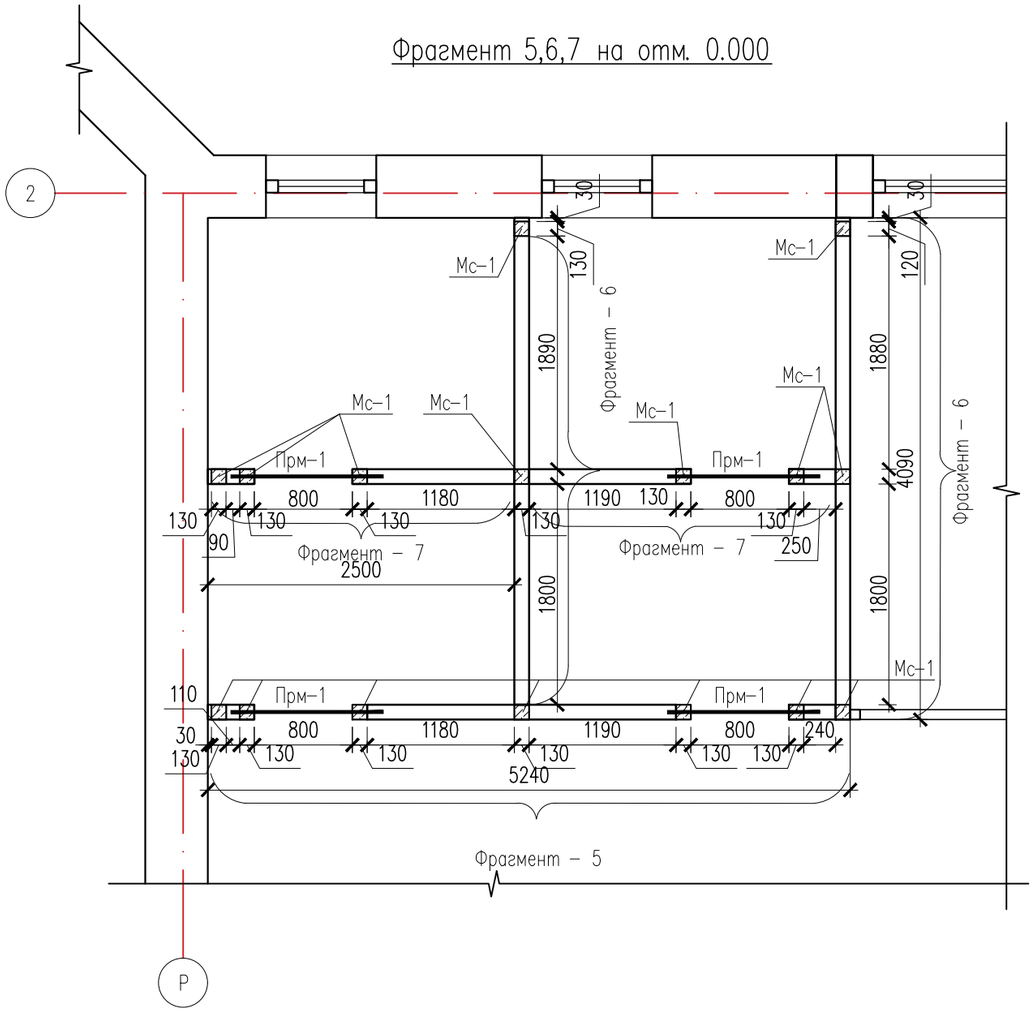

Монолитная перемычка ПРм-1

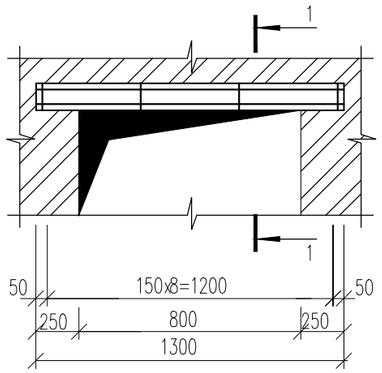

сечение 1–1

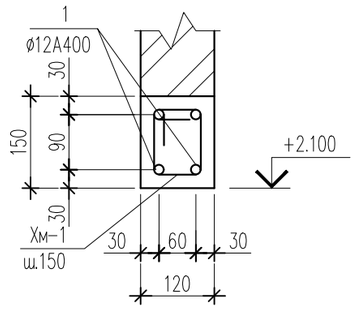

Фрагмент 3 на отм. 0.000

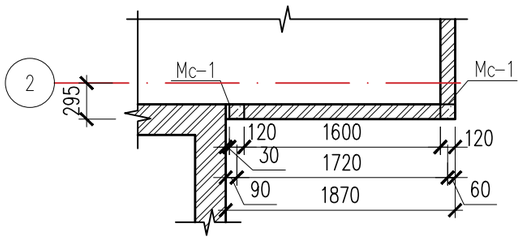

Фрагмент 4 на отм. 0.000

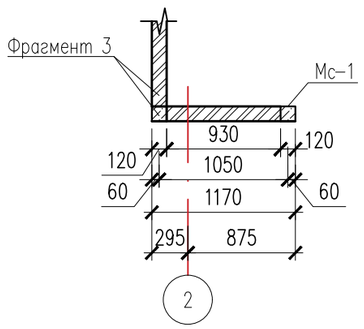

Ведомость деталей

Поз.	Эскиз
Хм–1	172, 202, 102, 72 — Ø6 A–240 L=550

Изм.	Кол.уч.	Лист	№док.	Подпись	Дата
ГАП		Намет К.			04.2023
Проверил		Абдикеримов			04.2023
Разработал		Серикбай О.			04.2023
Н.контроль		Абдуллаев			04.2023

№24-2024

«Капитальный ремонт с сейсмоусилением средней школы№3 по ул. Ауезова в г.Текели области Жетысу»

Блок А 1	Стадия	Лист	Листов
	РП	39	
Фрагмент 3,4,5,6,7 на отм. 0.000.	ТОО "СуҚұрылысПроект" г.Шымкент - 2024г.		

Согласовано:

Взам. инв. №

Подп. и дата

Инв. № подл.

Копировал

Формат А4–3

Узел крепления кирпичной перегородки к плите перекрытия

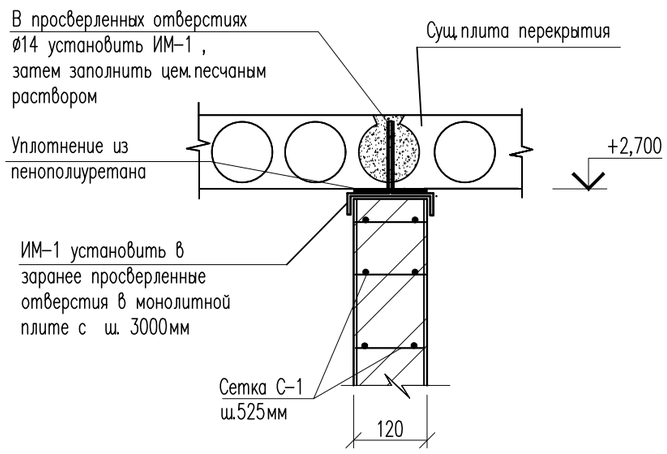

МС–1
Монолитный сердечник

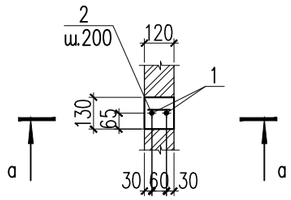

Изделие металлическое ИМ – 1

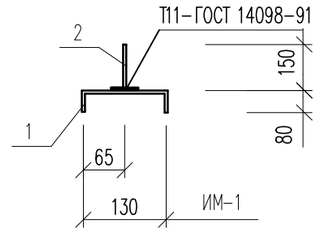

Фундамент под перегородку

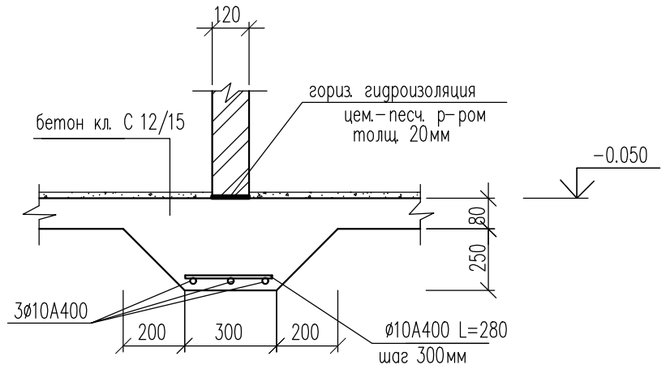

а – а

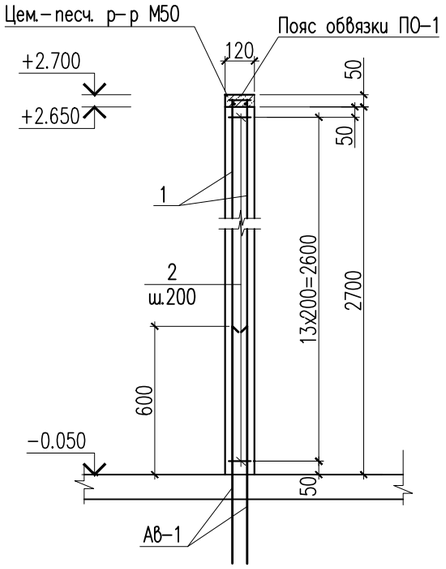

Сетка С–1(на 1п.м.)

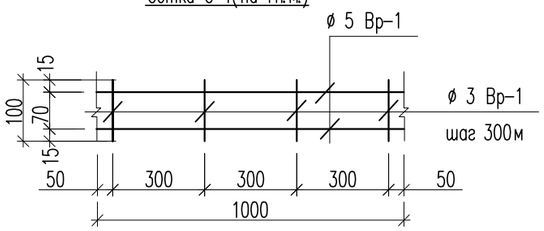

Марка изделия	Поз.	Наименование	Кол.	Масса 1 дет., ед. кг	Масса изделий, ед. кг
С–1	1	ø5Вр1, L=1000	2	0,154	0,31
	2	ø3Вр1, L=100	3	0,01	0,03

Узел крепления кирпичной перегородки к наружной стене

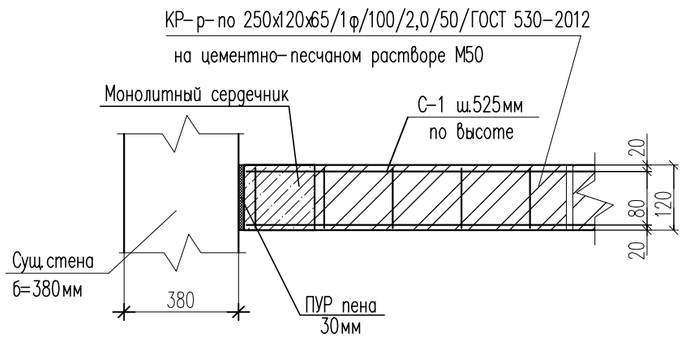

Изм.	Кол.уч.	Лист	№док.	Подпись	Дата
ГАП		Намет К.			04.2023
Проверил		Абдикеримов			04.2023
Разработал		Серикбай О.			04.2023
Н.контроль		Абдуллаев			04.2023

№24-2024

«Капитальный ремонт с сейсмоусилением средней школы№3 по ул. Ауезова в г.Текели области Жетысу»

Блок А 1	Стадия	Лист	Листов
	РП	40	

Узел крепления кирпичной перегородки к плите перекрытия

ТОО "СуҚұрылысПроект" г.Шымкент - 2024г.

Копировал

Формат А4–3

Согласовано:

Взам. инв. №

Подп. и дата

Инв. № подл.

Спецификация материалов

Поз.	Обозначение	Наименование	Кол.	Масса кг	Прим.
		Сетка Сг-1 п.м	1	0.308	
2	ГОСТ 6727-80*	ø5 Вр-I L=1000	2	0.144	0.288
3	ГОСТ 6727-80*	ø3 Вр-I L=100	4	0.005	0.020
		Монолитный сердечник МС-1	1	6.71	
1	ГОСТ 34028-2016	ø12 А400 L=2700	2	2.40	4.80
2	ГОСТ 34028-2016	ø6 А240 L=100	14	0.022	0.31
АВ-1	ГОСТ 34028-2016	12х500-А400 ГОСТ 34028-2016 L=900	2	0,80	1,60
	Материалы:	Бетон кл. С12/15 м3	0.042		на 1 шт.
		Изделие металлическое ИМ - 1	1	0.62	
1	ГОСТ 19903-2015	Лист 4х50х290 ГОСТ 8568-77 / С235 ГОСТ 27772-2015	1	0.49	0.49
2	ГОСТ 34028-2016	ø12 А400 L=150	1	0.13	0.13
		Фундамент под перегородку			
		Сетка С-2 на 1п.м.	1	2.54	
6	ГОСТ 34028-2016	ø10 А400 L=280	4	0,17	0,68
7	ГОСТ 34028-2016	ø10 А400 L=1000	3	0,62	1,86
		Монолитная перемычка ПРм-1	1	5.56	
1	ГОСТ 34028-2016	ø12 А400 L=1260	4	1.12	4.48
ХМ-1	ГОСТ 34028-2016	ø6 А240 L=550	9	0.12	1.08
		Бетон кл. С12/15 м3	0,024		на 1 шт
		Фрагмент 3	1		
С-1	См. данный лист	Сетка Сг-1, п.м	11.04	0.308	3.40
ПО-1		Пояс обвязки ПО-1 п.м	1.87		
	Материалы:	Цементно-песчаный раствор М50 м3	0.006		на 1 п.м.
	СТ РК 530-2012	Кирпичная кладка б=120мм, м3	0.52		общий
		Улученная штукатурка м²	10.1		общий
ИМ-1	См. данный лист	Изделие металлическое ИМ-1	3	0.62	1.86

Спецификация материалов

Поз.	Обозначение	Наименование	Кол.	Масса кг	Прим.
		Монолитный сердечник МС-1	2	6.71	13.42
МС-1	См. данный лист	Монолитный сердечник МС-1	2		6.71
	Материалы:	Бетон кл. С12/15 м3	0.042		на 1 шт.
		Фундамент под перегородку	1.87	2.54	4.75
С-2	См. данный лист	Сетка С-2, п.м	1		2.54
	Материалы:	Бетон кл. С12/15 м3	0.24		общий
		Фрагмент 4	1		
С-1	См. данный лист	Сетка Сг-1, п.м	7.02	0.308	2.16
ПО-1		Пояс обвязки ПО-1 п.м	1.17		
	Материалы:	Цементно-песчаный раствор М50 м3	0.006		на 1 п.м.
	СТ РК 530-2012	Кирпичная кладка б=120мм, м3	0.30		общий
		Улученная штукатурка м²	0.60		общий
ИМ-1	См. данный лист	Изделие металлическое ИМ-1	2	0.62	1.24
		Монолитный сердечник МС-1	1	6.71	6.71
МС-1	См. данный лист	Монолитный сердечник МС-1	1		6.71
	Материалы:	Бетон кл. С12/15 м3	0.042		на 1 шт.
		Фундамент под перегородку	1.17	2.54	2.97
С-2	См. данный лист	Сетка С-2, п.м	1		2.54
	Материалы:	Бетон кл. С12/15 м3	0.15		общий

Согласовано:

Взам. инв. №

Подп. и дата

Инв. № подл.

Изм.	Кол.уч.	Лист	№док.	Подпись	Дата
ГАП		Намет К.			04.2023
Проверил		Абдикеримов			04.2023
Разработал		Серикбай О.			04.2023
Н.контроль		Абдуллаев			04.2023

№24-2024

«Капитальный ремонт с сейсмоусилением средней школы№3 по ул. Ауезова в г.Текели области Жетысу»

Блок А 1	Стадия	Лист	Листов
	РП	41	
Спецификация материалов.	ТОО "СуҚұрылысПроект" г.Шымкент - 2024г.		

Копировал

Формат А4-3

Спецификация материалов

Поз.	Обозначение	Наименование	Кол.	Масса кг	Прим.
		Фрагмент 5	1		
С-1	См. л. АС-41	Сетка Сг-1, п.м	31.44	0.308	9.68
ПО-1		Пояс обвязки ПО-1 п.м	5.24		
	Материалы:	Цементно-песчаный раствор М50 м3	0.006		на 1 п.м.
	СТ РК 530-2012	Кирпичная кладка б=120мм, м3	1.30		общий
		Улученная штукатурка м²	21.57		общий
ИМ-1	См. л. АС-41	Изделие металлическое ИМ-1	7	0.62	4.34
		Монолитный сердечник МС-1	7	6.71	46.97
МС-1	См. л. АС-41	Монолитный сердечник МС-1	1		6.71
	Материалы:	Бетон кл. С12/15 м3	0.042		на 1 шт.
		Фундамент под перегородку	5.24	2.54	13.31
С-2	См. л. АС-41	Сетка С-2, п.м	1		2.54
	Материалы:	Бетон кл. С12/15 м3	0.65		общий
	См. л. АС-41	Монолитная перемычка ПРм-1	2	5.56	11.12
		Бетон кл. С12/15 м3	0,024		на 1 шт
		Фрагмент 6	2		
С-1	См. данный лист	Сетка Сг-1, п.м	24.54	0.308	7.56
ПО-1		Пояс обвязки ПО-1 п.м	4.09		
	Материалы:	Цементно-песчаный раствор М50 м3	0.006		на 1 п.м.
	СТ РК 530-2012	Кирпичная кладка б=120мм, м3	1.32		общий
		Улученная штукатурка м²	22.09		общий
ИМ-1	См. данный лист	Изделие металлическое ИМ-1	4	0.62	2.48
		Монолитный сердечник МС-1	2	6.71	13.42
МС-1	См. данный лист	Монолитный сердечник МС-1	2		6.71
	Материалы:	Бетон кл. С12/15 м3	0.042		на 1 шт.

Спецификация материалов

Поз.	Обозначение	Наименование	Кол.	Масса кг	Прим.
		Фундамент под перегородку	4.09	2.54	10.39
С-2	См. данный лист	Сетка С-2, п.м	1		2.54
	Материалы:	Бетон кл. С12/15 м3	0.51		общий
		Фрагмент 7	2		
С-1	См. л. АС-41	Сетка Сг-1, п.м	12.5	0.308	3.85
ПО-1		Пояс обвязки ПО-1 п.м	2.5		
	Материалы:	Цементно-песчаный раствор М50 м3	0.006		на 1 п.м.
	СТ РК 530-2012	Кирпичная кладка б=120мм, м3	0.61		общий
		Улученная штукатурка м²	13.50		общий
ИМ-1	См. л. АС-41	Изделие металлическое ИМ-1	3	0.62	1.86
		Монолитный сердечник МС-1	3	6.71	20.13
МС-1	См. л. АС-41	Монолитный сердечник МС-1	1		6.71
	Материалы:	Бетон кл. С12/15 м3	0.042		на 1 шт.
		Фундамент под перегородку	2.5	2.54	6.35
С-2	См. л. АС-41	Сетка С-2, п.м	1		2.54
	Материалы:	Бетон кл. С12/15 м3	0.31		общий
	См. л. АС-41	Монолитная перемычка ПРм-1	2	5.56	11.12
		Бетон кл. С12/15 м3	0,024		на 1 шт

Согласовано:

Взам. инв. №

Подп. и дата

Инв. № подл.

Изм.	Кол.уч.	Лист	№док.	Подпись	Дата
ГАП		Намет К.			04.2023
Проверил		Абдикеримов			04.2023
Разработал		Серикбай О.			04.2023
Н.контроль		Абдуллаев			04.2023

№24-2024

«Капитальный ремонт с сейсмоусилением средней школы№3 по ул. Ауезова в г.Текели области Жетысу»

Блок А 1

Стадия	Лист	Листов
РП	42	

Спецификация материалов.

ТОО "СуҚұрылысПроект" г.Шымкент - 2024г.

Копировал

Формат А4-3

Закладка существующего дверного проема

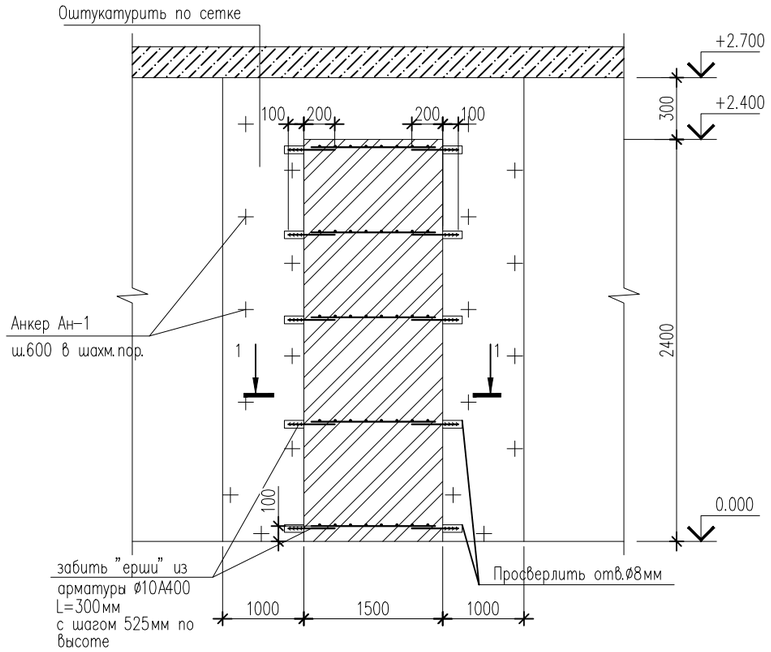

Раскладка анкеров АН-1 (на 1м²)

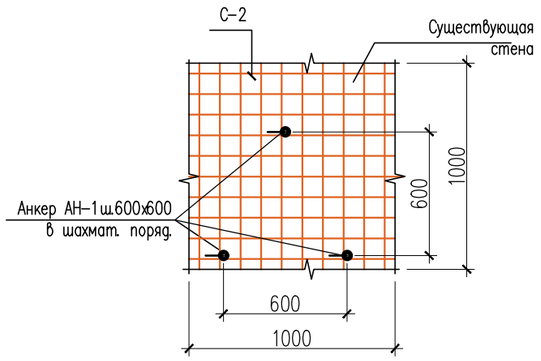

Сетка С-1 (условно на 1п.м)

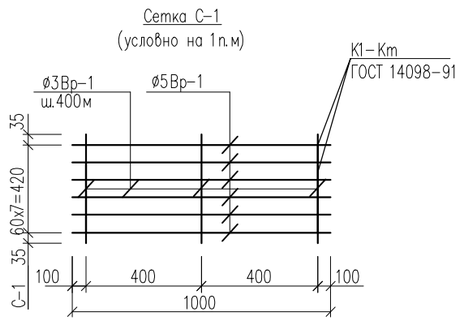

Сечение 1-1

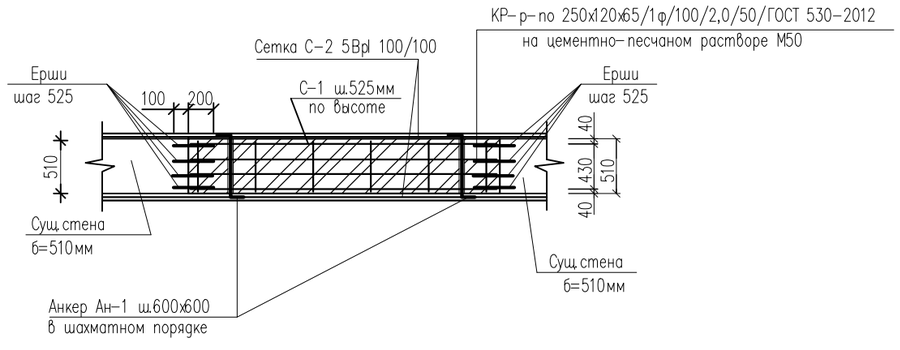

Анкер Ан-1

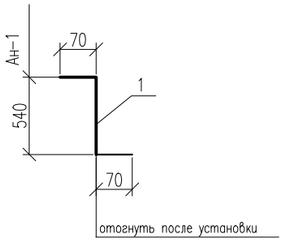

Спецификация материалов

Поз.	Обозначение	Наименование	Кол.	Масса кг	Прим.
		Закладка дверного проема 1500х2480h (фрагмент 8)	1		
С-1	данный лист	Сетка С - 1 п.м.	6.5	1.21	7.87
	ГОСТ 34028-2016	Ерши ø10 А400 L=300	40	0.185	7.4
	СТ РК 530-2012	Кирпичная кладка б=510мм, м²	3.60		
Ан-1	ГОСТ 34028-2016	Арматура ø10А400 , L=680	29	0.42	12.18
С-2	ГОСТ 8478-81*	Сетка 5Врl-100/100, м²	18.9	3.25	61.43
		Штукатурка цементным раствором М150 t=30мм, м²	18.9		

Спецификация арматурных изделий

Марка изделия	Поз.	Наименование	Кол.	Масса 1 дет., ед.кг	Масса изделий, ед.кг
С-1	1	ø5Вр1, ГОСТ 6727-80 L=1000	8	0.14	1.12
	2	ø3Вр1, ГОСТ 6727-80 L=510	3	0.03	0.09

Закладка существующего проема

1. По стенам проема просверливаются гнезда Ø=8мм глубиной 100мм с шагом 525мм по высоте, в гнезда устанавливаются арматурные "ерши" Ø10 А400 длиной 300мм. Производится закладка проема обыкновенным кирпичом марки КР-р-по 250х120х65/1ф/100/2,0/50/ГОСТ 530-2012 , на растворе М50. По завершению производится штукатурка вновь возведенной кладки с обеих сторон см.данный лист. Кирпичное заполнение проемов выполнить на растворе со специальными добавками, повышающими монолитность кладки, армируется сетками непрерывно по всей длине. Крепление кирпичного заполнения проемов б=510мм осуществляется ершами, забиваемыми в существующие стены в предварительно просверленные гнезда глубиной 100мм. Расход арматуры (см. спецификацию).
2. Данный лист смотреть совместно с л. АС-36.

Изм.	Кол.уч.	Лист	№док.	Подпись	Дата	№24-2024			
						«Капитальный ремонт с сейсмоусилением средней школы№3 по ул. Ауезова в г.Текели области Жетысу»			
ГАП		Намет К.			04.2023	Блок А 1	Стадия	Лист	Листов
Проверил		Абдикеримов			04.2023		РП	43	
Разработал		Серикбай О.			04.2023	Фрагмент 8. Закладка существующего дверного проема 1500х2400мм.	ТОО "СуҚұрылысПроект" г.Шымкент - 2024г.		
Н.контроль		Абдуллаев			04.2023				

Согласовано:

Взам. инв. №

Подп. и дата

Инв. № подл.

Формат

Закладка существующего оконного проема

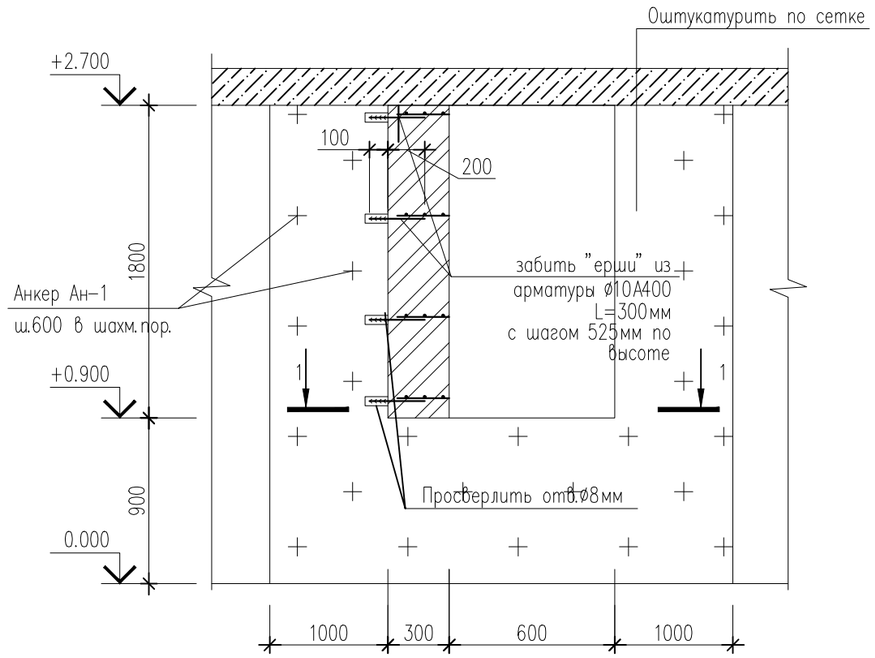

Спецификация материалов

Поз.	Обозначение	Наименование	Кол.	Масса кг	Прим.
		Фрагмент 9	1		
С-1	данный лист	Сетка С – 1 п.м.	1.0	1.21	1.21
	ГОСТ 34028-2016	Ерши Ø10 А400 L=300	32	0.185	5.92
	СТ РК 530-2012	Кирпичная кладка б=120мм, $м^2$	0.54		
Ан-1	ГОСТ 34028-2016	Арматура Ø10А400 , L=680	20	0.42	8.40
С-2	ГОСТ 8478-81*	Сетка 5Bpl-100/100, $м^2$	13.5	3.25	43.88
		Штукатурка цементным раствором М150 t=30мм, $м^2$	13.5		

Сетка С-1
(условно на 1п.м)

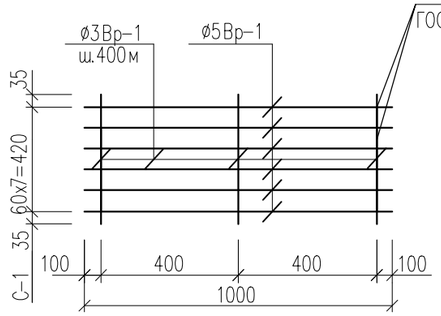

Спецификация арматурных изделий

Марка изделия	Поз.	Наименование		Кол.	Масса 1 дет., ед.кг	Масса изделий, ед.кг
С-1	1	ø5Bp1, ГОСТ 6727-80	L=1000	8	0.14	1.12
	2	ø3Bp1, ГОСТ 6727-80	L=510	3	0.03	0.09

Сечение 1-1

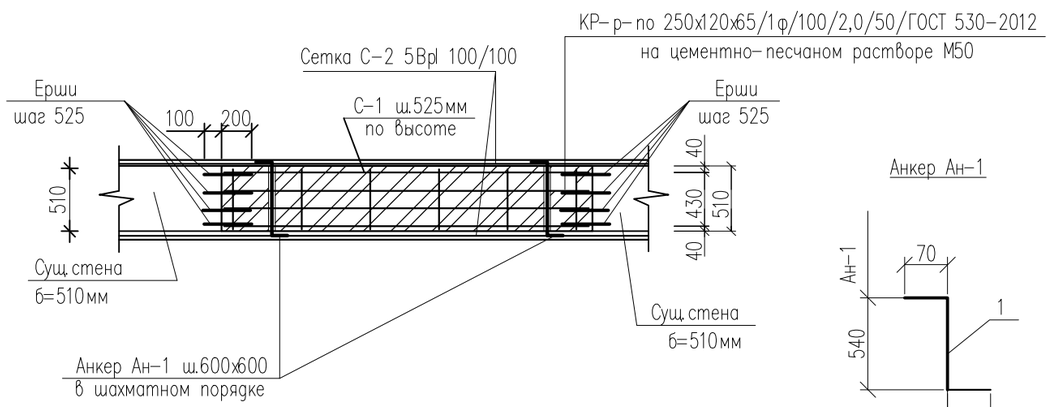

Анкер Ан-1

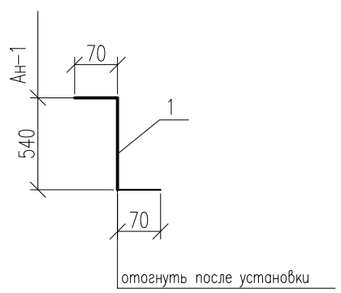

Закладка существующего проема

1. По стенам проема просверливаются гнезда Ø=8мм глубиной 100мм с шагом 525мм по высоте, в гнезда устанавливаются арматурные "ерши" Ø10 А400 длиной 300мм. Производится закладка проема обыкновенным кирпичом марки КР-р-по 250х120х65/1ф/100/2,0/50/ГОСТ 530-2012 , на растворе М50. По завершению производится штукатурка вновь возведенной кладки с обеих сторон см. данный лист. Кирпичное заполнение проемов выполнить на растворе со специальными добавками, повышающими монолитность кладки, армируется сетками непрерывно по всей длине. Крепление кирпичного заполнения проемов б=510мм осуществляется ершами, забиваемыми в существующие стены в предварительно просверленные гнезда глубиной 100мм. Расход арматуры (см. спецификацию).
2. Данный лист смотреть совместно с л. АС-36.

Изм.	Кол.уч.	Лист	№док.	Подпись	Дата	№24-2024		
						«Капитальный ремонт с сейсмоусилением средней школы№3 по ул. Ауезова в г.Текели области Жетысу»		
ГАП		Намет К.			04.2023	Блок А 1	Стадия: РП	Лист: 44 / Листов:
Проверил		Абдикеримов			04.2023			
Разработал		Серикбай О.			04.2023	Фрагмент 9. Закладка существующего оконного проема.	ТОО "СуҚұрылысПроект" г.Шымкент - 2024г.	
Н.контроль		Абдуллаев			04.2023			

Согласовано:

Взам. инв. №

Подп. и дата

Инв. № подл.

Копировал

Формат А4-3

План 2-этажа
(Ремонтные работы)

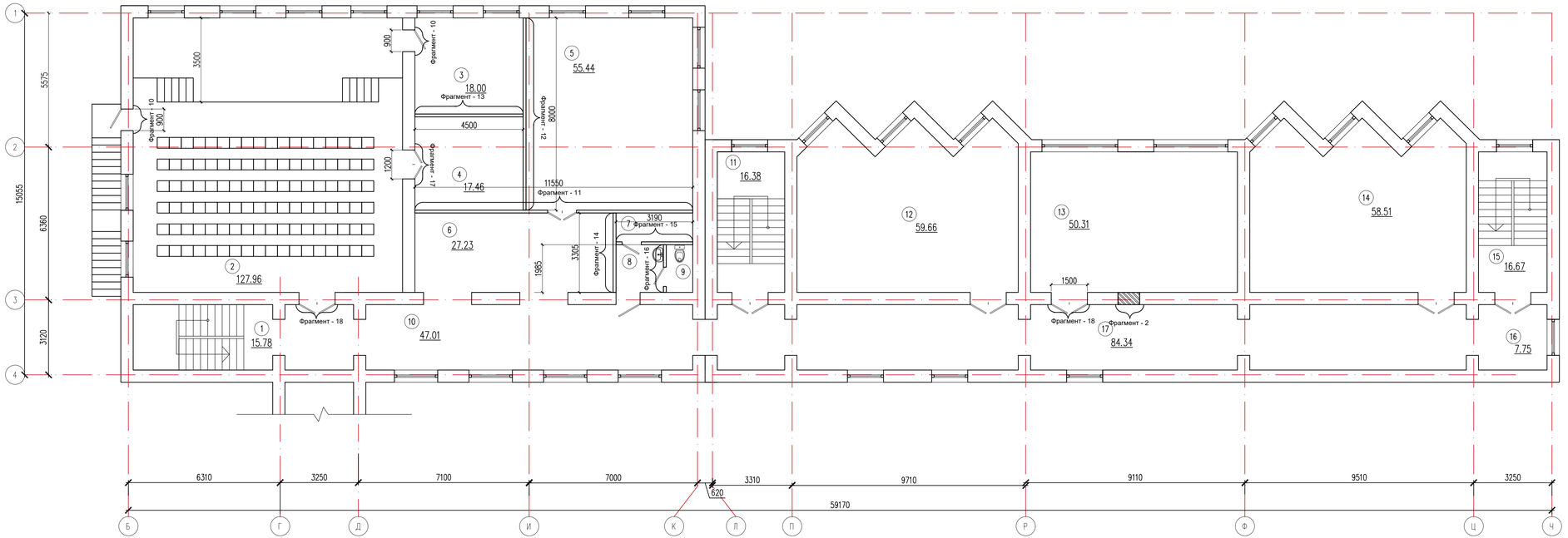

Изм.	Кол.уч.	Лист	№док.	Подпись	Дата	№24-2024		
						«Капитальный ремонт с сейсмоусилением средней школы№3 по ул. Ауезова в г.Текели области Жетысу»		
ГАП		Намет К.			04.2023	Блок А 1	Стадия: РП	Лист: 45	Листов:
Проверил		Абликеримов			04.2023				
Разработал		Серикбай О.			04.2023	План усиления 2-этажа (Ремонтные работы)	ТОО "СуҚұрылысПроект" г.Шымкент - 2024г.		
Н.контроль		Абдуллаев			04.2023				

Согласовано

Взам. инв. №

Подп. и дата

Инв. № подл.

Формат

Пробивка дверного проема в стене в=510мм.
Фрагмент 10

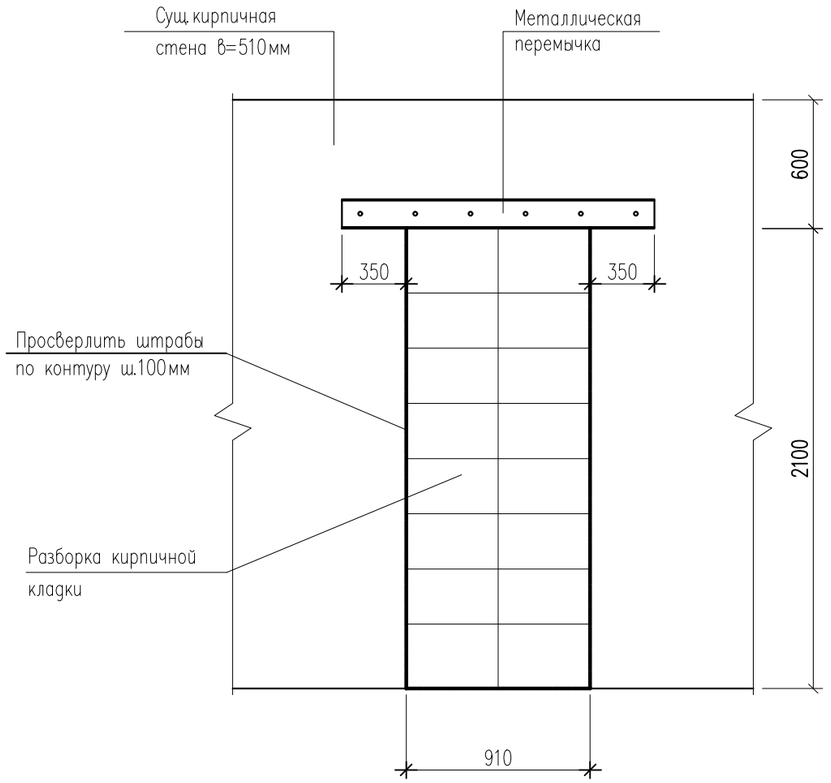

Пробивка дверного проема в стене в=510мм.
Фрагмент 10

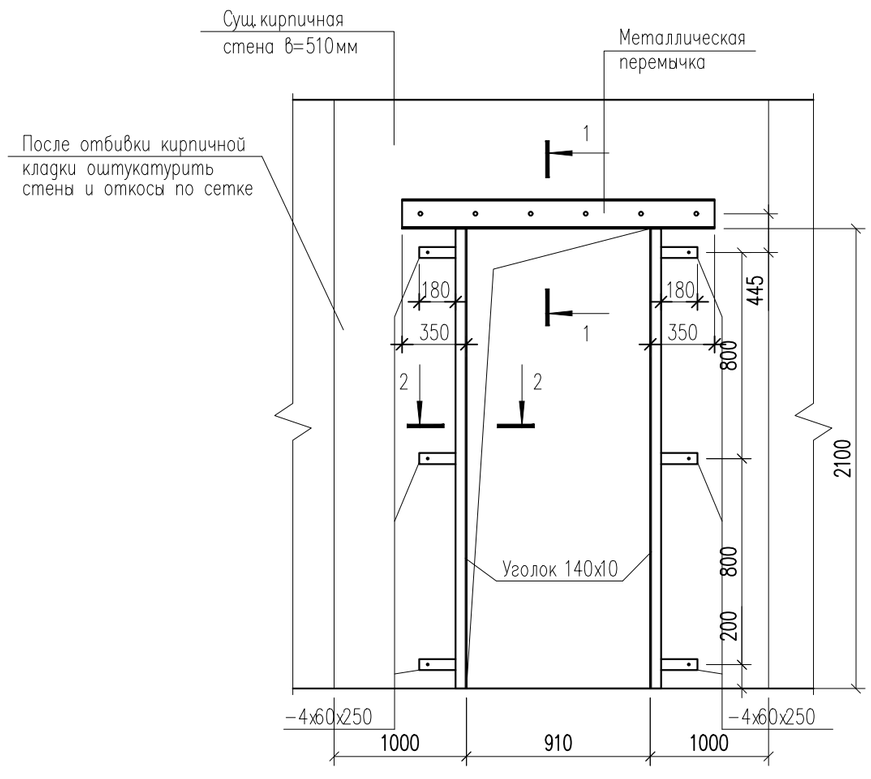

Сечение 1-1

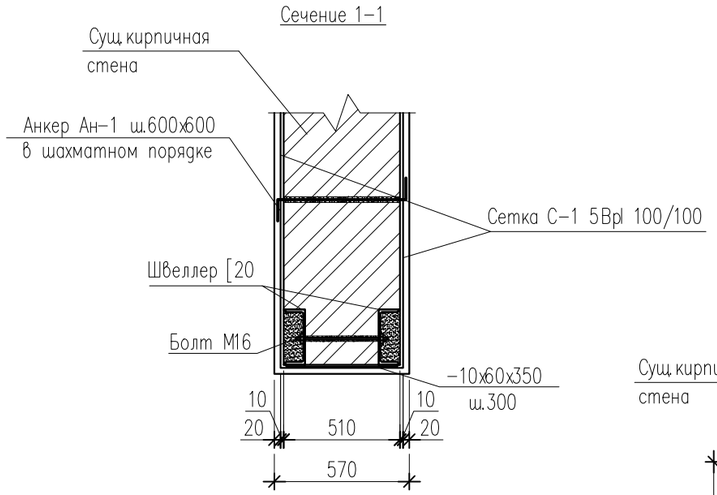

Сечение 2-2

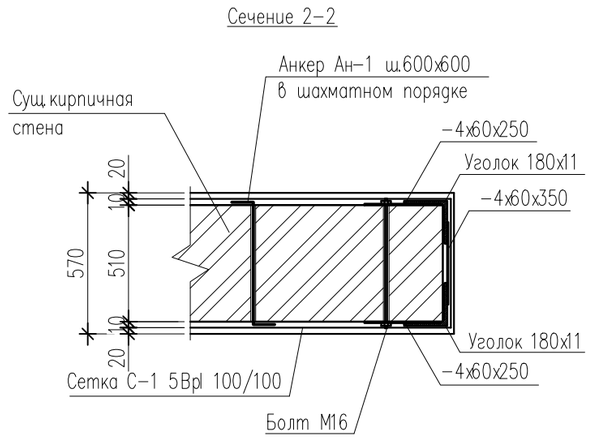

Анкер Ан-1

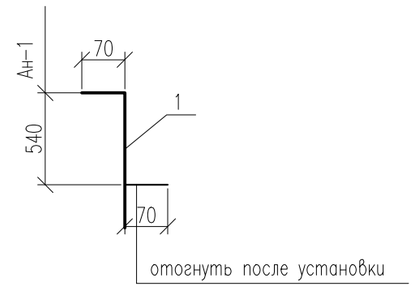

Примечание:

1. Расположение пробивки смотреть в плане л. АС-45.

Изм.	Кол.уч.	Лист	№док.	Подпись	Дата
ГАП		Намет К.			04.2023
Проверил		Абдикеримов			04.2023
Разработал		Серикбай О.			04.2023
Н.контроль		Абдуллаев			04.2023

№24-2024

«Капитальный ремонт с сейсмоусилением средней школы№3 по ул. Ауезова в г.Текели области Жетысу»

Блок А 1	Стадия	Лист	Листов
	РП	46	
Пробивка дверного проема в стене в=510мм. Фрагмент 10.	ТОО "СуҚұрылысПроект" г.Шымкент - 2024г.		

Согласовано:

Взам. инв. №

Подп. и дата

Инв. № подл.

Формат

Спецификация материалов

Поз.	Обозначение	Наименование	Кол.	Масса кг	Прим.
		Фрагмент 10	1		
		Металлическая перемычка			
	ГОСТ 8240–89	Швеллер [20 L=1600	2	29.44	58.88
	ГОСТ 103–91	–10х60х350	8	1.65	13.2
	ГОСТ 24379.1–2012	Болт 2.1 М16х450 ВСт3ПС2	8	1.31	10.48
	ГОСТ 6402–70	Шайба пруж. 16 ГОСТ 6402–70	16	0.010976	0.1756
	ГОСТ 5915–70	Гайка М16 ГОСТ 5915–70	8	0.03761	0.301
		Обрамление дверного проема			
	ГОСТ 8509–93	Уголок ∠180х11 L=2100	4	64.0	256.0
	ГОСТ 103–91	–4х60х250	12	0,471	5,65
	– – // – –	–4х60х350	12	0.66	7.92
	ГОСТ 24379.1–2012	Болт 2.1 М16х600 ВСт3ПС2	6	1.55	9.30
	ГОСТ 6402–70	Шайба пруж. 16 ГОСТ 6402–70	12	0.010976	0.132
	ГОСТ 5915–70	Гайка М16 ГОСТ 5915–70	6	0.03761	0.226
		Усиление простенков			
Ан–1	ГОСТ 34028–2016	Арматура Ø10А400 , L=680	18	0.42	7.56
С–1	ГОСТ 8478–81*	Сетка 5Bpl–100/100, $м^2$	11.8	3,25	38.35
		Штукатурка цементным раствором М150 t=30мм, $м^2$	11.8		
		Демонтажные работы			
		Демонтаж кирпичной кладки, $м^3$	0.96		

Раскладка анкеров АН–1 (на $1м^2$)

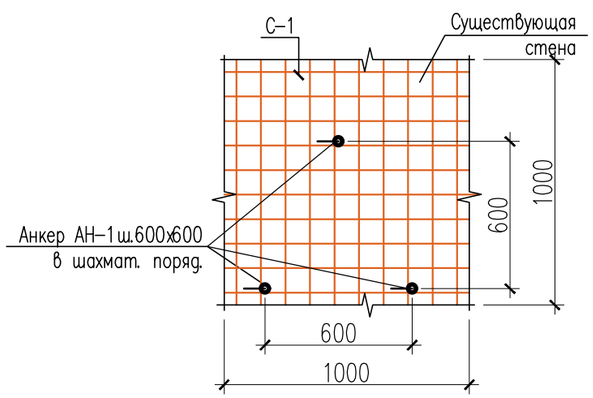

Указания по пробивке дверного проема

1. По контуру пробиваемого проема выполнить штрабы глубиной 50мм, высотой 210мм, длиной 2100мм с обеих сторон проема
 – поверхность штраб тщательно очистить и просверлить отверстия Ø20мм с шагом 300мм под стяжные болты М16.
 – установить перемычку из двух швеллеров [20 и на цементном растворе М100 с обеспечением плотного прилегания к поверхности кладки, стянуть болтами М16.
 – разобрать верхние боковые части кирпичной кладки
 – демонтировать существующую монолитную перемычку.
 – выполнить штрабы на необходимую ширину и выбрать кирпич небольшими фрагментами. Разборку кладки производить сверху вниз, не допуская при этом резких ударов.
2. Выполняется усиление простенков. Работы выполняются в следующем порядке:
 – отбивается штукатурка на участке обозначенном на чертеже;
 – поверхность простенков очищается от остатков штукатурки с расчисткой швов на глубину 10–15мм;
 – просверливаются отверстия Ø20мм с шагом 520мм по длине и высоте простенка;
 – устанавливаются анкеры А1 с заполнением раствором в просверленные отверстия;
 – устанавливается штукатурная сетка С5Bpl 100/100. сетка фиксируется на расстоянии не менее 15мм, от стены Z–образными анкерами А1;
 – по штукатурной сетке наносится штукатурка из раствора М200.
3. Спецификация дана на одно исполнение.

Примечание:

1. Расположение пробивки смотреть в плане л. АС–45.

!!! Пробивку проемов выполнить алмазными дисками и перфораторами для сохранения целостности существующей стены

Согласовано:

Взам. инв. №

Подп. и дата

Инв. № подл.

Изм.	Кол.уч.	Лист	№док.	Подпись	Дата
ГАП		Намет К.			04.2023
Проверил		Абдикеримов			04.2023
Разработал		Серикбай О.			04.2023
Н.контроль		Абдуллаев			04.2023

№24-2024

«Капитальный ремонт с сейсмоусилением средней школы№3 по ул. Ауезова в г.Текели области Жетысу»

Блок А 1

Стадия	Лист	Листов
РП	47	

Спецификация материалов. Фрагмент 10.

ТОО "СуҚұрылысПроект" г.Шымкент - 2024г.

Формат

Фрагмент 11,12,13,14,15,16 на отм. +3.000

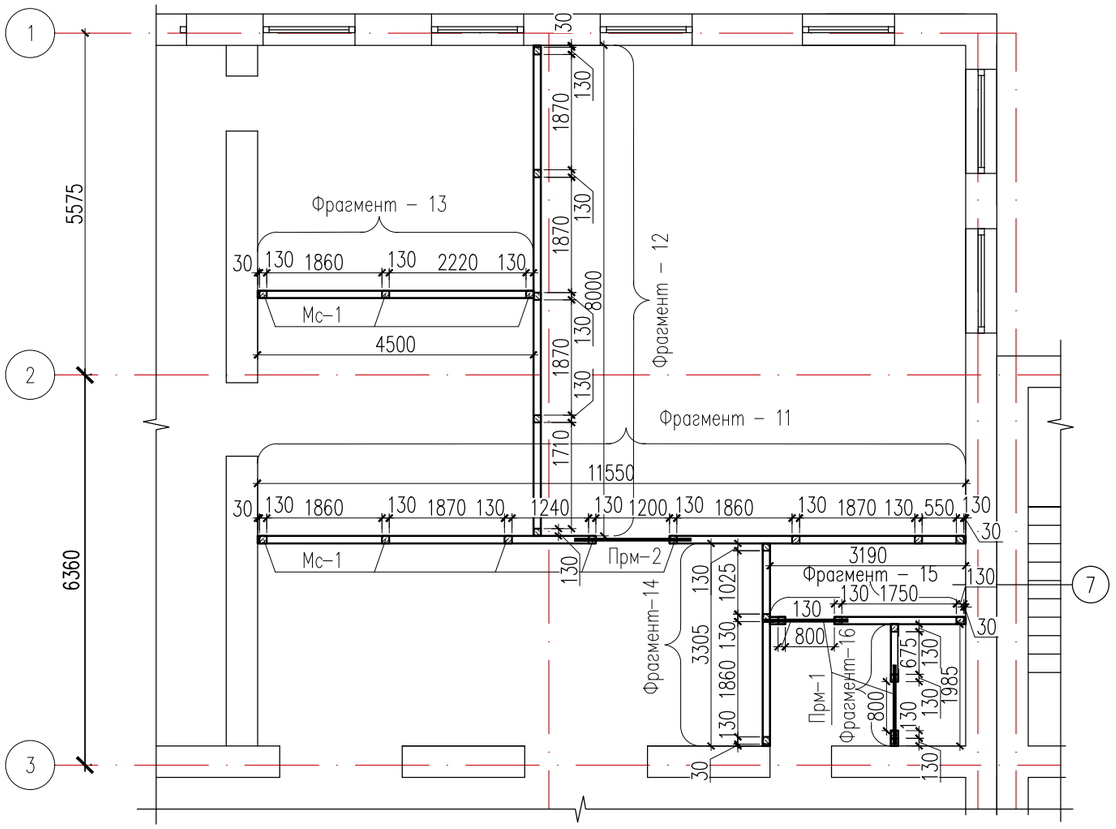

Монолитная перемычка ПРм-1, ПРм-2

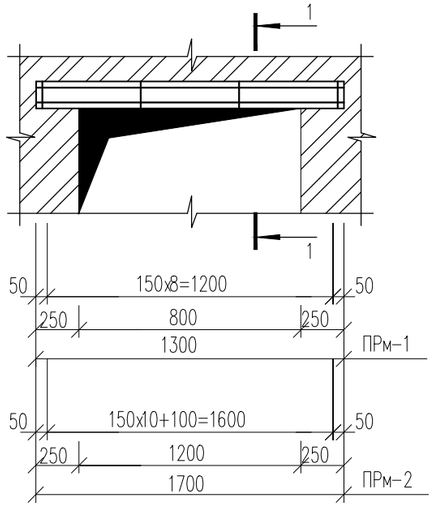

сечение 1–1

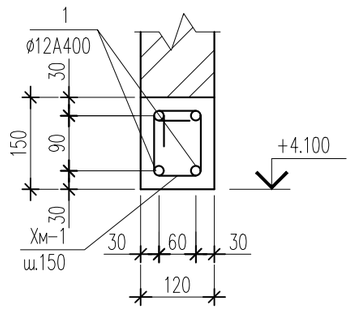

Ведомость деталей

Поз.	Эскиз
Хм–1	172; 202; 102; 72; Ø6 A–240 L=550

Изм.	Кол.уч.	Лист	№док.	Подпись	Дата	№24-2024			
						«Капитальный ремонт с сейсмоусилением средней школы№3 по ул. Ауезова в г.Текели области Жетысу»			
ГАП		Намет К.			04.2023	Блок А 1	Стадия	Лист	Листов
Проверил		Абдикеримов			04.2023		РП	48	
Разработал		Серикбай О.			04.2023	Фрагмент 11,12,13,14,15,16 на отм. +3.000.	ТОО "СуҚұрылысПроект" г.Шымкент - 2024г.		
Н.контроль		Абдуллаев			04.2023				

Согласовано:

Взам. инв. №

Подп. и дата

Инв. № подл.

Формат

Узел крепления кирпичной перегородки к плите перекрытия

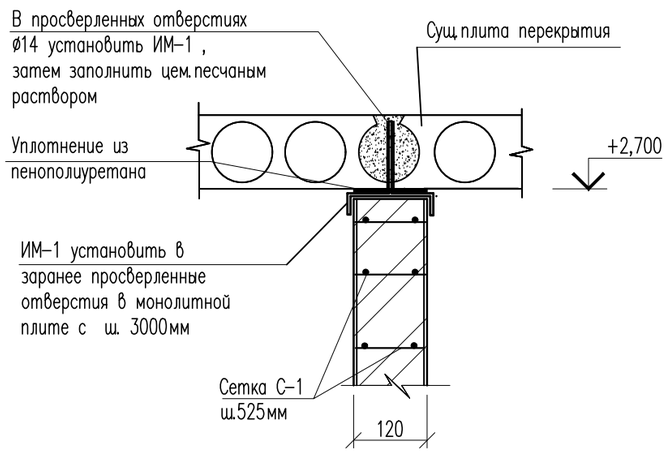

МС–1
Монолитный сердечник

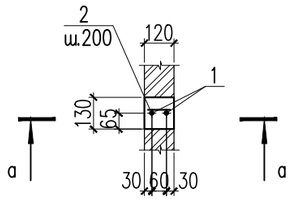

Изделие металлическое ИМ – 1

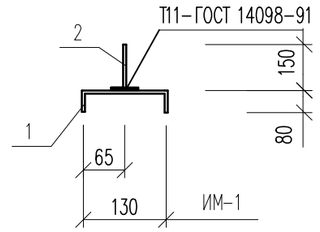

Фундамент под перегородку

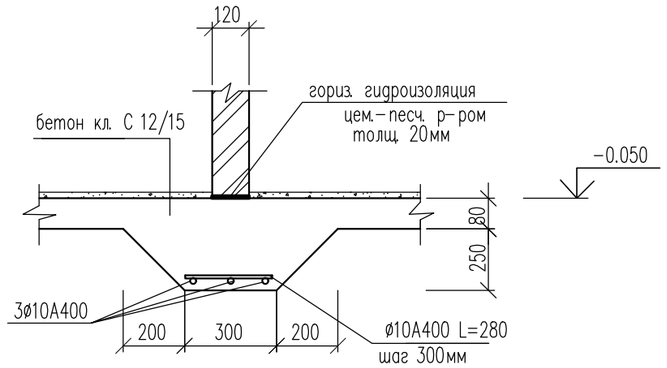

а – а

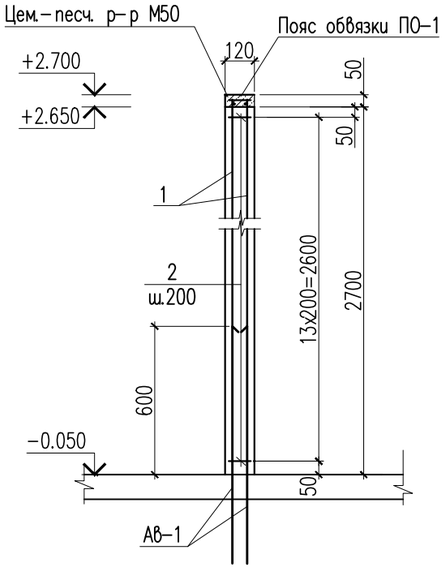

Сетка С–1(на 1п.м.)

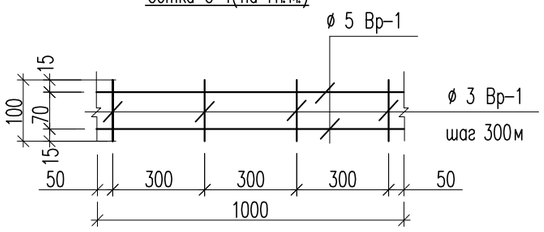

Марка изделия	Поз.	Наименование	Кол.	Масса 1 дет., ед. кг	Масса изделий, ед. кг
С–1	1	ø5Вр1, L=1000	2	0,154	0,31
	2	ø3Вр1, L=100	3	0,01	0,03

Узел крепления кирпичной перегородки к наружной стене

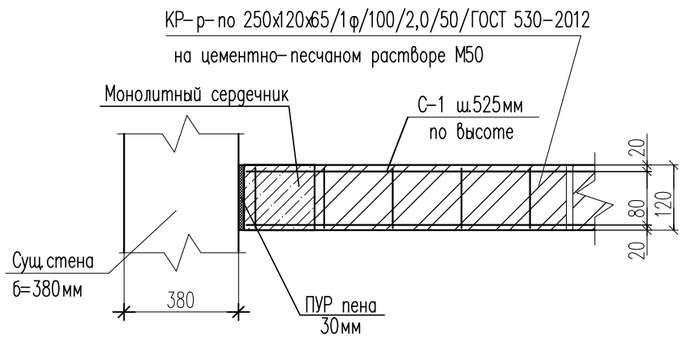

Изм.	Кол.уч.	Лист	№док.	Подпись	Дата
ГАП		Намет К.			04.2023
Проверил		Абдикеримов			04.2023
Разработал		Серикбай О.			04.2023
Н.контроль		Абдуллаев			04.2023

№24-2024

«Капитальный ремонт с сейсмоусилением средней школы№3 по ул. Ауезова в г.Текели области Жетысу»

Блок А 1	Стадия	Лист	Листов
	РП	49	

Узел крепления кирпичной перегородки к плите перекрытия

ТОО "СуҚұрылысПроект" г.Шымкент - 2024г.

Копировал

Формат А4–3

Согласовано:

Взам. инв. №

Подп. и дата

Инв. № подл.

Спецификация материалов

Поз.	Обозначение	Наименование	Кол.	Масса кг	Прим.
		Сетка Сг-1 п.м	1	0.308	
2	ГОСТ 6727-80*	ø5 Вр-I L=1000	2	0.144	0.288
3	ГОСТ 6727-80*	ø3 Вр-I L=100	4	0.005	0.020
		Монолитный сердечник МС-1	1	6.71	
1	ГОСТ 34028-2016	ø12 А400 L=2700	2	2.40	4.80
2	ГОСТ 34028-2016	ø6 А240 L=100	14	0.022	0.31
АВ-1	ГОСТ 34028-2016	12х500-А400 ГОСТ 34028-2016 L=900	2	0,80	1,60
	Материалы:	Бетон кл. С12/15 м3	0.042		на 1 шт.
		Изделие металлическое ИМ - 1	1	0.62	
1	ГОСТ 19903-2015	Лист 4х50х290 ГОСТ 8568-77 / С235 ГОСТ 27772-2015	1	0.49	0.49
2	ГОСТ 34028-2016	ø12 А400 L=150	1	0.13	0.13
		Фундамент под перегородку			
		Сетка С-2 на 1п.м.	1	2.54	
6	ГОСТ 34028-2016	ø10 А400 L=280	4	0,17	0,68
7	ГОСТ 34028-2016	ø10 А400 L=1000	3	0,62	1,86
		Монолитная перемычка ПРм-1	1	5.56	
1	ГОСТ 34028-2016	ø12 А400 L=1260	4	1.12	4.48
ХМ-1	ГОСТ 34028-2016	ø6 А240 L=550	9	0.12	1.08
		Бетон кл. С12/15 м3	0.024		на 1 шт
		Монолитная перемычка ПРм-2	1	7.36	
1	ГОСТ 34028-2016	ø12 А400 L=1660	4	1.48	5.92
ХМ-1	ГОСТ 34028-2016	ø6 А240 L=550	12	0.12	1.44
		Бетон кл. С12/15 м3	0.03		на 1 шт
		Фрагмент 11	1		
С-1	См. данный лист	Сетка Сг-1, п.м	57.75	0.308	17.79

Спецификация материалов

Поз.	Обозначение	Наименование	Кол.	Масса кг	Прим.
ПО-1		Пояс обвязки ПО-1 п.м	11.55		
	Материалы:	Цементно-песчаный раствор М50 м3	0.006		на 1 п.м.
	СТ РК 530-2012	Кирпичная кладка б=120мм, м3	3.44		общий
		Улученная штукатурка м²	57.33		общий
ИМ-1	См. данный лист	Изделие металлическое ИМ-1	8	0.62	4.96
		Монолитный сердечник МС-1	8	6.71	53.68
МС-1	См. данный лист	Монолитный сердечник МС-1	1		6.71
	Материалы:	Бетон кл. С12/15 м3	0.042		на 1 шт.
		Фундамент под перегородку	11.55	2.54	29.34
С-2	См. данный лист	Сетка С-2, п.м	1		2.54
	Материалы:	Бетон кл. С12/15 м3	1.44		общий
	См. данный лист	Монолитная перемычка ПРм-2	1	7.36	7.36
		Бетон кл. С12/15 м3	0.03		на 1 шт
		Фрагмент 12	1		
С-1	См. данный лист	Сетка Сг-1, п.м	40.0	0.308	12.32
ПО-1		Пояс обвязки ПО-1 п.м	8.0		
	Материалы:	Цементно-песчаный раствор М50 м3	0.006		на 1 п.м.
	СТ РК 530-2012	Кирпичная кладка б=120мм, м3	2.59		общий
		Улученная штукатурка м²	43.2		общий
ИМ-1	См. данный лист	Изделие металлическое ИМ-1	6	0.62	3.72

Согласовано:

Взам. инв. №

Подп. и дата

Инв. № подл.

Изм.	Кол.уч.	Лист	№док.	Подпись	Дата
ГАП		Намет К.			04.2023
Проверил		Абдикеримов			04.2023
Разработал		Серикбай О.			04.2023
Н.контроль		Абдуллаев			04.2023

№24-2024

«Капитальный ремонт с сейсмоусилением средней школы№3 по ул. Ауезова в г.Текели области Жетысу»

Блок А 1	Стадия	Лист	Листов
	РП	50	
Спецификация материалов.	ТОО "СуҚұрылысПроект" г.Шымкент - 2024г.		

Копировал

Формат А4-3

Спецификация материалов

Поз.	Обозначение	Наименование	Кол.	Масса кг	Прим.
		Монолитный сердечник МС-1	5	6.71	33.55
МС-1	См. л. АС-50	Монолитный сердечник МС-1	1		6.71
	Материалы:	Бетон кл. С12/15 м3	0.042		на 1 шт.
		Фундамент под перегородку	8.0	2.54	30.32
С-2	См. л. АС-50	Сетка С-2, п.м	1		2.54
	Материалы:	Бетон кл. С12/15 м3	1.0		общий
		Фрагмент 13	1		
С-1	См. л. АС-50	Сетка Сг-1, п.м	22.5	0.308	6.93
ПО-1		Пояс обвязки ПО-1 п.м	4.5		
	Материалы:	Цементно-песчаный раствор М50 м3	0.006		на 1 п.м.
	СТ РК 530-2012	Кирпичная кладка б=120мм, м3	1.46		общий
		Улученная штукатурка м²	24.3		общий
ИМ-1	См. л. АС-50	Изделие металлическое ИМ-1	4	0.62	2.48
		Монолитный сердечник МС-1	3	6.71	20.13
МС-1	См. л. АС-50	Монолитный сердечник МС-1	1		6.71
	Материалы:	Бетон кл. С12/15 м3	0.042		на 1 шт.
		Фундамент под перегородку	4.5	2.54	11.43
С-2	См. л. АС-50	Сетка С-2, п.м	1		2.54
	Материалы:	Бетон кл. С12/15 м3	0.56		общий
		Фрагмент 14	1		
С-1	См. л. АС-50	Сетка Сг-1, п.м	16.5	0.308	5.08
ПО-1		Пояс обвязки ПО-1 п.м	3.3		
	Материалы:	Цементно-песчаный раствор М50 м3	0.006		на 1 п.м.
	СТ РК 530-2012	Кирпичная кладка б=120мм, м3	1.07		общий
		Улученная штукатурка м²	17.82		общий
ИМ-1	См. л. АС-50	Изделие металлическое ИМ-1	3	0.62	1.86
		Монолитный сердечник МС-1	3	6.71	20.13
МС-1	См. л. АС-50	Монолитный сердечник МС-1	1		6.71
	Материалы:	Бетон кл. С12/15 м3	0.042		на 1 шт.

Спецификация материалов

Поз.	Обозначение	Наименование	Кол.	Масса кг	Прим.
		Фундамент под перегородку	3.3	2.54	8.38
С-2	См. л. АС-50	Сетка С-2, п.м	1		2.54
	Материалы:	Бетон кл. С12/15 м3	0.41		общий
		Фрагмент 15	1		
С-1	См. л. АС-50	Сетка Сг-1, п.м	16.0	0.308	4.93
ПО-1		Пояс обвязки ПО-1 п.м	3.2		
	Материалы:	Цементно-песчаный раствор М50 м3	0.006		на 1 п.м.
	СТ РК 530-2012	Кирпичная кладка б=120мм, м3	1.04		общий
		Улученная штукатурка м²	17.28		общий
ИМ-1	См. л. АС-50	Изделие металлическое ИМ-1	3	0.62	1.86
		Монолитный сердечник МС-1	3	6.71	20.13
МС-1	См. л. АС-50	Монолитный сердечник МС-1	1		6.71
	Материалы:	Бетон кл. С12/15 м3	0.042		на 1 шт.
		Фундамент под перегородку	3,2	2.54	8.13
С-2	См. л. АС-50	Сетка С-2, п.м	1		2.54
	Материалы:	Бетон кл. С12/15 м3	0.4		общий
	См. л. АС-50	Монолитная перемычка ПРм-1	1	5.56	5.56
		Бетон кл. С12/15 м3	0,024		на 1 шт

Согласовано:

Взам. инв. №

Подп. и дата

Инв. № подл.

Изм.	Кол.уч.	Лист	№док.	Подпись	Дата
ГАП		Намет К.			04.2023
Проверил		Абдикеримов			04.2023
Разработал		Серикбай О.			04.2023
Н.контроль		Абдуллаев			04.2023

№24-2024

«Капитальный ремонт с сейсмоусилением средней школы№3 по ул. Ауезова в г.Текели области Жетысу»

Блок А 1	Стадия	Лист	Листов
	РП	51	
Спецификация материалов.	ТОО "СуҚұрылысПроект" г.Шымкент - 2024г.		

Копировал

Формат А4-3

Спецификация материалов

Поз.	Обозначение	Наименование	Кол.	Масса кг	Прим.
		Фрагмент 16	1		
С-1	См. л. АС-50	Сетка Сг-1, п.м	10.0	0.308	3.08
ПО-1		Пояс обвязки ПО-1 п.м	2.0		
	Материалы:	Цементно-песчаный раствор М50 м3	0.006		на 1 п.м.
	СТ РК 530-2012	Кирпичная кладка б=120мм, м3	0.65		общий
		Улученная штукатурка $м^2$	7.44		общий
ИМ-1	См. л. АС-50	Изделие металлическое ИМ-1	3	0.62	1.86
		Монолитный сердечник МС-1	4	6.71	26.84
МС-1	См. л. АС-50	Монолитный сердечник МС-1	1		6.71
	Материалы:	Бетон кл. С12/15 м3	0.042		на 1 шт.
		Фундамент под перегородку	2.0	2.54	5.08
С-2	См. л. АС-50	Сетка С-2, п.м	1		2.54
	Материалы:	Бетон кл. С12/15 м3	0.25		общий
	См. л. АС-50	Монолитная перемычка ПРм-1	1	5.56	5.56
		Бетон кл. С12/15 м3	0,024		на 1 шт

Согласовано:

Взам. инв. №

Подп. и дата

Инв. № подл.

Изм.	Кол.уч.	Лист	№док.	Подпись	Дата
ГАП		Намет К.			04.2023
Проверил		Абдикеримов			04.2023
Разработал		Серикбай О.			04.2023
Н.контроль		Абдуллаев			04.2023

№24-2024

«Капитальный ремонт с сейсмоусилением средней школы№3 по ул. Ауезова в г.Текели области Жетысу»

Блок А 1	Стадия	Лист	Листов
	РП	52	
Спецификация материалов.	ТОО "СуҚұрылысПроект" г.Шымкент - 2024г.		

Копировал

Формат А4-3

Пробивка дверного проема в стене в=510мм.
Фрагмент 17

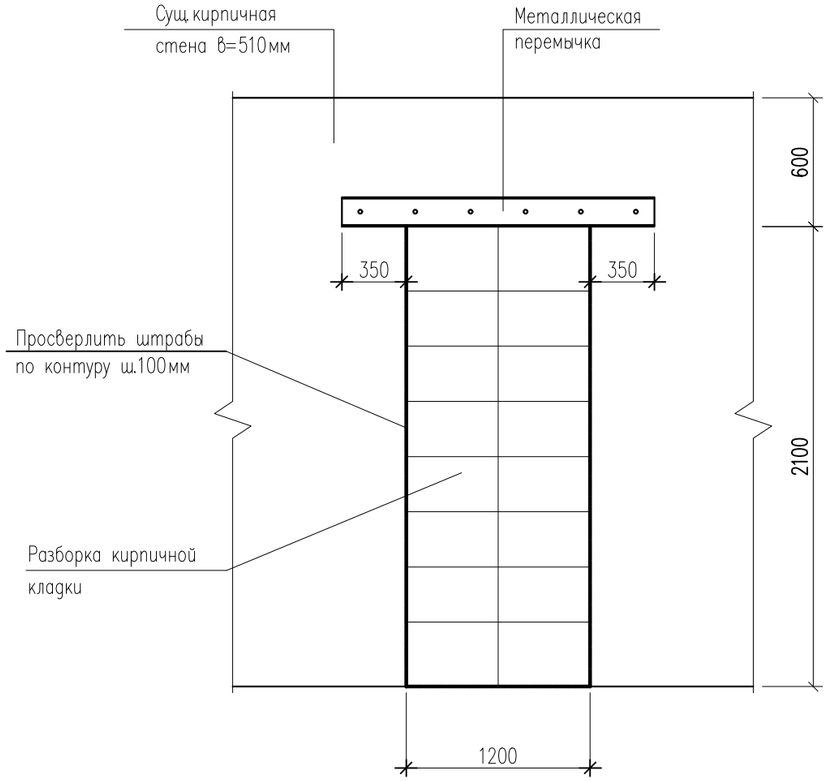

Пробивка дверного проема в стене в=510мм.
Фрагмент 17

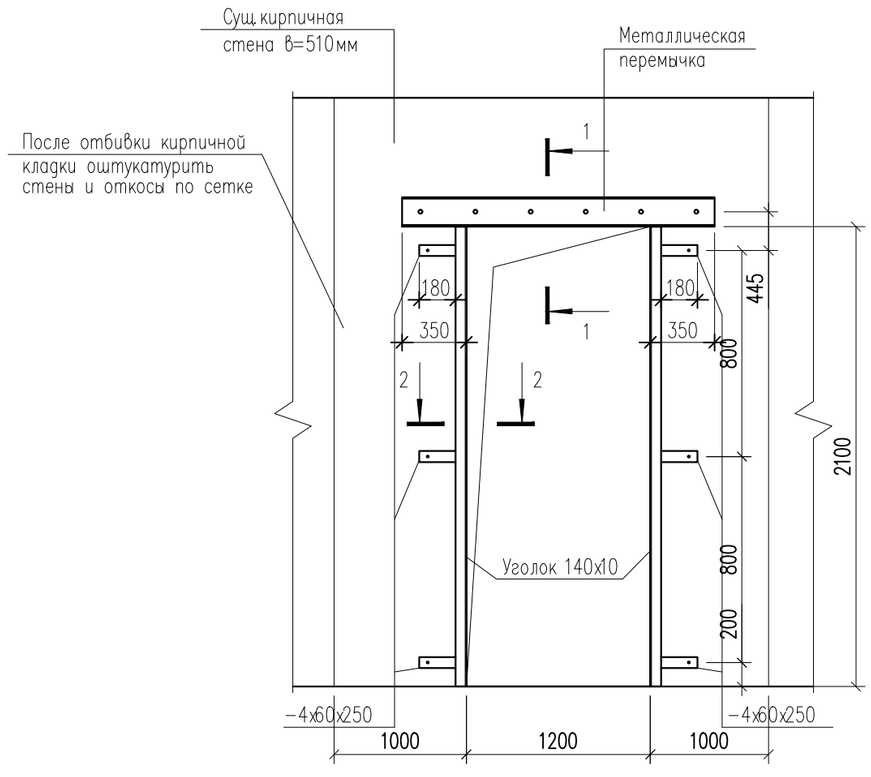

Сечение 1-1

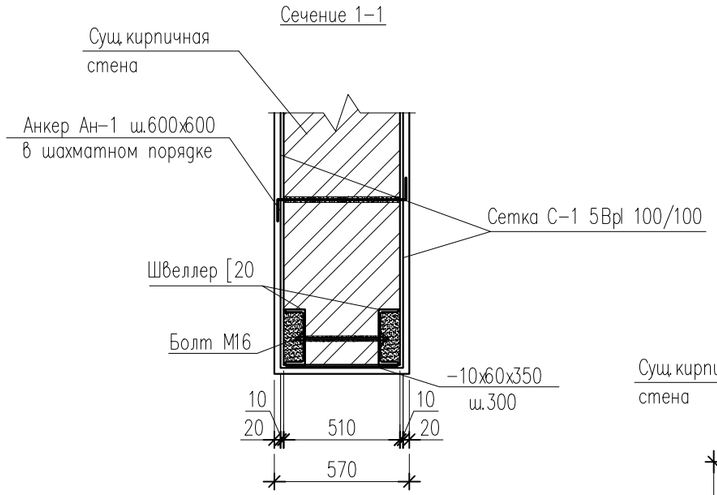

Сечение 2-2

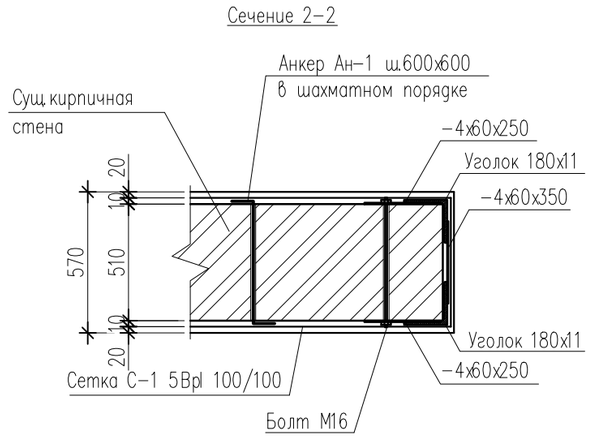

Анкер Ан-1

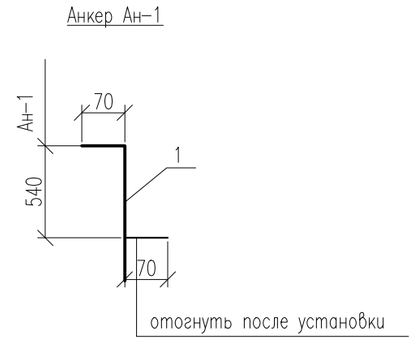

Примечание:
1. Расположение пробивки смотреть в плане л. АС-45.

Изм.	Кол.уч.	Лист	№док.	Подпись	Дата
ГАП		Намет К.			04.2023
Проверил		Абдикеримов			04.2023
Разработал		Серикбай О.			04.2023
Н.контроль		Абдуллаев			04.2023

№24-2024 КЖ

«Капитальный ремонт с сейсмоусилением средней школы№3 по ул. Ауезова в г.Текели области Жетысу»

Блок А 1

Стадия	Лист	Листов
РП	53	

Пробивка дверного проема в стене в=510мм. Фрагмент 17.

ТОО "СуҚұрылысПроект" г.Шымкент - 2024г.

Согласовано:

Взам. инв. №

Подп. и дата

Инв. № подл.

Формат

Спецификация материалов

Поз.	Обозначение	Наименование	Кол.	Масса кг	Прим.
		Фрагмент 17	1		
		Металлическая перемычка			
	ГОСТ 8240–89	Швеллер [20 L=1900	2	34.96	69.92
	ГОСТ 103–91	–10х60х350	8	1.65	13.2
	ГОСТ 24379.1–2012	Болт 2.1 М16х450 ВСт3ПС2	8	1.31	10.48
	ГОСТ 6402–70	Шайба пруж. 16 ГОСТ 6402–70	16	0.010976	0.1756
	ГОСТ 5915–70	Гайка М16 ГОСТ 5915–70	8	0.03761	0.301
		Обрамление дверного проема			
	ГОСТ 8509–93	Уголок ∠180х11 L=2100	4	64.0	256.0
	ГОСТ 103–91	–4х60х250	12	0,471	5,65
	– – // – –	–4х60х350	12	0.66	7.92
	ГОСТ 24379.1–2012	Болт 2.1 М16х600 ВСт3ПС2	6	1.55	9.30
	ГОСТ 6402–70	Шайба пруж. 16 ГОСТ 6402–70	12	0.010976	0.132
	ГОСТ 5915–70	Гайка М16 ГОСТ 5915–70	6	0.03761	0.226
		Усиление простенков			
Ан–1	ГОСТ 34028–2016	Арматура Ø10А400 , L=680	19	0.42	7.98
С–1	ГОСТ 8478–81*	Сетка 5Bpl–100/100, $м^2$	12.24	3.25	39.78
		Штукатурка цементным раствором М150 t=30мм, $м^2$	12.24		
		Демонтажные работы			
		Демонтаж кирпичной кладки, $м^3$	1.29		

Раскладка анкеров АН–1 (на $1м^2$)

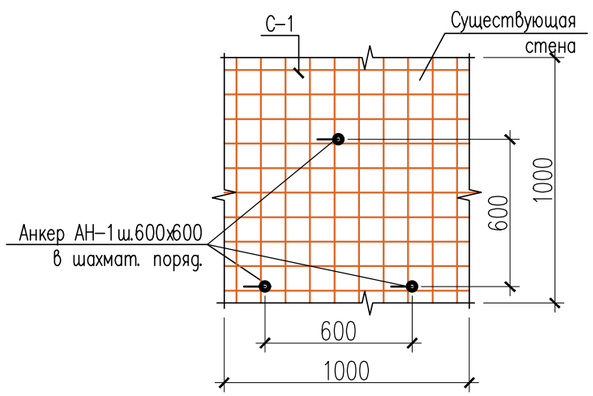

Указания по пробивке дверного проема

1. По контуру пробиваемого проема выполнить штрабы глубиной 50мм, высотой 210мм, длиной 2100мм с обеих сторон проема
– поверхность штраб тщательно очистить и просверлить отверстия Ø20мм с шагом 300мм под стяжные болты М16.
– установить перемычку из двух швеллеров [20 и на цементном растворе М100 с обеспечением плотного прилегания к поверхности кладки, стянуть болтами М16.
– разобрать верхние боковые части кирпичной кладки
– демонтировать существующую монолитную перемычку.
– выполнить штрабы на необходимую ширину и выбрать кирпич небольшими фрагментами. Разборку кладки производить сверху вниз, не допуская при этом резких ударов.
2. Выполняется усиление простенков. Работы выполняются в следующем порядке:
– отбивается штукатурка на участке обозначенном на чертеже;
– поверхность простенков очищается от остатков штукатурки с расчисткой швов на глубину 10–15мм;
– просверливаются отверстия Ø20мм с шагом 520мм по длине и высоте простенка;
– устанавливаются анкеры А1 с заполнением раствором в просверленные отверстия;
– устанавливается штукатурная сетка С5Bpl 100/100. сетка фиксируется на расстоянии не менее 15мм, от стены Z–образными анкерами А1;
– по штукатурной сетке наносится штукатурка из раствора М200.
3. Спецификация дана на одно исполнение.

Примечание:

1. Расположение пробивки смотреть в плане л. АС–45.

!!! Пробивку проемов выполнить алмазными дисками и перфораторами для сохранения целостности существующей стены

Согласовано:

Взам. инв. №

Подп. и дата

Инв. № подл.

Изм.	Кол.уч.	Лист	№док.	Подпись	Дата
ГАП		Намет К.			04.2023
Проверил		Абдикеримов			04.2023
Разработал		Серикбай О.			04.2023
Н.контроль		Абдуллаев			04.2023

№24-2024

«Капитальный ремонт с сейсмоусилением средней школы№3 по ул. Ауезова в г.Текели области Жетысу»

Блок А 1

Стадия	Лист	Листов
РП	54	

Спецификация материалов. Фрагмент 17.

ТОО "СуҚұрылысПроект" г.Шымкент - 2024г.

Формат

Пробивка дверного проема в стене в=510мм.
Фрагмент 18

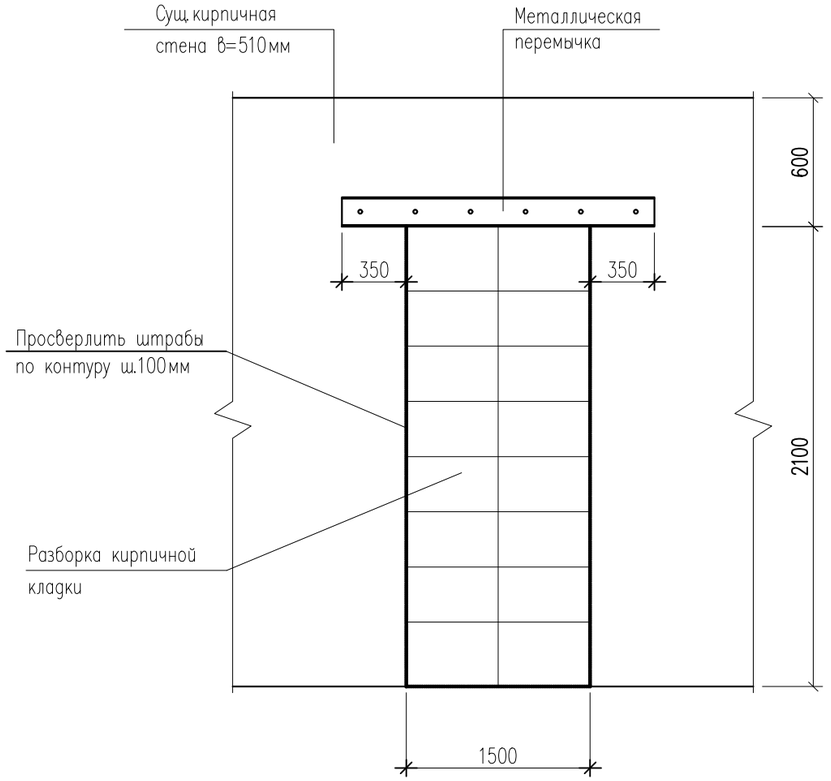

Пробивка дверного проема в стене в=510мм.
Фрагмент 18

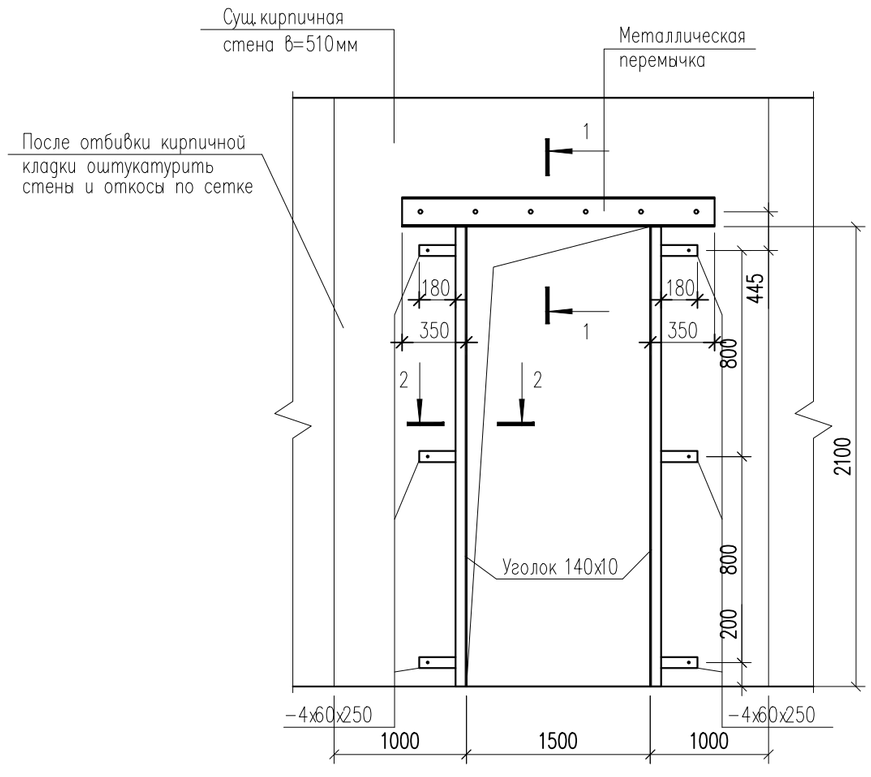

Сечение 1-1

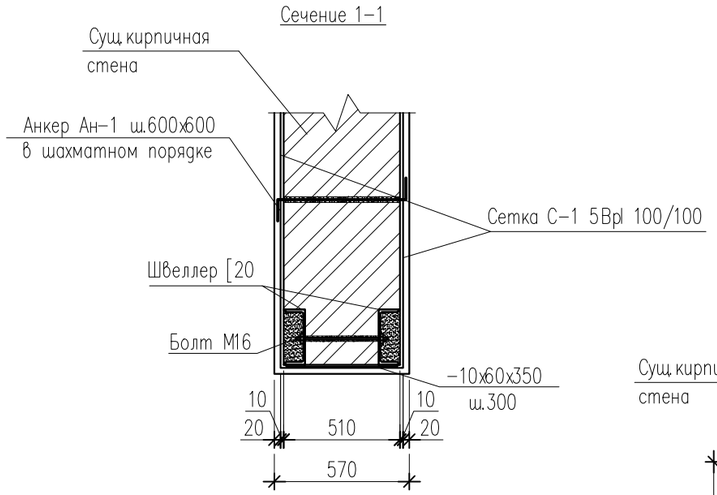

Сечение 2-2

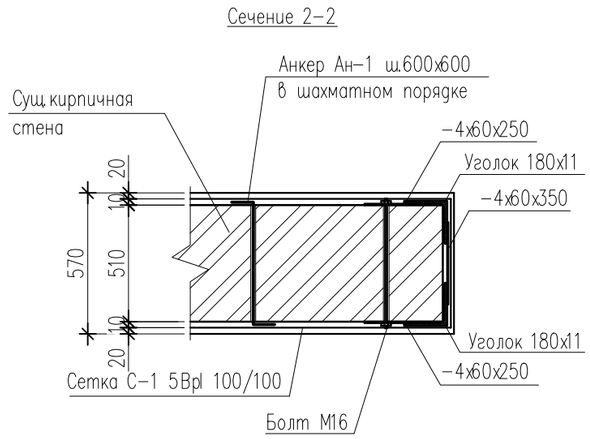

Анкер Ан-1

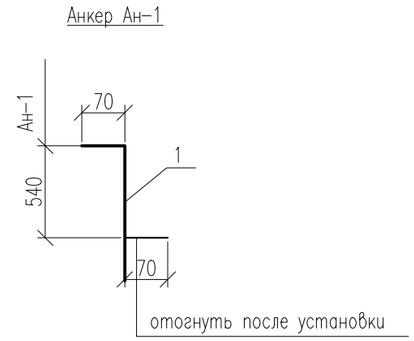

Примечание:

1. Расположение пробивки смотреть в плане л. АС-45.

Изм.	Кол.уч.	Лист	№док.	Подпись	Дата
ГАП		Намет К.			04.2023
Проверил		Абдикеримов			04.2023
Разработал		Серикбай О.			04.2023
Н.контроль		Абдуллаев			04.2023

№24-2024

«Капитальный ремонт с сейсмоусилением средней школы№3 по ул. Ауезова в г.Текели области Жетысу»

Блок А 1	Стадия	Лист	Листов
	РП	55	
Пробивка дверного проема в стене в=510мм. Фрагмент 18.	ТОО "СуҚұрылысПроект" г.Шымкент - 2024г.		

Согласовано:

Взам. инв. №

Подп. и дата

Инв. № подл.

Формат

Спецификация материалов

Поз.	Обозначение	Наименование	Кол.	Масса кг	Прим.
		Фрагмент 18	1		
		Металлическая перемычка			
	ГОСТ 8240–89	Швеллер [20 L=2200	2	40.48	80.96
	ГОСТ 103–91	–10х60х350	8	1.65	13.2
	ГОСТ 24379.1–2012	Болт 2.1 М16х450 ВСт3ПС2	8	1.31	10.48
	ГОСТ 6402–70	Шайба пруж. 16 ГОСТ 6402–70	16	0.010976	0.1756
	ГОСТ 5915–70	Гайка М16 ГОСТ 5915–70	8	0.03761	0.301
		Обрамление дверного проема			
	ГОСТ 8509–93	Уголок ∠180х11 L=2100	4	64.0	256.0
	ГОСТ 103–91	–4х60х250	12	0,471	5,65
	– – // – –	–4х60х350	12	0.66	7.92
	ГОСТ 24379.1–2012	Болт 2.1 М16х600 ВСт3ПС2	6	1.55	9.30
	ГОСТ 6402–70	Шайба пруж. 16 ГОСТ 6402–70	12	0.010976	0.132
	ГОСТ 5915–70	Гайка М16 ГОСТ 5915–70	6	0.03761	0.226
		Усиление простенков			
Ан–1	ГОСТ 34028–2016	Арматура Ø10А400 , L=680	19	0.42	7.98
С–1	ГОСТ 8478–81*	Сетка 5Bpl–100/100, $м^2$	12.6	3.25	38.35
		Штукатурка цементным раствором М150 t=30мм, $м^2$	12.6		
		Демонтажные работы			
		Демонтаж кирпичной кладки, $м^3$	0.96		

Раскладка анкеров АН–1 (на $1м^2$)

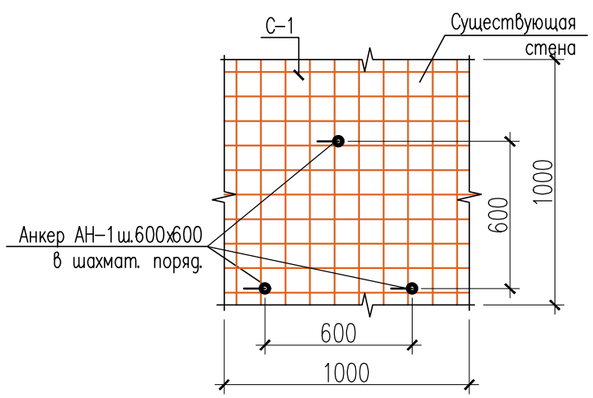

Указания по пробивке дверного проема

1. По контуру пробиваемого проема выполнить штрабы глубиной 50мм, высотой 210мм, длиной 2100мм с обеих сторон проема
 – поверхность штраб тщательно очистить и просверлить отверстия Ø20мм с шагом 300мм под стяжные болты М16.
 – установить перемычку из двух швеллеров [20 и на цементном растворе М100 с обеспечением плотного прилегания к поверхности кладки, стянуть болтами М16.
 – разобрать верхние боковые части кирпичной кладки
 – демонтировать существующую монолитную перемычку.
 – выполнить штрабы на необходимую ширину и выбрать кирпич небольшими фрагментами. Разборку кладки производить сверху вниз, не допуская при этом резких ударов.
2. Выполняется усиление простенков. Работы выполняются в следующем порядке:
 – отбивается штукатурка на участке обозначенном на чертеже;
 – поверхность простенков очищается от остатков штукатурки с расчисткой швов на глубину 10–15мм;
 – просверливаются отверстия Ø20мм с шагом 520мм по длине и высоте простенка;
 – устанавливаются анкеры А1 с заполнением раствором в просверленные отверстия;
 – устанавливается штукатурная сетка С5Bpl 100/100. сетка фиксируется на расстоянии не менее 15мм, от стены Z–образными анкерами А1;
 – по штукатурной сетке наносится штукатурка из раствора М200.
3. Спецификация дана на одно исполнение.

Примечание:

1. Расположение пробивки смотреть в плане л. АС–45.

!!! Пробивку проемов выполнить алмазными дисками и перфораторами для сохранения целостности существующей стены

Изм.	Кол.уч.	Лист	№док.	Подпись	Дата
ГАП		Намет К.			04.2023
Проверил		Абдикеримов			04.2023
Разработал		Серикбай О.			04.2023
Н.контроль		Абдуллаев			04.2023

№24-2024

«Капитальный ремонт с сейсмоусилением средней школы№3 по ул. Ауезова в г.Текели области Жетысу»

Блок А 1

Стадия	Лист	Листов
РП	56	

Спецификация материалов. Фрагмент 18.

ТОО "СуҚұрылысПроект" г.Шымкент - 2024г.

Согласовано:

Взам. инв. №

Подп. и дата

Инв. № подл.

Формат

Схема усиления стен, проемов на отм. 0.000
(Ремонтные работы)

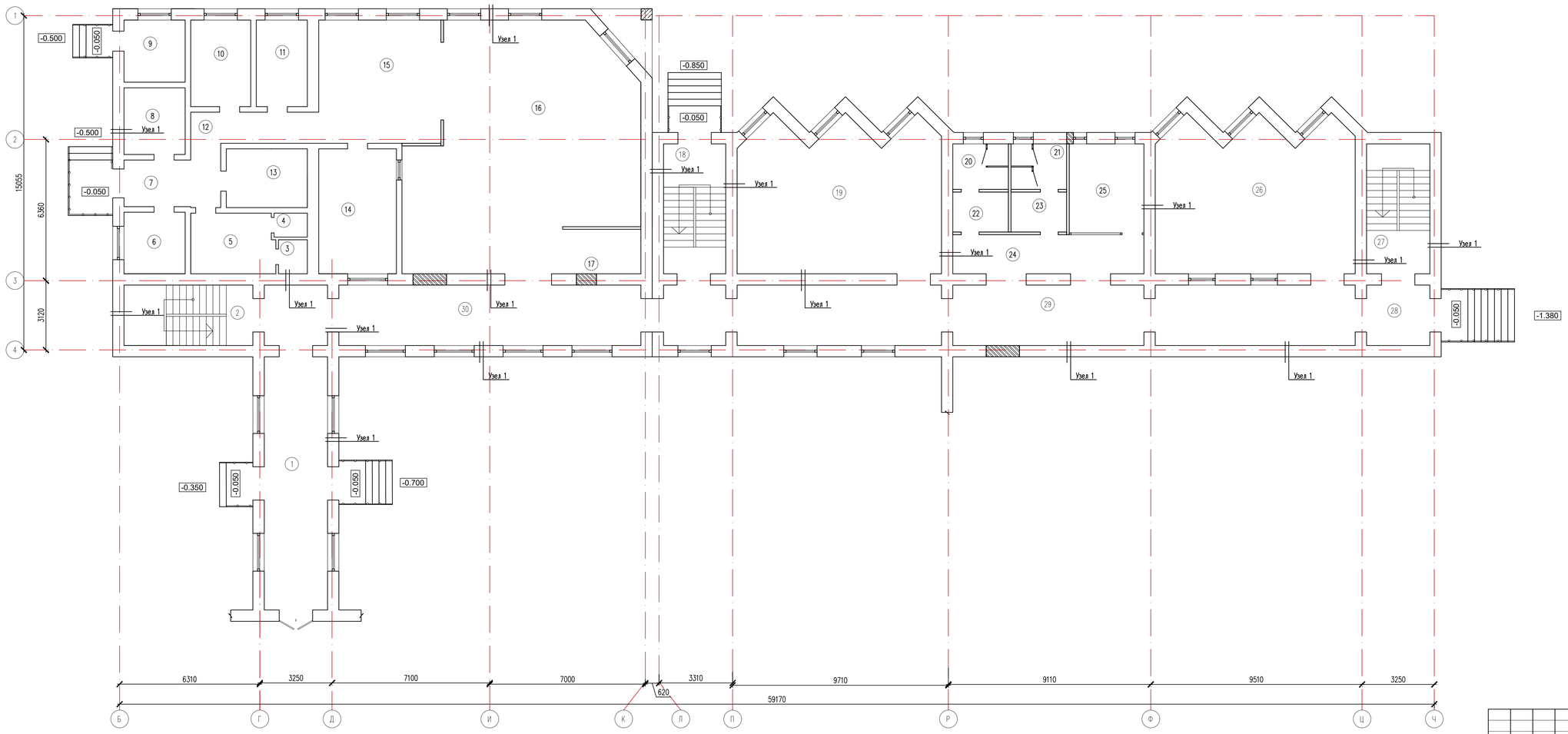

Экспликация помещений

Номер помещения	Наименование	Площадь, м2
1	2	3
1	Коридор	32.49
2	Лестничная клетка	15.78
3	Туалет	1.99
4	Душевая	1.62
5	Гардероб персонала	10.22
6	Помещение пищевых отходов	7.62
7	Загрузочная	9.19
8	Овощная кладовая	8.26
9	Тамбур	7.70
10	Помещение холодильников	10.53
11	Холодный цех	8.97
12	Коридор	9.08
13	Склад сухих продуктов	9.65
14	Моечная посуды	19.69
15	Горячий цех	30.53
16	Столовая на 60 мест + 10 персонал	101.25
17	Умывальная	7.04
18	Лестничная клетка	16.38
19	Кабинет начальных классов	59.66
20	Санузел мужской	5.12
21	Санузел женский	5.12
22	Умывальная	4.50
23	Умывальная	4.50
24	Коридор	31.33
25	Гардероб	13.47
26	Кабинет начальных классов	58.51
27	Лестничная клетка	16.66
28	Тамбур	7.75
29	Коридор	84.34
30	Коридор	45.48
	Всего:	644.43

Изм.	Кол.уч.	Лист	№док.	Подпись	Дата	№24-2024		
						«Капитальный ремонт с сейсмоусилением средней школы№3 по ул. Ауезова в г.Текели области Жетысу»		
ГАП		Намет К.			04.2023	Блок А 1	Стадия: РП	Лист: 57	Листов:
Проверил		Абликеримов			04.2023				
Разработал		Серикбай О.			04.2023	Схема усиления стен, проемов на отм. 0.000 (Ремонтные работы)	ТОО "СуҚұрылысПроект" г.Шымкент - 2024г.	
Н.контроль		Абдуллаев			04.2023			

Согласовано

Взам. инв. №

Подп. и дата

Инв. № подл.

Формат

Схема усиления стен, проемов на отм. +3.000
(Ремонтные работы)

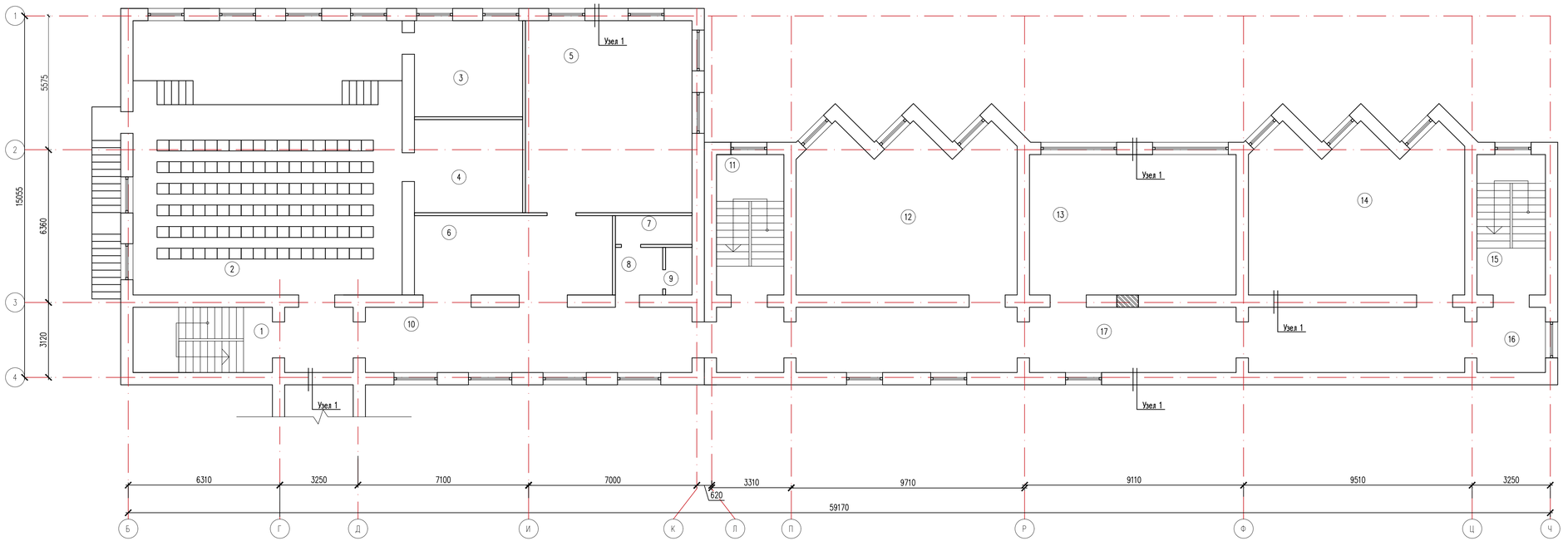

Экспликация помещений

Номер поме-щения	Наименование	Площадь, м2
1	2	3
1	Лестничная клетка	15.78
2	Актовый зал на 108 мест	127.96
3	Артистическая	18.00
4	Кладовая	17.46
5	Мультимедийный кабинет	55.44
6	Холл при актовом зале	27.23
7	ЛГЖ для преподав	3.83
8	Умывальная	3.91
9	С/у для преподав	2.18
10	Холл при актовом зале	47.01
11	Лестничная клетка	16.38
12	Кабинет начальных классов	59.66
13	Кабинет начальных классов	50.31
14	Кабинет начальных классов	58.51
15	Лестничная клетка	16.67
16	Тамбур	7.75
17	Коридор	84.34
	Всего:	612.42

Согласовано:

Взам. инв. №

Подп. и дата

Инв. № подл.

Изм.	Кол.уч.	Лист	№док.	Подпись	Дата
ГАП		Намет К.			04.2023
Проверил		Абликеримов			04.2023
Разработал		Серикбай О.			04.2023
Н.контроль		Абдуллаев			04.2023

№24-2024

«Капитальный ремонт с сейсмоусилением средней школы№3 по ул. Ауезова в г.Текели области Жетысу»

Блок А 1

Стадия	Лист	Листов
РП	58	

Схема усиления стен, проемов на отм.+3.300 (Ремонтные работы)

ТОО "СуҚұрылысПроект" г.Шымкент - 2024г.

Формат

Узел 1, 2

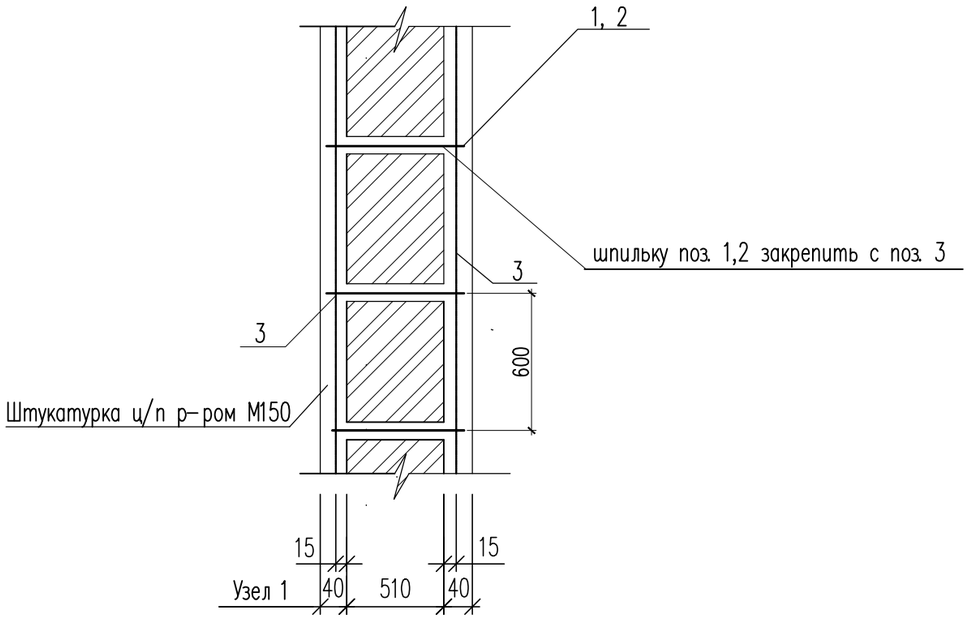

Деталь устройства штукатурки по сетке.

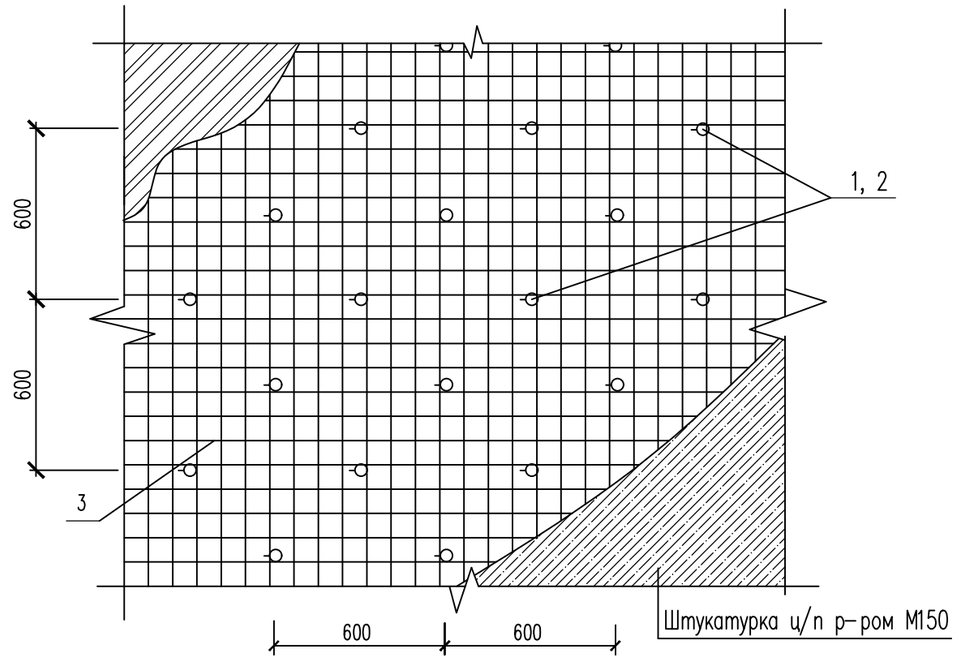

Ведомость деталей

Поз.	Эскиз
1	70 — 540 — 70

1. Для устройства усиления вертикальных слоев армированной штукатурки стен выполняются работы в следующей последовательности:
– В просверленные гнезда устанавливаются шпильки с шагом 600х600мм в шахматном порядке.
– Арматурные сетки устанавливаются с обеих сторон стен, их крепят шпильками, при этом сетки должны быть зафиксированы на 15 мм. от поверхности стен.
2. Данный лист см. совместно с листом АС–.

Спецификация элементов

Поз.	Обозначение	Наименование	Кол.	Масса ед., кг.	Примеч.
		Узел "1"		5.18	1869.75м2 общий расход сетки с 2х сторон
1	ГОСТ 34028–2016	ø10 (400) L=680	5	0.42	2.10
2	ГОСТ 23279–85	1С $\frac{5Вр–I–100(50)}{5Вр–I–100(50)}$ 100х100 $\frac{50+50}{50+50}$ м2	1.0	3.08	3.08
		Штукатурка ц/п р-ром М150			1869.75м2

Изм.	Кол.уч.	Лист	№док.	Подпись	Дата	№24-2024		
						«Капитальный ремонт с сейсмоусилением средней школы№3 по ул. Ауезова в г.Текели области Жетысу»		
ГАП		Намет К.			04.2023	Блок А 1	Стадия	Лист	Листов
Проверил		Абдикеримов			04.2023		РП	59	
Разработал		Серикбай О.			04.2023	Усиление стен. Узел 1, 2.	ТОО "СуҚұрылысПроект" г.Шымкент - 2024г.		
Н.контроль		Абдуллаев			04.2023				

Согласовано:

Взам. инв. №

Подп. и дата

Инв. № подл.

Формат А3

Узел угла сопряжения наружных стен

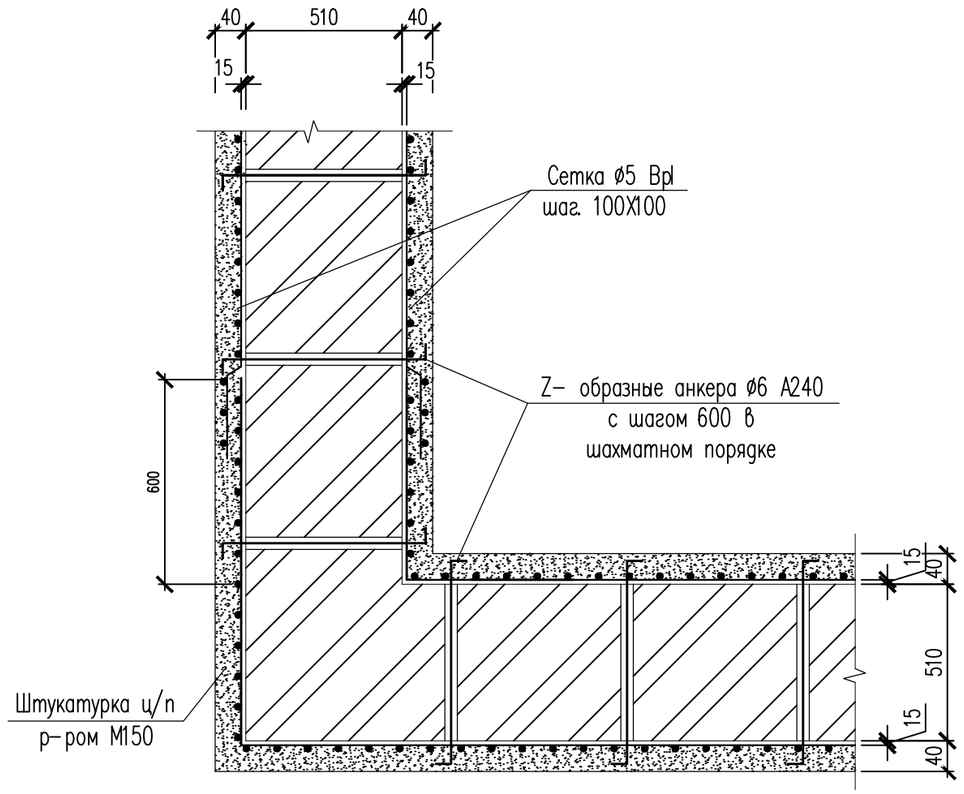

Узел сопряжения наружной и внутренней стены

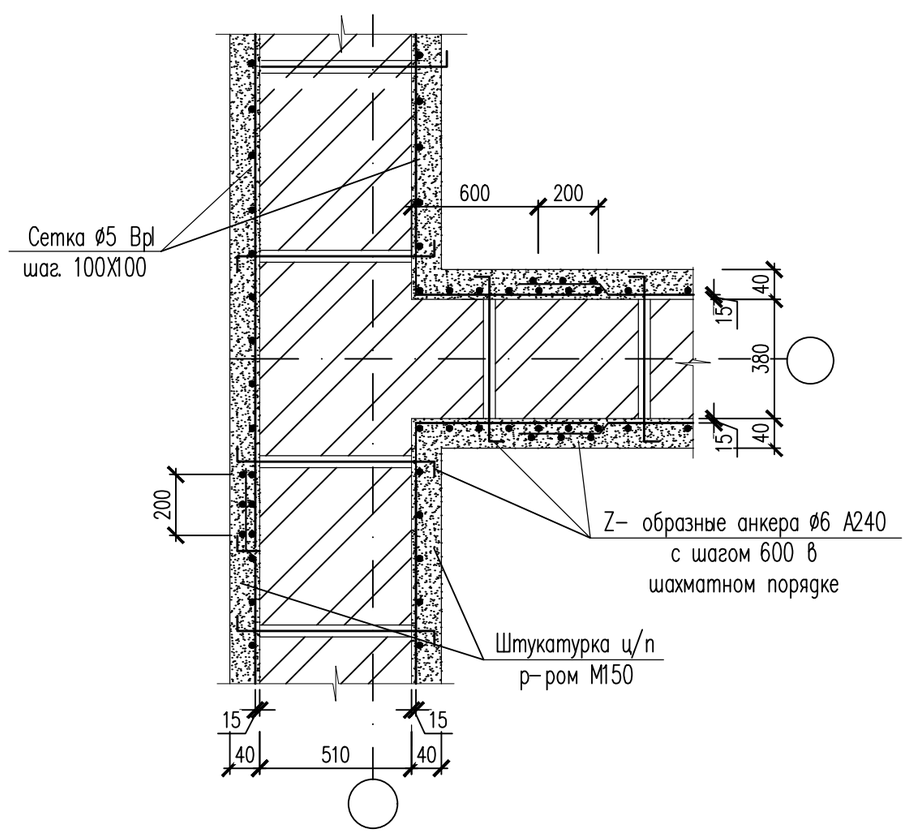

Согласовано:

Взам. инв. N°

Подп. и дата

Инв. N° подл.

Изм.	Кол.уч.	Лист	№док.	Подпись	Дата	№24-2024			
						«Капитальный ремонт с сейсмоусилением средней школы№3 по ул. Ауезова в г.Текели области Жетысу»			
ГАП		Намет К.			04.2023	Блок А 1	Стадия	Лист	Листов
Проверил		Абдикеримов			04.2023		РП	60	
Разработал		Серикбай О.			04.2023	Узел угла сопряжения наружных стен. Узел сопряжения наружной и внутренней стены.	ТОО "СуҚұрылысПроект" г.Шымкент - 2024г.		
Н.контроль		Абдуллаев			04.2023				

Формат

Узел сопряжения стены и перекрытия

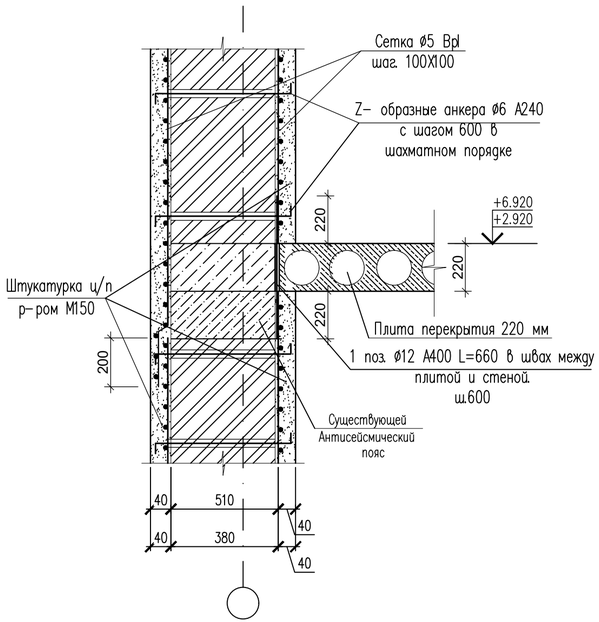

Узел сопряжения стены и перекрытия

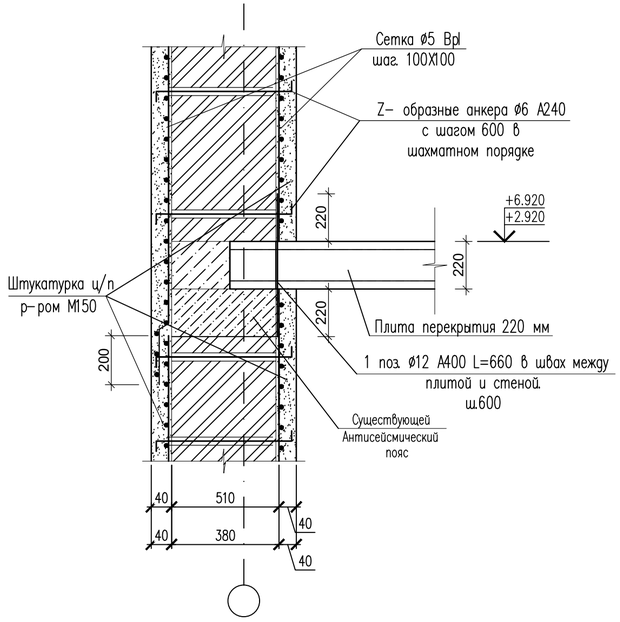

Узел сопряжения стены и перегородки

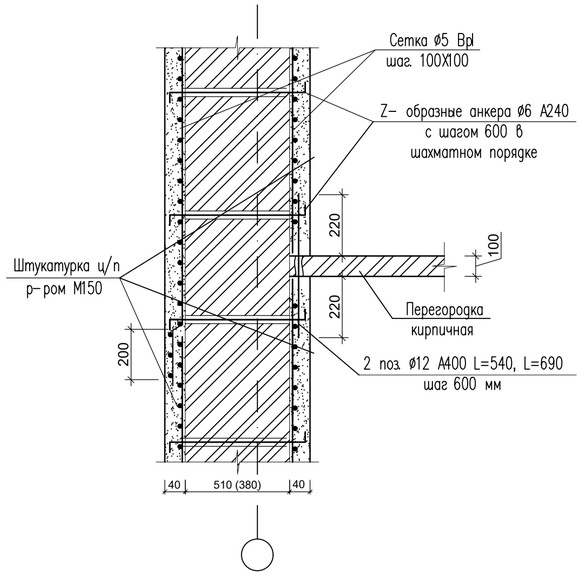

Спецификация элементов

Поз.	Обозначение	Наименование	Кол.	Масса ед., кг.	Примеч.
		Узел сопряжения стены и перекрытия			
1	ГОСТ 34028-2016	⌀12 (400) L=660	945	0.60	567.0
	Для перегородки толщ. 120мм	Узел сопряжения стены и перегородки			
2	ГОСТ 34028-2016	⌀12 (400) L=540	115	0.50	57.5

Согласовано

Взам. инв. №

Подп. и дата

Инв. № подл.

№24-2024

«Капитальный ремонт с сейсмоусилением средней школы№3 по ул. Ауезова в г.Текели области Жетысу»

Изм.	Кол.уч.	Лист	№док.	Подпись	Дата
ГАП		Намет К.			04.2023
Проверил		Абдикеримов			04.2023
Разработал		Серикбай О.			04.2023
Н.контроль		Абдуллаев			04.2023

Блок А 1

Стадия	Лист	Листов
РП	61	

Узел сопряжения стены и перекрытия.
Узел сопряжения стены и перегородки.

ТОО "СуҚұрылысПроект"
г.Шымкент - 2024г.

Формат

Узел усиление антисейсмического пояса наружных стен

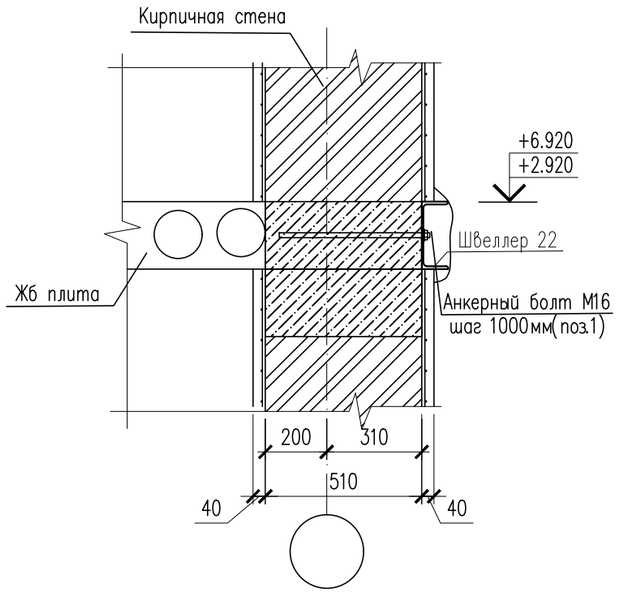

Узел усиление антисейсмического пояса внутренних стен

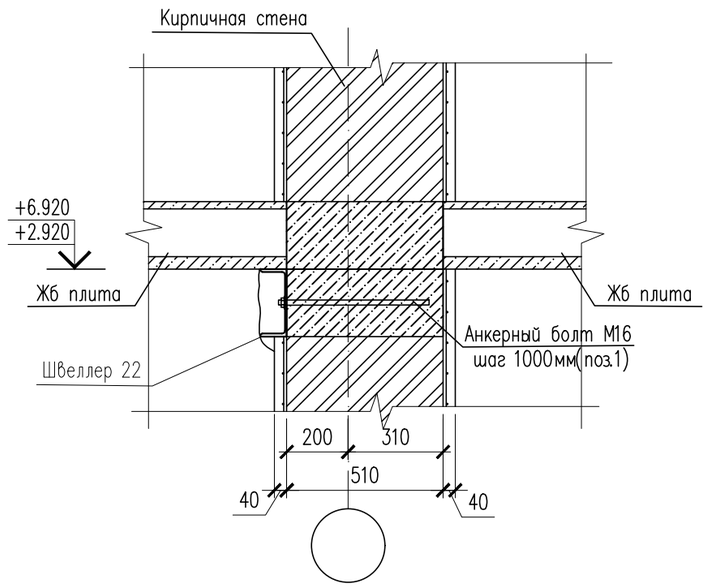

Спецификация материалов

Поз.	Обозначение	Наименование	Кол.	Масса кг	Прим.
		Усиления сейсмопояса			
Ш-1	ГОСТ 8240-97	Швеллер 22 ГОСТ 8240-97 / С235 ГОСТ 27772-2015 м.п.	566.59	21.00	11898.39
1	ГОСТ 24379-80	М16х450	567	0.83	470.61

Согласовано:

Взам. инв. №

Подп. и дата

Инв. № подл.

Изм.	Кол.уч.	Лист	№док.	Подпись	Дата
ГАП		Намет К.			04.2023
Проверил		Абдикеримов			04.2023
Разработал		Серикбай О.			04.2023
Н.контроль		Абдуллаев			04.2023

№24-2024

«Капитальный ремонт с сейсмоусилением средней школы№3 по ул. Ауезова в г.Текели области Жетысу»

Блок А 1	Стадия	Лист	Листов
	РП	62	
Устройство антисейсмопояса (Ремонтные работы)	ТОО "СуҚұрылысПроект" г.Шымкент - 2024г.		

Формат

План усиление фундамента
(Ремонтные работы)

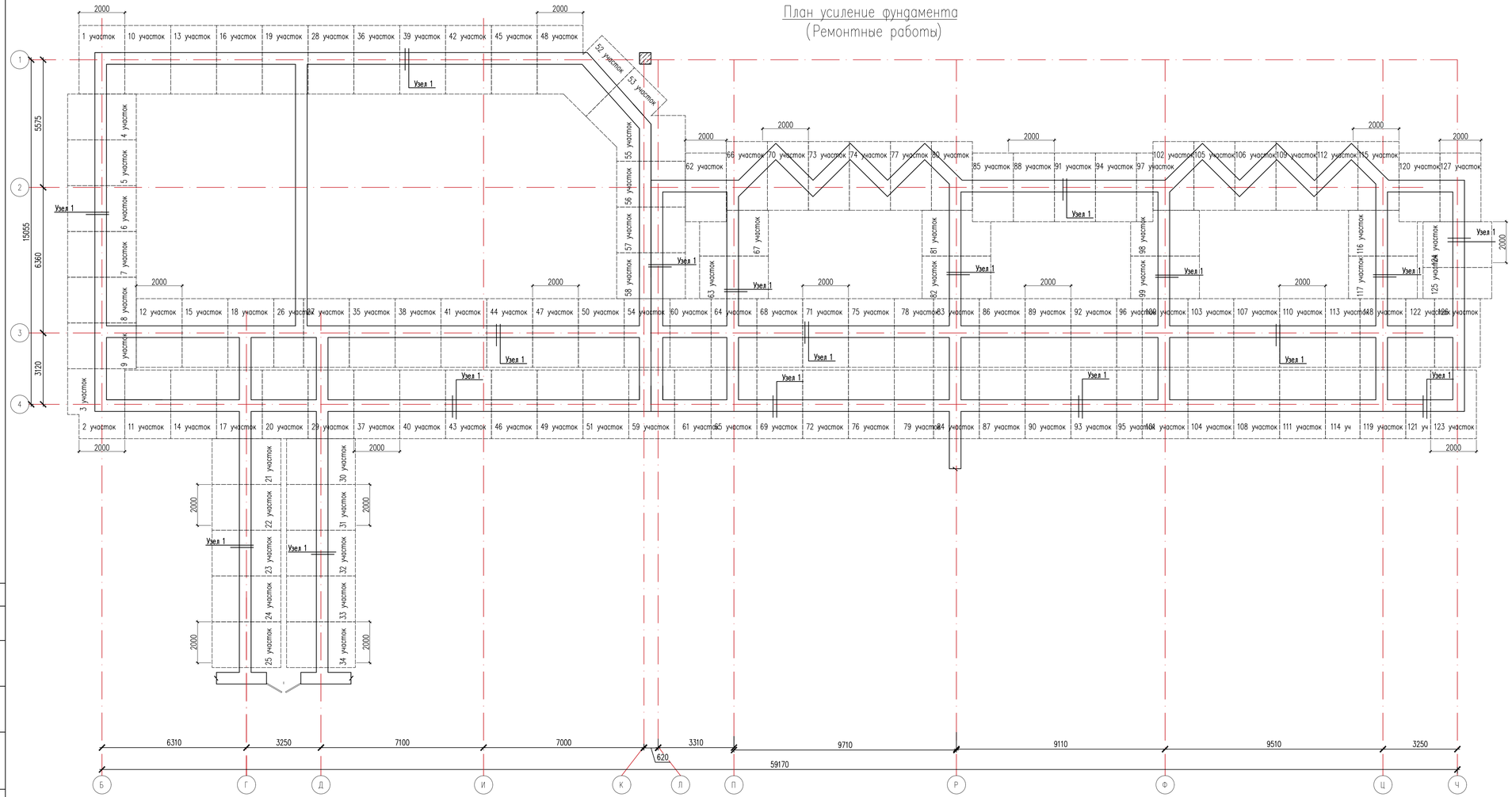

Рекомендации по усилению фундамента

Усиление фундамента производить по периметру здания и под несущие стены.
Выполнить работы в следующем порядке:

1) Для усиления фундамента по периметру (наружней части) здания необходимо открыть траншею до отметки −3.450, не нарушая целостности фундаментов, после усиления нужно произвести обратную засыпку местным грунтом. Траншею рыть пошагово по 2 м. Обратную засыпку в пазух фундамента производить местным неагрессивным суглинистым грунтом с послойным уплотнением толщиной слоя 150−200мм до достижения объемного веса сухого грунта в уплотненном слое не менее 1.65 т/м3.
2) Очистить поверхность существующего фундамента в местах усиления.
3) Уплотнить грунт до отметки (−3,450) ручными трамбовками.
4) Сделать отверстия для анкеров в существующем фундаменте. Двухстороннюю железобетонную обойму армировать двумя рядами сеток каждая. Все четыре рядов сеток соединить между собой стержнями из арматуры диаметром 12 мм класса А-400, пропущенными через отверстия, в стенах фундаментов с шагом 600мм(установленными в шахматном порядке). Сетки соединить между собой фиксаторами.

После установки опалубки залить бетоном кл. С12/15, при бетонировании выполнять виброуплотнение.

- 5) Снятие опалубки производить после достижения бетоном 70% проектной прочности.
- Производится гидроизоляция фундамента битумом в 2 слоя.(957м2)
- По периметру здания заливается бетонная отмостка из бетона класса С12/15 шириной 1.5м толщиной 100−150мм (173.4п.м.)

Обязательные правила проведения работ по усилению фундаментов

1. Для работы освобождают часть фундамента с той стороны, на которой будет наращиваться толщина. Весь фундамент освобождать полностью нельзя. Он и так перегружен, если полностью снимится давление грунта до его нижнего уровня, то минимальные явления, которые могут проявиться, трещины в основании и в стенах, максимальные – разрушение фундамента.
Поэтому работу ведут по технологии захваток– участков 1,5−2м или чуть больше. Полностью закончив в одной захватке, сделав обратную засыпку грунтом и утрамбовав его, можно открывать следующий участок но пропустив одну захватку так в шахматном порядке ведут работу вдоль всего периметра. За это время бетон на первых участках успеет набрать часть нормативной прочности, и новая отрытая захватка будет защищена уже усиленными соседними участками.
2. Поверхность стены очищается от земли. Если есть разрушающиеся участки бетона, их тоже удаляют до прочного слоя. Удаленный бетон можно подробить в щебень и использовать как наполнитель в новом бетонном растворе.
На поверхность зубилом или перфоратором наносят вначале насечки для лучшей адгезии нового слоя, после чего – тонкий слой цементного раствора – цементного молочко (с минимальным количеством песка).
3. Заливку или засыпку бетона нужно делать с перерывами, которые будут не больше, чем время первоначального схватывания бетонной смеси. Нужно провести все предварительные работы подготовить исходные материалы возле захватки и начинать замес бетона утром на следующий день.
4. Забетонированный участок обязательно нужно тщательно провибрировать или про трамбовать, чтобы удалить из бетона макро−и микро пузырьки воздуха и избыточной воды, чтобы в будущем эти дефекты не заполнялись водой от дождей или таяния снега.

						№24-2024		
						«Капитальный ремонт с сейсмоусилением средней школы№3 по ул. Ауезова в г.Текели области Жетысу»		
Изм.	Кол.уч	Лист	№док.	Подпись	Дата			
ГАП		Намет К.			04.2023	Блок А 1	Стадия	Лист	Листов
Проверил		Абликеримов			04.2023		РП	63	
Разработал		Серикбай О.			04.2023	План усиление фундамента (Ремонтные работы)	ТОО "СуҚұрылысПроект" г.Шымкент - 2024г.		
Н.контроль		Абдуллаев			04.2023				

Согласовано

Взам. инв. №

Подп. и дата

Инв. № подл.

Формат

Усиление монолитного ленточного фундамента 1–1

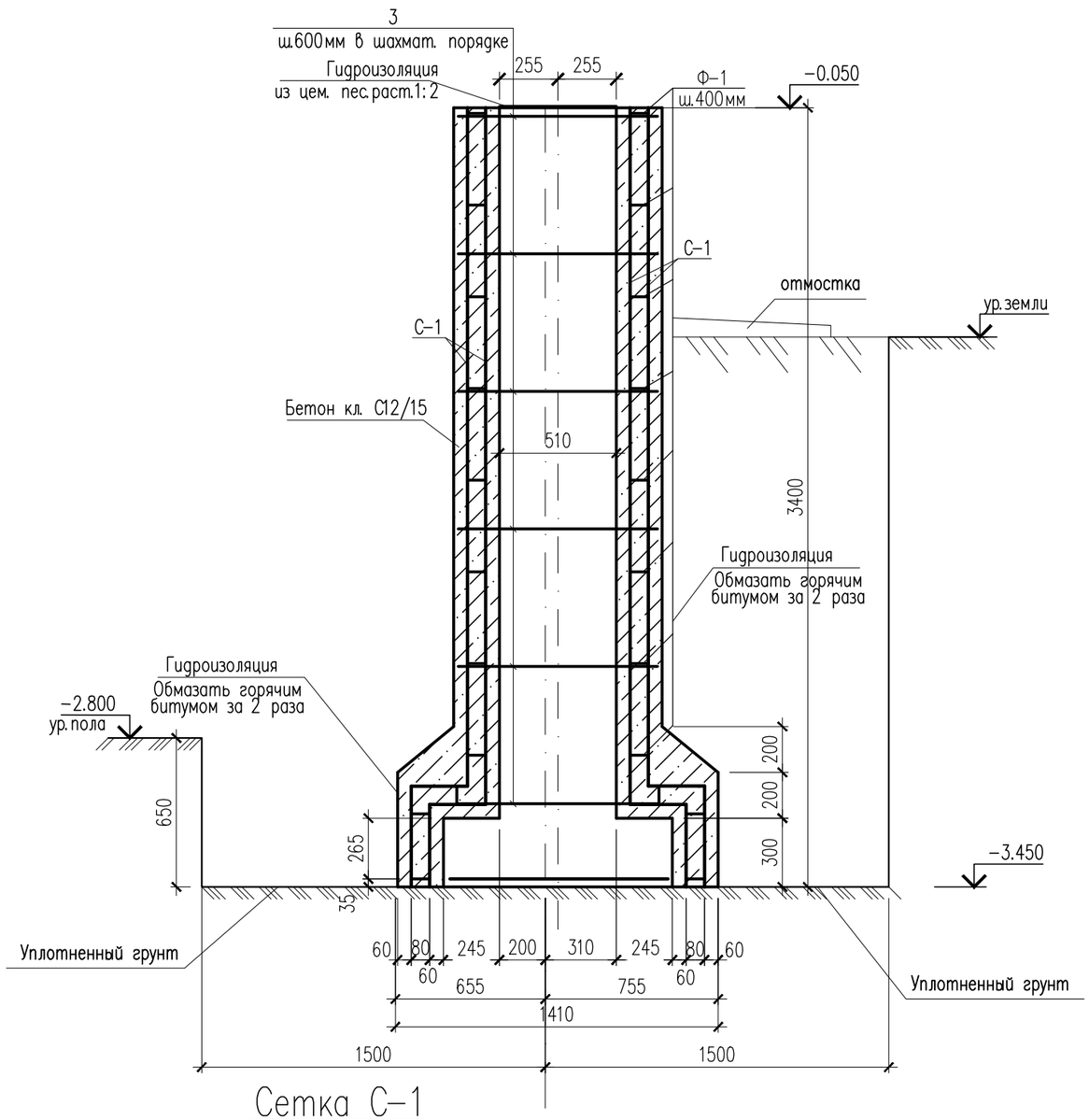

Сетка С–1

(усл. на 1 п.м.)

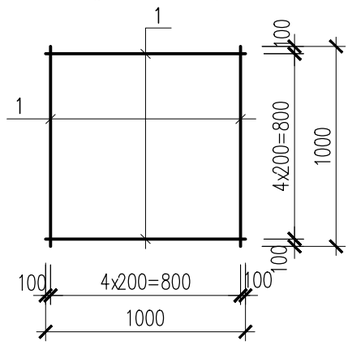

Спецификация материалов

Поз.	Обозначение	Наименование	Кол.	Масса кг	Прим.
		Усиление монолитного ленточного фундамента. Сечение 1–1			
		Сетка С–1	4538.75	8.90	40394.88
1	ГОСТ 34028–2016	12x1000–A400 ГОСТ 34028–2016 L=1000	10	0.89	8.90
		Одиночные стержни			
2	ГОСТ 34028–2016	10x1160–A400 ГОСТ 34028–2016 L=1160	2759	0.72	1986.48
Ф–1	ГОСТ 34028–2016	6x150–A240 ГОСТ 34028–2016 L=150	6650	0.03	199.5
		Материалы:			
		Бетон кл.С12/15 W4 F100 м3	435.0		
		Разработка с обратной засыпкой местный грунт м3	1010.0		127 секции

Ведомость деталей

Поз.	Эскиз
Ф–1	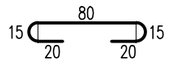 L=150мм

Изм.	Кол.уч.	Лист	№док.	Подпись	Дата	№24-2024			
						«Капитальный ремонт с сейсмоусилением средней школы№3 по ул. Ауезова в г.Текели области Жетысу»			
ГАП		Намет К.			04.2023	Блок А 1	Стадия	Лист	Листов
Проверил		Абдикеримов			04.2023		РП	64	
Разработал		Серикбай О.			04.2023	Усиление стен. 1-1 Спецификация материалов	ТОО "СуҚұрылысПроект" г.Шымкент - 2024г.		
Н.контроль		Абдуллаев			04.2023				

Согласовано:

Взам. инв. №

Подп. и дата

Инв. № подл.

Формат А3

План траншеи
работа №1

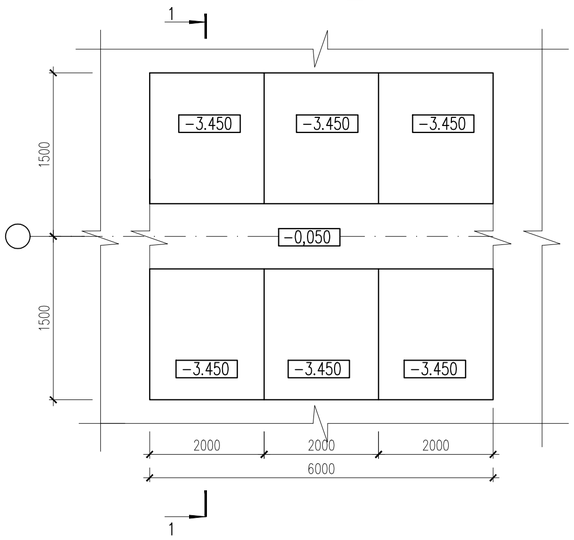

План траншеи
работа №2

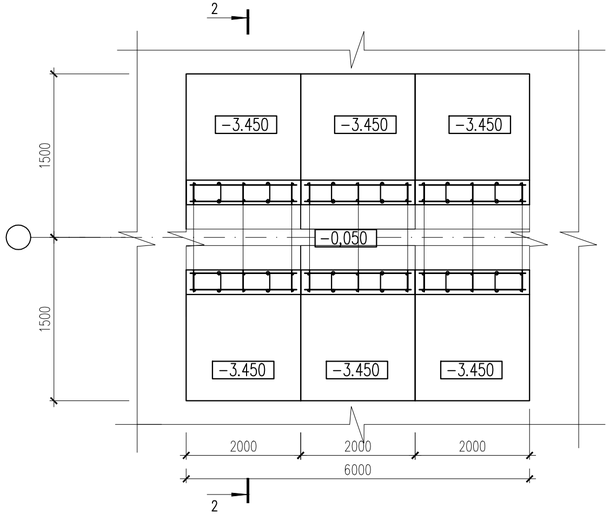

Фрагмент фасада

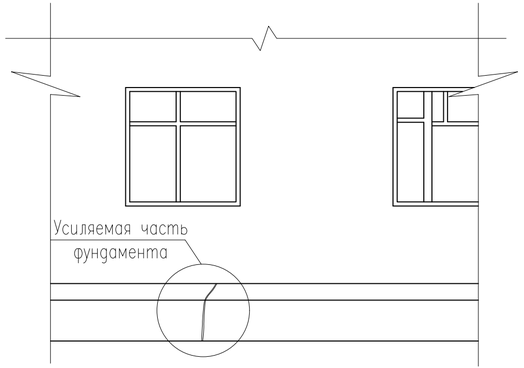

1−1

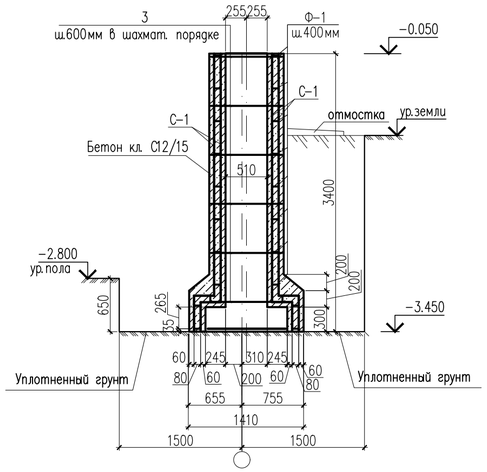

2−2

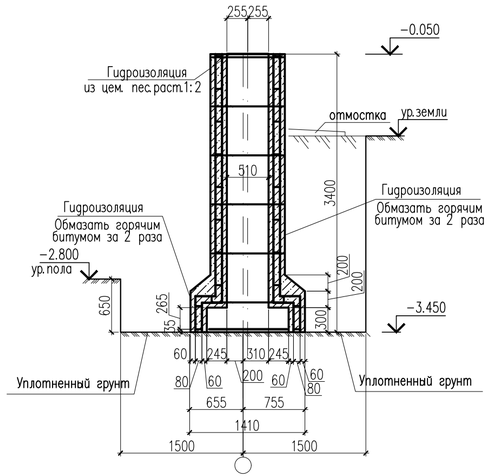

1. Данный лист см. совместно с л. АС−64,64.2
3. Снятие несущей опалубки производить после достижения бетоном 70% проектной прочности.
4. Все бетонные работы должны выполняться по проекту производства работ и в соответствий с требованиями СНиП РК 5.03−34−2005 − Бетонные и железобетонные конструкции.

Изм.	Кол.уч.	Лист	№док.	Подпись	Дата	№24-2024			
						«Капитальный ремонт с сейсмоусилением средней школы№3 по ул. Ауезова в г.Текели области Жетысу»			
ГАП		Намет К.			04.2023	Блок А 1	Стадия	Лист	Листов
Проверил		Абдикеримов			04.2023		РП	64.1	
Разработал		Сериқбай О.			04.2023	**План траншеи работа №1,№2**	ТОО "СуҚұрылысПроект" г.Шымкент - 2024г.		
Н.контроль		Абдуллаев			04.2023				

Копировал Формат А4−3

Согласовано

Взам. инв. N

Подп. и дата

Инв. N подл.

План траншеи
работа №3

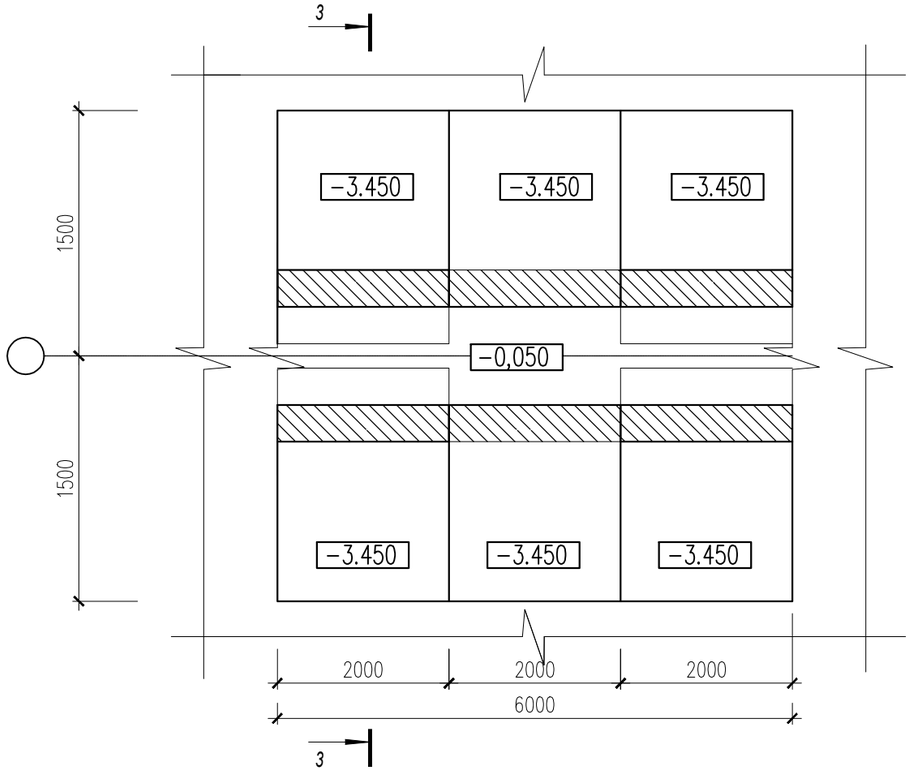

3–3

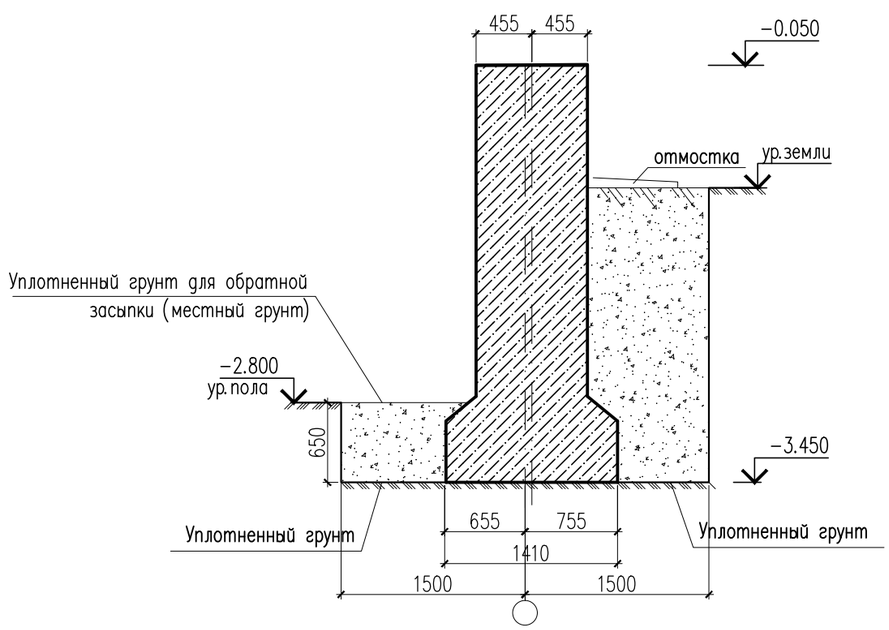

1. СН РК 2.01-01-2013 "Защита строительных конструкций от коррозии"
2. Сварку металлических элементов производить электродами Э-42А ГОСТ 9467-75* Толщину сварных швов принять равной наименьшей толщине свариваемых элементов. Сварные швы принять по ГОСТ 5264-80.

Изм.	Кол.уч.	Лист	№док.	Подпись	Дата
ГАП		Намет К.			04.2023
Проверил		Абдикеримов			04.2023
Разработал		Серикбай О.			04.2023
Н.контроль		Абдуллаев			04.2023

№24-2024

«Капитальный ремонт с сейсмоусилением средней школы№3 по ул. Ауезова в г.Текели области Жетысу»

Блок А 1

Стадия	Лист	Листов
РП	64.2	

План траншеи работа №3

ТОО "СуҚұрылысПроект" г.Шымкент - 2024г.

Копировал

Формат А3

Согласовано

Взам. инв. N

Подп. и дата

Инв. N подл.

План чердака
(Ремонтные работы)

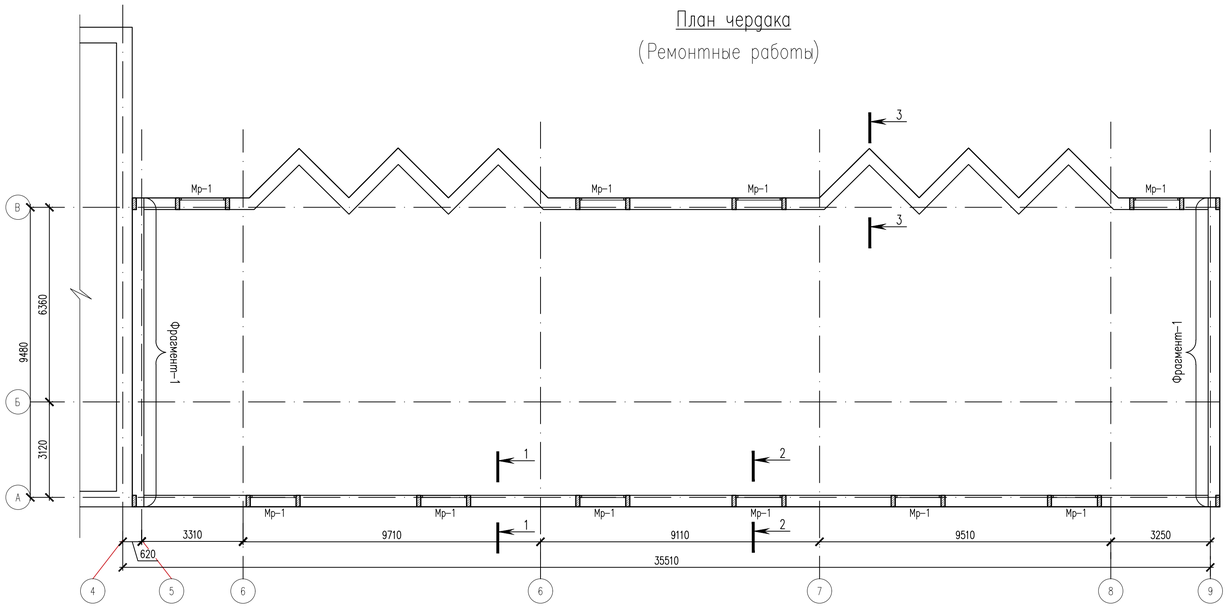

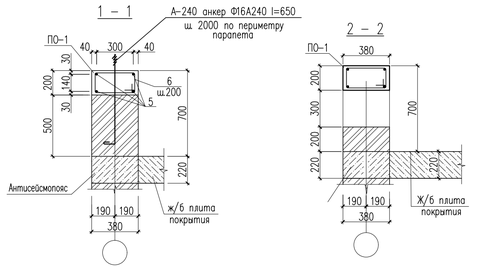

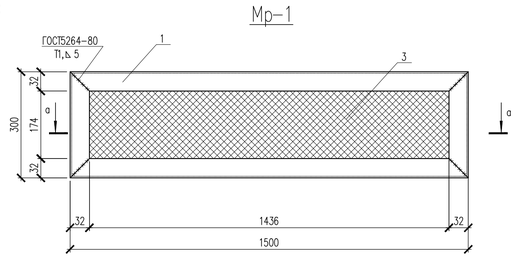

Спецификация материалов

Поз.	Обозначение	Наименование	Кол.	Масса кг	Прим.
		Пр-1	10	6.676	66.7
1	ГОСТ 8509-93	Уголок 32х32х3 ГОСТ 8509-93 / ВСт3кп ГОСТ 380-94* м.п.	3.6	1.46	5.256
2	ГОСТ 34028-2016	8х-А240 ГОСТ 34028-2016 м.п.	3.55	0.40	1.42
3		Сетка рабица по ГОСТ 5336-80 Ф3 20х20	0.45м2		на 1шт
		Монолитный сердечник МС-1	24	2.152	51.6
7	ГОСТ 34028-2016	12х900-А400 ГОСТ 34028-2016 L=900	2	0,801	1.602
8	ГОСТ 34028-2016	6х500-А240 ГОСТ 34028-2016 L=500	5	0.11	0.55
	Материалы:	Бетон кл. С12/15 м3	0.0346		
		Пояс обвязки ПО-1 п.м.	97.57	4.86	474.19
9	ГОСТ 34028-2016	12х1000-А400 ГОСТ 34028-2016 L=1000	4	0.89	3.56
10	ГОСТ 34028-2016	6х1120-А240 ГОСТ 34028-2016 L=1180	5	0.25	1.30
	Материалы:	Бетон кл. С12/ 15 м3	7.80		
		Кирпичная кладка			
	ГОСТ 530-2012	КР-р-по 250х120х65/1НФ/100/2,0/50/ м3	18.53		

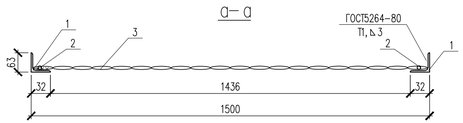

							№24-2024	
							«Капитальный ремонт с сейсмоусилением средней школы№3 по ул. Ауезова в г.Текели области Жетысу»	
Изм.	Кол.уч.	Лист	№док.	Подпись	Дата			
ГАП		Намет К.			04.2023	Блок А 1	Стадия: РП	Лист: 65 / Листов:
Проверил		Абдикеримов			04.2023			
Разработал		Серикбай О.			04.2023	План чердака	ТОО "СуҚұрылысПроект" г.Шымкент - 2024г.	
Н.контроль		Абдуллаев			04.2023			

Копировал Формат А4-3

Согласовано | Взам. инв. N | Подп. и дата | Инв. N подл.

Фрагмент 2

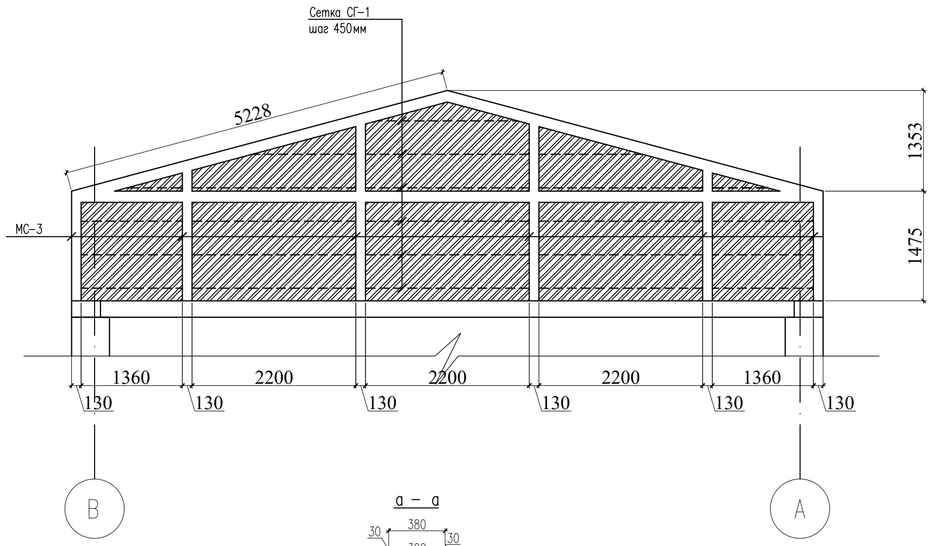

Монолитный сердечник МС-3

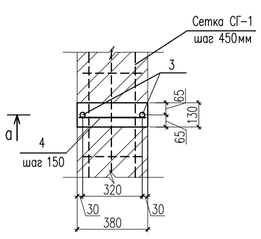

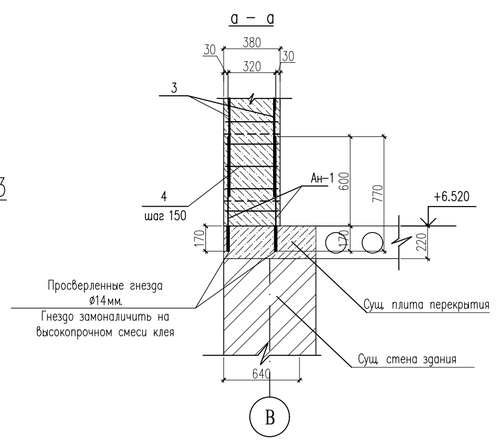

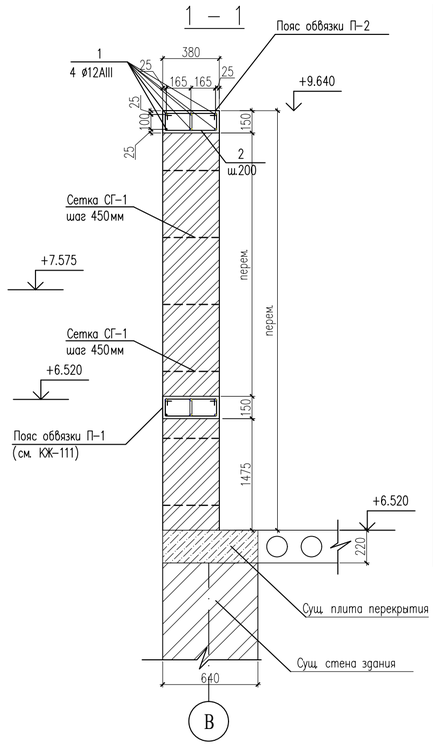

Ведомость деталей

Поз.	Эскиз
2	280, 215, 115, 180, L=790мм
Х-1	330, 280, 180, 230, L=1020

Спецификация материалов

Поз.	Обозначение	Наименование	Кол.	Масса ед., кг.	Примечание
		Фрагмент 1	2		
П-2		Обвязочный пояс		142.29	
1	ГОСТ 34028-2016	ø12 A-III(400) п.м.	124,0	0.89	110.36
2	ГОСТ 34028-2016	ø8 A-I(240) L=790	103	0.31	31.93
		Бетон кл. С12/15 м3	0.80		
		Монолитный сердечник МС-3 (расход дан на общ.)			
Ан-1	ГОСТ 34028-2016	ø12 A-III(400) L=770	12	0.69	8.28
3	ГОСТ 34028-2016	ø12 A-III(400) п.м.	24,0	0.89	21.36
4	ГОСТ 34028-2016	ø8 A-I(240) L=360	160	0.14	22.4
		Бетон кл. С12/15 м3	1,2		
СГ-1	серия 2.130-6с	Сетка СГ-1 п.м	45.0	0.76	34.2
	ГОСТ 530-2012	Обьем кирпича парапета, м3	8.26		
	Штукатурка внутри парапета, t=12мм	м2	21.5		

Согласовано

Взам. инв. N

Подп. и дата

Инв. N подл.

Изм.	Кол.уч.	Лист	№док.	Подпись	Дата	№24-2024 «Капитальный ремонт с сейсмоусилением средней школы№3 по ул. Ауезова в г.Текели области Жетысу»			
ГАП		Намет К.			04.2023	Блок А 1	Стадия	Лист	Листов
Проверил		Абдикеримов			04.2023		РП	66	
Разработал		Серикбай О.			04.2023	Фрагмент 2	ТОО "СуҚұрылысПроект" г.Шымкент - 2024г.		
Н.контроль		Абдуллаев			04.2023				

Копировал Формат А4-3

План кровли

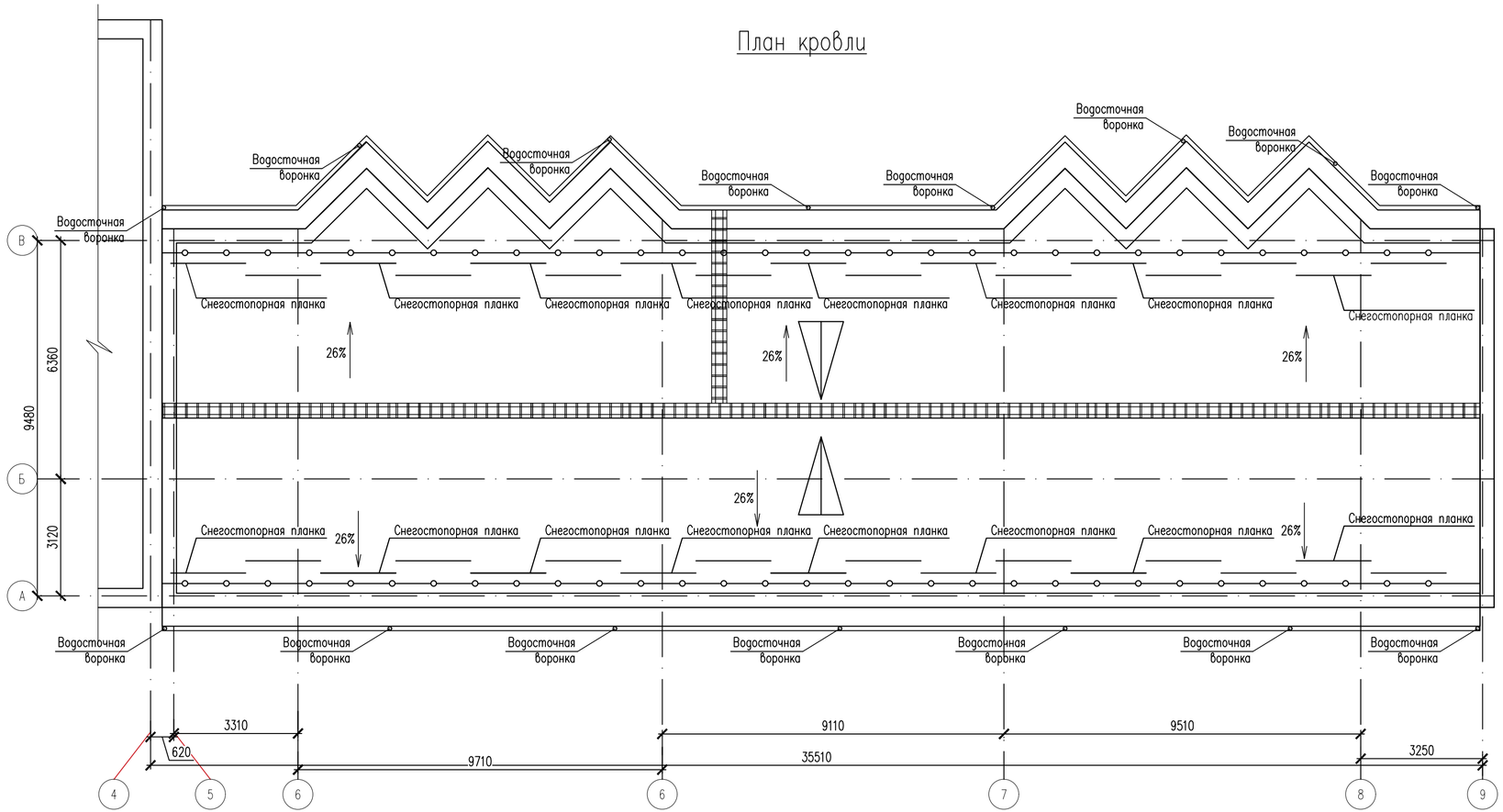

Указание по устройству чердачной крыши.

Устройство чердачной крыши с кровлей выполнить из металлочерепицы. Вдоль деформационного шва и вдоль слуховых окон установить переходные мостики с креплением по деревянным наслонным стропилам. К слуховым окнам приставить деревянные лестницы (внутри чердака). Вход на чердак предусмотрен через слуховое окно.

Кровля здания принята из листов металлочерепицы по деревянной обрешетке и стропилам. Закрепить к несущим конструкциям и защитить от затекания воды. В местах пропуска вентшах и другого инженерного оборудования выполнить защитные фартуки.

Под деревянную обрешетку укладывается гидроизоляционный слой для предотвращения образования конденсата с нижней стороны кровельного листа.

Обрешетка крепится к стропилам оцинкованными гвоздями. Для обрешетки используются доски 100х32(h), устанавливаемые с шагом 350мм. Крепление стропильных ног выполнить скруткой из проволоки 2ø4 ВР1, через одну стропильную Крепление мауэрлата выполнить анкерами А-1 с шагом 2,0м. Крепление элементов стропил и подкосов и затяжек к стропилам выполнить с помощью болтов.

По карнизу устанавливается доска 150х32мм.

По коньку устанавливаются по две доски обрешетки для крепления коньковой планки LHP. Карнизная планка крепится прежде чем листы кровли. Планку крепить оцинкованными гвоздями с шагом 300мм.

Листы металлочерепицы устанавливают и крепят от карниза к самой высокой точки ската по обеим сторонам.

Капиллярная канавка листа должна быть накрыта последующим листом.

Крепление листов к обрешетке выполняется самонарезающими шурупами по 6шт на 1м^2 в прогибе волны профиля под поперечной волной.

По краю профильный лист крепится в каждой второй волне.

Внутренний стык выполняется из гладкого листа по сплошному деревянному настилу с гидроизоляцией и специального уплотнителя.

Конек крыши закрывается только тогда, когда все листы кровли смонтированы и закреплены, а также уплотнительная лента под коньковые планки уже прибита.

Коньковая планка крепиться на каждой второй профильной волне шурупами.

Все места среза листов металлочерепицы окрашиваются краской.

Зазоры между элементами выходов и кровельными листами герметизируются.

Монтаж элементов кровли вести в соответствии с требованиями СН РК 3.02-37-2013, СП РК 3.02-137-2013 "Крыши и кровли" и чертежами данного проекта. Деревянные конструкции кровли подлежат огнезащитной обработке согласно СП РК 3.02-137-2013.

Под мауэрлаты необходимо уложить 2 слоя биостойкого рубероида.

Мауэрлат до укладки в проектное положение – антисептировать..

Все металлические элементы и скрутки окрашиваются масляными красками.

Стропильные конструкции предусмотрены из древесины хвойных пород влажностью не более 20%. Качество древесины должно соответствовать ГОСТ 8478-86*Е и СНиП 11-25-80 "Деревянные конструкции"

При производстве работ и при эксплуатации кровли в дальнейшем категорически запрещается складирование материалов, изделий и оборудования на покрытии здания.

Строго соблюдать требования СП РК 1.03-106-2012, СН РК 1.03-05-2011 "Охрана труда и техника безопасности в строительстве".

Согласовано

Взам. инв. N

Подп. и дата

Инв. N подл.

Изм.	Кол.уч.	Лист	№док.	Подпись	Дата
ГАП		Намет К.			04.2023
Проверил		Абдикеримов			04.2023
Разработал		Серикбай О.			04.2023
Н.контроль		Абдуллаев			04.2023

№24-2024

«Капитальный ремонт с сейсмоусилением средней школы№3 по ул. Ауезова в г.Текели области Жетысу»

Блок А 1

Стадия	Лист	Листов
РП	66.1	

План кровли

ТОО "СуҚұрылысПроект" г.Шымкент - 2024г.

Копировал

Формат А4-3

План стропил, стоек, связей и прогонов

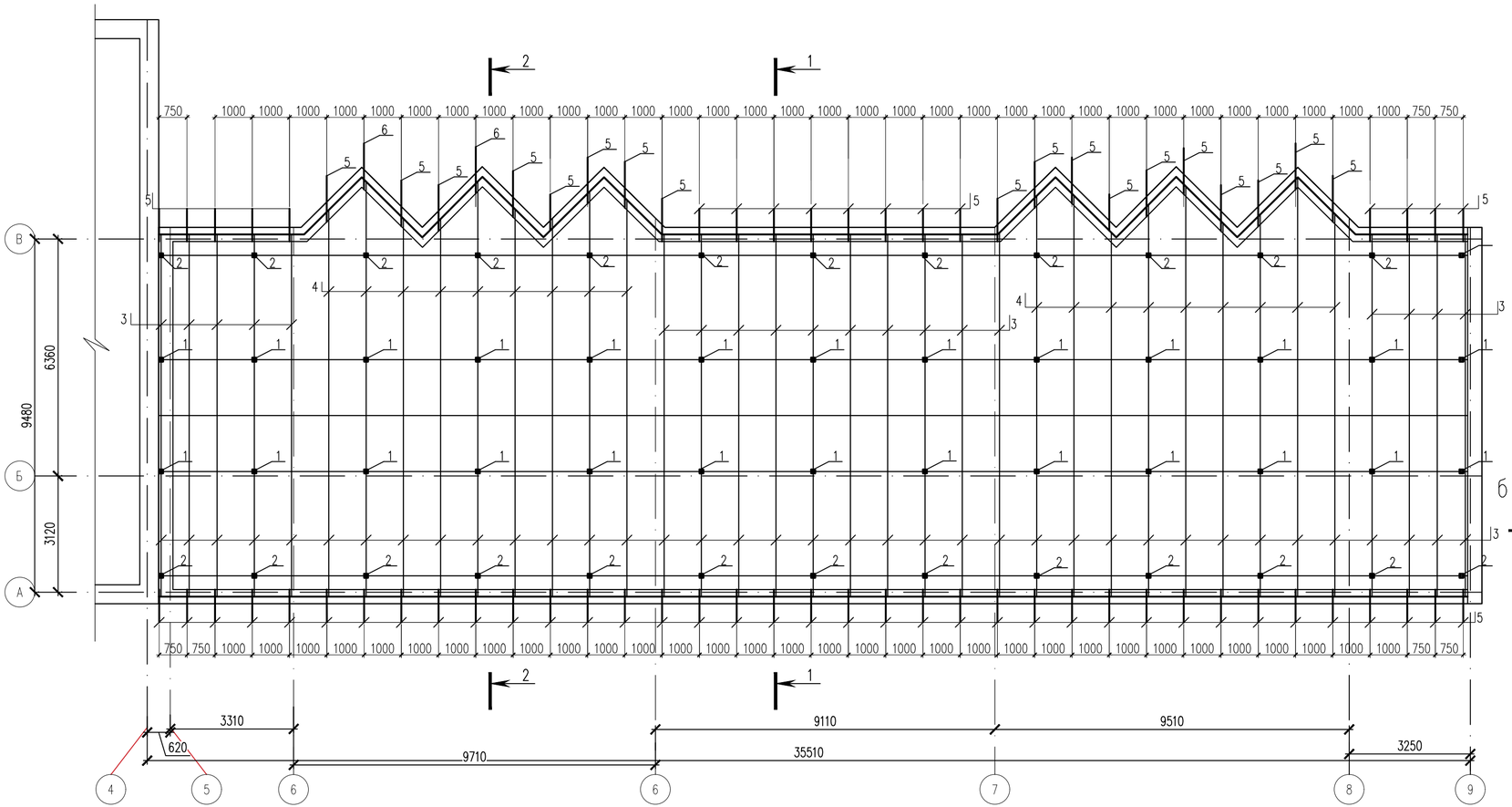

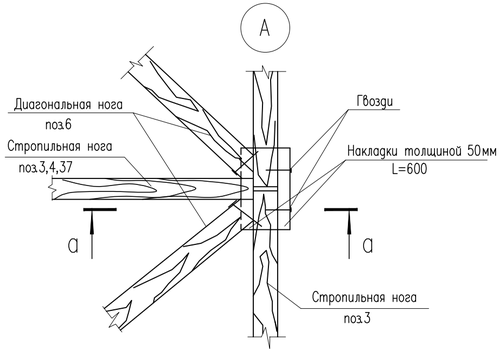

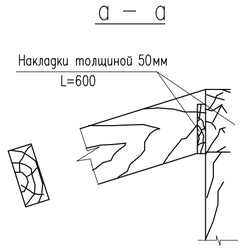

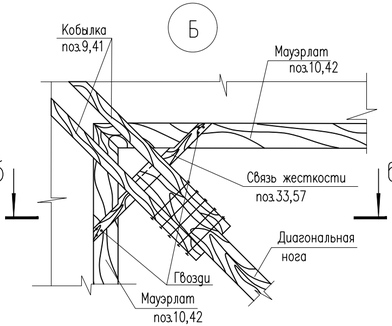

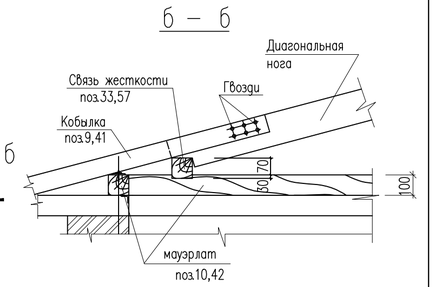

Согласовано

Взам. инв. N

Подп. и дата

Инв. N подл.

Изм.	Кол.уч.	Лист	№док.	Подпись	Дата

№24-2024

«Капитальный ремонт с сейсмоусилением средней школы№3 по ул. Ауезова в г.Текели области Жетысу»

ГАП	Намет К.		04.2023
Проверил	Абдикеримов		04.2023
Разработал	Сериқбай О.		04.2023
Н.контроль	Абдуллаев		04.2023

Блок А 1

Стадия	Лист	Листов
РП	67	

План стропил, стоек, связей и прогонов

ТОО "СуҚұрылысПроект" г.Шымкент - 2024г.

Копировал

Формат А4–3

Разрез 1 – 1

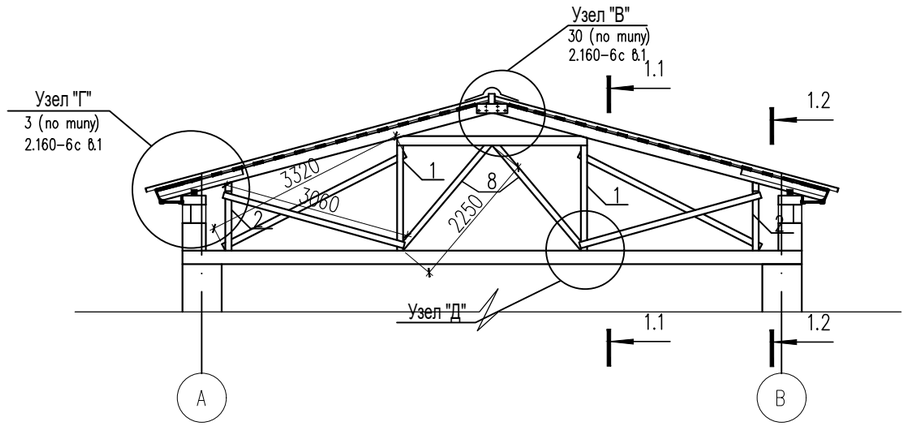

Разрез 2 – 2

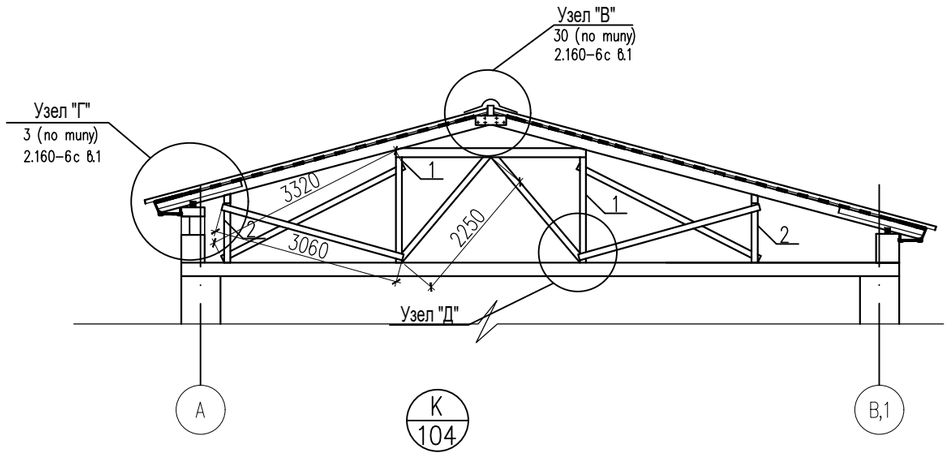

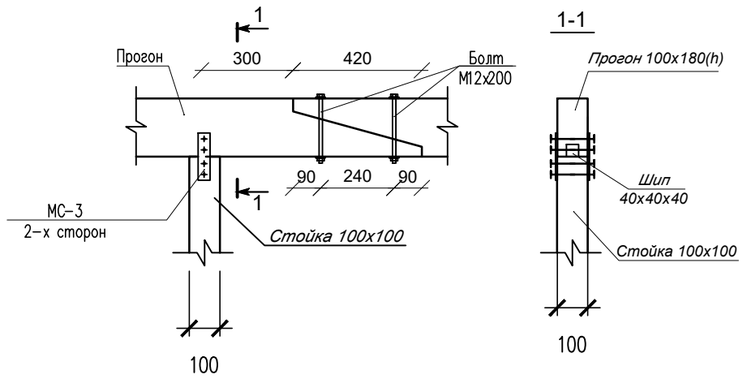

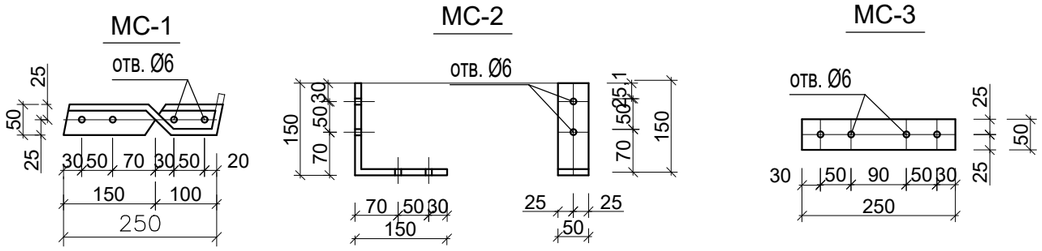

Разрез 1,1 – 1,1

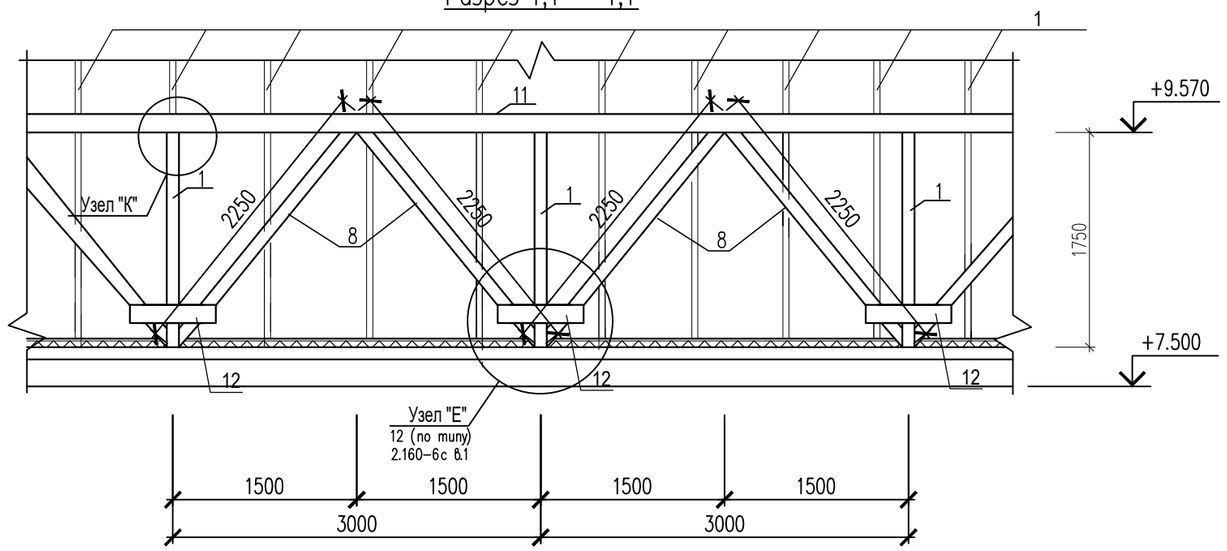

Разрез 1,2 – 1,2

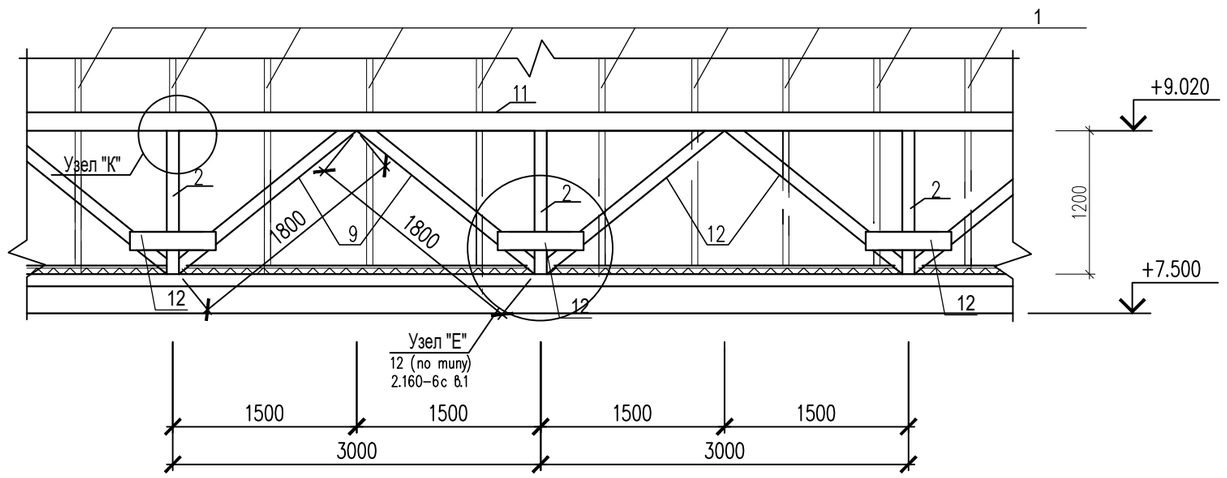

Изм.	Кол.уч.	Лист	№док.	Подпись	Дата	№24-2024		
						«Капитальный ремонт с сейсмоусилением средней школы№3 по ул. Ауезова в г.Текели области Жетысу»		
ГАП		Намет К.			04.2023	Блок А 1	Стадия: РП	Лист: 68 / Листов:
Проверил		Абдикеримов			04.2023			
Разработал		Серикбай О.			04.2023	Разрез 1-1	ТОО "СуҚұрылысПроект" г.Шымкент - 2024г.	
Н.контроль		Абдуллаев			04.2023			

Копировал Формат А3

Согласовано

Взам. инв. N

Подп. и дата

Инв. N подл.

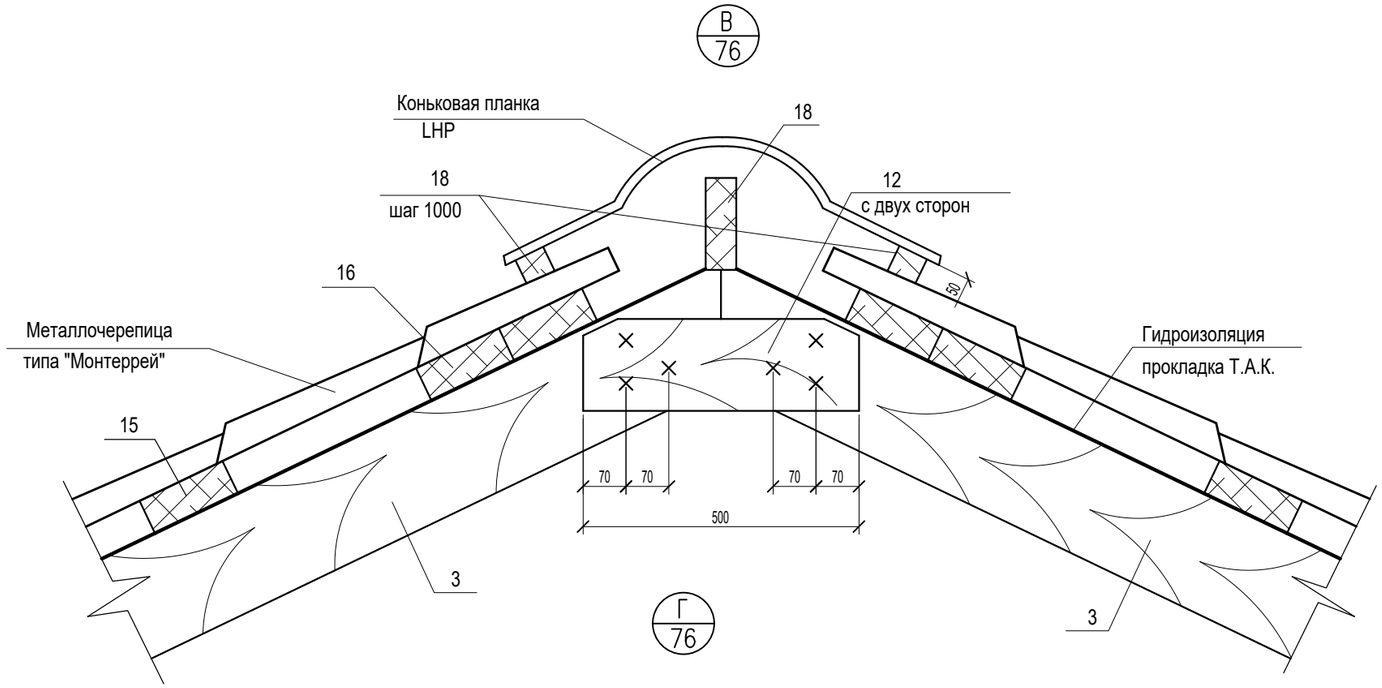

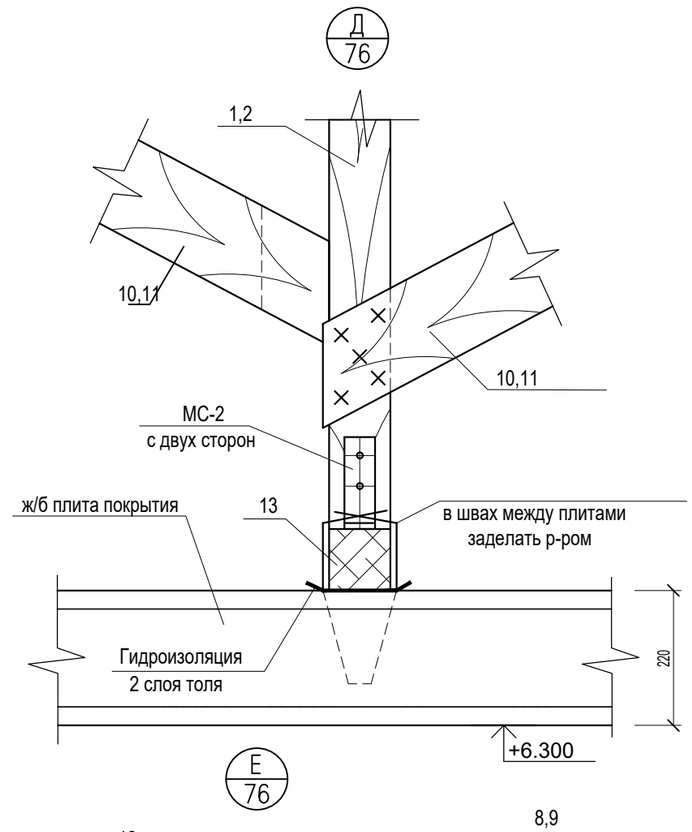

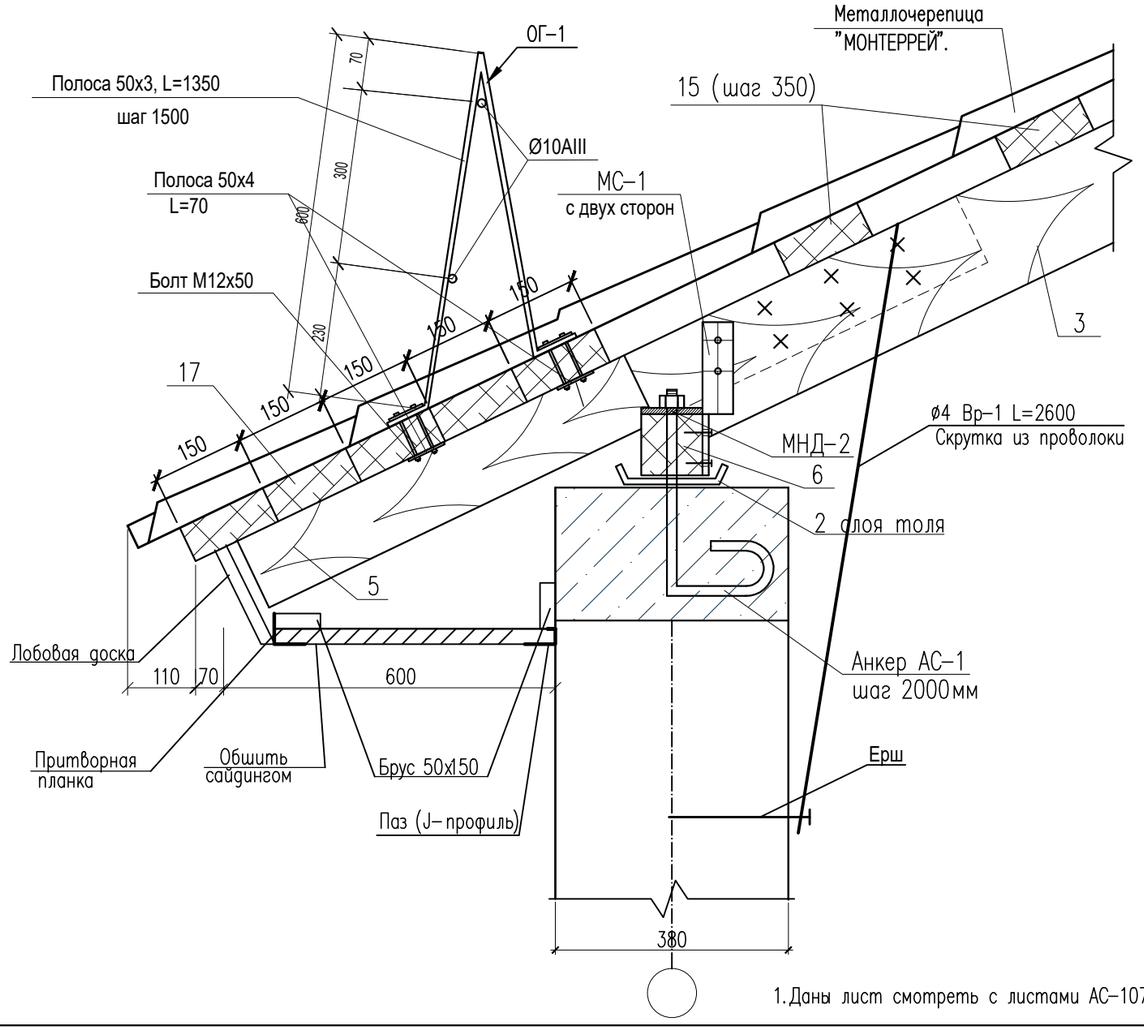

1.Даны лист смотреть с листами АС–107

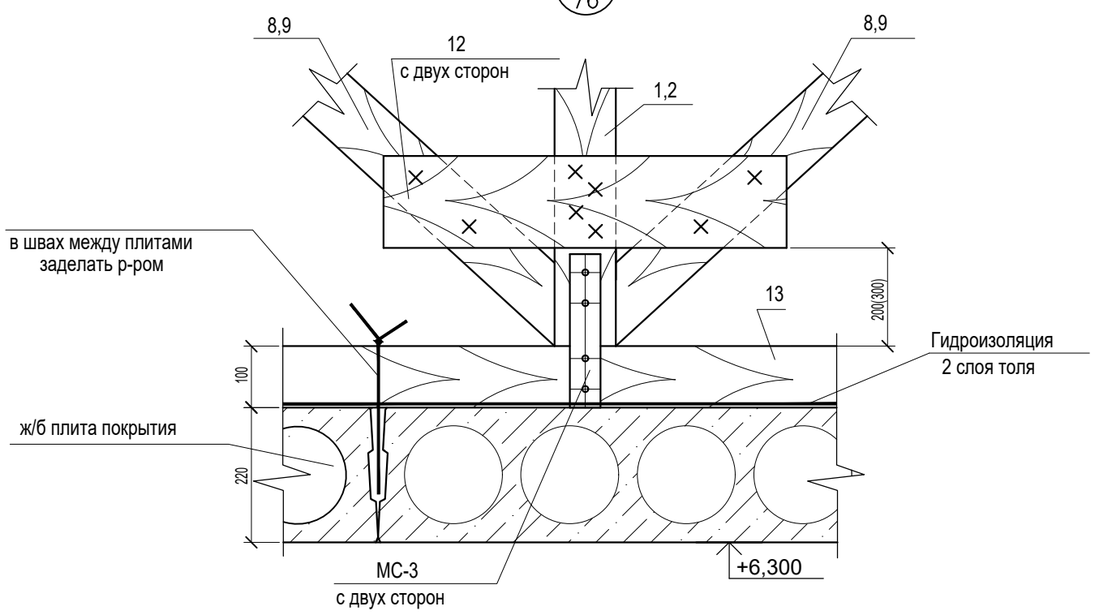

Изм.	Кол.уч.	Лист	№док.	Подпись	Дата	№24-2024			
						«Капитальный ремонт с сейсмоусилением средней школы№3 по ул. Ауезова в г.Текели области Жетысу»			
ГАП		Намет К.			04.2023	Блок А 1	Стадия	Лист	Листов
Проверил		Абдикеримов			04.2023		РП	69	
Разработал		Серикбай О.			04.2023	Узел "В","Г","Д","Е".	ТОО "СуҚұрылысПроект" г.Шымкент - 2024г.		
Н.контроль		Абдуллаев			04.2023				

Согласовано

Взам. инв. N

Подп. и дата

Инв. N подл.

Спецификация элементов кровли (начало)

Поз.	Обозначение	Наименование	Кол.	Масса ед., кг.	Объем м³
		На отм. +6.520 (основной блок)			
1	ГОСТ 8486-86	Стойка 100х100 L=1500	26	0.015	0.39
2	ГОСТ 8486-86	Стойка 100х100 L=870	26	0.0087	0.226
3	ГОСТ 8486-86	Стропила 50х180 L=5300	63	0.054	3.40
4	ГОСТ 8486-86	Нарожник 50х180 п.м.	113,0	0.009	1.602
5	ГОСТ 8486-86	Кобылка 50х150 L=1000	74	0.0075	0.555
6	ГОСТ 8486-86	Мауэрлат 100х100 п.м.	78.0	0.01	1.62
7	ГОСТ 8486-86	Прогон 100х180(Н) п.м	140.5	0.018	2.52
8	ГОСТ 8486-86	Раскос 50х150 L=2250	74	0.022	0.968
9	ГОСТ 8486-86	Раскос 50х150 L=1800	48	0.022	0.968
10	ГОСТ 8486-86	Подкос 100х100 L=3320	26	0.024	2.016
11	ГОСТ 8486-86	Подкос 100х100 L=3060	26	0.019	1.9
12	ГОСТ 8486-86	Накладка 40х150 L=1000	74	0.006	0.444
13	ГОСТ 8486-86	Лежень 100х100 L=1500	52	0.015	0.78
14	ГОСТ 8486-86	Коньковый брус 60х150 п.м	71,0	0.009	0.49
15	ГОСТ 8486-86	Обрешетка 100х32 п.м	910,0	0.0032	2.91
16	ГОСТ 8486-86	Коньковая обрешетка 150х32 п.м	140,0	0.0048	1.613
17	ГОСТ 8486-86	Карнизная обрешетка 150х32 п.м	220.0	0.0048	1.05
18	ГОСТ 8486-86	Брусок 50х60(h) L=100	70	0.0003	0.21
19	ГОСТ 8486-86	Затяжка 50х150(h) L=1800мм	35	0.013	0.455
20		Всего			24.12

Спецификация материалов

N п/п	Наименование	Сечение мм	Длина мм	Кол. шт.	Общая длина м	Объем м³
1	2	3	4	5	6	7
	Металлочерепица, толщина листа t=0,70мм; толщина полимерного покрытия-22-30мкм*м2					460.0 м2
	Стяжка из цем.-песч. раствора кл. М50 толщ. 30 мм армир. сеткой 4с 3ВР-100/3ВР-100					338 м2 338 кг
	Утеплитель чердачного перекрытия плиты теплоизоляционные ISOVER Dachoterm S по ТУ 5763-003-56846022-06 плотностью 150 кг/м3 толщиной 150мм.					338.0 м2
	Пароизоляция пленка полиэтиленовая 0,3мм					338.0 м2
	Гидроизоляционный слой- рубероид РКП 350б					338.0 м2
	Карниз из металл.сайдинга					89.54м2
	Рубероид по контуру шириной 1000мм					91.58 м2
	Элементы металлические					
	Скрутка из проволоки ø4 Вр-1 ГОСТ 6727-91		800	104	83.2	8.32кг
	Скрутка из проволоки ø4 Вр-1 ГОСТ 6727-91		2600	50	130.0	13.18 кг
	Ерш ГОСТ 34028-2016	ø14А-400	200	50	10.0	12.0 кг
	Соединительный элемент МС-1	-50х5	250	154	38.5	80.95кг
	Соединительный элемент МС-2	-50х5	250	102	25.5	48.35кг
	Толь шириной 0.30м				78.6	48.08м2
	Комплектующие элементы кровли					
	Профиль коньковый п.м.					35.0 м
	Уплотнительная лента в=250, п.м					35.0
	Снегодержатель трубчатый 95х65х2000 шт					34
	Лестница кровельная 395х1250 шт.					20
	Мостик кровельный 455х1860 шт.					3
	Слуховое окно ОБС-1	л. АС-28				2
	Ограждение кровли, п.м.	л. АС-30				70 м
	Стремянка лаза на кровлю	л. АС-30				1

Согласовано

Взам. инв. N

Подп. и дата

Инв. N подл.

Изм.	Кол.уч.	Лист	№док.	Подпись	Дата
ГАП		Намет К.			04.2023
Проверил		Абдикеримов			04.2023
Разработал		Серикбай О.			04.2023
Н.контроль		Абдуллаев			04.2023

№24-2024

«Капитальный ремонт с сейсмоусилением средней школы№3 по ул. Ауезова в г.Текели области Жетысу»

Блок А 1	Стадия	Лист	Листов
	РП	70	
Спецификация элементов кровли	ТОО "СуҚұрылысПроект" г.Шымкент - 2024г.		

Копировал Формат А3

Ограждение кровли ОГ-1

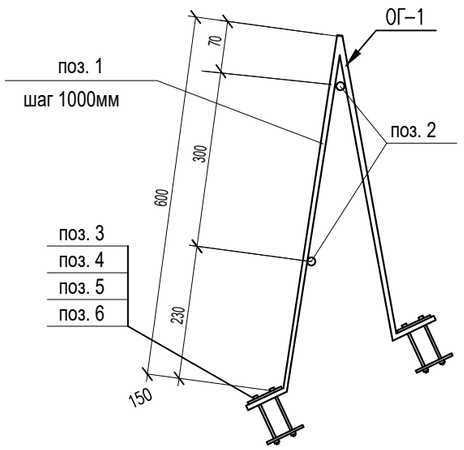

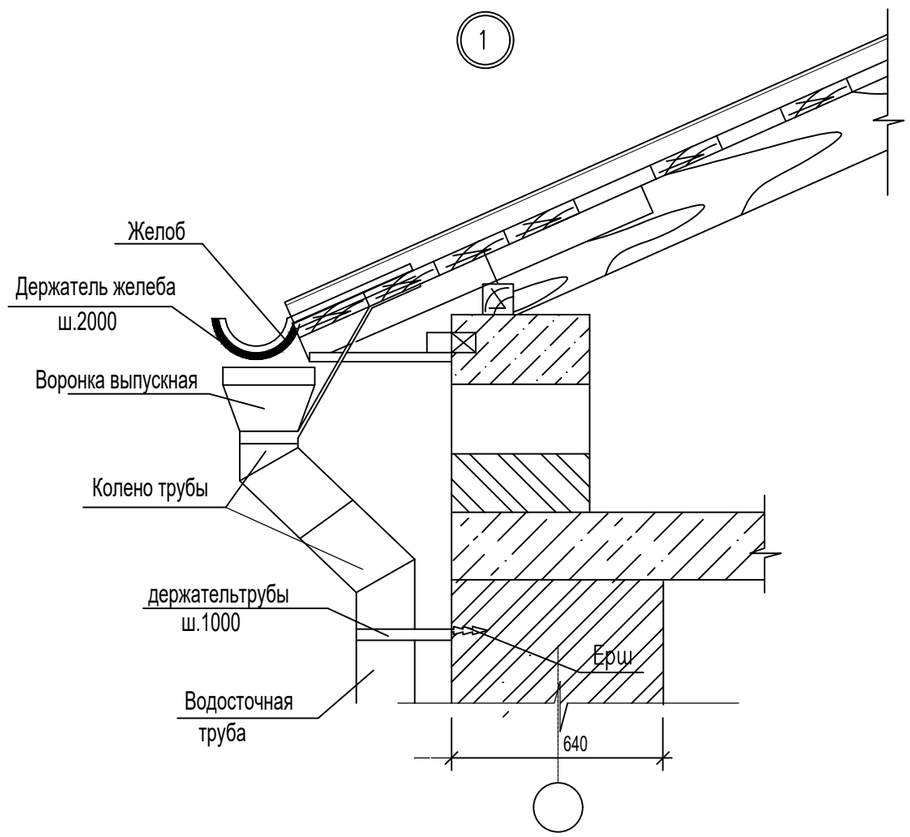

Спецификация элементов кровли (окончание)

Поз.	Обозначение	Наименование	Кол.	Масса ед., кг.	Примечание
		Ограждение кровли ОГ-1			
1	ГОСТ 103-91	Полоса -50х6х1350	72	3.18кг	228.96кг
2	ГОСТ 34028-2016	Арматура ø10 А-III(400) п.м.	142	0.617	87.61кг
3	ГОСТ 15589-70*	Болт М12х70	288	0.089	25.63кг
4	ГОСТ 11371-78*	Шайба 12	288	0.007	2,016кг
5	ГОСТ 5915-70*	Гайка 12	288	0.016	4.60кг
6	ГОСТ 103-91	Полоса -50х6х100	144	0.24кг	общ.вес 34.56 кг
		Устройства водостока (Продукция компании ДомСтрой)			
		Желоб водосточный D=125мм п. м.	71,0		
		Соединитель желоба D=125мм	29		шаг. 2.5м
		Держатель желоба D=125мм L=320мм	142		шаг. 0.50м
		Воронка выпускная D=100	14		
		Труба выпускная D=100 п. м.	110,0		
		Труба соединительная D=100 шт.	55		шаг. 2.0м
		Держатель трубы D=100мм	110		шаг. 1.0м
		Колено трубы D=100мм	16		
		Отвод (колено нижнее) D=100мм	16		

Согласовано

Взам. инв. N

Подп. и дата

Инв. N подл.

Изм.	Кол.уч.	Лист	№док.	Подпись	Дата
ГАП		Намет К.			04.2023
Проверил		Абдикеримов			04.2023
Разработал		Серикбай О.			04.2023
Н.контроль		Абдуллаев			04.2023

№24-2024

«Капитальный ремонт с сейсмоусилением средней школы№3 по ул. Ауезова в г.Текели области Жетысу»

Блок А 1	Стадия	Лист	Листов
	РП	71	
Ограждение кровли ОГ-1	ТОО "СуҚұрылысПроект" г.Шымкент - 2024г.		

Копировал Формат А3

Слуховое окно

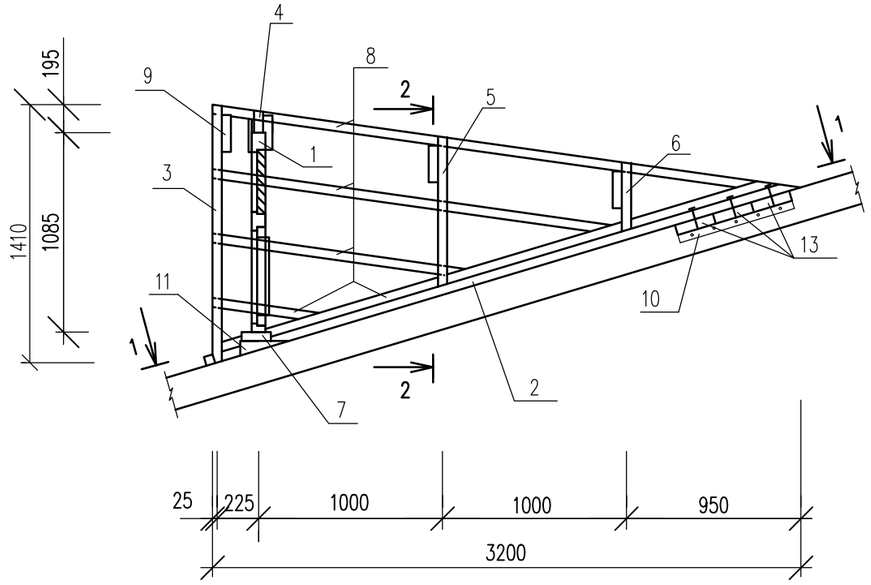

1–1

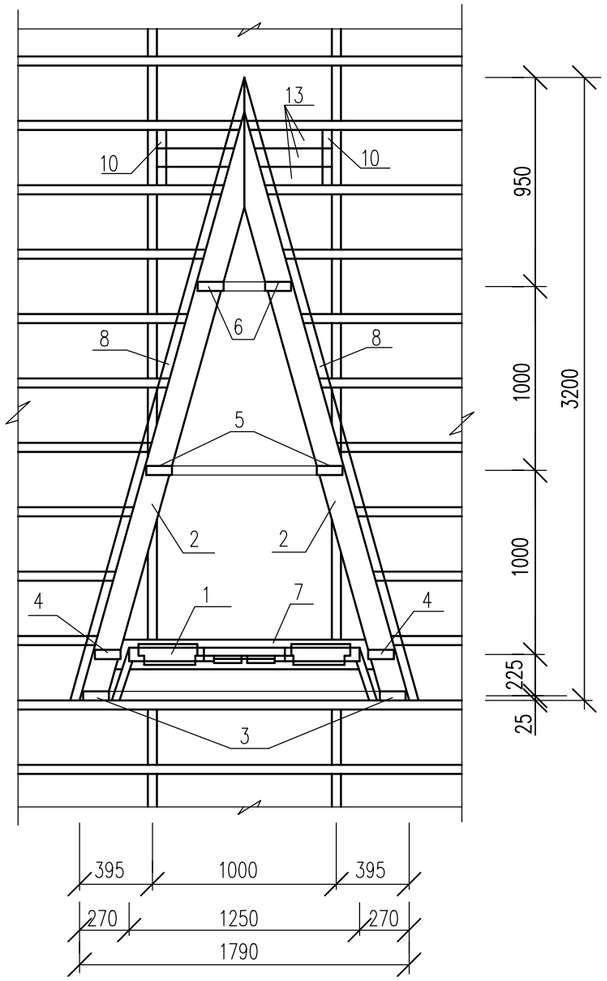

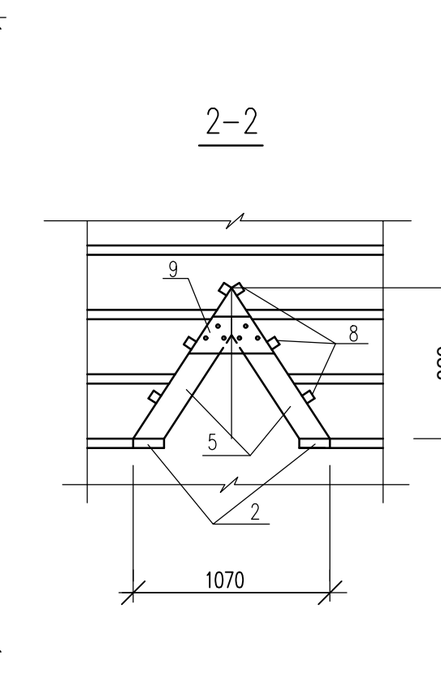

2–2

Спецификация элементов

N п.п.	Обозначение	Наименование	Кол.	Обьем ед., м3	Обьем общ., м3
1	л.АС–	Блок слухового окна	2		0.025м3
2	ГОСТ 8486–86*Е	Ригель 50х160,L=3320	4		0,053
3	ГОСТ 8486–86*Е	Стропила 50х140,L=1750	4		0,025
4	ГОСТ 8486–86*Е	Стропила 50х140,L=1670	4		0,023
5	ГОСТ 8486–86*Е	Стропила 50х140,L=1180	4		0,017
6	ГОСТ 8486–86*Е	Стропила 50х140,L=740	4		0,010
7	ГОСТ 8486–86*Е	Ригель 50х160,L=1780	2		0,014
8	ГОСТ 8486–86*Е	Обрешетка 50х50, п.м	44,0		0,055
9	ГОСТ 8486–86*Е	Накладка 50х200,L=460	8		0,018
10	ГОСТ 8486–86*Е	Опорный брус 50х100,L=400	4		0,004
11	ГОСТ 8486–86*Е	Бобышка 80х100,L=160	4		0,003
12	ГОСТ 8486–86*Е	Подшивка из досок 30х300, п.м	9,6		0,043
13	ГОСТ 8486–86*Е	Ригель 50х160,L=900	6		0,022
		Металлочерепица толщ. 0.7 мм	11,62		м2
		Фартук из оцинкованной кровельной стали б=0,7мм (цветной)	9,3		м2

1. Данный лист см. совместно с л.КЖ–147
2. Подшивку из досок покрасить масляной краской за 2 раза под цвет металлочерепицы.

Изм.	Кол.уч.	Лист	№док.	Подпись	Дата	№24-2024			
						«Капитальный ремонт с сейсмоусилением средней школы№3 по ул. Ауезова в г.Текели области Жетысу»			
ГАП		Намет К.			04.2023	Блок А 1	Стадия	Лист	Листов
Проверил		Абдикеримов			04.2023		РП	72	
Разработал		Серикбай О.			04.2023	Слуховое окно	ТОО "СуҚұрылысПроект" г.Шымкент - 2024г.		
Н.контроль		Абдуллаев			04.2023				

Копировал

Формат А3

Согласовано

Взам. инв. N

Подп. и дата

Инв. N подл.

Блок слухового окна ОБС-1

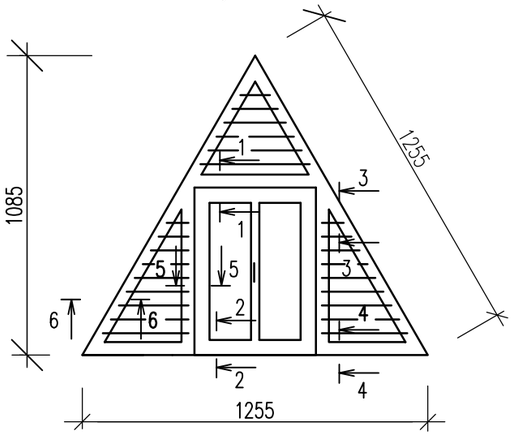

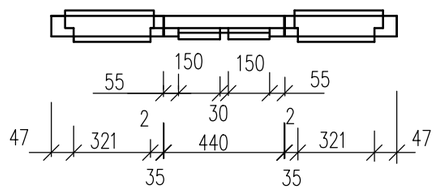

1–1

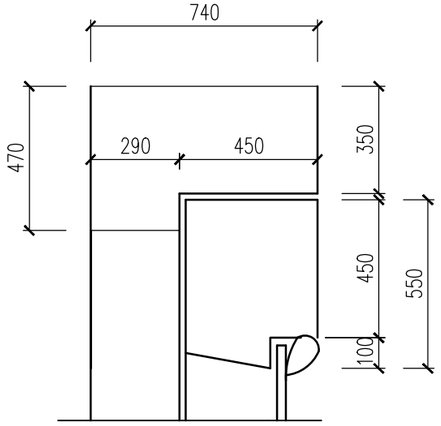

2–2

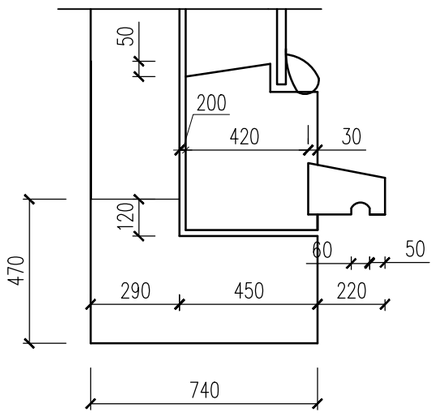

3–3

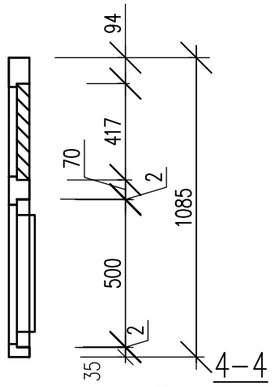

4–4

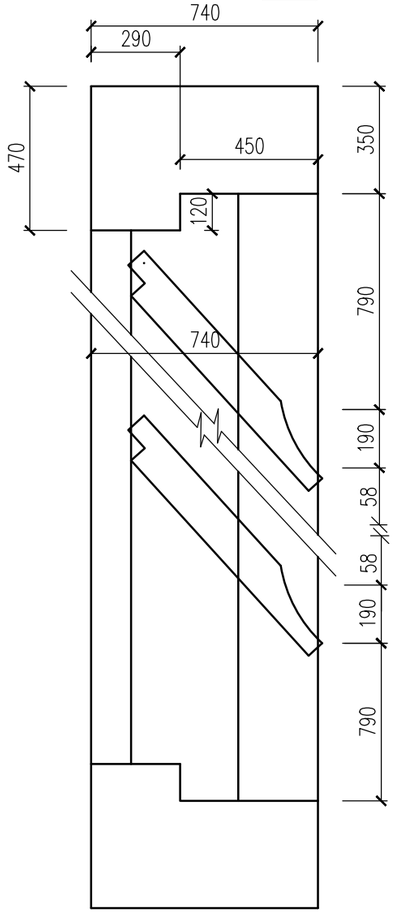

5–5

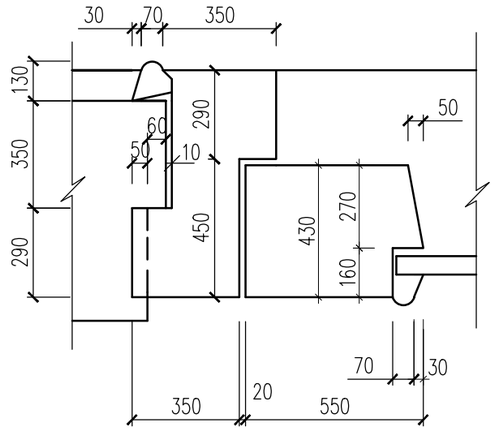

6–6

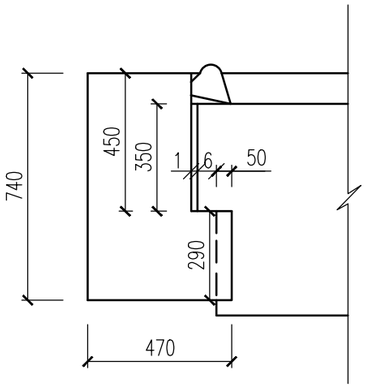

7–7

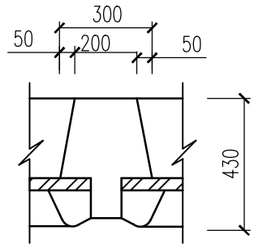

СПЕЦИФИКАЦИЯ

N п.п.	Обозначение	Наименование	Кол.	Масса ед., кг	Примеч.
1	ГОСТ 8486–86*Е	Древесина коробки			0.055м3
2	ГОСТ 8486–86*Е	Древесина жалюзей			0.033м3
3	ГОСТ 8486–86*Е	Древесина переплета			0.025м3
4	ГОСТ 8486–86*Е	Древесина раскладки			0.008м3
5	ГОСТ 5088–94	Петли оконные разъемные			2
6	ГОСТ 5090–86	Задвижки оконные			2
7	ГОСТ 5087–80	Ручка скоба на лапках			1
8	ГОСТ 111–2001	Стекло оконное			0,20м2
		Лестница СЛ–1	1		
	Серия 1.100.2–5.1–33	ЛВ–6.18–1	1	16,36	16,36кг

1. Данный лист см. совместно с л.КЖ–146
2. Блок слухового окна покрасить за 2 раза под цвет металлочерепицы.

Изм.	Кол.уч.	Лист	№док.	Подпись	Дата
ГАП		Намет К.			04.2023
Проверил		Абдикеримов			04.2023
Разработал		Серикбай О.			04.2023
Н.контроль		Абдуллаев			04.2023

№24-2024

«Капитальный ремонт с сейсмоусилением средней школы№3 по ул. Ауезова в г.Текели области Жетысу»

Блок А 1

Стадия	Лист	Листов
РП	73	

Блок слухового окна ОБС-1.

ТОО "СуҚұрылысПроект" г.Шымкент - 2024г.

Копировал

Формат А3

Согласовано

Взам. инв. N

Подп. и дата

Инв. N подл.

План чердака
(Ремонтные работы)

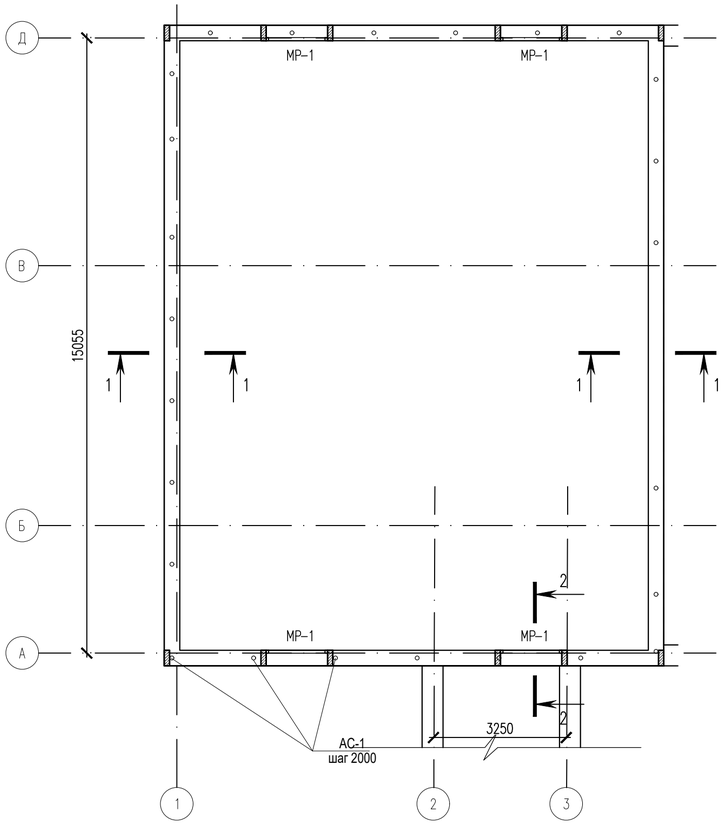

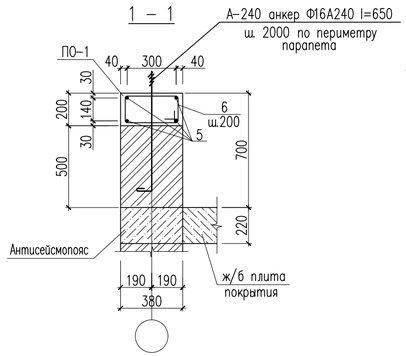

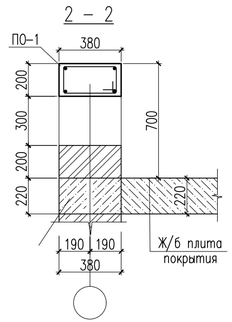

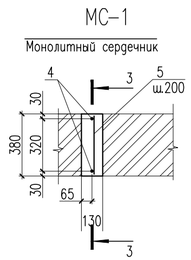

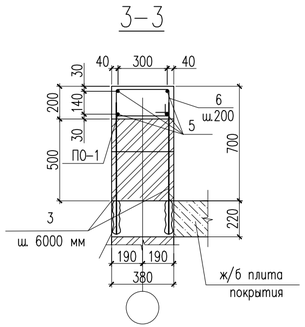

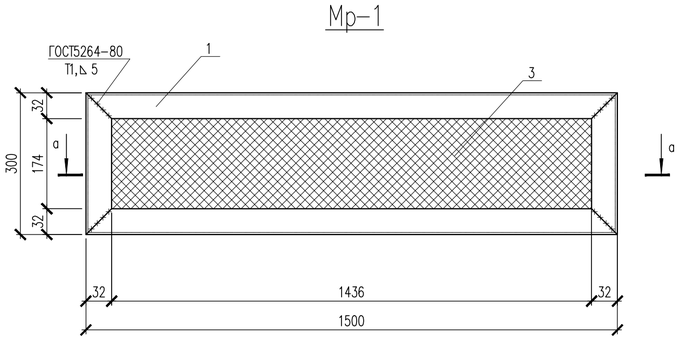

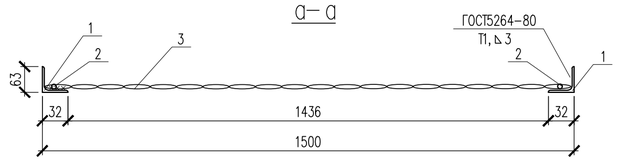

Спецификация материалов

Поз.	Обозначение	Наименование	Кол.	Масса кг	Прим.
		Пр-1	4	6.676	26.70
1	ГОСТ 8509-93	Уголок 32х32х3 ГОСТ 8509-93 / Вст3кп ГОСТ 380-94* м.п.	3.6	1.46	5.256
2	ГОСТ 34028-2016	8х-А240 ГОСТ 34028-2016 м.п.	3.55	0.40	1.42
3		Сетка рабица по ГОСТ 5336-80 ⌀3 20х20	0.45м2		на 1шт
		Монолитный сердечник МС-1	20	2.152	43.04
7	ГОСТ 34028-2016	12х900-А400 ГОСТ 34028-2016 L=900	2	0,801	1.602
8	ГОСТ 34028-2016	6х500-А240 ГОСТ 34028-2016 L=500	5	0.11	0.55
	Материалы:	Бетон кл. С12/15 м3	0.0346		
		Пояс обьвязки ПО-1 п.м.	55.79	4.86	271.13
9	ГОСТ 34028-2016	12х1000-А400 ГОСТ 34028-2016 L=1000	4	0.89	3.56
10	ГОСТ 34028-2016	6х1120-А240 ГОСТ 34028-2016 L=1180	5	0.25	1.30
	Материалы:	Бетон кл. С12/ 15 м3	4.46		
		Кирпичная кладка			
	ГОСТ 530-2012	КР-р-по 250х120х65/1НФ/100/2,0/50/ м3	10.60		

Согласовано

Взам. инв. N

Подп. и дата

Инв. N подл.

Изм.	Кол.уч.	Лист	№док.	Подпись	Дата
ГАП		Намет К.			04.2023
Проверил		Абдикеримов			04.2023
Разработал		Серикбай О.			04.2023
Н.контроль		Абдуллаев			04.2023

№24-2024

«Капитальный ремонт с сейсмоусилением средней школы№3 по ул. Ауезова в г.Текели области Жетысу»

Блок А 1

Стадия	Лист	Листов
РП	74	

План чердака

ТОО "СуҚұрылысПроект" г.Шымкент - 2024г.

Копировал

Формат А4-3

План кровли

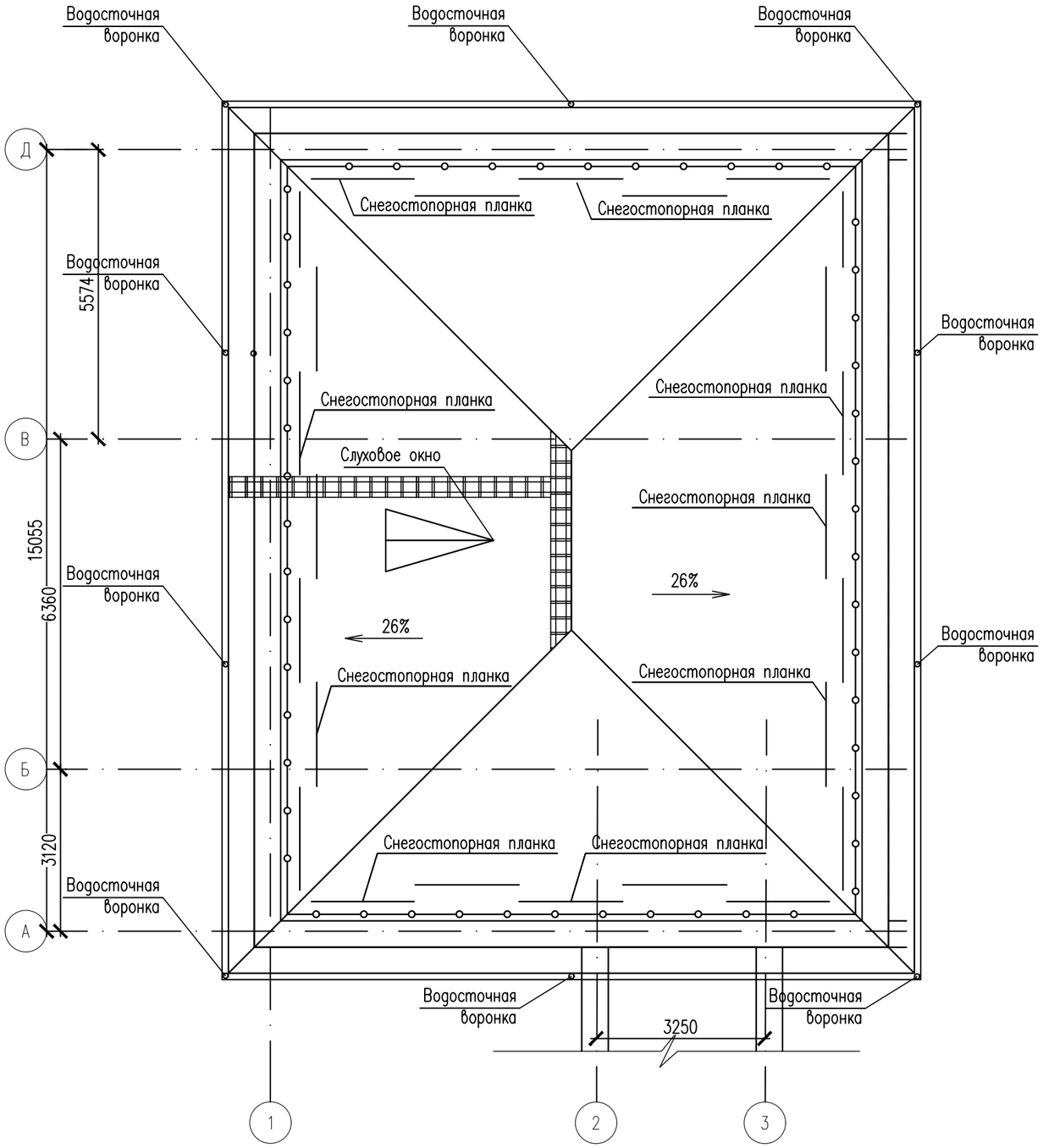

Указание по устройству чердачной крыши.

Устройство чердачной крыши с кровлей выполнить из металлочерепицы. Вдоль деформационного шва и вдоль слуховых окон установить переходные мостики с креплением по деревянным наслонным стропилам. К слуховым окнам приставить деревянные лестницы (внутри чердака). Вход на чердак предусмотрен через слуховое окно.

Кровля здания принята из листов металлочерепицы по деревянной обрешетке и стропилам. Закрепить к несущим конструкциям и защитить от затекания воды. В местах пропуска вентшах и другого инженерного оборудования выполнить защитные фартуки.

Под деревянную обрешетку укладывается гидроизоляционный слой для предотвращения образования конденсата с нижней стороны кровельного листа.

Обрешетка крепится к стропилам оцинкованными гвоздями. Для обрешетки используются доски 100х32(h), устанавливаемые с шагом 350мм. Крепление стропильных ног выполнить скруткой из проволоки 2ø4 ВР1, через одну стропильную Крепление мауэрлата выполнить анкерами А–1 с шагом 2,0м. Крепление элементов стропил и подкосов и затяжек к стропилам выполнить с помощью болтов.

По карнизу устанавливается доска 150х32мм.

По коньку устанавливаются по две доски обрешетки для крепления коньковой планки LHP. Карнизная планка крепится прежде чем листы кровли. Планку крепить оцинкованными гвоздями с шагом 300мм.

Листы металлочерепицы устанавливают и крепят от карниза к самой высокой точки ската по обеим сторонам.

Капиллярная канавка листа должна быть накрыта последующим листом.

Крепление листов к обрешетке выполняется самонарезающими шурупами по 6шт на 1м^2 в прогибе волны профиля под поперечной волной.

По краю профильный лист крепится в каждой второй волне.

Внутренний стык выполняется из гладкого листа по сплошному деревянному настилу с гидроизоляцией и специального уплотнителя.

Конек крыши закрывается только тогда, когда все листы кровли смонтированы и закреплены, а также уплотнительная лента под коньковые планки уже прибита.

Коньковая планка крепиться на каждой второй профильной волне шурупами.

Все места среза листов металлочерепицы окрашиваются краской.

Зазоры между элементами выходов и кровельными листами герметизируются.

Монтаж элементов кровли вести в соответствии с требованиями СН РК 3.02–37–2013, СП РК 3.02–137–2013 "Крыши и кровли" и чертежами данного проекта. Деревянные конструкции кровли подлежат огнезащитной обработке согласно СП РК 3.02–137–2013.

Под мауэрлаты необходимо уложить 2 слоя биостойкого рубероида.

Мауэрлат до укладки в проектное положение – антисептировать..

Все металлические элементы и скрутки окрашиваются масляными красками.

Стропильные конструкции предусмотрены из древесины хвойных пород влажностью не более 20%. Качество древесины должно соответствовать ГОСТ 8478–86*Е и СНиП 11–25–80 "Деревянные конструкции"

При производстве работ и при эксплуатации кровли в дальнейшем категорически запрещается складирование материалов, изделий и оборудования на покрытии здания.

Строго соблюдать требования СП РК 1.03–106–2012, СН РК 1.03–05–2011 "Охрана труда и техника безопасности в строительстве".

Изм.	Кол.уч.	Лист	№док.	Подпись	Дата	№24-2024			
						«Капитальный ремонт с сейсмоусилением средней школы№3 по ул. Ауезова в г.Текели области Жетысу»			
ГАП		Намет К.			04.2023	Блок А 1	Стадия	Лист	Листов
Проверил		Абдикеримов			04.2023		РП	75	
Разработал		Серикбай О.			04.2023	План кровли	ТОО "СуҚұрылысПроект" г.Шымкент - 2024г.		
Н.контроль		Абдуллаев			04.2023				

Копировал Формат А3

Согласовано

Взам. инв. N

Подп. и дата

Инв. N подл.

План стропил, стоек, связей и прогонов

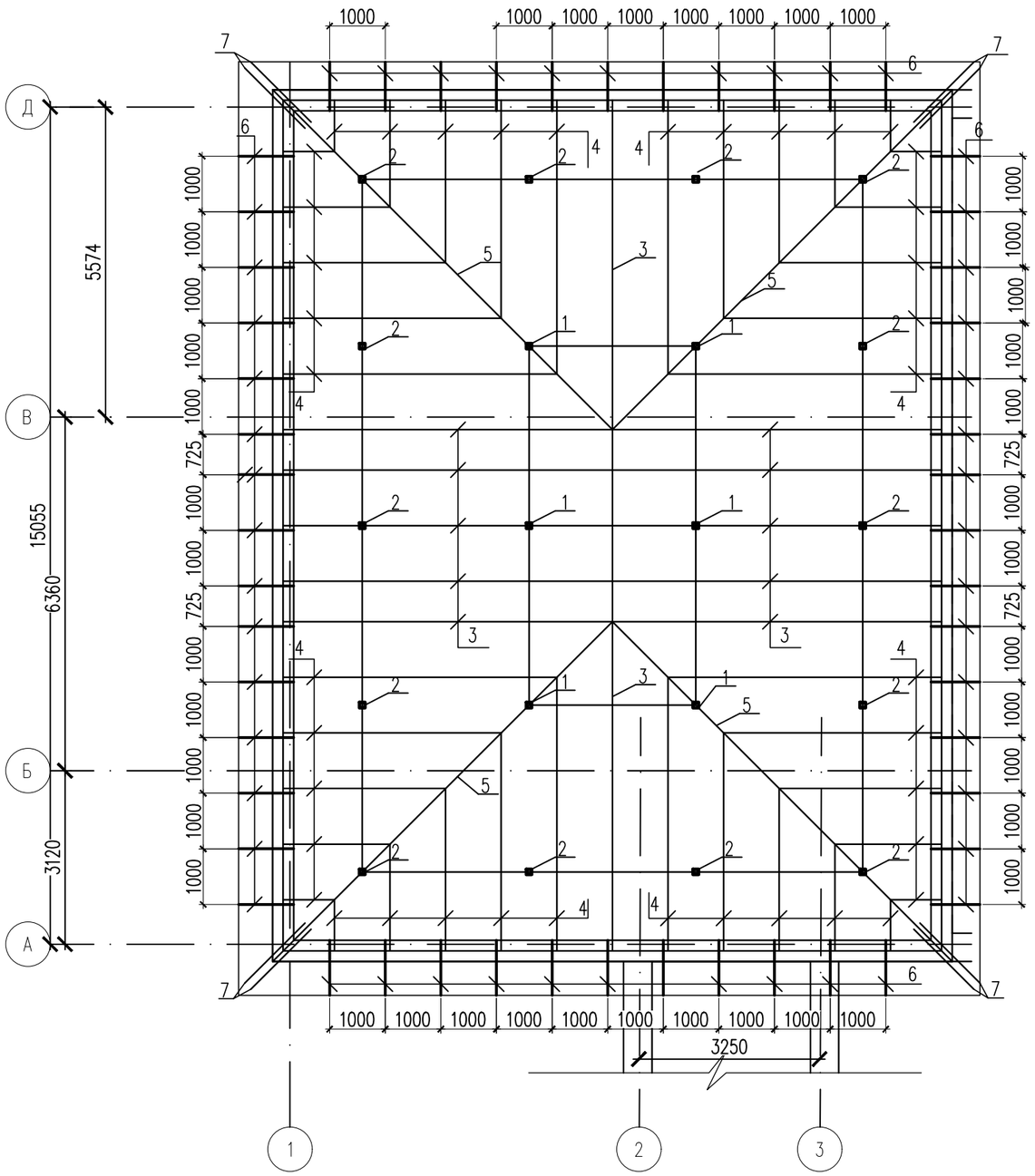

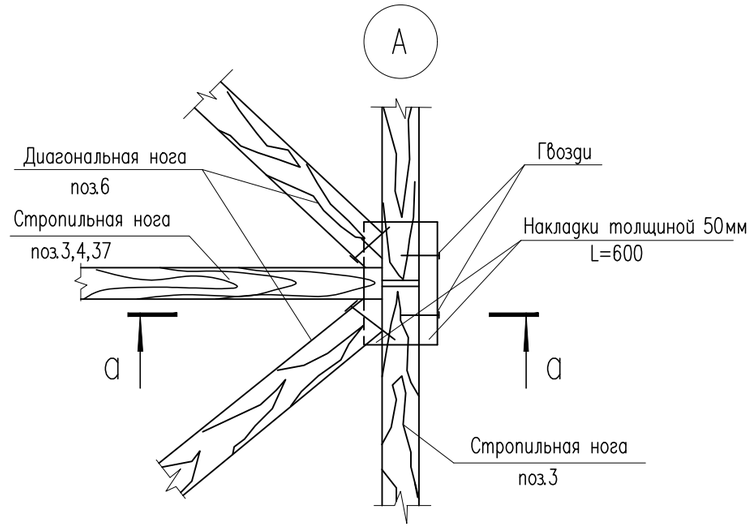

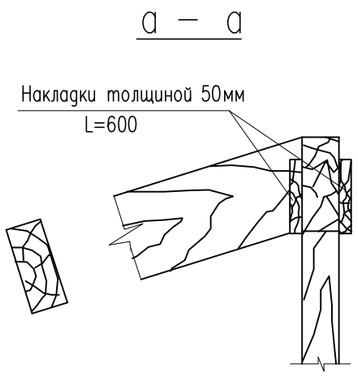

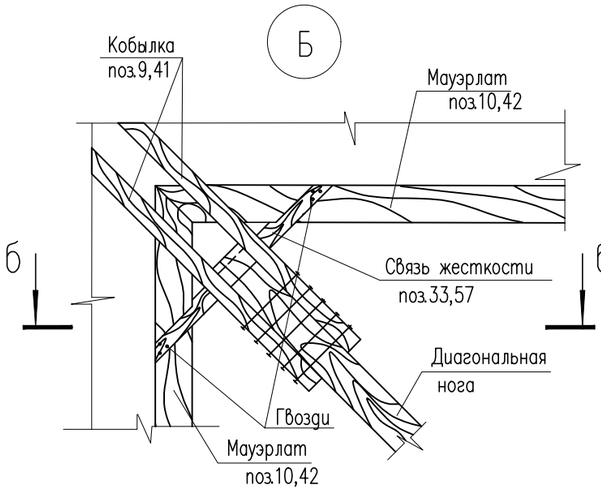

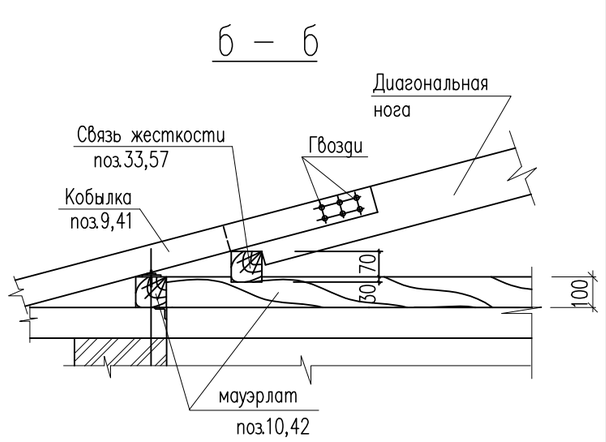

Согласовано

Взам. инв. N

Подп. и дата

Инв. N подл.

Изм.	Кол.уч.	Лист	№док.	Подпись	Дата	№24-2024			
						«Капитальный ремонт с сейсмоусилением средней школы№3 по ул. Ауезова в г.Текели области Жетысу»			
ГАП		Намет К.			04.2023	Блок А 1	Стадия	Лист	Листов
Проверил		Абдикеримов			04.2023		РП	76	
Разработал		Серикбай О.			04.2023	План стропил, стоек, связей и прогонов	ТОО "СуҚұрылысПроект" г.Шымкент - 2024г.		
Н.контроль		Абдуллаев			04.2023				

Копировал Формат А3

Разрез 1 – 1

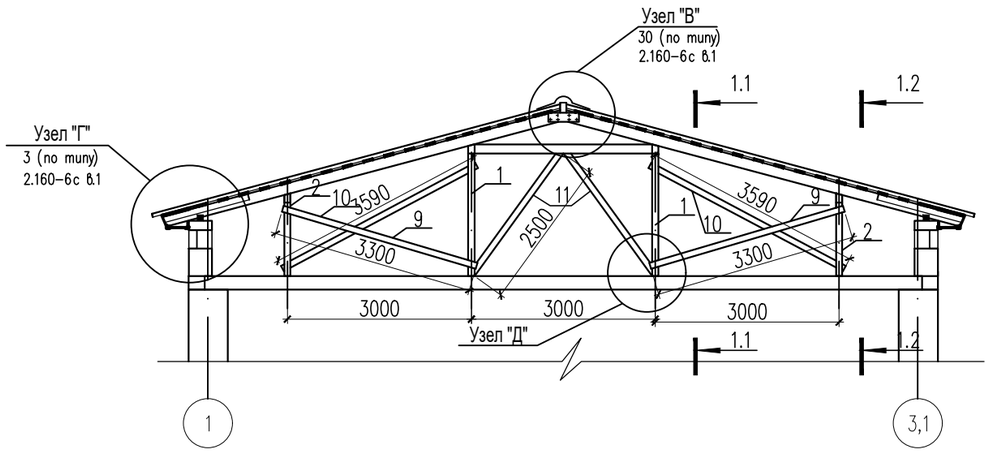

Разрез 1,1 – 1,1

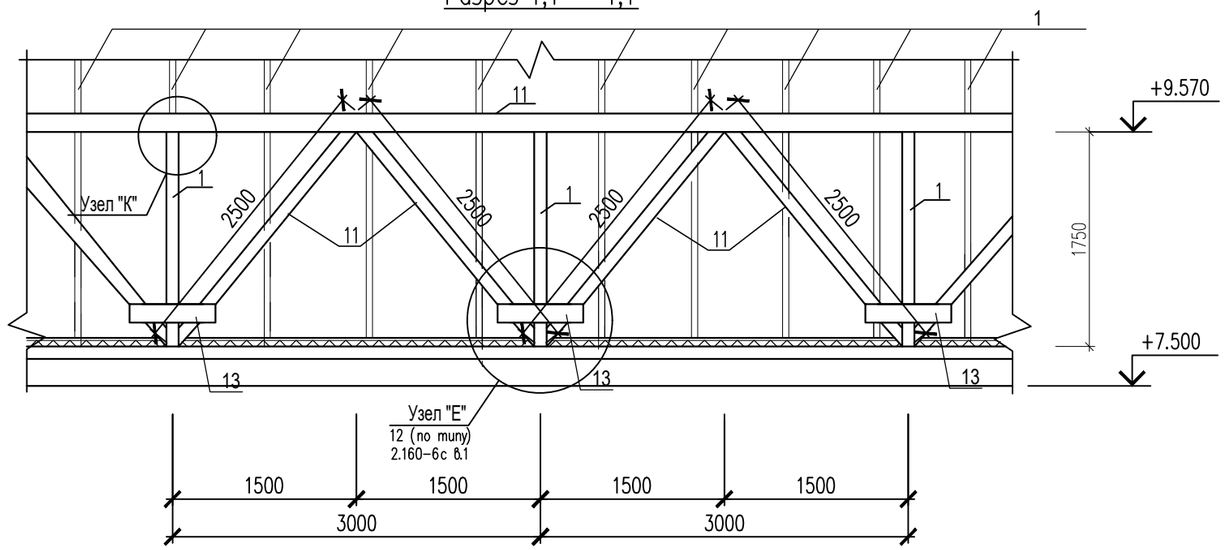

Разрез 1,2 – 1,2

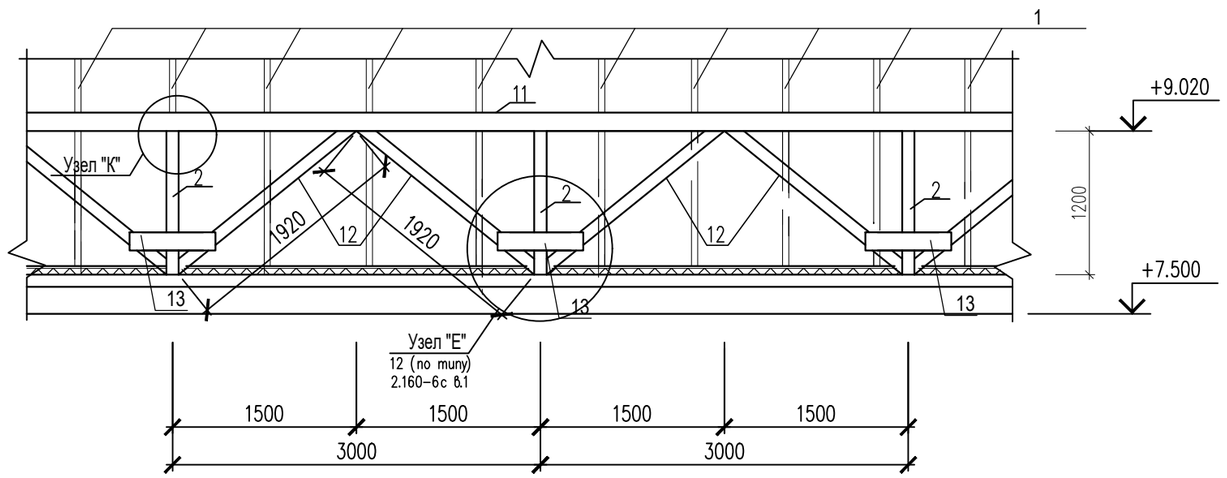

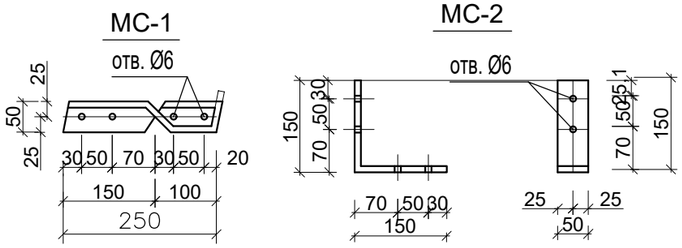

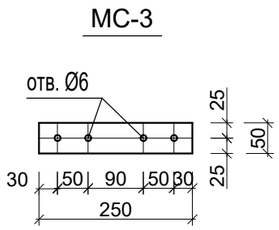

Изм.	Кол.уч.	Лист	№док.	Подпись	Дата
ГАП		Намет К.			04.2023
Проверил		Абдикеримов			04.2023
Разработал		Серикбай О.			04.2023
Н.контроль		Абдуллаев			04.2023

№24-2024

«Капитальный ремонт с сейсмоусилением средней школы№3 по ул. Ауезова в г.Текели области Жетысу»

Стадия	Лист	Листов
РП	77	

Блок А 1

Разрез 1 – 1, Разрез 2 – 2

ТОО "СуҚұрылысПроект" г.Шымкент - 2024г.

Согласовано

Взам. инв. N

Подп. и дата

Инв. N подл.

Копировал

Формат А3

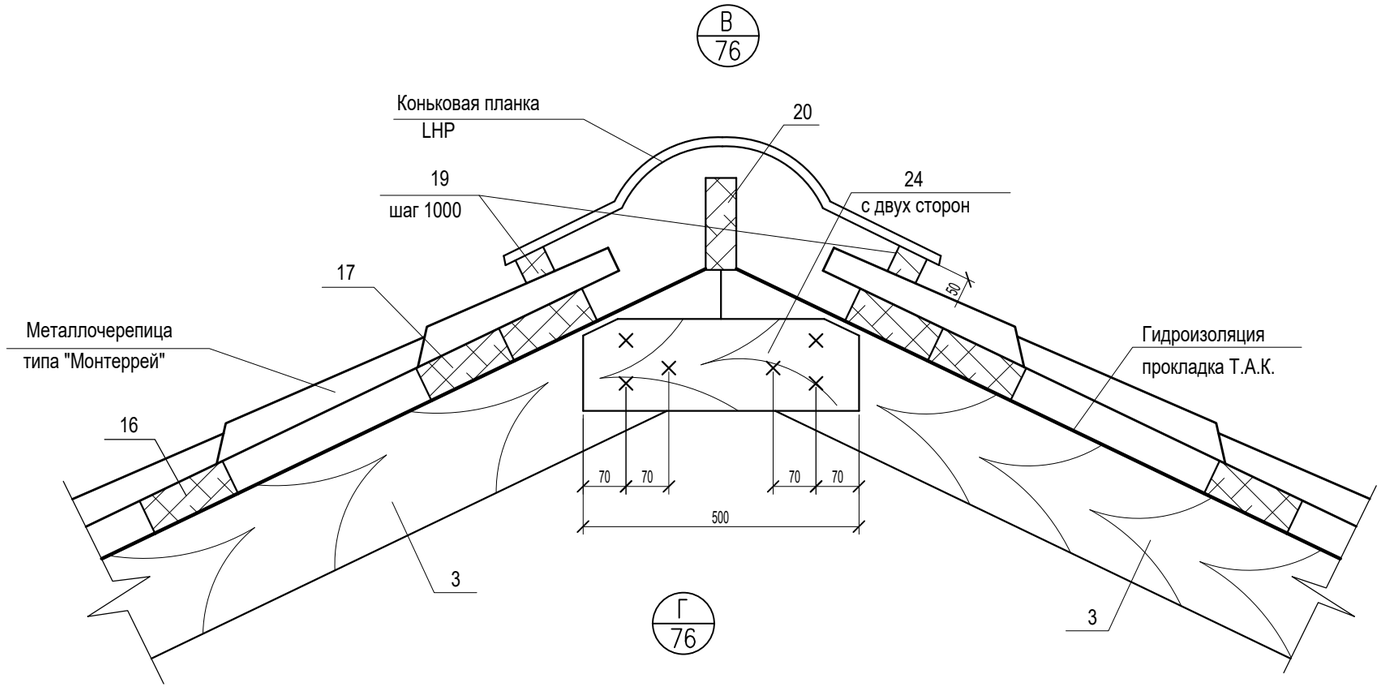

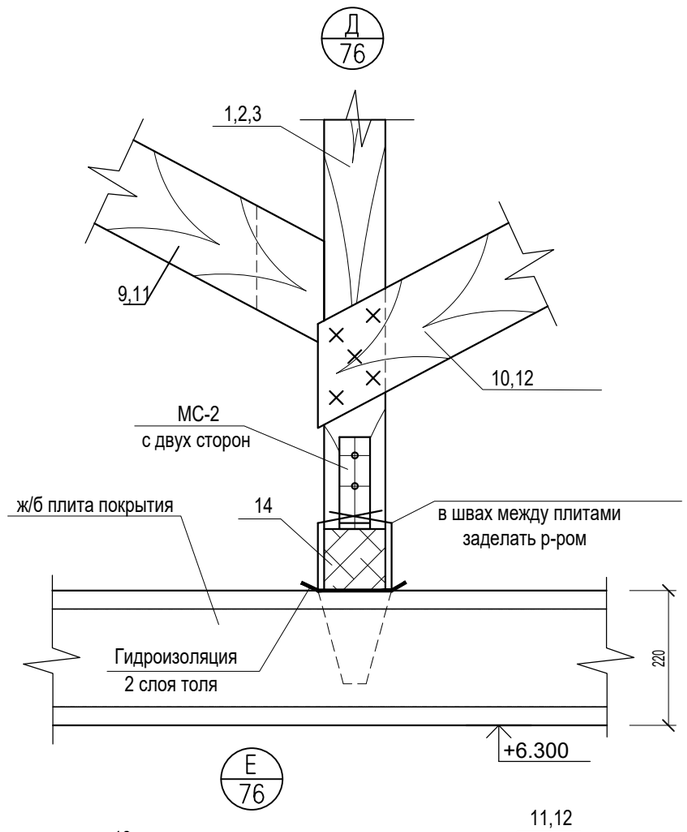

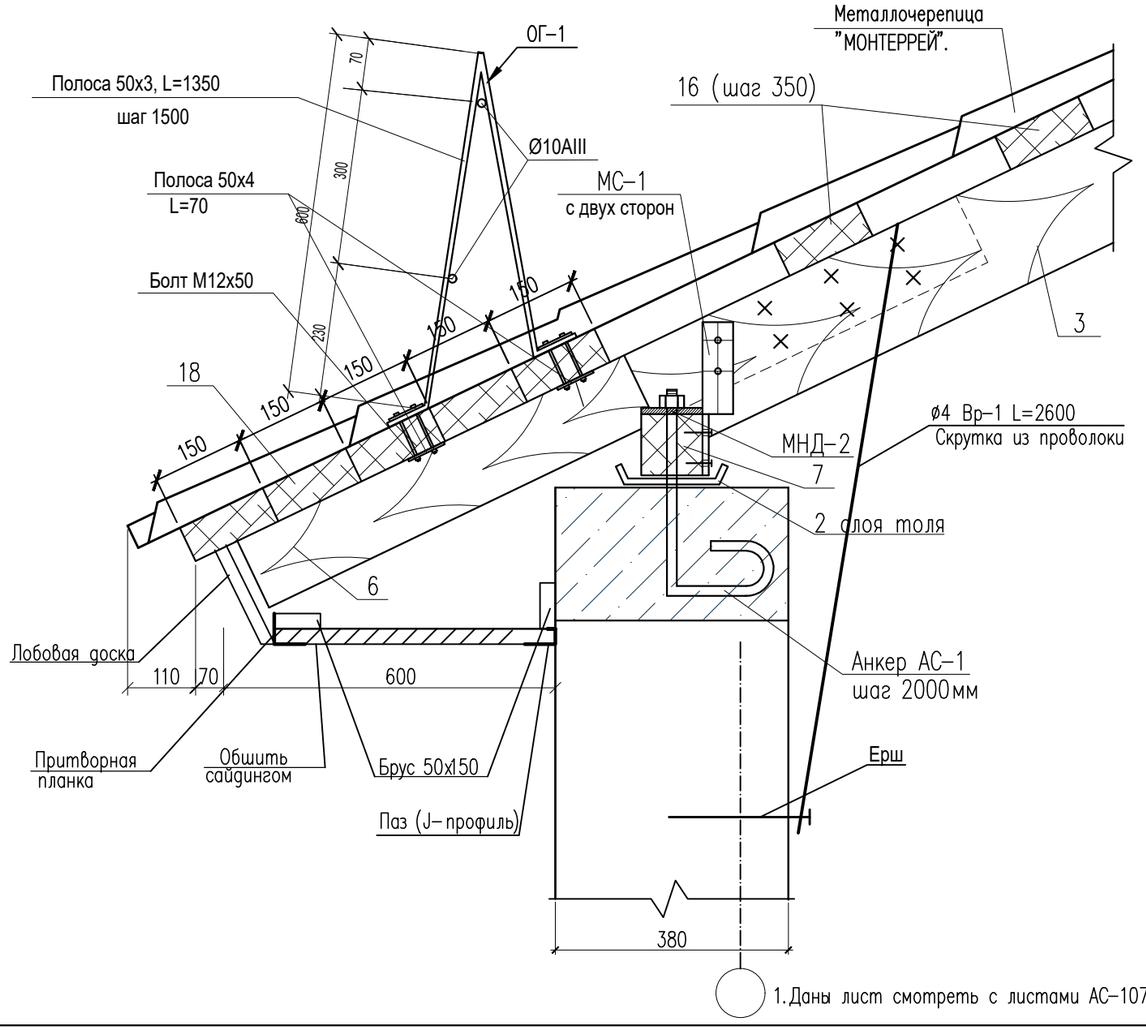

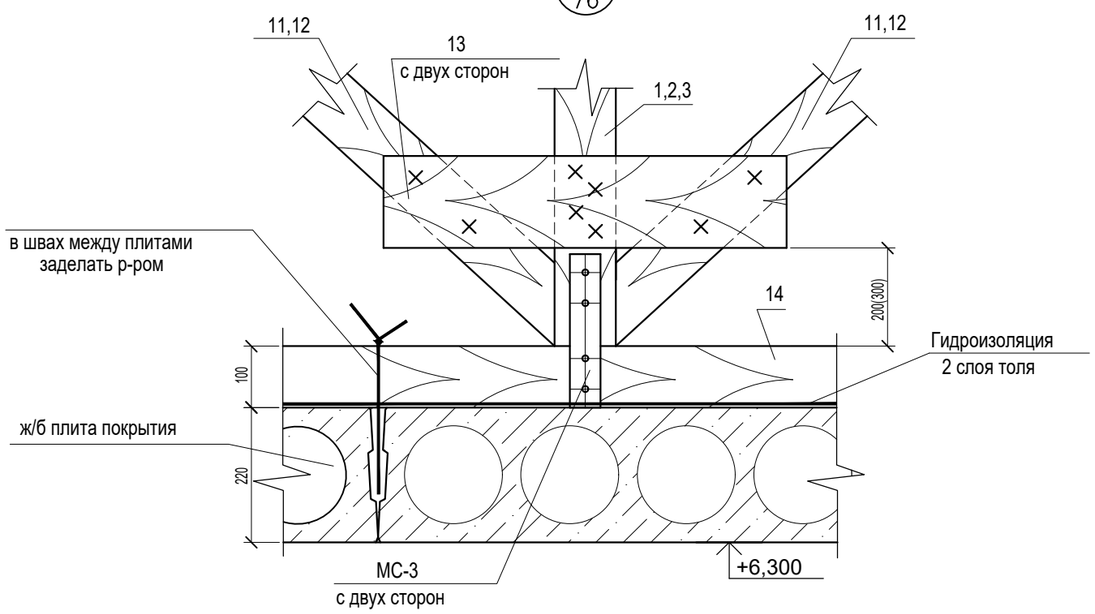

Изм.	Кол.уч.	Лист	№док.	Подпись	Дата	№24-2024			
						«Капитальный ремонт с сейсмоусилением средней школы№3 по ул. Ауезова в г.Текели области Жетысу»			
ГАП		Намет К.			04.2023	Блок А 1	Стадия	Лист	Листов
Проверил		Абдикеримов			04.2023		РП	78	
Разработал		Серикбай О.			04.2023	Узел "В","Г","Д","Е".	ТОО "СуҚұрылысПроект" г.Шымкент - 2024г.		
Н.контроль		Абдуллаев			04.2023				

Согласовано

Взам. инв. N

Подп. и дата

Инв. N подл.

Спецификация элементов кровли (начало)

Поз.	Обозначение	Наименование	Кол.	Масса ед., кг.	Объем м³
		На отм. +6.520(основной блок)			
1	ГОСТ 8486-86	Стойка 100х100 L=1900	6	0.019	0.114
2	ГОСТ 8486-86	Стойка 100х100 L=1100	14	0.011	0.154
3	ГОСТ 8486-86	Стропила 50х180 L=5920	12	0.053	0.636
4	ГОСТ 8486-86	Нарожник 50х180 п.м.	116.80	0.009	1.05
5	ГОСТ 8486-86	Диагональная нога 2(50х180) п.м.	35.0	0.018	0.63
6	ГОСТ 8486-86	Кобылка 50х150 L=1000	52	0.0075	0.39
7	ГОСТ 8486-86	Мауэрлат 100х100 п.м.	55,0	0.01	0.55
8	ГОСТ 8486-86	Прогон 100х180(Н) п.м	62.0	0.009	0.55
9	ГОСТ 8486-86	Раскос 50х150 L=3300	8	0.022	0.176
10	ГОСТ 8486-86	Раскос 50х150 L=3590	8	0.026	0.208
11	ГОСТ 8486-86	Подкос 100х100 L=2500	12	0.024	0.3
12	ГОСТ 8486-86	Подкос 100х100 L=1920	16	0.019	0.307
13	ГОСТ 8486-86	Накладка 40х150 L=1000	20	0.006	0.12
14	ГОСТ 8486-86	Лежень 100х150 L=1500	20	0.0225	0.45
15	ГОСТ 8486-86	Коньковый брус 60х150 п.м	4,0	0.009	0.036
16	ГОСТ 8486-86	Обрешетка 100х32 п.м	507,0	0.0032	1.62
17	ГОСТ 8486-86	Коньковая обрешетка 150х32 п.м	18,0	0.0048	0.086
18	ГОСТ 8486-86	Карнизная обрешетка 150х32 п.м	290,0	0.0048	1.39
19	ГОСТ 8486-86	Брусок 50х60(h) L=100	8,0	0.03	0.24
20	ГОСТ 8486-86	Затяжка 50х150(h) L=1800мм	10	0.017	0.357
21	ГОСТ 8486-86	Накладка 40х150 L=800	10	0.0048	0.52
		Всего			9.88

Спецификация материалов

N п/п	Наименование	Сечение мм	Длина мм	Кол. шт.	Общая длина м	Объем м³
1	2	3	4	5	6	7
	Металлочерепица, толщина листа t=0,70мм; толщина полимерного покрытия-22-30мкм*м2					310.26 м2
	Стяжка из цем.-песч. раствора кл. М50 толщ. 30 мм армир. сеткой 4с 3ВР-100/3ВР-100					170.93 м2 170.93кг
	Утеплитель чердачного перекрытия плиты теплоизоляционные ISOVER Dachoterm S по ТУ 5763-003-56846022-06 плотностью 150 кг/м3 толщиной 150мм.					170.93 м2
	Пароизоляция пленка полиэтиленовая 0,3мм					170.93 м2
	Гидроизоляционный слой- рубероид РКП 350б					170.93 м2
	Карниз из металл.сайдинга					34.91м2
	Рубероид по контуру шириной 1000мм					28.58 м2
	Элементы металлические					
	Скрутка из проволоки ø4 Вр-1 ГОСТ 6727-91		800	40	32.0	3.2кг
	Скрутка из проволоки ø4 Вр-1 ГОСТ 6727-91		2600	27	70.2	7.02кг
	Ерш ГОСТ 34028-2016	ø14А-400	200	27	5.4	6.53 кг
	Соединительный элемент МС-1	-50х5	250	67	16.75	42.36кг
	Соединительный элемент МС-2	-50х5	250	80	20.0	31.39кг
	Толь шириной 0.30м				39.6	31.08м2
	Комплектующие элементы кровли					
	Профиль коньковый п.м.					3.5 м
	Уплотнительная лента в=250, п.м					3.5 м
	Снегодержатель трубчатый 95х65х2000 шт					24
	Лестница кровельная 395х1250 шт.					4
	Мостик кровельный 455х1860 шт.					1
	Слуховое окно ОБС-1	л. АС-28				1
	Ограждение кровли, п.м.	л. АС-30				50.71 м
	Стремянка лаза на кровлю	л. АС-30				1

Согласовано

Взам. инв. N

Подп. и дата

Инв. N подл.

Изм.	Кол.уч.	Лист	№док.	Подпись	Дата
ГАП		Намет К.			04.2023
Проверил		Абдикеримов			04.2023
Разработал		Сериқбай О.			04.2023
Н.контроль		Абдуллаев			04.2023

№24-2024

«Капитальный ремонт с сейсмоусилением средней школы№3 по ул. Ауезова в г.Текели области Жетысу»

Блок А 1

Стадия	Лист	Листов
РП	79	

Спецификация элементов кровли

ТОО "СуҚұрылысПроект" г.Шымкент - 2024г.

Копировал

Формат А3

Ограждение кровли ОГ-1

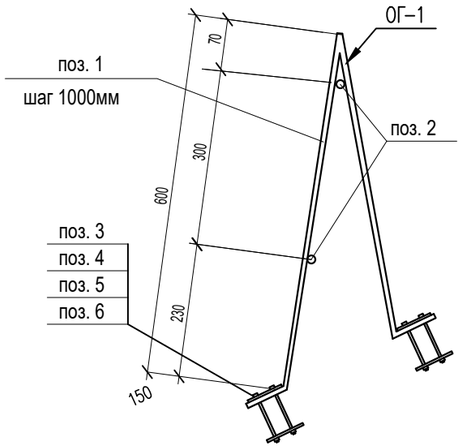

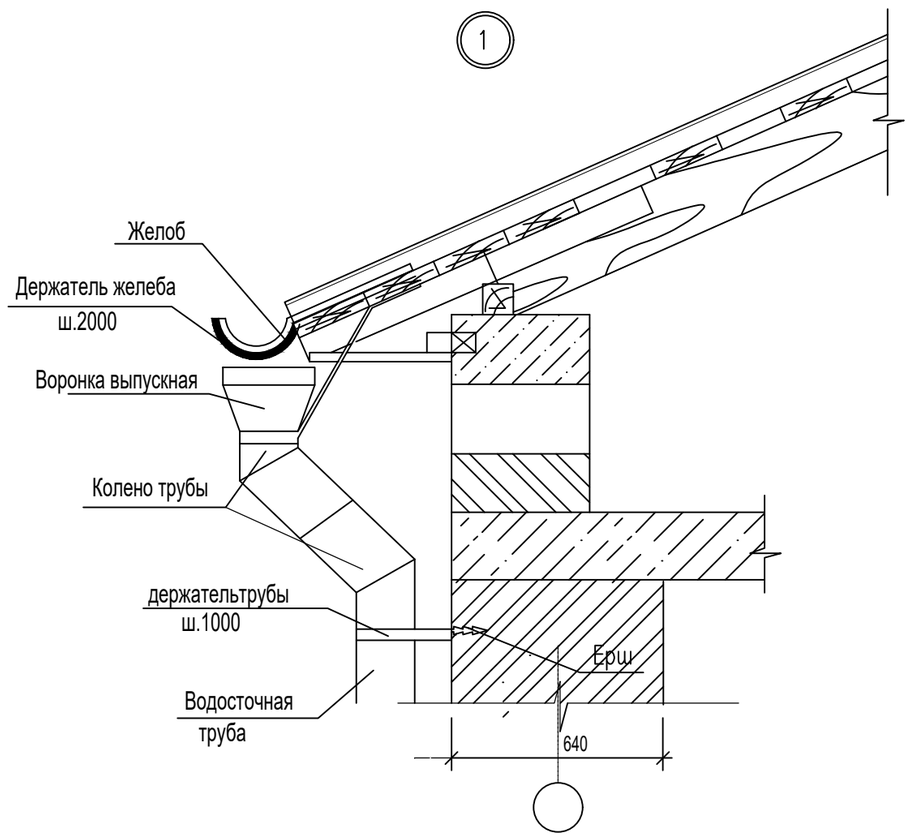

Спецификация элементов кровли (окончание)

Поз.	Обозначение	Наименование	Кол.	Масса ед., кг.	Примечание
		Ограждение кровли ОГ-1			
1	ГОСТ 103-91	Полоса -50х6х1350	51	3.18кг	162.18кг
2	ГОСТ 34028-2016	Арматура ø10 А-III(400) п.м.	102	0.617	62.93кг
3	ГОСТ 15589-70*	Болт М12х70	204	0.089	181.56кг
4	ГОСТ 11371-78*	Шайба 12	204	0.007	1.42кг
5	ГОСТ 5915-70*	Гайка 12	204	0.016	3.26кг
6	ГОСТ 103-91	Полоса -50х6х100	102	0.24кг	общ.вес 24.48 кг
		Устройства водостока (Продукция компании ДомСтрой)			
		Желоб водосточный D=125мм п. м.	61,0		
		Соединитель желоба D=125мм	31		шаг. 2.5м
		Держатель желоба D=125мм L=320мм	122		шаг. 0.50м
		Воронка выпускная D=100	10		
		Труба выпускная D=100 п. м.	90,0		
		Труба соединительная D=100 шт.	45		шаг. 2.0м
		Держатель трубы D=100мм	90		шаг. 1.0м
		Колено трубы D=100мм	10		
		Отвод (колено нижнее) D=100мм	10		

Согласовано

Взам. инв. N

Подп. и дата

Инв. N подл.

Изм.	Кол.уч.	Лист	№док.	Подпись	Дата
ГАП		Намет К.			04.2023
Проверил		Абдикеримов			04.2023
Разработал		Серикбай О.			04.2023
Н.контроль		Абдуллаев			04.2023

№24-2024

«Капитальный ремонт с сейсмоусилением средней школы№3 по ул. Ауезова в г.Текели области Жетысу»

Блок А 1	Стадия	Лист	Листов
	РП	80	
Ограждение кровли ОГ-1	ТОО "СуҚұрылысПроект" г.Шымкент - 2024г.		

Копировал Формат А3

Слуховое окно

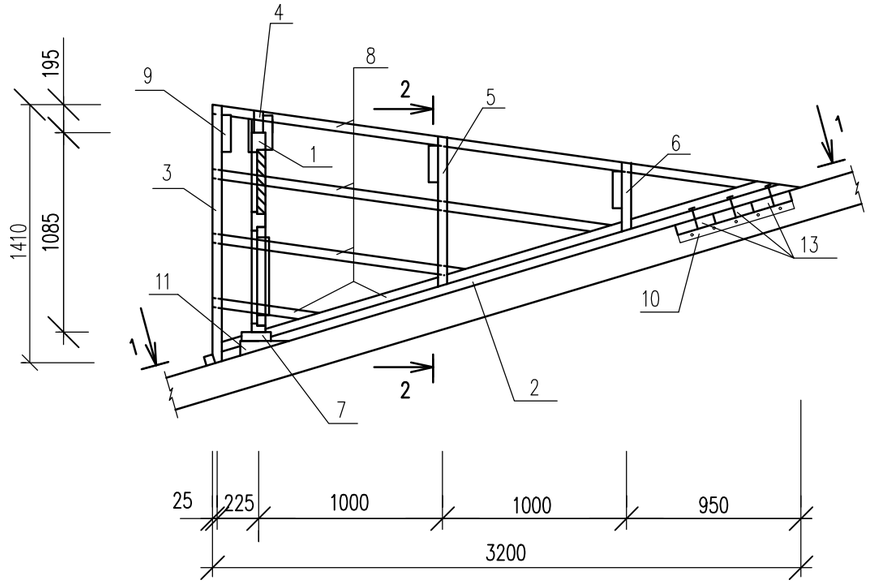

1–1

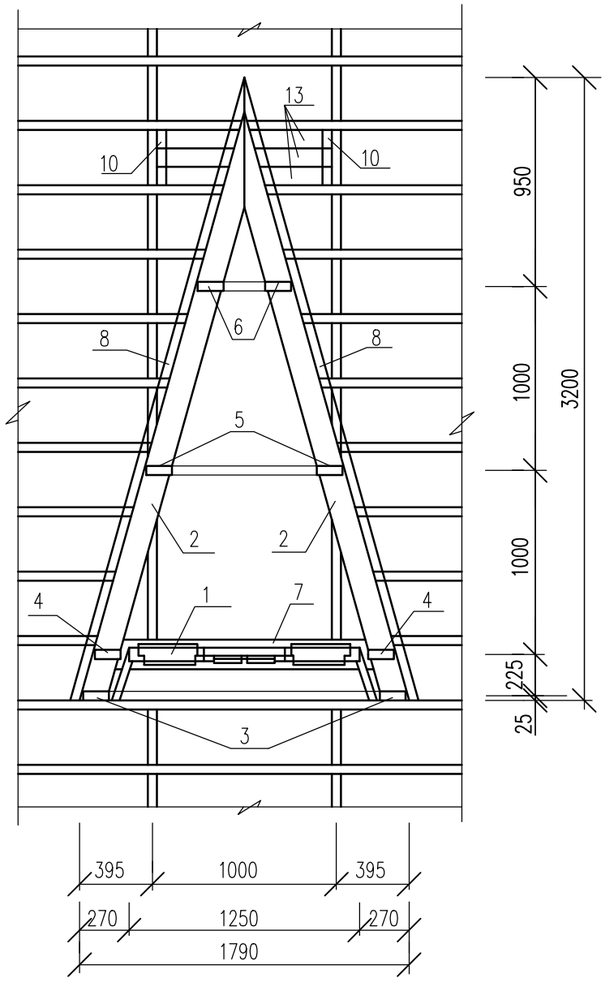

2–2

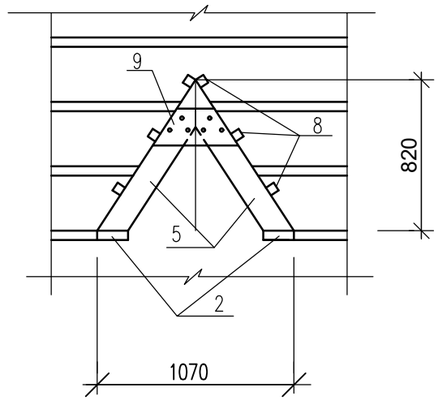

Спецификация элементов

N п.п.	Обозначение	Наименование	Кол.	Обьем ед., м3	Обьем общ., м3
1	л.КЖ–130	Блок слухового окна	1		0.025м3
2	ГОСТ 8486–86*Е	Ригель 50х160,L=3320	4		0,053
3	ГОСТ 8486–86*Е	Стропила 50х140,L=1750	4		0,025
4	ГОСТ 8486–86*Е	Стропила 50х140,L=1670	4		0,023
5	ГОСТ 8486–86*Е	Стропила 50х140,L=1180	4		0,017
6	ГОСТ 8486–86*Е	Стропила 50х140,L=740	4		0,010
7	ГОСТ 8486–86*Е	Ригель 50х160,L=1780	2		0,014
8	ГОСТ 8486–86*Е	Обрешетка 50х50, п.м	44,0		0,055
9	ГОСТ 8486–86*Е	Накладка 50х200,L=460	8		0,018
10	ГОСТ 8486–86*Е	Опорный брус 50х100,L=400	4		0,004
11	ГОСТ 8486–86*Е	Бобышка 80х100,L=160	4		0,003
12	ГОСТ 8486–86*Е	Подшивка из досок 30х300, п.м	9,6		0,043
13	ГОСТ 8486–86*Е	Ригель 50х160,L=900	6		0,022
		Металлочерепица толщ. 0.7 мм	11,62		м2
		Фартук из оцинкованной кровельной стали б=0,7мм (цветной)	9,3		м2

1. Данный лист см. совместно с л.КЖ–147
2. Подшивку из досок покрасить масляной краской за 2 раза под цвет металлочерепицы.

Изм.	Кол.уч.	Лист	№док.	Подпись	Дата	№24-2024			
						«Капитальный ремонт с сейсмоусилением средней школы№3 по ул. Ауезова в г.Текели области Жетысу»			
ГАП		Намет К.			04.2023	Блок А 1	Стадия	Лист	Листов
Проверил		Абдикеримов			04.2023		РП	81	
Разработал		Серикбай О.			04.2023	Слуховое окно	ТОО "СуҚұрылысПроект" г.Шымкент - 2024г.		
Н.контроль		Абдуллаев			04.2023				

Копировал

Формат А3

Согласовано

Взам. инв. N

Подп. и дата

Инв. N подл.

Блок слухового окна ОБС-1

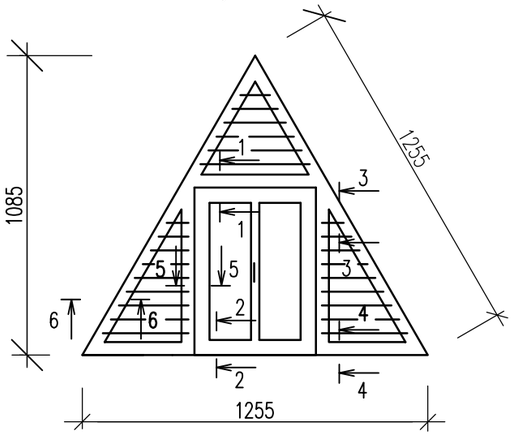

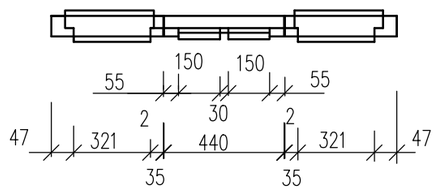

1–1

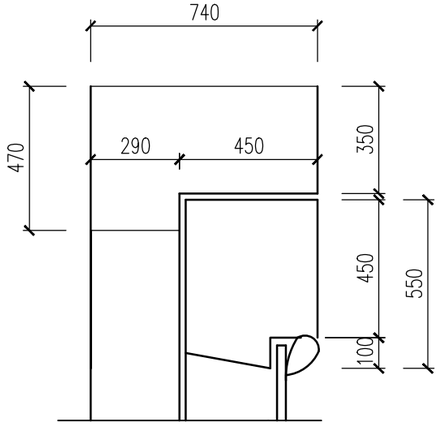

2–2

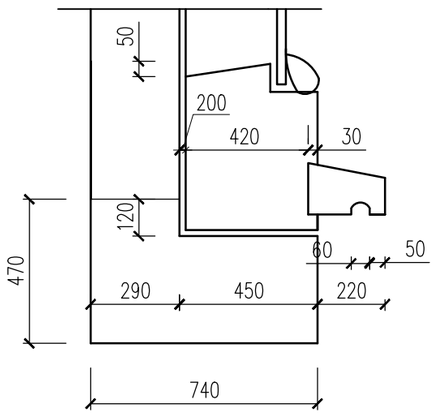

3–3

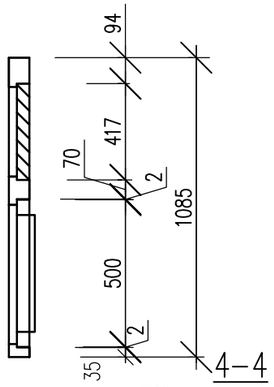

4–4

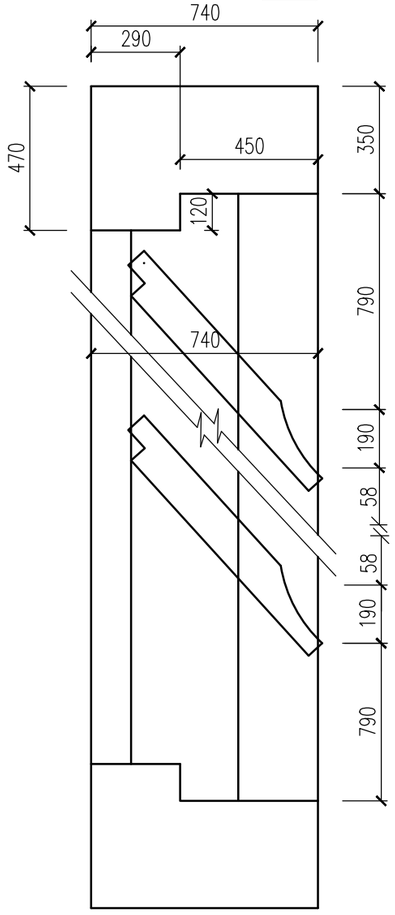

5–5

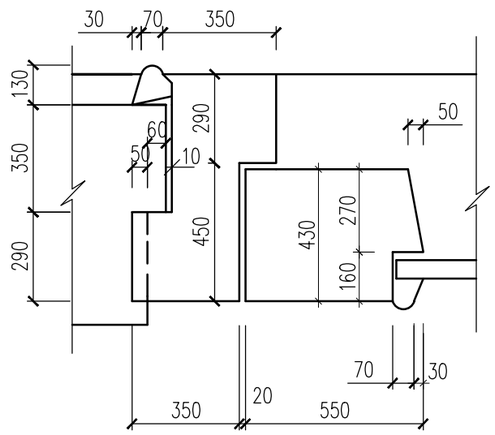

6–6

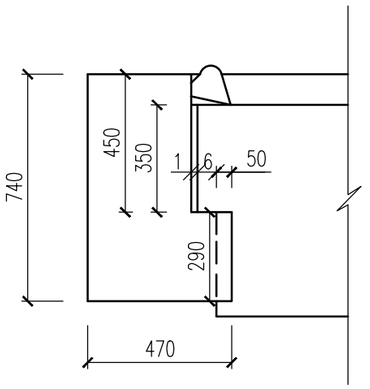

7–7

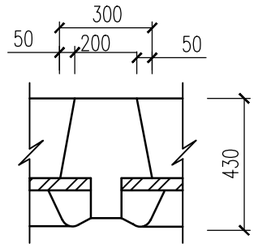

СПЕЦИФИКАЦИЯ

N п.п.	Обозначение	Наименование	Кол.	Масса ед., кг	Примеч.
1	ГОСТ 8486–86*Е	Древесина коробки			0.055м3
2	ГОСТ 8486–86*Е	Древесина жалюзей			0.033м3
3	ГОСТ 8486–86*Е	Древесина переплета			0.025м3
4	ГОСТ 8486–86*Е	Древесина раскладки			0.008м3
5	ГОСТ 5088–94	Петли оконные разъемные			2
6	ГОСТ 5090–86	Задвижки оконные			2
7	ГОСТ 5087–80	Ручка скоба на лапках			1
8	ГОСТ 111–2001	Стекло оконное			0,20м2
		Лестница СЛ–1	1		
	Серия 1.100.2–5.1–33	ЛВ–6.18–1	1	16,36	16,36кг

1. Данный лист см. совместно с л.КЖ–146
2. Блок слухового окна покрасить за 2 раза под цвет металлочерепицы.

Изм.	Кол.уч.	Лист	№док.	Подпись	Дата	№24-2024			
						«Капитальный ремонт с сейсмоусилением средней школы№3 по ул. Ауезова в г.Текели области Жетысу»			
ГАП		Намет К.			04.2023	Блок А 1	Стадия	Лист	Листов
Проверил		Абдикеримов			04.2023		РП	82	
Разработал		Серикбай О.			04.2023	Блок слухового окна ОБС-1.	ТОО "СуҚұрылысПроект" г.Шымкент - 2024г.		
Н.контроль		Абдуллаев			04.2023				

Согласовано

Взам. инв. N

Подп. и дата

Инв. N подл.

Копировал

Формат А3

План чердака
(Ремонтные работы)

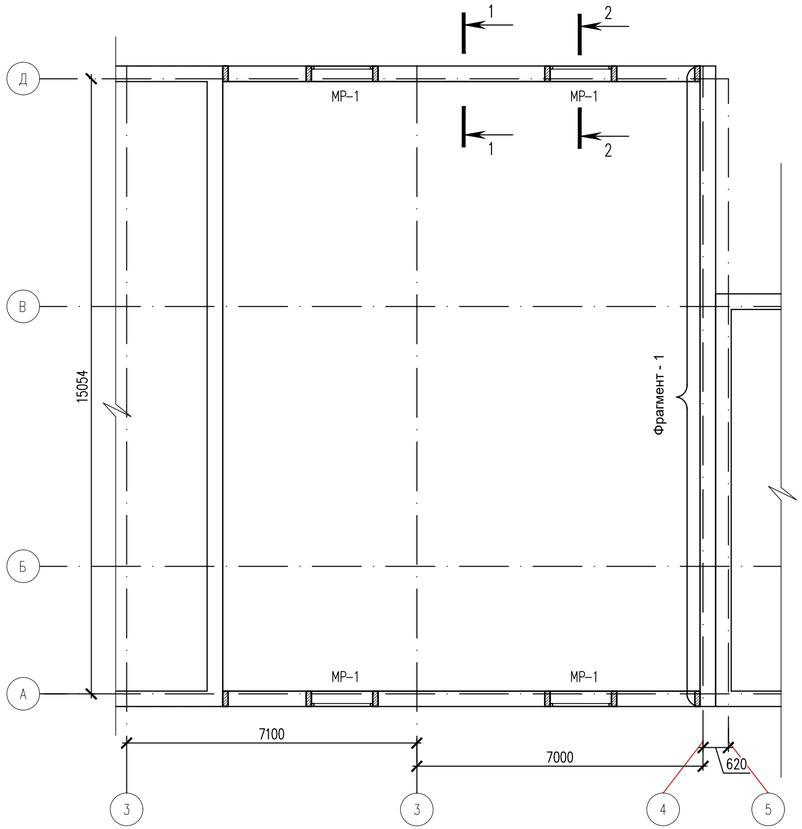

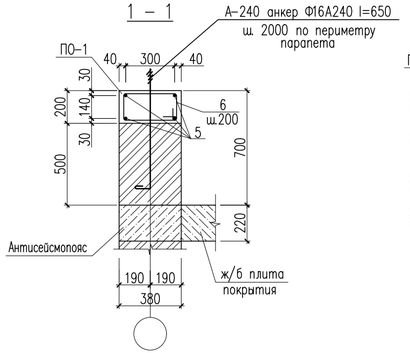

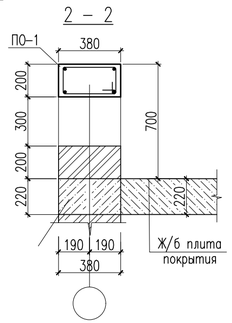

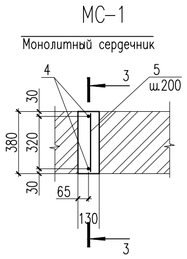

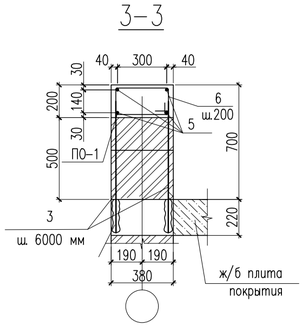

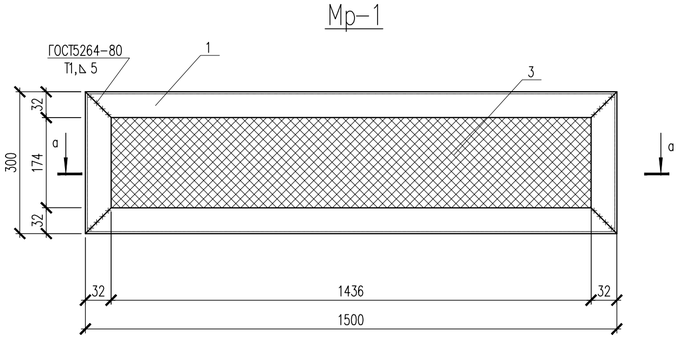

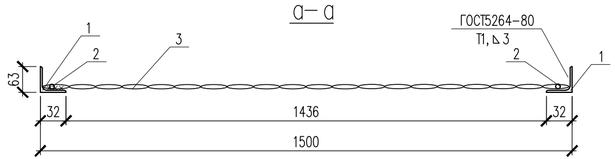

Спецификация материалов

Поз.	Обозначение	Наименование	Кол.	Масса кг	Прим.
		Пр-1	4	6.676	26.70
1	ГОСТ 8509-93	Уголок 32х32х3 ГОСТ 8509-93 / Вст3кп ГОСТ 380-94* м.п.	3.6	1.46	5.256
2	ГОСТ 34028-2016	8х-А240 ГОСТ 34028-2016 м.п.	3.55	0.40	1.42
3		Сетка рабица по ГОСТ 5336-80 ⌀3 20х20	0.45м2		на 1шт
		Монолитный сердечник МС-1	20	2.152	43.04
7	ГОСТ 34028-2016	12х900-А400 ГОСТ 34028-2016 L=900	2	0,801	1.602
8	ГОСТ 34028-2016	6х500-А240 ГОСТ 34028-2016 L=500	5	0.11	0.55
	Материалы:	Бетон кл. С12/15 м3	0.0346		
		Пояс объвязки ПО-1 п.м.	24.0	4.86	116.64
9	ГОСТ 34028-2016	12х1000-А400 ГОСТ 34028-2016 L=1000	4	0.89	3.56
10	ГОСТ 34028-2016	6х1120-А240 ГОСТ 34028-2016 L=1180	5	0.25	1.30
	Материалы:	Бетон кл. С12/ 15 м3	1.92		
		Кирпичная кладка			
	ГОСТ 530-2012	КР-р-по 250х120х65/1НФ/100/2,0/50/ м3	4.56		

Согласовано

Взам. инв. N

Подп. и дата

Инв. N подл.

Изм.	Кол.уч.	Лист	№док.	Подпись	Дата
ГАП		Намет К.			04.2023
Проверил		Абдикеримов			04.2023
Разработал		Сериқбай О.			04.2023
Н.контроль		Абдуллаев			04.2023

№24-2024

«Капитальный ремонт с сейсмоусилением средней школы№3 по ул. Ауезова в г.Текели области Жетысу»

Блок А 1

Стадия	Лист	Листов
РП	83	

План чердака

ТОО "СуҚұрылысПроект" г.Шымкент - 2024г.

Копировал Формат А4-3

Фрагмент 1

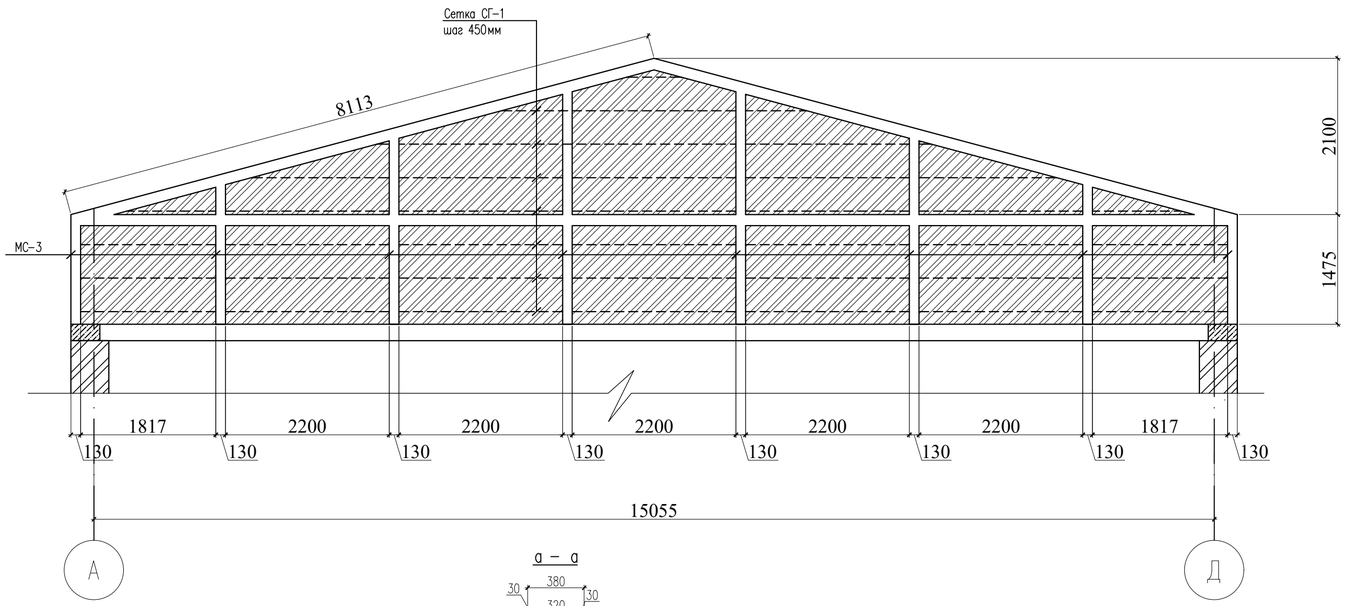

1 – 1

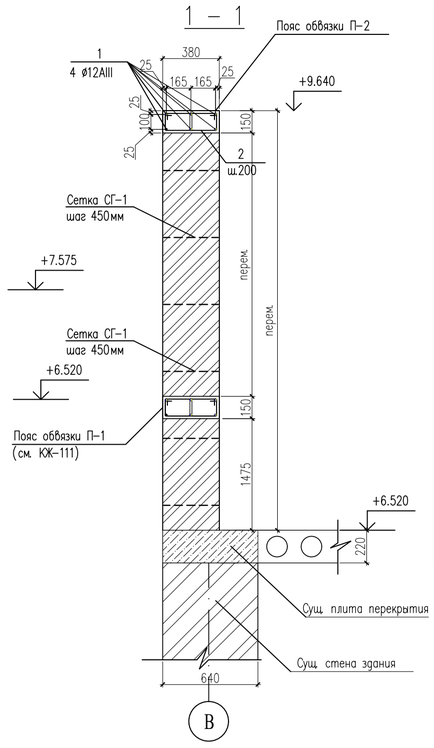

Спецификация материалов

Поз.	Обозначение	Наименование		Кол.	Масса ед., кг.	Примечание
		Фрагмент 1		1		
П-2		Обвязочный пояс			220.48	
1	ГОСТ 34028-2016	ø12 A-III(400)	п.м.	192	0.89	170.88
2	ГОСТ 34028-2016	ø8 A-I(240)	L=790	160	0.31	49.6
		Бетон кл. С12/15	м3	1.82		
		Монолитный сердечник МС-3 (расход дан на общ.)				
Ан-1	ГОСТ 34028-2016	ø12 A-III(400)	L=770	16	0.69	11.04
3	ГОСТ 34028-2016	ø12 A-III(400)	п.м.	36,0	0.89	32.04
4	ГОСТ 34028-2016	ø8 A-I(240)	L=360	120	0.14	16.8
		Бетон кл. С12/15	м3	0,89		
СГ-1	серия 2.130-6с	Сетка СГ-1	п.м	83,0	0.76	63.08
	ГОСТ 530-2012	Обьем кирпича парапета,	м3	15.0		
	Штукатурка внутри парапета, t=12мм		м2	29,98		

Монолитный сердечник МС-3

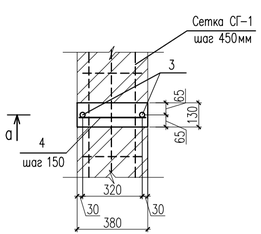

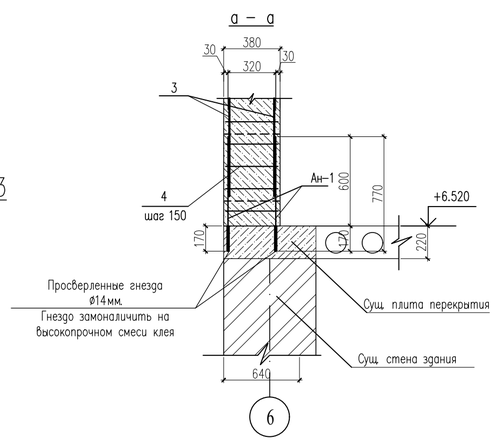

Ведомость деталей

Поз.	Эскиз
2	280, 215, 115, 180, L=790мм
Х-1	330, 280, 180, 230, L=1020

Изм.	Кол.уч.	Лист	№док.	Подпись	Дата	№24-2024			
						«Капитальный ремонт с сейсмоусилением средней школы№3 по ул. Ауезова в г.Текели области Жетысу»			
ГАП		Намет К.			04.2023	Блок А 1	Стадия	Лист	Листов
Проверил		Абдикеримов			04.2023		РП	84	
Разработал		Серикбай О.			04.2023	Фрагмент 1	ТОО "СуҚұрылысПроект" г.Шымкент - 2024г.		
Н.контроль		Абдуллаев			04.2023				

Копировал

Формат А4-3

Согласовано

Взам. инв. N

Подп. и дата

Инв. N подл.

План кровли

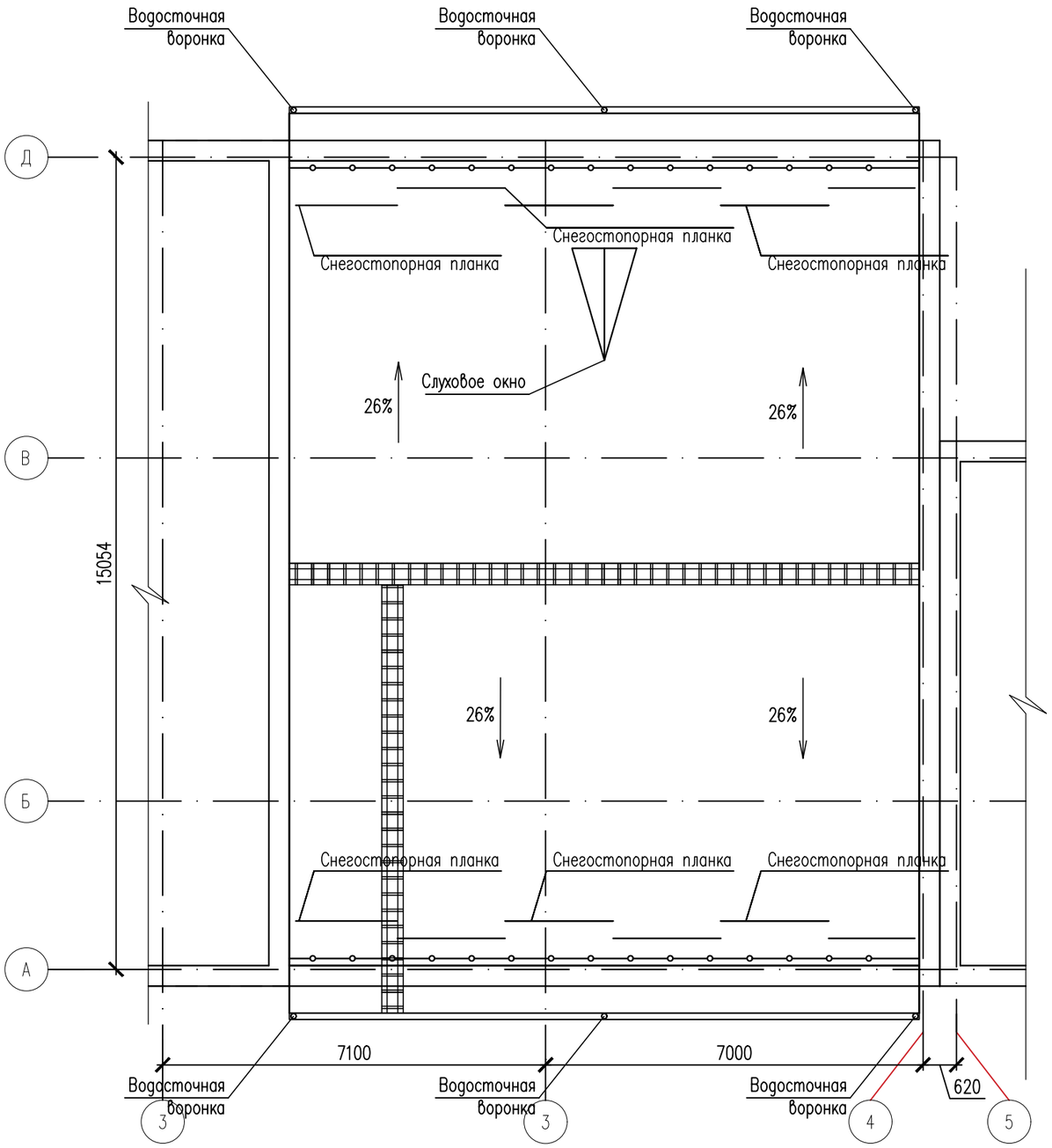

Указание по устройству чердачной крыши.

Устройство чердачной крыши с кровлей выполнить из металлочерепицы. Вдоль деформационного шва и вдоль слуховых окон установить переходные мостики с креплением по деревянным наслонным стропилам. К слуховым окнам приставить деревянные лестницы (внутри чердака). Вход на чердак предусмотрен через слуховое окно.

Кровля здания принята из листов металлочерепицы по деревянной обрешетке и стропилам. Закрепить к несущим конструкциям и защитить от затекания воды. В местах пропуска вентшах и другого инженерного оборудования выполнить защитные фартуки.

Под деревянную обрешетку укладывается гидроизоляционный слой для предотвращения образования конденсата с нижней стороны кровельного листа.

Обрешетка крепится к стропилам оцинкованными гвоздями. Для обрешетки используются доски 100х32(h), устанавливаемые с шагом 350мм. Крепление стропильных ног выполнить скруткой из проволоки 2ø4 ВР1, через одну стропильную Крепление мауэрлата выполнить анкерами А–1 с шагом 2,0м. Крепление элементов стропил и
подкосов и затяжек к стропилам выполнить с помощью болтов.

По карнизу устанавливается доска 150х32мм.

По коньку устанавливаются по две доски обрешетки для крепления коньковой планки LHP. Карнизная планка крепится прежде чем листы кровли. Планку крепить оцинкованными гвоздями с шагом 300мм.

Листы металлочерепицы устанавливают и крепят от карниза к самой высокой точки ската по обеим сторонам.

Капиллярная канавка листа должна быть накрыта последующим листом.

Крепление листов к обрешетке выполняется самонарезающими шурупами по 6шт на 1м^2 в прогибе волны профиля под поперечной волной.

По краю профильный лист крепится в каждой второй волне.

Внутренний стык выполняется из гладкого листа по сплошному деревянному настилу с гидроизоляцией и специального уплотнителя.

Конек крыши закрывается только тогда, когда все листы кровли смонтированы и закреплены, а также уплотнительная лента под коньковые планки уже прибита.

Коньковая планка крепиться на каждой второй профильной волне шурупами.

Все места среза листов металлочерепицы окрашиваются краской.

Зазоры между элементами выходов и кровельными листами герметизируются.

Монтаж элементов кровли вести в соответствии с требованиями СН РК 3.02–37–2013, СП РК 3.02–137–2013 "Крыши и кровли" и чертежами данного проекта. Деревянные конструкции кровли подлежат огнезащитной обработке согласно СП РК 3.02–137–2013.

Под мауэрлаты необходимо уложить 2 слоя биостойкого рубероида.

Мауэрлат до укладки в проектное положение – антисептировать..

Все металлические элементы и скрутки окрашиваются масляными красками.

Стропильные конструкции предусмотрены из древесины хвойных пород влажностью не более 20%. Качество древесины должно соответствовать ГОСТ 8478–86*Е и СНиП 11–25–80 "Деревянные конструкции"

При производстве работ и при эксплуатации кровли в дальнейшем категорически запрещается складирование материалов, изделий и оборудования на покрытии здания.

Строго соблюдать требования СП РК 1.03–106–2012, СН РК 1.03–05–2011 "Охрана труда и техника безопасности в строительстве".

Изм.	Кол.уч.	Лист	№док.	Подпись	Дата	№24-2024			
						«Капитальный ремонт с сейсмоусилением средней школы№3 по ул. Ауезова в г.Текели области Жетысу»			
ГАП		Намет К.			04.2023	Блок А 1	Стадия	Лист	Листов
Проверил		Абдикеримов			04.2023		РП	85	
Разработал		Серикбай О.			04.2023	План кровли	ТОО "СуҚұрылысПроект" г.Шымкент - 2024г.		
Н.контроль		Абдуллаев			04.2023				

Копировал Формат А3

Согласовано

Взам. инв. N

Подп. и дата

Инв. N подл.

План стропил, стоек, связей и прогонов

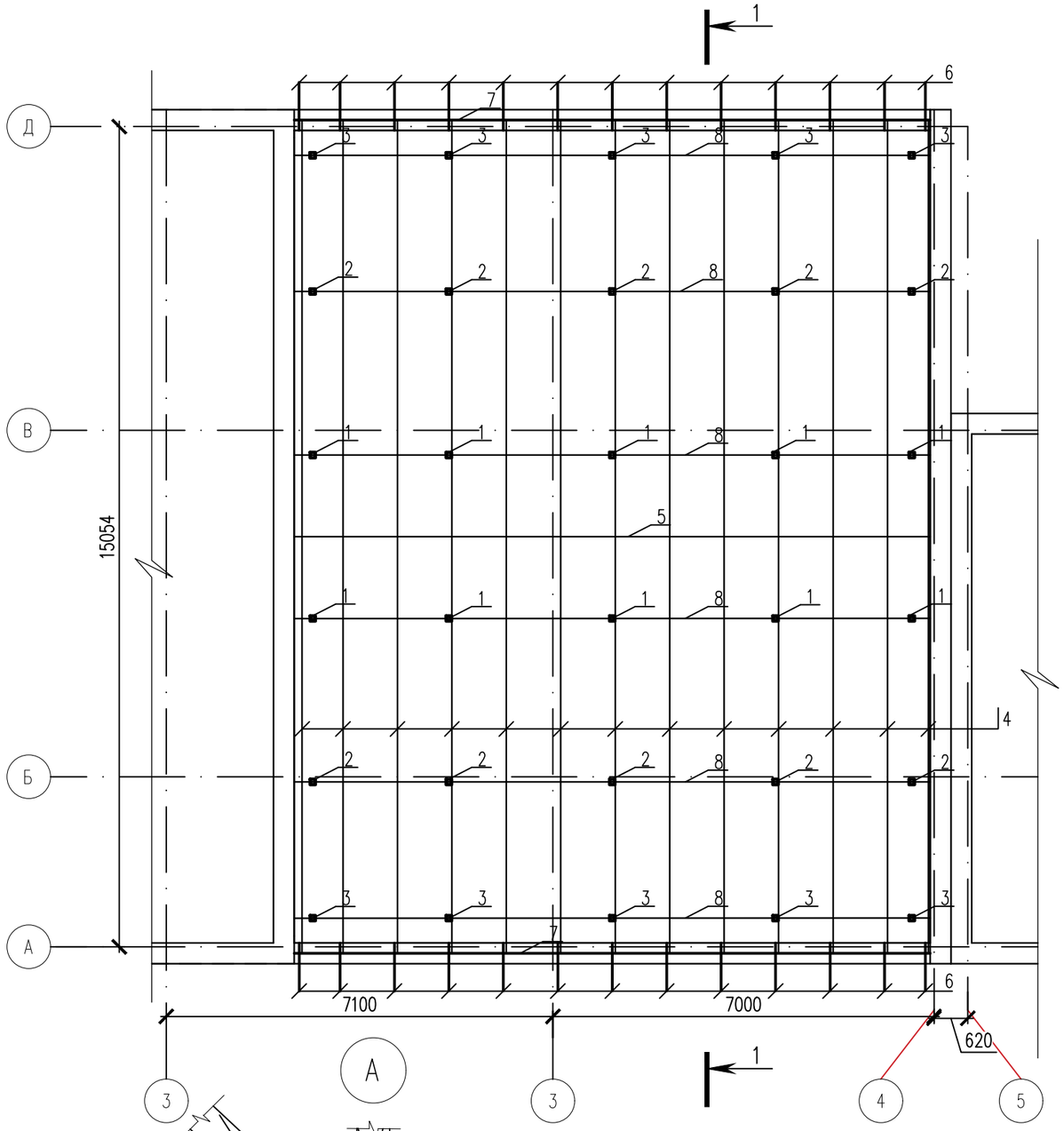

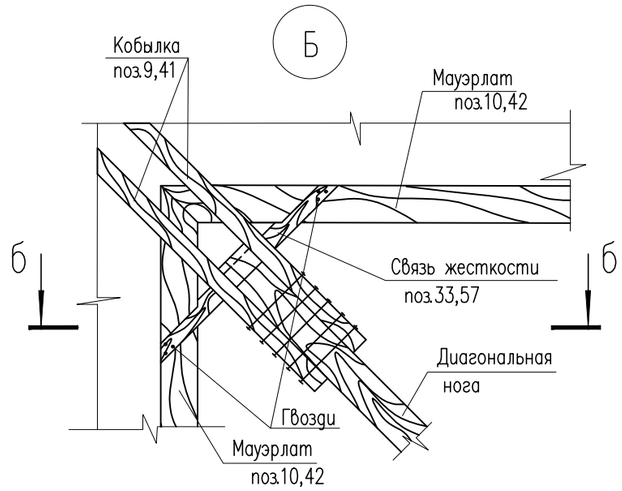

б – б

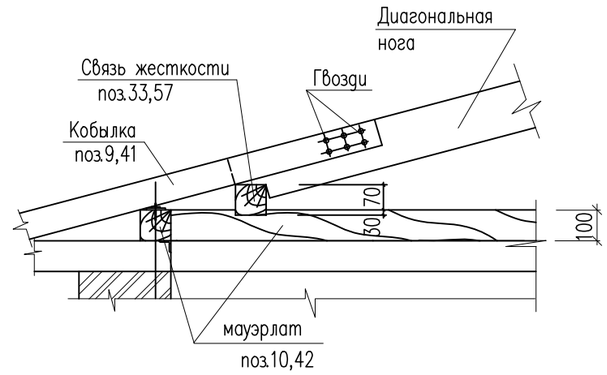

а – а

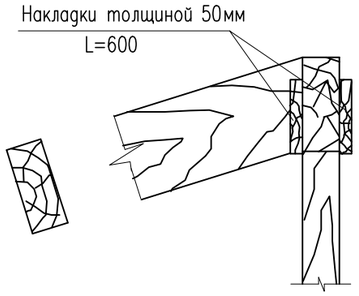

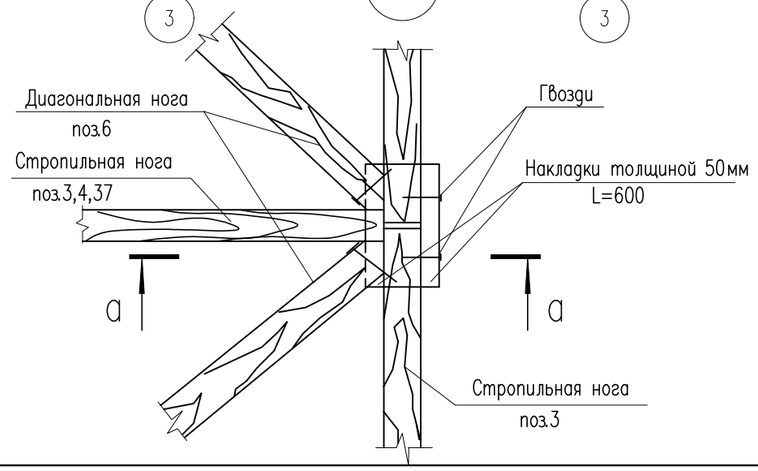

Изм.	Кол.уч.	Лист	№док.	Подпись	Дата
ГАП		Намет К.			04.2023
Проверил		Абдикеримов			04.2023
Разработал		Серикбай О.			04.2023
Н.контроль		Абдуллаев			04.2023

№24-2024

«Капитальный ремонт с сейсмоусилением средней школы№3 по ул. Ауезова в г.Текели области Жетысу»

Блок А 1	Стадия	Лист	Листов
	РП	86	
План стропил, стоек, связей и прогонов	ТОО "СуҚұрылысПроект" г.Шымкент - 2024г.		

Копировал

Формат А3

Согласовано

Взам. инв. N

Подп. и дата

Инв. N подл.

Разрез 1 – 1

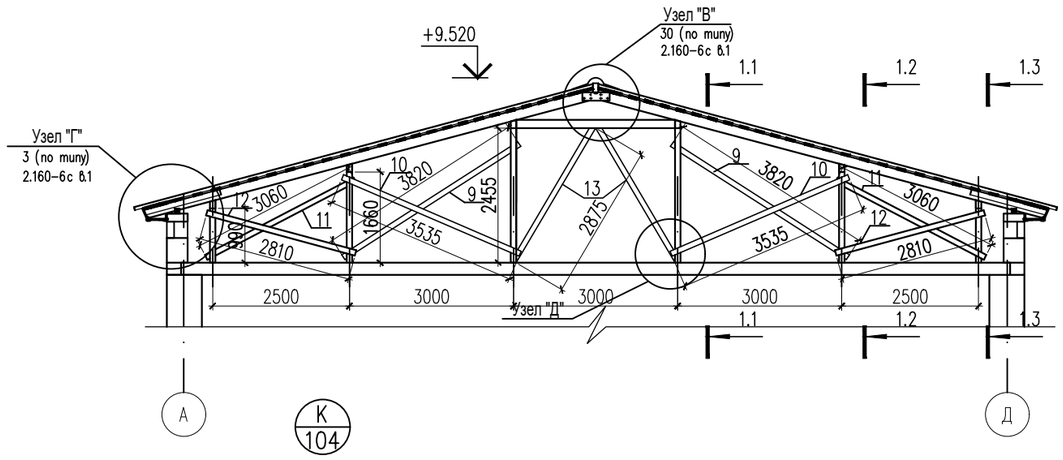

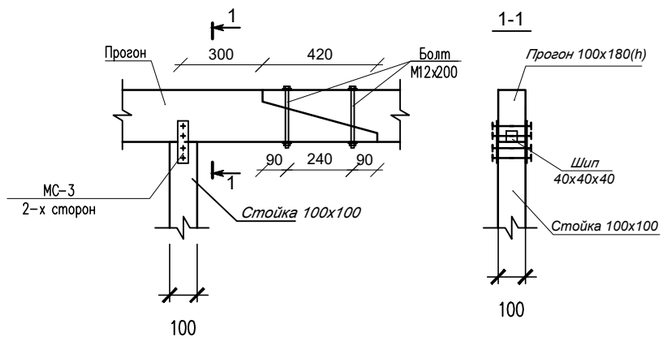

Разрез 1,3 – 1,3

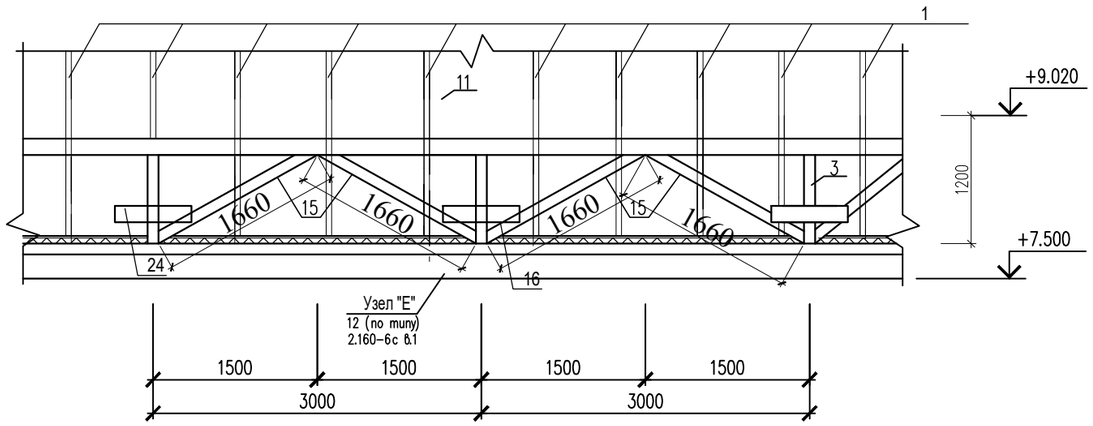

Разрез 1,1 – 1,1

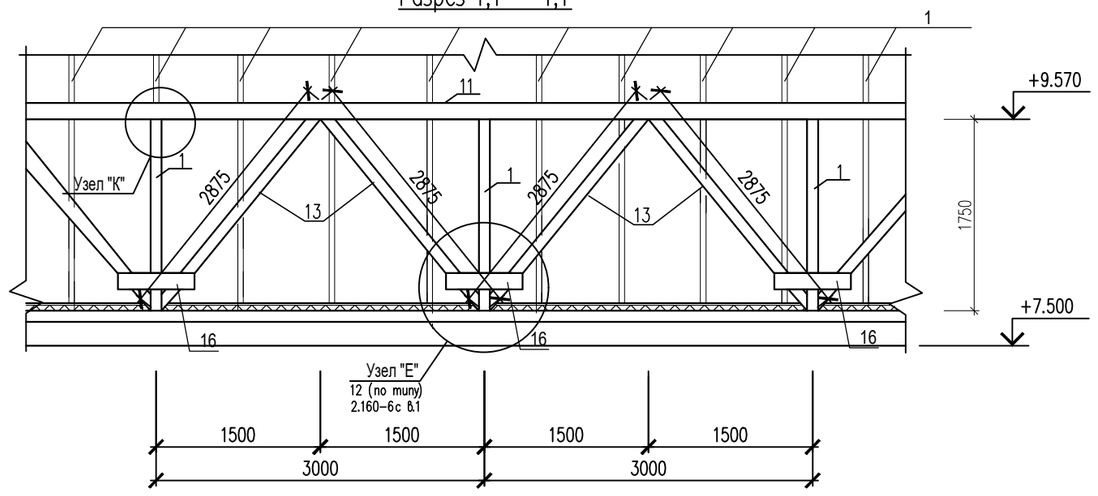

Разрез 1,2 – 1,2

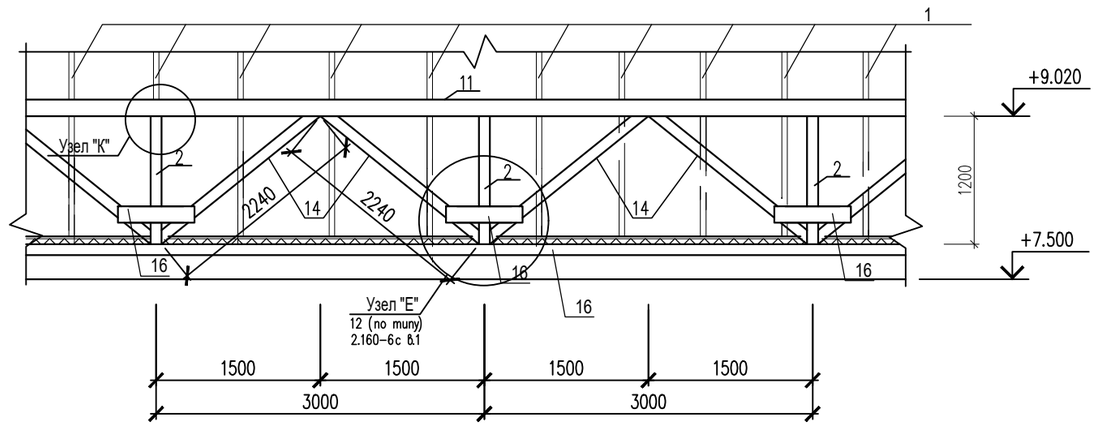

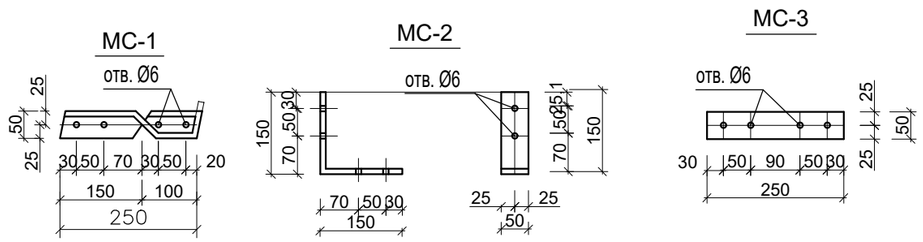

						№24-2024	
						«Капитальный ремонт с сейсмоусилением средней школы№3 по ул. Ауезова в г.Текели области Жетысу»	
Изм.	Кол.уч.	Лист	№док.	Подпись	Дата		
ГАП		Намет К.			04.2023	Блок А 1	Стадия: РП; Лист: 87; Листов:
Проверил		Абдикеримов			04.2023		
Разработал		Серикбай О.			04.2023	Разрез 1 – 1, Разрез 2 – 2	ТОО "СуҚұрылысПроект" г.Шымкент - 2024г.
Н.контроль		Абдуллаев			04.2023		

Согласовано

Взам. инв. N

Подп. и дата

Инв. N подл.

Копировал

Формат А4-3

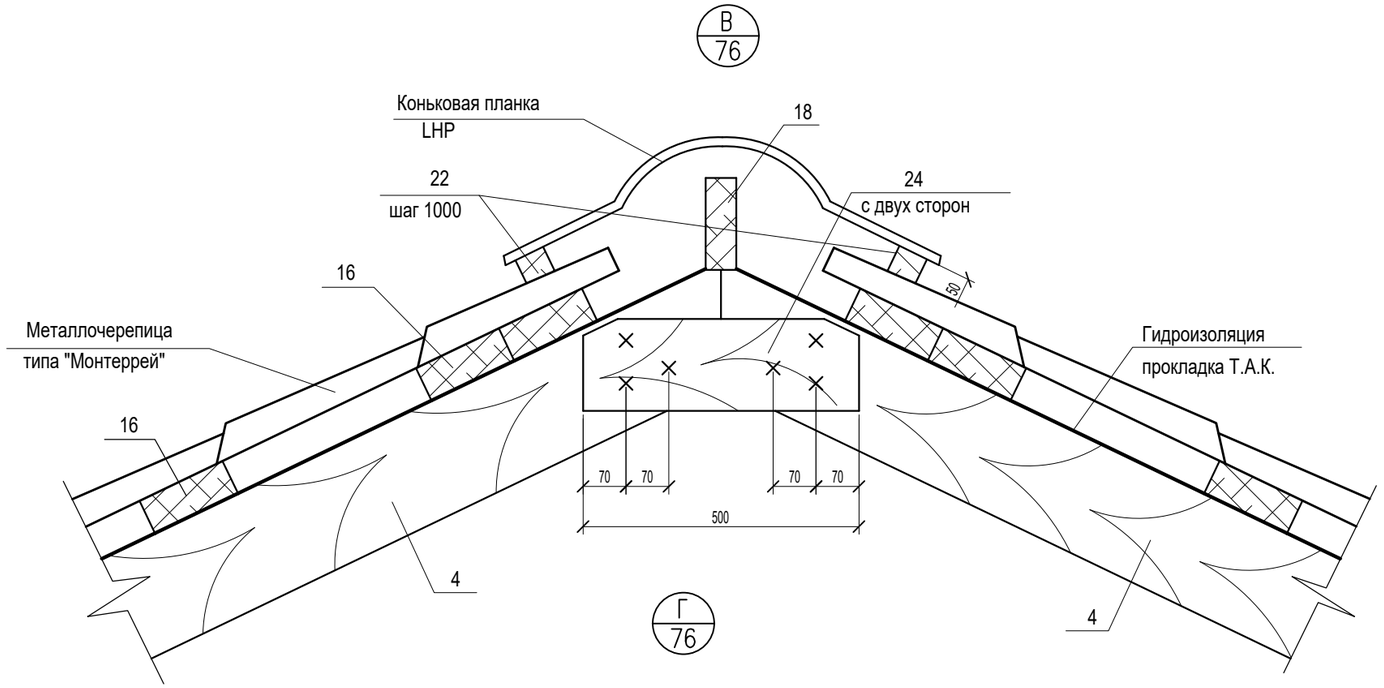

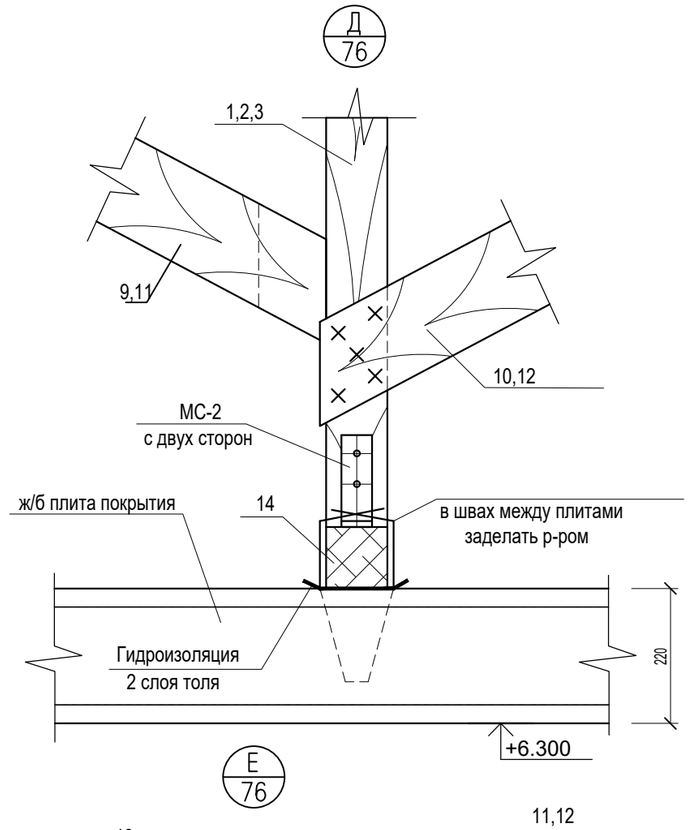

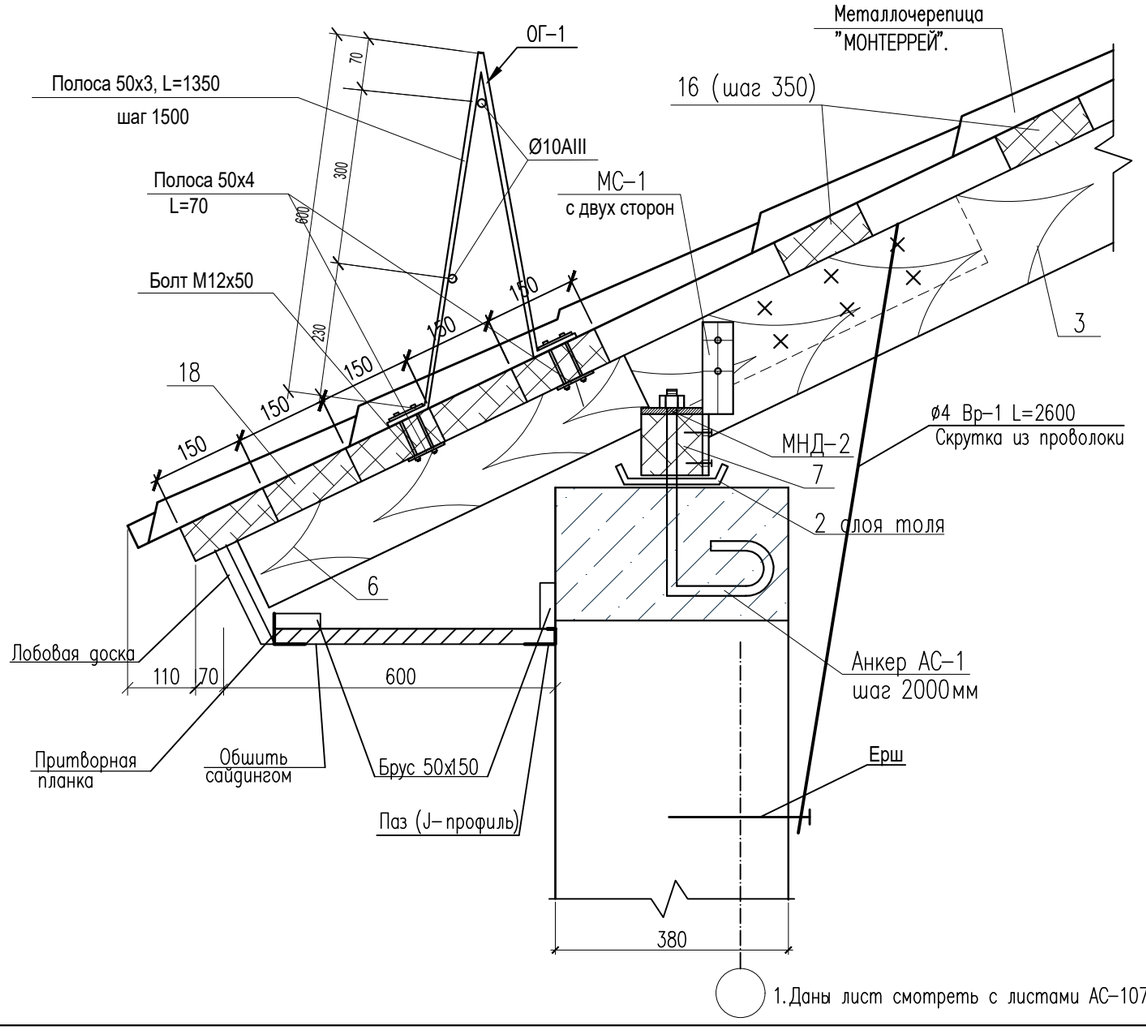

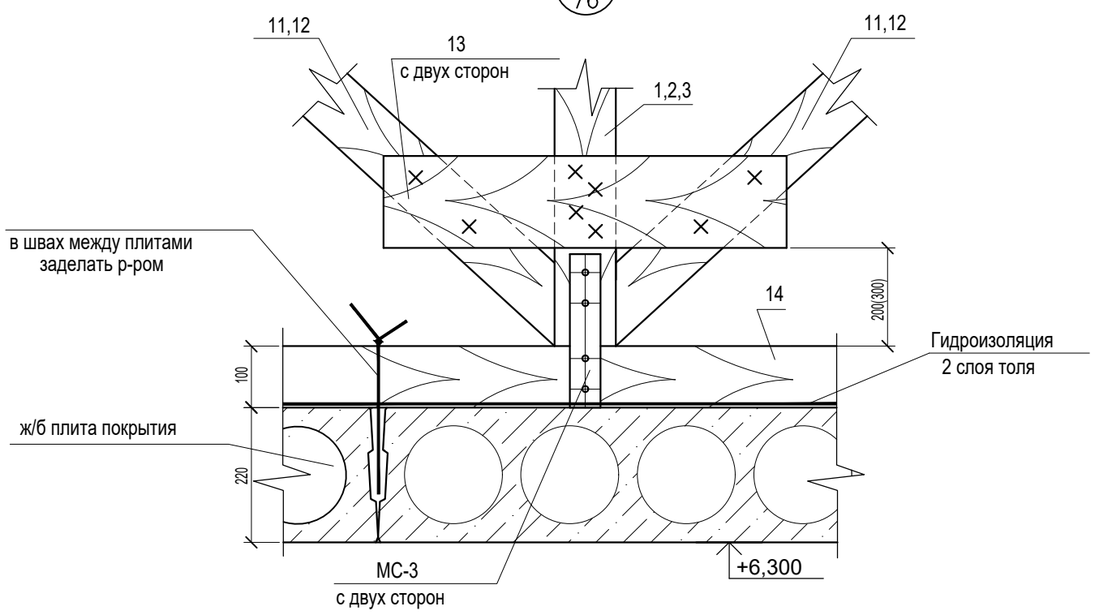

Изм.	Кол.уч.	Лист	№док.	Подпись	Дата	№24-2024			
						«Капитальный ремонт с сейсмоусилением средней школы№3 по ул. Ауезова в г.Текели области Жетысу»			
ГАП		Намет К.			04.2023	Блок А 1	Стадия	Лист	Листов
Проверил		Абдикеримов			04.2023		РП	88	
Разработал		Серикбай О.			04.2023	Узел "В","Г","Д","Е".	ТОО "СуҚұрылысПроект" г.Шымкент - 2024г.		
Н.контроль		Абдуллаев			04.2023				

Согласовано

Взам. инв. N

Подп. и дата

Инв. N подл.

Спецификация элементов кровли (начало)

Поз.	Обозначение	Наименование	Кол.	Масса ед., кг.	Примеч.
		На отм. +6.520(основной блок)			
1	ГОСТ 8486-86	Стойка 100х100 L=2200	10	0.022	0.22
2	ГОСТ 8486-86	Стойка 100х100 L=1400	10	0.014	0.14
3	ГОСТ 8486-86	Стойка 100х100 L=700	10	0.007	0.07
4	ГОСТ 8486-86	Стропила 50х180 L=7650	26	0.068	1.76
5	не используется	не используется			
6	ГОСТ 8486-86	Кобылка 50х150 L=1000	26	0.0075	0.195
7	ГОСТ 8486-86	Мауэрлат 100х100 п.м.	24,0	0.01	0.24
8	ГОСТ 8486-86	Прогон 100х180(Н) п.м	70.08	0.009	0.630
9	ГОСТ 8486-86	Раскос 50х150 L=3820	10	0.028	0.28
10	ГОСТ 8486-86	Раскос 50х150 L=3535	10	0.026	0.26
11	ГОСТ 8486-86	Раскос 50х150 L=3060	10	0.022	0.22
12	ГОСТ 8486-86	Раскос 50х150 L=2810	10	0.021	0.21
13	ГОСТ 8486-86	Подкос 100х100 L=2875	26	0.028	0.728
14	ГОСТ 8486-86	Подкос 100х100 L=2240	16	0.022	0.352
15	ГОСТ 8486-86	Подкос 100х100 L=1660	16	0.016	0.256
16	ГОСТ 8486-86	Накладка 40х150 L=1000	30	0.0048	0.144
17	ГОСТ 8486-86	Лежень 100х150 L=1500	30	0.0225	0.675
18	ГОСТ 8486-86	Коньковый брус 60х150 п.м	12,0	0.009	0.108
19	ГОСТ 8486-86	Обрешетка 100х32 п.м	528,0	0.0032	1.69
20	ГОСТ 8486-86	Коньковая обрешетка 150х32 п.м	48,0	0.0048	0.23
21	ГОСТ 8486-86	Карнизная обрешетка 150х32 п.м	120,0	0.0048	0.576
22	ГОСТ 8486-86	Брусок 50х60(h) L=100	24	0.03	0.72
23	ГОСТ 8486-86	Затяжка 50х150(h) L=1800мм	52	0.017	0.884
24	ГОСТ 8486-86	Накладка 40х150 L=800	52	0.0048	0.25
		Итого			10.84

Спецификация материалов

N п/п	Наименование	Сечение мм	Длина мм	Кол. шт.	Общая длина м	Объем $м^3$
1	2	3	4	5	6	7
	Металлочерепица, толщина листа t=0,70мм; толщина полимерного покрытия-22-30мкм*м2					245.63 м2
	Стяжка из цем.-песч. раствора кл. М50 толщ. 30 мм армир. сеткой 4с 3ВР-100/3ВР-100					175.81 м2 175.81кг
	Утеплитель чердачного перекрытия плиты теплоизоляционные ISOVER Dachoterm S по ТУ 5763-003-56846022-06 плотностью 150 кг/м3 толщиной 150мм.					175.81 м2
	Пароизоляция пленка полиэтиленовая 0,3мм					175.81 м2
	Гидроизоляционный слой- рубероид РКП 350б					175.81 м2
	Карниз из металл.сайдинга					34.91м2
	Рубероид по контуру шириной 1000мм					28.58 м2
	Элементы металлические					
	Скрутка из проволоки ф4 Вр-1 ГОСТ 6727-91		800	40	32.0	3.2кг
	Скрутка из проволоки ф4 Вр-1 ГОСТ 6727-91		2600	27	70.2	7.02кг
	Ерш ГОСТ 34028-2016	ф14А-400	200	27	5.4	6.53 кг
	Соединительный элемент МС-1	-50х5	250	67	16.75	42.36кг
	Соединительный элемент МС-2	-50х5	250	80	20.0	31.39кг
	Толь шириной 0.30м				39.6	31.08м2
	Комплектующие элементы кровли					
	Профиль коньковый п.м.					3.5 м
	Уплотнительная лента в=250, п.м					3.5 м
	Снегодержатель трубчатый 95х65х2000 шт					24
	Лестница кровельная 395х1250 шт.					4
	Мостик кровельный 455х1860 шт.					1
	Слуховое окно ОБС-1	л. АС-28				1
	Ограждение кровли, п.м.	л. АС-30				24 м
	Стремянка лаза на кровлю	л. АС-30				1

Согласовано

Взам. инв. N

Подп. и дата

Инв. N подл.

Изм.	Кол.уч.	Лист	№док.	Подпись	Дата
ГАП		Намет К.			04.2023
Проверил		Абдикеримов			04.2023
Разработал		Серикбай О.			04.2023
Н.контроль		Абдуллаев			04.2023

№24-2024

«Капитальный ремонт с сейсмоусилением средней школы№3 по ул. Ауезова в г.Текели области Жетысу»

Блок А 1

Стадия	Лист	Листов
РП	89	

Спецификация элементов кровли

ТОО "СуҚұрылысПроект" г.Шымкент - 2024г.

Копировал

Формат А3

Ограждение кровли ОГ-1

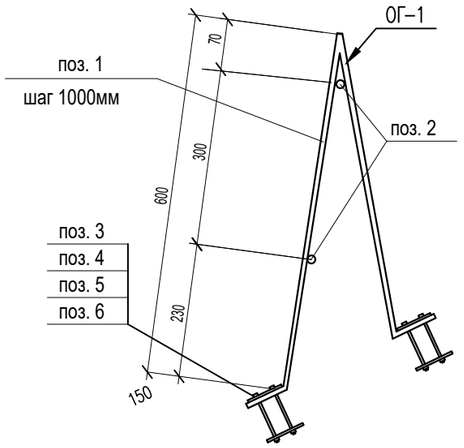

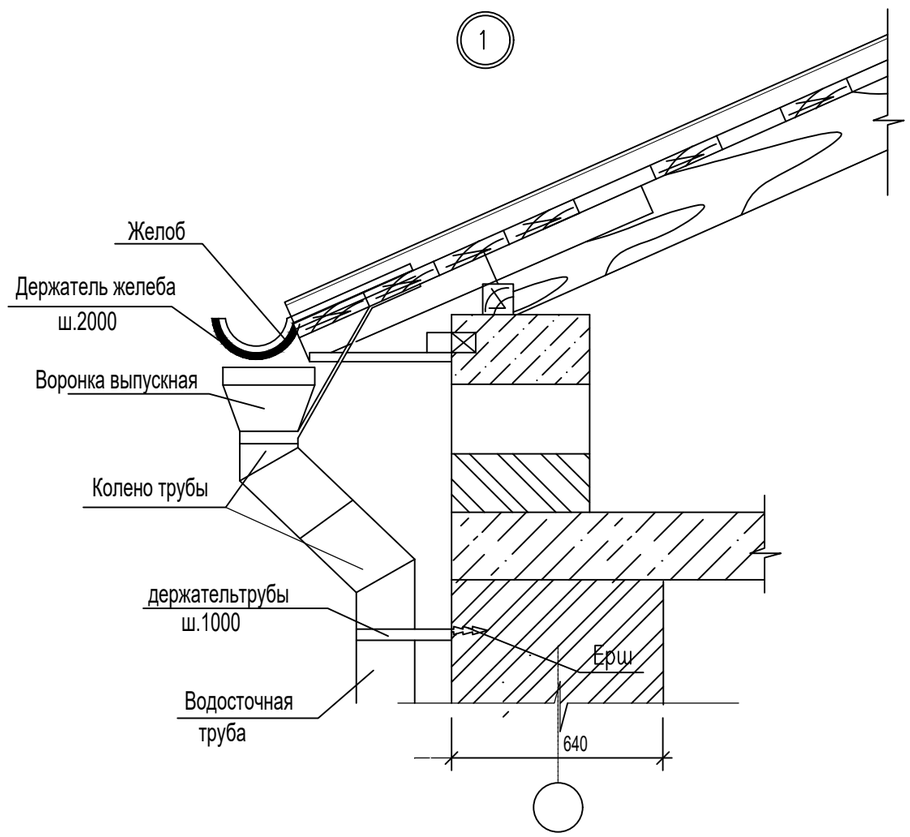

Спецификация элементов кровли (окончание)

Поз.	Обозначение	Наименование	Кол.	Масса ед., кг.	Примечание
		Ограждение кровли ОГ-1			
1	ГОСТ 103-91	Полоса -50х6х1350	26	3.18кг	82.68кг
2	ГОСТ 34028-2016	Арматура ø10 А-III(400) п.м.	48.0	0.617	29.62кг
3	ГОСТ 15589-70*	Болт М12х70	104	0.089	9.26кг
4	ГОСТ 11371-78*	Шайба 12	104	0.007	0.73кг
5	ГОСТ 5915-70*	Гайка 12	104	0.016	1.66кг
6	ГОСТ 103-91	Полоса -50х6х100	52	0.24кг	общ.вес 12.48 кг
		Устройства водостока (Продукция компании ДомСтрой)			
		Желоб водосточный D=125мм п. м.	24,0		
		Соединитель желоба D=125мм	12		шаг. 2.5м
		Держатель желоба D=125мм L=320мм	48		шаг. 0.50м
		Воронка выпускная D=100	6		
		Труба выпускная D=100 п. м.	48.0		
		Труба соединительная D=100 шт.	12		шаг. 2.0м
		Держатель трубы D=100мм	24		шаг. 1.0м
		Колено трубы D=100мм	6		
		Отвод (колено нижнее) D=100мм	6		

Изм.	Кол.уч.	Лист	№док.	Подпись	Дата
ГАП		Намет К.			04.2023
Проверил		Абдикеримов			04.2023
Разработал		Серикбай О.			04.2023
Н.контроль		Абдуллаев			04.2023

№24-2024

«Капитальный ремонт с сейсмоусилением средней школы№3 по ул. Ауезова в г.Текели области Жетысу»

Блок А 1	Стадия	Лист	Листов
	РП	90	
Ограждение кровли ОГ-1	ТОО "СуҚұрылысПроект" г.Шымкент - 2024г.		

Копировал Формат А3

Согласовано

Взам. инв. N

Подп. и дата

Инв. N подл.

Слуховое окно

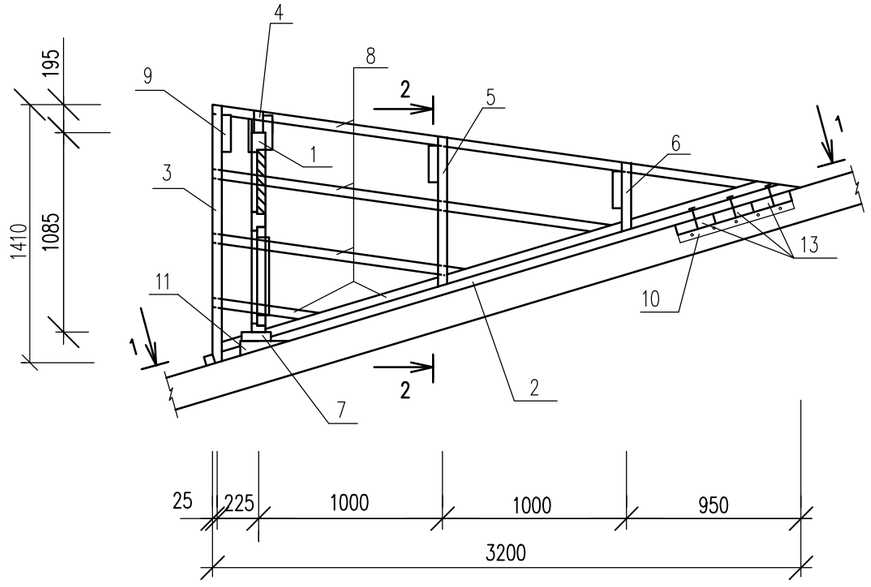

1–1

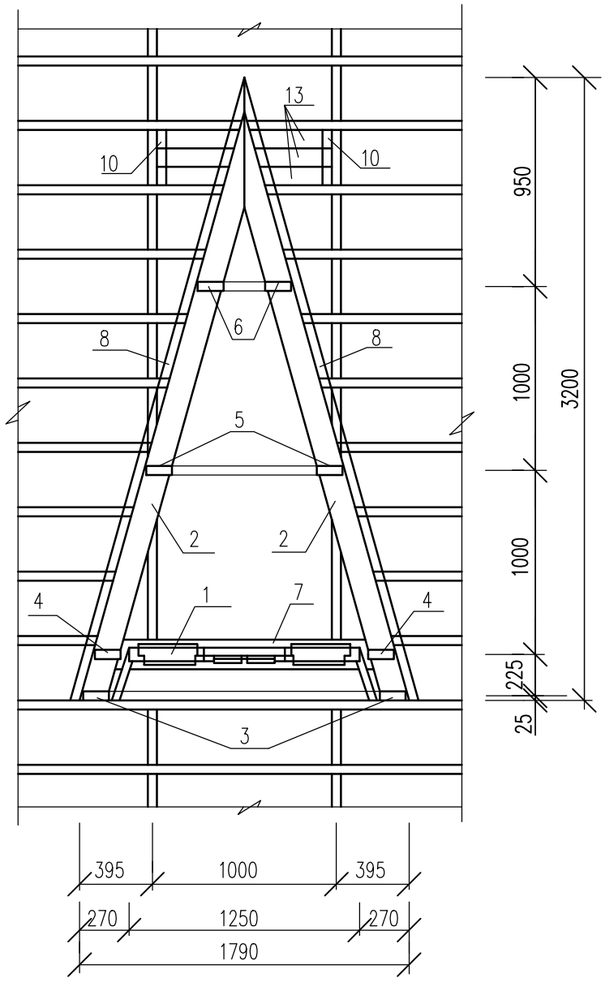

2–2

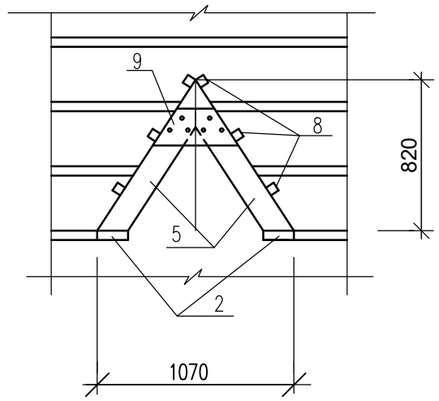

Спецификация элементов

N п.п.	Обозначение	Наименование	Кол.	Обьем ед., м3	Обьем общ., м3
1	л.КЖ–130	Блок слухового окна	1		0.025м3
2	ГОСТ 8486–86*Е	Ригель 50х160,L=3320	4		0,053
3	ГОСТ 8486–86*Е	Стропила 50х140,L=1750	4		0,025
4	ГОСТ 8486–86*Е	Стропила 50х140,L=1670	4		0,023
5	ГОСТ 8486–86*Е	Стропила 50х140,L=1180	4		0,017
6	ГОСТ 8486–86*Е	Стропила 50х140,L=740	4		0,010
7	ГОСТ 8486–86*Е	Ригель 50х160,L=1780	2		0,014
8	ГОСТ 8486–86*Е	Обрешетка 50х50, п.м	44,0		0,055
9	ГОСТ 8486–86*Е	Накладка 50х200,L=460	8		0,018
10	ГОСТ 8486–86*Е	Опорный брус 50х100,L=400	4		0,004
11	ГОСТ 8486–86*Е	Бобышка 80х100,L=160	4		0,003
12	ГОСТ 8486–86*Е	Подшивка из досок 30х300, п.м	9,6		0,043
13	ГОСТ 8486–86*Е	Ригель 50х160,L=900	6		0,022
		Металлочерепица толщ. 0.7 мм	11,62		м2
		Фартук из оцинкованной кровельной стали б=0,7мм (цветной)	9,3		м2

1. Данный лист см. совместно с л.КЖ–147
2. Подшивку из досок покрасить масляной краской за 2 раза под цвет металлочерепицы.

Изм.	Кол.уч.	Лист	№док.	Подпись	Дата	№24-2024			
						«Капитальный ремонт с сейсмоусилением средней школы№3 по ул. Ауезова в г.Текели области Жетысу»			
ГАП		Намет К.			04.2023	Блок А 1	Стадия	Лист	Листов
Проверил		Абдикеримов			04.2023		РП	91	
Разработал		Серикбай О.			04.2023	Слуховое окно	ТОО "СуҚұрылысПроект" г.Шымкент - 2024г.		
Н.контроль		Абдуллаев			04.2023				

Копировал

Формат А3

Согласовано

Взам. инв. N

Подп. и дата

Инв. N подл.

Блок слухового окна ОБС-1

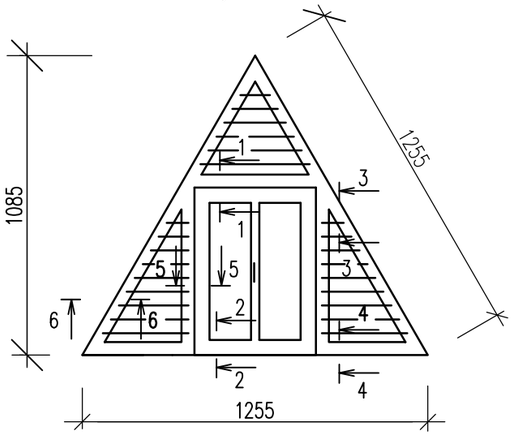

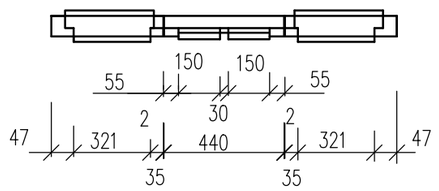

1–1

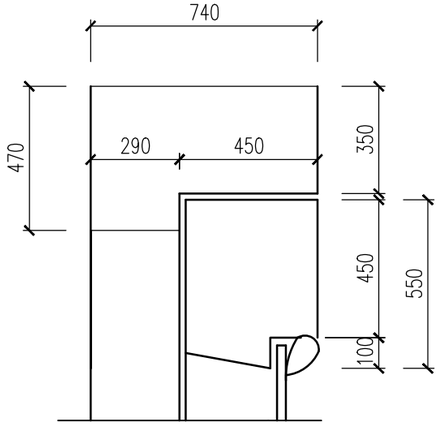

2–2

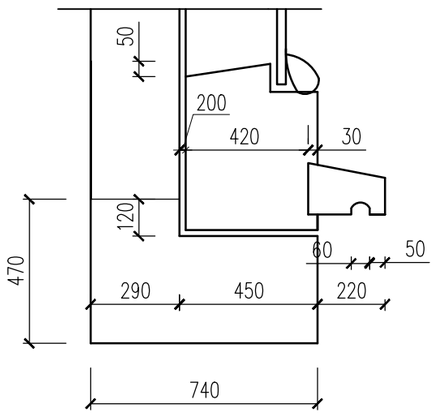

3–3

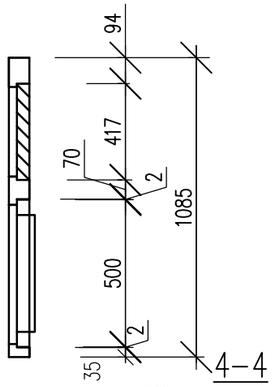

4–4

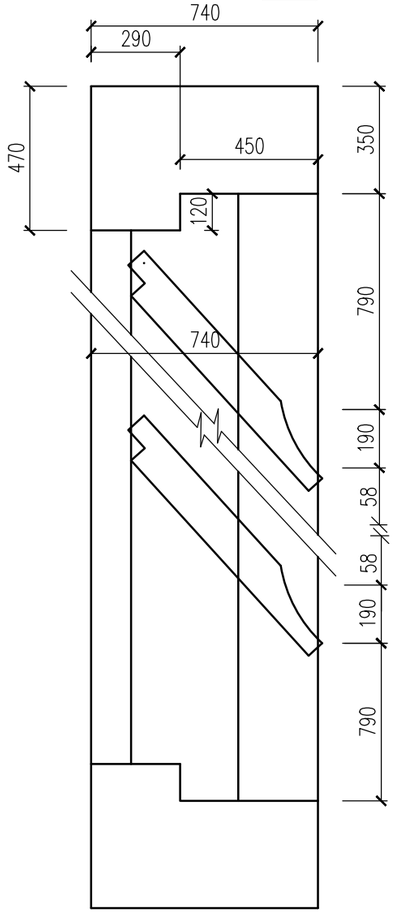

5–5

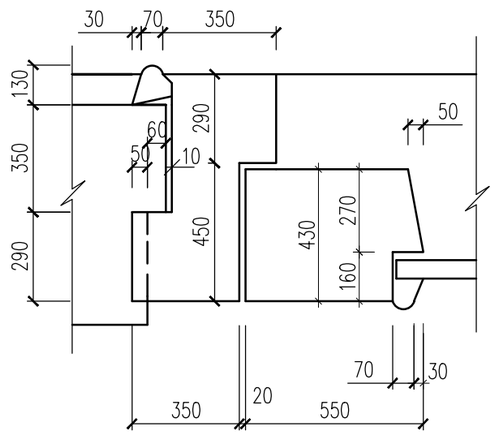

6–6

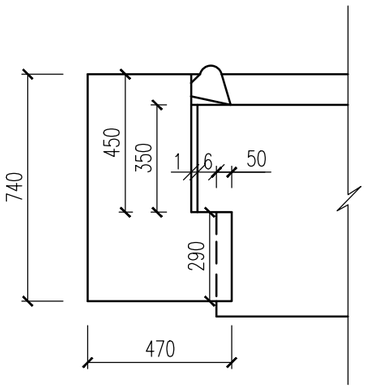

7–7

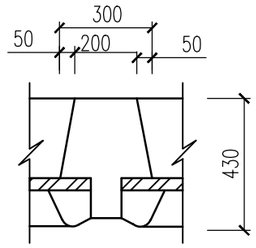

СПЕЦИФИКАЦИЯ

N п.п.	Обозначение	Наименование	Кол.	Масса ед., кг	Примеч.
1	ГОСТ 8486–86*Е	Древесина коробки			0.055м3
2	ГОСТ 8486–86*Е	Древесина жалюзей			0.033м3
3	ГОСТ 8486–86*Е	Древесина переплета			0.025м3
4	ГОСТ 8486–86*Е	Древесина раскладки			0.008м3
5	ГОСТ 5088–94	Петли оконные разъемные			2
6	ГОСТ 5090–86	Задвижки оконные			2
7	ГОСТ 5087–80	Ручка скоба на лапках			1
8	ГОСТ 111–2001	Стекло оконное			0,20м2
		Лестница СЛ–1	1		
	Серия 1.100.2–5.1–33	ЛВ–6.18–1	1	16,36	16,36кг

1. Данный лист см. совместно с л.КЖ–146
2. Блок слухового окна покрасить за 2 раза под цвет металлочерепицы.

Изм.	Кол.уч.	Лист	№док.	Подпись	Дата
ГАП		Намет К.			04.2023
Проверил		Абдикеримов			04.2023
Разработал		Серикбай О.			04.2023
Н.контроль		Абдуллаев			04.2023

№24-2024

«Капитальный ремонт с сейсмоусилением средней школы№3 по ул. Ауезова в г.Текели области Жетысу»

Блок А 1

Стадия	Лист	Листов
РП	92	

Блок слухового окна ОБС-1.

ТОО "СуҚұрылысПроект" г.Шымкент - 2024г.

Копировал

Формат А3

Согласовано

Взам. инв. N

Подп. и дата

Инв. N подл.

План парапета на отм.+3.220

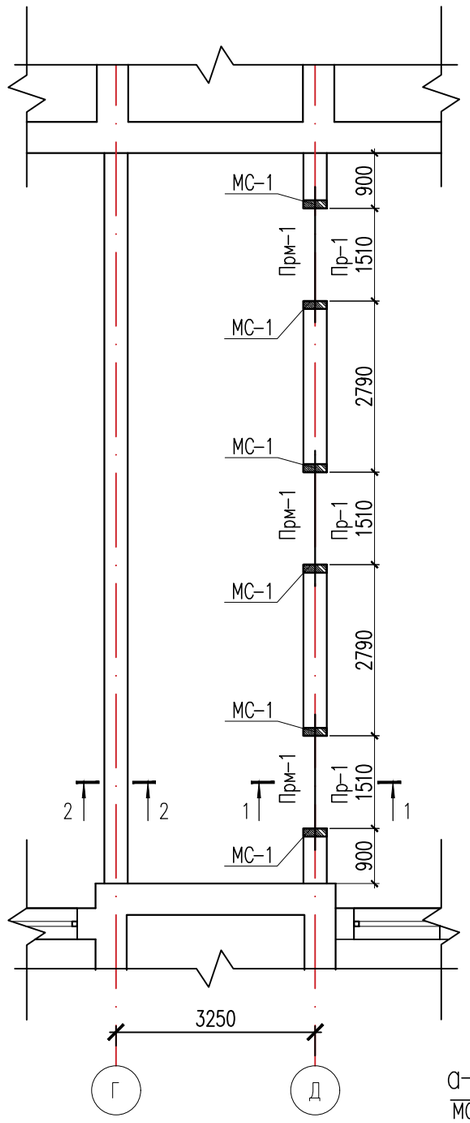

1 – 1

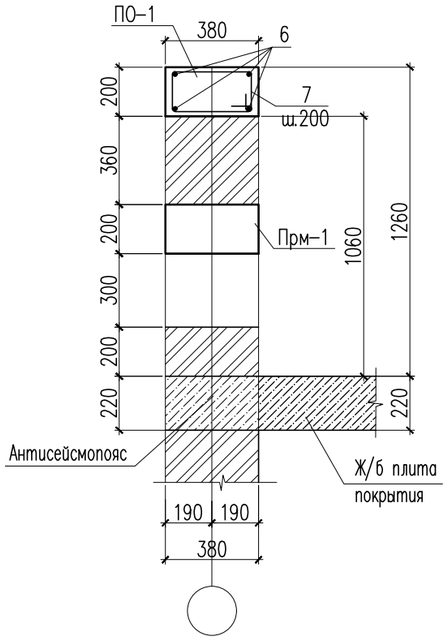

2 – 2

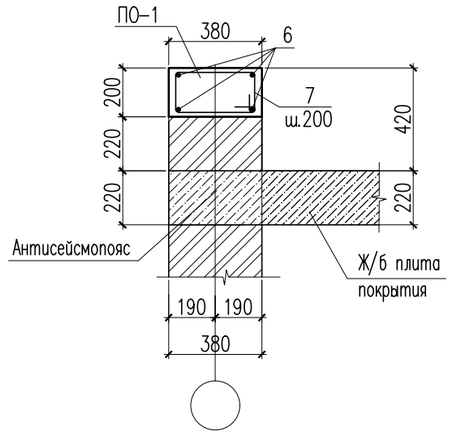

Сетка СГ-1

(условно на 1 м.п.)

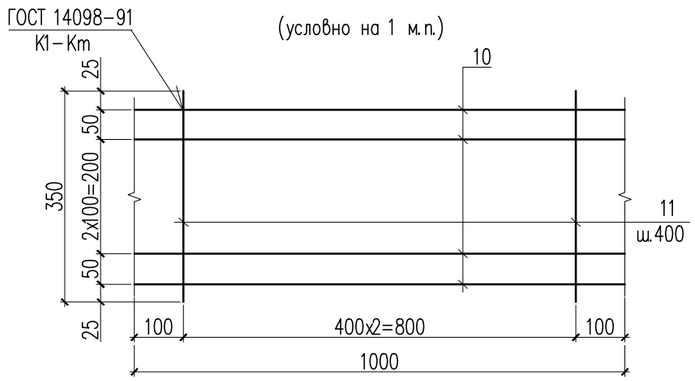

МС-1

Монолитный сердечник

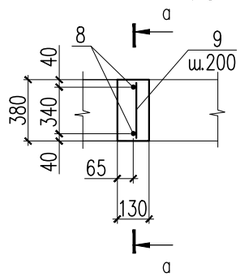

а – а

МС-1

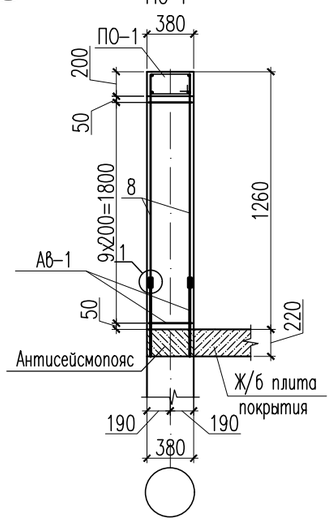

1

Стыки одиночных стержней рабочей

арматуры внахлестку, без сварки

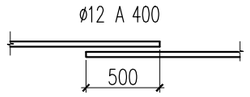

Изм.	Кол.уч.	Лист	№док.	Подпись	Дата
ГАП		Намет К.			04.2023
Проверил		Абдикеримов			04.2023
Разработал		Серикбай О.			04.2023
Н.контроль		Абдуллаев			04.2023

№24-2024

«Капитальный ремонт с сейсмоусилением средней школы№3 по ул. Ауезова в г.Текели области Жетысу»

Стадия	Лист	Листов
РП	93	

Блок А 1

План чердака

ТОО "СуҚұрылысПроект" г.Шымкент - 2024г.

Копировал

Формат А3

Согласовано

Взам. инв. N

Подп. и дата

Инв. N подл.

Пр-1

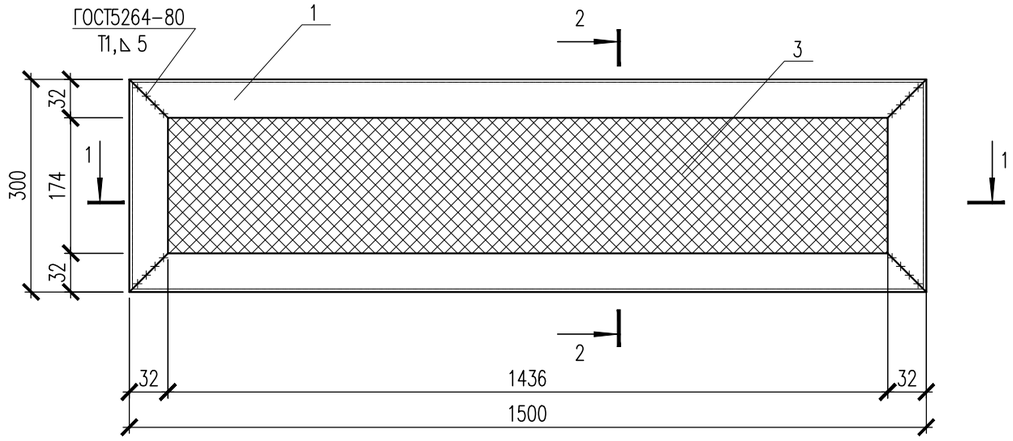

1-1

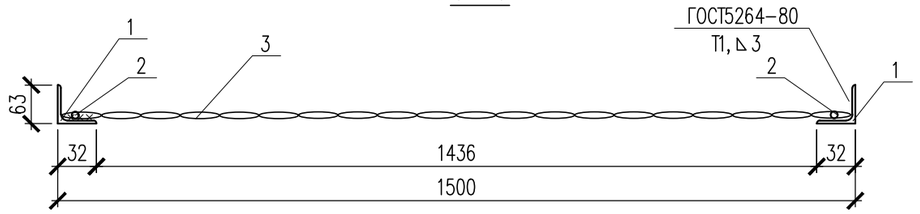

2-2

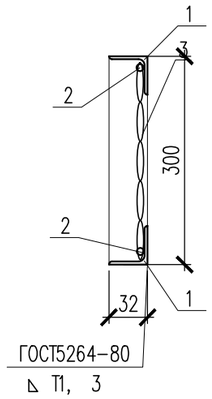

Прм-1

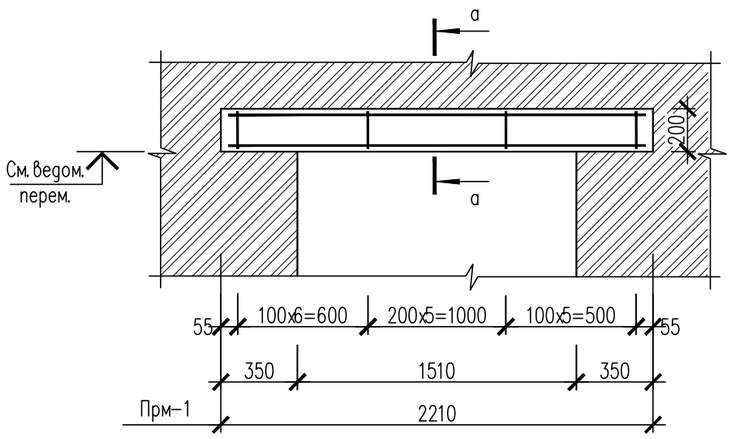

а - а

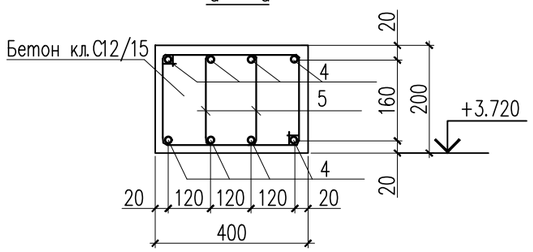

Спецификация материалов

Поз.	Обозначение	Наименование	Кол.	Масса кг	Прим.
		Пр-1	3	7.646	22.93
1	ГОСТ 8509-93	Уголок 32х32х3 ГОСТ 8509-93 / Вст3кп ГОСТ 380-94* м.п.	3.6	1.46	5.256
2	ГОСТ 34028-2016	8х-А240 ГОСТ 34028-2016 м.п.	3.55	0.40	1.42
3		Сетка рабица по ГОСТ 5336-80 ⌀5 20х20м2	0.45	2.169	0.97
		Перемычка монолитная Прм-1	3	11.24	33.72
4	ГОСТ 34028-2016	16х2170-А400 ГОСТ 34028-2016 L=2170	8	3.42	7.72
5	ГОСТ 34028-2016	6х1040-А240 ГОСТ 34028-2016 L=1040	34	0.23	7.82
	Материалы:	Бетон кл. С12/15 м3	0.14		на 1 шт.
		Пояс объвязки ПО-1 п.м.	24.0	4.86	116.64
6	ГОСТ 34028-2016	12х1000-А400 ГОСТ 34028-2016 L=1000	4	0.89	3.56
7	ГОСТ 34028-2016	6х1120-А240 ГОСТ 34028-2016 L=1180	5	0.25	1.30
	Материалы:	Бетон кл. С12/ 15 м3	1.05		
		Монолитный сердечник МС-1	6	4.1	24.6
8	ГОСТ 34028-2016	12х1690-А400 ГОСТ 34028-2016 L=1690	2	1.50	3.00
9	ГОСТ 34028-2016	6х500-А240 ГОСТ 34028-2016 L=500	10	0.11	1.10
	Материалы:	Бетон кл. С12/15 м3	0.094		на 1 шт.
		Сетка Сг-1 п.м	56.1	0.6	33.6
10	ГОСТ 6727-80*	⌀5 Вр-I L=1000	4	0.14	0.56
11	ГОСТ 6727-80*	⌀3 Вр-I L=220	4	0.01	0.04
		Кирпичная кладка			
	ГОСТ 530-2012	Кирпич 250х120х65/М100/F25/2,0 м3	5.63		

Ведомость деталей

Поз.	Эскиз
2	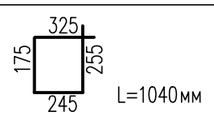 L=1040мм
7	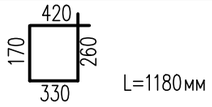 L=1180мм

Ведомость перемычек

	Схема сечения
Прм-11	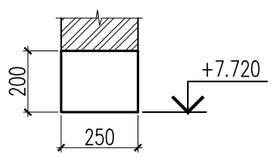

Изм.	Кол.уч.	Лист	№док.	Подпись	Дата			
ГАП		Намет К.			04.2023	№24-2024		
Проверил		Абдикеримов			04.2023	«Капитальный ремонт с сейсмоусилением средней школы№3 по ул. Ауезова в г.Текели области Жетысу»		
Разработал		Серикбай О.			04.2023	Блок А 1	Стадия: РП	Лист: 94	Листов:
Н.контроль		Абдуллаев			04.2023	Спецификация материалов.	ТОО "СуҚұрылысПроект" г.Шымкент - 2024г.		

Копировал Формат А3

Согласовано

Взам. инв. N

Подп. и дата

Инв. N подл.

План кровли

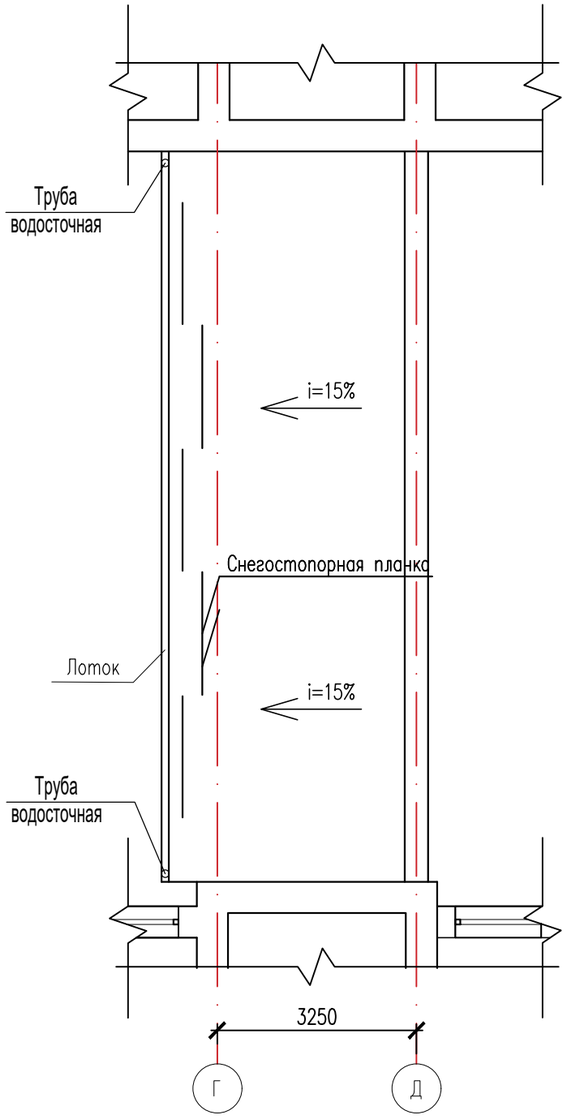

План стропил, стоек, связей и прогонов

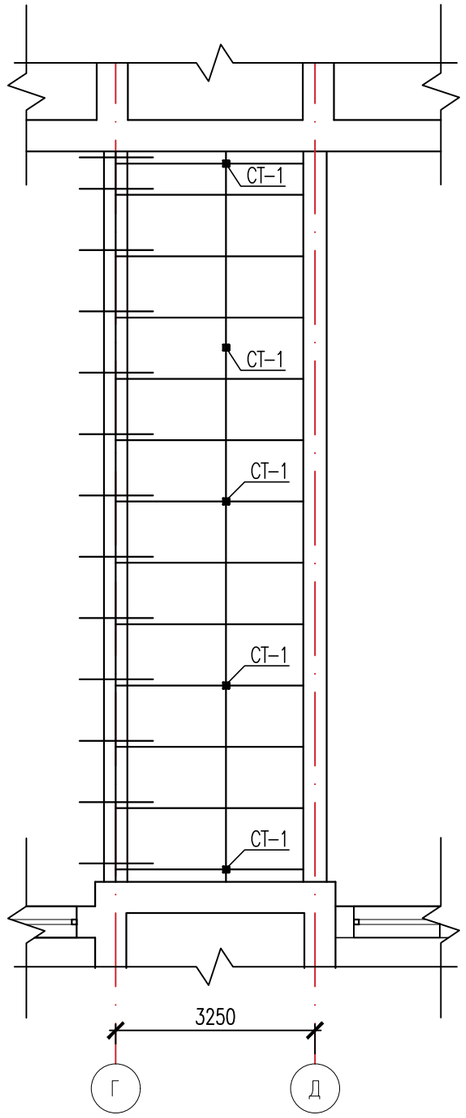

Разрез 1-1

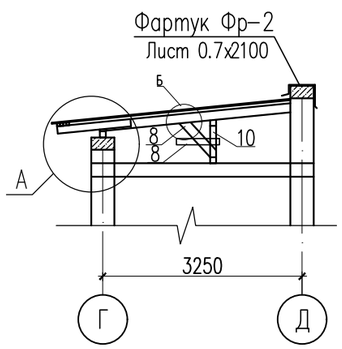

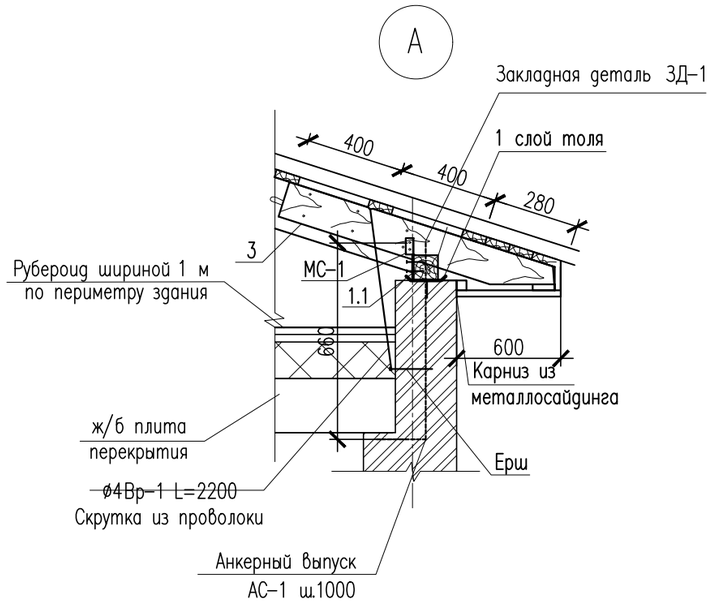

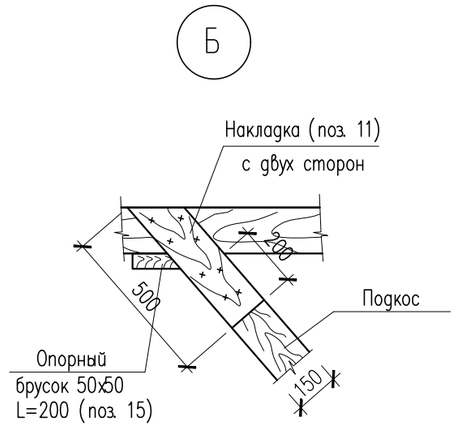

1. Данный лист см. совместно с л. АС-##...##
2. Обрешетку крепить к стропилам самонарезающими винтами.
3. Покрытие кровли выполнить из профнастила типа НС44-1000-0.6.
4. Монтаж и эксплуатацию кровли производить в соответствии с указаниями СП РК 3.02-137-2013 "Крыши и кровли"
5. Деревянные элементы крыши приняты из древесины хвойных пород 2-го сорта (ГОСТ 24454-80), влажностью не более 20%.
6. Все деревянные элементы обработать антисептическими и огнезащитными составами в соответствии с указаниями СП РК 2.01-101-2013 «Защита строительных конструкций от коррозии».
7. Все деревянные элементы, соприкасающиеся с кирпичной кладкой или бетонными конструкциями изолировать двумя слоями толя.

Изм.	Кол.уч.	Лист	№док.	Подпись	Дата
ГАП		Намет К.			04.2023
Проверил		Абдикеримов			04.2023
Разработал		Серикбай О.			04.2023
Н.контроль		Абдуллаев			04.2023

№24-2024

«Капитальный ремонт с сейсмоусилением средней школы№3 по ул. Ауезова в г.Текели области Жетысу»

Стадия	Лист	Листов
РП	95	

Блок А 1

План стропил, стоек, связей и прогонов

ТОО "СуҚұрылысПроект" г.Шымкент - 2024г.

Копировал

Формат А3

Согласовано

Взам. инв. N

Подп. и дата

Инв. N подл.

Спецификация материалов

N п/п	Наименование	Сечение мм	Длина мм	Кол. шт.	Общая длина м	Объем $м^3$
1	2	3	4	5	6	7
1	Лежень	100х100	1200	5	6.0	0.06
1.1	Мауэрлат м.п.	100х100			12.0	0.12
2	Стойки					
	Стойка Ст-1	100х100	600	5	3.0	0.03
3	Стропильная нога	50х150	3200	13	41.6	0.312
4	Прогоны м.п.	100х100			12.0	0.12
5	Подкосы	100х100	800	10	8.0	0.08
9	Накладка	50х100	1000	14	14.0	0.07
12.1	Кобылка	50х120	1200	13	15.6	0.093
13	Обрешетка м.п.	100х32			84.0	0.268
14	Карнизный щит м.п.	100х32			48.0	0.153
15	Опорный брусок	100х32	200	20	4.0	0.012
	Итого древесины					1.32
	Металлочерепица, толщина листа t=0,70мм; толщина полимерного покрытия-22-30мкм*м2					55.80 м2
	Стяжка из цем.-песч. раствора кл. С8/10 толщ. 30 мм армир. сеткой 4с 3ВР-100/3ВР-100					35.0 м2 35.0 кг
	Утеплитель чердачного перекрытия плиты теплоизоляционные ISOVER Dachoterm S по ТУ 5763-003-56846022-06 плотностью 150 кг/м3 толщиной 150мм.					35.0 м2
	ГОСТ 14918-80	Фартук из оцинкованной стали ФР-1 t=0.7 (2100х12660)х2шт				10.172 м2

Спецификация материалов

N п/п	Наименование	Сечение мм	Длина мм	Кол. шт.	Общая длина м	Объем $м^3$
1	2	3	4	5	6	7
	Элементы металлические					
	Скрутка из проволоки ø4 Вр-1 ГОСТ 6727-91		800	10	8.0	0.8 кг
	Скрутка из проволоки ø4Вр-1 ГОСТ 6727-91		2200	13	28.6	2.86 кг
	Ерш ГОСТ 34028-2016	ø14А-400	200	13	2.6	3.92 кг
	Соединительный элемент МС-1	-50х5	250	13	3.25	2.25кг
	Соединительный элемент МС-2	-50х5	250	20	5.0	4,0 кг
	Толь шириной 0.30м				8.12	4.01м2
	Комплектующие элементы кровли					
	Снегозадержатель 2м.					5 шт
	Карниз из металл.сайдинга					15.91м2

МС-1

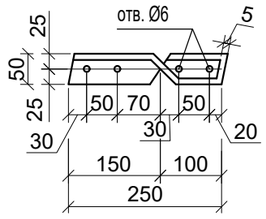

МС-2

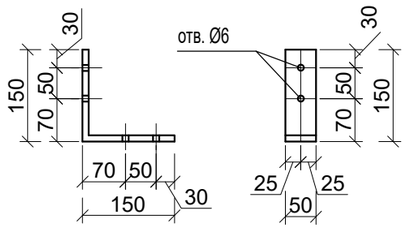

Согласовано

Взам. инв. N

Подп. и дата

Инв. N подл.

Изм.	Кол.уч.	Лист	№док.	Подпись	Дата
ГАП		Намет К.			04.2023
Проверил		Абдикеримов			04.2023
Разработал		Серикбай О.			04.2023
Н.контроль		Абдуллаев			04.2023

№24-2024

«Капитальный ремонт с сейсмоусилением средней школы№3 по ул. Ауезова в г.Текели области Жетысу»

Стадия	Лист	Листов
РП	96	

Блок А 1

Спецификация элементов кровли

ТОО "СуҚұрылысПроект" г.Шымкент - 2024г.

Копировал

Формат А3

Деталь крепления водосточной трубы к стене

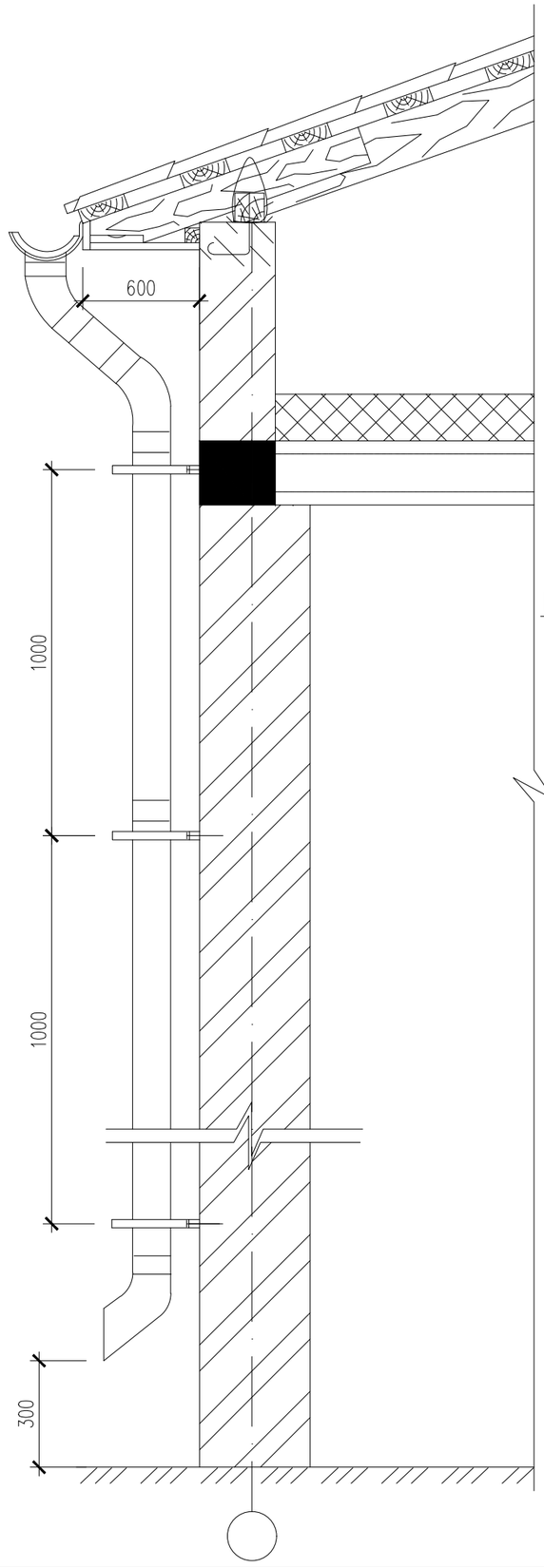

Вид А

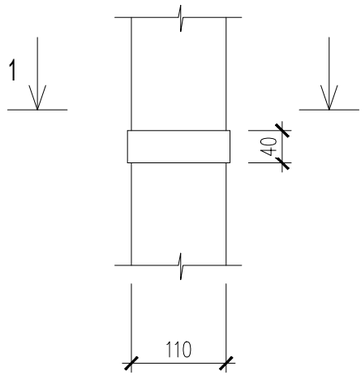

1 – 1

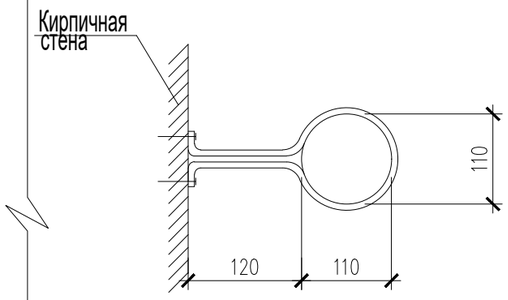

Устройство настенного желоба

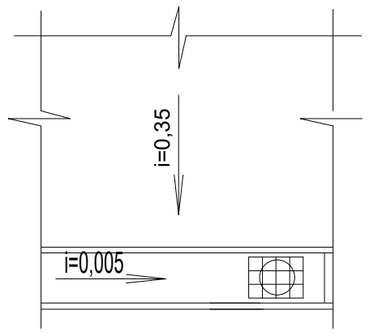

Спецификация материалов

Поз.	Обозначение	Наименование	Кол.	Масса ед., кг.	Примеч.
1		Желоб водосточный пластиковый D=120mm. L=3п.м.	4		
2		Соединитель желоба водосточного пластиковый D=120mm	4		
3		Угол желоба водосточного пластиковый 90° D=120 mm	–		
4		Воронка выпускная пластиковая D=85mm	2		
5		Держатель желоба водосточный пластиковый D=120mm	12		
6		Труба водосточная пластиковая D=85mm. L=3п.м.	3		
7		Держатель трубы водосточный пластиковый	8		
8		Колено трубы водосточной пластиковое D=85mm	2		
9		Муфта трубы водосточной пластиковая D=85mm	2		
10		Слив трубы водосточной (наконечник) пластиковый D=85mm	2		
11		Заглушка желоба D=120mm	2		

Указания по монтажу водосточных систем

При монтаже водосточной системы из ПВХ
1. Крюк, крепящий водосточный желоб в высшей точке уклона, фиксируют по высоте так, чтобы наружных край желоба был ниже плоскости ската на 25–50мм.
2. Отрезки желобов соединяют между собой встык, уплотняют стыки силиконовым герметиком.
3. На концы желобов ставят заглушки. Их крепят саморезами или заклепками. а швы уплотняют силиконом.
4. Работа с полимерными трубами и желобами очень проста. Они режутся с помощи ножовки по металлу.
5. Необходимо учитывать то, что от воронок и заглушек ближайшие к ним кронштейны должны располагаться не близко.
6. Кронштейны устанавливаются под каждой соединительной муфтой.
7. Данный лист смотреть совместно с л. АС–58.

Согласовано

Взам. инв. N

Подп. и дата

Инв. N подл.

Изм.	Кол.уч.	Лист	№док.	Подпись	Дата
ГАП		Намет К.			04.2023
Проверил		Абдикеримов			04.2023
Разработал		Сериқбай О.			04.2023
Н.контроль		Абдуллаев			04.2023

№24-2024

«Капитальный ремонт с сейсмоусилением средней школы№3 по ул. Ауезова в г.Текели области Жетысу»

Стадия	Лист	Листов
РП	97	

Блок А 1

Спецификация элементов кровли

ТОО "СуҚұрылысПроект" г.Шымкент - 2024г.

Копировал

Формат А3

Крыльцо Кр-1

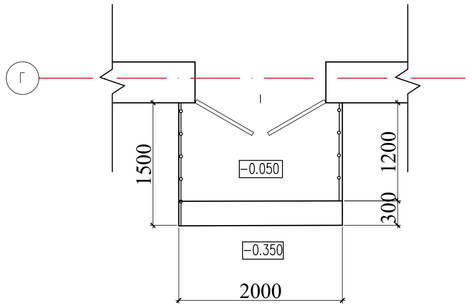

С-1 (на 1м²)

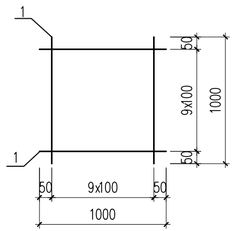

1 – 1

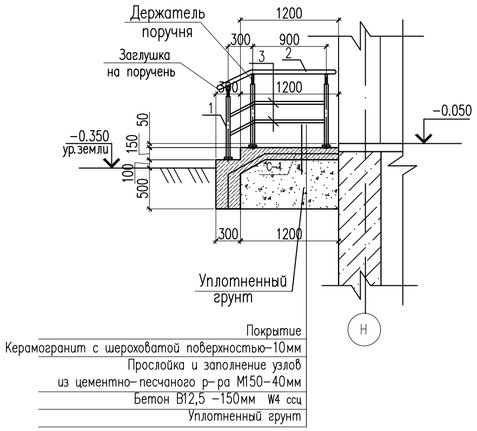

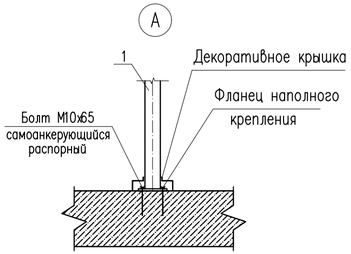

3 – 3

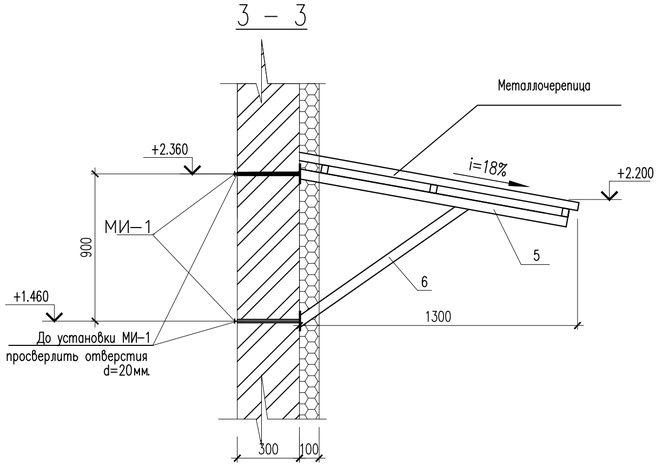

Спецификация конструктивных элементов.

Поз.	Обозначение	Наименование	Кол.	Масса ед.,кг.	Примеч.
		Козырек К-1	1	67.84	67.84
4	ГОСТ 8645-68*	Труба 50х40х4 ГОСТ 8645-68* / С235 ГОСТ 27772-88* L=1600	5	7.90	39.50
5	ГОСТ 8645-68*	Труба 50х40х4 ГОСТ 8645-68* / С235 ГОСТ 27772-88* L=1300	2	6.41	12.82
6	ГОСТ 8645-68*	Труба 50х40х4 ГОСТ 8545-80 / С235 ГОСТ 27772-88* L=1270	2	6.26	15.52
		Металлочерепица, толщина листа t=0,70мм; толщина полимерного покрытия-22-30мкм* м2	2.10		
		Металлическое изделие МИ	4	1.76	7.04
7	ГОСТ 34028-2016	⌀20 А-I(240) L=400	1	0.99	0.99
8	ГОСТ 19903-74*	Лист 6х120х120 ГОСТ 19903-74* / ВСт3кп ГОСТ 380-94*	1	0.68	0.68
	ГОСТ 5915-70	Гайка М20	1	0.065	0.065
	ГОСТ 11371-78*	Шайба 20	1	0.023	0.023

Спецификация конструктивных элементов.

Поз.	Обозначение	Наименование	Кол.	Масса ед.,кг.	Примеч.
		Крыльцо Кр-1	1	74.05	
С-1	ГОСТ 6727-80*	1С 5Вр-I-100 / 5Вр-I-100 100х100 50+50 / 50+50 м2	3.7	3.08	11.39
	Материалы:	Бетон кл. С12/15 на ССЦ м3	0.76		
	По поверхности крыльца	Керамические плитки с шероховатой поверхностью толщ. 10мм м²	3.9		
	Покрытие боковых стенок крыльца	Плитки керамогранитные глазурованные 600х600х10мм на клею м²	2.18		
		Уплотненный грунт (супесь) м3	1.4		
		Ограждение металическое ОГ-1			
		Стойка			
1	ГОСТ 9941-81	Труба 38х2 ГОСТ 10704-91 / С235 ГОСТ 27772-88* м.п.	3	1.78	5.34
		Держатель поручня ⌀38.1мм	3		
		Фланец напольного крепления	3		
		Декоративная крышка ⌀38.1мм	3		
		Поручень			
2	ГОСТ 9941-81	Труба 51х2 ГОСТ 10704-91 / С235 ГОСТ 27772-88* м.п.	1.2	2.42	2.90
		Заглушка на поручень ⌀50.8мм	2		
		Ригель			
3	ГОСТ 9941-81	Труба 16х(1.5) ГОСТ 10704-91 / С235 ГОСТ 27772-88* м.п.	2.4	0.54	1.29
		Заглушка на поручень ⌀16	4		

1. Данный лист читать совместно с листами АС-
2. Бетонные работы по возведению монолитных конструкций ведутся в соответствии указаниями требованиями СНиП 3.03.01-87 "Несущие и ограждающие конструкции".
3. Снятие несущей опалубки производить после достижения бетоном 70% проектной прочности.
4. Видимые поверхности стенок крылец и пандуса оштукатурить цементным раствором.
5. Защиту металлических элементов от коррозий выполнить масляными красками за 2 раза после окончания сварочных работ.

Изм.	Кол.уч.	Лист	№док.	Подпись	Дата	№24-2024			
						«Капитальный ремонт с сейсмоусилением средней школы№3 по ул. Ауезова в г.Текели области Жетысу»			
ГАП		Намет К.			04.2023	Блок А 1	Стадия	Лист	Листов
Проверил		Абдикеримов			04.2023		РП	98	
Разработал		Серикбай О.			04.2023	Крыльцо Кр-1	ТОО "СуҚұрылысПроект" г.Шымкент - 2024г.		
Н.контроль		Абдуллаев			04.2023				

Копировал Формат А4-3

Согласовано

Взам. инв. N

Подп. и дата

Инв. N подл.

Крыльцо Кр-2

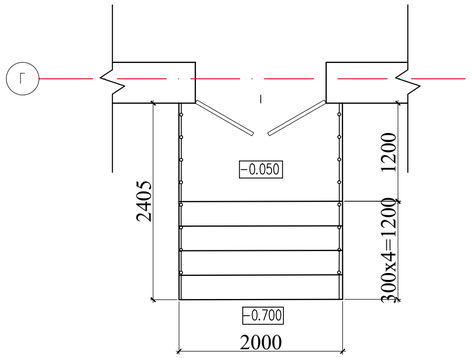

С-1 (на 1м²)

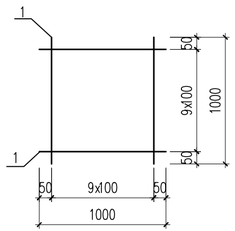

1 – 1

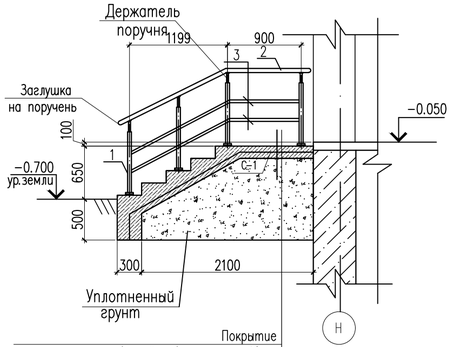

Покрытие
Керамогранит с шероховатой поверхностью-10мм
Прослойка и заполнение узлов из цементно-песчаного р-ра М150-40мм
Бетон В12,5 -150мм W4 ссц
Уплотненный грунт

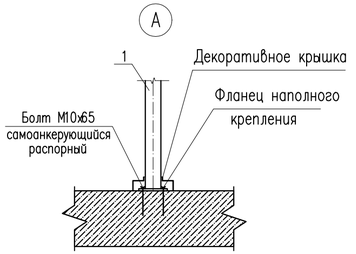

3 – 3

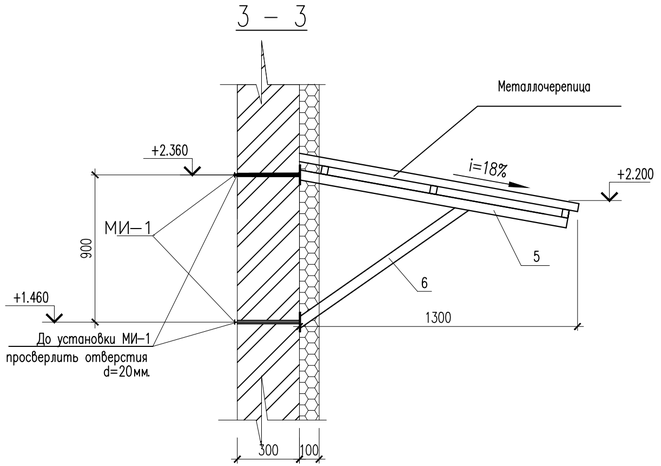

Спецификация конструктивных элементов.

Поз.	Обозначение	Наименование	Кол.	Масса ед.,кг.	Примеч.
		Козырек К-1	1	67.84	67.84
4	ГОСТ 8645-68*	Труба 50х40х4 ГОСТ 8645-68* / С235 ГОСТ 27772-88* L=1600	5	7.90	39.50
5	ГОСТ 8645-68*	Труба 50х40х4 ГОСТ 8645-68* / С235 ГОСТ 27772-88* L=1300	2	6.41	12.82
6	ГОСТ 8645-68*	Труба 50х40х4 ГОСТ 8545-80 / С235 ГОСТ 27772-88* L=1270	2	6.26	15.52
		Металлочерепица м2	2.10		
		Металлическое изделие МИ	4	1.76	7.04
7	ГОСТ 34028-2016	⌀20 А-I(240) L=400	1	0.99	0.99
8	ГОСТ 19903-74*	Лист 6х120х120 ГОСТ 19903-74* / ВСт3кп ГОСТ 380-94*	1	0.68	0.68
	ГОСТ 5915-70	Гайка М20	1	0.065	0.065
	ГОСТ 11371-78*	Шайба 20	1	0.023	0.023

Спецификация конструктивных элементов.

Поз.	Обозначение	Наименование	Кол.	Масса ед.,кг.	Примеч.
		Крыльцо Кр-2	1	74.05	
С-1	ГОСТ 6727-80*	1С 5Вр-I-100 / 5Вр-I-100 100х100 50+50 / 50+50 м2	5.53	3.08	17.03
	Материалы:	Бетон кл. С12/15 на ССЦ м3	1.22		
	По поверхности крыльца	Керамические плитки с шероховатой поверхностью толщ. 10мм м²	6.3		
	Покрытие боковых стенок крыльца	Плитки керамогранитные глазурованные 600х600х10мм на клею м²	4.62		
		Уплотненный грунт (супесь) м3	1.70		
		Ограждение металическое ОГ-1			
		Стойка			
1	ГОСТ 9941-81	Труба 38х2 ГОСТ 10704-91 / С235 ГОСТ 27772-88* м.п.	4	1.78	7.12
		Держатель поручня ⌀38.1мм	4		
		Фланец напольного крепления	4		
		Декоративная крышка ⌀38.1мм	4		
		Поручень			
2	ГОСТ 9941-81	Труба 51х2 ГОСТ 10704-91 / С235 ГОСТ 27772-88* м.п.	2.1	2.42	5.08
		Заглушка на поручень ⌀50.8мм	2		
		Ригель			
3	ГОСТ 9941-81	Труба 16х(1.5) ГОСТ 10704-91 / С235 ГОСТ 27772-88* м.п.	4.2	0.54	2.26
		Заглушка на поручень ⌀16	4		

1. Данный лист читать совместно с листами АС-
2. Бетонные работы по возведению монолитных конструкций ведутся в соответствии указаниями требованиями СНиП 3.03.01-87 "Несущие и ограждающие конструкции".
3. Снятие несущей опалубки производить после достижения бетоном 70% проектной прочности.
4. Видимые поверхности стенок крылец и пандуса оштукатурить цементным раствором.
5. Защиту металлических элементов от коррозий выполнить масляными красками за 2 раза после окончания сварочных работ.

Изм.	Кол.уч.	Лист	№док.	Подпись	Дата	№24-2024			
						«Капитальный ремонт с сейсмоусилением средней школы№3 по ул. Ауезова в г.Текели области Жетысу»			
ГАП		Намет К.			04.2023	Блок А 1	Стадия	Лист	Листов
Проверил		Абдикеримов			04.2023		РП	99	
Разработал		Серикбай О.			04.2023	Крыльцо Кр-2	ТОО "СуҚұрылысПроект" г.Шымкент - 2024г.		
Н.контроль		Абдуллаев			04.2023				

Согласовано

Взам. инв. N

Подп. и дата

Инв. N подл.

Копировал

Формат А4-3

Крыльцо Кр-3

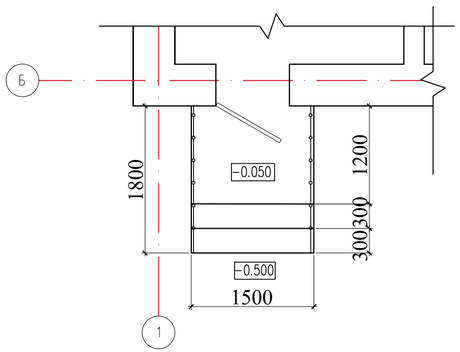

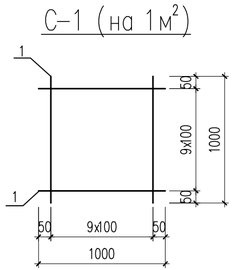

1 – 1

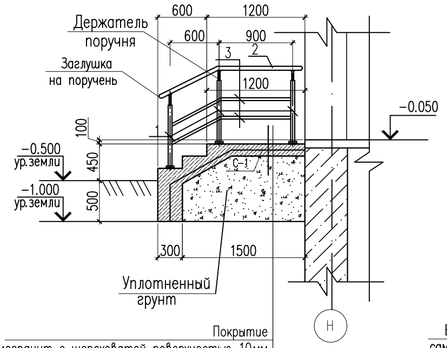

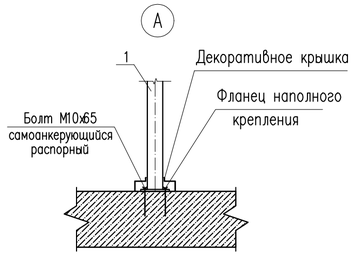

3 – 3

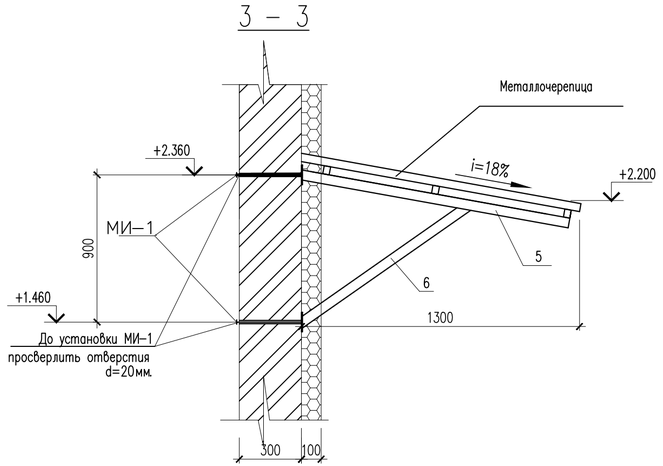

Спецификация конструктивных элементов.

Поз.	Обозначение	Наименование	Кол.	Масса ед.,кг.	Примеч.
		Козырек К-1	1	67.84	67.84
4	ГОСТ 8645-68*	Труба 50х40х4 ГОСТ 8645-68* / С235 ГОСТ 27772-88* L=1600	5	7.90	39.50
5	ГОСТ 8645-68*	Труба 50х40х4 ГОСТ 8645-68* / С235 ГОСТ 27772-88* L=1300	2	6.41	12.82
6	ГОСТ 8645-68*	Труба 50х40х4 ГОСТ 8545-80 / С235 ГОСТ 27772-88* L=1270	2	6.26	15.52
		Металлочерепица м2	2.10		
		Металлическое изделие МИ	4	1.76	7.04
7	ГОСТ 34028-2016	⌀20 А-I(240) L=400	1	0.99	0.99
8	ГОСТ 19903-74*	Лист 6х120х120 ГОСТ 19903-74* / ВСт3кп ГОСТ 380-94*	1	0.68	0.68
	ГОСТ 5915-70	Гайка М20	1	0.065	0.065
	ГОСТ 11371-78*	Шайба 20	1	0.023	0.023

Спецификация конструктивных элементов.

Поз.	Обозначение	Наименование	Кол.	Масса ед.,кг.	Примеч.
		Крыльцо Кр-3	1	74.05	
С-1	ГОСТ 6727-80*	1С 5Вр-I-100 / 5Вр-I-100 100х100 50+50 / 50+50 м2	3.31	3.08	10.19
	Материалы:	Бетон кл. С12/15 на ССЦ м3	0.72		
	По поверхности крыльца	Керамические плитки с шероховатой поверхностью толщ. 10мм м²	3.5		
	Покрытие боковых стенок крыльца	Плитки керамогранитные глазурованные 600х600х10мм на клею м²	3.14		
		Уплотненный грунт (супесь) м3	1.10		
		Ограждение металическое ОГ-1			
		Стойка			
1	ГОСТ 9941-81	Труба 38х2 ГОСТ 10704-91 / С235 ГОСТ 27772-88* м.п.	3	1.78	5.34
		Держатель поручня ⌀38.1мм	3		
		Фланец напольного крепления	3		
		Декоративная крышка ⌀38.1мм	3		
		Поручень			
2	ГОСТ 9941-81	Труба 51х2 ГОСТ 10704-91 / С235 ГОСТ 27772-88* м.п.	1.8	2.42	4.35
		Заглушка на поручень ⌀50.8мм	2		
		Ригель			
3	ГОСТ 9941-81	Труба 16х(1.5) ГОСТ 10704-91 / С235 ГОСТ 27772-88* м.п.	3.6	0.54	1.94
		Заглушка на поручень ⌀16	4		

1. Данный лист читать совместно с листами АС-
2. Бетонные работы по возведению монолитных конструкций ведутся в соответствии указаниями требованиями СНиП 3.03.01-87 "Несущие и ограждающие конструкции".
3. Снятие несущей опалубки производить после достижения бетоном 70% проектной прочности.
4. Видимые поверхности стенок крылец и пандуса оштукатурить цементным раствором.
5. Защиту металлических элементов от коррозий выполнить масляными красками за 2 раза после окончания сварочных работ.

Изм.	Кол.уч.	Лист	№док.	Подпись	Дата	№24-2024			
						«Капитальный ремонт с сейсмоусилением средней школы№3 по ул. Ауезова в г.Текели области Жетысу»			
ГАП		Намет К.			04.2023	Блок А 1	Стадия	Лист	Листов
Проверил		Абдикеримов			04.2023		РП	100	
Разработал		Серикбай О.			04.2023	Крыльцо Кр-3	ТОО "СуҚұрылысПроект" г.Шымкент - 2024г.		
Н.контроль		Абдуллаев			04.2023				

Согласовано

Взам. инв. N

Подп. и дата

Инв. N подл.

Копировал

Формат А4-3

Крыльцо Кр-4

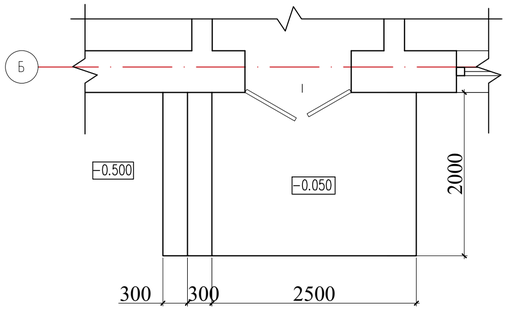

С-1 (на 1м²)

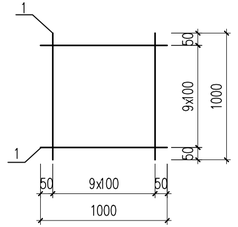

1 – 1

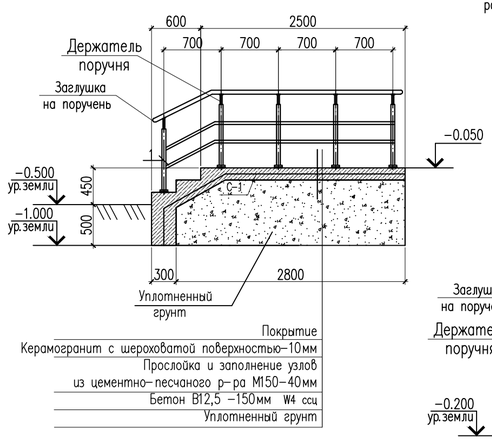

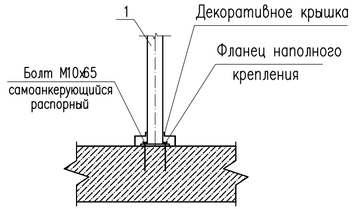

1 – 1

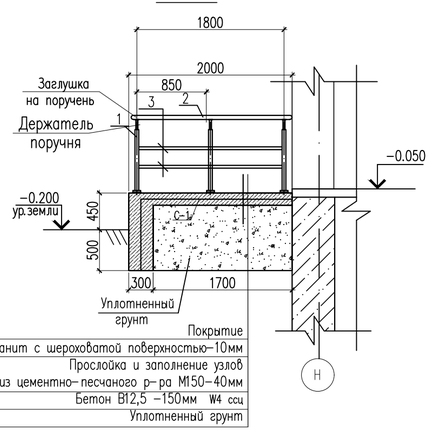

3 – 3

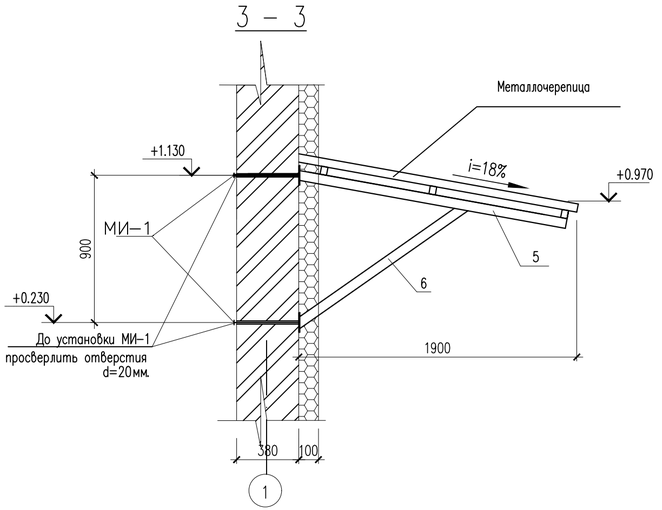

Спецификация конструктивных элементов.

Поз.	Обозначение	Наименование	Кол.	Масса ед.,кг.	Примеч.
		Козырек К-1	1	105.94	105.94
4	ГОСТ 8645-68*	Труба 50х40х4 ГОСТ 8645-68* / С235 ГОСТ 27772-88* L=2000	7	10.24	71.68
5	ГОСТ 8645-68*	Труба 50х40х4 ГОСТ 8645-68* / С235 ГОСТ 27772-88* L=1900	2	9.37	18.74
6	ГОСТ 8645-68*	Труба 50х40х4 ГОСТ 8545-80 / С235 ГОСТ 27772-88* L=1270	2	6.26	15.52
		Металлочерепица м2	4.00		
		Металлическое изделие МИ	4	1.76	7.04
7	ГОСТ 5781-82*	⌀20 А-I L=400	1	0.99	0.99
8	ГОСТ 19903-74*	Лист 6х120х120 ГОСТ 19903-74* / ВСт3кп ГОСТ 380-94*	1	0.68	0.68
	ГОСТ 5915-70	Гайка М20	1	0.065	0.065
	ГОСТ 11371-78*	Шайба 20	1	0.023	0.023

Спецификация конструктивных элементов.

Поз.	Обозначение	Наименование	Кол.	Масса ед.,кг.	Примеч.
		Крыльцо Кр-4	1	74.05	
С-1	ГОСТ 6727-80*	1С 5Вр-I-100 / 5Вр-I-100 100х100 50+50 / 50+50 м2	3.31	3.08	10.19
	Материалы:	Бетон кл. С12/15 на ССЦ м3	0.72		
	По поверхности крыльца	Керамические плитки с шероховатой поверхностью толщ. 10мм м²	3.5		
	Покрытие боковых стенок крыльца	Плитки керамогранитные глазурованные 600х600х10мм на клею м²	3.14		
		Уплотненный грунт (супесь) м3	1.10		
		Ограждение металическое ОГ-1			
		Стойка			
1	ГОСТ 9941-81	Труба 38х2 ГОСТ 10704-91 / С235 ГОСТ 27772-2021 м.п.	3	1.78	5.34
		Держатель поручня ⌀38.1мм	3		
		Фланец напольного крепления	3		
		Декоративная крышка ⌀38.1мм	3		
		Поручень			
2	ГОСТ 9941-81	Труба 51х2 ГОСТ 10704-91 / С235 ГОСТ 27772-88* м.п.	1.8	2.42	4.35
		Заглушка на поручень ⌀50.8мм	2		
		Ригель			
3	ГОСТ 9941-81	Труба 16х(1.5) ГОСТ 10704-91 / С235 ГОСТ 27772-88* м.п.	3.6	0.54	1.94
		Заглушка на поручень ⌀16	4		

1. Данный лист читать совместно с листами АС-
2. Бетонные работы по возведению монолитных конструкций ведутся в соответствии указаниями требованиями СНиП 3.03.01-87 "Несущие и ограждающие конструкции".
3. Снятие несущей опалубки производить после достижения бетоном 70% проектной прочности.
4. Видимые поверхности стенок крылец и пандуса оштукатурить цементным раствором.
5. Защиту металлических элементов от коррозий выполнить масляными красками за 2 раза после окончания сварочных работ.

Изм.	Кол.уч.	Лист	№док.	Подпись	Дата	№24-2024			
						«Капитальный ремонт с сейсмоусилением средней школы№3 по ул. Ауезова в г.Текели области Жетысу»			
ГАП		Намет К.			04.2023	Блок А 1	Стадия	Лист	Листов
Проверил		Абдикеримов			04.2023		РП	101	
Разработал		Серикбай О.			04.2023	Крыльцо Кр-4	ТОО "СуҚұрылысПроект" г.Шымкент - 2024г.		
Н.контроль		Абдуллаев			04.2023				

Согласовано

Взам. инв. N

Подп. и дата

Инв. N подл.

Копировал

Формат А4-3

Крыльцо Кр-5

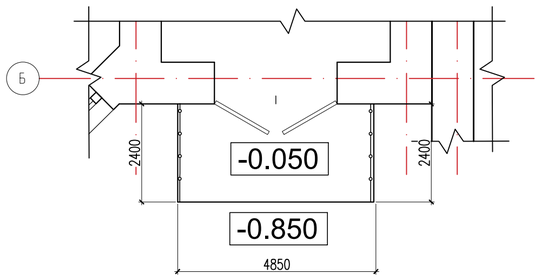

Спецификация конструктивных элементов.

Поз.	Обозначение	Наименование	Кол.	Масса ед.,кг.	Примеч.
		Козырек К-1	1	105.94	105.94
4	ГОСТ 8645-68*	Труба 50х40х4 ГОСТ 8645-68* / С235 ГОСТ 27772-88* L=2000	7	10.24	71.68
5	ГОСТ 8645-68*	Труба 50х40х4 ГОСТ 8645-68* / С235 ГОСТ 27772-88* L=1900	2	9.37	18.74
6	ГОСТ 8645-68*	Труба 50х40х4 ГОСТ 8545-80 / С235 ГОСТ 27772-88* L=1270	2	6.26	15.52
		Металлочерепица м2	4.00		
		Металлическое изделие МИ	4	1.76	7.04
7	ГОСТ 5781-82*	⌀20 А-I L=400	1	0.99	0.99
8	ГОСТ 19903-74*	Лист 6х120х120 ГОСТ 19903-74* / ВСт3кп ГОСТ 380-94*	1	0.68	0.68
	ГОСТ 5915-70	Гайка М20	1	0.065	0.065
	ГОСТ 11371-78*	Шайба 20	1	0.023	0.023

Спецификация конструктивных элементов.

Поз.	Обозначение	Наименование	Кол.	Масса ед.,кг.	Примеч.
		Крыльцо Кр-5	1	74.05	
С-1	ГОСТ 6727-80*	1С 5Вр-I-100 / 5Вр-I-100 100х100 50+50 / 50+50 м2	18.15	3.08	55.90
	Материалы:	Бетон кл. С12/15 на ССЦ м3	0.68		
	По поверхности крыльца	Керамические плитки с шероховатой поверхностью толщ. 10мм м2	2.5		
	Покрытие боковых стенок крыльца	Плитки керамогранитные глазурованные 600х600х10мм на клею м2	4.30		
		Уплотненный грунт (супесь) м3	1.26		
		Ограждение металлическое ОГ-1		55.51	
		Стойка			
1	ГОСТ 9941-81	Труба 38х2 ГОСТ 10704-91 / С235 ГОСТ 27772-88* м.п.	12	1.78	21.36
		Держатель поручня ⌀38.1мм	12		
		Фланец напольного крепления	12		
		Декоративная крышка ⌀38.1мм	12		
		Поручень			
2	ГОСТ 9941-81	Труба 51х2 ГОСТ 10704-91 / С235 ГОСТ 27772-88* м.п.	9.76	2.42	23.61
		Заглушка на поручень ⌀50.8мм	2		
		Ригель			
3	ГОСТ 9941-81	Труба 16х(1.5) ГОСТ 10704-91 / С235 ГОСТ 27772-88* м.п.	19.52	0.54	10.54
		Заглушка на поручень ⌀16	4		

1 – 1

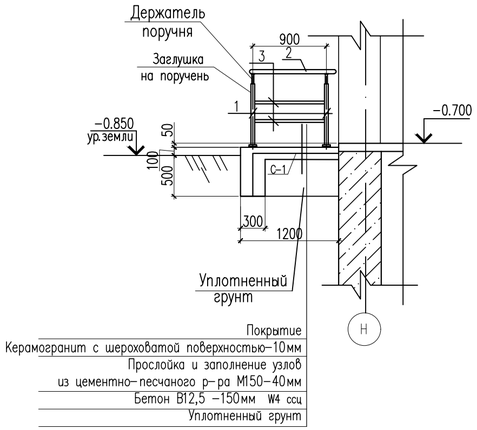

С-1 (на 1м²)

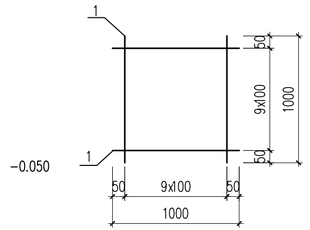

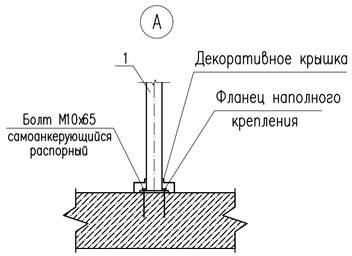

3 – 3

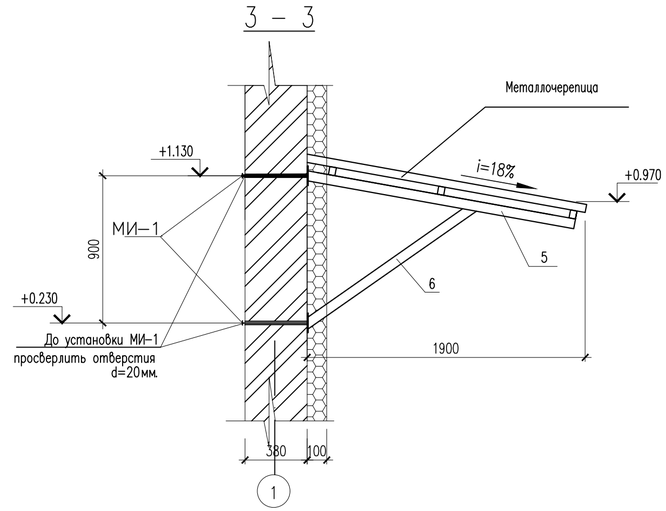

1. Данный лист читать совместно с листами АС-
2. Бетонные работы по возведению монолитных конструкций ведутся в соответствии указаниями требованиями СНиП 3.03.01-87 "Несущие и ограждающие конструкции".
3. Снятие несущей опалубки производить после достижения бетоном 70% проектной прочности.
4. Видимые поверхности стенок крылец и пандуса оштукатурить цементным раствором.
5. Защиту металлических элементов от коррозий выполнить масляными красками за 2 раза после окончания сварочных работ.

Изм.	Кол.уч.	Лист	№док.	Подпись	Дата	№24-2024		
						«Капитальный ремонт с сейсмоусилением средней школы№3 по ул. Ауезова в г.Текели области Жетысу»		
ГАП		Намет К.			04.2023	Блок А 1	Стадия: РП	Лист: 102	Листов:
Проверил		Абдикеримов			04.2023				
Разработал		Серикбай О.			04.2023	Крыльцо Кр-5	ТОО "СуҚұрылысПроект" г.Шымкент - 2024г.		
Н.контроль		Абдуллаев			04.2023				

Копировал Формат А4-3

Согласовано

Взам. инв. N

Подп. и дата

Инв. N подл.

Крыльцо Кр-6

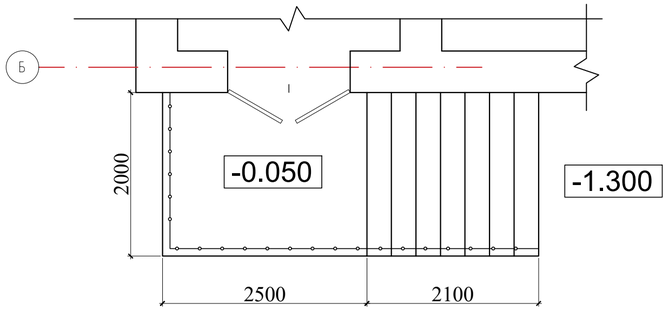

Спецификация конструктивных элементов.

Поз.	Обозначение	Наименование	Кол.	Масса ед.,кг.	Примеч.
		Козырек К-1	1	105.94	105.94
4	ГОСТ 8645-68*	Труба 50х40х4 ГОСТ 8645-68* / С235 ГОСТ 27772-88* L=2000	7	10.24	71.68
5	ГОСТ 8645-68*	Труба 50х40х4 ГОСТ 8645-68* / С235 ГОСТ 27772-88* L=1900	2	9.37	18.74
6	ГОСТ 8645-68*	Труба 50х40х4 ГОСТ 8545-80 / С235 ГОСТ 27772-88* L=1270	2	6.26	15.52
		Металлочерепица м2	4.00		
		Металлическое изделие МИ	4	1.76	7.04
7	ГОСТ 5781-82*	⌀20 А-I L=400	1	0.99	0.99
8	ГОСТ 19903-74*	Лист 6х120х120 ГОСТ 19903-74* / ВСт3кп ГОСТ 380-94*	1	0.68	0.68
	ГОСТ 5915-70	Гайка М20	1	0.065	0.065
	ГОСТ 11371-78*	Шайба 20	1	0.023	0.023

Спецификация конструктивных элементов.

Поз.	Обозначение	Наименование	Кол.	Масса ед.,кг.	Примеч.
		Крыльцо Кр-6	1	74.05	
С-1	ГОСТ 6727-80*	1С 5Вр-I-100 / 5Вр-I-100 100х100 50+50 / 50+50 м2	18.15	3.08	55.90
	Материалы:	Бетон кл. С12/15 на ССЦ м3	5.84		
	По поверхности крыльца	Керамические плитки с шероховатой поверхностью толщ. 10мм м²	2.5		
	Покрытие боковых стенок крыльца	Плитки керамогранитные глазурованные 600х600х10мм на клею м²	4.30		
		Уплотненный грунт (супесь) м3	13.07		
		Ограждение металическое ОГ-1		55.51	
		Стойка			
1	ГОСТ 9941-81	Труба 38х2 ГОСТ 10704-91 / С235 ГОСТ 27772-88* м.п.	12	1.78	21.36
		Держатель поручня ⌀38.1мм	12		
		Фланец напольного крепления	12		
		Декоративная крышка ⌀38.1мм	12		
		Поручень			
2	ГОСТ 9941-81	Труба 51х2 ГОСТ 10704-91 / С235 ГОСТ 27772-88* м.п.	9.76	2.42	23.61
		Заглушка на поручень ⌀50.8мм	2		
		Ригель			
3	ГОСТ 9941-81	Труба 16х(1.5) ГОСТ 10704-91 / С235 ГОСТ 27772-88* м.п.	19.52	0.54	10.54
		Заглушка на поручень ⌀16	4		

1 – 1

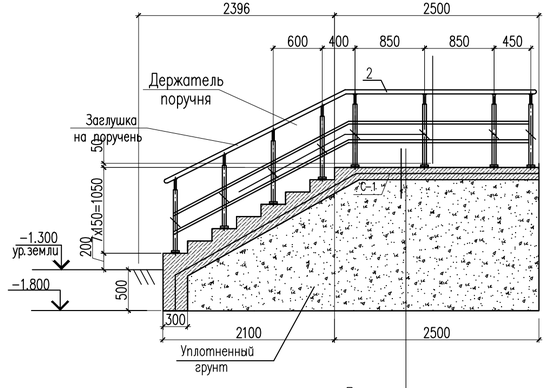

Покрытие
Керамогранит с шероховатой поверхностью–10мм
Прослойка и заполнение узлов из цементно–песчаного р–ра М150–40мм
Бетон В12,5 –150мм W4 ссц
Уплотненный грунт

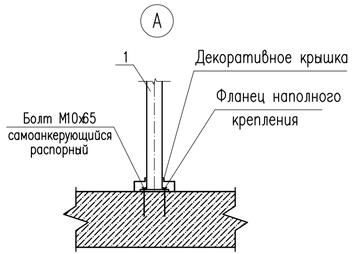

С-1 (на 1м²)

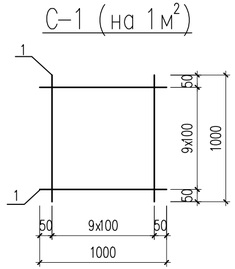

3 – 3

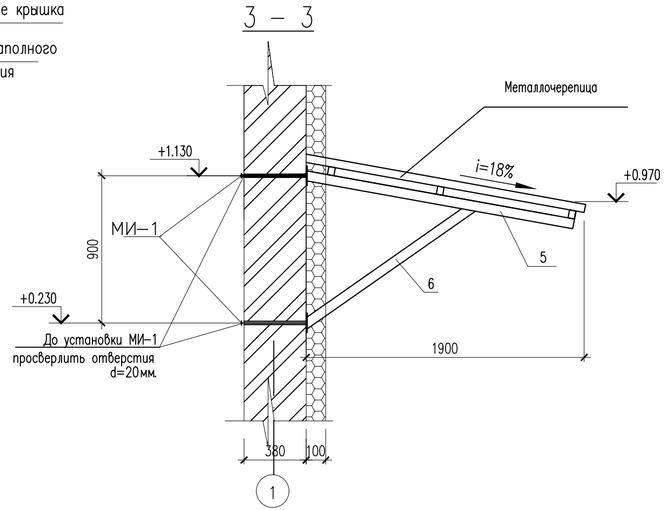

1. Данный лист читать совместно с листами АС–
2. Бетонные работы по возведению монолитных конструкций ведутся в соответствии указаниями требованиями СНиП 3.03.01-87 "Несущие и ограждающие конструкции".
3. Снятие несущей опалубки производить после достижения бетоном 70% проектной прочности.
4. Видимые поверхности стенок крылец и пандуса оштукатурить цементным раствором.
5. Защиту металлических элементов от коррозий выполнить масляными красками за 2 раза после окончания сварочных работ.

№24-2024

«Капитальный ремонт с сейсмоусилением средней школы№3 по ул. Ауезова в г.Текели области Жетысу»

Изм.	Кол.уч.	Лист	№док.	Подпись	Дата
ГАП		Намет К.			04.2023
Проверил		Абдикеримов			04.2023
Разработал		Серикбай О.			04.2023
Н.контроль		Абдуллаев			04.2023

Блок А 1

Стадия	Лист	Листов
РП	103	

Крыльцо Кр-6

ТОО "СуҚұрылысПроект" г.Шымкент - 2024г.

Копировал Формат А4–3

Согласовано

Взам. инв. N

Подп. и дата

Инв. N подл.

Вход в подвал №1

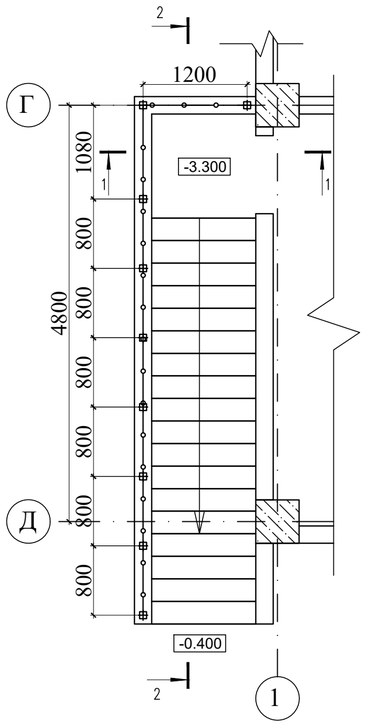

1 – 1

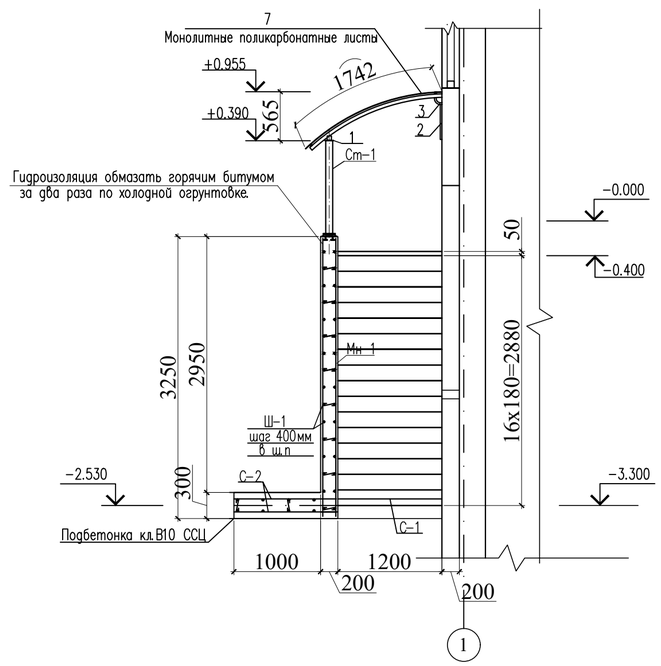

3 – 3

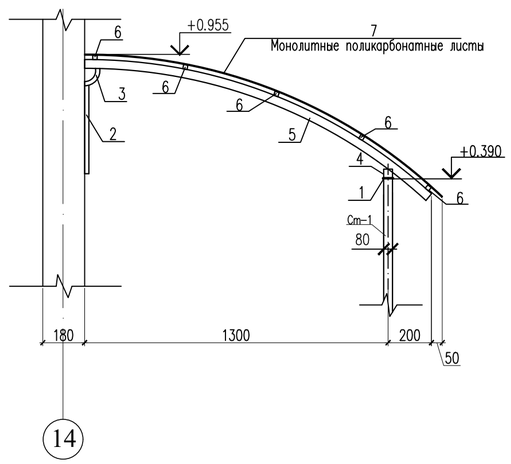

Вид-А ограждение ОГ-1

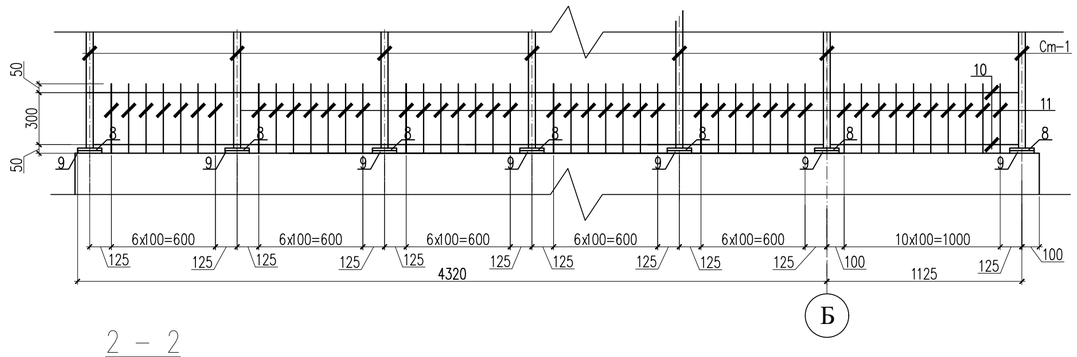

2 – 2

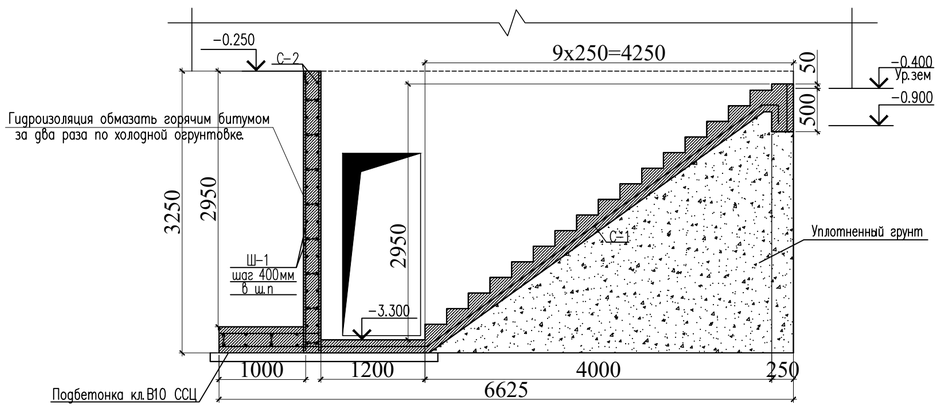

Спецификация конструктивных элементов.

Поз.	Обозначение	Наименование	Кол.	Масса ед., кг.	Примеч.
		Вход в подвал №1	1	457.00	457.00
		Сетка С-1 $м^2$	8.31	2.88	23.93
С-1	ГОСТ 6727-80*	ø5 Вр-I L=1000	20	0.144	2.88
		Сетка С-2 $м^2$	67.00	6.17	413.00
С-2	ГОСТ 5781-82*	ø10 AIII L=1000мм	10	0.617	6.17
Ш-1	ГОСТ 5781-82*	ø6 AI L=430мм	113	0.095	10.73
	Материалы	Бетон кл. В12,5 W4 ссц для лестница м3	2.00		
		Бетон кл. В12,5 W4 ссц для стены м3	7.00		
		Подбетонка кл.В10 ССЦ	2.00		
		Уплотненный грунт (суглинок) м3	8.00		
		Навес лестница Лм-1	1	173.3	173.3
Ст-1	ГОСТ 8639-82	Труба 40х40х4 ГОСТ 8639-82 / С235 ГОСТ 27772-88* L=1250	8	4.84	38.72
1	ГОСТ 103-91	Полоса 6х100 L=100мм	8	0.47	4.00
2	ГОСТ 8545-80	Труба 40х20х4 ГОСТ 8545-80 / С235 ГОСТ 27772-88* L=430	8	1.31	10.00
3	ГОСТ 8545-80	Труба 40х20х4 ГОСТ 8545-80 / С235 ГОСТ 27772-88* L=130	8	0.40	3.00
4	ГОСТ 8639-82	Труба 40х40х4 ГОСТ 8639-82 / С235 ГОСТ 27772-88* L= п. м	7.1	4.3	31.00
5	ГОСТ 8639-82	Труба 40х40х4 ГОСТ 8639-82 / С235 ГОСТ 27772-88* L=1700мм	8	7.31	58.00
6	ГОСТ 8639-82	Труба 30х30х4 ГОСТ 8639-82 / С235 ГОСТ 27772-88* L= п. м	36.00	3.04	109.00
7		Монолитные поликарбонатные листы м2	10.00		
МН-1	Серия 1.400-15	Закладная деталь МН-105-3	8	2.40	19.00
		Ограждение ОГ-1	1	33.00	33.00
8		Фланец напольного крепления	8		
9		Декоративная крышка □ 40х40мм	8		
		Ригель			
10	ГОСТ 8639-82	Труба 25х25х3 ГОСТ 8639-82 / С235 ГОСТ 27772-88* п. м.	7.00	1.95	14.00
11	ГОСТ 8639-82	Труба 20х20х2 ГОСТ 8639-82 / С235 ГОСТ 27772-88* L=400	45	0.43	19.00

Техподполье. План прогонов.

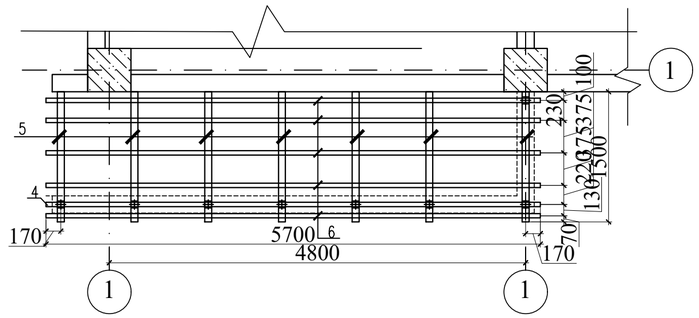

Согласовано

Взам. инв. N

Подп. и дата

Инв. N подл.

Изм.	Кол.уч.	Лист	№док.	Подпись	Дата
ГАП		Намет К.			04.2023
Проверил		Абдикеримов			04.2023
Разработал		Серикбай О.			04.2023
Н.контроль		Абдуллаев			04.2023

№24-2024

«Капитальный ремонт с сейсмоусилением средней школы№3 по ул. Ауезова в г.Текели области Жетысу»

Стадия	Лист	Листов
РП	104	

Блок А 1

Входподвал №1. Сечение 1-1 – 5-5. Спецификация конструктивных элементов.

ТОО "СуҚұрылысПроект" г.Шымкент - 2024г.

Копировал

Формат А2