ТОО «СуҚұрылысПроект»

Гослицензия ГСЛ № 17005865 от 20.12.2021г.

Заказ: № 2 4-2024
Заказчик: КГУ «Средняя школа №3 с дошкольным мини-центром» ГУ «Отдел образования по городу Текели Управления образования области Жетiсу»

РАБОЧИЙ ПРОЕКТ

«Капитальный ремонт с сейсмоусилением средней школы№3 по ул. Ауезова в г.Текели области Жетiсу»

Том II. Рабочие чертежи.
Альбом 3. Архитектурно-строительная часть Блок А.

г. Шымкент - 2024 г.

ТОО «СуҚұрылысПроект»

Гослицензия ГСЛ № 17005865 от 20.12.2021г.

Заказ: № 2 4-2024
Заказчик: КГУ «Средняя школа №3 с дошкольным мини-центром» ГУ «Отдел образования по городу Текели Управления образования области Жетiсу»

РАБОЧИЙ ПРОЕКТ

«Капитальный ремонт с сейсмоусилением средней школы№3 по ул. Ауезова в г.Текели области Жетiсу»

Том II. Рабочие чертежи.
Альбом 3. Архитектурно-строительная часть Блок А.

Директор ТОО «СуҚұрылысПроект» Жамбаев А.
Главный инженер проекта Намет К.

г. Шымкент - 2024 г.

Ведомость рабочих чертежей основного комплекта АС.

Лист	Наименование	Примечание
1	Ведомость рабочих чертежей	
2	Общие данные (начало)	
3	Общие данные (продолжение)	
4	Общие данные (продолжение)	
5	Общие данные (окончание)	
6	Фасад в осьях 1–12, 12–1 (Обмерочный чертеж)	
7	Фасад в осьях А–Т, Т–А (Обмерочный чертеж)	
8	Подвал (Обмерочный чертеж)	
9	План 1–этажа (Обмерочный чертеж)	
10	План 2–этажа (Обмерочный чертеж)	
11	План кровли (Обмерочный чертеж)	
12	Разрез 1–1 (Обмерочный чертеж)	
13	Фасад в осьях 1–12, 12–1 (Демонтажные работы)	
14	Фасад в осьях А–Т, Т–А (Демонтажные работы)	
15	Подвал (Демонтажные работы)	
16	План 1–этажа (Демонтажные работы)	
17	План 2–этажа (Демонтажные работы)	
18	План кровли (Демонтажные работы)	
19	Разрез 1–1 (Демонтажные работы)	
20	Экспликация полов (Демонтажные работы)	
21	Спецификация заполнения проемов (Демонтажные работы)	
22	Ведомость демонтажных работ. (Демонтажные работы)	
23	Фасад в осьях 1–12, 12–1 (Ремонтные работы)	
24	Фасад в осьях А–Т, Т–А (Ремонтные работы)	
25	Кладочный план Подвала (Ремонтные работы)	
26	Кладочный план 1–этажа (Ремонтные работы)	
27	Кладочный план 2–этажа (Ремонтные работы)	
28	План кровли (Ремонтные работы)	
29	Разрез 1–1 (Ремонтные работы)	
30	Подвал (Ремонтные работы)	
31	План 1–этажа (Ремонтные работы)	
32	План 2–этажа (Ремонтные работы)	

Лист	Наименование	Примечание
33	Экспликация полов (Ремонтные работы)	
34	Ведомость отделки помещений (Ремонтные работы)	
35	Спецификация элементов заполнения проемов (Ремонтные работы)	
35.1	Спецификация элементов заполнения проемов (Ремонтные работы)	
35.2	Конструкция перегородки С111 из гипсокартона	
35.3	Ограждение радиаторов ОГР–1.	
36	План закладываемых и пробиваемых проемов в стене на отм. 0.000	
37	Фрагмент 1, 2, 4, 5, 8, 10	
38	Фрагмент 1, 2, 4, 5, 8, 10	
39	Перемычка 1–3 Монолитный сердечник МС–1	
40	Спецификация конструктивных элементов	
41	Пробивка дверного проема в стене в=120мм. Фрагмент 3	
42	Спецификация материалов (Фрагмент 3)	
43	Пробивка дверного проема в стене в=120мм. Фрагмент 7	
44	Спецификация материалов (Фрагмент 7)	
44.1	Закладка существующего дверного проема Фрагмент 6,9	
45	План закладываемых и пробиваемых проемов в стене на отм. +3,700	
46	Фрагмент 1, 2, 4, 5, 8, 10	
47	Фрагмент 1, 2, 4, 5, 8, 10	
48	Перемычка 1–3 Монолитный сердечник МС–1	
49	Спецификация конструктивных элементов	
50	План 1–этажа	
51	План 2–этажа	
52	Усиление стен. Узел 1, 2.	
53	Узел угла сопряжения наружных стен. Узел сопряжения наружной и внутренней стены.	
54	Узел сопряжения стены и перекрытия. Узел сопряжения стены и перегородки.	
55	Устройство антисейсмопояса (Ремонтные работы)	
56	Узел усиления фундаментов на стены 640мм	
57	План кровли (Ремонтные работы)	
58	План парапета (Ремонтные работы)	
59	Схема расположения элементов крыши(Ремонтные работы)	
60	Узел "В","Г","Д","Е".	
61	Спецификация элементов кровли	

Лист	Наименование	Примечание
63	Ограждение кровли ОГ–1	
64	Слуховое окно	
65	Блок слухового окна ОБС–1.	
66	Крыльцо Кр–1.	
67	Спецификация материалов	
68	Схема расположения элементов навеса	
69	Сечение 1–1, 2–2. Узел 1. Спецификация материалов на навес.	
70	План парапета. Вид 1. Вид 2, 2*. Спецификация материалов на парапет.	
71	Крыльцо Кр–2. Спецификация материалов	
72	Крыльцо Кр–3. Спецификация материалов	
73	Крыльцо Кр–4. Спецификация материалов	
74	Крыльцо Кр–5. Спецификация материалов	
75	Крыльцо Кр–6. Спецификация материалов	
76	Крыльцо Кр–7. Спецификация материалов. Навес лестница Лм–1	

Согласовано

Взам. инв. N

Подп. и дата

Инв. N подл.

Изм.	Кол.уч.	Лист	N док.	Подпись	Дата
ГАП		Намет К.			
Проверил		Абдикеримов			
Разработал		Сериқбай О.			
Н.контроль		Абдуллаев			

№24-2024

«Капитальный ремонт с сейсмоусилением средней школы№3 по ул. Ауезова в г.Текели области Жетысу»

Школа

Стадия	Лист	Листов
РП	1	

Ведомость рабочих чертежей

ТОО "СуҚұрылысПроект" г. Шымкент - 2024г.

КВировал

Формат А4–3

Ведомость основных комплектов рабочих чертежей

Обозначение	Наименование	Примечание
АС	Архитектурно–строительная часть	
ОВ	Отопление и вентиляция	
ВК	Водопровод и канализация	
ЭО	Электрическое освещение	

Технико–экономические показатели

N п/п	Наименование	Ед. изм.	Количество
	Здание школы		Здание
1	Этажность		2
2	Общая площадь	$м^2$	2350.29
3	Полезная площадь	$м^2$	2238.80
4	Расчетная площадь	$м^2$	1588.94
5	Площадь застройки	$м^2$	1445.21
6	Строительный обьем	$м^3$	11211.27

Ведомость ссылочных и прилагаемых документов

Обозначение	Наименование	Примечание
	Ссылочные документы:	
СН РК 3.02–107–2014(изм. 27.11.19 194–НК)	Общественные здания и сооружения	
СП РК 3.02–107–2014(изм. от 24.10.2023)	Общественные здания и сооружения	
СП РК 5.03–107–2013	Несущие и ограждающие конструкции	
НТП РК 06.1–2011	Проектирование каменных конструкции	
СП РК EN 1992–1–1: 2004/2011	Проектирование железобетонных конструкции	
СП РК EN 1993–1–1: 2005/2011	Проектирование стальных конструкции	
СП РК 5.01–102–2013	Основания зданий и сооружений	
СН РК 2.02–01–2023	Пожарная безопасность зданий и сооружений	
СП РК 2.02–101–2023	Пожарная безопасность зданий и сооружений	
Серия 2.244–1 вып.6	Детали полов общественных зданий.	
СН РК 2.01–01–2013	Защита строительных конструкций от коррозии.	
Серия 2. 244–1 вып.6	Детали полов общественных зданий.	
СН РК 3.02–137–2013	Крыши и кровли	
СН РК 2.04–05–2014	Изоляционные и отделочные покрытия	
СП РК 3.06–101–2012	Проектирование зданий и сооружений с учетом доступности для маломобильных групп населения. Общие положения	
ГОСТ 6629–88	Двери деревянные внутренние для жилых и общественных зданий	
ГОСТ 30674–99	Окна из ПВХ с двойным остеклением для жилых и общественных зданий	

Рабочий проект «Капитальный ремонт с сейсмоусилением средней школы№3 по ул. Ауезова в г.Текели области Жетысу», разработан в соответствии с действующими на территории Республики Казахстан нормами и правилами и предусматривает мероприятия, обеспечивающие взрыво–пожаро–безопасность, исключающие вредные воздействия на окружающую среду и воздушный бассейн, а так же предупреждающие чрезвычайные ситуации природного и техногенного характера

Главный архитектор проекта: _____ Намет К.

Согласовано

ЭП	Бадуллаев А	04.2023
ТХ	Ашурова О.	04.2023
ГП	Тогусбаев Е	04.2023
ОВ	Жумабек А.	04.2023
ВК	Ержанов	04.2023

Взам. инв. N

Подп. и дата

Инв. N подл.

Изм.	Кол.уч.	Лист	N док.	Подпись	Дата
ГАП		Намет К.			
Проверил		Абдикеримов			
Разработал		Серикбай О.			
Н.контроль		Абдуллаев			

№24-2024

«Капитальный ремонт с сейсмоусилением средней школы№3 по ул. Ауезова в г.Текели области Жетысу»

	Стадия	Лист	Листов
Школа	РП	2	
Общие данные (начало)	ТОО "СуҚұрылысПроект" г. Шымкент - 2024г.		

Копировал Формат А3

1. Общая часть

Рабочий проект: «Капитальный ремонт с сейсмоусилением средней школы№3 по ул. Ауезова в г.Текели области Жетысу»,
разработан на основании:

- Задание на проектирование, утвержденное руководителем
- КГУ «Средняя школа№3 с дошкольным мини–центром» государственного учреждения «Отдел образования по городу Текели Управления образования области Жетысу»
- Техническое заключение, выполненное ТОО «Стандарт–А Сервис»;

2. Природно–климатические условия района строительства

Участок работ характеризуется резко континентальным климатом, кото–рому присущи суровые зимы, знойное сухое лето и малое годовое количество осадков.

Континентальность климата проявляется не только в резких сменах по–годы, а также в значительных колебаниях климатических показателей от од–ного года к другому.
Лето жаркое и сухое, зима морозная и долгая. Среднего–довая температура 3,5°С.
Осадков выпадает 320 мм в год. При среднелетней температуре около +20°С и среднезимней температуре около -13 С. Нередки случаи, когда летом жара может превысить 40°С, а зимой возможны морозы до -50°С, в связи с тем, что города зимой могут достичь сибирские морозы, летом – жаркие воз–душные массы Средней Азии.
Климатический подрайон – IB;
Вес снегового покрова – 140 кгс/м2;
Скоростной напор ветра – 77 кгс/м2;
Температура воздуха наиболее холодной пятидневки

- обеспеченностью 0,92 – (–) 31,2°С;
- обеспеченностью 0,98 – (–) 37,7°С;

Нормативная глубина промерзания грунтов – 2,10 м;
Средняя глубина проникновения «0ₒ» в грунт – 2,50 м.

3. Обследование существующих зданий.

Обследование выполнено в соответствии с указаниями :

- СП РК 1.04–04–2012 "Обследование и оценка технического состояния зданий и сооружений"
- СП РК 1.04–101–2012 "Правила оценки физического износа зданий и сооружений."
- ГОСТ 22690–2015 "Бетоны. определение почности механичекими методами неразрущающего контроля".
- ГОСТ 18105–2018 "Бетоны. Правила контроля и оценки прочности".
- СН РК 1.03–03–2023 "Геодезические работы в строительстве".
- СП РК 2.04–01–2017 "Строительная климатология".
- СН РК 2.01–01–2013 "Защита строителных конструкций от коррозии".
- СП РК 5.03–107–2013 «Несущие и ограждающие конструкции»

4. Обследование технического состояния зданий

Выполнено техническое обследование с выдачей заключения о техническом состоянии строительных конструкции здания КГУ «Средняя школа №3 с дошкольным мини–центром» расположенного по адресу: Алматинская область, город.Текели. ул. М.Ауезова.

Рассматриваемые здания согласно данным технического паспорта были построены в 1965 и 1988–х годах.

Литер–А (административно–учебный корпус школы)
Литер–а. (переход)
Литер–Б. (учебный корпус–столовая школы)
Литер–В. (Бассейн).

Рассматриваемые отдельно стоящие здания связанные переходом имеют сложную форму в плане и состоят из трех блоков. Продольные оси здания ориентированы в направлений на Запад , Восток. Конструктивный тип здания из обожжённого кирпича несущими стенами.

- Относительная отм. 0,000 принята отметка чистого пола здания.
- Класс ответсвенности зданий – II.
- Степень огнестойкости – II.
- Степень долговечности – II.
- Класс функциональной пожарной опасности помещений – Ф 4.3,
- Категория здания по взрывопожарной пожарной опасности – Д.
- Класс пожарной опасности строительных конструкций– С1.

5. Основные конструкции и конструктивные элементы :

Литер–А (Административно–учебный корпус)

Здание представляет собой двухэтажное, с чердачной крышей в плане сложной формы (Г–образная) с общими размерами 41,99 х 72,57 м. Общая высота здания без конькового элемента крыши -7,69 м.
Высота помещений от пола до потолка 3,4 м. Высота цоколя 0,3– 0,7 м.
Основанием под подошвы фундамента является местный грунт.
Фундаменты ленточные из монолитного железобетона.
Несущие стены из обожженного полнотелого кирпича–510мм.
Перегородки из обожженного полнотелого кирпича– 250мм.
Крыша чердачная из деревянных конструкций.
Перекрытия и покрытия из деревянных балок , сборных железобетонных плит.
Кровельное покрытие из волнистых асбестовых листов по деревянным обрешеткам и деревянным стропилам.
Водосток не организованный.
Оконные блоки из поливинилхлоридных профилей (ПВХ) .
Дверные блоки из металлопластика, деревянные , металлические.
Покрытия пола дощатые, мозаичные, линолеумные, бетонные, из керамических плиток.
Лестничные марши и площадки на металлических косоурах из железобетонных конструкций.
Вокруг здания отмостка частично имеется.

Согласовано: ЭП Бабдуллаев А 04.2023; ТХ Ашурова О. 04.2023; ГП Тогусбаев Е 04.2023; ОВ Жумабек А. 04.2023; ВК Ержанов 04.2023

Взам. инв. N | Подп. и дата | Инв. N подл.

Изм.	Кол.уч.	Лист	N док.	Подпись	Дата
ГАП		Намет К.			
Проверил		Абдикеримов			
Разработал		Сериқбай О.			
Н.контроль		Абдуллаев			

№24-2024

«Капитальный ремонт с сейсмоусилением средней школы№3 по ул. Ауезова в г.Текели области Жетысу»

Школа	Стадия	Лист	Листов
	РП	3	
Общие данные (продолжение)	ТОО "СуҚұрылысПроект" г. Шымкент - 2024г.		

Копировал Формат А3

Согласовано

ЭП	Бабдуллаев А		04.2023
ТХ	Ашурова О.		04.2023
ГП	Тогусбаев Е		04.2023
ОВ	Жумабек А		04.2023
ВК	Ержанов		04.2023

Инв. N подл. | Подп. и дата | Взам. инв. N

7. Результаты обследования несущих конструкций здания.

Рассматриваемое здание было построено с проектно–сметными документациями в 1959–х гг.
–Фундаменты здания ленточные и стаканные под колонны измонолитного железобетона имеются видимые дефекты в виде местами мелкиетрещины на штукатурном слое цоколя, выпадение штукатурки местами,высоли и следы увлажнения стен цоколя. .
Физический износ конструкций согласно табл.5 СП РК 1.04–102–2012 «Правила оценки физического износазданий и сооружений» составляет порядка 0–20%. Категория состоянияконструкций по табл.Ж.2 СП РК 1.04–101–2012 «Обследование и оценкатехнического состояния зданий и сооружений» относится к категории II(работоспособная конструкция).
–В наружных стенах из обожженного полнотелого кирпича имеютсянезначительные повреждения в виде трещин и выпадения штукатуркиместами . Местами при постукиваний поверхности штукатурки деревяннойрукояткой молотка слышится глухой звук что указывает отставания штукатуркиот кирпичной кладки.
–Перегородки из кирпича штукатурка стен имеют местами видимыедефекты в виде волосяные трещины и сколы, окраска водными составамиместами имеют, местные единичные повреждения окрасочного слоя,волосяные трещины в рустах, шелушение известковой побелки в местахсопряжения потолков и стен,
–В процессе технического обследования конструкций перекрытиивидимые дефекты свидетельствующих о снижении несущей способности иэксплуатационной пригодности на момент обследования не выявлено.В связи с вышеизложенным техническое состояние перекрытие порезультатам технического обследования оценено, как работоспособное.
–Конструкций крыши – имеет недопустимые повреждения в виде:
значительного поражения гнилью древесины мауэрлата, стропил, обрешетки;
наличия временных креплений стропильных ног; увлажнения древесины..–Отмостка– по периметру здания имеют критические повреждения в виде трещин, сколов, прорастание травы, по периметру здания местами отмостка отсутствует
Окна –из деревянной конструкций имеют значительные повреждения в виде: рассыхания, коробления и расшатанности в углах оконных переплетов; отсутствия или неудовлетворительного состояния части оконных приборов.
–Дверные блоки– из деревянных конструкций местами имеют видимы дефекты в виде мелкие поверхностные трещины в местах сопряжения коробок со стенами и перегородками, стертость дверных полотен или щели в притворах.

5. Описание принятых проектных решений:

В соответствии с заданием на проектирование предусмотрено выполнение следующих работ;
1) Устройство наружной отделки на "Фасадну кассету".
2) Замена цоколя на керамогранит толщ. 10мм..
3) Ремонт кровли в том числе конструкция парапета
4) Устройство отмостки по периметру здания шириной 1500мм по Сер. 2.110 –3п (узел 89).
5) Устройство крылец с разработкой козырьков.
6) замена внутренней отделки в санузлах и душевых на штукатурку под плитку цементно–песчаным раствором высотой 1.5м, затирка стен "Алинексом" с последующей водоэмульсионной окраской и затиркой потолков с последующей окраской водоэмульсионными красками.
7) замена внутренней отделки в коридорах на на масляную окраску высотой 1.8м, затирка стен "Алинексом" с последующей водоэмульсионной окраской и затиркой потолков с последующей окраской водоэмульсионными красками.
8)замена внутренней отделки в помещениях оговоренных на листе ведомости отделки на затирку шпаклевкой алинексом с последующей окраской водоэмульсионными красками и затиркой потолков с последующей окраской водоэмульсионными красками.
9) Устройство линолеумных полов.
10) Устройство полов из керамических плиток.
11) Устройство витражей.
12) Устройство перегородок из ПВХ в санузлах.
13) Устройство керамических плиток на лестничных маршах и площадках.
14) Устройство перегородок толщ. 120мм. из обожженного пустотелого глиняного кирпича (с пустотностью не более 32%) пластического формования марки КОРПу 1НФ/100/1,8/25/ по ГОСТ 530–2012, толщиной 120 мм на растворе М50.
15) Закладка существующих проемов.
16) Пробивка стен под вновь устраеваемые дверные и оконные проемы.
17) Усиление стен и фундамента

6. Антикоррозионные мероприятия

Антикоррозийная защита строительных конструкций разработана согласно СН РК 2.01–01–2013 «Защита строительных конструкций от коррозии».
Защитные слои арматуры монолитных железобетонных конструкций приняты согласно СП РК 5.03–107–2013 «Несущие и ограждающие конструкции».
Бетонные конструкции соприкасающиеся с грунтом выполнить из бетона W4 на портландцементе.
Боковые поверхности фундаментов соприкасающиеся с грунтом обмазать горячим битумом за 2 раза. По периметру здания устраивается отмостка по серии сер. 2.110–3п шириной 1.5 м по уплотненному грунту с уклоном от здания не менее 0.03 %.
Антикоррозийную защиту всех металлических элементов производить эмалью ПФ–115 ГОСТ 6465–76 за 2 раза по грунтовке ГФ 021 ГОСТ 25129–2020.
Поверхности стальных конструкций перед нанесением защитных лакокрасочных покрытий зачищают от окислов (окалины, ржавчины, шлаковых включений) до 3 степени очистки согласно ГОСТ 9.402–2004 «Подготовка металлических поверхностей перед окрашиванием».
Нарушенное в процессе электросварочных работ лакокрасочное покрытие зачищается согласно ГОСТ 9.402–2004 «Подготовка металлических поверхностей перед окрашиванием» и восстанавливается.
Деревянные конструкции кровли покрываются антисептическими составами. Для биологической защиты деревянные конструкции обработать согласно требовании СН РК 2.01–01–2013, антисептической пастой МЮО с нанесением пасты на поверхность древесины краскопультом. При этом расход сухой соли антисептика (фтористый натрий) должен не менее 100 г/м2 обрабатываемой поверхности.

7. Противопожарные мероприятия

Противопожарные мероприятия выполнены в соответствии с требованиями СН РК 2.02–01–2023 "Пожарная безопасность зданий и сооружений.
Степень огнестойкости здания –II. Двери на путях эвакуации открываются наружу по направлению выхода из здания.
Внутренняя отделка помещений предусмотрена из несгораемых и трудносгораемых материалов. Согласно п.4.2.1.19 СП РК 3.02–107–2014 – двери кладовых для хранения горючих материалов, мастерских для переработки горючих материалов, электрощитовых, вентиляционных камер и других пожароопасных технических помещений, а также кладовых для хранения белья и гладильных в проекте применены двери имеющие предел огнестойкости не менее EI 45.
Все деревянные конструкции обрабатываются огнезащитным составом в соответствии с требованиями СН РК 2.02–01–2023.
Качество огнезащитной обработки должно быть таким, чтобы потеря массы огнезащитной древесины при испытании СТ СЭВ 46869–84 не превышала 25%.
Все деревянные элементы для предохранения от возгорания предусмотрено обработать антипиренами.

Изм.	Кол.уч.	Лист	N док.	Подпись	Дата	№24-2024			
						«Капитальный ремонт с сейсмоусилением средней школы№3 по ул. Ауезова в г.Текели области Жетысу»			
ГАП		Намет К.				Школа	Стадия	Лист	Листов
Проверил		Абдикеримов					РП	4	
Разработал		Серикбай О.				Общие данные (продолжение)	ТОО "СуҚұрылысПроект" г. Шымкент - 2024г.		
Н.контроль		Абдуллаев							

Копировал | Формат А3

8. Мероприятия по охране окружающей среды

Существующие зеленые насаждения на площадке строительства сохраняются. Прилегающая территория облагораживается. Мусор по мере накопления вывозится. Мероприятия по охране атмосферы предусматривают снижение концентрации вредных веществ в приземном слое, путем рассеивания дымовых газов на определенной высоте с помощью дымовой трубы, а путем более полного сгорания топлива, что достигается автоматикой горелочных устройств.

9. Мероприятия для доступности здания маломобильными группами населения

Проект разработан в соответствии с требованиями СП РК 3.06–15–2005 «Проектирование зданий и сооружений с учетом доступности для маломобильных групп населения».
Ширина входных дверей в здание в свету составляет не менее 1210 мм. Согласно требованиям СП РК 3.06–101–2012 для доступа маломобильных групп населения высота каждого уровня порога входной наружной двери в здание не должна превышать 0,014 м (п.4.3.2.5); согласно п.4.3.2.28 ширина проступей наружных лестниц должна быть не менее 0,4 м, высота подъемов ступеней (подступенек) наружных лестниц – должна быть не более 0,12 м.

10. Акты освидетельствования скрытых работ

При производстве строительных работ, согласно СН РК 1.03–00–2022 " Строительное производство. Организация строительства предприятий, зданий и сооружений" должны быть составлены акты освидетельствования следующих видов скрытых работ:
– на прокладку всех инженерных сетей, попадающих в пол;
– на устройство антикоррозийной защиты деревянных и открытых металлических элементов;
– на устройство огнезащиты деревянных элементов крыши и стальных конструкций лестничной клетки;
– армирование железобетонных конструкций;
– утепления фасадов;
– утепление покрытия;
Запрещается выполнение последующих работ при отсутствии актов на предшествующие виды скрытых работ.

Согласовано

ЭП	Байдуллаев А		04.2023
ТХ	Ашурова О.	Ашурова	04.2023
ГП	Тогусбаев Е		04.2023
ОВ	Жумабек А.		04.2023
ВК	Ержанов		04.2023

Взам. инв. N

Подп. и дата

Инв. N подл.

Изм.	Кол.уч.	Лист	N док.	Подпись	Дата
ГАП		Намет К.			
Проверил		Абдикеримов			
Разработал		Серикбай О.			
Н.контроль		Абдуллаев			

№24-2024

«Капитальный ремонт с сейсмоусилением средней школы№3 по ул. Ауезова в г.Текели области Жетысу»

Школа	Стадия	Лист	Листов
	РП	5	

Общие данные (окончание)

ТОО "СуҚұрылысПроект" г. Шымкент - 2024г.

Копировал

Формат А3

Фасад в осях 1-12
(Обмерочный чертеж)

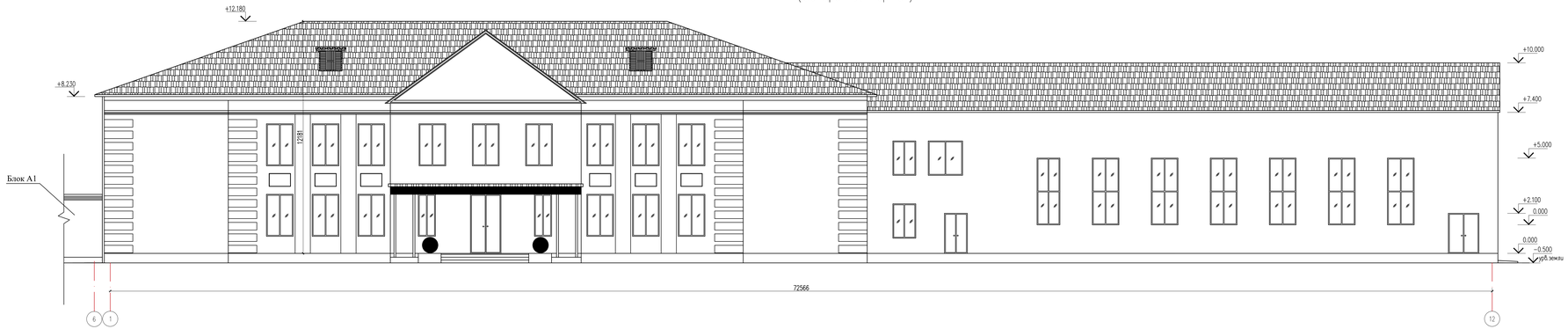

Фасад в осях 12-1
(Обмерочный чертеж)

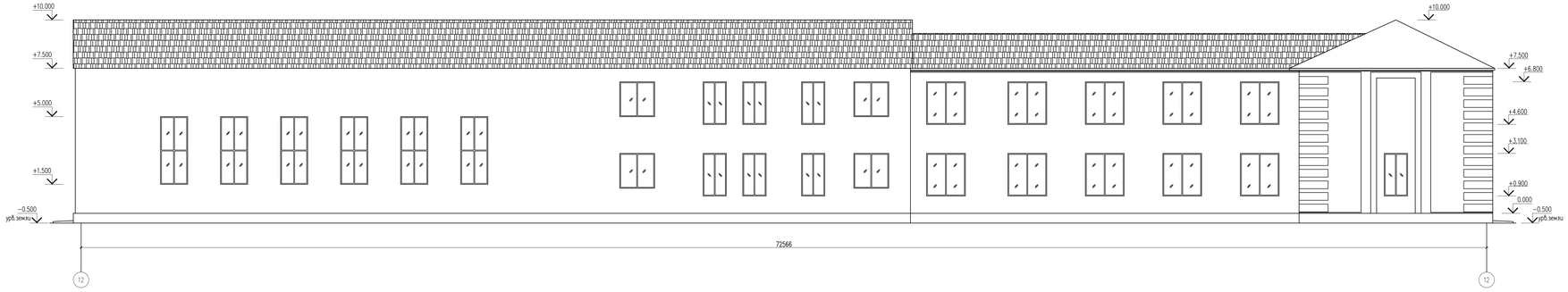

Согласовано
Жунусбек А.

Взам. инв. N

Подп. и дата

Инв. N подл.

						№24-2024	
						«Капитальный ремонт с сейсмоусилением средней школы№3 по ул. Ауезова в г.Текели области Жетысу»	
Изм.	Кол.уч.	Лист	№док.	Подпись	Дата		
ГАП		Намет К.				Блок А	Стадия: РП; Лист: 6; Листов:
Проверил		Абдикеримов					
Разработал		Сермяный О.				Фасад в осях 1-12,12-1 (Обмерочный чертеж)	ТОО "СУКурылысПроект" г.Шымкент - 2024г.
Н.контроль		Абдуллаев					

Копировал | Формат А3-4

Фасад в осях А–Т
(Обмерочный чертеж)

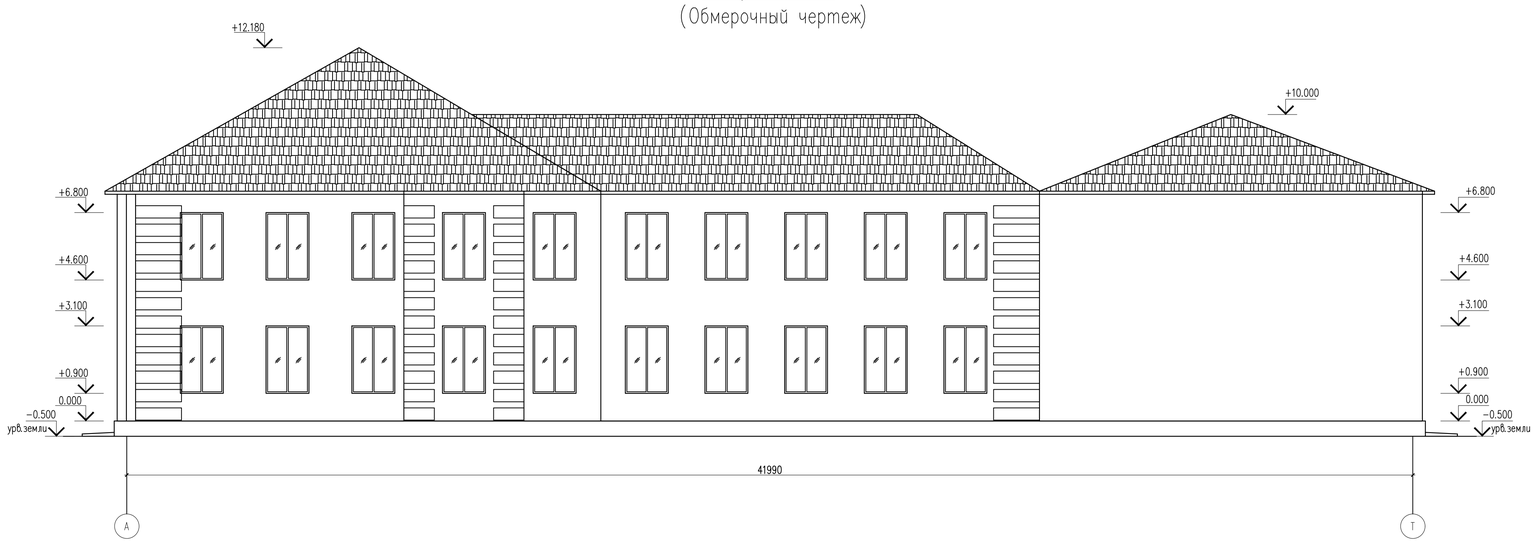

Фасад в осях Т–А
(Обмерочный чертеж)

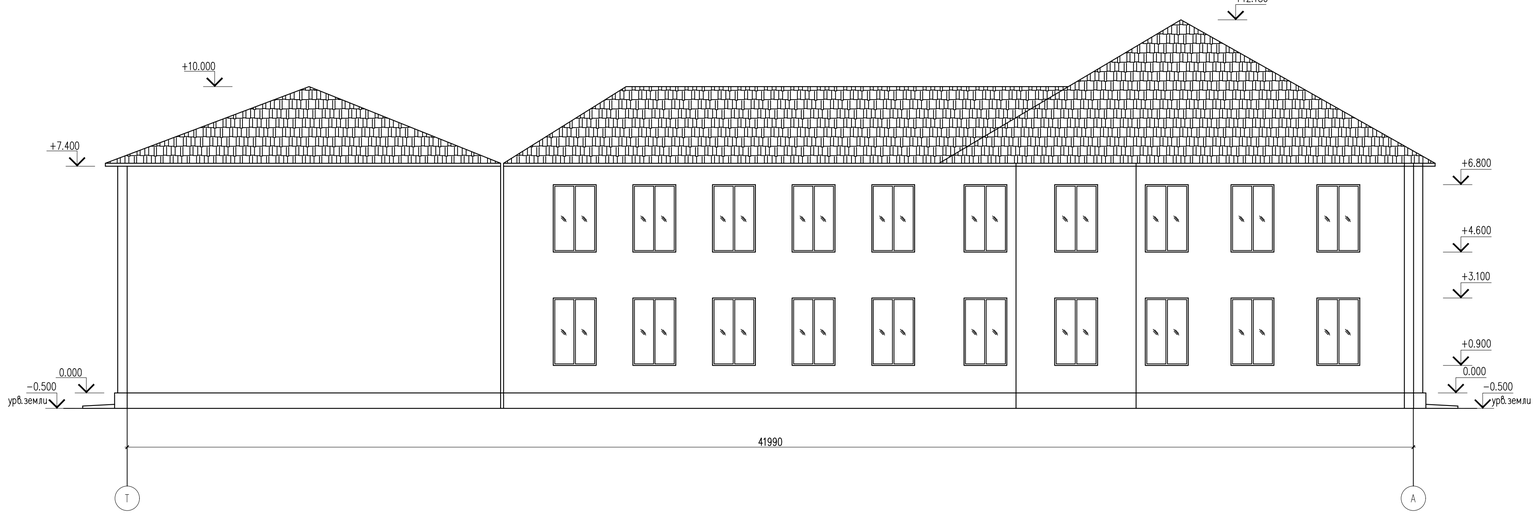

Согласовано

Взам. инв. N

Подп. и дата

Инв. N подл.

						№24-2024	
						«Капитальный ремонт с сейсмоусилением средней школы№3 по ул. Ауезова в г.Текели области Жетысу»	
Изм.	Кол.уч.	Лист	№док.	Подпись	Дата		
ГАП		Намет К.				Блок А	Стадия: РП; Лист: 7; Листов:
Проверил		Абликеримов					
Разработал		Серикбай О.				Фасад в осях А-Т,Т-А (Обмерочный чертеж)	ТОО "СуҚұрылыєПроект" г.Шымкент - 2024г.
Н.контроль		Абдуллаев					

Копировал

Формат А1

Подвал
(Обмерочный чертеж)

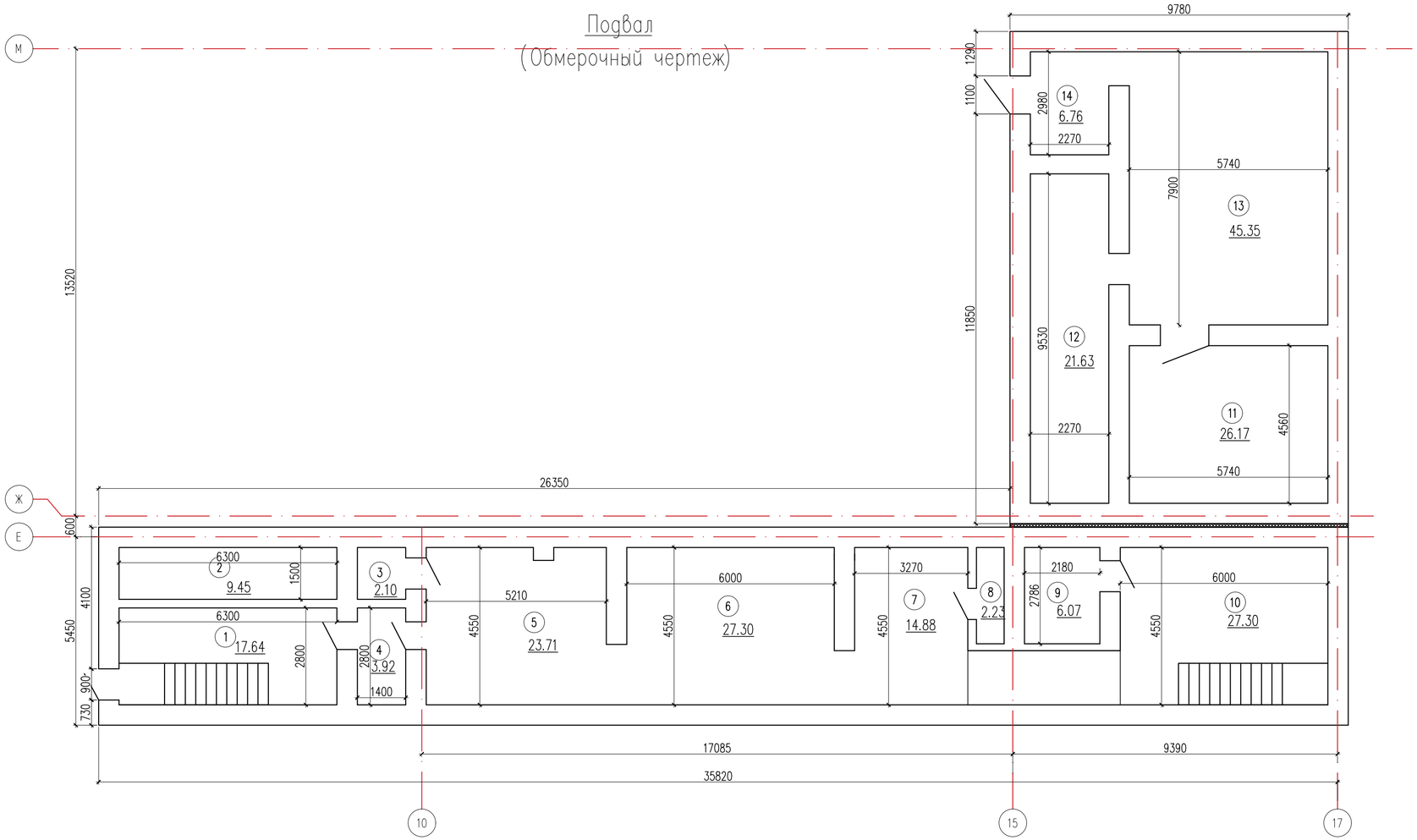

Экспликация помещений

Номер помещения	Наименование	Площадь, м2
1	2	3
1	Лестничная клетка	17.64
2	Помещение	9.45
3	Помещение	2.10
4	Помещение	3.92
5	Помещение	23.71
6	Помещение	27.30
7	Помещение	14.88
8	Помещение	2.23
9	Помещение	6.07
10	Помещение	27.30
11	Помещение	26.17
12	Помещение	21.63
13	Помещение	45.35
14	Помещение	6.76
	Всего:	234.51

Согласовано

ЭЛ	Бадуллаев А.	04.2023
ТХ	Ашурова О.	04.2023
ГП	Тлеубаев Е	04.2023
ОВ	Жумабек А.	04.2023
ВК	Ермаков	04.2023

Взам. инв. N

Подп. и дата

Инв. N подл.

Изм.	Кол.уч.	Лист	№док.	Подпись	Дата
ГАП		Намет К.			
Проверил		Абдикеримов			
Разработал		Сериқбай О.			
Н.контроль		Абдуллаев			

№24-2024

«Капитальный ремонт с сейсмоусилением средней школы№3 по ул. Ауезова в г.Текели области Жетысу»

Блок А

Стадия	Лист	Листов
РП	8	

Подвал
(Обмерочный чертеж)

ТОО "СуҚұрылысПроект" г.Шымкент - 2024г.

КВировал

Формат А4-3

План 1-этажа
(Обмерочный чертеж)

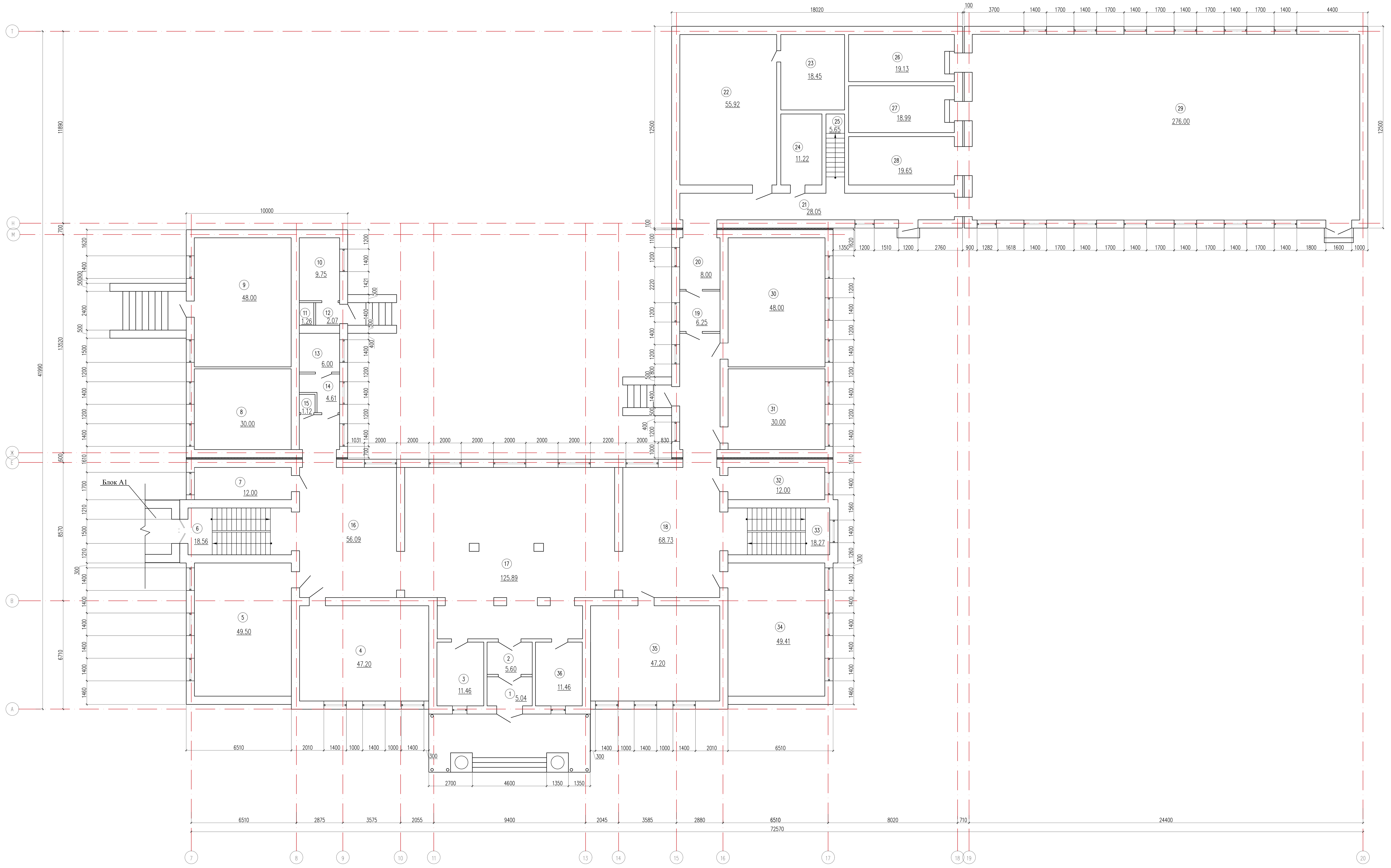

Экспликация помещений

Номер поме-щения	Наименование	Площадь, м2
1	2	3
1	Тамбур	5.04
2	Коридор	5.60
3	Кабинет	11.46
4	Кабинет	47.20
5	Кабинет	49.50
6	Лестничная клетка	18.56
7	Кабинет	12.00
8	Кабинет	30.00
9	Кабинет	48.00
10	Подсобное	9.75
11	Туалет	1.26
12	Коридор	2.07
13	Туалет	6.00
14	Коридор	4.61
15	Подсобное	1.12
16	Холл	56.09
17	Вестибюль	125.89
18	Холл	68.73
19	Коридор	6.25
20	Коридор	8.00
21	Коридор	28.05
22	Библиотека	55.92
23	Служебное	18.45
24	Служебное	11.22
25	Лестничная клетка	5.65
26	Раздевалка	19.13
27	Раздевалка	18.99
28	Склад	19.65
29	Спортивный зал	276.00
30	Кабинет	48.00
31	Кабинет	30.00
32	Кабинет	12.00
33	Лестничная клетка	18.27
34	Кабинет	49.41
35	Кабинет	47.20
36	Кабинет	11.46
	Всего:	1186.53

Согласовано

Взам. инв. N

Подп. и дата

Инв. N подл.

Изм.	Кол.уч.	Лист	№док.	Подпись	Дата
ГАП		Намет К.			
Проверил		Абдикеримов			
Разработал		Серикбай О.			
Н.контроль		Абдуллаев			

№24-2024

«Капитальный ремонт с сейсмоусилением средней школы№3 по ул. Ауезова в г.Текели области Жетысу»

Блок А

Стадия	Лист	Листов
РП	9	

План 1-этажа (Обмерочный чертеж)

ТОО "СуҚұрылысПроект" г.Шымкент - 2024г.

Копировал Формат А2-3

План 2-этажа
(Обмерочный чертеж)

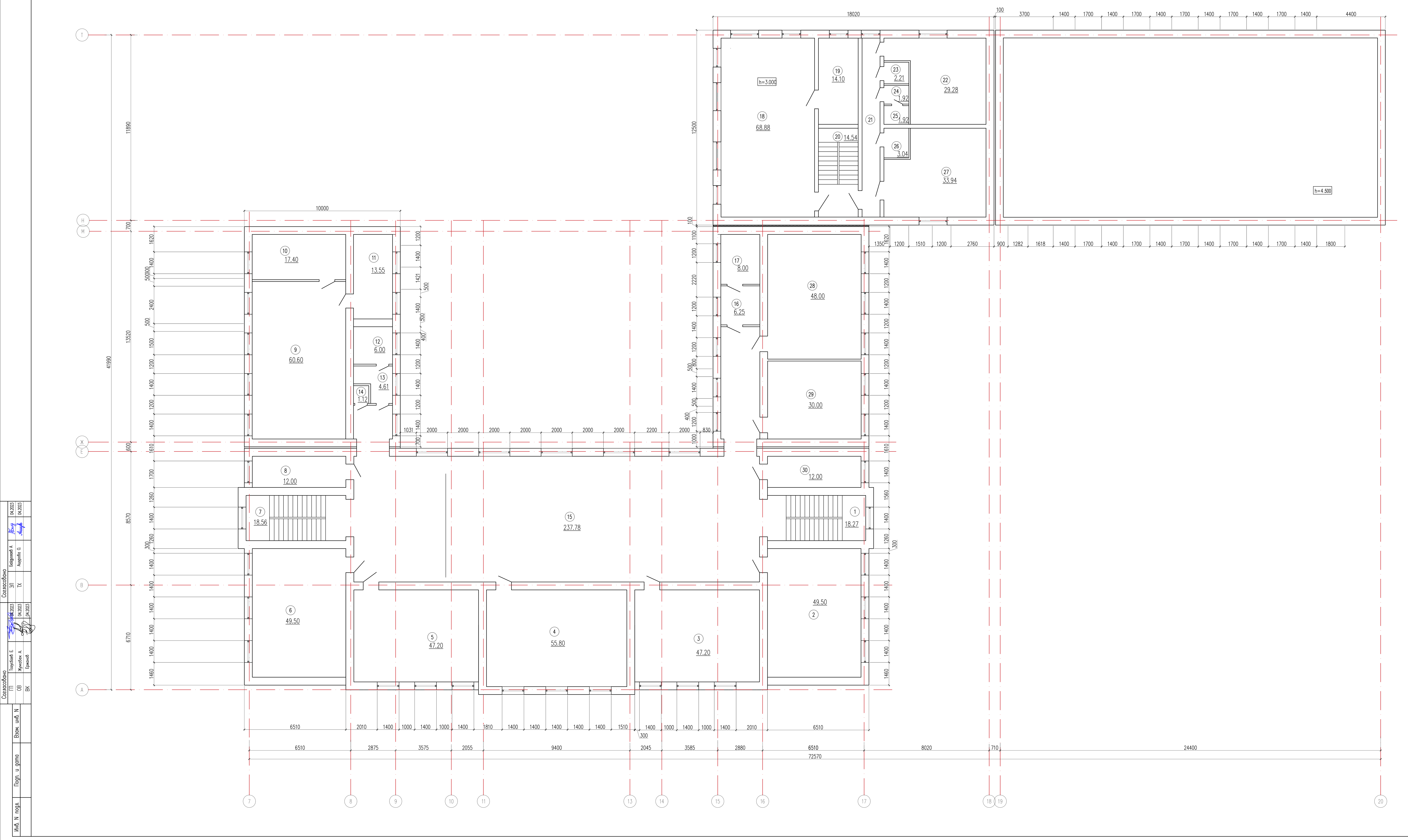

Экспликация помещений

Номер поме-щения	Наименование	Площадь, м2
1	2	3
1	Лестничная клетка	18.27
2	Кабинет	49.50
3	Кабинет	47.20
4	Кабинет	55.80
5	Кабинет	47.20
6	Кабинет	49.50
7	Лестничная клетка	18.56
8	Кабинет	12.00
9	Кабинет	60.60
10	Подсобное	17.40
11	Служебное	13.55
12	Служебное	6.00
13	Коридор	4.61
14	Подсобное	1.12
15	Холл	237.78
16	Коридор	6.25
17	Подсобное	8.00
18	Кабинет	68.88
19	Служебное	14.10
20	Лестничная клетка	14.54
21	Коридор	13.20
22	Служебное	29.28
23	Подсобное	2.21
24	Подсобное	1.92
25	Подсобное	1.92
26	Подсобное	3.04
27	Мед. пункт	33.94
28	Кабинет	48.00
29	Кабинет	30.00
30	Кабинет	12.00
	Всего:	926.37

Изм.	Кол.уч.	Лист	№док.	Подпись	Дата	№24-2024		
						«Капитальный ремонт с сейсмоусилением средней школы№3 по ул. Ауезова в г.Текели области Жетысу»		
ГАП		Намет К.				Блок А	Стадия: РП	Лист: 10
Проверил		Абдикеримов					Листов:	
Разработал		Серикбай О.				План 2-этажа (Обмерочный чертеж)	ТОО "СуҚұрылысПроект" г.Шымкент - 2024г.	
Н.контроль		Абдуллаев						

Копировал Формат А2–3

План кровли

(Обмерочный чертеж)

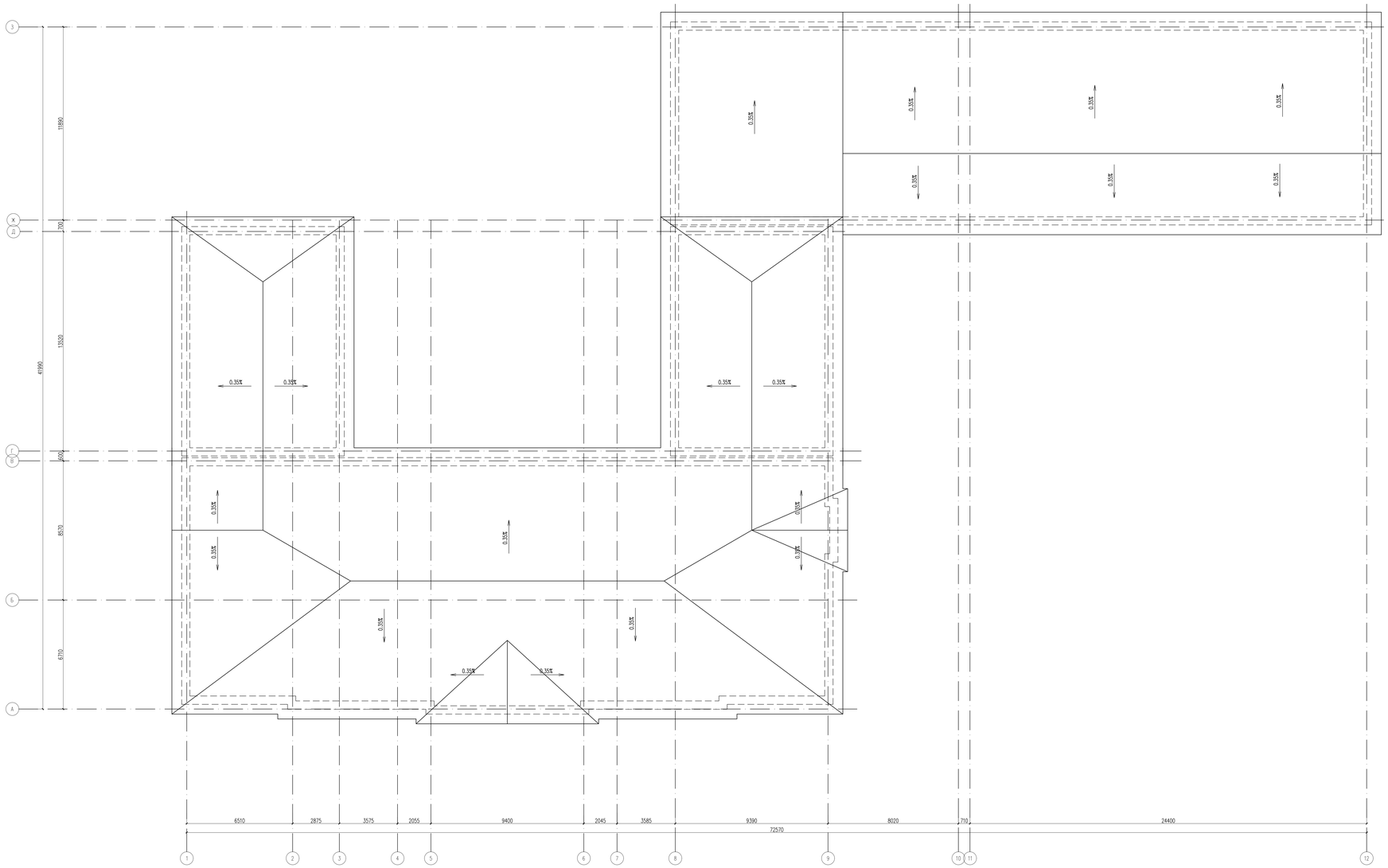

Согласовано

Инв. N подл. | Подп. и дата | Взам. инв. N

Изм.	Кол.уч.	Лист	№док.	Подпись	Дата
ГАП		Нимет К.			
Проверил		Абдикеримов			
Разработал		Сарыбай О.			
Н.контроль		Абдуллаев			

№24-2024

«Капитальный ремонт с сейсмоусилением средней школы№3 по ул. Ауезова в г.Текели области Жетысу»

Блок А

Стадия	Лист	Листов
РП	11	

План кровли (Обмерочный чертеж)

ТОО "СуКурылысПроект" г.Шымкент - 2024г.

Копировал

Формат А2~3

Разрез 1 – 1

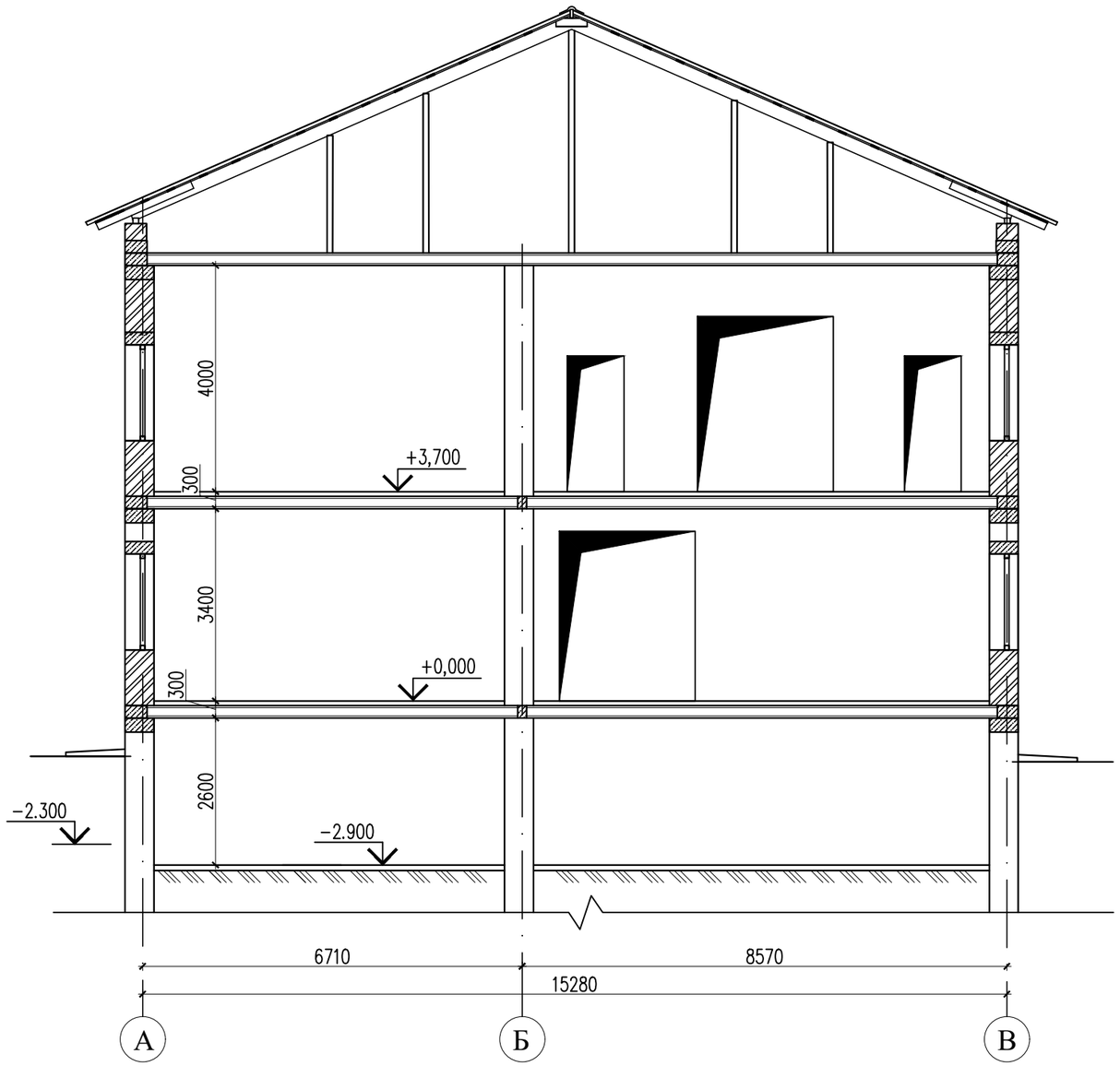

Согласовано

Взам. инв. N

Подп. и дата

Инв. N подл.

Изм.	Кол.уч.	Лист	№док.	Подпись	Дата
ГАП		Намет К.			
Проверил		Абдикеримов			
Разработал		Серикбай О.			
Н.контроль		Абдуллаев			

№24-2024

«Капитальный ремонт с сейсмоусилением средней школы№3 по ул. Ауезова в г.Текели области Жетысу»

Блок А	Стадия	Лист	Листов
	РП	12	
Разрез 1 - 1 (Обмерочный чертеж)	ТОО "СуҚұрылысПроект" г.Шымкент - 2024г.		

Копировал

Формат А3

Фасад в осях 1-12
(Демонтажные работы)

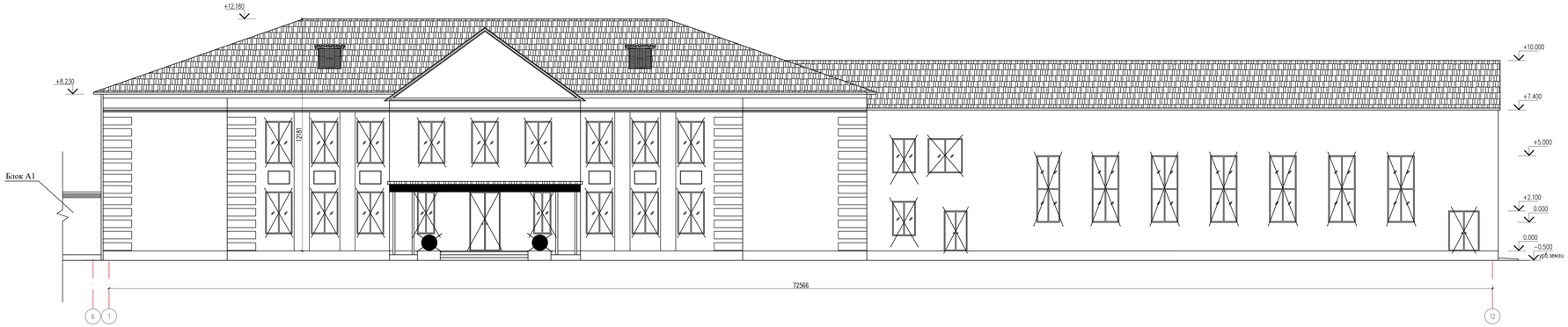

Фасад в осях 12-1
(Демонтажные работы)

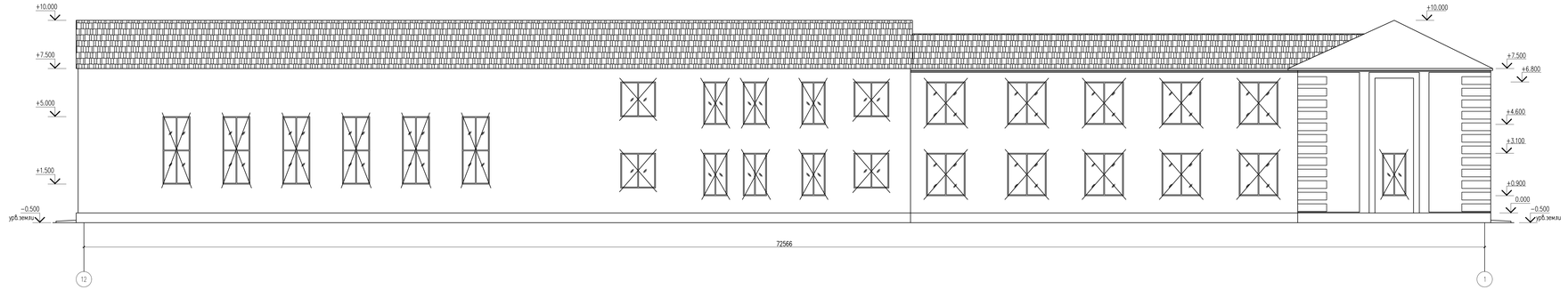

Согласовано

Взам. инв. N

Подп. и дата

Инв. N подл.

Изм.	Кол.уч.	Лист	№док.	Подпись	Дата
ГАП		Намет К.			
Проверил		Абдикеримов			
Разработал		Сермяный О.			
Н.контроль		Абдуллаев			

№24-2024

«Капитальный ремонт с сейсмоусилением средней школы№3 по ул. Ауезова в г.Текели области Жетысу»

Блок А	Стадия	Лист	Листов
	РП	13	

Фасад в осях 1-12,12-1 (Демонтажные работы)

ТОО "СУКурылысПроект" г.Шымкент - 2024г.

Копировал

Формат А3-4

Фасад в осях А-Т
(Демонтажные работы)

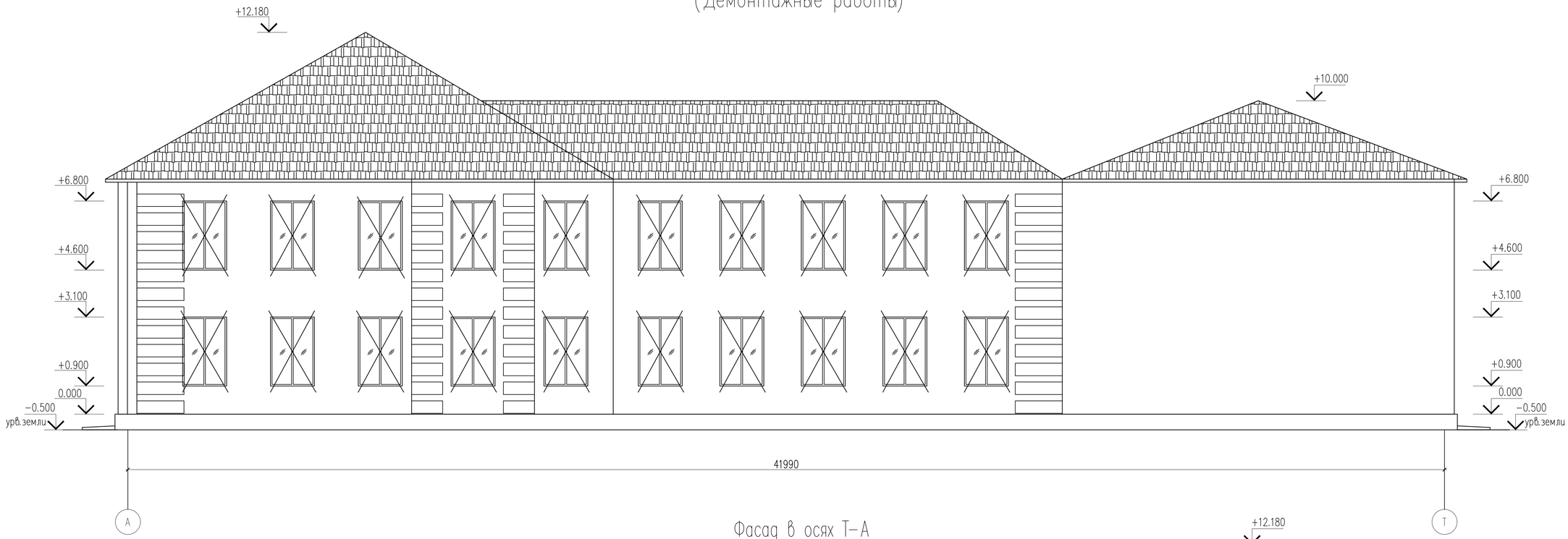

Фасад в осях Т-А
(Демонтажные работы)

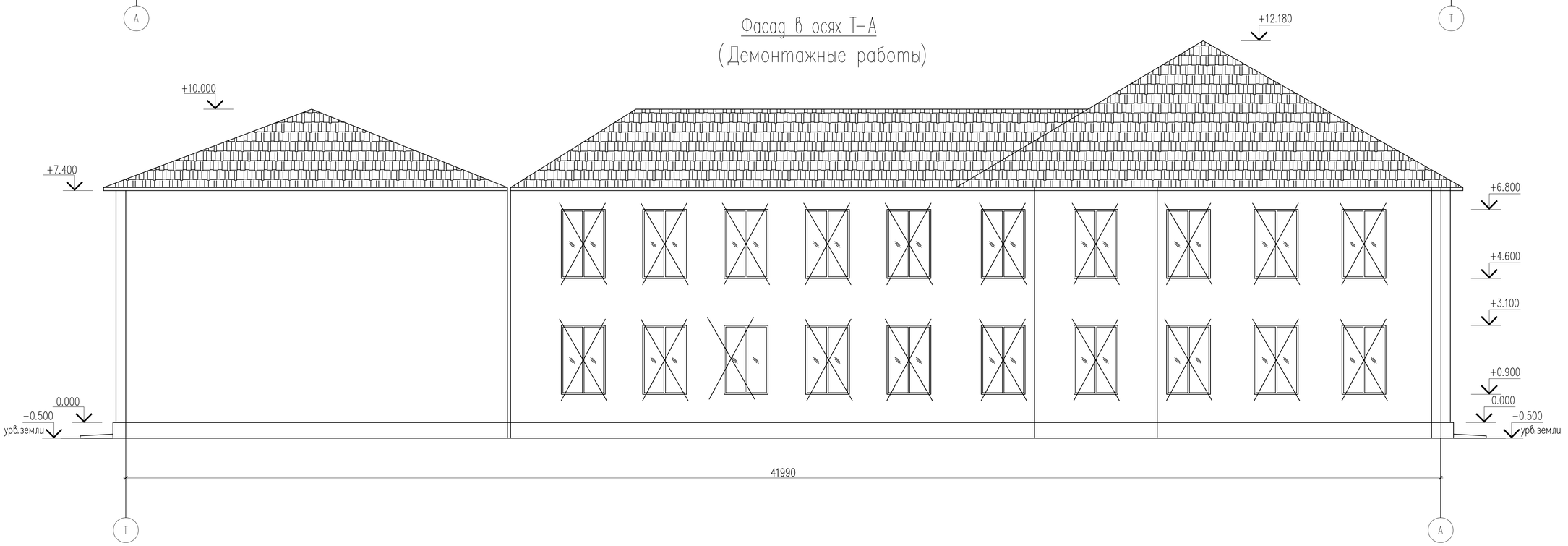

Согласовано

Взам. инв. N

Подп. и дата

Инв. N подл.

Изм.	Кол.уч.	Лист	№док.	Подпись	Дата
ГАП		Намет К.			
Проверил		Абдикеримов			
Разработал		Серикбай О.			
Н.контроль		Абдуллаев			

№24-2024

«Капитальный ремонт с сейсмоусилением средней школы№3 по ул. Ауезова в г.Текели области Жетысу»

Блок А

Стадия	Лист	Листов
РП	14	

Фасад в осях А-Т,Т-А
(Демонтажные работы)

ТОО "СуҚұрылысПроект"
г.Шымкент - 2024г.

Копировал

Формат А2

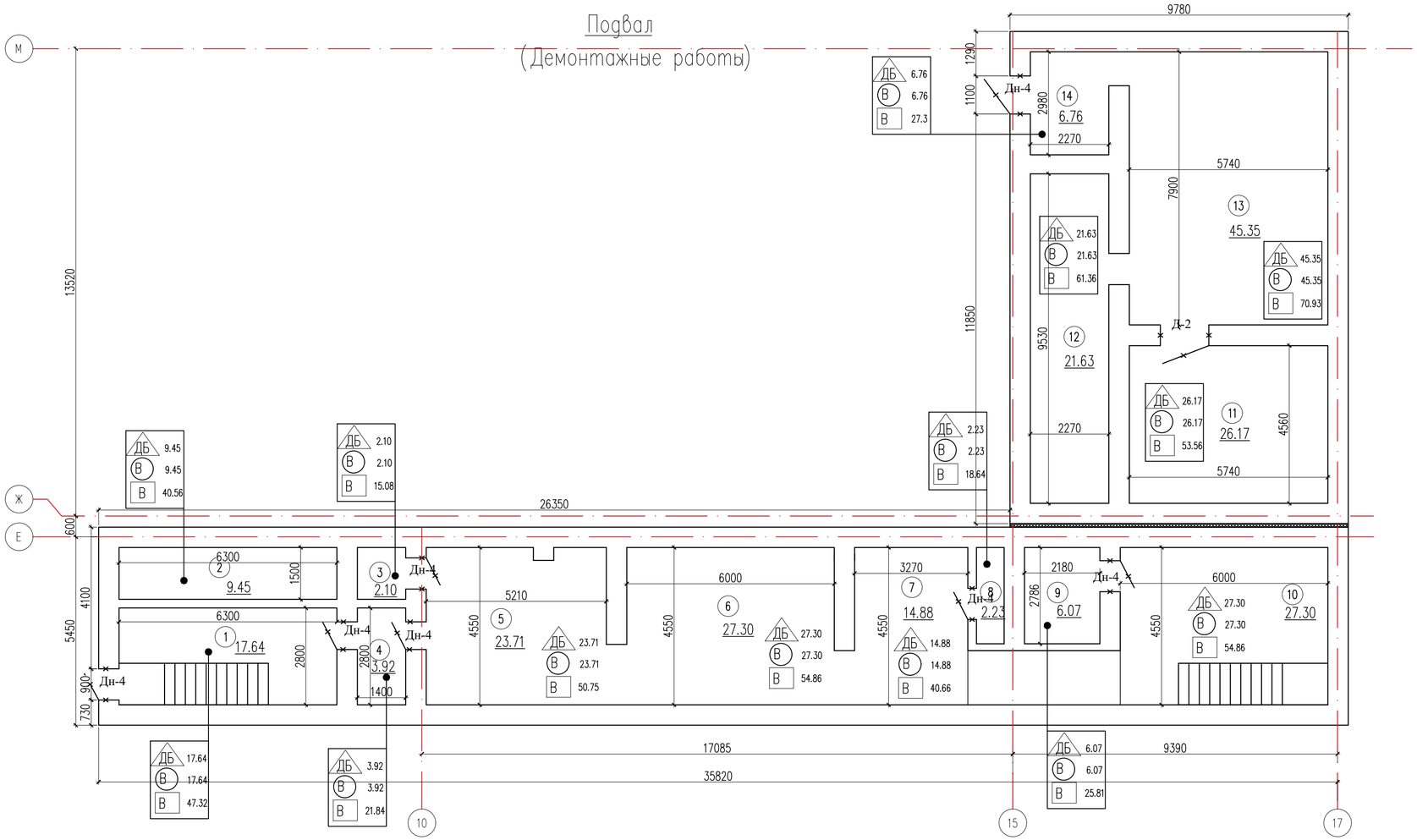

Экспликация помещений

Номер поме-щения	Наименование	Площадь, м2
1	2	3
1	Лестничная клетка	17.64
2	Помещение	9.45
3	Помещение	2.10
4	Помещение	3.92
5	Помещение	23.71
6	Помещение	27.30
7	Помещение	14.88
8	Помещение	2.23
9	Помещение	6.07
10	Помещение	27.30
11	Помещение	26.17
12	Помещение	21.63
13	Помещение	45.35
14	Помещение	6.76
	Всего:	234.51

Изм.	Кол.уч.	Лист	№док.	Подпись	Дата

№24-2024

«Капитальный ремонт с сейсмоусилением средней школы№3 по ул. Ауезова в г.Текели области Жетысу»

ГАП	Намет К.	
Проверил	Абдикеримов	
Разработал	Серикбай О.	
Н.контроль	Абдуллаев	

Блок А

Стадия	Лист	Листов
РП	15	

Подвал
(Демонтажные работы)

ТОО "СуҚұрылысПроект"
г.Шымкент - 2024г.

КВировал Формат А4-3

Согласовано

ГП	Тогусбаев Е		04.2023
ОВ	Жумабек А		04.2023
ВК	Ержанов		04.2023
ЭП	Бабдуллаев А		04.2023
ТХ	Ашурова О.		04.2023

Взам. инв. N

Подп. и дата

Инв. N подл.

План 1-этажа
(Демонтажные работы)

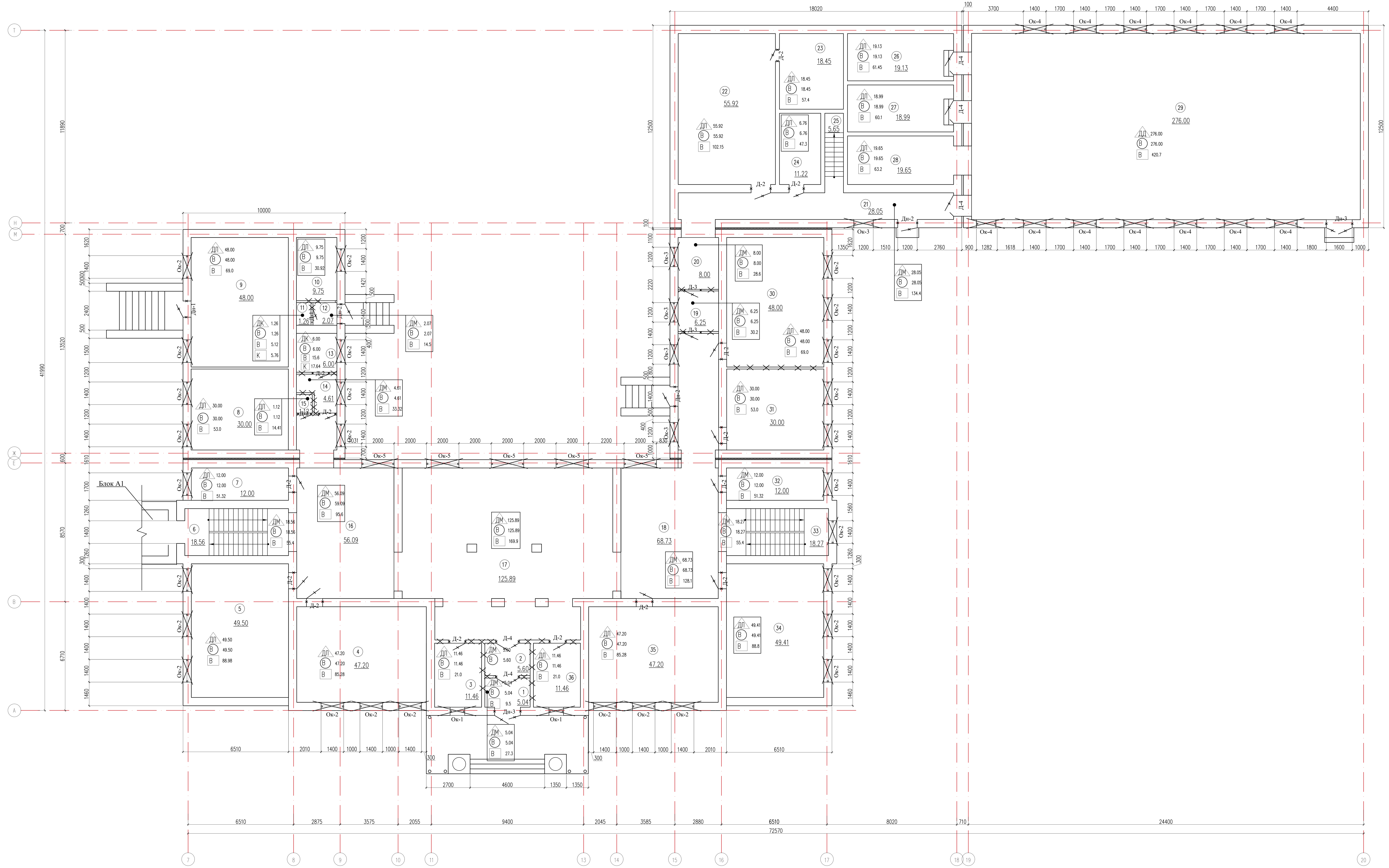

Экспликация помещений

Номер помещения	Наименование	Площадь, м2
1	2	3
1	Тамбур	5.04
2	Коридор	5.60
3	Кабинет	11.46
4	Кабинет	47.20
5	Кабинет	49.50
6	Лестничная клетка	18.56
7	Кабинет	12.00
8	Кабинет	30.00
9	Кабинет	48.00
10	Подсобное	9.75
11	Туалет	1.26
12	Коридор	2.07
13	Туалет	6.00
14	Коридор	4.61
15	Подсобное	1.12
16	Холл	56.09
17	Вестибюль	125.89
18	Холл	68.73
19	Коридор	6.25
20	Коридор	8.00
21	Коридор	28.05
22	Библиотека	55.92
23	Служебное	18.45
24	Служебное	11.22
25	Лестничная клетка	5.65
26	Раздевалка	19.13
27	Раздевалка	18.99
28	Склад	19.65
29	Спортивный зал	276.00
30	Кабинет	48.00
31	Кабинет	30.00
32	Кабинет	12.00
33	Лестничная клетка	18.27
34	Кабинет	49.41
35	Кабинет	47.20
36	Кабинет	11.46
	Всего:	1186.53

Условные обозначения

- ДБ – Демонтаж бетонного пола
- ДК – Демонтаж керамической плитки пола
- ДКГ – Демонтаж керамогранитной плитки пола
- ДЛ – Демонтаж линолеума
- ДС – Демонтаж ц/п стяжки
- О.Л.М – Очистка масляной окраски лестничного марша
- В – Очистка потолка до плиты перекрытия
- П – Демонтаж подвесного потолка из ДВП
- ОК – Очистка внутренних стен от керамической плитки
- В – Отбивка штукатурки внутренних стен
- 1200 – Демонтаж жженного кирпича под проектируемый проем
- – Демонтаж металлического ограждения лестниц
- – Демонтаж кирпичной перегородки 120мм
- – Демонтаж дверных блоков
- – Демонтаж оконных блоков

Изм.	Кол.уч.	Лист	№док.	Подпись	Дата	№24-2024		
						«Капитальный ремонт с сейсмоусилением средней школы№3 по ул. Ауезова в г.Текели области Жетысу»		
ГАП		Намет К.				Блок А	Стадия: РП	Лист: 16 / Листов:
Проверил		Абдикеримов						
Разработал		Серикбай О.				План 1-этажа (Демонтажные работы)	ТОО "СуҚұрылысПроект" г.Шымкент - 2024г.	
Н.контроль		Абдуллаев						

План 2-этажа
(Демонтажные работы)

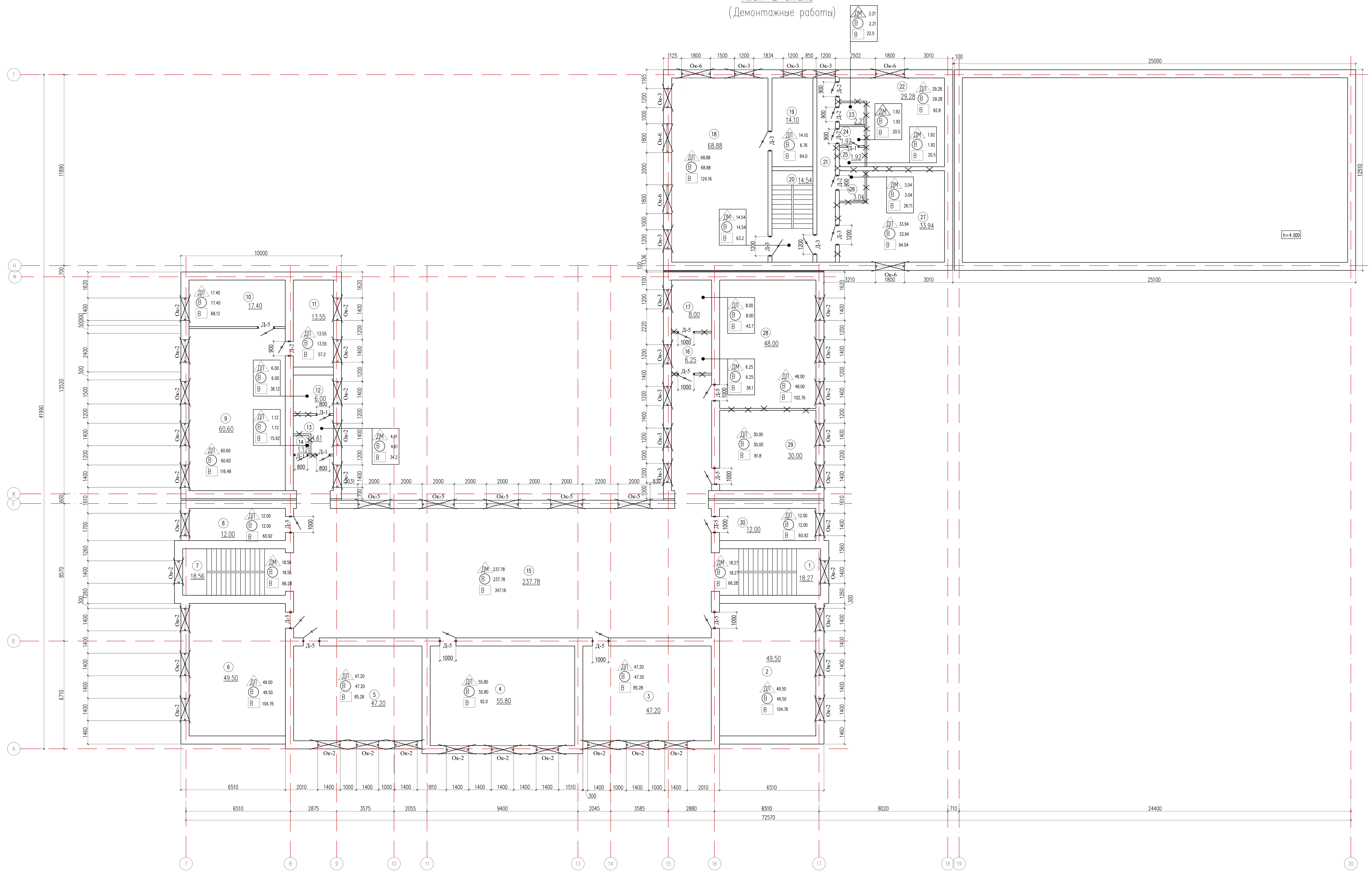

Экспликация помещений

Номер поме-щения	Наименование	Площадь, м2
1	2	3
1	Лестничная клетка	18.27
2	Кабинет	49.50
3	Кабинет	47.20
4	Кабинет	55.80
5	Кабинет	47.20
6	Кабинет	49.50
7	Лестничная клетка	18.56
8	Кабинет	12.00
9	Кабинет	60.60
10	Подсобное	17.40
11	Служебное	13.55
12	Служебное	6.00
13	Коридор	4.61
14	Подсобное	1.12
15	Холл	237.78
16	Коридор	6.25
17	Подсобное	8.00
18	Кабинет	68.88
19	Служебное	14.10
20	Лестничная клетка	14.54
21	Коридор	13.20
22	Служебное	29.28
23	Подсобное	2.21
24	Подсобное	1.92
25	Подсобное	1.92
26	Подсобное	3.04
27	Мед. пункт	33.94
28	Кабинет	48.00
29	Кабинет	30.00
30	Кабинет	12.00
	Всего:	926.37

Условные обозначения

- ДБ – Демонтаж бетонного пола
- ДК – Демонтаж керамической плитки пола
- ДКГ – Демонтаж керамогранитной плитки пола
- ДЛ – Демонтаж линолеума
- (В) – Очистка потолка до плиты перекрытия
- [К] – Очистка внутренних стен от керамической плитки
- [В] – Отбивка штукатурки внутренних стен
- 1200 – Демонтаж жженного кирпича под проектируемый проем
- – Демонтаж металлического ограждения лестниц
- – Демонтаж кирпичной перегородки 120мм
- – Демонтаж дверных блоков
- – Демонтаж оконных блоков

Изм.	Кол.уч.	Лист	№док.	Подпись	Дата
ГАП		Намет К.			
Проверил		Абдикеримов			
Разработал		Серикбай О.			
Н.контроль		Абдуллаев			

№24-2024

«Капитальный ремонт с сейсмоусилением средней школы№3 по ул. Ауезова в г.Текели области Жетысу»

Блок А

Стадия	Лист	Листов
РП	17	

План 2-этажа (Демонтажные работы)

ТОО "СуҚұрылысПроект" г.Шымкент - 2024г.

Копировал Формат А2-3

План кровли

(Демонтажные работы)

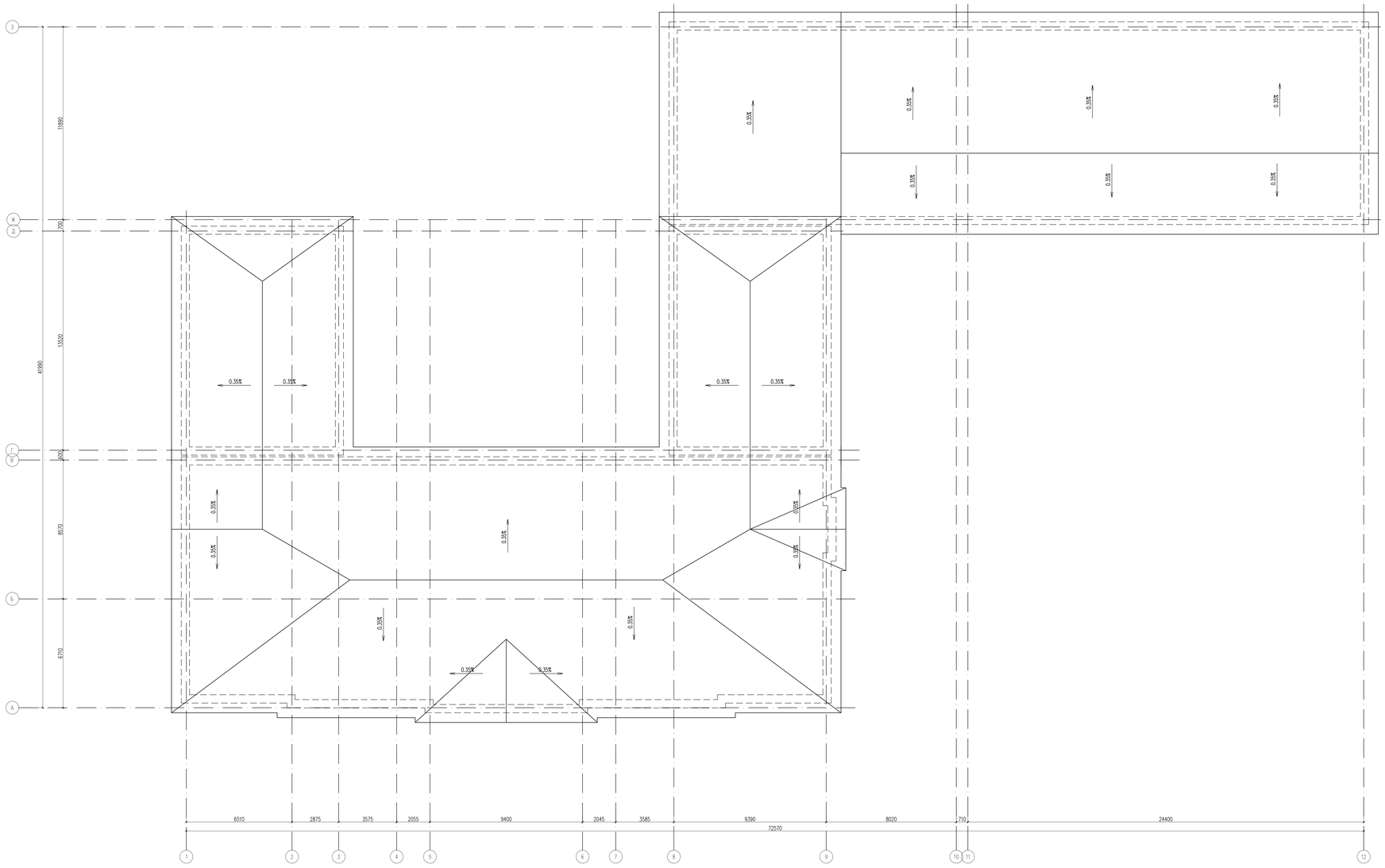

Согласовано

Инв. N подл. | Подп. и дата | Взам. инв. N

Изм.	Кол.уч.	Лист	№док.	Подпись	Дата
ГАП		Ниет К.			
Проверил		Абдикеримов			
Разработал		Сарыбай О.			
Н.контроль		Абдуллаев			

№24-2024

«Капитальный ремонт с сейсмоусилением средней школы№3 по ул. Ауезова в г.Текели области Жетысу»

Стадия	Лист	Листов
РП	18	

Блок А

План кровли (Демонтажные работы)

ТОО "СуКұрылысПроект" г.Шымкент - 2024г.

Разрез 1 – 1

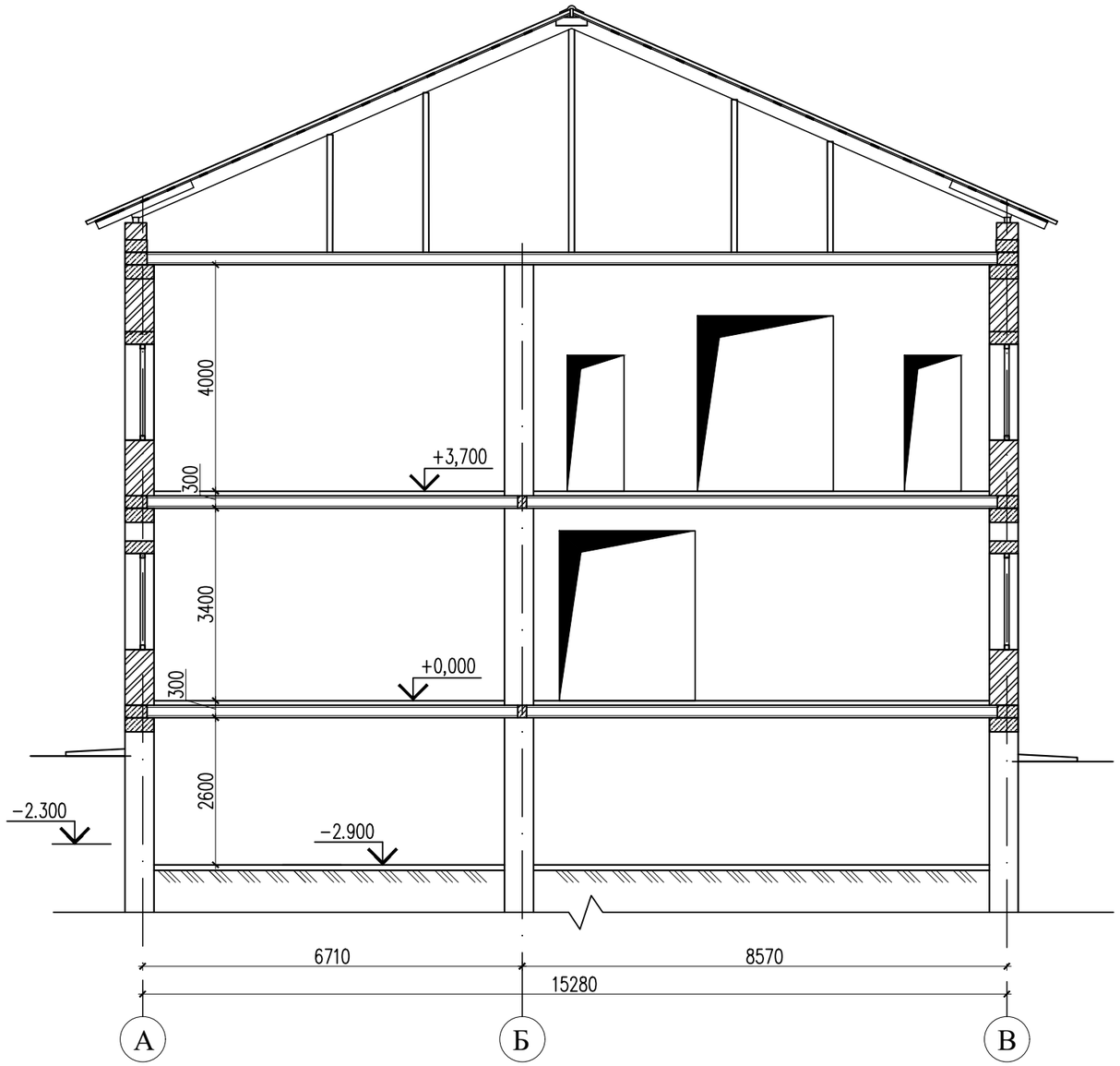

Согласовано

Взам. инв. N

Подп. и дата

Инв. N подл.

Изм.	Кол.уч.	Лист	№док.	Подпись	Дата
ГАП		Намет К.			
Проверил		Абдикеримов			
Разработал		Серикбай О.			
Н.контроль		Абдуллаев			

№24-2024

«Капитальный ремонт с сейсмоусилением средней школы№3 по ул. Ауезова в г.Текели области Жетысу»

Блок А

Стадия	Лист	Листов
РП	19	

Разрез 1 - 1
(Демонтажные работы)

ТОО "СуҚұрылысПроект"
г.Шымкент - 2024г.

Копировал

Формат А3

Экспликация полов (демонтажные работы)

Номер помещения	Тип пола	Схема пола или тип пола по серии 2.244-1 в.6	Данные элементов пола (наименование, толщина основания и др.) мм	Площадь пола м2
на отм. -2.900				
ДБ 1,2,3,4,5	Узел 740	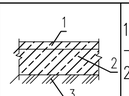	1. Демонтаж бетонные из бетона класса С12/15 -20мм. 2. Демонтаж - подстил. слой: бетон кл. С8/10 -80мм. 3. Грунт основания(существующий)	234.51
			Демонтаж бетонного плинтуса п.м.	474.00
на отм. 0.000				
ДЛ 7,30,31	Узел 651	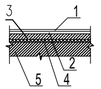	1. Демонтаж старого линолеум - 3.6 мм 2. Демонтаж прослойка из клеящей мастики-3мм 3. Стяжка из цементно-песчаного раствора М150(существующая) 5. Железобетонная плита перекрытия -220мм(существующая)	90.00
			Демонтаж бетонного плинтуса п.м.	66.00
ДЛ 3,4,5,8,9,10,15, 22,23,24,26,27,28, 34,35,36		Узел 531	1- Линолеум на теплоизолирующей подоснове ГОСТ 18108-80-3,6мм (Дем) 2-Прослойка из клеящей мастики (Дем) 3-Стяжка из цементно-песчаного раствора М150-30мм (ремонт 30%) 4. Подстилающий слой: бетон кл. С8/10 W4-80мм (ремонт 30%) 5. Основание -грунт (существующий)	444.00 Демонтаж 30% подст.слоя-133м2
			Дем. плинтуса поливинилхлор. Ж(жесткие) ГОСТ 19111-2001	305.96
ДК 11,13	Узел 346	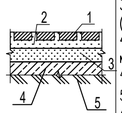	1. Керамические плитки ГОСТ 6787-89 -10мм (демонтаж) 2. Прослойка и заполнение швов из цем.-песч.раствора М150 -10мм (демонтаж) 3. Стяжка из цементно-песчаного раствора М150 -20мм (демонтаж) 4. Гидроизоляционный слой: 1 слой изола на битумной мастике (демонтаж) 4.Подстилающий слой: бетон кл. С8/10 -80мм. (ремонт 30%) 5.Грунт основания с втрамбованным щебнем крупностью 40-60мм.(существующая)	7.26 Демонтаж 30% подст.слоя-2,2м2
			Демонтаж керамического плинтуса	14.4

Экспликация полов (демонтажные работы)

Номер помещения	Тип пола	Схема пола или тип пола по серии 2.244-1 в.6	Данные элементов пола (наименование, толщина основания и др.) мм	Площадь пола м2
ДМ 16,17,18,19,20, 32	Узел 348	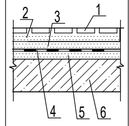	1. Демонтаж мозаичного пола ГОСТ 24099-80-20мм 2. Демонтаж прослойки из цементно-песчаного раствора М150 - 15 мм 3. Демонтаж стяжки из цементно-песчаного раствора М150 - 20 мм 4. Демонтаж гидроизоляционного слоя из изола на битумной мастике. 5. Стяжка из цем. песчаного раствора М150 -50мм(сущ) 6. Железобетонная плита (существующая)	298.37
			Демонтаж бетоннных плинтусов п.м.	119.40
ДМ 1,2,12,14,21		Узел 384	1. Демонтаж мозаичного пола ГОСТ 24099-80-20мм 2. Демонтаж прослойки из цементно-песчаного раствора М150 - 15 мм 4. Подстилающий слой: бетон кл. С8/10 -50мм (ремонт 30%) 5.Грунт основания с втрамбованным щебнем крупностью40-60мм.(существующая)	45.37 Демонтаж 30% подст.слоя-13,8м2
			Демонтаж бетоннных плинтусов п.м.	74.01
ДД 29	по типу 55	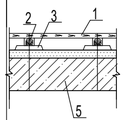	1. Демонтаж покрытие пола из доски ДП-27 2. Демонтаж лаги 100х40 3. Подстилающий слой: бетон кл. С8/10 -50мм (ремонт 30%) 5. Грунт основания с втрамбованным щебнем крупностью40-60мм.(существующая)	276.00 Демонтаж 30% подст.слоя-82,8м2
			Демонтаж деревянного плинтуса	71.00
на отм. +3.700				
ДЛ 2,3,4,5,6,8,9,10, 11,12,13,14,17,18, 19,22,27	Узел 651		1. Демонтаж линолеума - 3.6 мм 2. Демонтаж прослойка из клеящей мастики-3мм 3. Стяжки из цементно-песчаного раствора М150-30мм(сущ) 4. Звукоизоляционный слой- 40мм (сущ) 5. Железобетонная плита перекрытия -220мм(сущ)	604.070
			Дем. плинтуса поливинилхлор. Ж(жесткие) ГОСТ 19111-2001	512.0

Экспликация полов (демонтажные работы)

Номер помещения	Тип пола	Схема пола или тип пола по серии 2.244-1 в.6	Данные элементов пола (наименование, толщина основания и др.) мм	Площадь пола м2
ДМ 13,15,16,20,21, 23,24,25,26		Узел 348 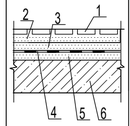	1. Демонтаж мозаичного пола ГОСТ 24099-80-20мм 2. Демонтаж прослойки из цементно-песчаного раствора М150 - 15 мм 3. Демонтаж стяжки из цементно-песчаного раствора М150 - 20 мм 4. Демонтаж гидроизоляционного слоя из изола на битумной мастике. 5. Стяжка из цем. песчаного раствора М150 -30мм(сущ) 6. Железобетонная плита (существующая)	285.470
			Демонтаж бетоннных плинтусов п.м.	177.80

Экспликация полов (демонтажные работы)

Номер помещения	Тип пола	Схема пола или тип пола по серии 2.244-1 в.6	Данные элементов пола (наименование, толщина основания и др.) мм	Площадь пола м2
Лестничная клетка				
1-эт. 6,25,33 2-эт. 1,7,20 (лестничные марш, площадки)			1. Керамогранит -10 (демонтаж) 2. Прослойка и заполнение швов из цементно-песчаного раствора М150 -10 (демонтаж)	93.81
			Демонтаж керамического плинтуса	90.00

Изм.	Кол.уч.	Лист	№док.	Подпись	Дата	№24-2024		
						«Капитальный ремонт с сейсмоусилением средней школы№3 по ул. Ауезова в г.Текели области Жетысу»		
ГАП		Намет К.				Блок А	Стадия: РП	Лист: 20
Проверил		Абдикеримов						Листов:
Разработал		Серикбай О.				Экспликация полов (Демонтажные работы)	ТОО "СуҚұрылысПроект" г.Шымкент - 2024г.	
Н.контроль		Абдуллаев						

КВировал Формат А4-3

Согласовано

Взам. инв. N

Подп. и дата

Инв. N подл.

Ведомость демонтажных работ

N п/п	Обозначение	Наименование работ	Ед. изм.	Количество			Всего	Примеч.
				подвал	1–эт	2–эт		
1	Дв–1	Демонтаж внутреннего деревянного дверного блока размерами 800х2100(h)	шт.	–	1	4	5	
2	Дв–2	Демонтаж внутреннего деревянного дверного блока размерами 900х2100(h)	шт.	–	16	5	22	
3	Дв–3	Демонтаж внутреннего деревянного дверного блока размерами 1000х2100(h)	шт.	–	2	12	14	
4	Дв–4	Демонтаж внутреннего деревянного дверного блока размерами 1400х2100(h)	шт.	–	5	–	5	
5	Дв–5	Демонтаж внутреннего деревянного дверного блока размерами 1200х2100(h)	шт.	–	–	4	4	
6	Дн–1	Демонтаж наружного металлического дверного блока размерами 1000х2100(h)	шт.	–	1	–	1	
7	Дн–2	Демонтаж наружного металлического дверного блока размерами 1200х2100(h)	шт.	–	3	–	3	
8	Дн–3	Демонтаж наружного металлического дверного блока размерами 1600х2100(h)	шт.	–	2	–	2	
9	Дн–4	Демонтаж наружного металлического дверного блока размерами 900х2100(h)	шт.	7	–	–	7	
10	Ок–1	Демонтаж оконного блока размерами 900х2200(h)	шт.	–	2	–	2	
11	Ок–2	Демонтаж оконного блока размерами 1400х2200(h)	шт.	–	28	34	62	
12	Ок–3	Демонтаж оконного блока размерами 1200х2200(h)	шт.	–	4	10	14	
13	Ок–4	Демонтаж оконного блока размерами 1400х3500(h)	шт.	–	13	–	13	
14	Ок–5	Демонтаж оконного блока размерами 2200х2200(h)	шт.	–	5	5	10	
15	Ок–6	Демонтаж оконного блока размерами 1800х1800(h)	шт.	–	–	5	5	
16								

Согласовано

Взам. инв. N

Подп. и дата

Инв. N подл.

Изм.	Кол.уч.	Лист	№док.	Подпись	Дата
ГАП		Намет К.			
Проверил		Абдикеримов			
Разработал		Серикбай О.			
Н.контроль		Абдуллаев			

№24-2024

«Капитальный ремонт с сейсмоусилением средней школы№3 по ул. Ауезова в г.Текели области Жетысу»

Блок А	Стадия	Лист	Листов
	РП	21	

Спецификация заполнения проемов (Демонтажные работы)

ТОО "СмКурылысПроект" г.Шымкент - 2024г.

Копировал

Формат А3

Ведомость демонтажных работ

N п/п	Обозначение	Наименование работ	Ед. изм.	Количество			Всего	Примеч.
				подвал	1-эт	2-эт		
1	Ⓑ	Демонтаж отделки потолка от покраски водоэмульсионным составом	м2	234.51	1186.53	926.37	2347.410	
2	В	Отбивка штукатурки стен и перегородок	м2	583.530	2370.25	2173.350	5127.130	
3	К	Демонтаж керамической плитки Отбивка штукатурки	м2	–	23.400		23.400	
4								
5		Демонтаж перегородок из кирпича толщиной 120мм	м2		139.4	194.2	333.600	
6		Демонтаж железобетонной конструкции крыльца Кр-1 – Кр-7.	м3				27.60	
7		Кровля						
8		Демонтаж покрытия из асбестоцементных листов	м2				1854.4	
9		Демонтаж деревянных конструкций кровли	м3				56.48	
10		Очистка чердака от мусоров (битые асбоцементные кровленные листы, обрезки досок, голубиные пометы)	м2				1541.0	
11		Демонтаж утеплителя Шлака 600 кг/м3^ , λ=0,18 Вт/м о^ С – 240 мм	м2				1541.0	
12		Демонтаж парапета из кирпича-380мм	м3				38.0	

Согласовано

Взам. инв. N

Подп. и дата

Инв. N подл.

Изм.	Кол.уч.	Лист	№док.	Подпись	Дата
ГАП		Намет К.			
Проверил		Абдикеримов			
Разработал		Серикбай О.			
Н.контроль		Абдуллаев			

№24-2024

«Капитальный ремонт с сейсмоусилением средней школы№3 по ул. Ауезова в г.Текели области Жетысу»

Блок А	Стадия	Лист	Листов
	РП	22	
Ведомость демонтажных работ (Демонтажные работы)	ТОО "СуҚұрылысПроект" г.Шымкент - 2024г.		

Копировал

Формат А3

Фасад 6 осях 1-12
(Ремонтные работы)

Фасад 6 осях 12-1
(Ремонтные работы)

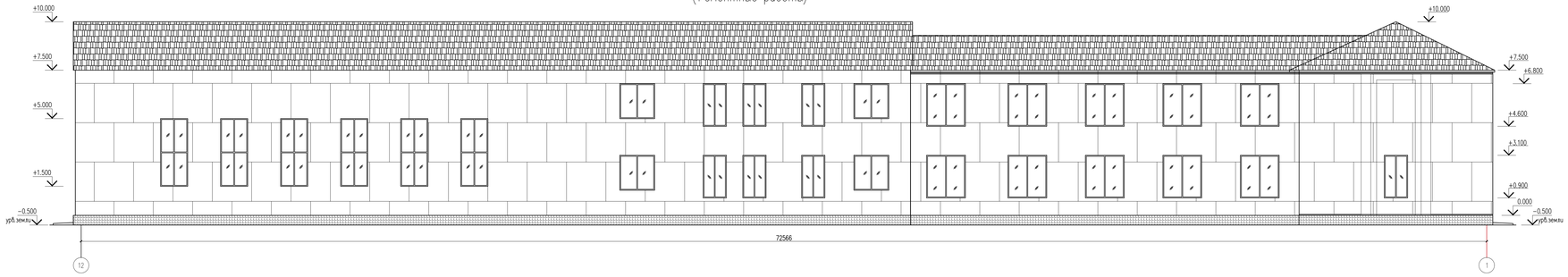

Ведомость наружной отделки фасадов

Позиция	Элемент фасада	Тип отделки	Цвет	Площадь здания	Примечание
1	Цоколь	Плитки керамогранитные глазурованные 600х600х10мм на металлическом каркасе	Белый	74.0м2	
2	Наружние стены	Фасадная кассета		1422.25м2	
3	Окна	ПВХ с тройным остеклением и двойным стеклопакетом	Белый		
4	Кровля	Металлочерепица	Серый		
5					
	Утеплитель	плита минеральной ваты изобер 0L-P объемным весом 80кг/м3 толщиной 80мм		1422.25м2	

Согласовано

Взам. инв. N

Подп. и дата

Инв. N подл.

							№24-2024
							«Капитальный ремонт с сейсмоусилением средней школы№3 по ул. Ауезова в г.Текели области Жетысу»
Изм.	Кол.уч.	Лист	№док.	Подпись	Дата		
ГАП		Намет К.				Блок А	Стадия: РП; Лист: 23; Листов:
Проверил		Абдикеримов					
Разработал		Сериябай О.				Фасад в осях 1-12,12-1 (Ремонтные работы)	ТОО "СУКурылысПроект" г.Шымкент - 2024г.
Н.контроль		Абдуллаев					
						Копировал	Формат А3-4

Фасад в осях А-Т
(Ремонтные работы)

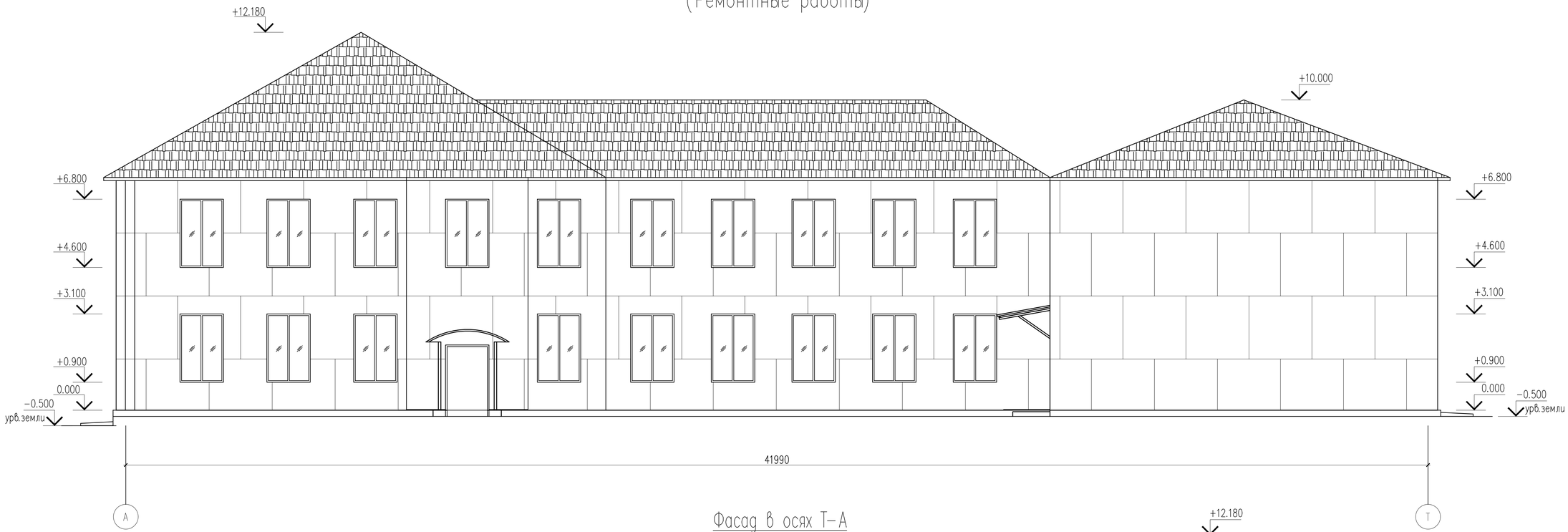

Фасад в осях Т-А
(Ремонтные работы)

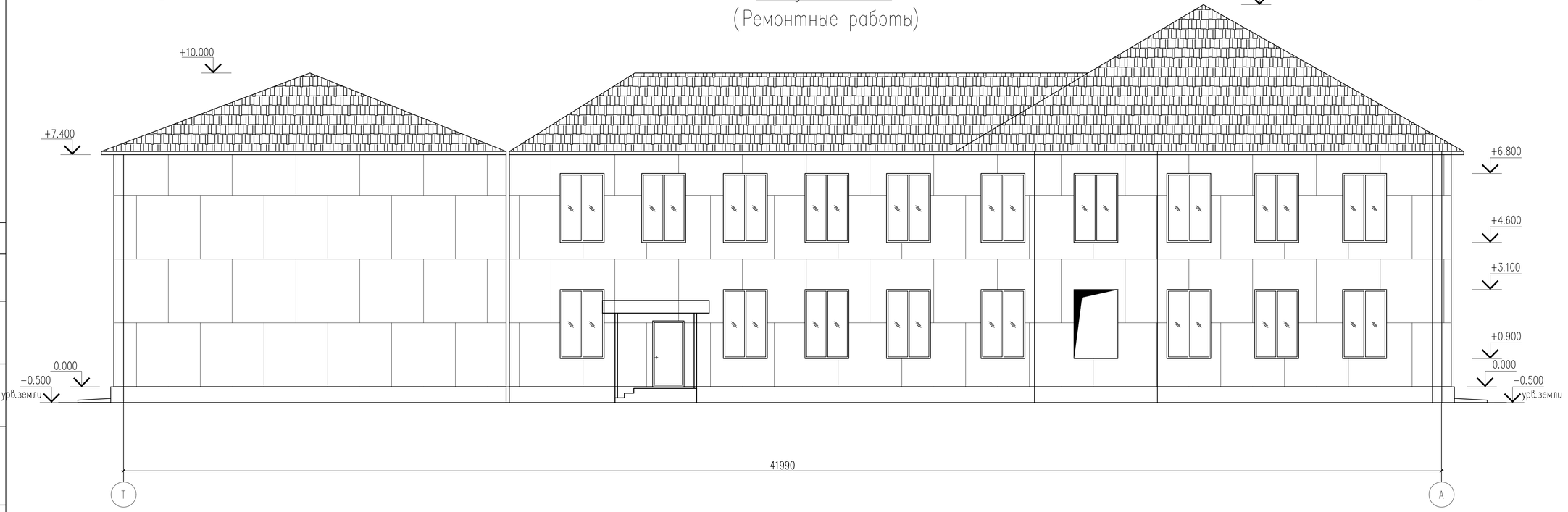

Согласовано

Взам. инв. N

Подп. и дата

Инв. N подл.

Изм.	Кол.уч.	Лист	№док.	Подпись	Дата
ГАП		Намет К.			
Проверил		Абдикеримов			
Разработал		Серикбай О.			
Н.контроль		Абдуллаев			

№24-2024

«Капитальный ремонт с сейсмоусилением средней школы№3 по ул. Ауезова в г.Текели области Жетысу»

Блок А	Стадия	Лист	Листов
	РП	24	

Фасад в осях А-Т,Т-А
(Ремонтные работы)

ТОО "СуҚұрылысПроект"
г.Шымкент - 2024г.

Копировал

Формат А2

Кладочный план Подвала
(Ремонтные работы)

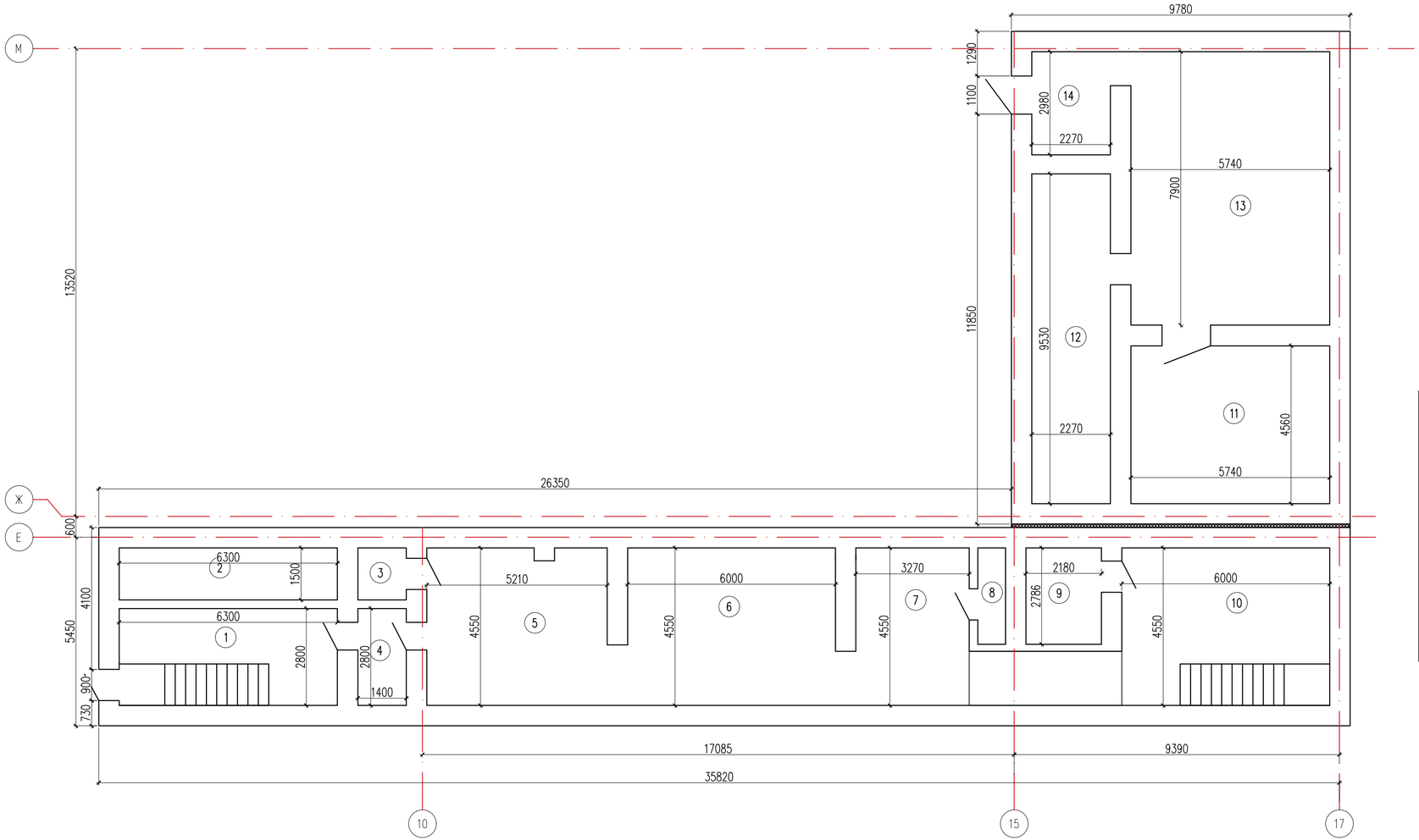

Экспликация помещений

Номер помещения	Наименование	Площадь, м2
1	2	3
1	Лестничная клетка	17.64
2	Помещение	9.45
3	Помещение	2.10
4	Помещение	3.92
5	Помещение	23.71
6	Помещение	27.30
7	Помещение	14.88
8	Помещение	2.23
9	Помещение	6.07
10	Помещение	27.30
11	Помещение	26.17
12	Помещение	21.63
13	Помещение	45.35
14	Помещение	6.76
	Всего:	234.51

Схема блокировки

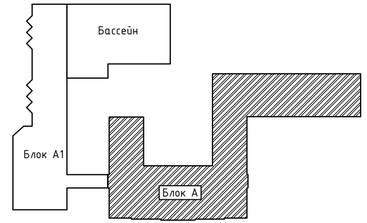

Согласовано

ЭП	Бадаулиев А.		04.2023
ТХ	Ашурова О.		04.2023
ГП	Тлеубаев Е.		04.2023
ОВ	Жумабек А.		04.2023
ВК	Ермаков		04.2023

Инв. N подл. | Подп. и дата | Взам. инв. N

Изм.	Кол.уч.	Лист	№док.	Подпись	Дата

№24-2024

«Капитальный ремонт с сейсмоусилением средней школы№3 по ул. Ауезова в г.Текели области Жетысу»

ГАП	Намет К.	
Проверил	Абдикеримов	
Разработал	Сериқбай О.	
Н.контроль	Абдуллаев	

Блок А

Стадия	Лист	Листов
РП	25	

Кладочный план Подвала (Ремонтные работы)

ТОО "СуҚұрылысПроект" г.Шымкент - 2024г.

КВировал

Формат А4-3

Кладочный план 1-этажа
(Ремонтные работы)

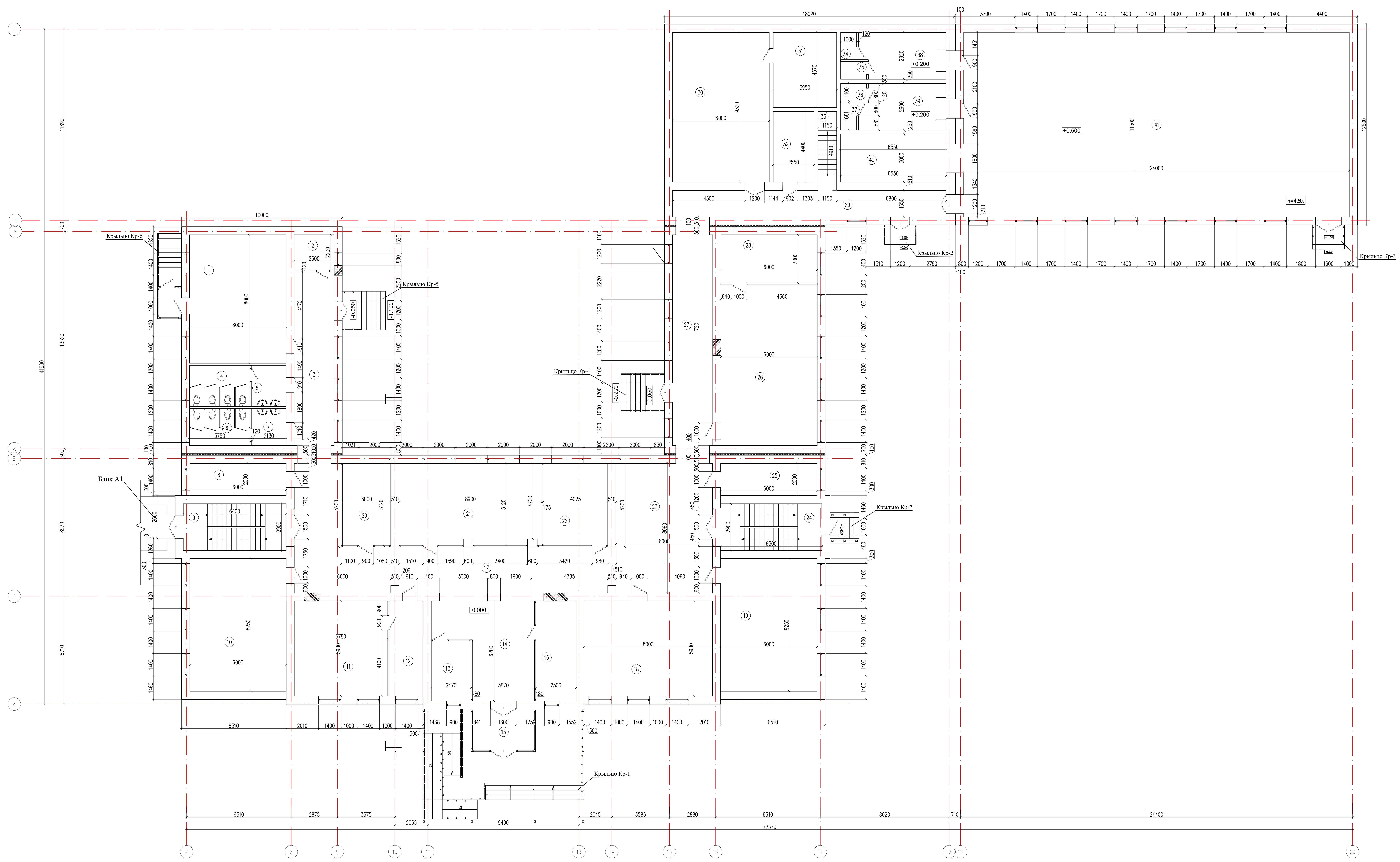

Экспликация помещений

Номер поме-щения	Наименование	Площадь, м2
1	2	3
1	Комплексная мастерская	48.00
2	Санузел для МГН	5.50
3	Коридор	27.0
4	Санузел для девочек	9.62
5	Умывальная	5.46
6	Санузел для мальчиков	8.68
7	Умывальная	4.93
8	Комната хранения оружия	12.0
9	Лестничная клетка	18.56
10	Кабинет НВП	49.50
11	каб директора	34.10
12	приемная	12.39
13	комната вахтера	9.18
14	вестибюль	30.12
15	Тамбур	9.87
16	комната охраны	15.50
17	Холл	71.97
18	учебный класс стар шк	47.20
19	учебный класс стар шк	49.50
20	каб завуча	15.36
21	методический кабинет	45.06
22	гардероб старших классов	20.58
23	Холл	48.36
24	Лестничная клетка	18.27
25	каб бухгалтера	12.00
26	кабинет химии + лаборатория	60.00
27	Коридор	32.80
28	лаборантская	18.00
29	Коридор	28.05
30	библиотека	55.92
31	фонд хранения	18.45
32	убор инвен	11.22
33	Лестничная клетка	5.65
34	Душевая	1.70
35	Туалет	1.76
36	Туалет	1.76
37	Душевая	1.68
38	раздевалка жен	15.12
39	раздевалка муж	15.01
40	снарядная	19.65
41	спортзал	276.00
	Всего:	1191.48

Схема блокировки

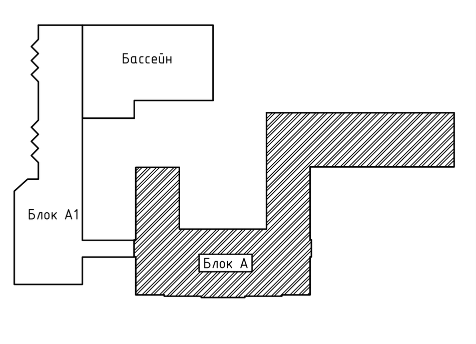

						№24-2024		
Изм.	Кол.уч.	Лист	№док.	Подпись	Дата	«Капитальный ремонт с сейсмоусилением средней школы№3 по ул. Ауезова в г.Текели области Жетысу»		
ГАП		Намет К.				Блок А	Стадия	Лист	Листов
Проверил		Абдикеримов					РП	26	
Разработал		Серикбай О.				Кладочный план 1-этажа (Ремонтные работы)	ТОО "СуҚұрылысПроект" г.Шымкент - 2024г.		
Н.контроль		Абдуллаев							

КВировал Формат А2-3

Кладочный план 2-этажа
(Ремонтные работы)

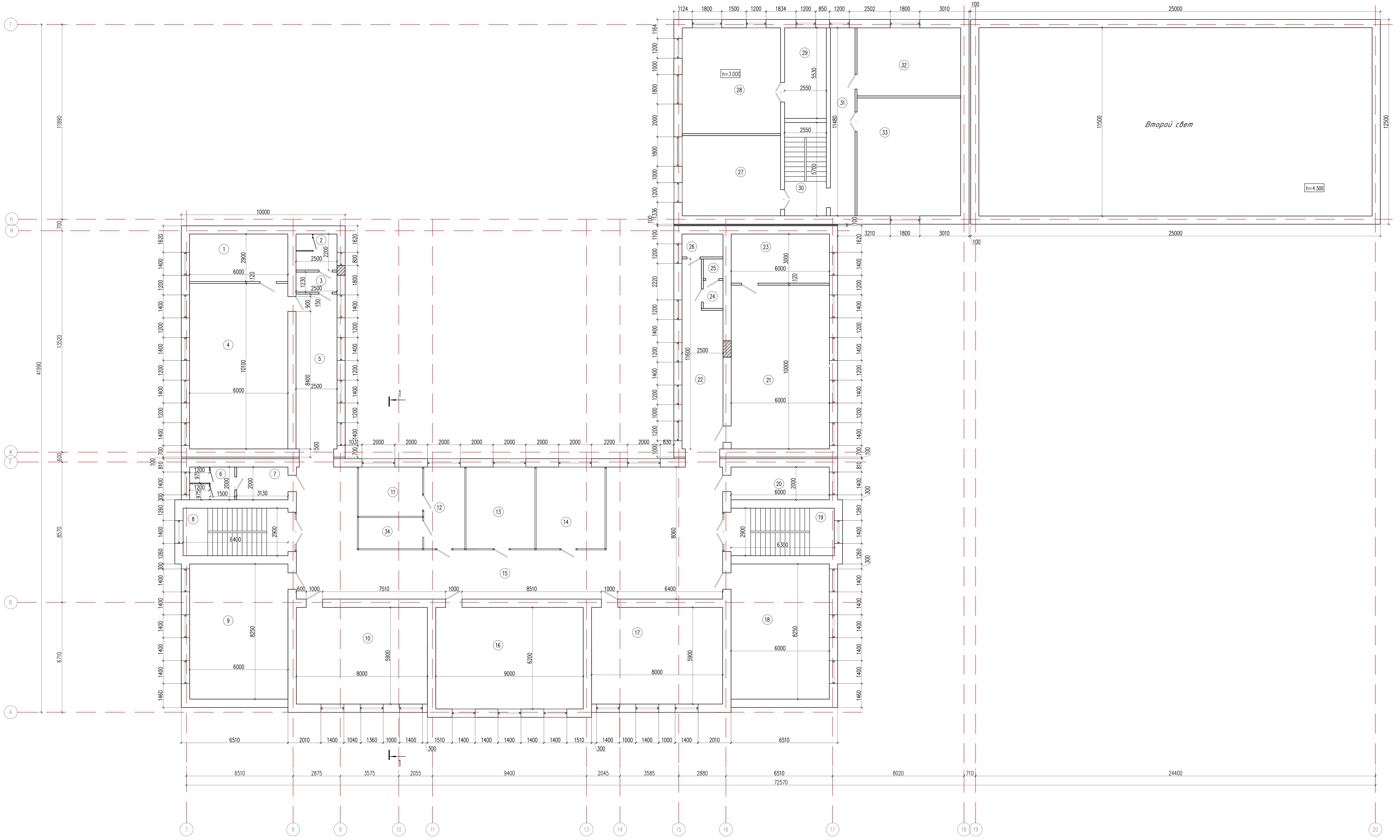

Экспликация помещений

Номер поме-щения	Наименование	Площадь, м2
1	2	3
1	лаборантская	17.40
2	с/у мал	5.50
3	Умывальная	3.08
4	кабинет физики + лаборатория	60.60
5	Коридор	23.62
6	Туалет	5.50
7	с/у дев	6.26
8	Лестничная клетка	18.56
9	учебный класс стар шк	49.50
10	каб информатики	47.20
11	процедурная	11.70
12	каб врача	12.45
13	каб психолога и логопеда	20.92
14	каб социального педагога	20.92
15	Коридор	135.14
16	каб информатики	55.80
17	каб иностран языка	47.20
18	каб иностран языка	49.50
19	Лестничная клетка	18.27
20	Кабинет заведующего	12.00
21	кабинет биологии + лаборатория	60.00
22	Коридор	24.86
23	лаборантская	18.00
24	с/у преподав	2.04
25	Туалет	1.44
26	ЛГЖ дев	3.50
27	Кабинет кулинарии	29.40
28	Мастерская обработки ткани	38.76
29	Коридор	14.10
30	Лестничная клетка	14.54
31	Коридор	17.22
32	Комната техперсонала	26.33
33	Учебный класс старших классов	45.58
34	Изолятор	7.41
	Всего:	924.30

Схема блокировки

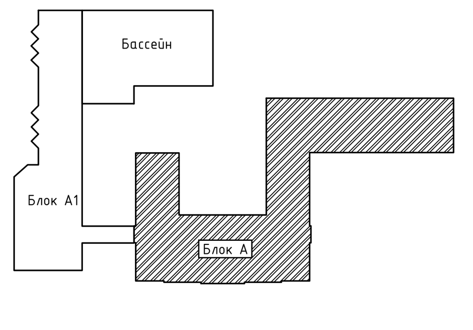

Изм.	Кол.уч.	Лист	№док.	Подпись	Дата
ГАП		Намет К.			
Проверил		Абдикеримов			
Разработал		Серикбай О.			
Н.контроль		Абдуллаев			

№24-2024

«Капитальный ремонт с сейсмоусилением средней школы№3 по ул. Ауезова в г.Текели области Жетысу»

Блок А

Стадия	Лист	Листов
РП	27	

Кладочный план 2-этажа (Ремонтные работы)

ТОО "СуҚұрылысПроект" г.Шымкент - 2024г.

КВировал Формат А2-3

План кровли

(Ремонтные работы)

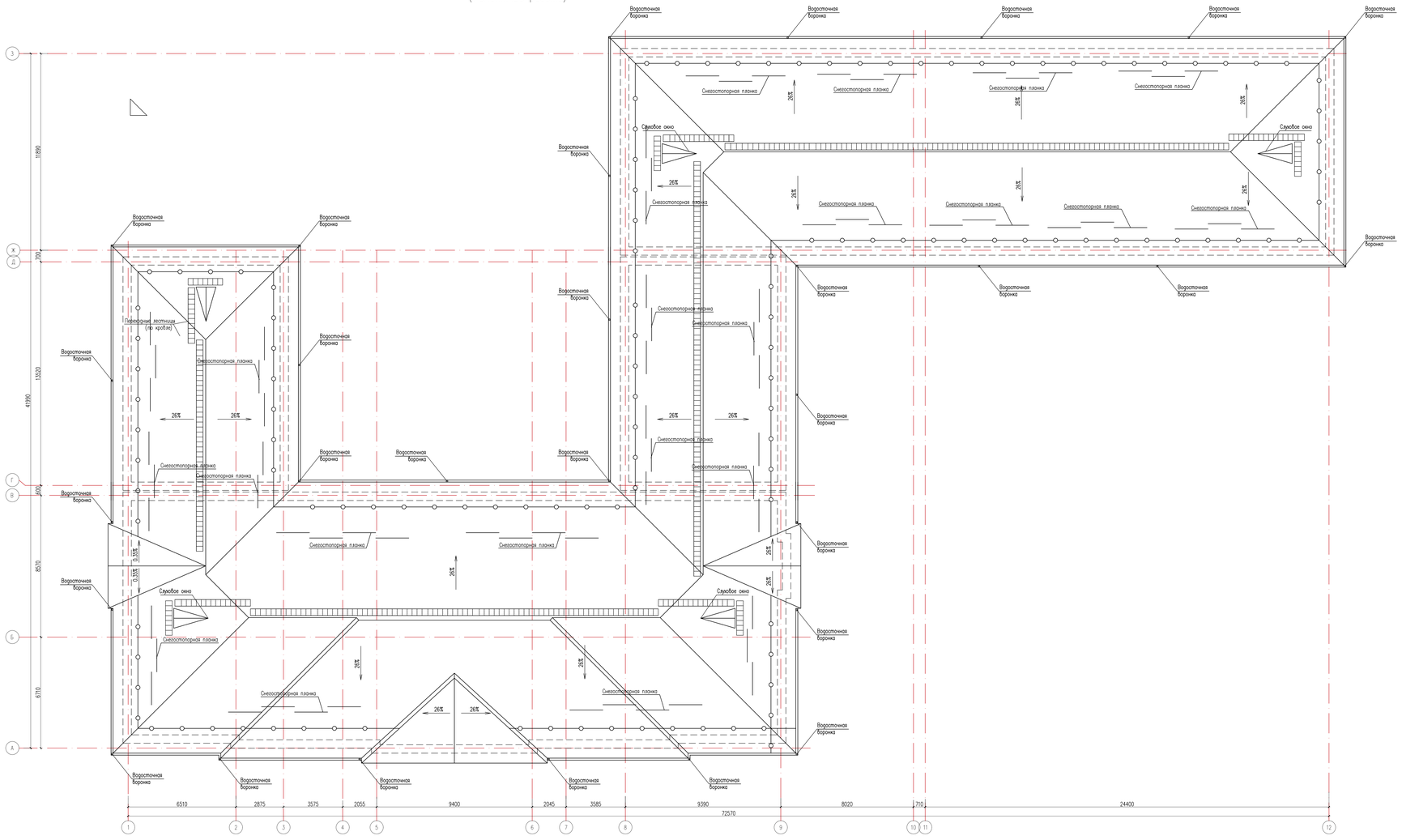

Согласовано

Инв. N подл. | Подп. и дата | Взам. инв. N

Изм.	Кол.уч.	Лист	№док.	Подпись	Дата
ГАП		Ниет К.			
Проверил		Абдикеримов			
Разработал		Сарыбай О.			
Н.контроль		Абдуллаев			

№24-2024

«Капитальный ремонт с сейсмоусилением средней школы№3 по ул. Ауезова в г.Текели области Жетысу»

Блок А	Стадия	Лист	Листов
	РП	28	

План кровли (Ремонтные работы)

ТОО "СуКұрылысПроект" г.Шымкент - 2024г.

Разрез 1 – 1

(Ремонтные работы)

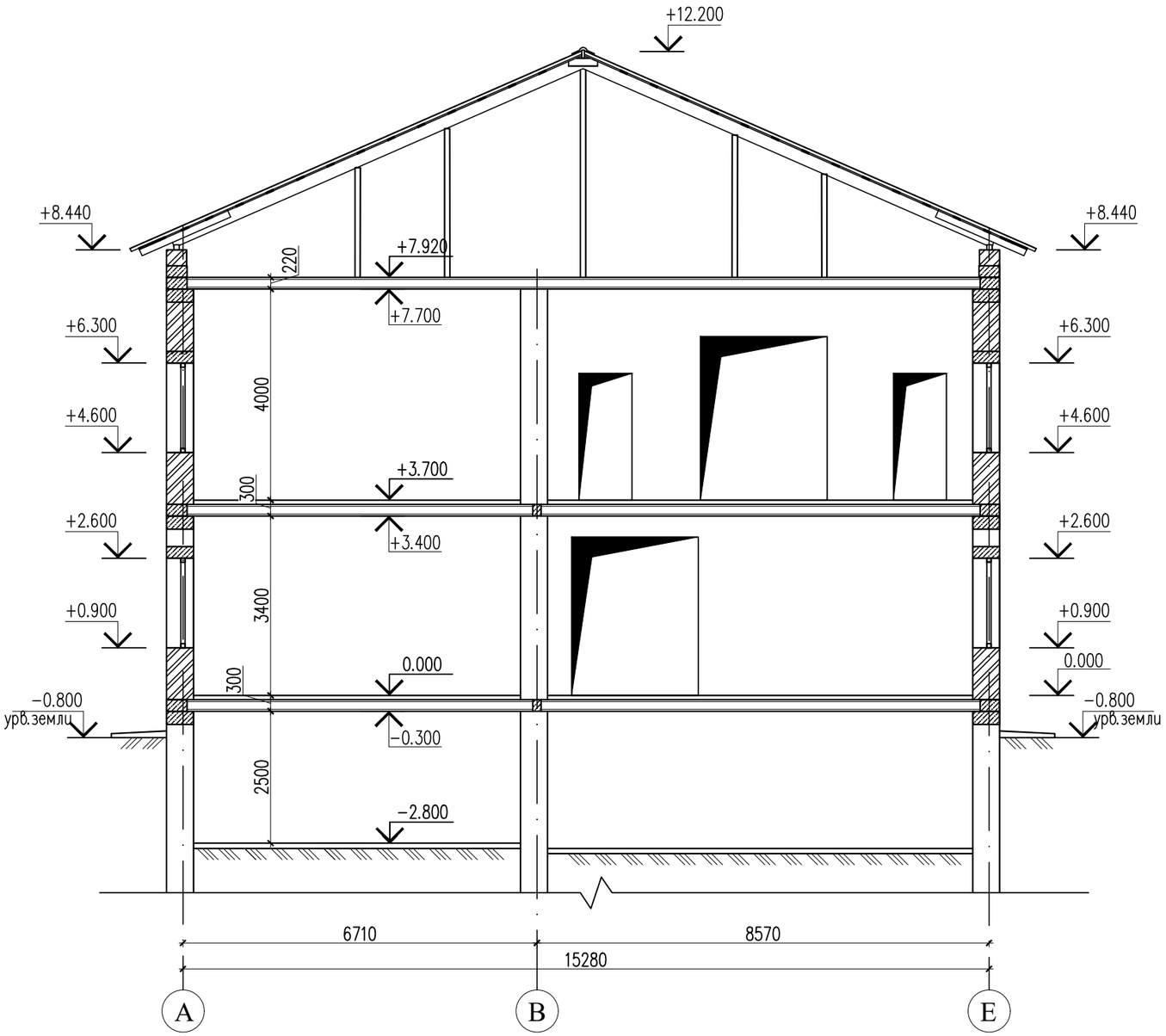

Изм.	Кол.уч.	Лист	№док.	Подпись	Дата
ГАП		Намет К.			
Проверил		Абдикеримов			
Разработал		Серикбай О.			
Н.контроль		Абдуллаев			

№24-2024

«Капитальный ремонт с сейсмоусилением средней школы№3 по ул. Ауезова в г.Текели области Жетысу»

Блок А	Стадия	Лист	Листов
	РП	29	
Разрез 1 - 1 (Ремонтные работы)	ТОО "СуҚұрылысПроект" г.Шымкент - 2024г.		

Копировал

Формат А3

Согласовано

Взам. инв. N

Подп. и дата

Инв. N подл.

Подвал
(Ремонтные работы)

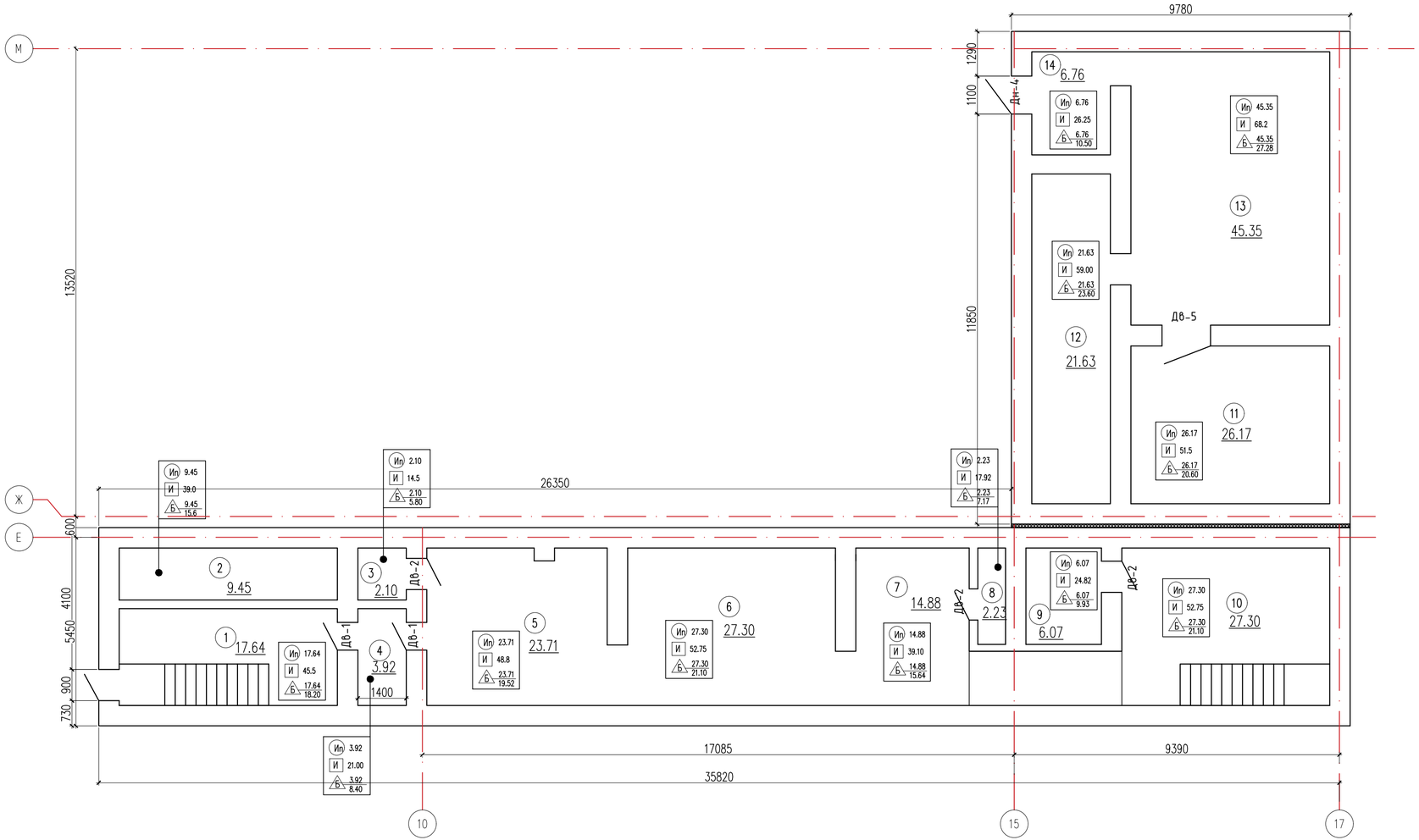

Условные обозначения

Ип – Окраска потолка известковой побелки

И – Отделка стен известковой побелки

– покрытие пола

– плинтус

Экспликация помещений

Номер помещения	Наименование	Площадь, м2
1	2	3
1	Лестничная клетка	17.64
2	Помещение	9.45
3	Помещение	2.10
4	Помещение	3.92
5	Помещение	23.71
6	Помещение	27.30
7	Помещение	14.88
8	Помещение	2.23
9	Помещение	6.07
10	Помещение	27.30
11	Помещение	26.17
12	Помещение	21.63
13	Помещение	45.35
14	Помещение	6.76
	Всего:	234.51

Схема блокировки

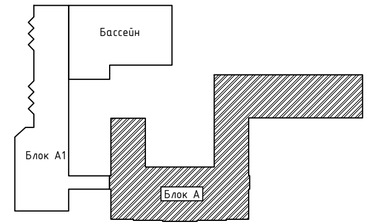

Изм.	Кол.уч.	Лист	№док.	Подпись	Дата

№24-2024

«Капитальный ремонт с сейсмоусилением средней школы№3 по ул. Ауезова в г.Текели области Жетысу»

ГАП	Намет К.	Блок А	Стадия	Лист	Листов
Проверил	Абдикеримов		РП	30	
Разработал	Серикбай О.	Подвал (Ремонтные работы)	ТОО "СуҚұрылысПроект" г.Шымкент - 2024г.		
Н.контроль	Абдуллаев				

КВировал Формат А4-3

Согласовано

ГП	Тогусбаев Е	04.2023	
ОВ	Жумабек А	04.2023	
ВК	Ержанов	04.2023	
ЭП	Бабдуллаев А	04.2023	
ТХ	Ашурова О.	04.2023	

Взам. инв. N

Подп. и дата

Инв. N подл.

План 1-этажа
(Ремонтные планы)

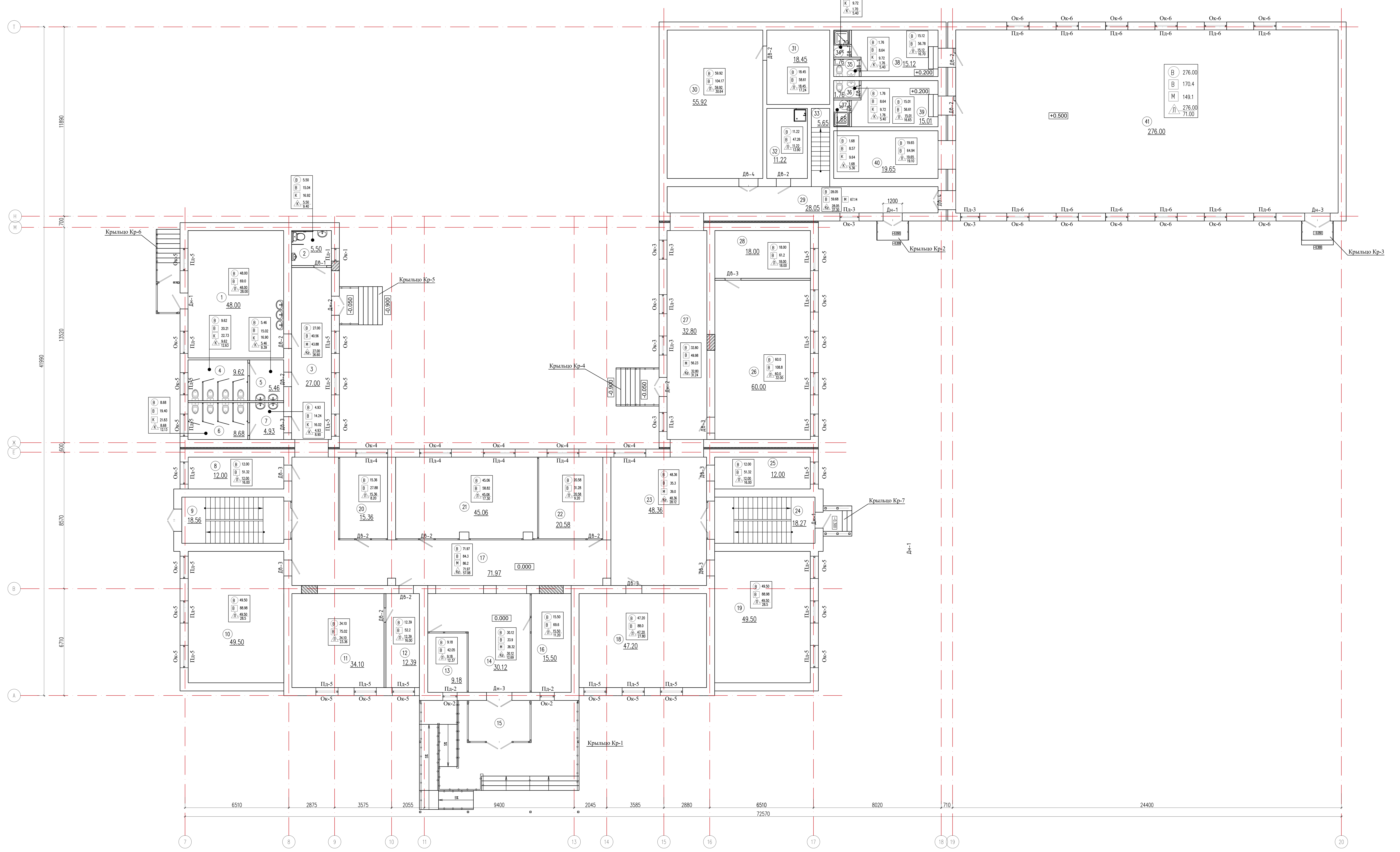

Экспликация помещений

Номер поме-щения	Наименование	Площадь, м2
1	2	3
1	Комплексная мастерская	48.00
2	Санузел для МГН	5.50
3	Коридор	27.0
4	Санузел для девочек	9.62
5	Умывальная	5.46
6	Санузел для мальчиков	8.68
7	Умывальная	4.93
8	Комната хранения оружия	12.0
9	Лестничная клетка	18.56
10	Кабинет НВП	49.50
11	каб директора	34.10
12	приемная	12.39
13	комната вахтера	9.18
14	вестибюль	30.12
15	Тамбур	9.87
16	комната охраны	15.50
17	Холл	71.97
18	учебный класс стар шк	47.20
19	учебный класс стар шк	49.50
20	каб завуча	15.36
21	методический кабинет	45.06
22	гардероб старших классов	20.58
23	Холл	48.36
24	Лестничная клетка	18.27
25	каб бухгалтера	12.00
26	кабинет химии + лаборатория	60.00
27	Коридор	32.80
28	лаборантская	18.00
29	Коридор	28.05
30	библиотека	55.92
31	фонд хранения	18.45
32	убор инвен	11.22
33	Лестничная клетка	5.65
34	Душевая	1.70
35	Туалет	1.76
36	Туалет	1.76
37	Душевая	1.68
38	раздевалка жен	15.12
39	раздевалка муж	15.01
40	снарядная	19.65
41	спортзал	276.00
	Всего:	1191.48

Схема блокировки

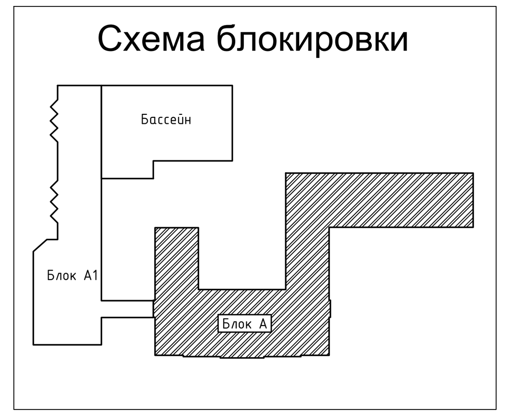

						№24-2024		
						«Капитальный ремонт с сейсмоусилением средней школы№3 по ул. Ауезова в г.Текели области Жетысу»		
Изм.	Кол.уч.	Лист	№док.	Подпись	Дата			
						Блок А	Стадия	Лист	Листов
ГАП		Намет К.					РП	31	
Проверил		Абдикеримов							
Разработал		Серикбай О.				План 1-этажа (Ремонтные работы)	ТОО "СуҚұрылысПроект" г.Шымкент - 2024г.		
Н.контроль		Абдуллаев							

КВировал Формат А2-3

План 2-этажа
(Обмерочный чертеж)

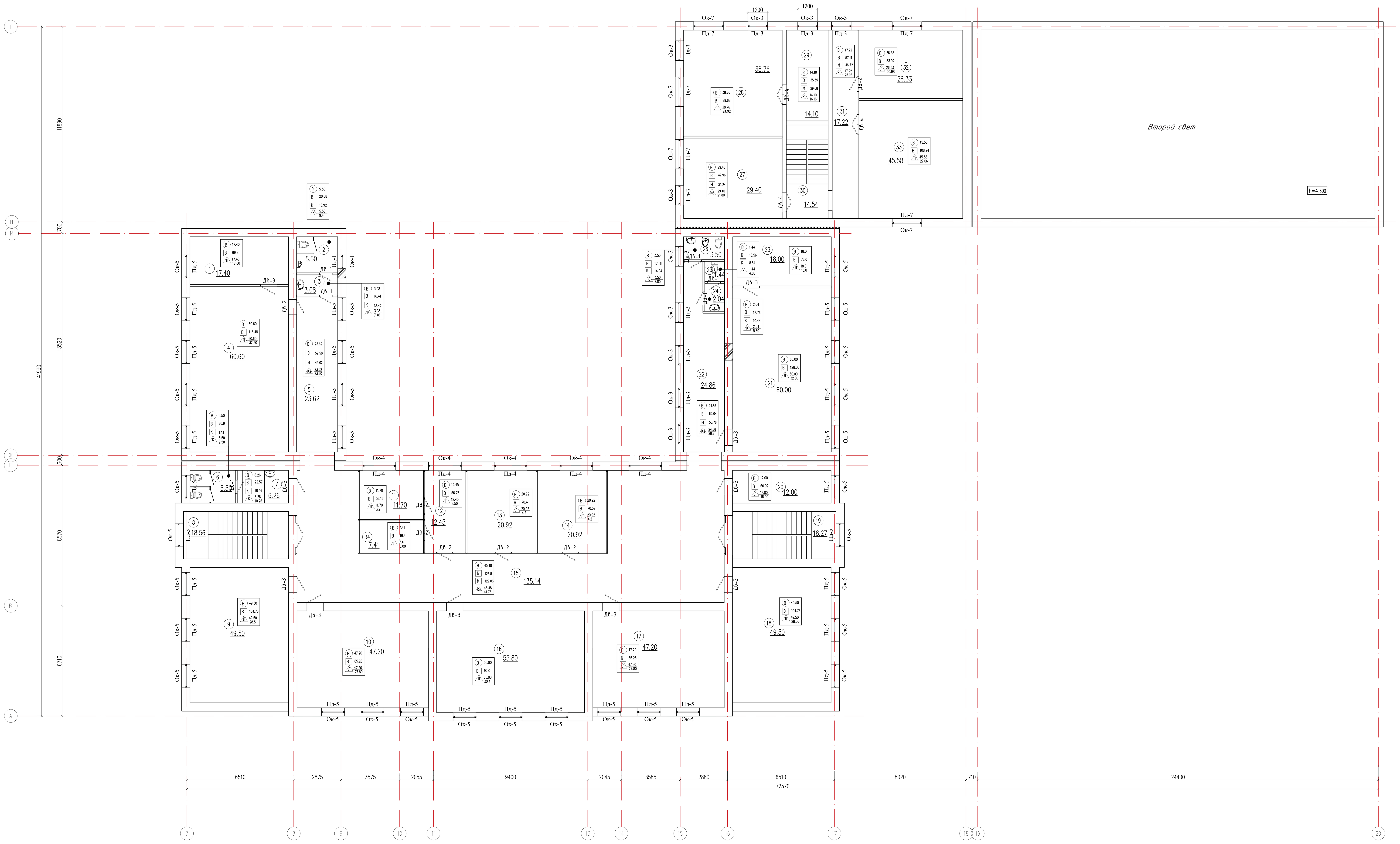

Экспликация помещений

Номер помещения	Наименование	Площадь, м2
1	2	3
1	лаборантская	17.40
2	с/у мал	5.50
3	Умывальная	3.08
4	кабинет физики + лаборатория	60.60
5	Коридор	23.62
6	Туалет	5.50
7	с/у дев	6.26
8	Лестничная клетка	18.56
9	учебный класс стар шк	49.50
10	каб информатики	47.20
11	процедурная	11.70
12	каб врача	12.45
13	каб психолога и логопеда	20.92
14	каб социального педагога	20.92
15	Коридор	135.14
16	каб информатики	55.80
17	каб иностран языка	47.20
18	каб иностран языка	49.50
19	Лестничная клетка	18.27
20	Кабинет заведующего	12.00
21	кабинет биологии + лаборатория	60.00
22	Коридор	24.86
23	лаборантская	18.00
24	с/у преподав	2.04
25	Туалет	1.44
26	ЛГЖ дев	3.50
27	Кабинет кулинарии	29.40
28	Мастерская обработки ткани	38.76
29	Коридор	14.10
30	Лестничная клетка	14.54
31	Коридор	17.22
32	Комната техперсонала	26.33
33	Учебный класс старших классов	45.58
34	Изолятор	7.41
	Всего:	924.30

Схема блокировки

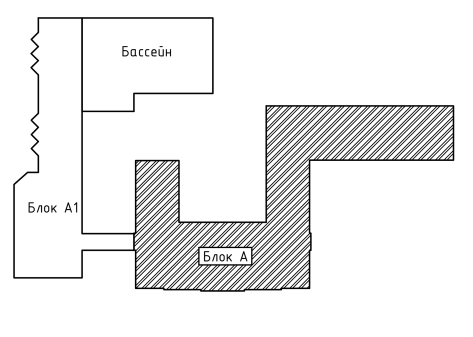

Изм.	Кол.уч.	Лист	№док.	Подпись	Дата	
ГАП		Намет К.				
Проверил		Абдикеримов				
Разработал		Серикбай О.				
Н.контроль		Абдуллаев				

№24-2024

«Капитальный ремонт с сейсмоусилением средней школы№3 по ул. Ауезова в г.Текели области Жетысу»

Блок А	Стадия	Лист	Листов
	РП	32	

План 2-этажа (Ремонтные работы)

ТОО "СуҚұрылысПроект" г.Шымкент - 2024г.

КВировал Формат А2-3

Экспликация полов (ремонтные работы)

Номер помещения	Тип пола	Схема пола или тип пола по серии 2.244-1 в.6	Данные элементов пола (наименование, толщина основания и др.) мм	Площадь пола м2
на отм. -2.900				
1-14	Б	по типу узел 740 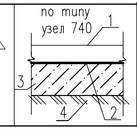	1. Бетон кл. С12/15 по уклону -20мм (Уст.) 2. Гидроизоляция 2 слоя рубероид(Уст.) 3. Подстилающий слой: бетон кл. С8/10 W4-80мм(Уст.) 4. Грунт основания(существующий)	234.51
			бетонный плинтус h=100мм, b=30мм(Уст.)	474.00
на отм. 0.000				
8,20,21,22,25, 26,28,30,31, 32,38,39,40	Л	Узел 651 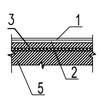	1-Линолеум на теплоизолирующей подосновe ГОСТ 18108-80-3,6мм (Уст.) 2-Прослойка из клеящей мастики (Уст.) 3-Стяжка из цементно-песчаного раствора М150(существующая) 5. Железобетонная плита перекрытия. (существующий)	322.370
			Плинтуса поливинилхлоридные Ж(жесткие) ГОСТ 19111-2001(Уст.)	287.0
1,10,11,12,13,16, 18,19,	Л	Узел 531	1-Линолеум на теплоизолирующей подосновe ГОСТ 18108-80-3,6мм (Уст.) 2-Прослойка из клеящей мастики (Уст.) 3-Стяжка из цементно-песчаного раствора М150-30мм(ремонт 30%) 4. Подсти. слой: бетон кл. С8/10 W4-80мм (ремонт 30%) 5. Основание -грунт (существующий)	265.370 Ремонт 30% подст. слоя-79,5м2
			Плинтуса поливинилхлоридные Ж(жесткие) ГОСТ 19111-2001(Уст.)	215.0
2,4,5,6,7,	К	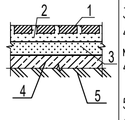	1. Керамические плитки ГОСТ 6787-89 -10мм(Уст.) 2. Прослойка и заполнение швов из цем.-песч.расвора М150 -10мм(Уст.) 3. Стяжка из цементно-песчаного раствора М150 -20мм (Уст.) 4. Гидроизоляционный слой: 1 слой изола на битумной мастике(Уст.) 4.Подстилающий слой: бетон кл. С8/10-80мм. (ремонт 30%) 5.Грунт основания с втрамбованным щебнем крупностью 40-60мм.(существующая)	34.190 Ремонт 30% подст. слоя-10,5м2
			Плинтуса из плиток керамических h=80мм по ГОСТ 6141-91(Уст.)	27.0

Экспликация полов (ремонтные работы)

Номер помещения	Тип пола	Схема пола или тип пола по серии 2.244-1 в.6	Данные элементов пола (наименование, толщина основания и др.) мм	Площадь пола м2
34,35, 36,37	К	по типу Узел 346 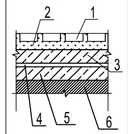	1. Керамической плитки по ГОСТ 6787-89(шерхов. пов) -11мм(Уст.) 2. Прослойка и заполнение швов из цементно-песчаного раствора М150 -15мм(Уст.) 3. Стяжка из цементно-песчаного раствора М150 -20мм (Уст.) 4. Гидроизоляция - 1 слой изола на битумной мастике(Уст.) 5. Стяжка из цементно-песчаного раствора М150 -20мм(сущ) 6. Железобетонная плита перекрытия. (существующий)	14.860
			Плинтуса из плиток керамических h=80мм по ГОСТ 6141-91(Уст.)	18,0
23,27 3,14,15,17,29	Кг	По типу узла 376	1. Керамогранит с шероховатой поверхностью - 10мм(Уст.) 2. Прослойка и заполнение швов из цементно-песчаного раствора М150 -20мм (Уст.) 3. Подстилающий слой: бетон кл. С8/10 W4-80мм(сущ) 4. Основание -грунт основания	248.170 Ремонт 30% подст. слоя-74,4м2
			Полированный керамогранитный плинтус 72 х 600мм по СТ РК 1954-2010(Уст.)	192,0
41	Л	по типу Узел 601 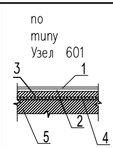	1.Линолеум релин (резиновый) многослойный -4мм. (Уст.) 2-Прослойка из клеящей мастики (Уст.) 3-Стяжка из цементно-песчаного раствора М150-30мм Подстилающий слой: бетон кл. С8/10(Уст.) -50мм .(ремонт 30%) Грунт основания с втрамбованным щебнем крупностью 40-60мм.(существующая)	276.00 Ремонт 30% подст. слоя-67,4м2
			Плинтуса поливинилхлоридные Ж(жесткие) ГОСТ 19111-2001(Уст.)	71.00п.м.
на отм. +3.700				
1,4,9,10,11,12, 13,14,16,17,18,20, 21,23,28,32,33,34	Л	Узел 651 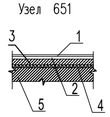	1-Линолеум на теплоизолирующей подосновe ГОСТ 18108-80-3,6мм (Уст.) 2-Прослойка из клеящей мастики (Уст.) 3-Стяжка из цементно-песчаного раствора М150-30мм(Уст.) 4. Теплоизоляционный слой керамзит-35мм.(сущ) 5. Железобетонная плита перекрытия. (существующий)	601.27
			Плинтуса поливинилхлоридные Ж(жесткие) ГОСТ 19111-2001(Уст.)	346.76
2,3,6,7,24,25,26	К	Узел 346 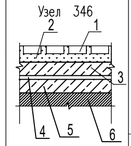	1. Керамической плитки по ГОСТ 6787-89 -11мм(Уст.) 2. Прослойка и заполнение швов из цементно-песчаного раствора М150 -15мм (Уст.) 3. Стяжка из цементно-песчаного раствора М150по уклону -20мм (Уст.) 4. Гидроизоляция - 1 слой изола на битумной мастике(Уст.) 5. Стяжка из цементно-песчаного раствора М150 -20мм(сущ) 6. Железобетонная плита перекрытия. (существующий)	27.32
			Плинтуса из плиток керамических h=80мм по ГОСТ 6141-91(Уст.)	36.0

Экспликация полов (ремонтные работы)

Номер помещения	Тип пола	Схема пола или тип пола по серии 2.244-1 в.6	Данные элементов пола (наименование, толщина основания и др.) мм	Площадь пола м2
5,15,22,27,29,31	Кг	по типу Узел 346 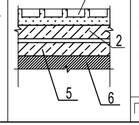	1. Керамогранит с шероховатой поверхностью - 10мм2. (Уст.) Прослойка и заполнение швов из цементно-песчаного раствора М150 -15мм (Уст.) 2. Стяжка из цементно-песчаного раствора М150 -30мм (Уст.) 5. Подстилающий слой: бетон кл. С8/10 (сущ) 6. Железобетонная плита перекрытия. (существующий)	258.58
			Плинтуса из плиток керамогранит. h=80мм по ГОСТ 6141-91(Уст.)	198.0

Экспликация полов (ремонтные работы)

Лестничная клетка				
Лестничные марши, межэтажные лестничные площадки	К		1. Керамической плитки по ГОСТ 6787-89 -11мм(Уст.) 2. Прослойка и заполнение швов из цементно-песчаного раствора М150 -15мм (Уст.)	55.94
Лестничная площадка на отм. 0.000	К	по типу узел 400 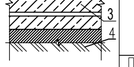	1. Керамической плитки по ГОСТ 6787-89-11мм(Уст.) 2. Прослойка и заполнение швов из цементно-песчаного раствора М150 -15мм (Уст.) 3. Сущ. подстилающий слой бетон кл. С8/10 W4-55мм(Уст.) 4. Грунт основания (существующая)	37.87
			Плинтуса из плиток керамических h=80мм по ГОСТ 6141-91(Уст.)	90.0

Примечание:

1. Полы выполнить с плинтусами.
2. Отметка пола в санузлах должна быть на 2 см. ниже уровня пола.
3. В санузлах предусмотрен уклон в полах и трап, согласно СН РК 3.02-36-2012.
4. Данный лист см. совместно с листом АС-.

Согласовано

Взам. инв. N

Подп. и дата

Инв. N подл.

Изм.	Кол.уч.	Лист	№док.	Подпись	Дата
ГАП		Намет К.			
Проверил		Абдикеримов			
Разработал		Сериқбай О.			
Н.контроль		Абдуллаев			

№24-2024

«Капитальный ремонт с сейсмоусилением средней школы№3 по ул. Ауезова в г.Текели области Жетысу»

Блок А

Стадия	Лист	Листов
РП	33	

Экспликация полов (Ремонтные работы)

ТОО "СуҚұрылысПроект" г.Шымкент - 2024г.

КВировал

Формат А4-3

Ведомость отделки помещений

Наименование или номер помещения	Потолок		Стены		Низ стен или перегородок (панель)			Примечание
	Площадь м2	Вид отделки	Площадь м2	Вид отделки	Площадь м2	Вид отделки	Высота мм	
на отм. −2.900								
1,2,3,4,5	234.51	Затирка швов цементно-песчаным раствором с последующей известковой окраской	583.530	Известковая покраска				
на отм. 0.000								
1,8,10,11,12,13,16,18,19,30,31,32,38,39,40 20,21,22,25,26,28,	587.74	Сплошное выравнивание сухими смесями на гипсовой основе, покраска ВЭК за 2 раза	1352.82	сплошное выравнивание сухими смесями на гипсовой основе δ=3мм, окраска поливинилацетатными водоэмульсионными составами за 2 раза				
	406.66	Галтели (карниз К 01), п.м.						
3,14,15,17,29 23,27,41	514.300	Сплошное выравнивание сухими смесями на гипсовой основе, покраска ВЭК за 2 раза	953.990	сплошное выравнивание сухими смесями на гипсовой основе δ=3мм	479.870	Масляная покраска за 2 раза	H=1800	
			474.120	окраска поливинилацетатными водоэмульсионными составами за 2 раза				
	264.03	Галтели (карниз К 01), п.м.						
2,4,5,6,7,34,35, 36,37	41.09	Сплошное выравнивание сухими смесями на гипсовой основе, покраска ВЭК за 2 раза	251.600	сплошное выравнивание сухими смесями на гипсовой основе δ=3мм,	133.200	Облицовка стен керамической плиткой-8мм на клеевом растворе	H=1800	
			118.4	окраска поливинилацетатными водоэмульсионными составами за 2 раза				
	74.01	Галтели (карниз К 01), п.м.						

Ведомость отделки помещений

Наименование или номер помещения	Потолок		Стены		Низ стен или перегородок (панель)			Примечание
	Площадь м2	Вид отделки	Площадь м2	Вид отделки	Площадь м2	Вид отделки	Высота мм	
на отм. +3.700								
1,4,9,10,11,12, 13,14,16,17,18,20, 21,23,28,32,33,34	601.27	Сплошное выравнивание сухими смесями на гипсовой основе, покраска ВЭК за 2 раза	1507.320	сплошное выравнивание сухими смесями на гипсовой основе δ=3мм, окраска поливинилацетатными водоэмульсионными составами за 2 раза				
	346.76	Галтели (карниз К 01), п.м.						
5,15,22,27,29,31	154.68	Сплошное выравнивание сухими смесями на гипсовой основе, покраска ВЭК за 2 раза	719.620	сплошное выравнивание сухими смесями на гипсовой основе δ=3мм	337.880	Масляная покраска за 2 раза	H=1800	
			381.740	окраска поливинилацетатными водоэмульсионными составами за 2 раза				
	157.80	Галтели (карниз К 01), п.м.						
2,3,6,7,24,25,26	27.32	Сплошное выравнивание сухими смесями на гипсовой основе, покраска ВЭК за 2 раза	220.06	сплошное выравнивание сухими смесями на гипсовой основе δ=3мм,	99.02	Облицовка стен керамической плиткой-8мм на клеевом растворе	H=1800	
			121.04	окраска поливинилацетатными водоэмульсионными составами за 2 раза				
	55.02	Галтели (карниз К 01), п.м.						

Ведомость отделки помещений

Наименование или номер помещения	Потолок		Стены		Низ стен или перегородок (панель)			Примечание
	Площадь м2	Вид отделки	Площадь м2	Вид отделки	Площадь м2	Вид отделки	Высота мм	
Лестничная клетка								
0.000 2,18,27 +3.300 1,11,15	97.64	Сплошное выравнивание сухими смесями на гипсовой основе, отделка внутренних поверхностей за два раза	320.44	улучшенная штукатурка-15мм, сплошное выравнивание сухими смесями на гипсовой основе δ=3мм	192.27	Масляная покраска за 2 раза		
			128.17	Акриловая окраска водоэмульсионными составами за 2 раза				
	51.73	Галтели (карниз К 01), п.м.						

Примечание:

1. Расход материалов на оконные и дверные откосы:

дверные откосы −116,00м2; оконные откосы −264,96м2;

Откосы по кирпичным стенам – сплошным выравниванием сухими смесями на гипсовой основе δ=3мм, и Акриловая окраска ВД-АК-111 СТ РК ГОСТ Р 52020-2007 за 2 раза.

3. В помещениях потолки и стены окрасить акриловой краской за 2 раза.

Изм.	Кол.уч.	Лист	№док.	Подпись	Дата	№24-2024		
						«Капитальный ремонт с сейсмоусилением средней школы№3 по ул. Ауезова в г.Текели области Жетысу»		
ГАП		Намет К.				Блок А	Стадия: РП	Лист: 34	Листов:
Проверил		Абдикеримов							
Разработал		Серикбай О.				Ведомость отделки помещений (Ремонтные работы)	ТОО "СуҚұрылысПроект" г.Шымкент - 2024г.	
Н.контроль		Абдуллаев						

Согласовано

Взам. инв. N

Подп. и дата

Инв. N подл.

Спецификация элементов заполнения проемов

Поз.	Обозначение	Наименование	Количество по этажам			Всего	Масса ед., кг	Примечание
			цокольном	1 этаже	2 этаже			
Окна								
Ок-1	ГОСТ 30674-99	ОП В2 800-2200h (4М1-8-4М1-8-4М1) С москитной сеткой 0.48м2	-	1	1	2		ПВХ
	Индивидального изготовления	Доска подоконная ПД 900-250-34	-	1	1	2		ПВХ
	Индивидального изготовления	Отлив оконный наружный 0.9-0.30-0.05	-	1	1	2		лист металл из оцинкованной стали
Ок-2	ГОСТ 30674-99	ОП В2 900-2200h (4М1-8-4М1-8-4М1) С москитной сеткой 1.26м2	-	2	-	2		ПВХ
	Индивидального изготовления	Доска подоконная ПД 1000-250-34	-	2	-	2		ПВХ
	Индивидального изготовления	Отлив оконный наружный 1.0-0.30-0.05	-	2	-	2		лист металл из оцинкованной стали
Ок-3	ГОСТ 30674-99	ОП В2 1200-1800h (4М1-8-4М1-8-4М1) С москитной сеткой 1.08м2	-	6	10	16		ПВХ
	Индивидального изготовления	Доска подоконная ПД 1300-250-34	-	6	10	16		ПВХ
	Индивидального изготовления	Отлив оконный наружный 1.3-0.30-0.05	-	6	10	16		лист металл из оцинкованной стали
Ок-4	ГОСТ 30674-99	ОП В2 2000-2200h (4М1-8-4М1-8-4М1) С москитной сеткой 1.10м2	-	5	5	10		ПВХ
	Индивидального изготовления	Доска подоконная ПД 2100-250-34	-	5	5	10		ПВХ
	Индивидального изготовления	Отлив оконный наружный 2.1-0.30-0.05	-	5	5	10		лист металл из оцинкованной стали
Ок-5	ГОСТ 30674-99	ОП В2 1400-2200h (4М1-8-4М1-8-4М1) С москитной сеткой 1.54м2	-	26	33	59		ПВХ
	Индивидального изготовления	Доска подоконная ПД 1500-250-34	-	26	33	59		ПВХ
	Индивидального изготовления	Отлив оконный наружный 1.5-0.30-0.05	-	26	33	59		лист металл из оцинкованной стали
Ок-6	ГОСТ 30674-99	ОП В2 1400-3500h (4М1-8-4М1-8-4М1)	-	12	-	12		ПВХ
	Индивидального изготовления	Доска подоконная ПД 1500-250-34	-	12	-	12		ПВХ
	Индивидального изготовления	Отлив оконный наружный 1.5-0.30-0.05	-	12	-	12		лист металл из оцинкованной стали
Ок-7	ГОСТ 30674-99	ОП В2 1800-1800h (4М1-8-4М1-8-4М1) С москитной сеткой 0.90м2	-	-	5	5		ПВХ
	Индивидального изготовления	Доска подоконная ПД 1900-250-34	-	-	5	5		ПВХ
	Индивидального изготовления	Отлив оконный наружный 1.9-0.30-0.05	-	-	5	5		лист металл из оцинкованной стали

Ок-1

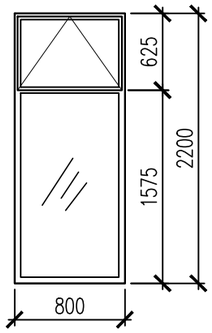

Ок-2

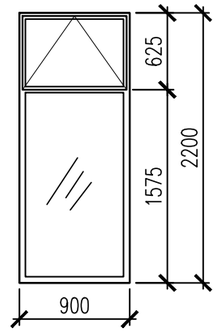

Ок-3

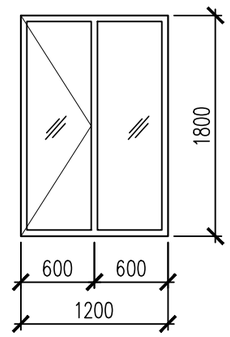

Ок-4

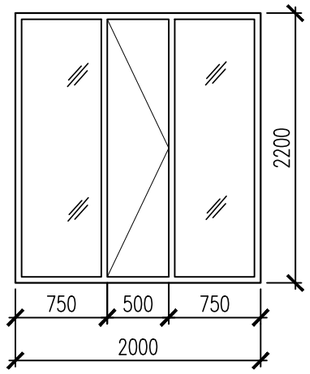

Ок-5

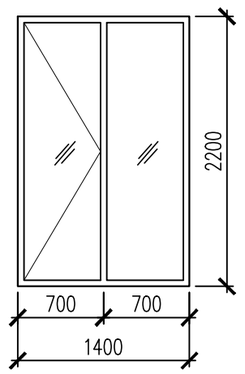

Ок-6

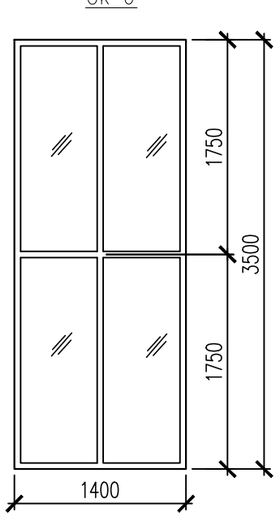

Ок-7

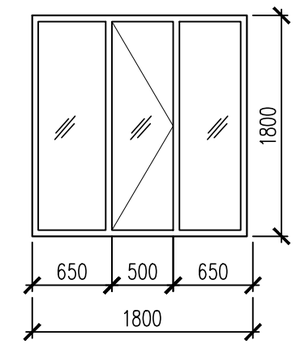

Изм.	Кол.уч.	Лист	№док.	Подпись	Дата	№24-2024		
						«Капитальный ремонт с сейсмоусилением средней школы№3 по ул. Ауезова в г.Текели области Жетысу»		
ГАП		Намет К.				Блок А	Стадия	Лист	Листов
Проверил		Абдикеримов					РП	35	
Разработал		Серикбай О.				Спецификация элементов заполнения проемов	ТОО "СуҚұрылысПроект" г.Шымкент - 2024г.		
Н.контроль		Абдуллаев							

Согласовано:

Взам. инв. №

Подп. и дата

Инв. № подл.

Формат

Спецификация элементов заполнения дверных проемов

Поз.	Обозначение	Наименование	Количество по отм. 0.000	Всего	Масса ед., кг	Примечание
		Двери из металлические двери на цокольном этаже				
ДН-4	Индивидуального изготовления по ГОСТ 31173-2003	Блок дверной стальной с замкнутой коробкой, утепленный, однопольный. Пр.откр. ДГ 1000 x 2100 (h) (наружные) EIW 30. Внутреннее отделочный откос шириной 350мм = 5.40п.м.	2	2		
		Двери из деревянные дверные блоки на цокольном этаже				
ДВ-1	ГОСТ 6629-88	Дверной блок Пр.откр. ДГ ДВ 2100h-800 Внутреннее отделочный откос шириной 100мм = 5.20п.м.	2	2		Комплект ручек с замком
ДВ-2		Дверной блок Пр.откр. ДГ ДВ 2100h-900 Внутреннее отделочный откос шириной 100мм = 5.30п.м.	3	3		
ДВ-5		Дверной блок двупольный ДГ ДВ 2100h-1400 Внутреннее отделочный откос шириной 100мм = 5.8п.м.	1	1		
		Двери из металлические двери на 1 этаже				
ДН-1	Индивидуального изготовления по ГОСТ 31173-2003	Блок дверной стальной с замкнутой коробкой, утепленный, однопольный. Пр.откр. ДГ 1000 x 2100 (h) (наружные) EIW 30. Внутреннее отделочный откос шириной 350мм = 5.40п.м.	4	4		
ДН-1	Индивидуального изготовления по ГОСТ 31173-2003	Блок дверной стальной с замкнутой коробкой, утепленный, двупольный. Пр.откр. ДГ 1200 x 2100 (h) (наружные) EIW 30. Внутреннее отделочный откос шириной 350мм = 5.60п.м.	2	2		
ДН-1	Индивидуального изготовления по ГОСТ 31173-2003	Блок дверной стальной с замкнутой коробкой, утепленный, двупольный. Пр.откр. ДГ 1600 x 2100 (h) (наружные) EIW 30. Внутреннее отделочный откос шириной 350мм = 6.00п.м.	2	2		
		Двери из деревянные дверные блоки на 1 этаже				
ДВ-1	ГОСТ 6629-88	Дверной блок Пр.откр. ДГ ДВ 2100h-800 Внутреннее отделочный откос шириной 100мм = 5.20п.м.	7	7		Комплект ручек с замком
ДВ-2		Дверной блок Пр.откр. ДГ ДВ 2100h-900 Внутреннее отделочный откос шириной 100мм = 5.30п.м.	11	11		
ДВ-3		Дверной блок Пр.откр. ДГ ДВ 2100h-1000 Внутреннее отделочный откос шириной 100мм = 5.40п.м.	8	8		
ДВ-4		Дверной блок двупольный ДГ ДВ 2100h-1200 Внутреннее отделочный откос шириной 100мм = 5.60п.м.	2	2		
		Двери из деревянные дверные блоки на 2 этаже				
ДВ-1	ГОСТ 6629-88	Дверной блок Пр.откр. ДГ ДВ 2100h-800 Внутреннее отделочный откос шириной 100мм = 5.20п.м.	6	6		Комплект ручек с замком
ДВ-2		Дверной блок Пр.откр. ДГ ДВ 2100h-900 Внутреннее отделочный откос шириной 100мм = 5.30п.м.	7	7		
ДВ-3		Дверной блок Пр.откр. ДГ ДВ 2100h-1000 Внутреннее отделочный откос шириной 100мм = 5.40п.м.	10	10		
ДВ-4		Дверной блок двупольный ДГ ДВ 2100h-1200 Внутреннее отделочный откос шириной 100мм = 5.60п.м.	3	3		

Вн-1
(м 1:50)

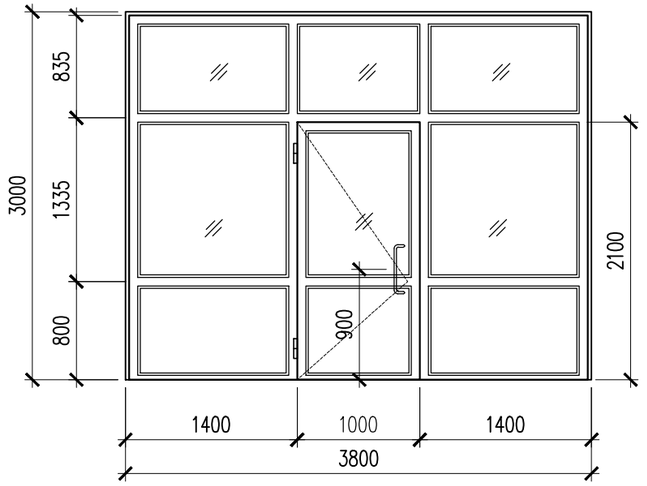

Вн-2
(м 1:50)

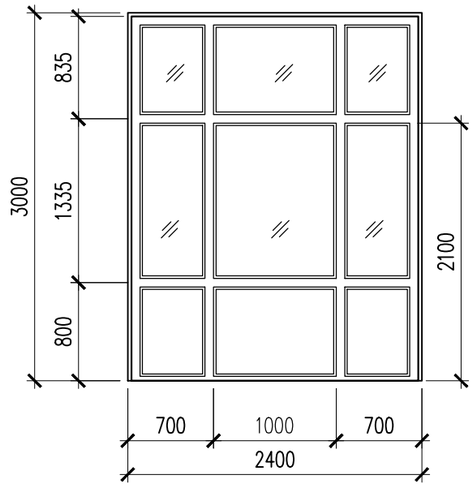

Спецификация элементов заполнения витражного проемов

Поз.	Обозначение	Наименование	Количество по отм. 0.000	Всего	Примечание	
		Витражи наружные	1эт			
ВН-1	Индивидуального изготовления по ГОСТ 21519-2003	ОАК СПД 3800-3000(Н) В2 (4М1-8-4М1-8-4М1)	1	1	Витраж с двухкамерным заполнением (4М1-8-4М1-8-4М1) Комплект ручек с замком.	Алюминиевые
		Защитные козырьки-экраны из оцинкованной стали шириной 460мм толщиной 0.55 мм - 9.8п.м.	1	1		оцинкованный металл с полимерным покрытием
ВН-2	Индивидуального изготовления по ГОСТ 21519-2003	ОАК СПД 2400-3000(Н) В2 (4М1-8-4М1-8-4М1)	2	2	Витраж с двухкамерным заполнением (4М1-8-4М1-8-4М1) Комплект ручек с замком.	Алюминиевые
		Защитные козырьки-экраны из оцинкованной стали шириной 460мм толщиной 0.55 мм - 8.4п.м.	2	2		оцинкованный металл с полимерным покрытием

Согласовано:

Взам. инв. №

Подп. и дата

Инв. № подл.

Изм.	Кол.уч.	Лист	№док.	Подпись	Дата
ГАП		Намет К.			
Проверил		Абдикеримов			
Разработал		Серикбай О.			
Н.контроль		Абдуллаев			

№24-2024

«Капитальный ремонт с сейсмоусилением средней школы№3 по ул. Ауезова в г.Текели области Жетысу»

Блок А

Стадия	Лист	Листов
РП	35.1	

Спецификация элементов заполнения проемов

ТОО "СуҚұрылысПроект" г.Шымкент - 2024г.

Формат

Конструкция перегородки С111 из гипсокартона

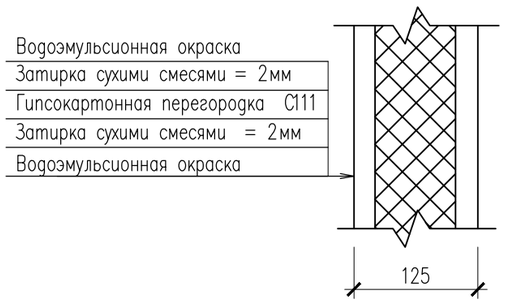

Фрагмент усиления проема в перегородке из гипсокарт

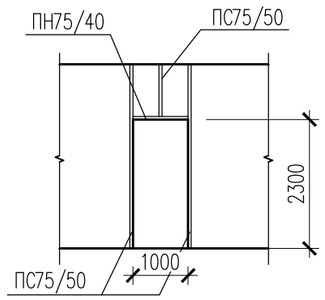

Поз.	Обозначение	Наименование	Кол.	Масса ед., кг.	Примеч.
		Перегородка из гипсокартона			
	Серия РК 1.031.9-2.00.1-1	С111 (ГКЛ толщ.12,5) м2	250.0		
		Детали усиления проемов			
ПС	ТУ19РК39475759ТОО-004-2003	Стоечные профили ПС75/50 п.м	74.6	0.85	75.45
ПН	ТУ19РК39475759ТОО-004-2003	Направляющие профили ПН75/40 п.м	7.20	0.73	7.93

Общие указания по устройству перегородок "КНАУФ"

1. В рабочем проекте применяются перегородки:
-1-3 этажах- гипсокартонные комплектной системы "КНАУФ" согласно серии РК 1.031.9-2.00, выпуск 1 марки С111 .
2. Конструкция перегородки С111 – одинарный металлический каркас, обшитый одним слоем с шагом 600мм.
гипсокартонных листов с обеих сторон, толщина перегородки 125 мм.
Стоечные профили каркаса устанавливаются между верхней и нижней направляющими
3.В перегородках комплектной системы "КНАУФ" применяются следующие листы:
- листы гипсокартонные обычные (ГКЛ), применяемые для внутренней отделки с сухим и нормальным влажностным режимом.
4.Монтаж перегородок "КНАУФ" выполнить с соблюдением требований СН РК 1.03-05-2011
"Охрана труда и техника безопасности в строительстве" и согласно п.8 серии 1.031.9-2.00,в.1.
5.При выполнении креплении перегородок к потолку, стенам, колоннам и к полу руководст-
воваться узлами серии РК 1.031.9-2.00.1-3 и РК 1.031.9-2.00.1-4.

Изм.	Кол.уч.	Лист	№док.	Подпись	Дата
ГАП		Намет К.			
Проверил		Абдикеримов			
Разработал		Сериқбай О.			
Н.контроль		Абдуллаев			

№24-2024

«Капитальный ремонт с сейсмоусилением средней школы№3 по ул. Ауезова в г.Текели области Жетысу»

Блок А	Стадия	Лист	Листов
	РП	35.2	
Конструкция перегородки С111 из гипсокартона	ТОО "СуҚұрылысПроект" г.Шымкент - 2024г.		

Согласовано:

Взам. инв. №

Подп. и дата

Инв. № подл.

Формат

Ограждение радиаторов ОГР–1

Общий вид ОГР–1

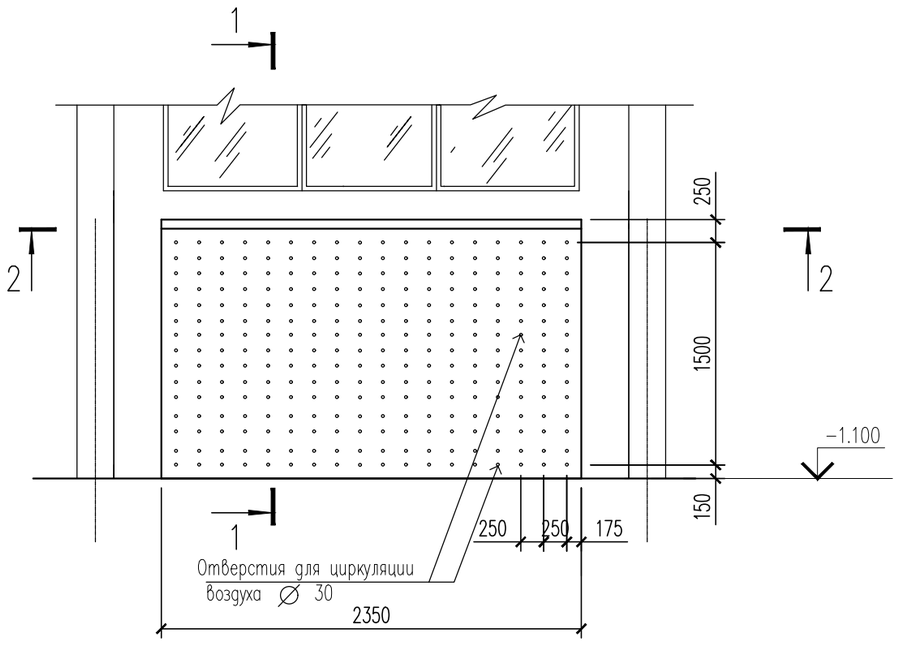

1 – 1

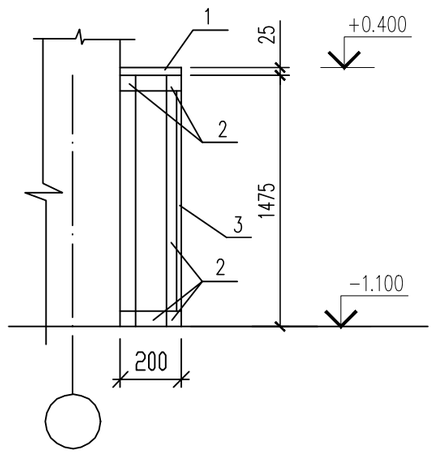

Каркас ограждения ОГР–1

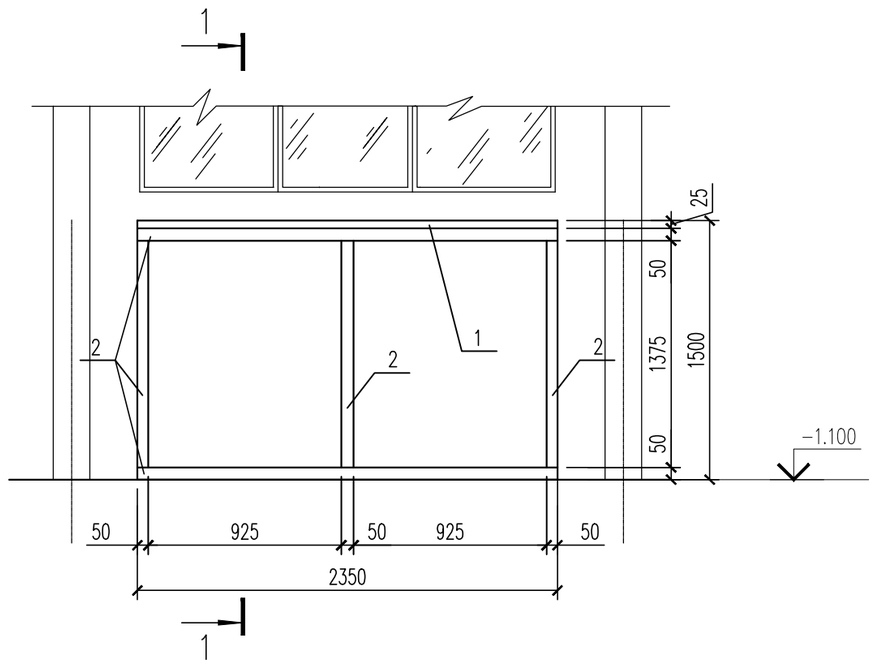

Спецификация на ограждение радиаторов

N п–п	Наименование	Сечение мм	Длина мм	Кол.	Объем м³
1	Доска обшивная	25х200	2350		0,012
2	Брус п. м.	50х50	18,4 п. м.		0,046
3	Твердые породы. Покрыть лаком за 2 раза	Шпон 10х1500	2350		0,035
4	Доска обшивная	10х200	1500	2	0,006

2 – 2

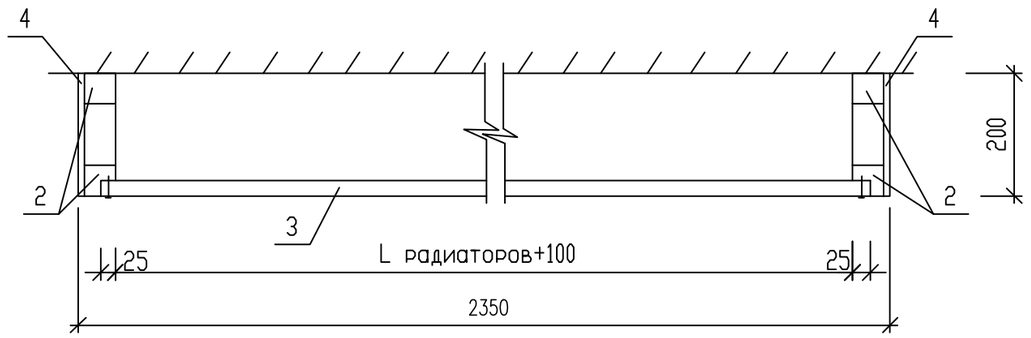

1. Данный чертеж читать совместно с листами АС–5.
2. Ограждение радиаторов устанавливается в спортзале.
3. В спецификации дан расход на 1 устройство 1 ограждений
4. Общее количество ОГР–1 –18шт.
5. Облицовка шпоном из твердых пород древесины (покрыть лаком за 2 раза)

Изм.	Кол.уч.	Лист	№док.	Подпись	Дата
ГАП		Намет К.			
Проверил		Абдикеримов			
Разработал		Серикбай О.			
Н.контроль		Абдуллаев			

№24-2024

«Капитальный ремонт с сейсмоусилением средней школы№3 по ул. Ауезова в г.Текели области Жетысу»

Блок А	Стадия	Лист	Листов
	РП	35.3	

Ограждение радиаторов ОГР-1.

ТОО "СуҚұрылысПроект" г.Шымкент - 2024г.

Согласовано:

Взам. инв. N

Подпись и дата

Инв. N подл.

Формат А3

План 1-этажа

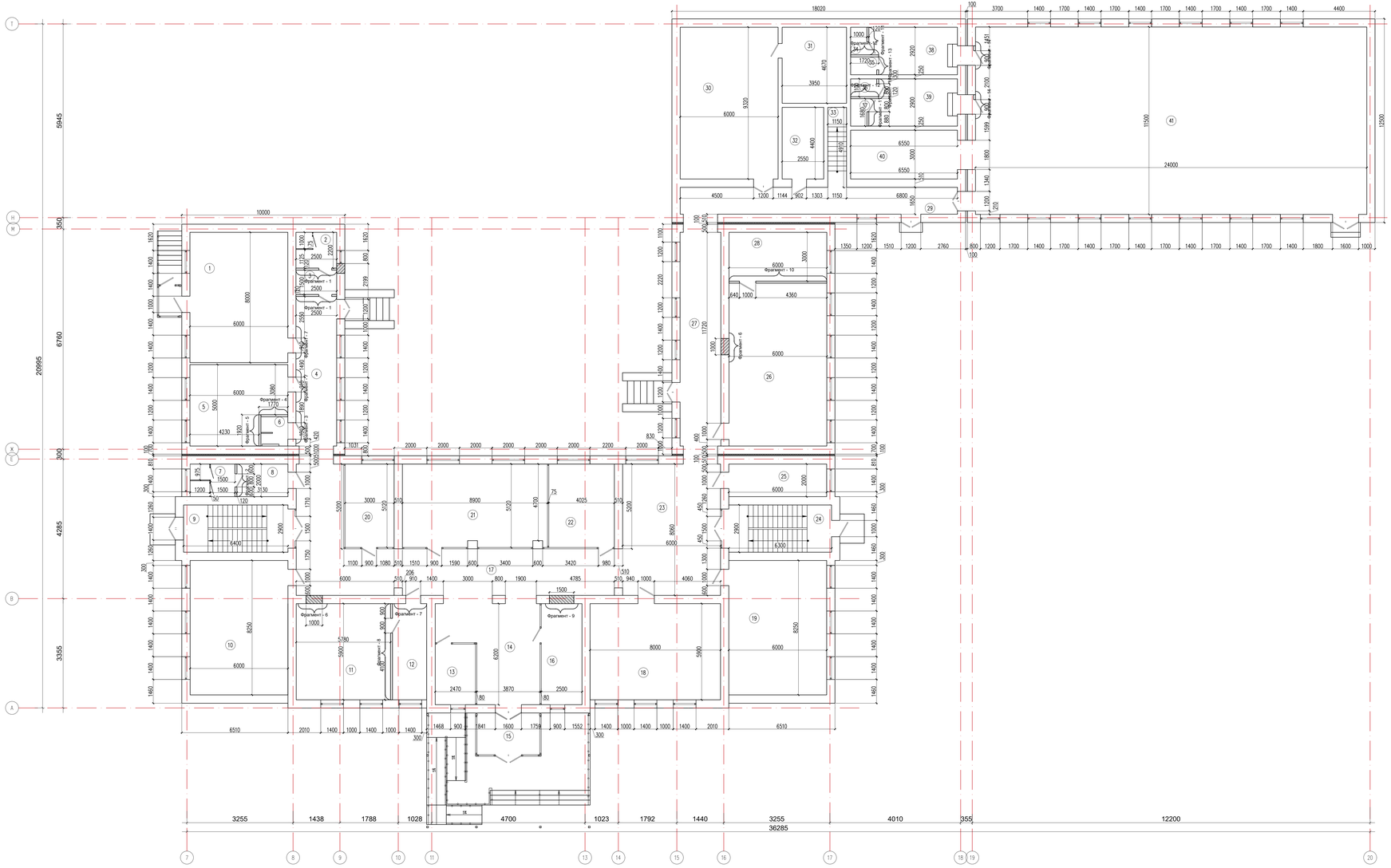

Экспликация помещений

Номер помещения	Наименование	Площадь, м2
1	2	3
1	Комплексная мастерская	48.00
2	с/у мал	5.50
3	Умывальная	3.75
4	Коридор	22.95
5	Кабинет кулинарии	26.60
6	С/у МГН	2.97
7	Туалет	5.50
8	с/у дев	6.26
9	Лестничная клетка	18.56
10	Мастерская обработки ткани	49.50
11	каб директора	34.10
12	приемная	12.39
13	комната вахтера	9.18
14	вестибюль	30.12
15	Тамбур	9.87
16	комната охраны	15.50
17	Холл	71.97
18	учебный класс стар шк	47.20
19	учебный класс стар шк	49.50
20	каб завуча	15.36
21	методический кабинет	45.06
22	гардероб старших классов	20.58
23	Холл	48.36
24	Лестничная клетка	18.27
25	каб бухгалтера	12.00
26	кабинет химии + лаборатория	60.00
27	Коридор	32.80
28	лаборантская	18.00
29	Коридор	28.05
30	библиотека	55.92
31	фонд хранения	18.45
32	убор инвен	11.22
33	Лестничная клетка	5.65
34	Душевая	1.70
35	Туалет	1.76
36	Туалет	1.76
37	Душевая	1.68
38	раздевалка жен	15.12
39	раздевалка муж	15.01
40	снарядная	19.65
41	спортзал	276.00
	Всего:	1191.82

Изм.	Кол.уч.	Лист	№док.	Подпись	Дата
ГАП		Нанет К.			
Проверил		Абдикеримов			
Разработал		Сарыбай О.			
Н.контроль		Абдуллаев			

№24-2024

«Капитальный ремонт с сейсмоусилением средней школы№3 по ул. Ауезова в г.Текели области Жетысу»

Блок А

Стадия	Лист	Листов
РП	36	

План закладываемых и пробиваемых проемов в стене на отм. 0.000

ТОО "СуКурылысПроект" г.Шымкент - 2024г.

КВировая Формат А2-3

Фрагмент 1

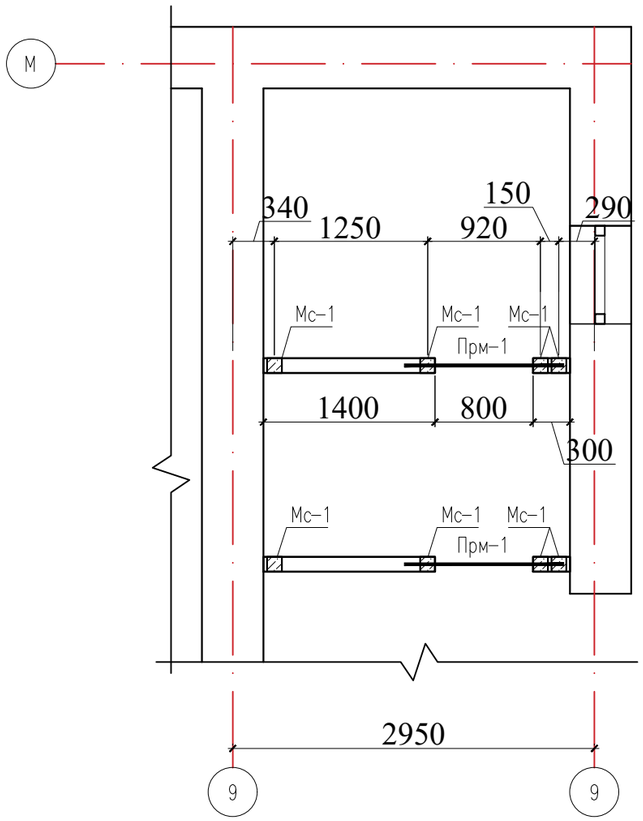

Фрагмент 8

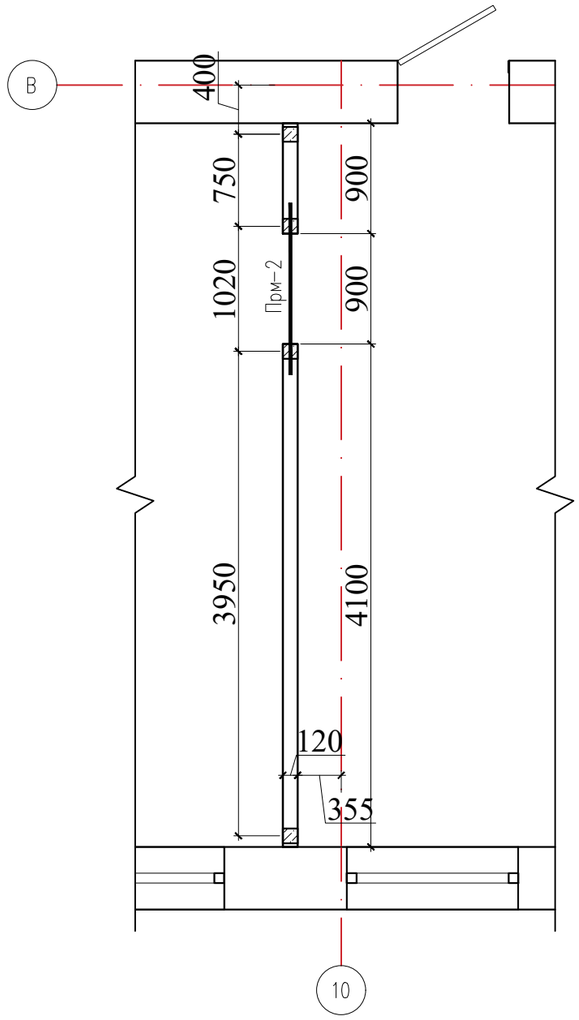

Фрагмент 4,5

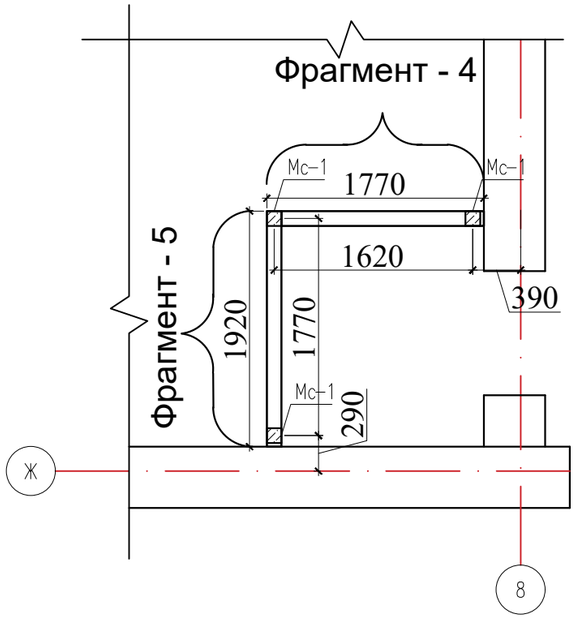

Фрагмент 2

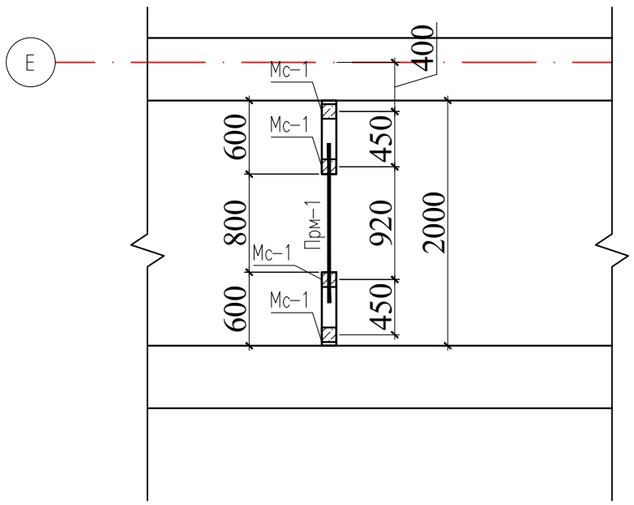

Фрагмент 10

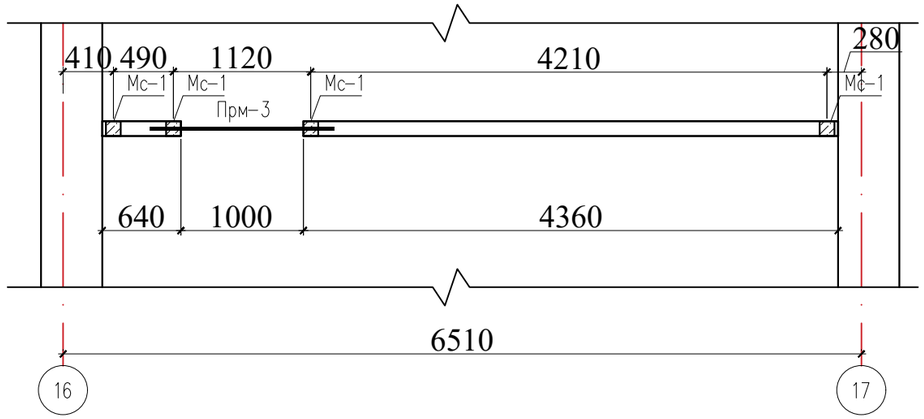

Изм.	Кол.уч.	Лист	№док.	Подпись	Дата	№24-2024		
						«Капитальный ремонт с сейсмоусилением средней школы№3 по ул. Ауезова в г.Текели области Жетысу»		
ГАП		Намет К.				Блок А	Стадия	Лист	Листов
Проверил		Абдикеримов					РП	37	
Разработал		Серикбай О.				Фрагмент 1, 2, 4, 5, 8, 10	ТОО "СуҚұрылысПроект" г.Шымкент - 2024г.	
Н.контроль		Абдуллаев						

Согласовано

Взам. инв. N

Подп. и дата

Инв. N подл.

Копировал

Формат А3

Фрагмент 11,12,13,14

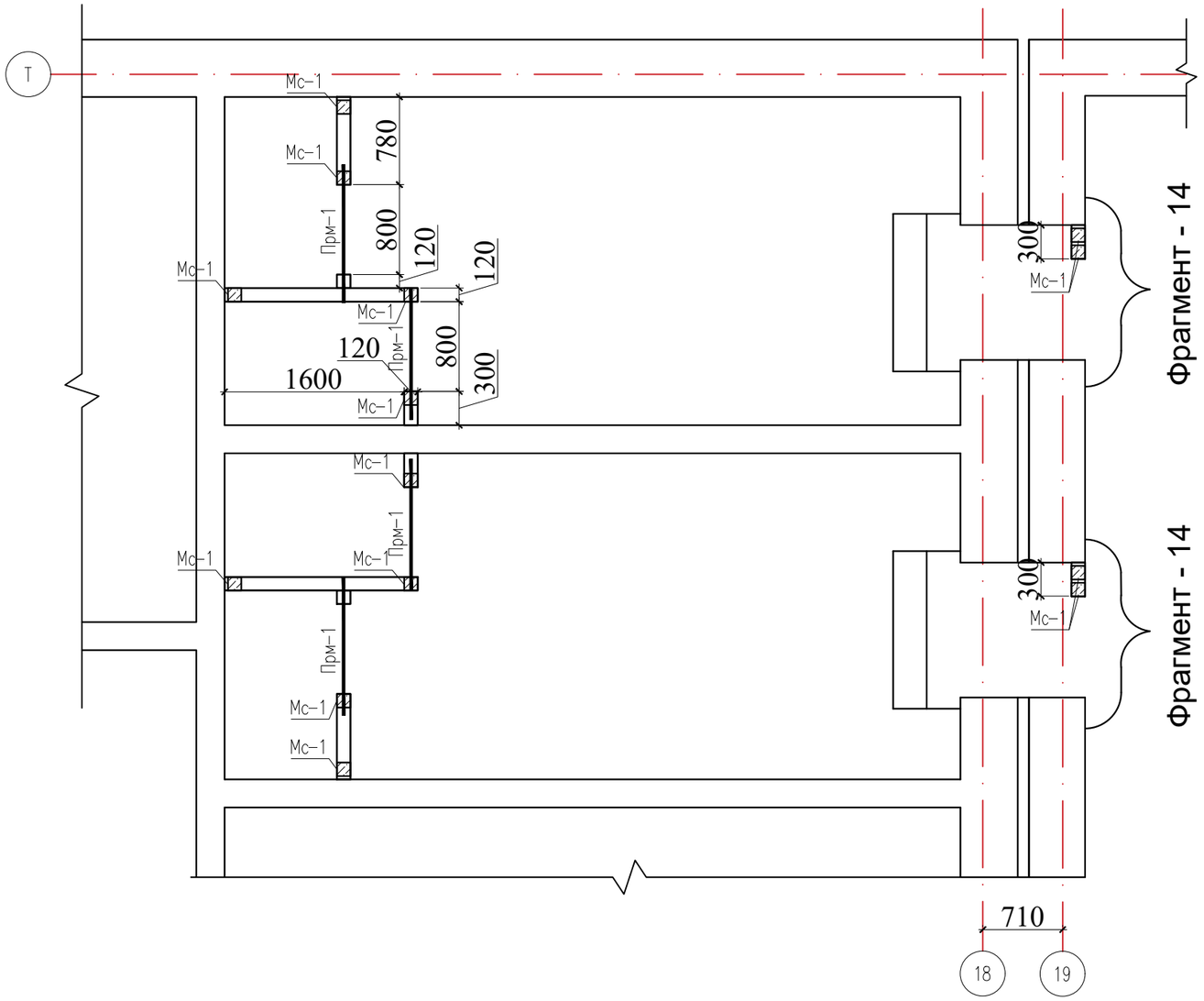

Узел крепления кирпичной перегородки к наружной стене

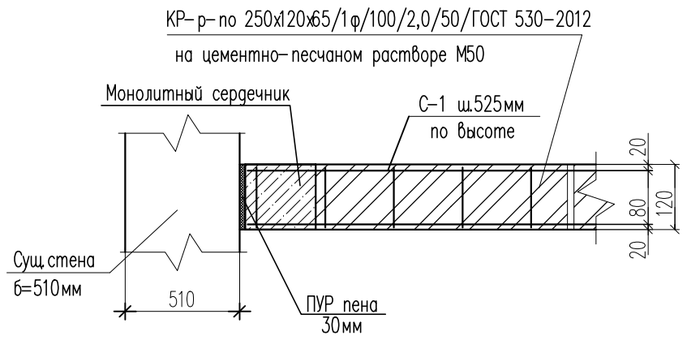

Узел крепления кирпичной перегородки к плите перекрытия

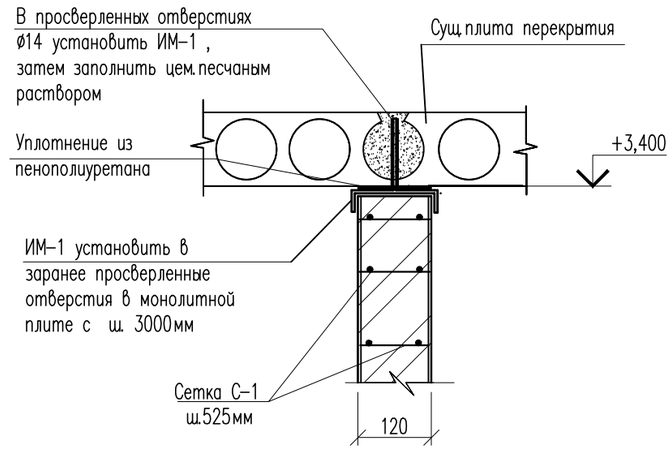

Сетка С-1(на 1п.м.)

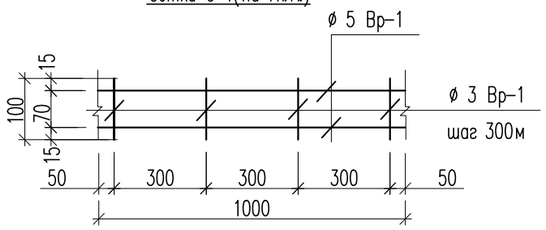

Марка изделия	Поз.	Наименование	Кол.	Масса 1дет., ед.кг	Масса изделий, ед.кг
С-1	1	ø5Вр1, L=1000	2	0,154	0,31
	2	ø3Вр1, L=100	3	0,01	0,03

1. Данный лист см. совместно с л. АР-36-39,40

Перегородки – из керамического кирпича пластического формования марки К-0 100/15/ГОСТ 530-2012, толщиной 120 мм на цементно-песчаном растворе М50 с горизонтальным армированием арматурными стержнями диаметром 4Вр! с шагом 675 мм и вертикальными железобетонными сердечниками.

3. Крепление кирпичной перегородки к плите перекрытия выполняется с помощью металлического изделия ИМ-1 с шагом 1500мм для перегородок длиной более 3000мм

Перемычки – монолитные железобетонные из бетона кл.С12/15.

4. Перегородки армируются дополнительно еще в верхних рядах кладки и крепятся к перекрытию. Изделия металлические ИМ-1 устанавливаются с шагом 1500мм.

Изм.	Кол.уч.	Лист	№док.	Подпись	Дата	№24-2024		
						«Капитальный ремонт с сейсмоусилением средней школы№3 по ул. Ауезова в г.Текели области Жетысу»		
ГАП		Намет К.				Блок А	Стадия: РП	Лист: 38 / Листов:
Проверил		Абдикеримов						
Разработал		Серикбай О.				Фрагмент 1, 2, 4, 5, 8, 10	ТОО "СуҚұрылысПроект" г.Шымкент - 2024г.	
Н.контроль		Абдуллаев						

Согласовано

Взам. инв. N

Подп. и дата

Инв. N подл.

Копировал

Формат А3

Монолитная перемычка ПРм-1, ПРм-2, ПРм-3,

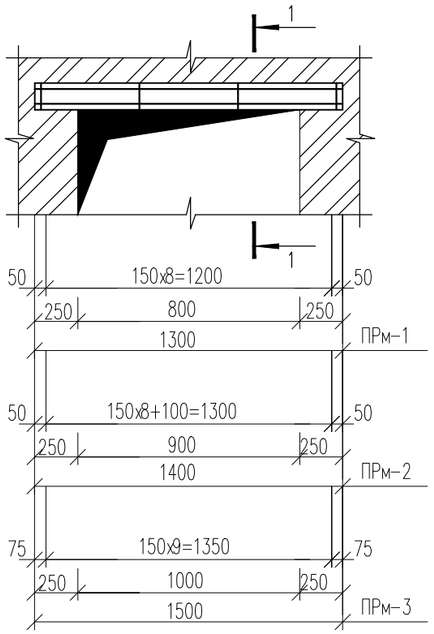

сечение 1-1

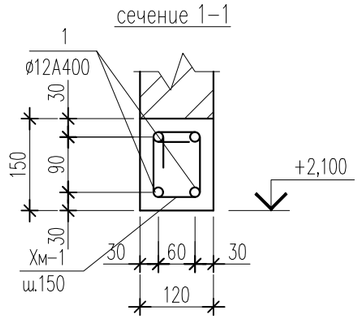

МС-1
Монолитный сердечник

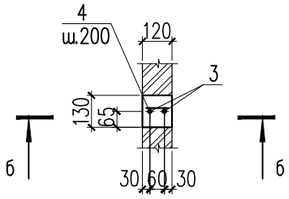

б-б

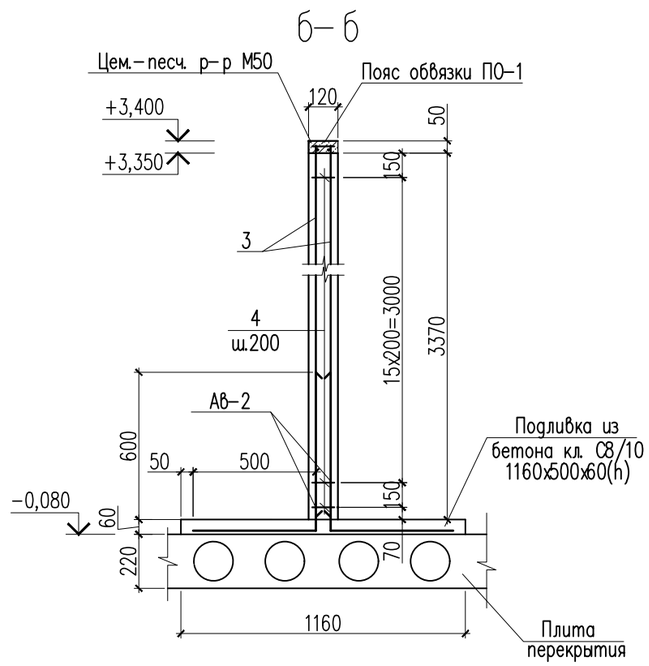

Изделие металлическое ИМ - 1

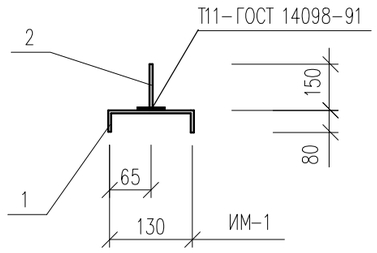

Спецификация конструктивных элементов.

Поз.	Обозначение	Наименование	Кол.	Масса ед., кг.	Примеч.
		Монолитная перемычка ПРм-1		5.56	
1	ГОСТ 34028-2016	ø12 А400 L=1260	4	1.12	4.48
ХМ-1	ГОСТ 34028-2016	ø6 А240 L=550	9	0.12	1.08
		Бетон кл. С 12/15 м3	0,023		
		Монолитная перемычка ПРм-2		6.04	
1	ГОСТ 34028-2016	ø12 А400 L=1360	4	1.21	4.84
ХМ-1	ГОСТ 34028-2016	ø6 А240 L=550	10	0.12	1.20
		Бетон кл. С 12/15 м3	0,025		
		Монолитная перемычка ПРм-3		6.40	
1	ГОСТ 34028-2016	ø12 А400 L=1460	4	1.30	5.20
ХМ-1	ГОСТ 34028-2016	ø6 А240 L=550	10	0.12	1.20
		Бетон кл. С 12/15 м3	0,027		
		Изделие металлическое ИМ - 1		0.62	
1	ГОСТ 19903-2015	Лист 4х50х290 ГОСТ 8568-77 / С235 ГОСТ 27772-2015	1	0.49	0.49
2	ГОСТ 34028-2016	ø12 А400 L=150	1	0.13	0.13
		Монолитный сердечник МС-1		8.32	
3	ГОСТ 34028-2016	ø12 А400 L=3360	2	2.99	5.98
4	ГОСТ 34028-2016	ø6 А240 L=100	17	0.02	0.34
Ав-2	ГОСТ 34028-2016	12х1150-А400 ГОСТ 34028-2016 L=1150	2	1.02	2.00
	Материалы:	Бетон кл. С12/15 м3	0.056		на 1 шт.

Ведомость деталей

Поз.	Эскиз
Хм-1	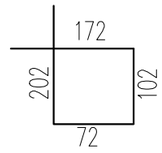

Ø6 А-240 L=550

Изм.	Кол.уч.	Лист	№док.	Подпись	Дата
ГАП		Намет К.			
Проверил		Абдикеримов			
Разработал		Серикбай О.			
Н.контроль		Абдуллаев			

№24-2024

«Капитальный ремонт с сейсмоусилением средней школы№3 по ул. Ауезова в г.Текели области Жетысу»

Блок А	Стадия	Лист	Листов
	РП	39	
Перемычка 1-3 Монолитный сердечник МС-1	ТОО "СуҚұрылысПроект" г.Шымкент - 2024г.		

Копировал Формат А3

Согласовано

Взам. инв. N

Подп. и дата

Инв. N подл.

Спецификация конструктивных элементов.

Поз.	Обозначение	Наименование	Кол.	Масса ед., кг.	Примеч.
		Фрагмент 1	2		
С-1	См. л. АС-38	Сетка С-1, п.м	17.5	0.34	5.95
	СТ РК 530-2012	Кирпичная кладка б=120мм, м3	0.82		
		Улученная штукатурка $м^2$	14.0		
ПО-1		Пояс обвязки Цементно-песчаный раствор М50 м3	0.015		
ИМ-1	См. л. АС-39	Изделие металлическое ИМ-1	3	0.62	1.86
МС-1	См. л. АС-39	Монолитный сердечник МС-1	4	8.32	33.28
Прм-1	См. л. АС-39	Монолитная перемычка Прм-1	2	5.56	11.12
		Фрагмент 2	1		
С-1	См. л. АС-38	Сетка С-1, п.м	14.0	0.34	4.76
	СТ РК 530-2012	Кирпичная кладка б=120мм, м3	0.62		
		Улученная штукатурка $м^2$	10.4		
ПО-1		Пояс обвязки Цементно-песчаный раствор М50 м3	0.012		
ИМ-1	См. л. АС-39	Изделие металлическое ИМ-1	3	0.62	1.86
МС-1	См. л. АС-39	Монолитный сердечник МС-1	4	8.32	33.28
Прм-1	См. л. АС-39	Монолитная перемычка Прм-1	1	5.56	
		Фрагмент 4,5	1		
С-1	См. л. АС-38	Сетка С-1, п.м	25.9	0.34	8.806
	СТ РК 530-2012	Кирпичная кладка б=120мм, м3	1.51		
		Улученная штукатурка $м^2$	25.2		
ПО-1		Пояс обвязки Цементно-песчаный раствор М50 м3	0.022		
ИМ-1	См. л. АС-39	Изделие металлическое ИМ-1	3	0.62	1.86
МС-1	См. л. АС-39	Монолитный сердечник МС-1	3	8.32	24.96
		Фрагмент 8	1		
С-1	См. л. АС-38	Сетка С-1, п.м	41.3	0.34	14.04
	СТ РК 530-2012	Кирпичная кладка б=120мм, м3	2.20		
		Улученная штукатурка $м^2$	36.7		
ПО-1		Пояс обвязки Цементно-песчаный раствор М50 м3	0.036		
ИМ-1	См. л. АС-39	Изделие металлическое ИМ-1	4	0.62	2.48
МС-1	См. л. АС-39	Монолитный сердечник МС-1	4	8.32	33.28
Прм-2	См. л. АС-39	Монолитная перемычка Прм-2	1	6.04	

Спецификация конструктивных элементов.

Поз.	Обозначение	Наименование	Кол.	Масса ед., кг.	Примеч.
		Фрагмент 10	1		
С-1	См. л. АС-38	Сетка С-1, п.м	42.0	0.34	14.28
	СТ РК 530-2012	Кирпичная кладка б=120мм, м3	2.20		
		Улученная штукатурка $м^2$	36.7		
ПО-1		Пояс обвязки Цементно-песчаный раствор М50 м3	0.036		
ИМ-1	См. л. АС-39	Изделие металлическое ИМ-1	4	0.62	2.48
МС-1	См. л. АС-39	Монолитный сердечник МС-1	4	8.32	33.28
Прм-3	См. л. АС-39	Монолитная перемычка Прм-3	1	6.40	
		Фрагмент 11-14	1		
С-1	См. л. АС-38	Сетка С-1, п.м	69.3	0.34	23.56
	СТ РК 530-2012	Кирпичная кладка б=120мм, м3	3.24		
		Улученная штукатурка $м^2$	54.0		
ПО-1		Пояс обвязки Цементно-песчаный раствор М50 м3	0.06		
ИМ-1	См. л. АС-39	Изделие металлическое ИМ-1	8	0.62	4.96
МС-1	См. л. АС-39	Монолитный сердечник МС-1	14	8.32	116.48
Прм-1	См. л. АС-39	Монолитная перемычка Прм-1	4	5.56	22.24

Согласовано

Взам. инв. N

Подп. и дата

Инв. N подл.

Изм.	Кол.уч.	Лист	№док.	Подпись	Дата
ГАП		Намет К.			
Проверил		Абдикеримов			
Разработал		Серикбай О.			
Н.контроль		Абдуллаев			

№24-2024

«Капитальный ремонт с сейсмоусилением средней школы№3 по ул. Ауезова в г.Текели области Жетысу»

Блок А	Стадия	Лист	Листов
	РП	40	
Спецификация конструктивных элементов	ТОО "СуҚұрылысПроект" г.Шымкент - 2024г.		

Копировал

Формат А3

Пробивка дверного проема в стене в=510мм.
Фрагмент 3.

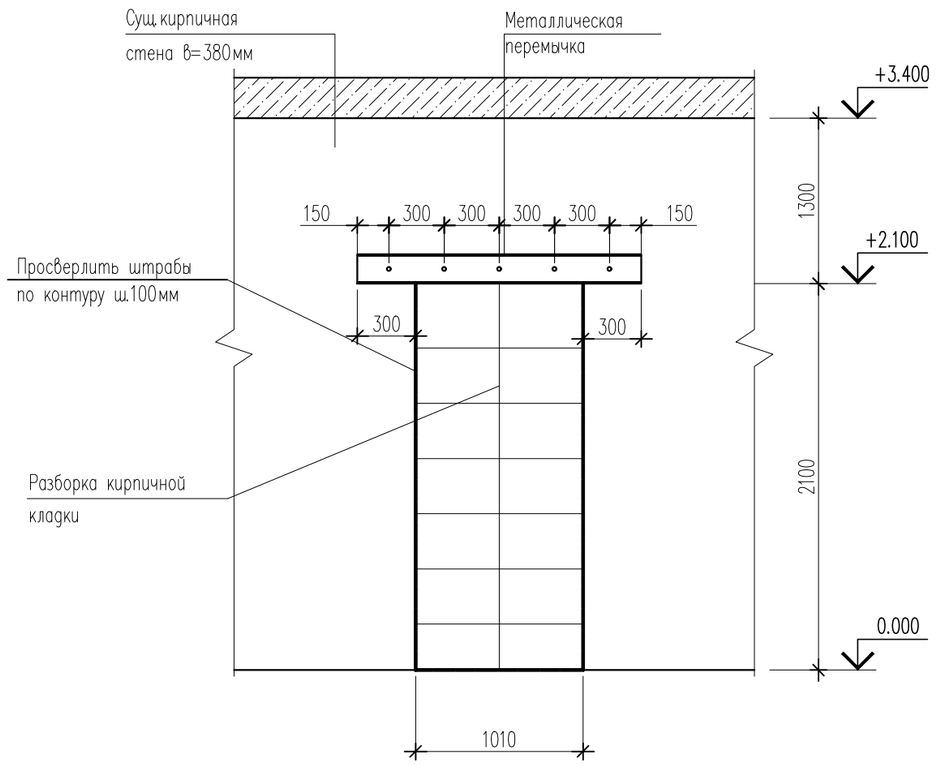

Пробивка дверного проема в стене в=510мм.
Фрагмент 3.

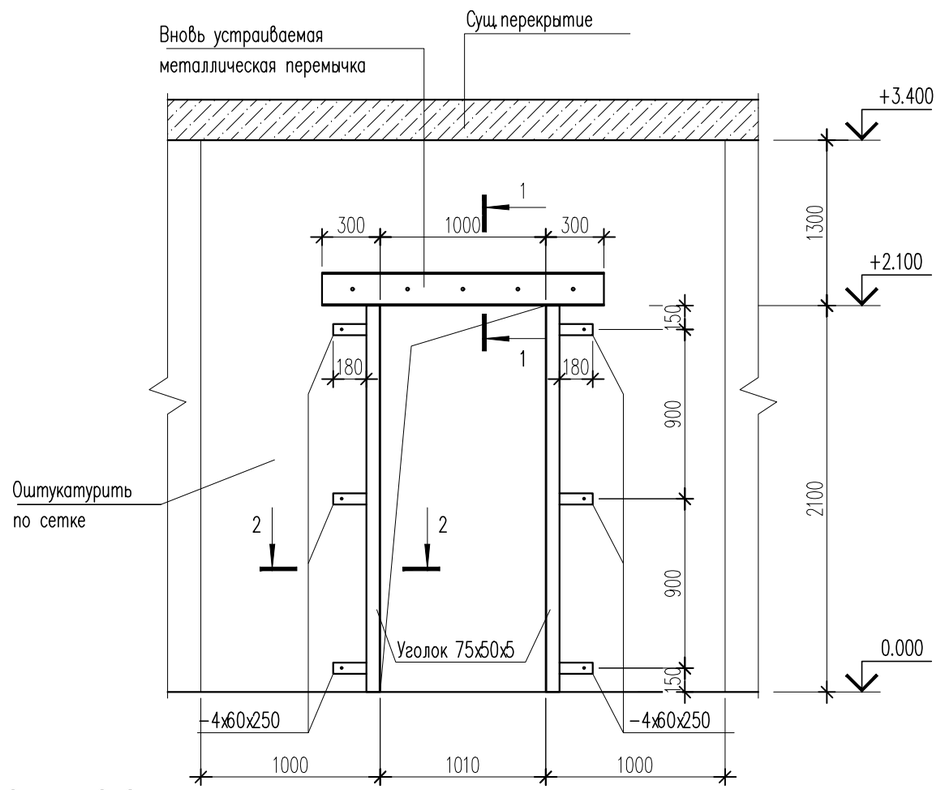

Сечение 2-2

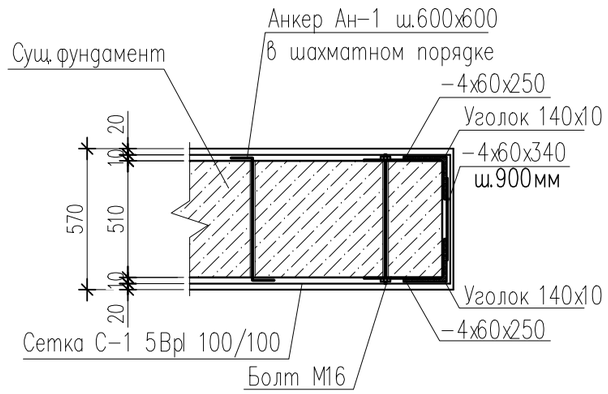

Анкер Ан-1

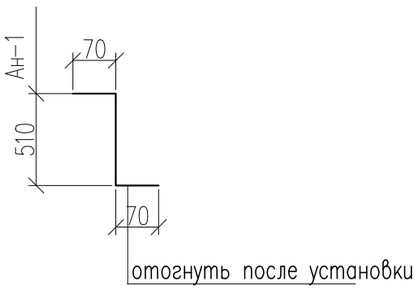

Сечение 1-1

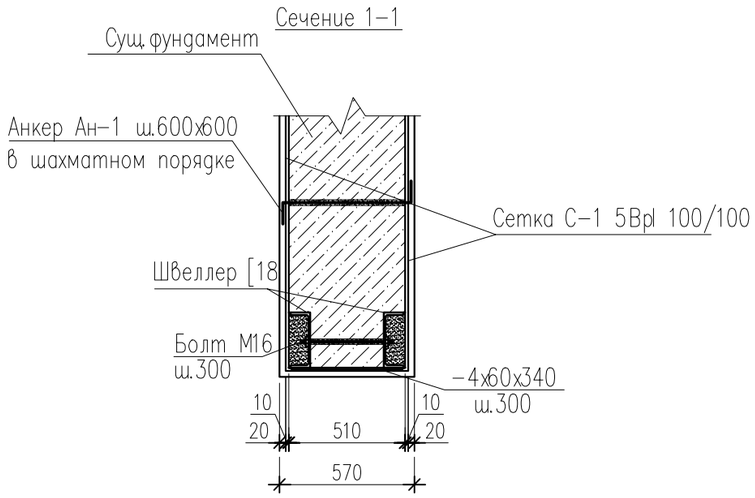

1 Данный лист смотреть с листами АС-####

1. Данный лист см. совместно с л. АС-##,42.

						№24-2024
						«Капитальный ремонт с сейсмоусилением средней школы№3 по ул. Ауезова в г.Текели области Жетысу»
Изм.	Кол.уч.	Лист	№док.	Подпись	Дата	
ГАП		Намет К.				Блок А — Стадия: РП; Лист: 41; Листов:
Проверил		Абдикеримов				
Разработал		Серикбай О.				Пробивка дверного проема в стене в=120мм. Фрагмент 3
Н.контроль		Абдуллаев				ТОО "СуҚұрылысПроект" г.Шымкент - 2024г.

Спецификация конструктивных элементов.

Поз.	Обозначение	Наименование	Кол.	Масса ед., кг.	Примеч.
		Фрагмент 3	1		
		Металлическая перемычка			
	ГОСТ 8240-97	Швеллер 18 ГОСТ 8240-97 / С 235 ГОСТ 1050-2013 L=1600	2	26.08	52.16
	ГОСТ 103-91	-10х60х450	4	2.12	8.48
	ГОСТ 24379.1-2012	Болт 2.1 М16х500 ВСт3ПС2	6	1.39	8.34
	ГОСТ 6402-70	Шайба пруж. 16 ГОСТ 6402-70	12	0.010976	0.132
	ГОСТ 5915-70	Гайка М16 ГОСТ 5915-70	6	0.03761	0.226
		Обрамление дверного проема			
	ГОСТ 8509-93	Уголок 140х140х10 ГОСТ 8509-93 / С 235 ГОСТ 1050-2013 м.п.	8.4	21.45	180.18
	ГОСТ 19903-2015	Лист 4х60х250 ГОСТ 19903-2015 / С 235 ГОСТ 1050-2013	12	0.47	5.64
	ГОСТ 19903-2015	Лист 4х60х360 ГОСТ 19903-2015 / С 235 ГОСТ 1050-2013	6	0.68	4.08
	ГОСТ 24379.1-2012	Болт 2.1 М16х500 ВСт3ПС2	6	1.39	8.34
	ГОСТ 6402-70	Шайба пруж. 16 ГОСТ 6402-70	12	0.010976	0.132
	ГОСТ 5915-70	Гайка М16 ГОСТ 5915-70	6	0.03761	0.226
		Усиление простенков			
Ан-1	ГОСТ 34028-2016	ф10 А400 L=650	30	0.40	12.0
С-1	ГОСТ 8478-81*	Сетка 5Bpl-100/100, $м^2$	20.4	3,25	66.3
		Демонтаж кирпича $м^3$	1.05		
		Отбивка штукатурки с обеих сторон стены $м^2$	20.4		
		Штукатурка t=30мм цементно-песчанным растворов М200 $м^2$	20.4		

Раскладка анкеров Ан-1 (на $1м^2$)

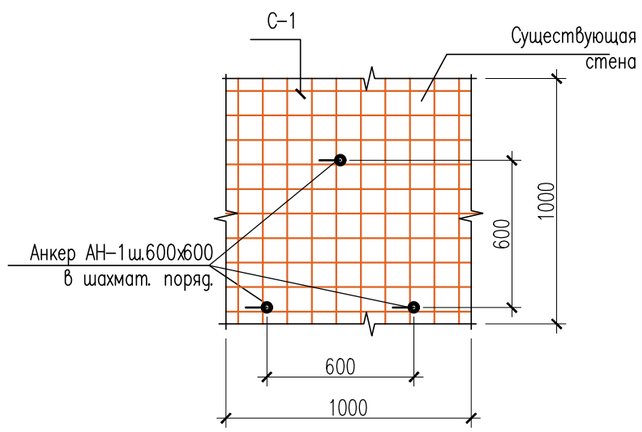

Указания по устройству пробивки отверстие

1. Для устройства пробивки отверстие необходимо выполнить:
Над намеченным проемом на стене выполнить штрабы для устройства перемычки из стальных прокатных швеллеров 18. Штрабы выполнить глубиной 80мм, высотой 210мм.
Поверхность штраб тщательно очистить и просверлить отверстия ф20мм с шагом 300мм под стяжные болты М16.
Подвести перемычку из двух швеллеров 20 и на цементном растворе М100 с обеспечением плотного прилегания к поверхности кладки, стянуть болтами М10.
По контуру намечаемого проема отбить штрабы. Выбрать бетон небольшими фрагментами. Разборку бетона призводить сверху вниз, не допуская при этом резких ударов.
2. Выполняется усиление простенков. Работы выполняются в следующем порядке:
- отбивается штукатурка на участке обозначенном на чертеже;
- поверхность простенков очищается от остатков штукатурки с расчисткой швов на глубину 10-15мм;
- просверливаются отверстия ф14мм с шагом 600мм по длине и высоте простенка;
- устанавливаются анкеры Ан-1 с заполнением раствором в просверленные отверстия;
- устанавливается штукатурная сетка С5Bpl 100/100. сетка фиксируется на расстоянии не менее 15мм, от стены Z-образными анкерами Ан-1;
- по штукатурной сетке наносится штукатурка из раствора М200.
3. Спецификация дана на одно исполнение.

1 Данный лист смотреть с листами АС-####

Изм.	Кол.уч.	Лист	№док.	Подпись	Дата	№24-2024		
						«Капитальный ремонт с сейсмоусилением средней школы№3 по ул. Ауезова в г.Текели области Жетысу»		
ГАП		Намет К.				Блок А	Стадия: РП	Лист: 42 / Листов:
Проверил		Абдикеримов						
Разработал		Серикбай О.				Спецификация материалов (Фрагмент 3)	ТОО "СуҚұрылысПроект" г.Шымкент - 2024г.	
Н.контроль		Абдуллаев						

Пробивка дверного проема в стене в=510мм.
Фрагмент 7.

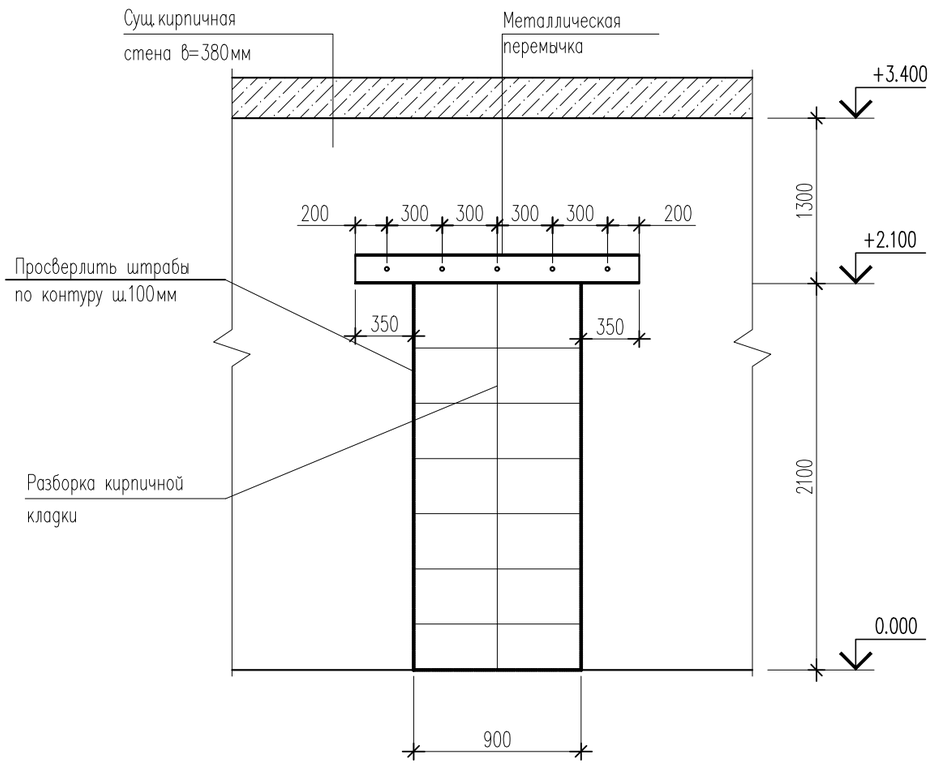

Пробивка дверного проема в стене в=510мм.
Фрагмент 7.

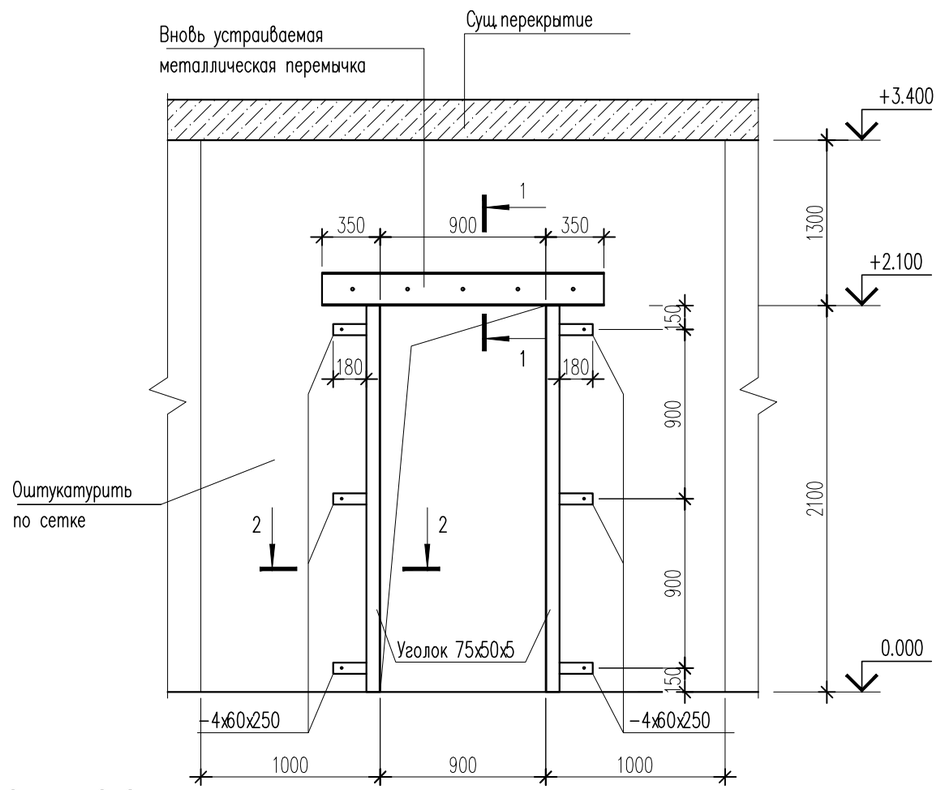

Сечение 2-2

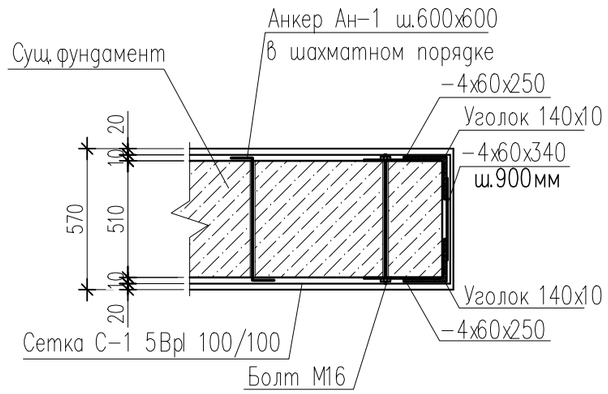

Анкер Ан-1

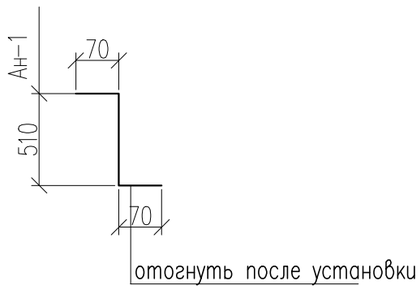

Сечение 1-1

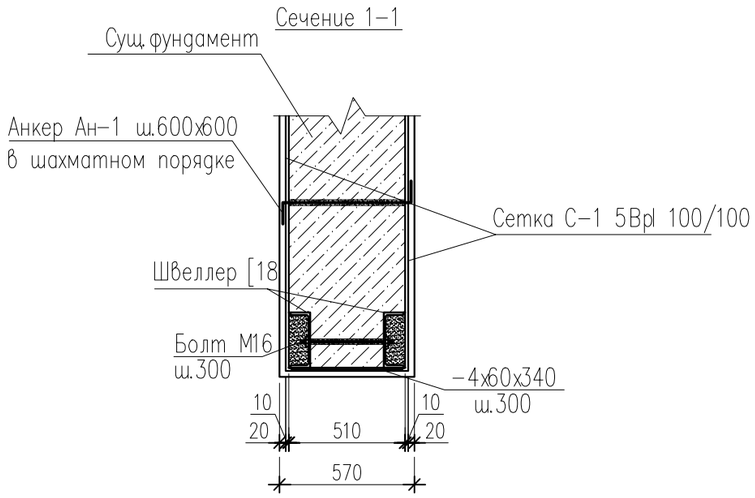

1 Данный лист смотреть с листами АС-####

1. Данный лист см. совместно с л. АС-##,44.

						№24-2024
						«Капитальный ремонт с сейсмоусилением средней школы№3 по ул. Ауезова в г.Текели области Жетысу»
Изм.	Кол.уч.	Лист	№док.	Подпись	Дата	
ГАП		Намет К.				Блок А — Стадия: РП; Лист: 43; Листов:
Проверил		Абдикеримов				
Разработал		Серикбай О.				Пробивка дверного проема в стене в=120мм. Фрагмент 7
Н.контроль		Абдуллаев				ТОО "СуҚұрылысПроект" г.Шымкент - 2024г.

Спецификация конструктивных элементов.

Поз.	Обозначение	Наименование	Кол.	Масса ед., кг.	Примеч.
		Фрагмент 7	3		
		Металлическая перемычка			
	ГОСТ 8240-97	Швеллер 18 ГОСТ 8240-97 / С 235 ГОСТ 1050-2013 L=1600	2	26.08	52.16
	ГОСТ 103-91	-10х60х450	4	2.12	8.48
	ГОСТ 24379.1-2012	Болт 2.1 М16х500 ВСт3ПС2	6	1.39	8.34
	ГОСТ 6402-70	Шайба пруж. 16 ГОСТ 6402-70	12	0.010976	0.132
	ГОСТ 5915-70	Гайка М16 ГОСТ 5915-70	6	0.03761	0.226
		Обрамление дверного проема			
	ГОСТ 8509-93	Уголок 140х140х10 ГОСТ 8509-93 / С 235 ГОСТ 1050-2013 м.п.	8.4	21.45	180.18
	ГОСТ 19903-2015	Лист 4х60х250 ГОСТ 19903-2015 / С 235 ГОСТ 1050-2013	12	0.47	5.64
	ГОСТ 19903-2015	Лист 4х60х360 ГОСТ 19903-2015 / С 235 ГОСТ 1050-2013	6	0.68	4.08
	ГОСТ 24379.1-2012	Болт 2.1 М16х500 ВСт3ПС2	6	1.39	8.34
	ГОСТ 6402-70	Шайба пруж. 16 ГОСТ 6402-70	12	0.010976	0.132
	ГОСТ 5915-70	Гайка М16 ГОСТ 5915-70	6	0.03761	0.226
		Усиление простенков			
Ан-1	ГОСТ 34028-2016	ø10 А400 L=650	30	0.40	12.0
С-1	ГОСТ 8478-81*	Сетка 5Bpl-100/100, $м^2$	19.8	3,25	64.35
		Демонтаж кирпича $м^3$	0.95		
		Отбивка штукатурки с обеих сторон стены $м^2$	19.8		
		Штукатурка t=30мм цементно-песчанным растворов М200 $м^2$	19.8		

Раскладка анкеров Ан-1 (на 1$м^2$)

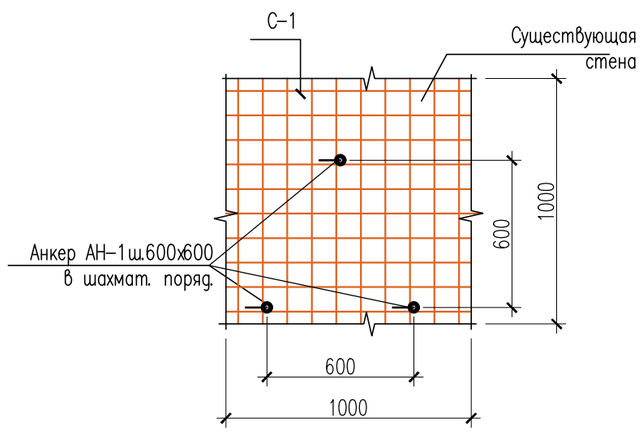

Указания по устройству пробивки отверстие

1. Для устройства пробивки отверстие необходимо выполнить:

Над намеченным проемом на стене выполнить штрабы для устройства перемычки из стальных прокатных швеллеров 18. Штрабы выполнить глубиной 80мм, высотой 210мм.

Поверхность штраб тщательно очистить и просверлить отверстия ø20мм с шагом 300мм под стяжные болты М16.

Подвести перемычку из двух швеллеров 20 и на цементном растворе М100 с обеспечением плотного прилегания к поверхности кладки, стянуть болтами М10.

По контуру намечаемого проема отбить штрабы. Выбрать бетон небольшими фрагментами. Разборку бетона призводить сверху вниз, не допуская при этом резких ударов.

2. Выполняется усиление простенков. Работы выполняются в следующем порядке:

- отбивается штукатурка на участке обозначенном на чертеже;
- поверхность простенков очищается от остатков штукатурки с расчисткой швов на глубину 10-15мм;
- просверливаются отверстия ø14мм с шагом 600мм по длине и высоте простенка;
- устанавливаются анкеры Ан-1 с заполнением раствором в просверленные отверстия;
- устанавливается штукатурная сетка С5Bpl 100/100. сетка фиксируется на расстоянии не менее 15мм, от стены Z-образными анкерами Ан-1;
- по штукатурной сетке наносится штукатурка из раствора М200.

3. Спецификация дана на одно исполнение.

1 Данный лист смотреть с листами АС-####

Изм.	Кол.уч.	Лист	№док.	Подпись	Дата	№24-2024		
						«Капитальный ремонт с сейсмоусилением средней школы№3 по ул. Ауезова в г.Текели области Жетысу»		
ГАП		Намет К.				Блок А	Стадия: РП	Лист: 44 / Листов:
Проверил		Абдикеримов						
Разработал		Серикбай О.				Спецификация материалов (Фрагмент 7)	ТОО "СуҚұрылысПроект" г.Шымкент - 2024г.	
Н.контроль		Абдуллаев						

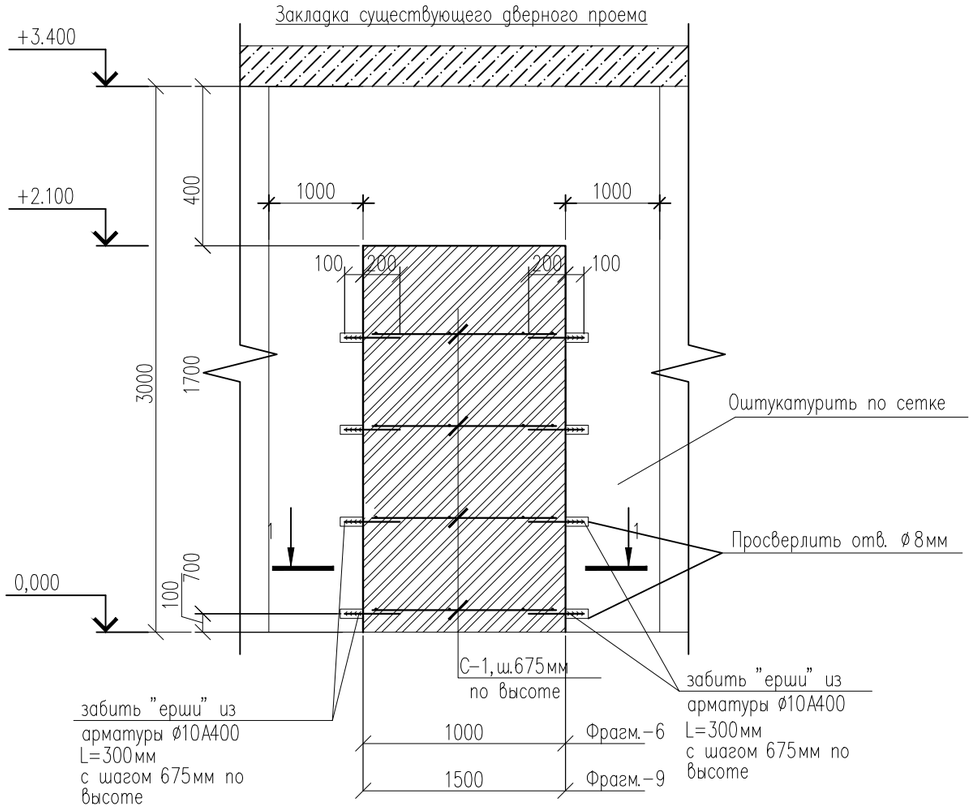

Спецификация материалов

Поз.	Обозначение	Наименование	Кол.	Масса кг	Прим.
		Фрагмент 6	3		
С-1	данный лист	Сетка С - 1 п.м.	4.0	1.21	19.36
	ГОСТ 34028-2016	Ерши Ø10 А400 L=300	32	0.185	5.92
	СТ РК 530-2012	Кирпичная кладка б=510мм, $м^2$	1.08		
Ан-1	ГОСТ 34028-2016	Арматура Ø10А400 , L=680	32	0.42	13.44
С-2	ГОСТ 8478-81*	Сетка 5Bpl-100/100, $м^2$	20.4	3.25	66.3
		Штукатурка цементным раствором М150 t=30мм, $м^2$	20.4		
		Фрагмент 9	1		
С-1	данный лист	Сетка С - 1 п.м.	6.0	1.21	7.26
	ГОСТ 34028-2016	Ерши Ø10 А400 L=300	32	0.185	5.92
	СТ РК 530-2012	Кирпичная кладка б=510мм, $м^2$	1.61		
Ан-1	ГОСТ 34028-2016	Арматура Ø10А400 , L=680	40	0.42	16.8
С-2	ГОСТ 8478-81*	Сетка 5Bpl-100/100, $м^2$	23.8	3.25	77.35
		Штукатурка цементным раствором М150 t=30мм, $м^2$	23.8		

Сетка С-1
(условно на 1п.м)

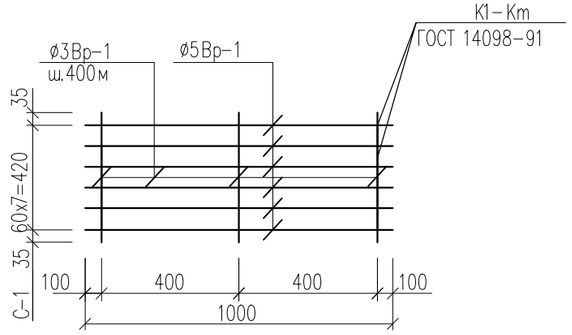

Раскладка анкеров АН-1 (на 1м²)

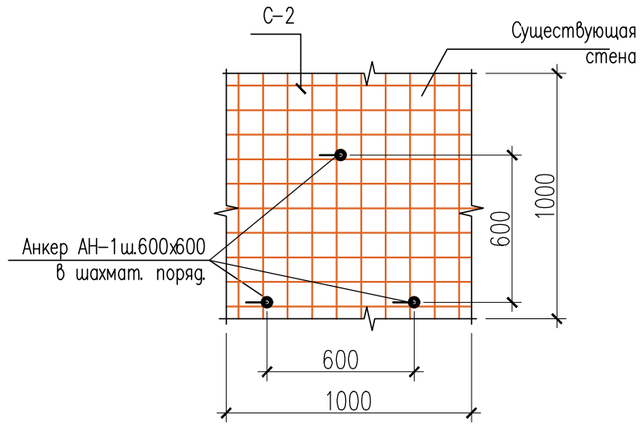

Сечение 1-1

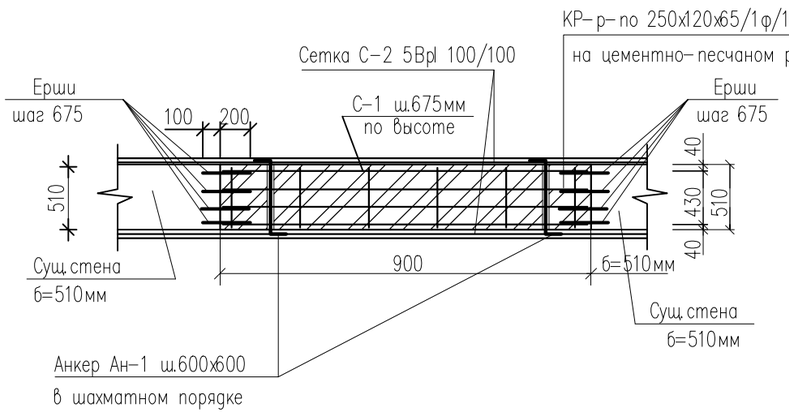

Анкер Ан-1

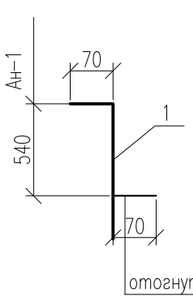

Спецификация арматурных изделий

Марка изделия	Поз.	Наименование		Кол.	Масса 1 дет., ед. кг	Масса изделий, ед. кг
С-1	1	ø5Bp1, ГОСТ 6727-80	L=1000	8	0.14	1.12
	2	ø3Bp1, ГОСТ 6727-80	L=510	3	0.03	0.09

Закладка существующего проема

1. По стенам проема просверливаются гнезда Ø=8мм глубиной 100мм с шагом 675мм по высоте, в гнезда устанавливаются арматурные "ерши" Ø10 А400 длиной 300мм. Производится закладка проема обыкновенным кирпичом марки КР-р-по 250х120х65/1ф/100/2,0/50/ГОСТ 530-2012 , на растворе М50. По завершению производится штукатурка вновь возведенной кладки с обеих сторон см. л. АС -. Кирпичное заполнение проемов выполнить на растворе со специальными добавками, повышающими монолитность кладки, армируется сетками непрерывно по всей длине. Крепление кирпичного заполнения проемов б=510мм осуществляется ершами, забиваемыми в существующие стены в предварительно просверленные гнезда глубиной 100мм. Расход арматуры (см. спецификацию).
2. Данный лист смотреть совместно с л.АР-56-59

Изм.	Кол.уч.	Лист	№док.	Подпись	Дата
ГАП		Намет К.			
Проверил		Абдикеримов			
Разработал		Серикбай О.			
Н.контроль		Абдуллаев			

№24-2024 12К

«Капитальный ремонт с сейсмоусилением средней школы№3 по ул. Ауезова в г.Текели области Жетысу»

Блок А

Стадия	Лист	Листов
РП	44.1	

Закладка существующего дверного проема
Фрагмент 6,9

ТОО "СуҚұрылысПроект"
г.Шымкент - 2024г.

Согласовано:

Взам. инв. №

Подп. и дата

Инв. № подл.

Формат

План 2-этажа

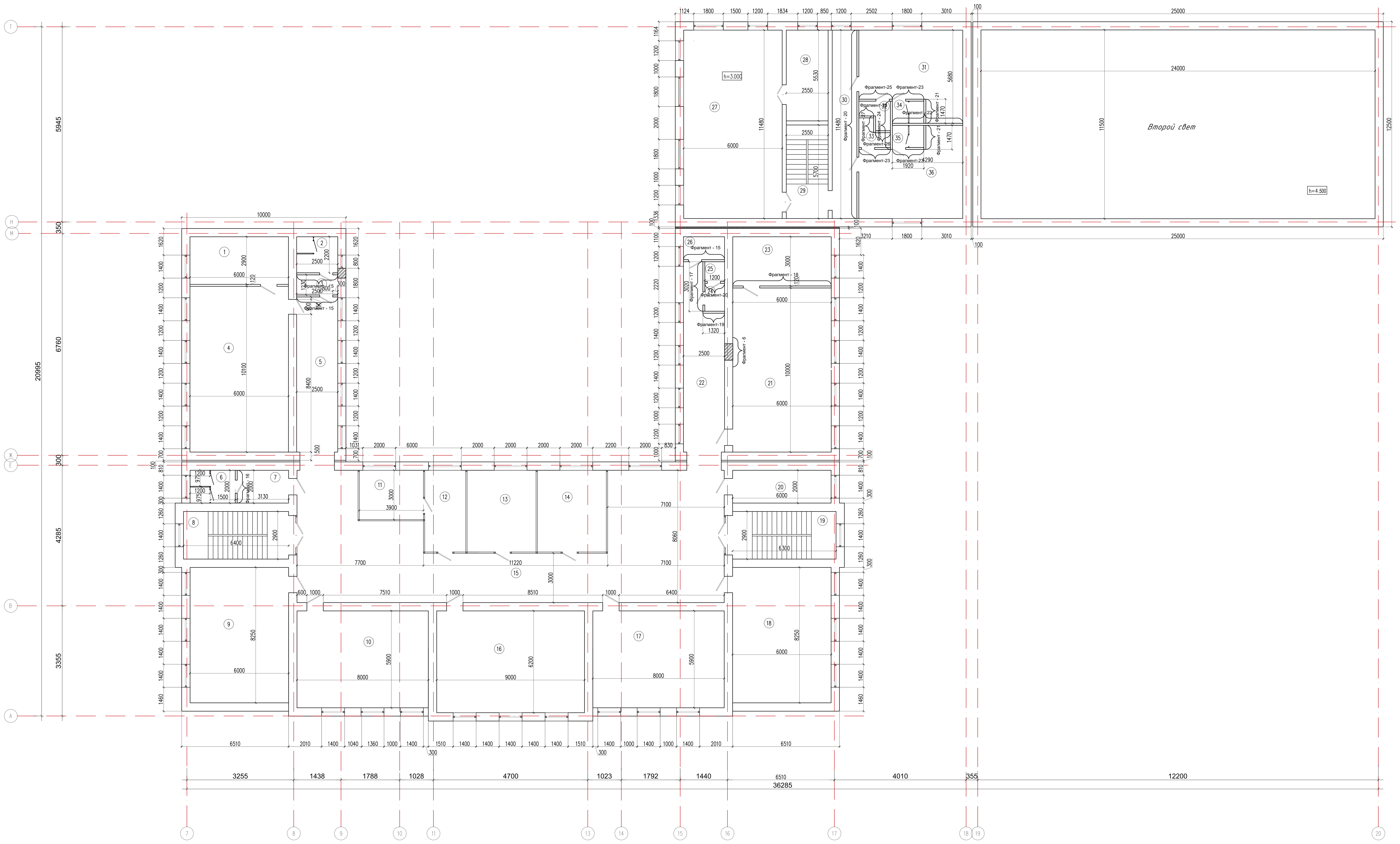

Экспликация помещений

Номер поме- щения	Наименование	Площадь, м2
1	2	3
1	лаборантская	17.40
2	с/у мал	5.50
3	Умывальная	3.08
4	кабинет физики + лаборатория	60.60
5	Коридор	23.62
6	Туалет	5.50
7	с/у дев	6.26
8	Лестничная клетка	18.56
9	учебный класс стар шк	49.50
10	каб информатики	47.20
11	процедурная	11.70
12	каб врача	12.45
13	каб психолога и логопеда	20.92
14	каб социального педагога	20.92
15	Коридор	143.02
16	каб информатики	55.80
17	каб иностран языка	47.20
18	каб иностран языка	49.50
19	Лестничная клетка	18.27
20	каб завхоза	12.00
21	кабинет биологии + лаборатория	60.00
22	Коридор	24.86
23	лаборантская	18.00
24	с/у преподав	2.04
25	Туалет	1.44
26	ЛГЖ дев	3.50
27	зал хореографии	68.88
28	каб тренера	14.10
29	Лестничная клетка	14.54
30	Коридор	17.22
31	раздевалка жен	29.96
32	Душевая	2.54
33	Душевая	2.54
34	Санузел	2.59
35	Санузел	2.59
36	раздевалка муж	29.96
	Всего:	923.76

Изм.	Кол.уч.	Лист	№док.	Подпись	Дата
ГАП		Намет К.			
Проверил		Абдикеримов			
Разработал		Серикбай О.			
Н.контроль		Абдуллаев			

№24-2024

«Капитальный ремонт с сейсмоусилением средней школы№3 по ул. Ауезова в г.Текели области Жетысу»

Блок А

Стадия	Лист	Листов
РП	45	

План закладываемых и пробиваемых проемов в стене на отм. +3.700

ТОО "СуҚұрылысПроект" г.Шымкент - 2024г.

КВировал Формат А2-3

Фрагмент 15

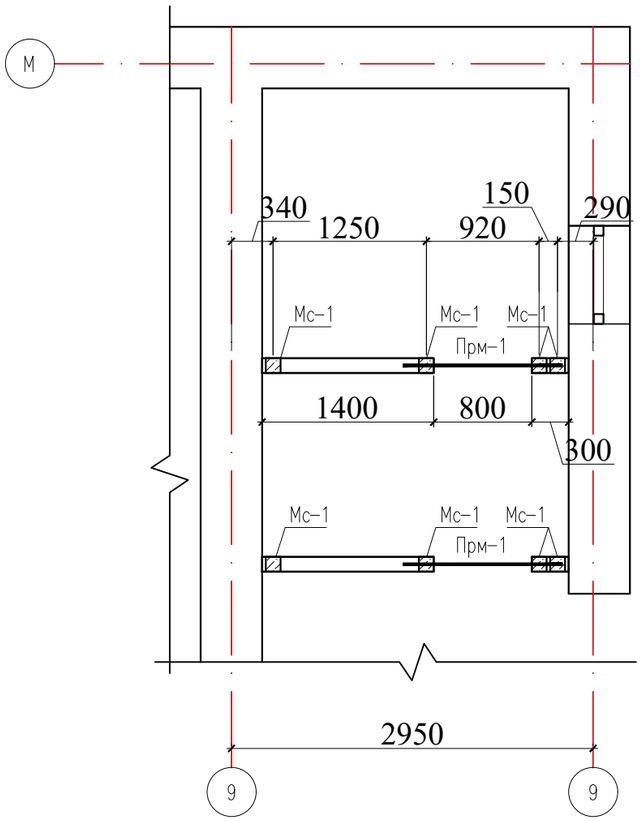

Фрагмент 18

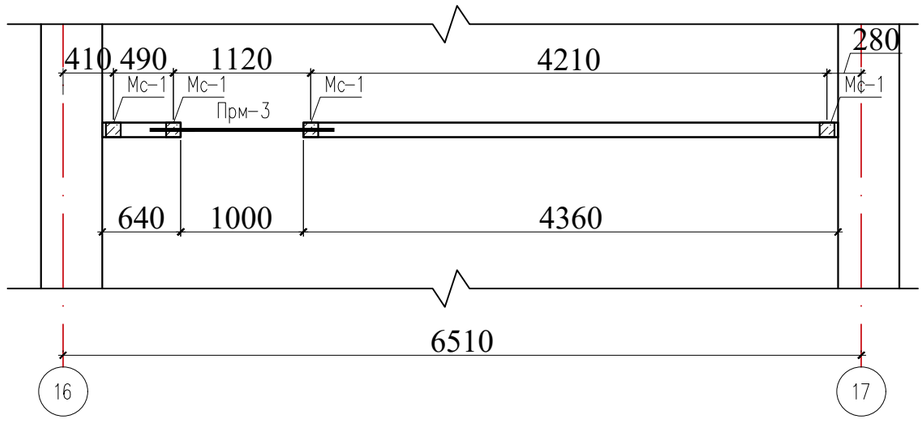

Фрагмент 17,19,20

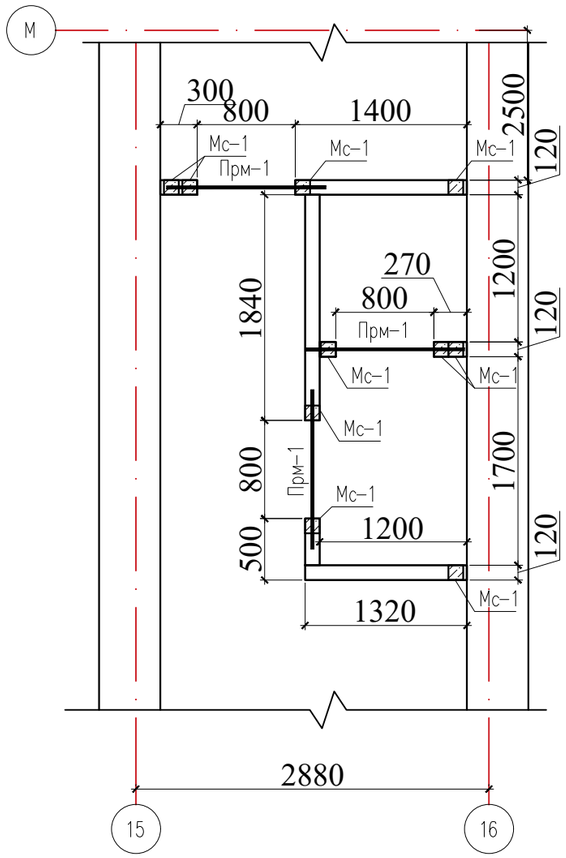

Узел крепления кирпичной перегородки к плите перекрытия

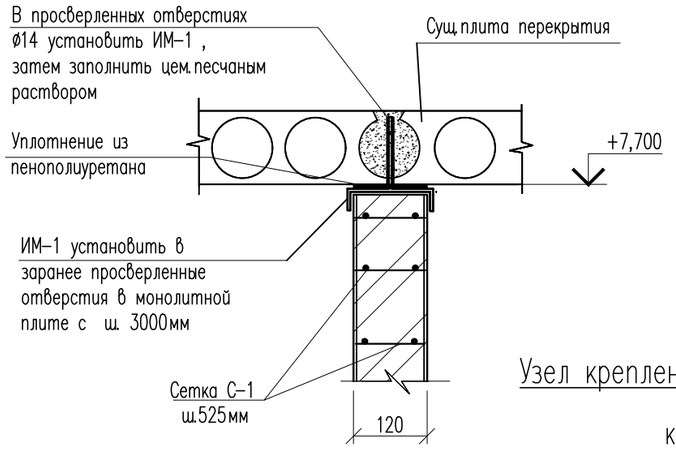

Фрагмент 16

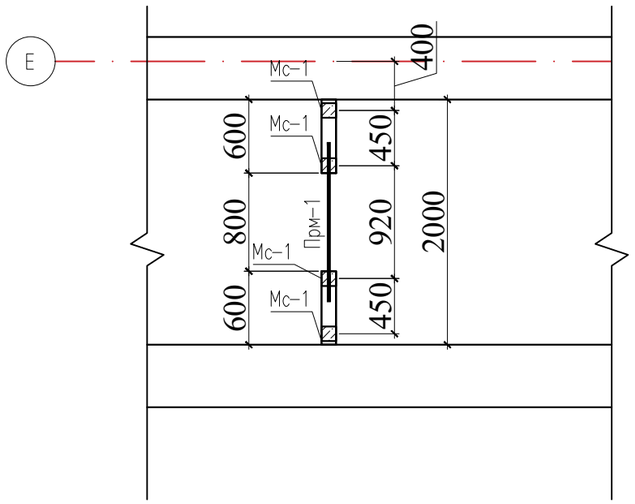

Узел крепления кирпичной перегородки к наружной стене

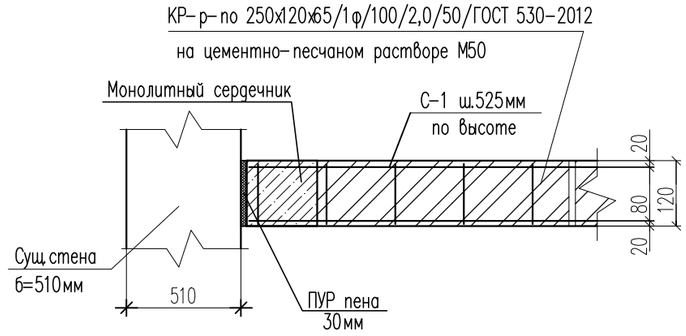

Согласовано

Взам. инв. N

Подп. и дата

Инв. N подл.

Изм.	Кол.уч.	Лист	№док.	Подпись	Дата
ГАП		Намет К.			
Проверил		Абдикеримов			
Разработал		Серикбай О.			
Н.контроль		Абдуллаев			

№24-2024

«Капитальный ремонт с сейсмоусилением средней школы№3 по ул. Ауезова в г.Текели области Жетысу»

Блок А	Стадия	Лист	Листов
	РП	46	
Фрагмент 1, 2, 4, 5, 8, 10	ТОО "СуҚұрылысПроект" г.Шымкент - 2024г.		

Копировал

Формат А3

Фрагмент 21–27

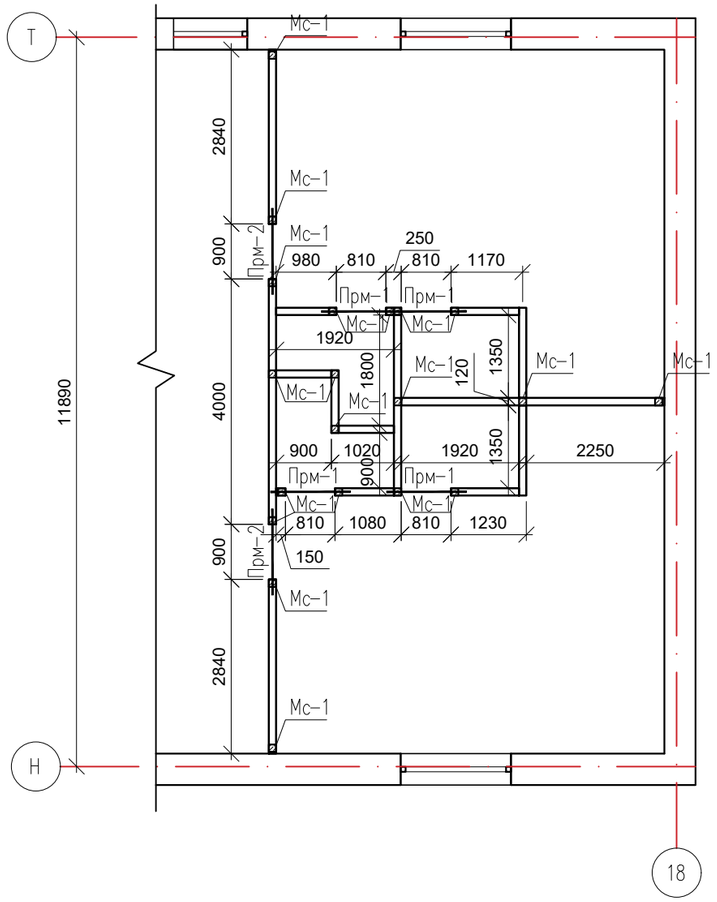

Монолитная перемычка ПРм-1, ПРм-2, ПРм-3.

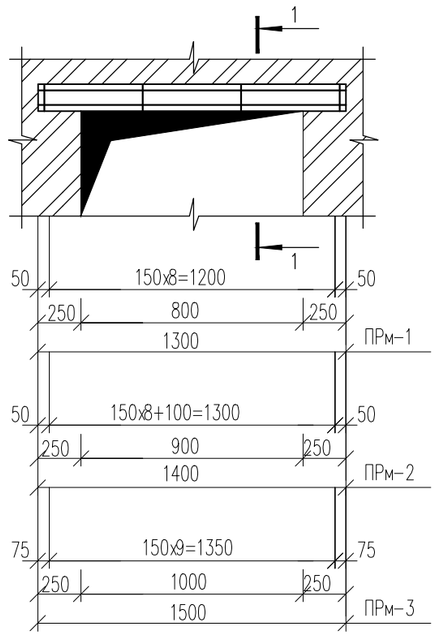

сечение 1–1

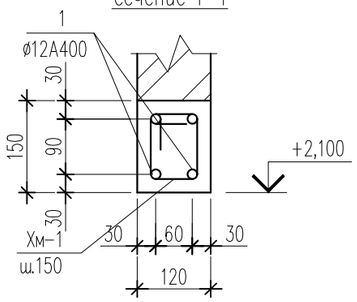

МС–1
Монолитный сердечник

б–б

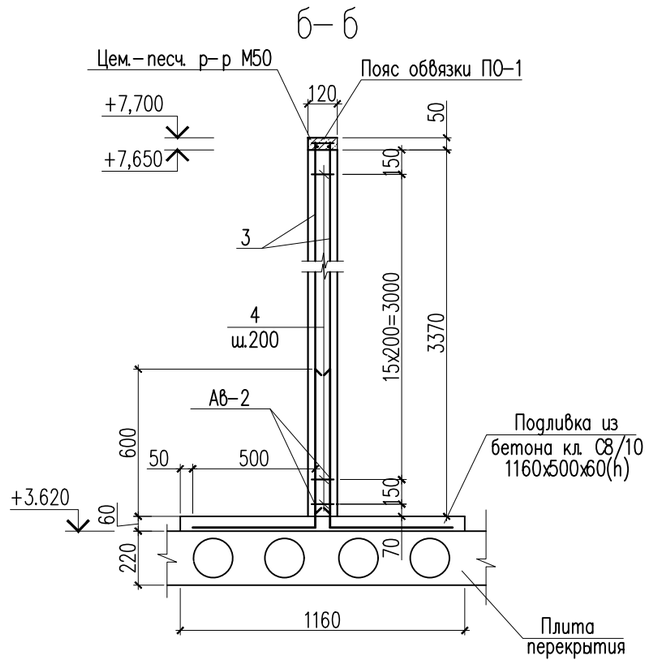

Сетка С–1(на 1п.м.)

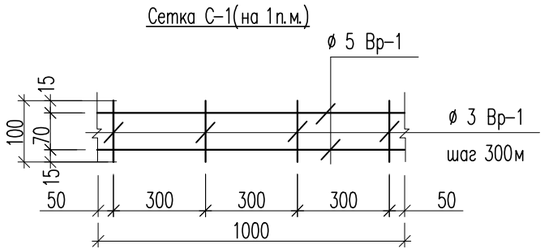

Изделие металлическое ИМ – 1

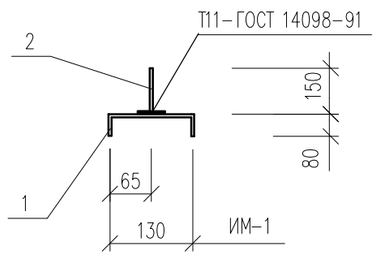

Марка изделия	Поз.	Наименование	Кол.	Масса 1 дет., ед.кг	Масса изделий, ед.кг
С–1	1	ø5Вр1, L=1000	2	0,154	0,31
	2	ø3Вр1, L=100	3	0,01	0,03

1. Данный лист см. совместно с л. АР–##–48,##

Перегородки – из керамического кирпича пластического формования марки К–0 100/15/ГОСТ 530–2012, толщиной 120 мм на цементно–песчаном растворе М50 с горизонтальным армированием арматурными стержнями диаметром 4Вр! с шагом 675 мм и вертикальными железобетонными сердечниками.

3. Крепление кирпичной перегородки к плите перекрытия выполняется с помощью металлического изделия ИМ–1 с шагом 1500мм для перегородок длиной более 3000мм

Перемычки – монолитные железобетонные из бетона кл.С12/15.

4. Перегородки армируются дополнительно еще в верхних рядах кладки и крепятся к перекрытию. Изделия металлические ИМ–1 устанавливаются с шагом 1500мм.

Изм.	Кол.уч.	Лист	№док.	Подпись	Дата
ГАП		Намет К.			
Проверил		Абдикеримов			
Разработал		Серикбай О.			
Н.контроль		Абдуллаев			

№24-2024

«Капитальный ремонт с сейсмоусилением средней школы№3 по ул. Ауезова в г.Текели области Жетысу»

Блок А

Стадия	Лист	Листов
РП	47	

Фрагмент 1, 2, 4, 5, 8, 10

ТОО "СуҚұрылысПроект" г.Шымкент - 2024г.

Копировал

Формат А3

Согласовано

Взам. инв. N

Подп. и дата

Инв. N подл.

Спецификация конструктивных элементов.

Поз.	Обозначение	Наименование	Кол.	Масса ед., кг.	Примеч.
		Монолитная перемычка ПРм–1		5.56	
1	ГОСТ 34028–2016	ø12 А400 L=1260	4	1.12	4.48
ХМ–1	ГОСТ 34028–2016	ø6 А240 L=550	9	0.12	1.08
		Бетон кл. С 12/15 м3	0,023		
		Монолитная перемычка ПРм–2		6.04	
1	ГОСТ 34028–2016	ø12 А400 L=1360	4	1.21	4.84
ХМ–1	ГОСТ 34028–2016	ø6 А240 L=550	10	0.12	1.20
		Бетон кл. С 12/15 м3	0,025		
		Монолитная перемычка ПРм–3		6.40	
1	ГОСТ 34028–2016	ø12 А400 L=1460	4	1.30	5.20
ХМ–1	ГОСТ 34028–2016	ø6 А240 L=550	10	0.12	1.20
		Бетон кл. С 12/15 м3	0,027		
		Изделие металлическое ИМ – 1		0.62	
1	ГОСТ 19903–2015	Лист 4х50х290 ГОСТ 8568–77 / С235 ГОСТ 27772–2015	1	0.49	0.49
2	ГОСТ 34028–2016	ø12 А400 L=150	1	0.13	0.13
		Монолитный сердечник МС–1		8.32	
3	ГОСТ 34028–2016	ø12 А400 L=3360	2	2.99	5.98
4	ГОСТ 34028–2016	ø6 А240 L=100	17	0.02	0.34
АⅡ–2	ГОСТ 34028–2016	12х1150–А400 ГОСТ 34028–2016 L=1150	2	1.02	2.00
	Материалы:	Бетон кл. С12/15 м3	0.056		на 1 шт.

Ведомость деталей

Поз.	Эскиз
Хм–1	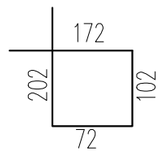

Ø6 А–240 L=550

№24-2024

«Капитальный ремонт с сейсмоусилением средней школы№3 по ул. Ауезова в г.Текели области Жетысу»

Изм.	Кол.уч.	Лист	№док.	Подпись	Дата
ГАП		Намет К.			
Проверил		Абдикеримов			
Разработал		Серикбай О.			
Н.контроль		Абдуллаев			

Блок А

Стадия	Лист	Листов
РП	48	

Перемычка 1–3
Монолитный сердечник МС–1

ТОО "СуҚұрылысПроект"
г.Шымкент - 2024г.

Копировал

Формат А3

Согласовано

Взам. инв. N

Подп. и дата

Инв. N подл.

Спецификация конструктивных элементов.

Поз.	Обозначение	Наименование	Кол.	Масса ед., кг.	Примеч.
		Фрагмент 15	2		
С-1	См. л. АС-47	Сетка С-1, п.м	17.5	0.34	5.95
	СТ РК 530-2012	Кирпичная кладка б=120мм, м3	0.82		
		Улученная штукатурка м^2	14.0		
ПО-1		Пояс обвязки Цементно-песчаный раствор М50 м3	0.015		
ИМ-1	См. л. АС-48	Изделие металлическое ИМ-1	3	0.62	1.86
МС-1	См. л. АС-48	Монолитный сердечник МС-1	4	8.32	33.28
Прм-1	См. л. АС-48	Монолитная перемычка Прм-1	1	5.56	
		Фрагмент 16	1		
С-1	См. л. АС-47	Сетка С-1, п.м	14.0	0.34	4.76
	СТ РК 530-2012	Кирпичная кладка б=120мм, м3	0.62		
		Улученная штукатурка м^2	10.4		
ПО-1		Пояс обвязки Цементно-песчаный раствор М50 м3	0.012		
ИМ-1	См. л. АС-48	Изделие металлическое ИМ-1	3	0.62	1.86
МС-1	См. л. АС-48	Монолитный сердечник МС-1	4	8.32	33.28
Прм-1	См. л. АС-48	Монолитная перемычка Прм-1	1	5.56	
		Фрагмент 18	1		
С-1	См. л. АС-47	Сетка С-1, п.м	42.0	0.34	14.28
	СТ РК 530-2012	Кирпичная кладка б=120мм, м3	2.20		
		Улученная штукатурка м^2	36.7		
ПО-1		Пояс обвязки Цементно-песчаный раствор М50 м3	0.036		
ИМ-1	См. л. АС-48	Изделие металлическое ИМ-1	4	0.62	2.48
МС-1	См. л. АС-48	Монолитный сердечник МС-1	4	8.32	33.28
Прм-3	См. л. АС-48	Монолитная перемычка Прм-3	1	6.40	
		Фрагмент 17,19,20	1		
С-1	См. л. АС-47	Сетка С-1, п.м	65.6	0.34	22.30
	СТ РК 530-2012	Кирпичная кладка б=120мм, м3	3.4		
		Улученная штукатурка м^2	56.7		
ПО-1		Пояс обвязки Цементно-песчаный раствор М50 м3	0.006		
ИМ-1	См. л. АС-48	Изделие металлическое ИМ-1	7	0.62	4.34
МС-1	См. л. АС-48	Монолитный сердечник МС-1	10	8.32	83.2
Прм-1	См. л. АС-48	Монолитная перемычка Прм-1	3	5.56	16.68

Спецификация конструктивных элементов.

Поз.	Обозначение	Наименование	Кол.	Масса ед., кг.	Примеч.
		Фрагмент 21-27	1		
С-1	См. л. АС-47	Сетка С-1, п.м	264.0	0.34	89.76
	СТ РК 530-2012	Кирпичная кладка б=120мм, м3	14.82		
		Улученная штукатурка м^2	123.5		
ПО-1		Пояс обвязки Цементно-песчаный раствор М50 м3	0.198		
ИМ-1	См. л. АС-48	Изделие металлическое ИМ-1	24	0.62	14.88
МС-1	См. л. АС-48	Монолитный сердечник МС-1	20	8.32	166.4
Прм-1	См. л. АС-48	Монолитная перемычка Прм-1	4	5.56	22.24
Прм-2	См. л. АС-48	Монолитная перемычка Прм-2	2	6.04	12.08

Согласовано

Взам. инв. N

Подп. и дата

Инв. N подл.

Изм.	Кол.уч.	Лист	№док.	Подпись	Дата
ГАП		Намет К.			
Проверил		Абдикеримов			
Разработал		Серикбай О.			
Н.контроль		Абдуллаев			

№24-2024

«Капитальный ремонт с сейсмоусилением средней школы№3 по ул. Ауезова в г.Текели области Жетысу»

Блок А

Стадия	Лист	Листов
РП	49	

Спецификация конструктивных элементов

ТОО "СуҚұрылысПроект" г.Шымкент - 2024г.

Копировал

Формат А3

План 1-этажа

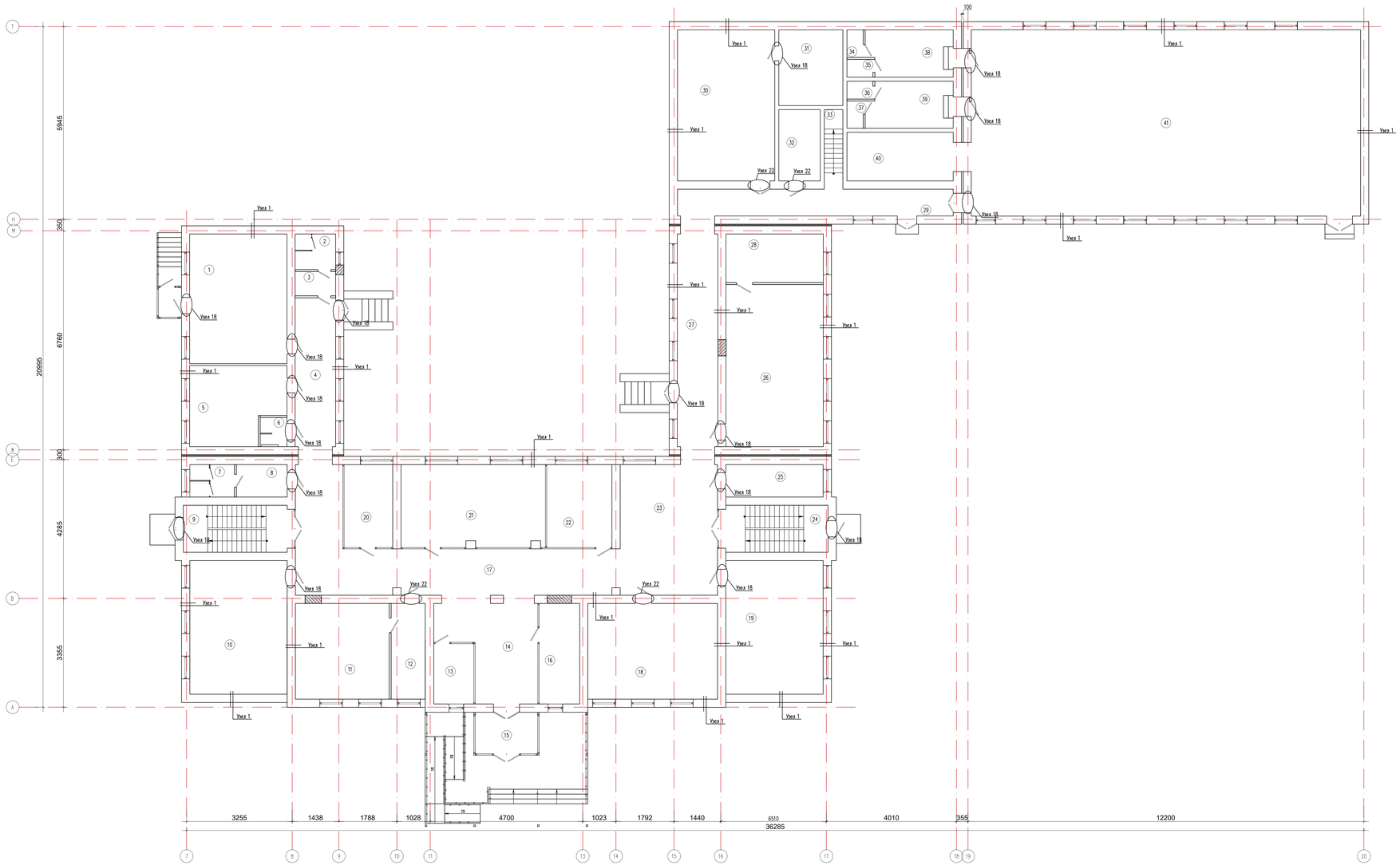

Экспликация помещений

Номер помещения	Наименование	Площадь, м2
1	2	3
1	Комплексная мастерская	48.00
2	с\у мал	5.50
3	Умывальная	3.75
4	Коридор	22.95
5	Кабинет кулинарии	26.60
6	С\у МГН	2.97
7	Туалет	5.50
8	с\у дев	6.26
9	Лестничная клетка	18.56
10	Мастерская обработки ткани	49.50
11	каб директора	34.10
12	приемная	12.39
13	комната вахтера	9.18
14	вестибюль	30.12
15	Тамбур	9.87
16	комната охраны	15.50
17	Холл	71.97
18	учебный класс стар шк	47.20
19	учебный класс стар шк	49.50
20	каб завуча	15.36
21	методический кабинет	45.06
22	гардероб старших классов	20.58
23	Холл	48.36
24	Лестничная клетка	18.27
25	каб бухгалтера	12.00
26	кабинет химии + лаборатория	60.00
27	Коридор	32.80
28	лаборантская	18.00
29	Коридор	28.05
30	библиотека	55.92
31	фонд хранения	18.45
32	убор инвен	11.22
33	Лестничная клетка	5.65
34	Душевая	1.70
35	Туалет	1.76
36	Туалет	1.76
37	Душевая	1.68
38	раздевалка жен	15.12
39	раздевалка муж	15.01
40	спиридная	19.65
41	спортзал	276.00
	Всего:	1191.82

Согласовано

Взам. инв. N

Подп. и дата

Инв. N подл.

Изм.	Кол.уч.	Лист	N док.	Подпись	Дата
ГАП		Нанет К.			
Проверил		Абдикеримов			
Разработал		Сериккай О.			
Н.контроль		Абдуллаев			

№24-2024

«Капитальный ремонт с сейсмоусилением средней школы№3 по ул. Ауезова в г.Текели области Жетысу»

Стадия	Лист	Листов
РП	50	

Блок А

План 1-этажа

ТОО "СуКурмысПроект" г.Шымкент - 2024г.

КВыробов

Формат А2~3

План 2-этажа

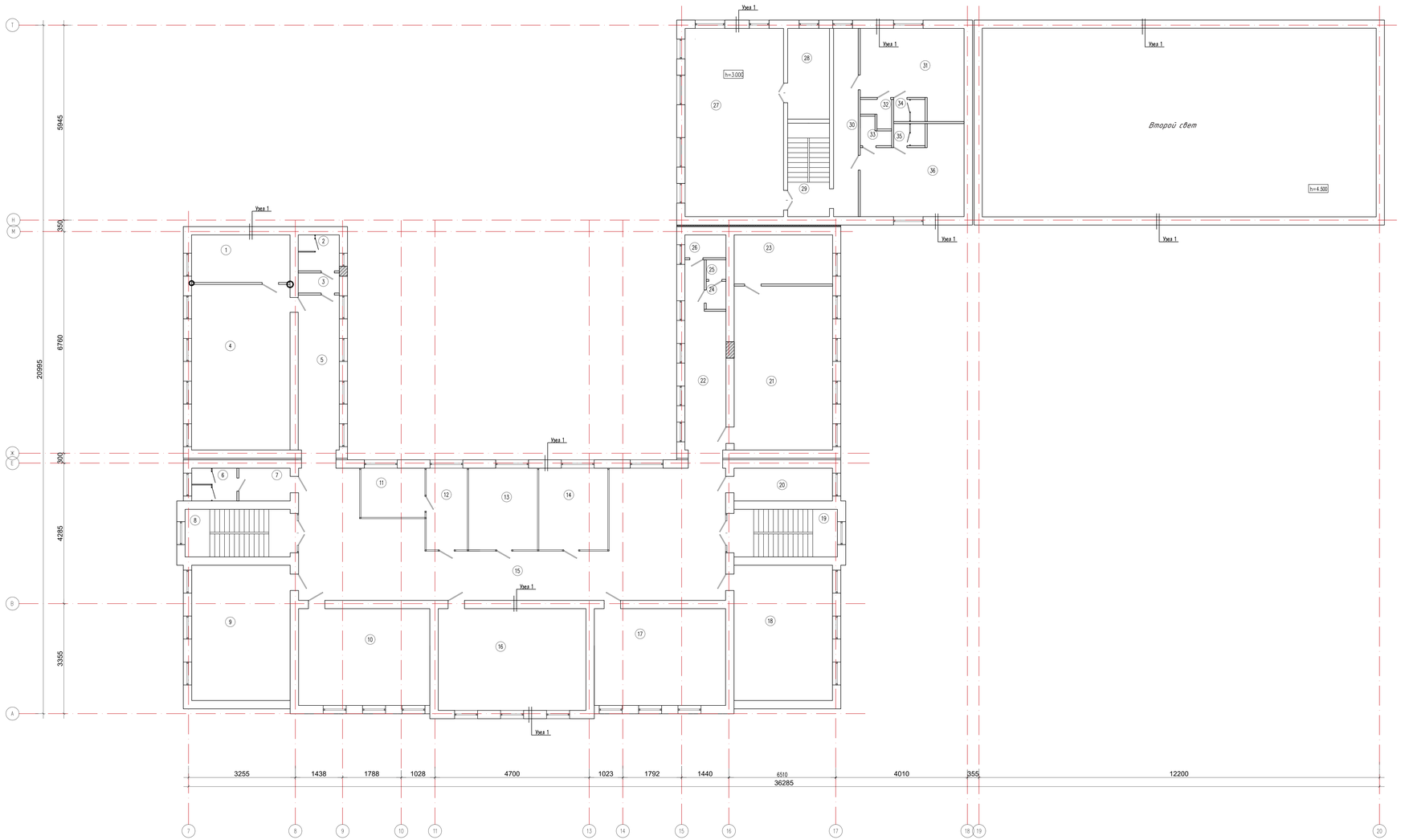

Экспликация помещений

Номер помещения	Наименование	Площадь, м2
1	2	3
1	лаборантская	17.40
2	с/у мал	5.50
3	Умывальная	3.08
4	кабинет физики + лаборатория	60.60
5	Коридор	23.62
6	Туалет	5.50
7	с/у дев	6.26
8	Лестничная клетка	18.56
9	учебный класс стар шк	49.50
10	каб информатики	47.20
11	процедурная	11.70
12	каб врача	12.45
13	каб психолога и логопеда	20.92
14	каб социального педагога	20.92
15	Коридор	143.02
16	каб информатики	55.80
17	каб иностран языка	47.20
18	каб иностран языка	49.50
19	Лестничная клетка	18.27
20	каб завхоза	12.00
21	кабинет биологии + лаборатория	60.00
22	Коридор	24.86
23	лаборантская	18.00
24	с/у преподав	2.04
25	Туалет	1.44
26	ЛГЖ дев	3.50
27	зал хореографии	68.88
28	каб трепера	14.10
29	Лестничная клетка	14.54
30	Коридор	17.22
31	раздевалка жен	29.96
32	Душевая	2.54
33	Душевая	2.54
34	Санузел	2.59
35	Санузел	2.59
36	раздевалка муж	29.96
	Всего:	923.76

Согласовано

Инв. № подл. | Подп. и дата | Взам. инв. №

Изм.	Кол.уч.	Лист	№док.	Подпись	Дата
ГАП		Нанет К.			
Проверил		Абдикеримов			
Разработал		Сериккай О.			
Н.контроль		Абдуллаев			

№24-2024

«Капитальный ремонт с сейсмоусилением средней школы№3 по ул. Ауезова в г.Текели области Жетысу»

Блок А	Стадия	Лист	Листов
	РП	51	
План 2-этажа	ТОО "СуКұрылысПроект" г.Шымкент - 2024г.		

Копировал | Формат А2-3

Узел 1

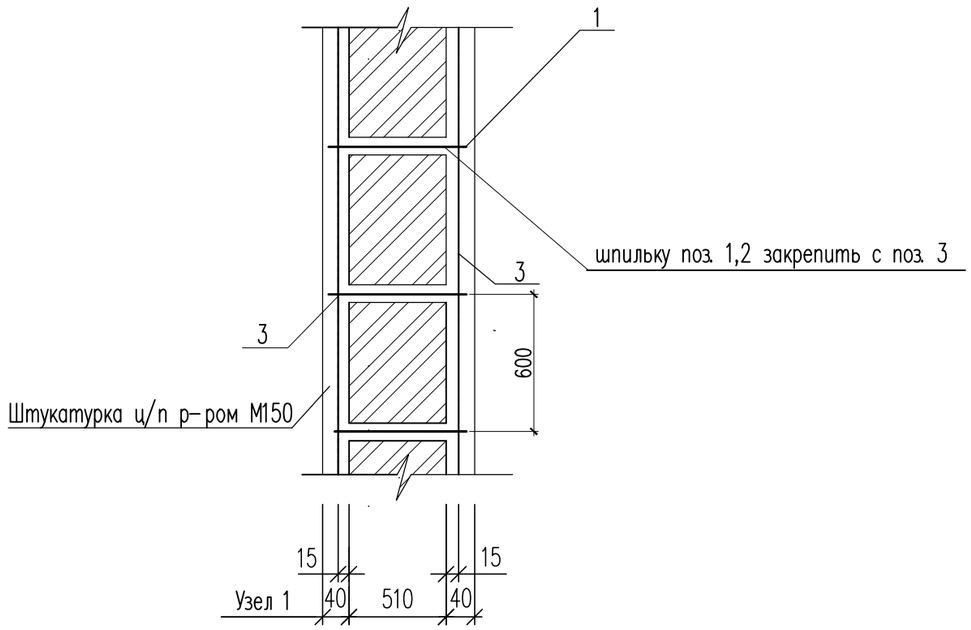

Деталь устройства штукатурки по сетке.

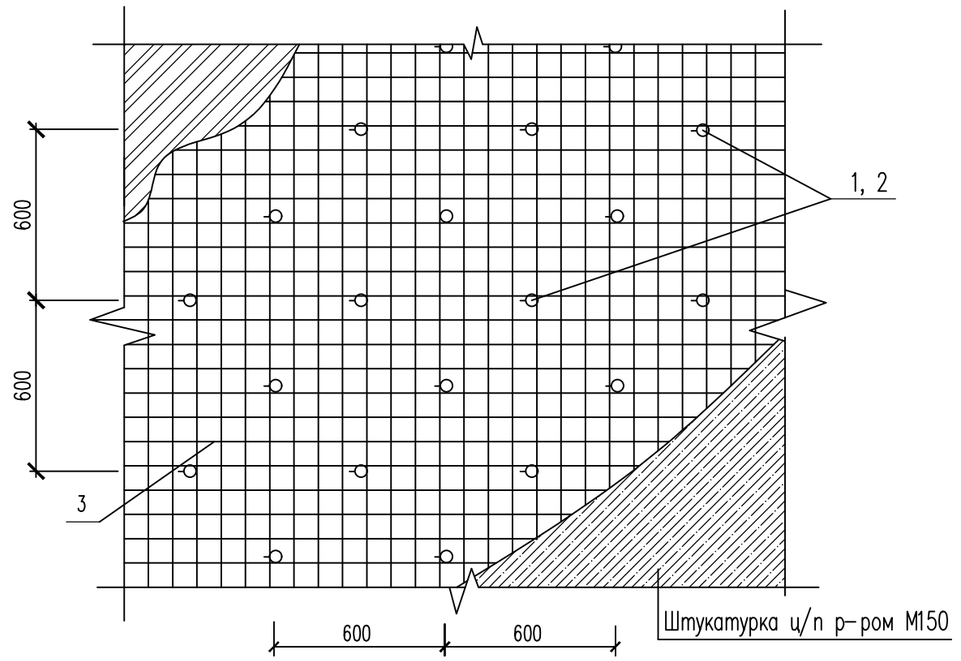

Ведомость деталей

Поз.	Эскиз
1	70 — 540 — 70

Спецификация элементов

Поз.	Обозначение	Наименование	Кол.	Масса ед., кг.	Примеч.
		Узел "1" на м2	6062.0	5.18	31401,16кг
1	ГОСТ 34028-2016	ø10 (400) L=680	5	0.42	2.10
3	ГОСТ 23279-85	1С $\frac{5Вр-I-100(50)}{5Вр-I-100(50)}$ 100х100 $\frac{50+50}{50+50}$ м2	1.0	3.08	3.08
		Штукатурка ц/п р-ром М150 толщ.40мм м2	6062.0		общий

Указания по усилению стен

- Перед усилением кирпичных стен необходимо очистить кладку простенков на всю высоту здания от штукатурки внутри здания. Сделать насечки на поверхности стен
- Арматурные сетки из стержней ø5Bpl с размером ячейки 100х100 крепить к стенам с помощью Z-образных анкеров из арматурных стержней ø10мм класса А240, устанавливаемых в сквозные отверстия в стенах, просверленных в шахматном порядке с шагом не более 600мм. Арматурные сетки располагать на расстоянии не менее 10мм от поверхности стен.
- В углах стен и в местах их пересечений сетки гнуть и заводить за угол на величину не менее 500мм. Не допускается в таких местах сетки стыковать впритык. Смежные сетки устанавливать по вертикали и горизонтали внахлест(длина нахлеста не менее 150мм или не менее одной ячейки).
- Стержни смежных сеток связывать между собой вязальной проволокой.
- Перед нанесением торкрет-штукатурного слоя поверхность стен должна быть тщательно очищена от грязи и пыли и промыта водой под давлением. Толщина слоя торкрет-штукатурки должна составлять 40 мм.

Изм.	Кол.уч.	Лист	№док.	Подпись	Дата
ГАП		Намет К.			
Проверил		Абдикеримов			
Разработал		Серикбай О.			
Н.контроль		Абдуллаев			

№24-2024

«Капитальный ремонт с сейсмоусилением средней школы№3 по ул. Ауезова в г.Текели области Жетысу»

Блок А	Стадия	Лист	Листов
	РП	52	
Усиление стен. Узел 1, 2.	ТОО "СуҚұрылысПроект" г.Шымкент - 2024г.		

Взам. инв. N

Подпись и дата

Инв. N подл.

Формат А3

Узел угла сопряжения наружных стен

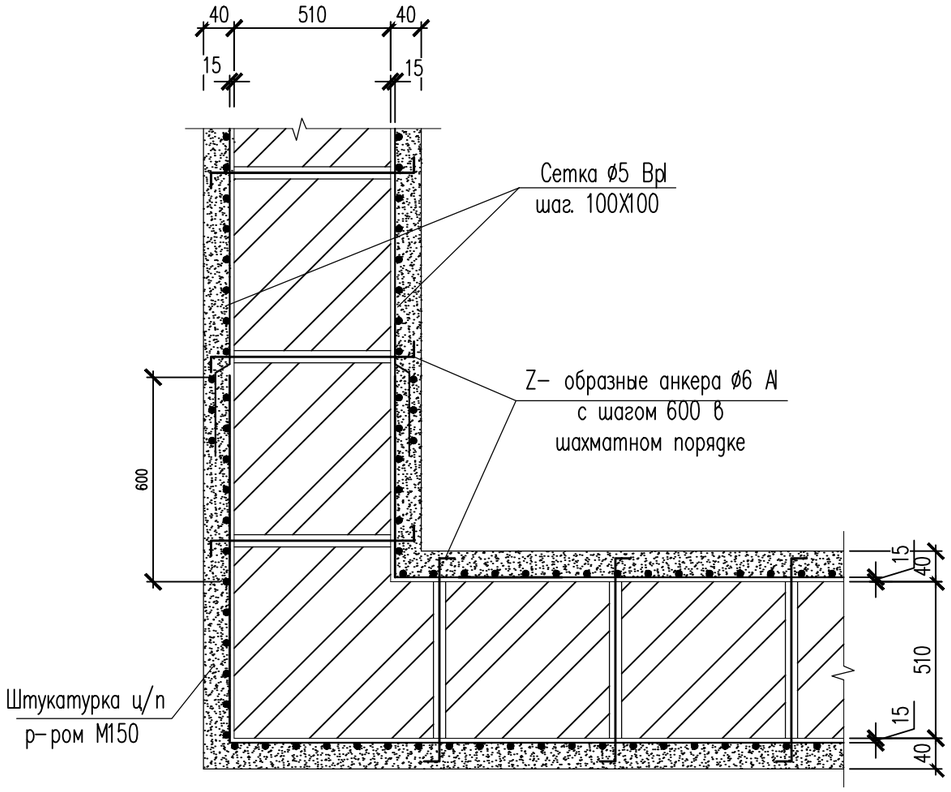

Узел сопряжения наружной и внутренней стены

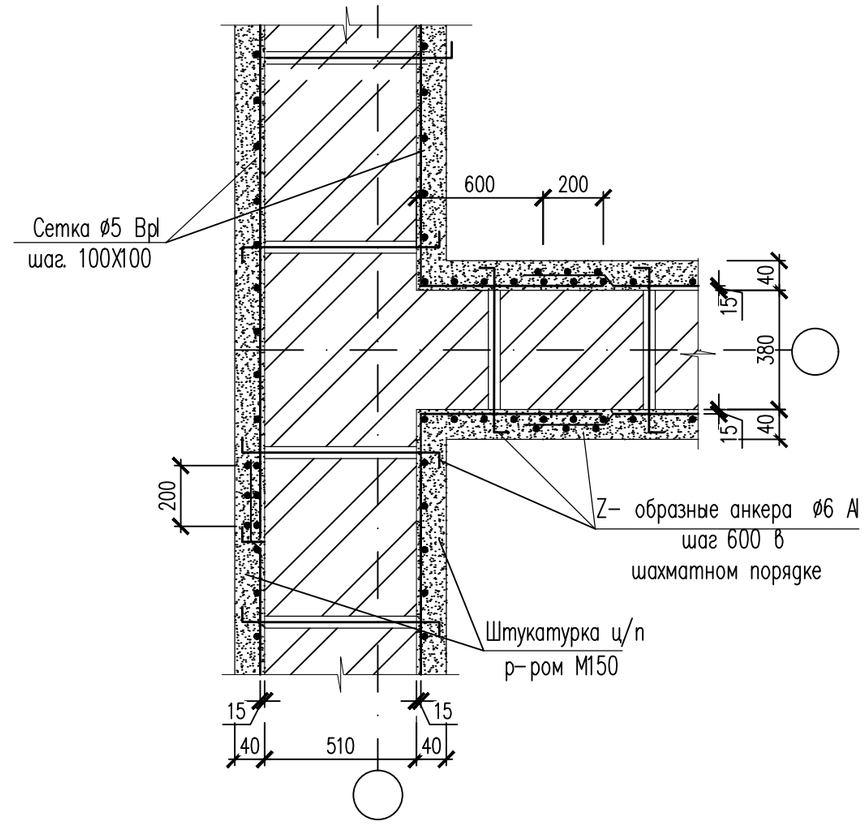

Согласовано

Инв.№ подл. | Подпись и дата | Взам. инв. №

Изм.	Кол.уч.	Лист	№док.	Подпись	Дата
ГАП		Намет К.			
Проверил		Абдикеримов			
Разработал		Серикбай О.			
Н.контроль		Абдуллаев			

№24-2024

«Капитальный ремонт с сейсмоусилением средней школы№3 по ул. Ауезова в г.Текели области Жетысу»

Блок А	Стадия	Лист	Листов
	РП	53	

Узел угла сопряжения наружных стен. Узел сопряжения наружной и внутренней стены.

ТОО "СуҚұрылысПроект" г.Шымкент - 2024г.

Копировал

Формат А3

Узел сопряжения стены и перекрытия

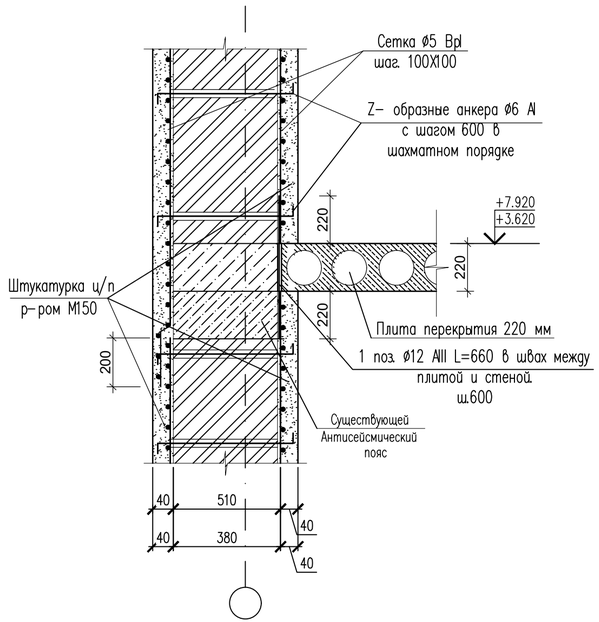

Узел сопряжения стены и перекрытия

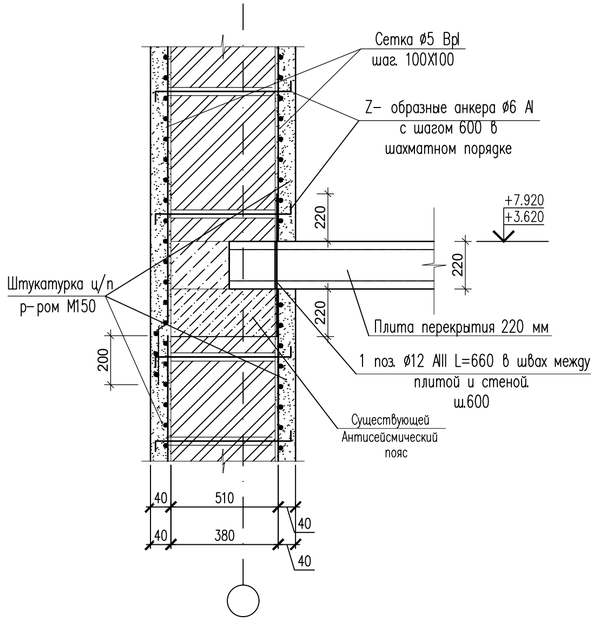

Узел сопряжения стены и перегородки

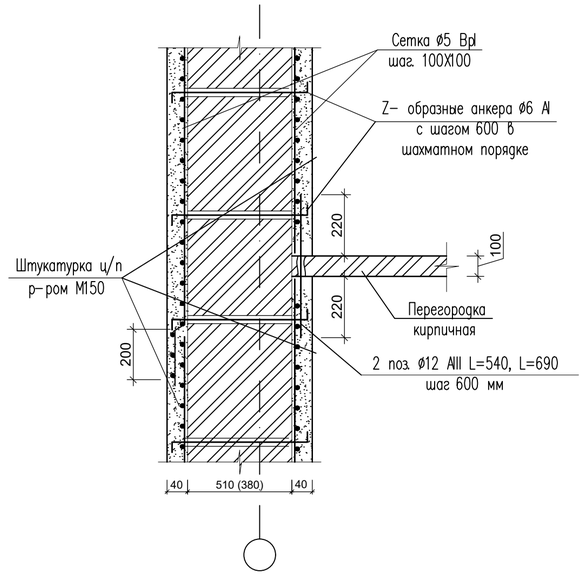

Спецификация элементов

Поз.	Обозначение	Наименование	К.о.л.	Масса ед., кг.	Примеч.
		Узел сопряжения стены и перекрытия			
1	ГОСТ 34028-2016	⌀12 (400) L=660	1520	0.60	912.0
	Для перегородки толщ. 120мм	Узел сопряжения стены и перегородки			
2	ГОСТ 34028-2016	⌀12 (400) L=540	102	0.50	51.00

Согласовано

Взам. инв. N

Подп. и дата

Инв. N подл.

Изм.	Кол.уч.	Лист	№док.	Подпись	Дата
ГАП		Намет К.			
Проверил		Абдикеримов			
Разработал		Сериқбай О.			
Н.контроль		Абдуллаев			

№24-2024

«Капитальный ремонт с сейсмоусилением средней школы№3 по ул. Ауезова в г.Текели области Жетысу»

Блок А

Стадия	Лист	Листов
РП	54	

Узел сопряжения стены и перекрытия.
Узел сопряжения стены и перегородки.

ТОО "СуҚұрылысПроект"
г.Шымкент - 2024г.

Узел усиление антисейсмического пояса наружных стен

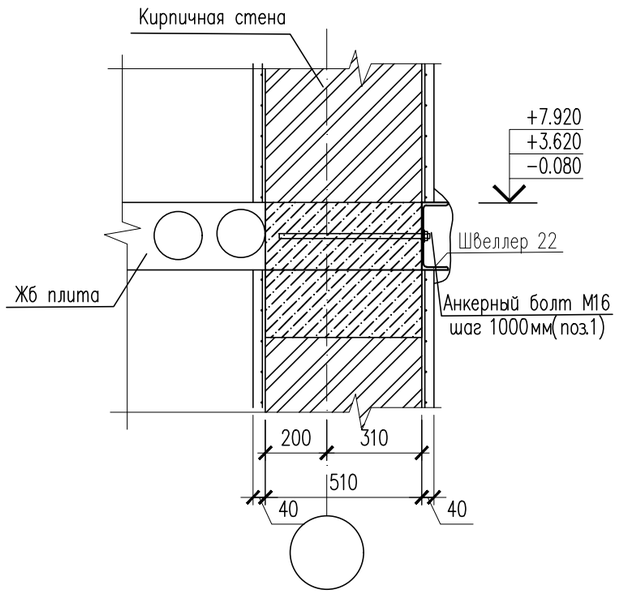

Узел усиление антисейсмического пояса внутренних стен

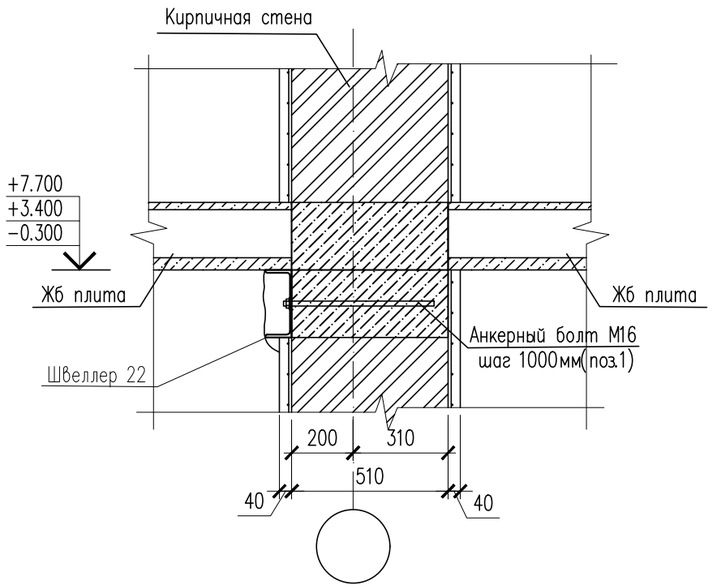

Узел усиление антисейсмического пояса внутренних стен

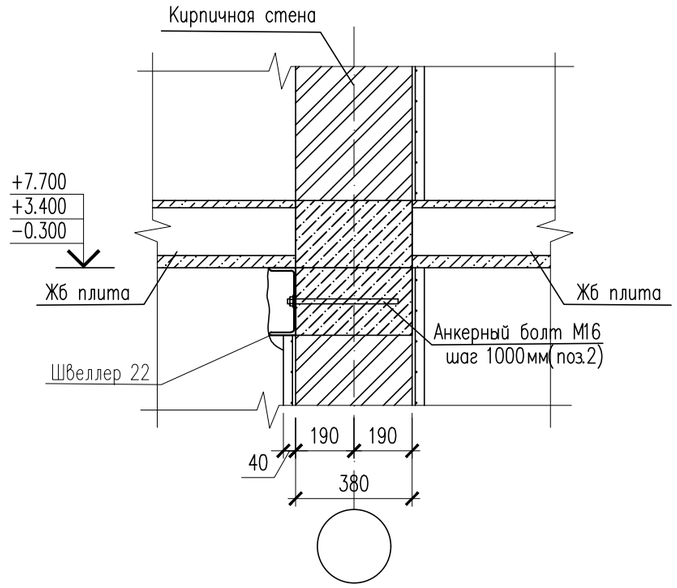

Спецификация материалов

Поз.	Обозначение	Наименование	Кол.	Масса кг	Прим.
		Усиления сейсмопояса			
Ш-1	ГОСТ 8240-97	Швеллер 22 ГОСТ 8240-97 / С235 ГОСТ 27772-2015 м.п.	929.2	21.00	19513.2
1	ГОСТ 24379-80	М16х450	930	0.83	771.9

Согласовано:

Взам. инв. №

Подп. и дата

Инв. № подл.

Изм.	Кол. уч.	Лист	N док.	Подп.	Дата
ГАП		Павлиди А.			
Проверил		Цой В.			
Разработал		Сабирова Н.			
Норм. кон.		Цой В.			

19-2023 АС

"Реконструкция, строительство комплекса административных зданий по адресу г. Караганда, ул. Чкалова, строение 3"

Блок А

Стадия	Лист	Листов
РП	55	

Устройство антисейсмопояса (Ремонтные работы)

ТОО «Строй-проект-инвентаризация» г. Шымкент – 2023г.

Формат А3

План 1-этажа

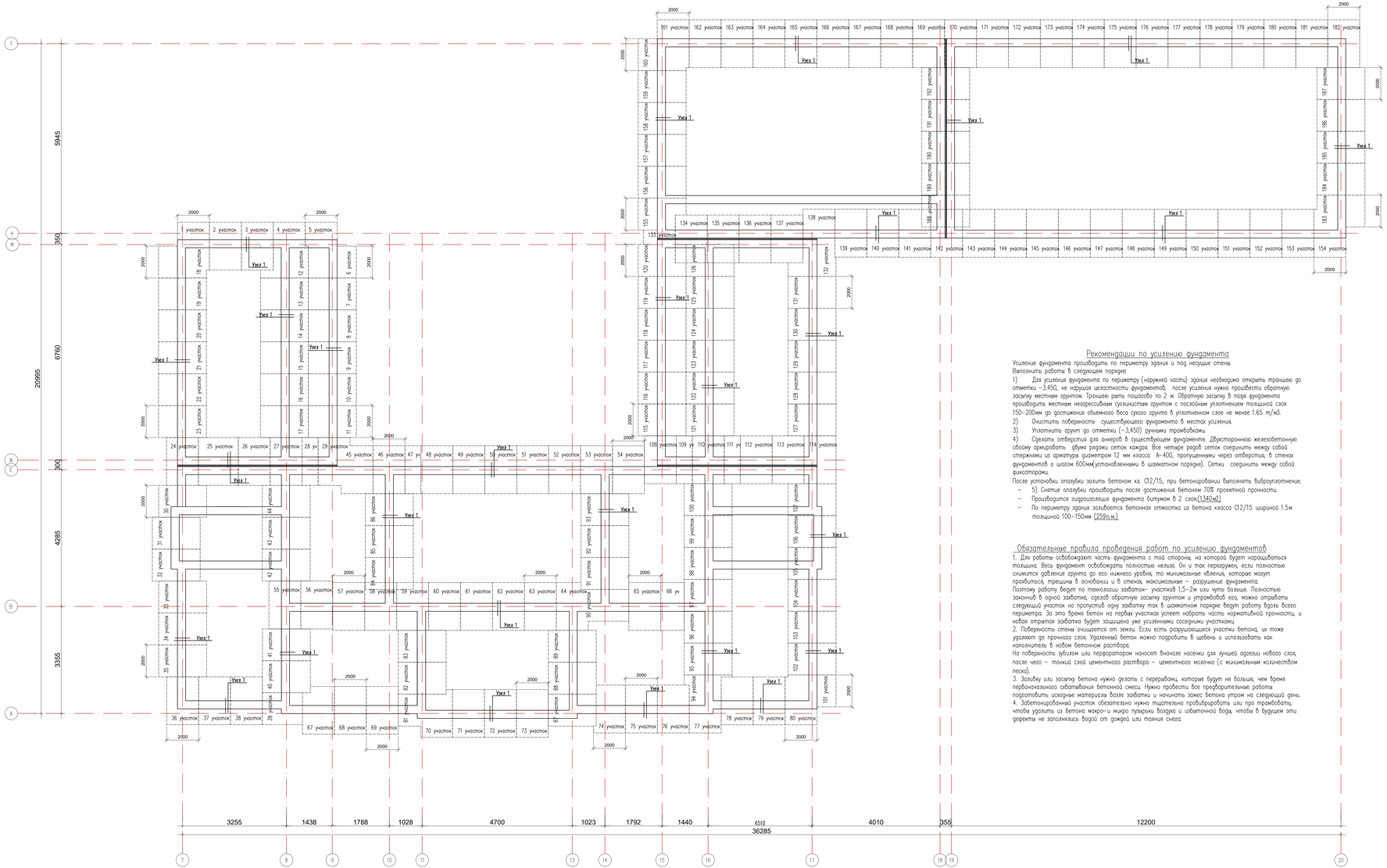

Усиление монолитного ленточного фундамента 1-1

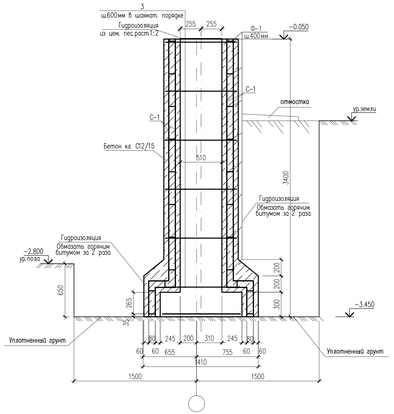

Сетка С-1

(усл. на 1 п.м)

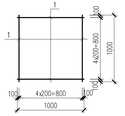

Ведомость деталей

Поз.	Эскиз
Ф-1	15 80 15 20 20 L=150мм

Рекомендации по усилению фундамента

Усиление фундамента производить по периметру здания и под несущие стены.
Выполнить работы в следующем порядке:

1) Для усиления фундамента по периметру (наружней части) здания необходимо открыть траншею до отметки -3,450, не нарушая целостности фундаментов, после усиления нужно произвести обратную засыпку местным грунтом. Траншею рыть пошагово по 2 м. Обратную засыпку в пазух фундамента производить местным неагрессивным суглинистым грунтом с послойным уплотнением толщиной слоя 150-200мм до достижения объемного веса сухого грунта в уплотненном слое не менее 1.65 т/м3.
2) Очистить поверхность существующего фундамента в местах усиления.
3) Уплотнить грунт до отметки (-3,450) ручными трамбовками.
4) Сделать отверстия для анкеров в существующем фундаменте. Двухстороннюю железобетонную обойму армировать двумя рядами сеток каждая. Все четыре рядов сеток соединить между собой стержнями из арматуры диаметром 12 мм класса А-400, пропущенными через отверстия, в стенах фундаментов о шагом 600мм(установленными в шахматном порядке). Сетки соединить между собой фиксаторами.

После установки опалубки залить бетоном кл. С12/15, при бетонировании выполнять виброуплотнение.

- 5) Снятие опалубки производить после достижения бетоном 70% проектной прочности.
- Производится гидроизоляция фундамента битумом в 2 слоя.(1340м2)
- По периметру здания заливается бетонная отмостка из бетона класса С12/15 шириной 1.5м толщиной 100-150мм (259п.м.)

Обязательные правила проведения работ по усилению фундаментов

1. Для работы освобождают часть фундамента с той стороны, на которой будет наращиваться толщина. Весь фундамент освобождать полностью нельзя. Он и так перегружен, если полностью снимится давление грунта до его нижнего уровня, то минимальные явления, которые могут проявиться, трещины в основании и в стенах, максимальные - разрушение фундамента.
Поэтому работу ведут по технологии захваток- участков 1,5-2м или чуть больше. Полностью закончив в одной захватке, сделав обратную засыпку грунтом и утрамбовав его, можно отрывать следующий участок но пропустив одну захватку так в шахматном порядке ведут работу вдоль всего периметра. За это время бетон на первых участках успеет набрать часть нормативной прочности, и новая открытая захватка будет защищена уже усиленными соседними участками.
2. Поверхность стены очищается от земли. Если есть разрушающиеся участки бетона, их тоже удаляют до прочного слоя. Удаленный бетон можно подробить в щебень и использовать как наполнитель в новом бетонном растворе.
На поверхность зубилом или перфоратором наносят вначале насечки для лучшей адгезии нового слоя, после чего - тонкий слой цементного раствора - цементного молочка (с минимальным количеством песка).
3. Заливку или засыпку бетона нужно делать с перерывами, которые будут не больше, чем время первоначального схватывания бетонной смеси. Нужно провести все предварительные работы подготовить исходные материалы возле захватки и начинать замес бетона утром на следующий день.
4. Забетонированный участок обязательно нужно тщательно провибрировать или про трамбовать, чтобы удалить из бетона макро-и микро пузырьки воздуха и избыточной воды, чтобы в будущем эти дефекты не заполнялись водой от дождей или таяния снега.

Спецификация материалов

Поз.	Обозначение	Наименование	Кол.	Масса кг	Прим.
		Усиление монолитного ленточного фундамента. Сечение 1-1			
		Сетка С-1	5862.0	8.90	52171.800
1	ГОСТ 34028-2016	12х1000-А400 ГОСТ 34028-2016 L=1000	10	0.89	8.90
		Одиночные стержни			
2	ГОСТ 34028-2016	10х1160-А400 ГОСТ 34028-2016 L=1160	3400	0.72	2448.0
Ф-1	ГОСТ 34028-2016	6х150-А240 ГОСТ 34028-2016 L=150	9320	0.03	279.6
		Материалы			
		Бетон кл.С12/15 W4 F100 м3	614,71		
		Разработка с обратной засыпкой местный грунт м3	1450.0		192 секций

№24-2024

«Капитальный ремонт с сейсмоусилением средней школы№3 по ул. Ауезова в г.Текели области Жетысу»

Изм.	Кол.уч.	Лист	№док.	Подпись	Дата

ГАП	Нанет К.	
Проверил	Абдикаримов	
Разработал	Сарыбай О.	
Н.контроль	Абдуллаев	

Блок А

Узел усиления фундаментов на стены 640мм

Стадия	Лист	Листов
РП	56	

ТОО "СуКурылысПроект" г.Шымкент - 2024г.

КВировал Формат А2-3

Согласовано

Взам. инв. N

Подп. и дата

Инв. N подл.

План траншеи
работа №1

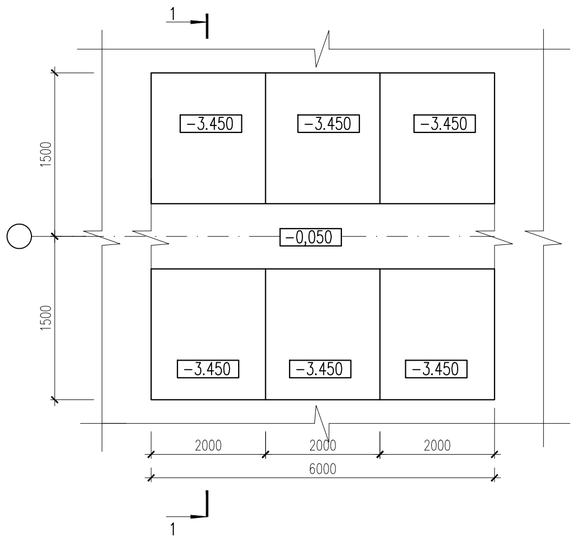

План траншеи
работа №2

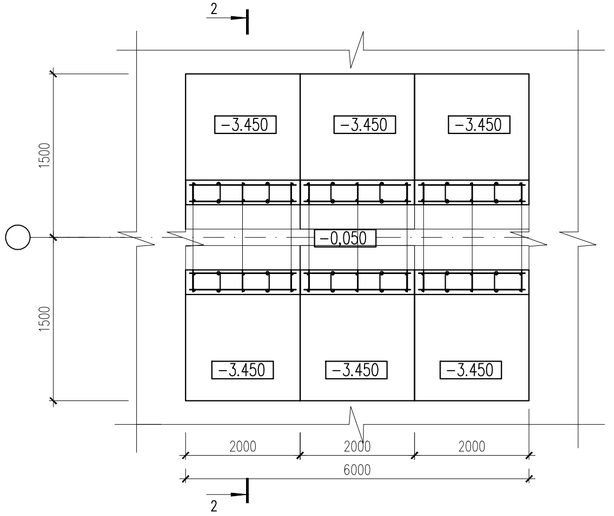

Фрагмент фасада

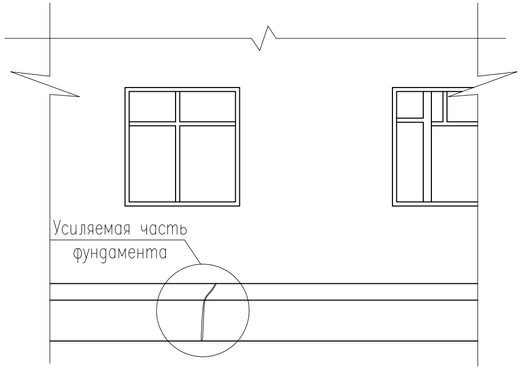

1−1

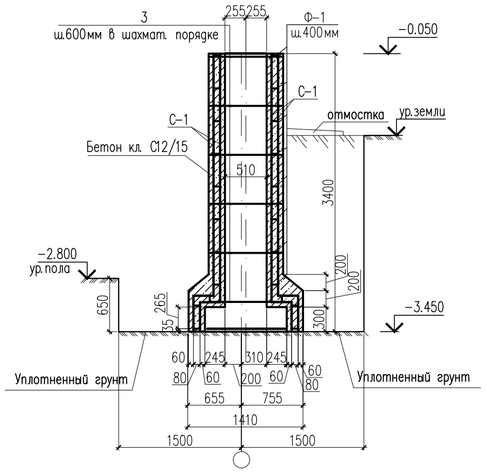

2−2

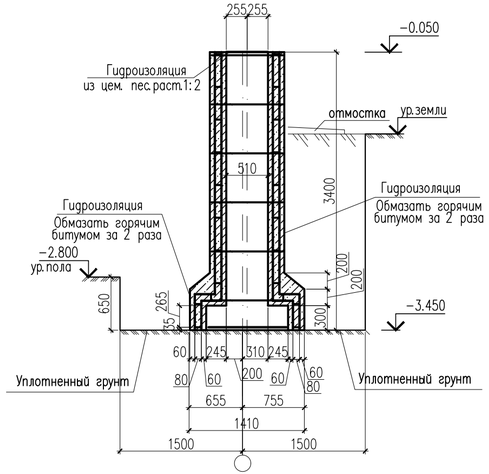

1. Данный лист см. совместно с л. АС−*56,56.2*
3. Снятие несущей опалубки производить после достижения бетоном 70% проектной прочности.
4. Все бетонные работы должны выполняться по проекту производства работ и в соответствий с требованиями СНиП РК 5.03−34−2005 − Бетонные и железобетонные конструкции.

						№24-2024	
						«Капитальный ремонт с сейсмоусилением средней школы№3 по ул. Ауезова в г.Текели области Жетысу»	
Изм.	Кол.уч.	Лист	№док.	Подпись	Дата		
ГАП		Намет К.				Блок А	Стадия: РП; Лист: 56.1; Листов:
Проверил		Абдикеримов					
Разработал		Сериқбай О.					
Н.контроль		Абдуллаев				***План траншеи работа №1,№2***	ТОО "СуҚұрылысПроект" г.Шымкент - 2024г.

КВировал Формат А4−3

Согласовано

Взам. инв. N

Подп. и дата

Инв. N подл.

План траншеи
работа №3

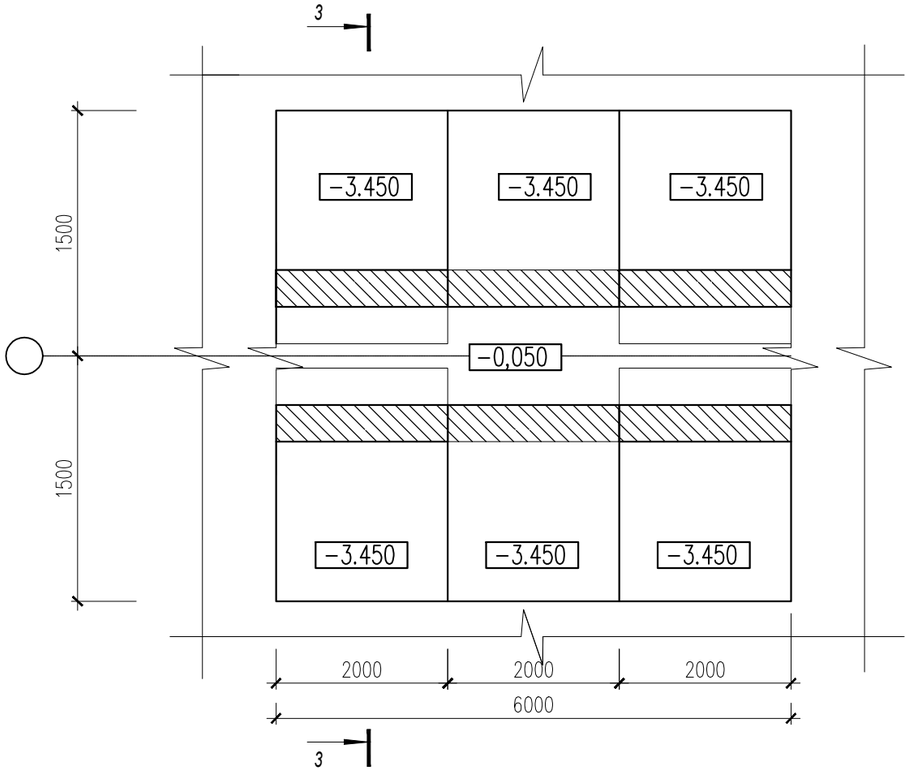

3−3

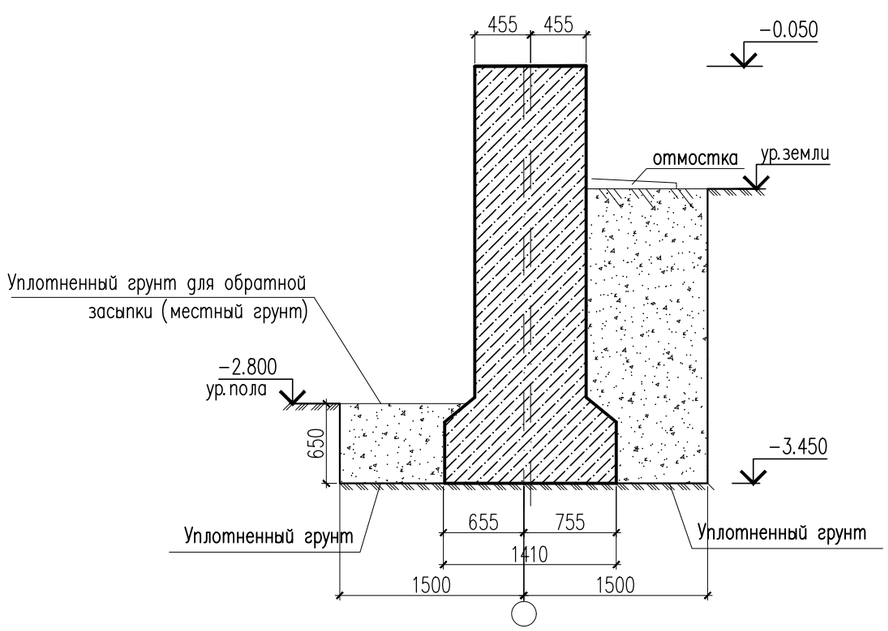

1. СН РК 2.01-01-2013 "Защита строительных конструкций от коррозии"
2. Сварку металлических элементов производить электродами Э-42А ГОСТ 9467-75* Толщину сварных швов принять равной наименьшей толщине свариваемых элементов. Сварные швы принять по ГОСТ 5264-80.

Изм.	Кол.уч.	Лист	№док.	Подпись	Дата
ГАП		Намет К.			
Проверил		Абдикеримов			
Разработал		Серикбай О.			
Н.контроль		Абдуллаев			

№24-2024

«Капитальный ремонт с сейсмоусилением средней школы№3 по ул. Ауезова в г.Текели области Жетысу»

Блок А	Стадия	Лист	Листов
	РП	56.2	

План траншеи работа №3

ТОО "СуҚұрылысПроект" г.Шымкент - 2024г.

Копировал

Формат А3

Согласовано

Взам. инв. N

Подп. и дата

Инв. N подл.

План кровли
(Ремонтные работы)

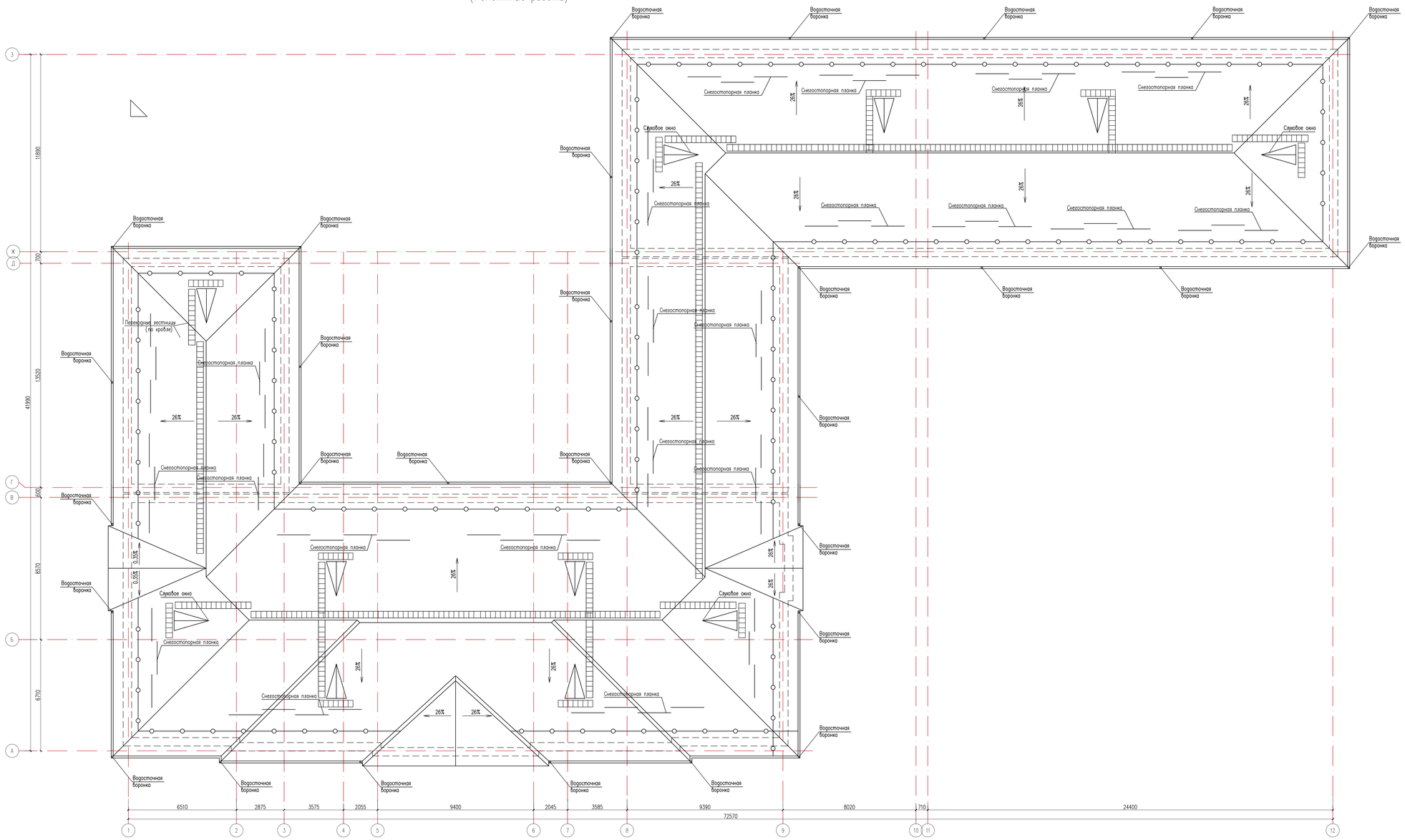

						№24-2024			
						«Капитальный ремонт с сейсмоусилением средней школы№3 по ул. Ауезова в г.Текели области Жетысу»			
Изм.	Кол.уч	Лист	№док.	Подпись	Дата				
ГАП		Намет К.				Блок А	Стадия	Лист	Листов
Проверил		Абдикеримов					РП	57	
Разработал		Сериккбай О.							
Н.контроль		Абдуллаев				План кровли (Ремонтные работы)	ТОО "СуКурылысПроект" г.Шымкент - 2024г.		

План парапета
(Ремонтные работы)

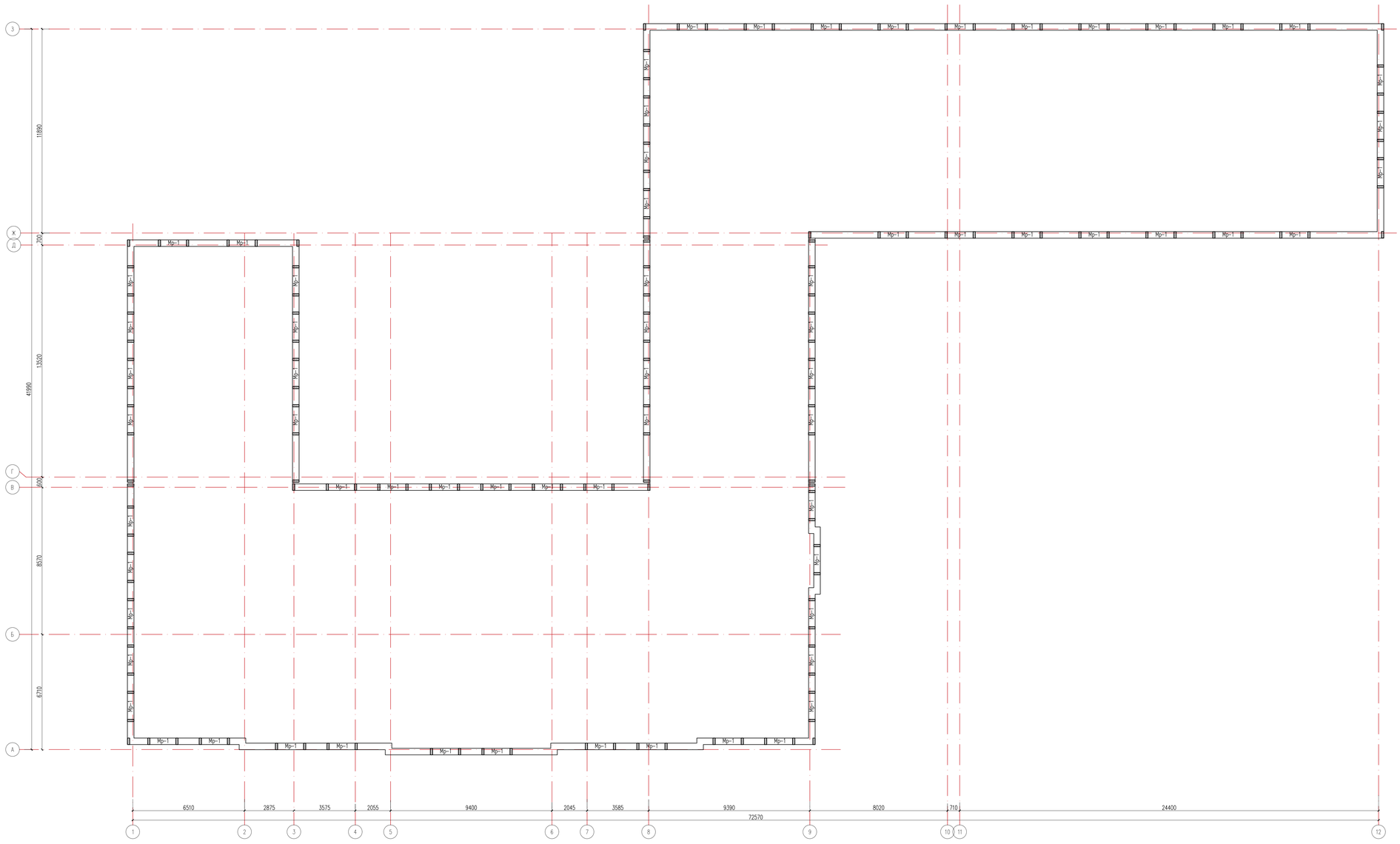

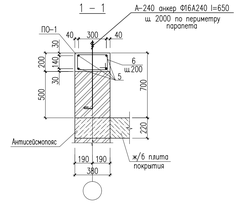

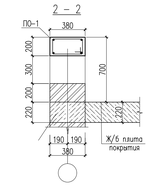

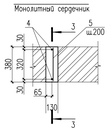

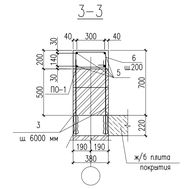

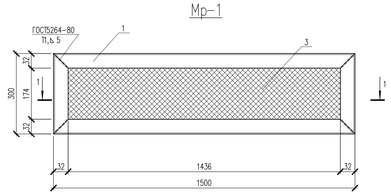

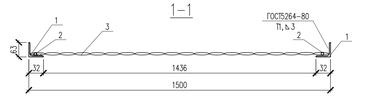

Спецификация материалов

Поз.	Обозначение	Наименование	Кол.	Масса кг	Прим.
		Пр-1	68	6.676	453.968
1	ГОСТ 8509-93	Уголок 32х32х3 ГОСТ 8509-93 / ВСт3кп ГОСТ 380-94* м.п.	3.6	1.46	5.256
2	ГОСТ 34028-2016	8к-А240 ГОСТ 34028-2016 м.п.	3.55	0.40	1.42
3		Сетка рабица по ГОСТ 5336-80 ф3 20х20	0.45м2		на 1 шт.
		Монолитный сердечник МС-1	160	2.152	344.320
7	ГОСТ 34028-2016	12к900-А400 ГОСТ 34028-2016 L=900	2	0,801	1.602
8	ГОСТ 34028-2016	6к500-А240 ГОСТ 34028-2016 L=500	5	0.11	0.55
	Материалы:	Бетон кл. С12/15 м3	0.0346		
		Пояс обвязки ПО-1 п.м.	262.0	4.86	1273.320
9	ГОСТ 34028-2016	12к1000-А400 ГОСТ 34028-2016 L=1000	4	0.89	3.56
10	ГОСТ 34028-2016	6к1120-А240 ГОСТ 34028-2016 L=1180	5	0.25	1.30
	Материалы:	Бетон кл. С12/ 15 м3	19.91		
		Кирпичная кладка			
	ГОСТ 530-2012	КР- р- по 250х120х65/1НФ/100/2.0/50/ м3	38.15		

Изм.	Кол.уч.	Лист	№док.	Подпись	Дата
ГАП		Намет К.			
Проверил		Абдикеримов			
Разработал		Серикбай О.			
Н.контроль		Абдуллаев			

№24-2024

«Капитальный ремонт с сейсмоусилением средней школы№3 по ул. Ауезова в г.Текели области Жетысу»

Блок А	Стадия	Лист	Листов
	РП	58	
План парапета (Ремонтные работы)	ТОО "СуКурлысПроект" г.Шымкент - 2024г.		

Схема расположения элементов крыши

(Ремонтные работы)

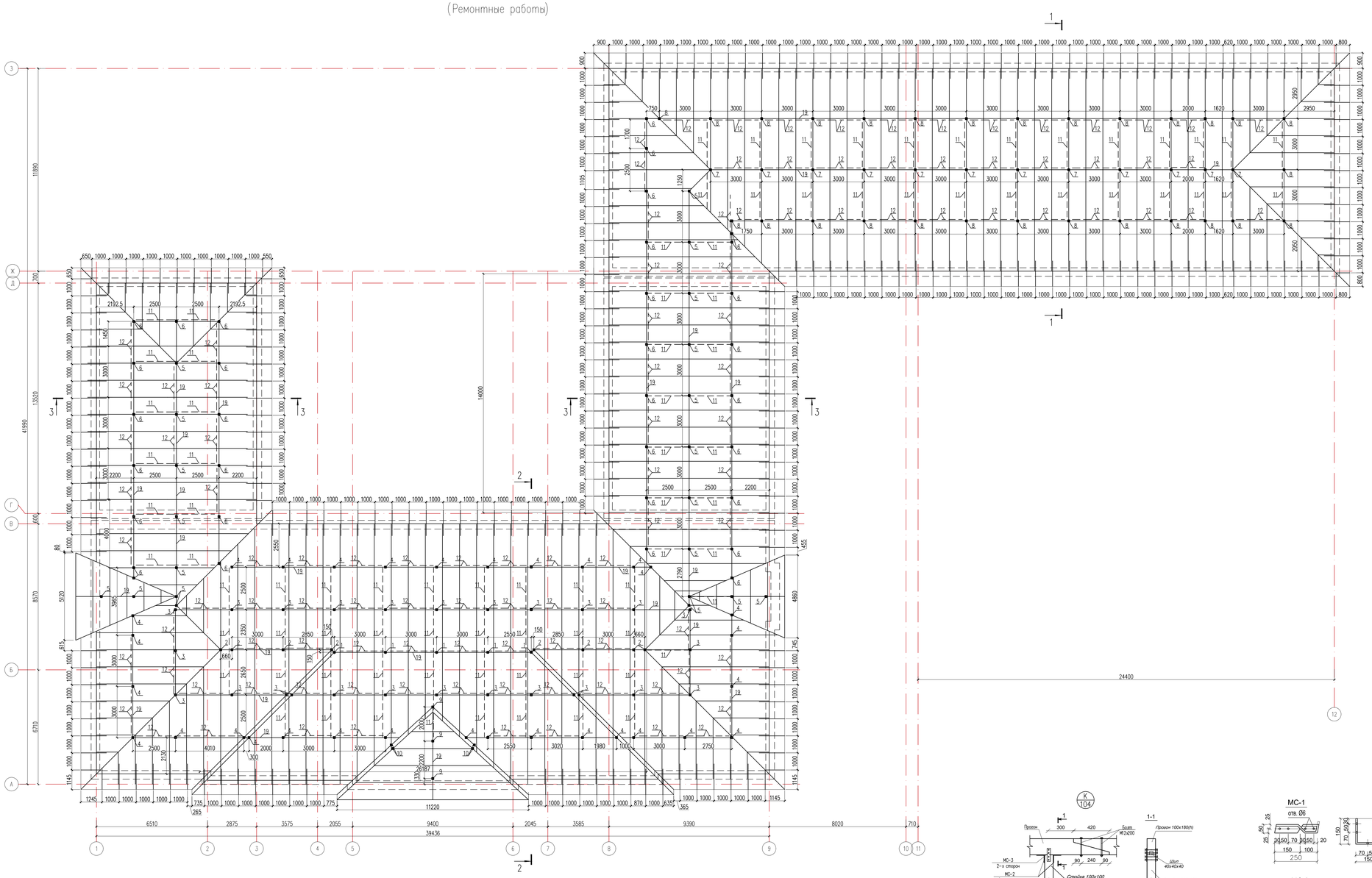

Разрез 1 – 1

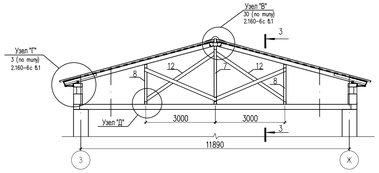

Разрез 2–2

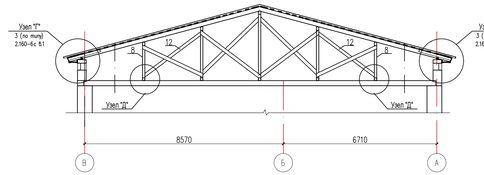

Разрез 3–3

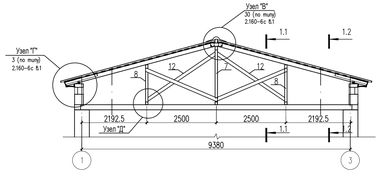

Разрез 3–3

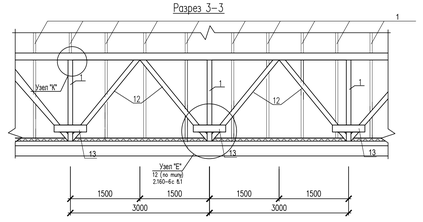

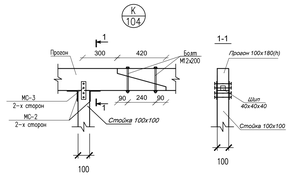

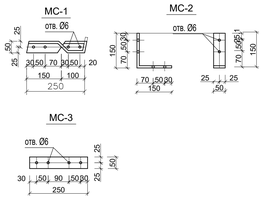

						№24-2024	
Изм.	Кол.уч.	Лист	№док.	Подпись	Дата	«Капитальный ремонт с сейсмоусилением средней школы№3 по ул. Ауезова в г.Текели области Жетысу»	
ГАП		Намет К.				Блок А	Стадия: РП; Лист: 59; Листов:
Проверил		Абдикеримов					
Разработал		Серикбай О.				Схема расположения элементов крыши (Ремонтные работы)	ТОО "СуКурылысПроект" г.Шымкент - 2024г.
Н.контроль		Абдуллаев					

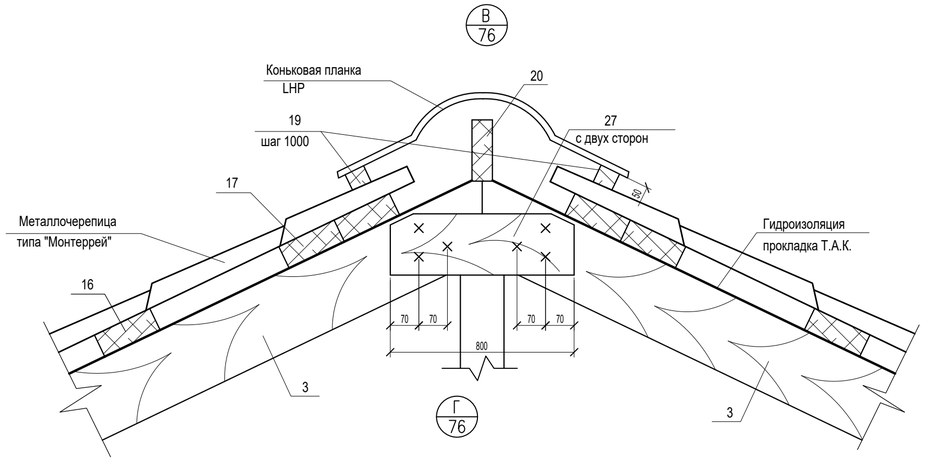

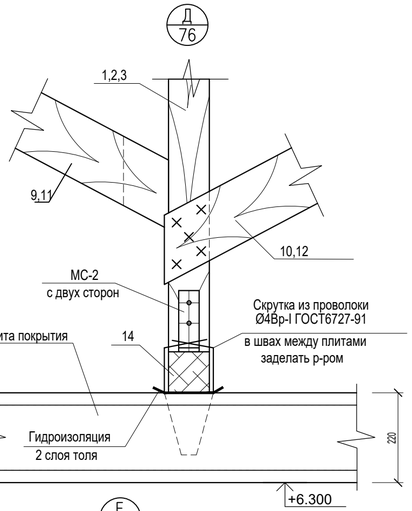

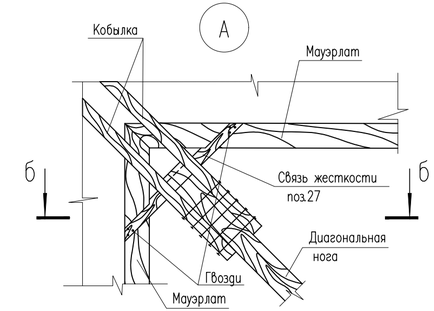

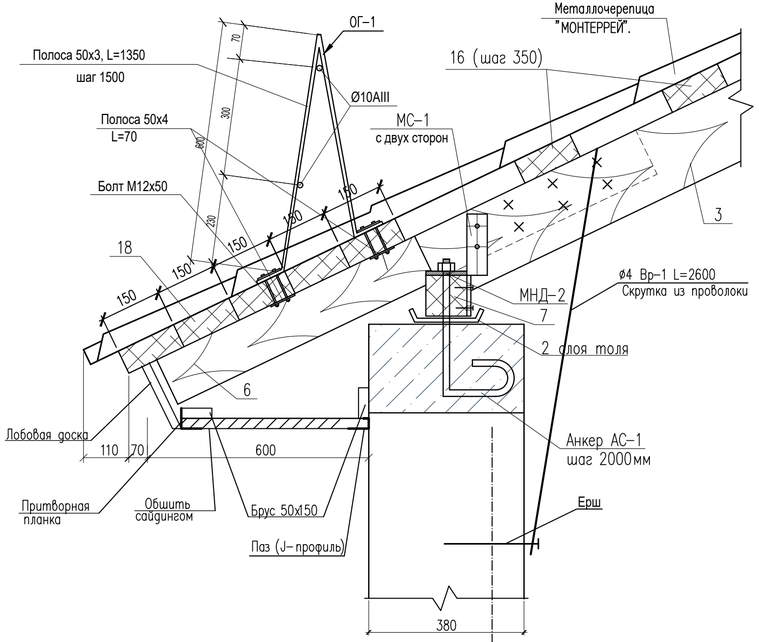

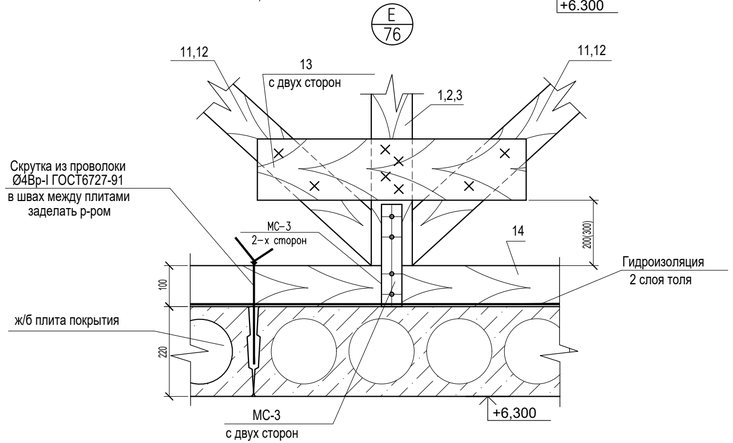

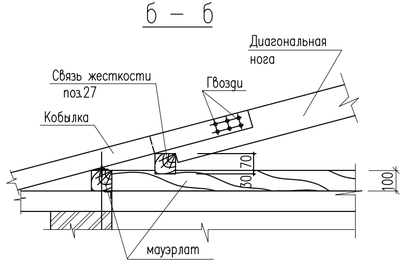

Изм.	Кол.уч.	Лист	№док.	Подпись	Дата	№24-2024		
						«Капитальный ремонт с сейсмоусилением средней школы№3 по ул. Ауезова в г.Текели области Жетысу»		
ГАП		Намет К.				Блок А	Стадия: РП	Лист: 60 / Листов:
Проверил		Абдикеримов						
Разработал		Серикбай О.				Узел "В","Г","Д","Е".	ТОО "СуҚұрылысПроект" г.Шымкент - 2024г.	
Н.контроль		Абдуллаев						

КВировал Формат А4-3

Согласовано

Взам. инв. N

Подп. и дата

Инв. N подл.

Спецификация элементов кровли (начало)

Поз.	Обозначение	Наименование	Кол.	Масса ед., кг.	Примеч. м3
		(основной блок А)			
1	ГОСТ 8486-86	Стойка 100х100 L=2500	5	0.025	0.125
2	ГОСТ 8486-86	Стойка 100х100 L=2470	7	0.0247	0.173
3	ГОСТ 8486-86	Стойка 100х100 L=1850	12	0.0185	0.222
4	ГОСТ 8486-86	Стойка 100х100 L=1080	28	0.0108	0.302
5	ГОСТ 8486-86	Стойка 100х100 L=1750	21	0.0175	0.367
6	ГОСТ 8486-86	Стойка 100х100 L=1080	34	0.0108	0.368
7	ГОСТ 8486-86	Стойка 100х100 L=2090	12	0.0209	0.251
8	ГОСТ 8486-86	Стойка 100х100 L=1290	28	0.0129	0.361
9	ГОСТ 8486-86	Стойка 100х100 L=1650	3	0.0165	0.050
10	ГОСТ 8486-86	Стойка 100х100 L=1020	4	0.0102	0.041
11	ГОСТ 8486-86	Раскос 50х150 п.м	592.0	0.0075	4.440
12	ГОСТ 8486-86	Подкос 100х100 п.м	515.3	0.01	5.153
13	ГОСТ 8486-86	Стропила 50х180 п.м	754.9	0.009	6.794
14	ГОСТ 8486-86	Нарожник 50х180 п.м.	917.8	0.009	8.260
15	ГОСТ 8486-86	Диагональная нога 2(50х180) п.м.	427.0	0.009	3.843
16	ГОСТ 8486-86	Кобылка 50х150 L=1500	283	0.01125	3.184
17	ГОСТ 8486-86	Кобылка 2шт(угловая)50х150 L=1800	40	0.0162	0.648
18	ГОСТ 8486-86	Мауэрлат 100х100 п.м.	258.0	0.01	2.580
19	ГОСТ 8486-86	Прогон 100х180(Н) п.м	414.0	0.018	7.452
20	ГОСТ 8486-86	Накладка 40х150 L=1000	230	0.0048	1.104
21	ГОСТ 8486-86	Лежень 100х150 L=1500	154	0.0225	3.465
22	ГОСТ 8486-86	Коньковый брус 60х150 п.м	121	0.009	1.089
23	ГОСТ 8486-86	Обрешетка 100х32 п.м	4418.0	0.0032	14.138
24	ГОСТ 8486-86	Коньковая обрешетка 100х32 п.м	384.0	0.0032	1.229
25	ГОСТ 8486-86	Карнизная обрешетка 100х32 п.м	1310.0	0.0032	4.192
26	ГОСТ 8486-86	Связь жесткости 50х150(h) L=1800мм	10	0.017	0.357
27	ГОСТ 8486-86	Накладка 40х150 L=800	93	0.0048	0.446
28		Всего			70.634

Спецификация материалов

N п/п	Наименование	Сечение мм	Длина мм	Кол. шт.	Общая длина м	Объем $м^3$
1	2	3	4	5	6	7
	Металлочерепица, толщина листа t=0,70мм; толщина полимерного покрытия-22-30мкм*м2					1854.42м2
	Стяжка из цем.-песч. раствора кл. М50 толщ. 30 мм армир. сеткой 4с 3ВР-100/3ВР-100					1541 м2 1541кг
	Утеплитель чердачного перекрытия плиты теплоизоляционные ISOVER Dachoterm S по ТУ 5763-003-56846022-06 плотностью 150 кг/м3 толщиной 150мм.					1541 м2
	Пароизоляция пленка полиэтиленовая 0,3мм					1541.0м2
	Гидроизоляционный слой- рубероид РКП 350б					1541.0м2
	Карниз из металл.сайдинга					231.0м2
	Рубероид по контуру шириной 1000мм					264.0м2
	Элементы металлические					
	Скрутка из проволоки ø4 Вр-1 ГОСТ 6727-91		800	308	246.4	22.18кг
	Скрутка из проволоки ø4 Вр-1 ГОСТ 6727-91		2600	270	702.0	63.18 кг
	Ерш ГОСТ 34028-2016	ø14А-400	200	270	29.2	35.332 кг
	Соединительный элемент МС-1	-50х5	250	540	135	265.27 кг
	Соединительный элемент МС-2	-50х5	250	616	154	302.61кг
	Соединительный элемент МС-3	-50х5	250	616	154	302.61кг
	Толь шириной 0.30м				978.0	293.4м2
	Комплектующие элементы кровли					
	Профиль коньковый п.м.					316.0м
	Уплотнительная лента в=250, п.м					91.0
	Снегодержатель трубчатый 95х65х2000	шт				130
	Лестница кровельная 395х1250 шт.					121.0
	Мостик кровельный 455х1860 шт.					5
	Слуховое окно ОБС-1	л. АС-				5

№24-2024

«Капитальный ремонт с сейсмоусилением средней школы№3 по ул. Ауезова в г.Текели области Жетысу»

Изм.	Кол.уч.	Лист	№док.	Подпись	Дата
ГАП		Намет К.			
Проверил		Абдикеримов			
Разработал		Серикбай О.			
Н.контроль		Абдуллаев			

Блок А	Стадия	Лист	Листов
	РП	61	
Спецификация элементов кровли	ТОО "СуҚұрылысПроект" г.Шымкент - 2024г.		

Копировал Формат А3

Согласовано

Взам. инв. N

Подп. и дата

Инв. N подл.

Ограждение кровли ОГ–1

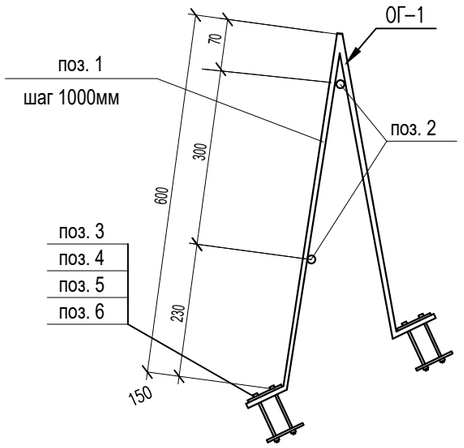

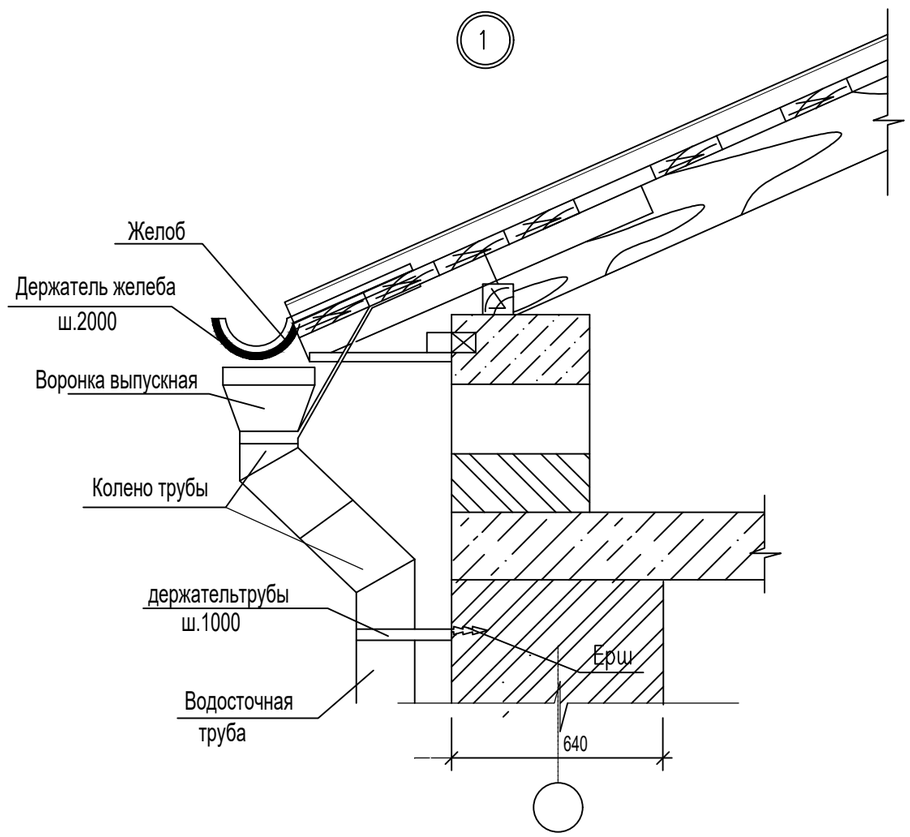

Спецификация элементов кровли (окончание)

Поз.	Обозначение	Наименование	Кол.	Масса ед., кг.	Примечание
		Ограждение кровли ОГ–1			
1	ГОСТ 103–91	Полоса –50х6х1350	268	3.18кг	852.240
2	ГОСТ 34028–2016	Арматура ø10 А–III(400) п.м.	534	0.617	329.478
3	ГОСТ 15589–70*	Болт М12х70	1072	0.089	95.408
4	ГОСТ 11371–78*	Шайба 12	1072	0.007	7.504
5	ГОСТ 5915–70*	Гайка 12	1072	0.016	17.152
6	ГОСТ 103–91	Полоса –50х6х100	536	0.24кг	общ.вес 128.640
		Устройства водостока (Продукция компании ДомСтрой)			
		Желоб водосточный D=125мм п. м.	265.0		
		Соединитель желоба D=125мм	107		шаг. 2.5м
		Держатель желоба D=125мм L=320мм	134		шаг. 0.50м
		Воронка выпускная D=100	29		
		Труба выпускная D=100 п. м.	224.0		
		Труба соединительная D=100 шт.	45		шаг. 2.0м
		Держатель трубы D=100мм	112		шаг. 1.0м
		Колено трубы D=100мм	29		
		Отвод (колено нижнее) D=100мм	29		

Изм.	Кол.уч.	Лист	№док.	Подпись	Дата
ГАП		Намет К.			
Проверил		Абдикеримов			
Разработал		Серикбай О.			
Н.контроль		Абдуллаев			

№24-2024

«Капитальный ремонт с сейсмоусилением средней школы№3 по ул. Ауезова в г.Текели области Жетысу»

Блок А	Стадия	Лист	Листов
	РП	62	
Ограждение кровли ОГ-1	ТОО "СуҚұрылысПроект" г.Шымкент - 2024г.		

Согласовано

Взам. инв. N

Подп. и дата

Инв. N подл.

Копировал

Формат А3

Слуховое окно

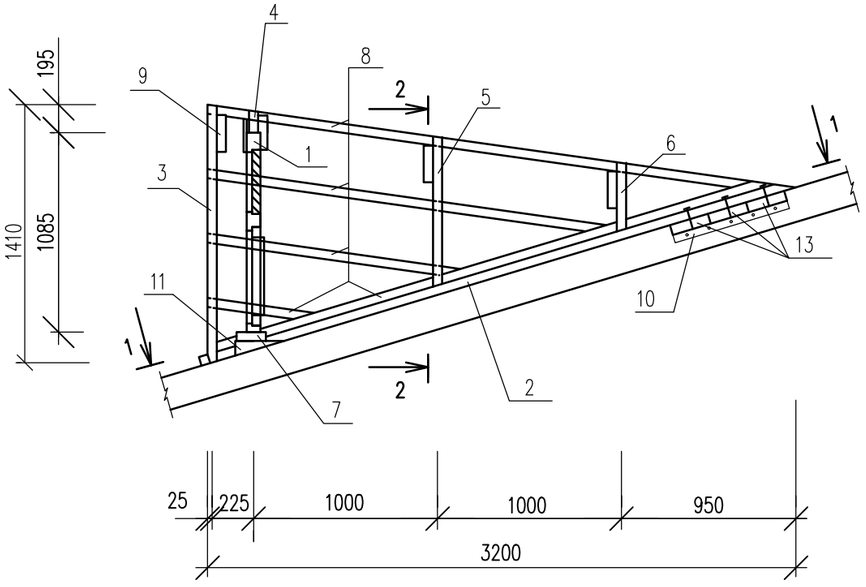

1–1

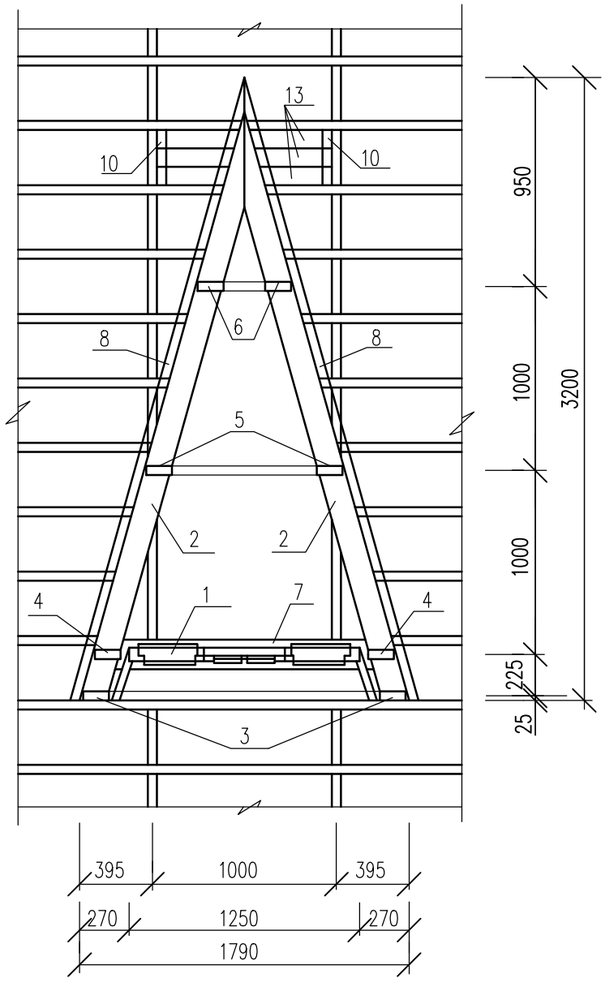

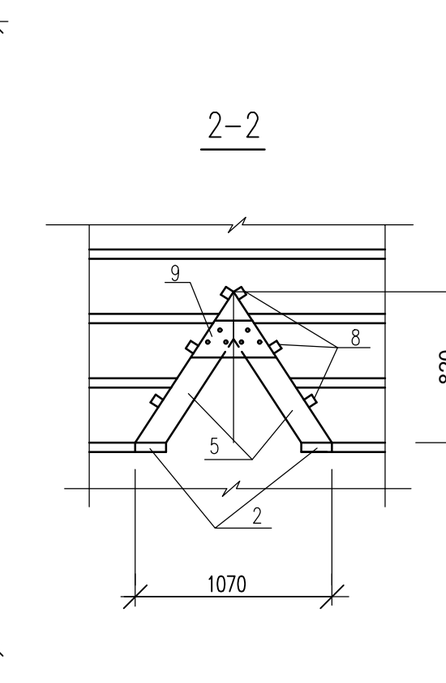

2–2

Спецификация элементов

N п.п.	Обозначение	Наименование	Кол.	Обьем ед., м3	Обьем общ., м3
1	л.КЖ–130	Блок слухового окна	11		0.025м3
2	ГОСТ 8486–86*Е	Ригель 50х160,L=3320	4		0,053
3	ГОСТ 8486–86*Е	Стропила 50х140,L=1750	4		0,025
4	ГОСТ 8486–86*Е	Стропила 50х140,L=1670	4		0,023
5	ГОСТ 8486–86*Е	Стропила 50х140,L=1180	4		0,017
6	ГОСТ 8486–86*Е	Стропила 50х140,L=740	4		0,010
7	ГОСТ 8486–86*Е	Ригель 50х160,L=1780	2		0,014
8	ГОСТ 8486–86*Е	Обрешетка 50х50, п.м	44,0		0,055
9	ГОСТ 8486–86*Е	Накладка 50х200,L=460	8		0,018
10	ГОСТ 8486–86*Е	Опорный брус 50х100,L=400	4		0,004
11	ГОСТ 8486–86*Е	Бобышка 80х100,L=160	4		0,003
12	ГОСТ 8486–86*Е	Подшивка из досок 30х300, п.м	9,6		0,043
13	ГОСТ 8486–86*Е	Ригель 50х160,L=900	6		0,022
		Металлочерепица толщ. 0.7 мм	11,62		м2
		Фартук из оцинкованной кровельной стали б=0,7мм (цветной)	9,3		м2

1. Данный лист см. совместно с л.КЖ–147
2. Подшивку из досок покрасить масляной краской за 2 раза под цвет металлочерепицы.

Изм.	Кол.уч.	Лист	№док.	Подпись	Дата	№24-2024			
						«Капитальный ремонт с сейсмоусилением средней школы№3 по ул. Ауезова в г.Текели области Жетысу»			
ГАП		Намет К.				Блок А	Стадия	Лист	Листов
Проверил		Абдикеримов					РП	63	
Разработал		Серикбай О.				Слуховое окно	ТОО "СуҚұрылысПроект" г.Шымкент - 2024г.		
Н.контроль		Абдуллаев							

Согласовано

Взам. инв. N

Подп. и дата

Инв. N подл.

Копировал

Формат А3

Блок слухового окна ОБС-1

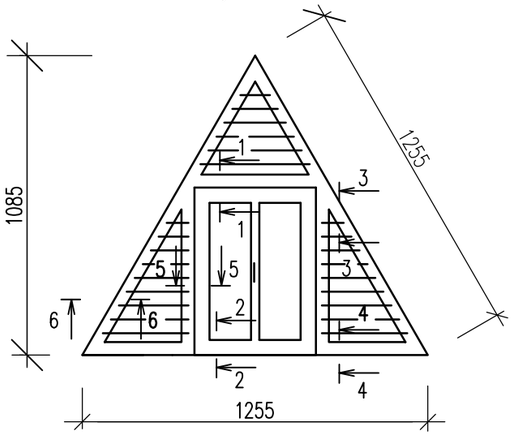

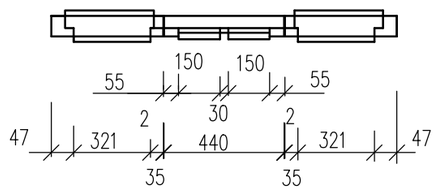

1–1

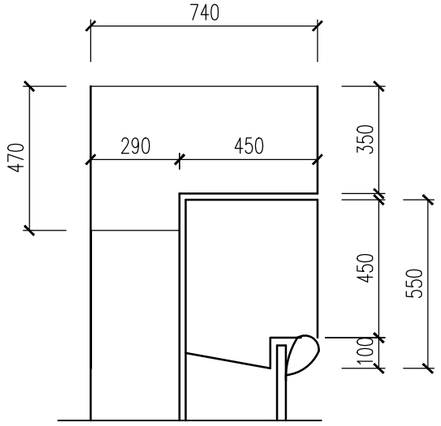

2–2

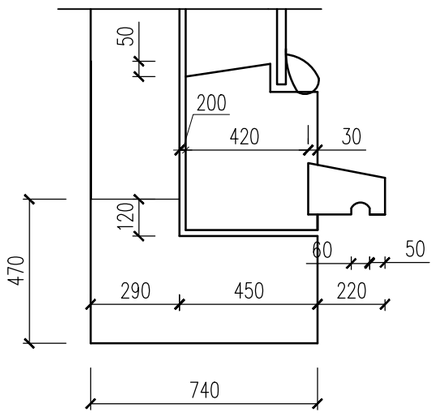

3–3

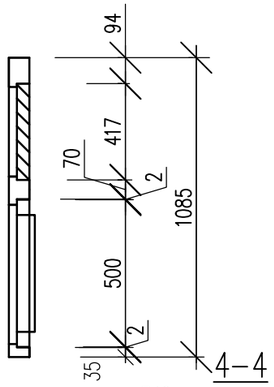

4–4

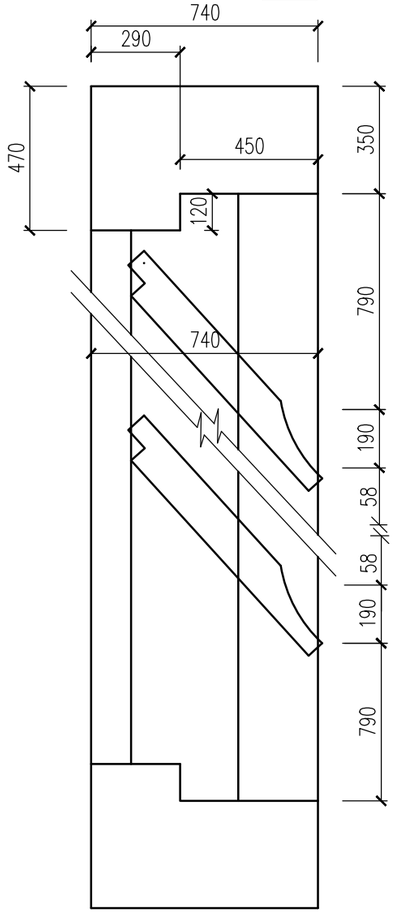

5–5

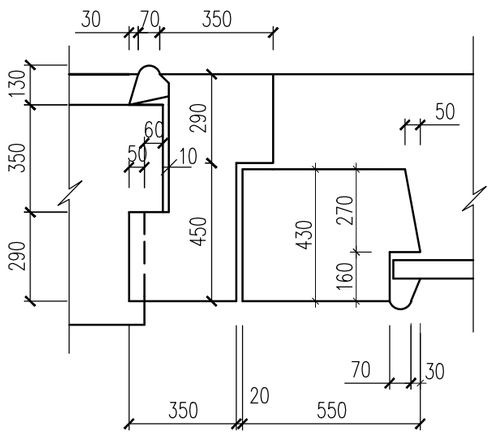

6–6

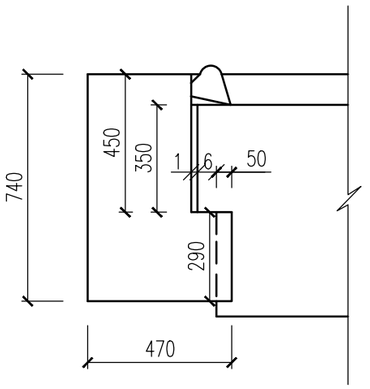

7–7

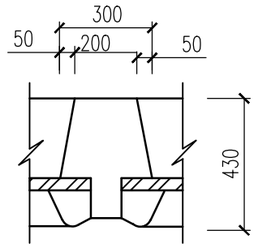

СПЕЦИФИКАЦИЯ

N п.п.	Обозначение	Наименование	Кол.	Масса ед., кг	Примеч.
1	ГОСТ 8486–86*Е	Древесина коробки			0.055м3
2	ГОСТ 8486–86*Е	Древесина жалюзей			0.033м3
3	ГОСТ 8486–86*Е	Древесина переплета			0.025м3
4	ГОСТ 8486–86*Е	Древесина раскладки			0.008м3
5	ГОСТ 5088–94	Петли оконные разъемные			2
6	ГОСТ 5090–86	Задвижки оконные			2
7	ГОСТ 5087–80	Ручка скоба на лапках			1
8	ГОСТ 111–2001	Стекло оконное			0,20м2
		Лестница СЛ–1	1		
	Серия 1.100.2–5.1–33	ЛВ–6.18–1	1	16,36	16,36кг

1. Данный лист см. совместно с л.КЖ–146
2. Блок слухового окна покрасить за 2 раза под цвет металлочерепицы.

Изм.	Кол.уч.	Лист	№док.	Подпись	Дата
ГАП		Намет К.			
Проверил		Абдикеримов			
Разработал		Серикбай О.			
Н.контроль		Абдуллаев			

№24-2024

«Капитальный ремонт с сейсмоусилением средней школы№3 по ул. Ауезова в г.Текели области Жетысу»

Блок А	Стадия	Лист	Листов
	РП	64	

Блок слухового окна ОБС-1.

ТОО "СуҚұрылысПроект" г.Шымкент - 2024г.

Копировал

Формат А3

Согласовано

Взам. инв. N

Подп. и дата

Инв. N подл.

Металлическая лестница ЛМ-1.

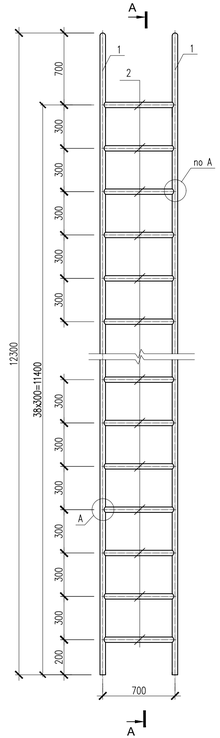

А – А

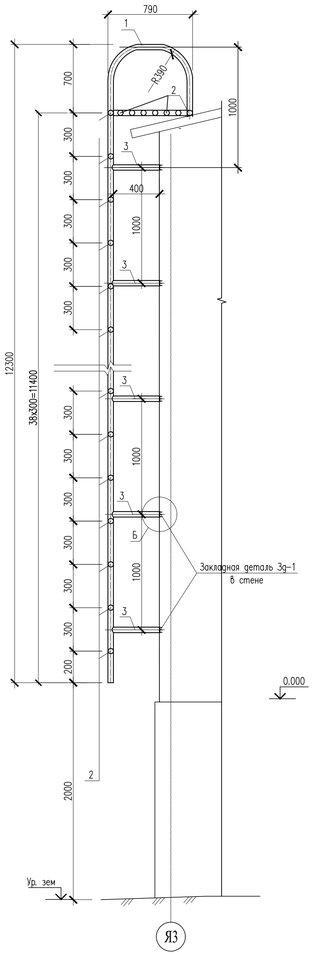

Ограждение стремянки ОГС-1

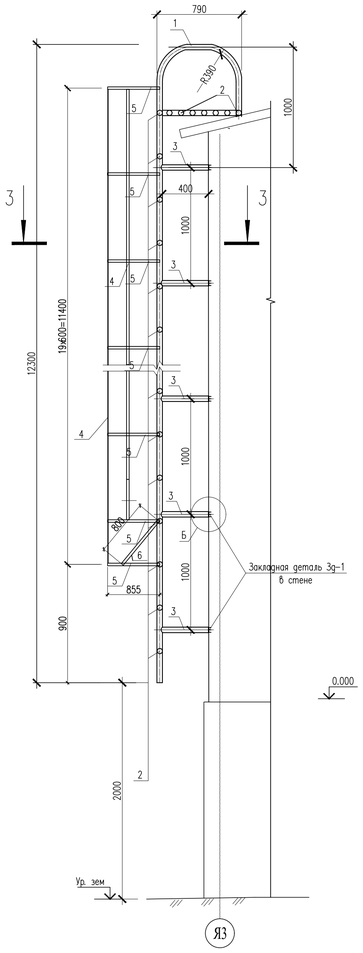

З – З

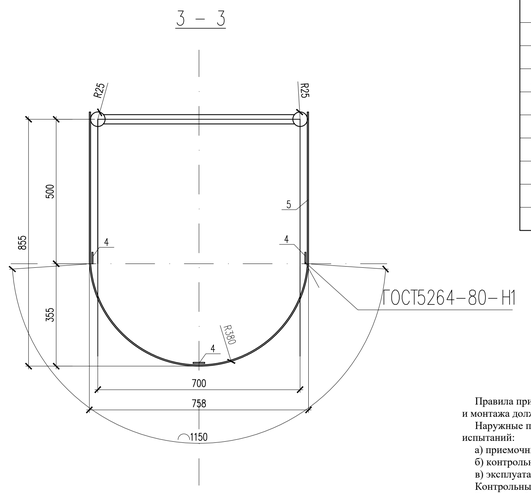

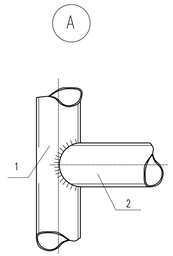

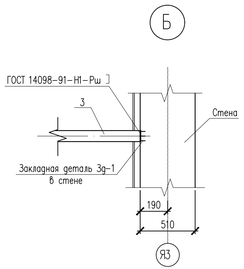

Спецификация материалов

Поз.	Обозначение	Наименование	Кол.	Масса ед., кг.	Примечание
		Лестница ЛМ-1			
1	ГОСТ 10704-91	Труба 50х4 ГОСТ 8732-78 / С245 ГОСТ 27772-2021 L=14000	2	63.56	127.12
2	ГОСТ 10704-91	Труба 32х4 ГОСТ 8732-78 / С245 ГОСТ 27772-2021 L=600	46	1.66	76.36
3	ГОСТ 10704-91	Труба 32х4 ГОСТ 8732-78 / С245 ГОСТ 27772-2021 L=400	24	1.10	26.40
Зд-1	Серия 1.400-15	МН 105-1-5	24	1.30	31.20
		Ограждение стремянки ОГС-1		98.31	
4	ГОСТ 19903-2015	-40х4 L=11400	3	14.23	42.69
5	ГОСТ 19903-2015	-40х4 L=2150	20	2.68	53.60
6	ГОСТ 19903-2015	-40х4 L=800	2	1.01	2.02

Правила приемки металлических пожарных наружных лестниц и ограждений кровли на стадии проектирования, изготовления и монтажа должны соответствовать требованиям ГОСТ 23118, ГОСТ 23120, ГОСТ 25772 и [1].

Наружные пожарные лестницы и ограждения кровли, установленные на объекте, должны быть подвергнуты следующим видам испытаний:

а) приемочным (в период приемки объекта в эксплуатацию);

б) контрольным (в период эксплуатации объекта);

в) эксплуатационным (в период эксплуатации объекта).

Контрольные испытания должны проводиться не реже одного раза в год с целью определения целостности конструкции.

В случае обнаружения нарушений целостности конструкции должны быть:

а) разработаны и реализованы мероприятия по устранению причин выявленных дефектов;

б) произведены работы по восстановлению (ремонту) конструкции с последующим проведением испытаний на прочность.

Эксплуатационные испытания должны проводиться на объекте не реже одного раза в пять лет для определения возможности дальнейшей эксплуатации металлических пожарных наружных лестниц и ограждений кровли.

Для проведения испытаний руководитель объекта (заказчик) формирует комиссию в составе представителей:

а) объекта (заказчика), председатель комиссии;

б) испытательной лаборатории, независимо от форм собственности, аккредитованной в государственной системе технического регулирования Республики Казахстан;

в) изготовителя продукции (при необходимости).

Оформление результатов испытаний осуществляется в соответствии с требованиями Раздела 9 настоящего стандарта.

Результаты испытаний конструкций лестниц и ограждений кровли, установленных на зданиях и сооружениях, считаются положительными, если они соответствуют требованиям настоящего стандарта.

При получении неудовлетворительных результатов по любому из показателей повторные испытания должны проводиться только после устранения неисправностей.

1. Изготовление металлических конструкций производить с соответствии с требованиями СП РК EN 1993-1-1: 2005/2011 Проектирование стальных конструкции проектированию стальных конструкций".
2. Соединение металлических конструкции выполняется сваркой согласно ГОСТ 5264-80*, сварку производить электродами Э46.

Изм.	Кол.уч.	Лист	№док.	Подпись	Дата	№24-2024		
						«Капитальный ремонт с сейсмоусилением средней школы№3 по ул. Ауезова в г.Текели области Жетысу»		
ГАП		Намет К.				Блок А	Стадия: РП	Лист: 65	Листов:
Проверил		Абдикеримов							
Разработал		Серикбай О.				Металлическая лестница ЛМ-1.	ТОО "СуҚұрылысПроект" г.Шымкент - 2024г.	
Н.контроль		Абдуллаев						

Согласовано

Взам. инв. N

Подп. и дата

Инв. N подл.

Копировал

Формат А3-3

Крыльцо Кр-1

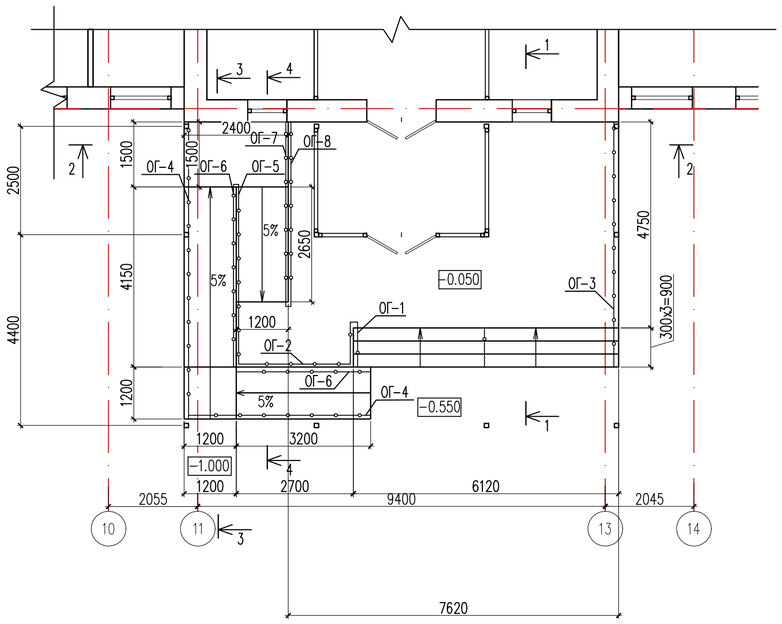

1 – 1

2 – 2

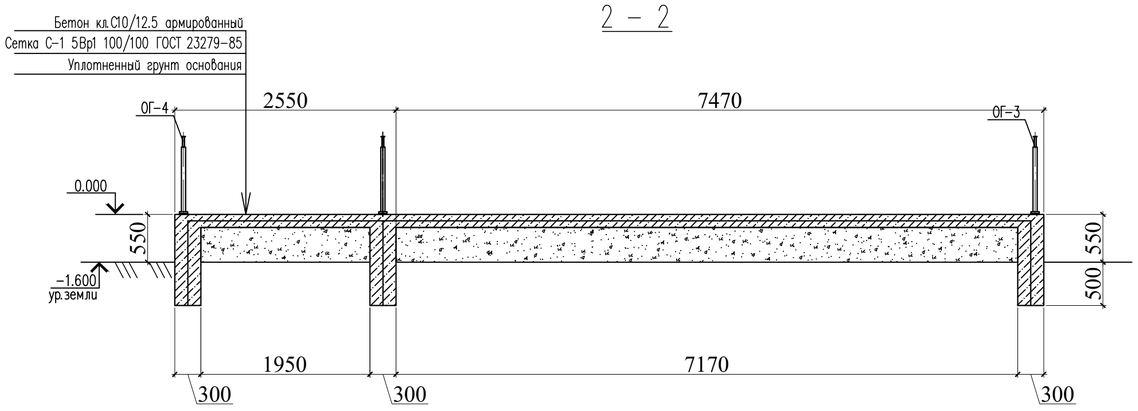

3 – 3

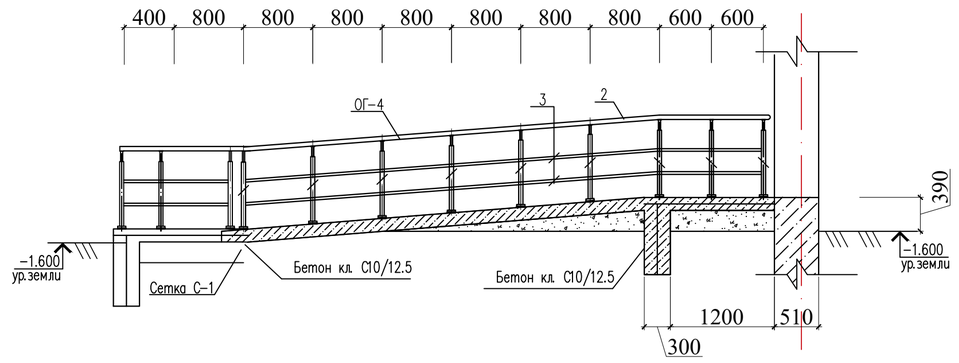

4 – 4

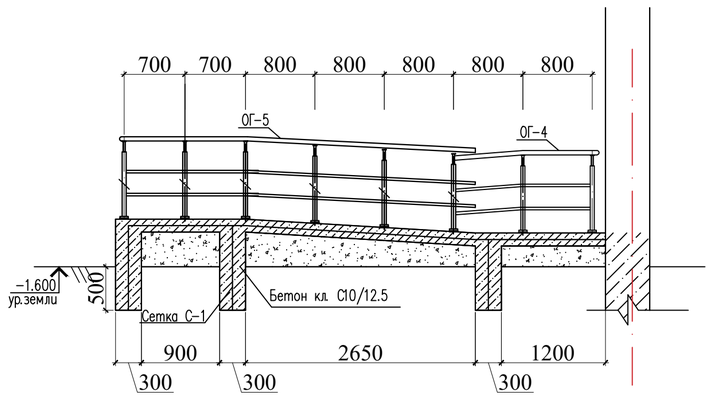

Ограждение ОГ-2

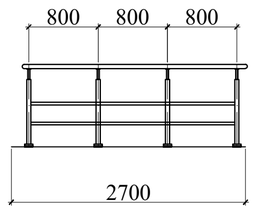

Ограждение ОГ-3

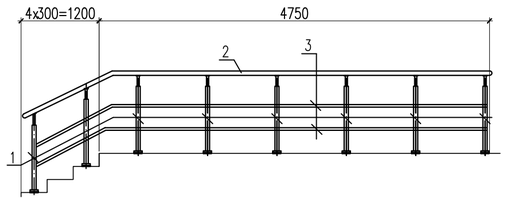

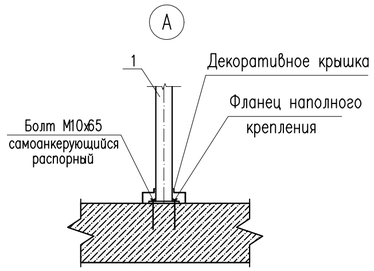

Ограждение ОГ-6

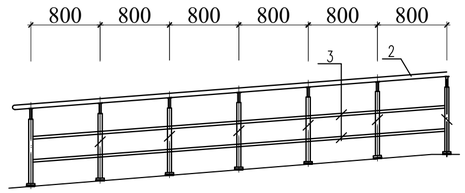

Ограждение ОГ-7

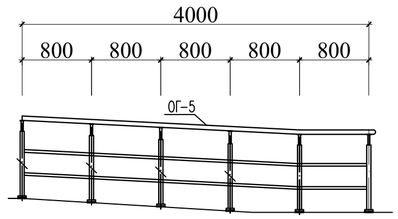

Ограждение ОГ-8

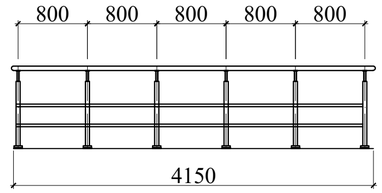

						№24-2024
						«Капитальный ремонт с сейсмоусилением средней школы№3 по ул. Ауезова в г.Текели области Жетысу»
Изм.	Кол.уч.	Лист	№док.	Подпись	Дата	
ГАП		Намет К.				Блок А
Проверил		Абдикеримов				Стадия: РП; Лист: 66; Листов:
Разработал		Серикбай О.				Крыльцо Кр-1
Н.контроль		Абдуллаев				ТОО "СуҚұрылысПроект" г.Шымкент - 2024г.

Согласовано

Взам. инв. N

Подп. и дата

Инв. N подл.

Копировал

Формат А2

Поз.	Обозначение	Наименование		Масса ед., кг.	Примечание
		Крыльцо Кр-1	1		
С-1	ГОСТ 6727-80*	1С 5Вр-I-100 5Вр-I-100 100х100 50+50 50+50	м2	53.35	2.88	153.65
	Материалы:	Бетон кл. С10/12.5	м3	5.40		
		Пандус	1		
С-1	ГОСТ 6727-80*	1С 5Вр-I-100 5Вр-I-100 100х100 50+50 50+50	м2	20.90	2.88	60.19
	Материалы:	Бетон кл. С10/12.5	м3	4.4		
		Ограждение металлическое ОГ-1	2		
		Стойка			
1	ГОСТ 9941-81	Труба 38х2 ГОСТ 10704-91 / 12Х18Н10Т ГОСТ 5632-72	м.п.	2.00	1.78	3.56
		Держатель поручня ⌀38.1мм	2		
		Фланец напольного крепления	2		
		Декоративная крышка ⌀38.1мм	2		
		Поручень			
2	ГОСТ 9941-81	Труба 51х2 ГОСТ 10704-91 / 12Х18Н10Т ГОСТ 5632-72	м.п.	1.2	2.42	2.90
		Ригель			
3	ГОСТ 9941-81	Труба 16х(1.5) ГОСТ 10704-91 / 12Х18Н10Т ГОСТ 5632-72	м.п.	2.4	0.54	1.29
		Ограждение металлическое ОГ-2	1		
		Стойка			
1	ГОСТ 9941-81	Труба 38х2 ГОСТ 10704-91 / 12Х18Н10Т ГОСТ 5632-72	м.п.	4.0	1.78	19.58
		Держатель поручня ⌀38.1мм	4		
		Фланец напольного крепления	4		
		Декоративная крышка ⌀38.1мм	4		
		Поручень			
2	ГОСТ 9941-81	Труба 51х2 ГОСТ 10704-91 / 12Х18Н10Т ГОСТ 5632-72	м.п.	2.6	2.42	6.29
		Ригель			
3	ГОСТ 9941-81	Труба 16х(1.5) ГОСТ 10704-91 / 12Х18Н10Т ГОСТ 5632-72	м.п.	5.2	0.54	2.80
		Ограждение металлическое ОГ-3	1		
		Стойка			
1	ГОСТ 9941-81	Труба 38х2 ГОСТ 10704-91 / 12Х18Н10Т ГОСТ 5632-72	м.п.	8.00	1.78	14.24
		Держатель поручня ⌀38.1мм	8		
		Фланец напольного крепления	8		
		Декоративная крышка ⌀38.1мм	8		

Поз.	Обозначение	Наименование		Масса ед., кг.	Примечание
		Поручень			
2	ГОСТ 9941-81	Труба 51х2 ГОСТ 10704-91 / 12Х18Н10Т ГОСТ 5632-72	м.п.	5.95	2.42	14.4
		Ригель			
3	ГОСТ 9941-81	Труба 16х(1.5) ГОСТ 10704-91 / 12Х18Н10Т ГОСТ 5632-72	м.п.	11.9	0.54	6.42
		Ограждение металлическое ОГ-4	1		
		Стойка			
1	ГОСТ 9941-81	Труба 38х2 ГОСТ 10704-91 / 12Х18Н10Т ГОСТ 5632-72	м.п.	9.00	1.78	16.02
		Держатель поручня ⌀38.1мм	9		
		Фланец напольного крепления	9		
		Декоративная крышка ⌀38.1мм	9		
		Поручень			
2	ГОСТ 9941-81	Труба 51х2 ГОСТ 10704-91 / 12Х18Н10Т ГОСТ 5632-72	м.п.	6.37	2.42	15.41
		Ригель			
3	ГОСТ 9941-81	Труба 16х(1.5) ГОСТ 10704-91 / 12Х18Н10Т ГОСТ 5632-72	м.п.	12.74	0.54	6.87
		Ограждение металлическое ОГ-5	1		
		Стойка			
1	ГОСТ 9941-81	Труба 38х2 ГОСТ 10704-91 / 12Х18Н10Т ГОСТ 5632-72	м.п.	6.0	1.78	10.68
		Держатель поручня ⌀38.1мм	6		
		Фланец напольного крепления	6		
		Декоративная крышка ⌀38.1мм	6		
		Поручень			
2	ГОСТ 9941-81	Труба 51х2 ГОСТ 10704-91 / 12Х18Н10Т ГОСТ 5632-72	м.п.	4.1	2.42	9.92
		Ригель			
3	ГОСТ 9941-81	Труба 16х(1.5) ГОСТ 10704-91 / 12Х18Н10Т ГОСТ 5632-72	м.п.	8.2	0.54	4.43
		Ограждение металлическое ОГ-6	1		
		Стойка			
1	ГОСТ 9941-81	Труба 38х2 ГОСТ 10704-91 / 12Х18Н10Т ГОСТ 5632-72	м.п.	7.0	1.78	12.46
		Держатель поручня ⌀38.1мм	7		
		Фланец напольного крепления	7		
		Декоративная крышка ⌀38.1мм	7		

Поз.	Обозначение	Наименование	Кол.	Масса ед., кг.	Примечание
		Поручень			
2	ГОСТ 9941-81	Труба 51х2 ГОСТ 10704-91 / 12Х18Н10Т ГОСТ 5632-72 м.п.	5.00	2.42	12.1
		Ригель			
3	ГОСТ 9941-81	Труба 16х(1.5) ГОСТ 10704-91 / 12Х18Н10Т ГОСТ 5632-72 м.п.	10.00	0.54	5.4
		Ограждение металлическое ОГ-7	1		
		Стойка			
1	ГОСТ 9941-81	Труба 38х2 ГОСТ 10704-91 / 12Х18Н10Т ГОСТ 5632-72 м.п.	6.0	1.78	10.68
		Держатель поручня ⌀38.1мм	6		
		Фланец напольного крепления	6		
		Декоративная крышка ⌀38.1мм	6		
		Поручень			
2	ГОСТ 9941-81	Труба 51х2 ГОСТ 10704-91 / 12Х18Н10Т ГОСТ 5632-72 м.п.	4.00	2.42	9.68
		Ригель			
3	ГОСТ 9941-81	Труба 16х(1.5) ГОСТ 10704-91 / 12Х18Н10Т ГОСТ 5632-72 м.п.	8.00	0.54	4.32
		Ограждение металлическое ОГ-8	1		
		Стойка			
1	ГОСТ 9941-81	Труба 38х2 ГОСТ 10704-91 / 12Х18Н10Т ГОСТ 5632-72 м.п.	6.0	1.78	10.68
		Держатель поручня ⌀38.1мм	6		
		Фланец напольного крепления	6		
		Декоративная крышка ⌀38.1мм	6		
		Поручень			
2	ГОСТ 9941-81	Труба 51х2 ГОСТ 10704-91 / 12Х18Н10Т ГОСТ 5632-72 м.п.	4.15	2.42	10.04
		Ригель			
3	ГОСТ 9941-81	Труба 16х(1.5) ГОСТ 10704-91 / 12Х18Н10Т ГОСТ 5632-72 м.п.	4.15	0.54	2.24

1. Данный лист смотреть совместно с листами АС-34

Согласовано

Взам. инв. N

Подп. и дата

Инв. N подл.

Изм.	Кол.уч.	Лист	№док.	Подпись	Дата
ГАП		Намет К.			
Проверил		Абдикеримов			
Разработал		Серикбай О.			
Н.контроль		Абдуллаев			

№24-2024

«Капитальный ремонт с сейсмоусилением средней школы№3 по ул. Ауезова в г.Текели области Жетысу»

Блок А

Стадия	Лист	Листов
РП	67	

Крыльцо Кр-1.
Спецификация материалов

ТОО "СуҚұрылысПроект" г.Шымкент - 2024г.

КВировал

Формат А4-3

Схема расположения элементов навеса

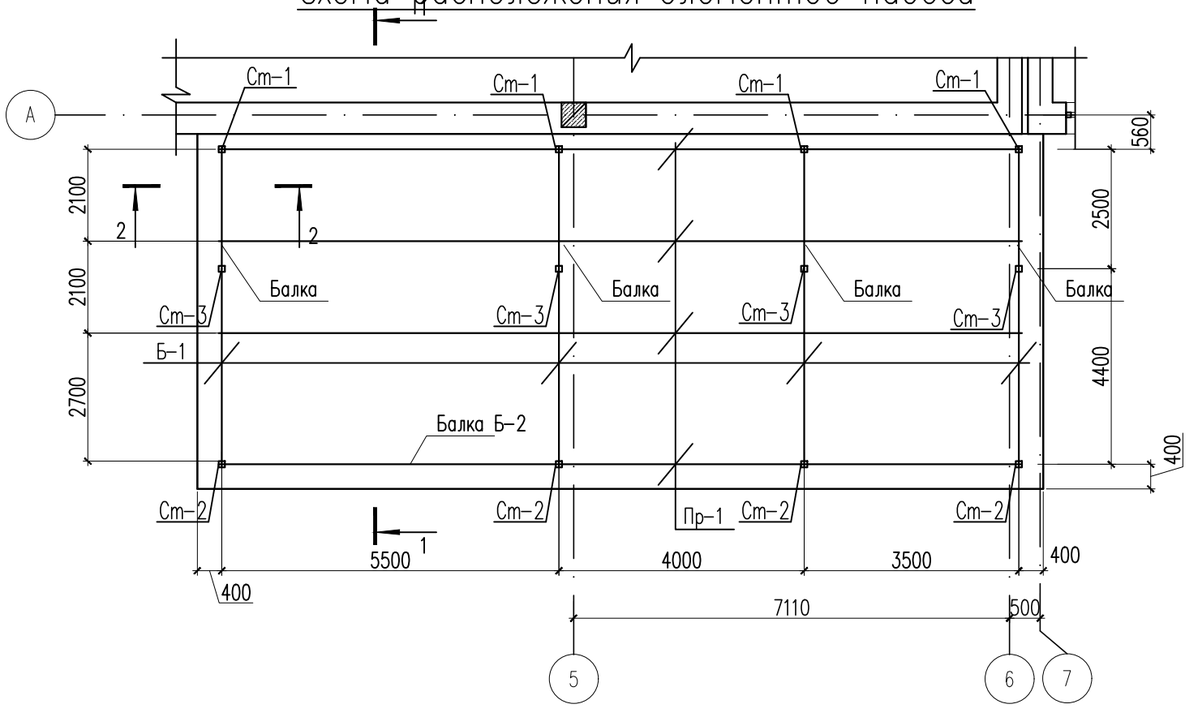

Стойки Ст-1, Ст-2, Ст-3

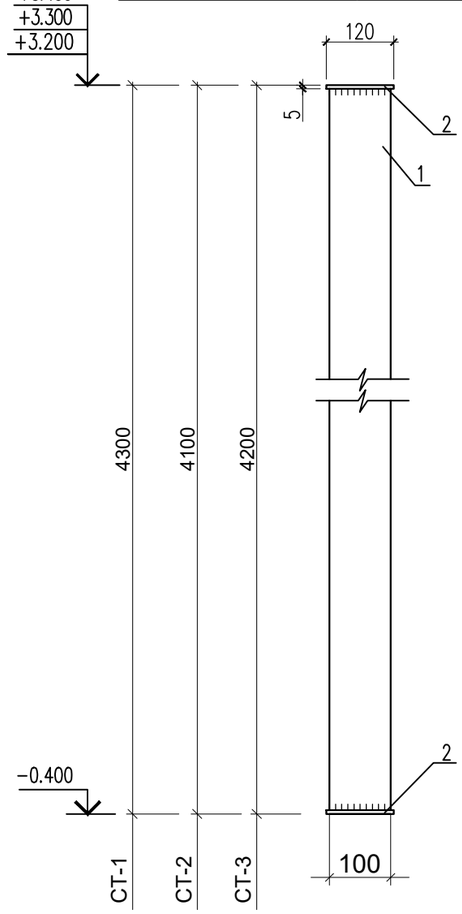

Узел крепления стойки навеса

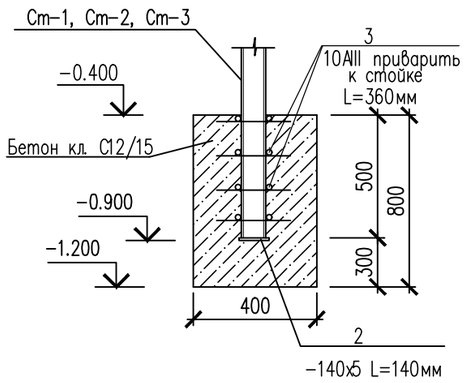

Спецификация материалов

Поз.	Обозначение	Наименование	Кол.	Масса ед., кг.	Примеч.
		Стойка Ст-1	4	94.08	376.32
1	ГОСТ 8639-68	Труба квадратная 120х6 ГОСТ 8639-68 / С245 ГОСТ 27772-88* L=4300	1	89.9	89.9
2	ГОСТ 34028-2016	ø10 А(400) L=360	12	0.22	2.64
3	ГОСТ 19903-74*	Лист 5х140х140 ГОСТ 19903-74* / С245 ГОСТ 27772-88*	2	0.77	1.54
		Материалы			
		Бетон кл. С12/15 (1шт) под стойки м3	0.13		
		Стойка Ст-2	4	90.68	362.72
1	ГОСТ 8639-68	Труба квадратная 120х6 ГОСТ 8639-68 / С245 ГОСТ 27772-88* L=4100	1	86.5	86.50
2	ГОСТ 34028-2016	ø10 А(400) L=360	12	0.22	2.64
3	ГОСТ 19903-74*	Лист 5х140х140 ГОСТ 19903-74* / С245 ГОСТ 27772-88*	2	0.77	1.54
		Материалы			
		Бетон кл. С12/5 (1шт) под стойки м3	0.13		
		Стойка Ст-3	4	91.38	365.52
1	ГОСТ 8639-68	Труба квадратная 120х6 ГОСТ 8639-68 / С245 ГОСТ 27772-88* L=4200	1	87.2	87.2
2	ГОСТ 34028-2016	ø10 А(400) L=360	12	0.22	2.64
3	ГОСТ 19903-74*	Лист 5х140х140 ГОСТ 19903-74* / С245 ГОСТ 27772-88*	2	0.77	1.54
		Материалы			
		Бетон кл. С12/5 (1шт) под стойки м3	0.13		

Согласовано

Взам. инв. N

Подп. и дата

Инв. N подл.

Изм.	Кол.уч.	Лист	№док.	Подпись	Дата
ГАП		Намет К.			
Проверил		Абдикеримов			
Разработал		Серикбай О.			
Н.контроль		Абдуллаев			

№24-2024

«Капитальный ремонт с сейсмоусилением средней школы№3 по ул. Ауезова в г.Текели области Жетысу»

Блок А

Стадия	Лист	Листов
РП	68	

Схема расположения элементов навеса

ТОО "СуҚұрылысПроект" г.Шымкент - 2024г.

Копировал

Формат А3

1 – 1

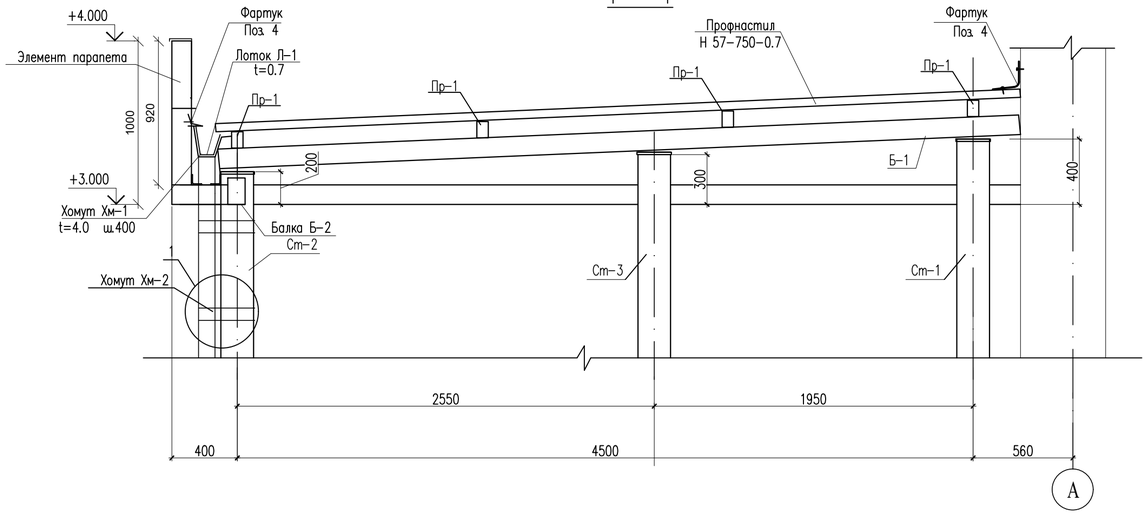

2 – 2

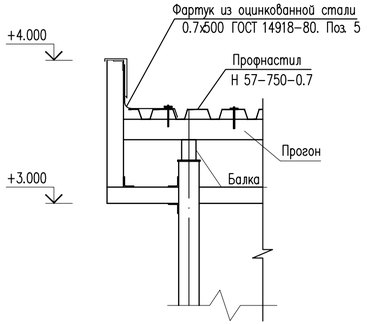

Узел 1

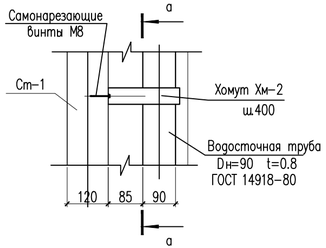

а – а

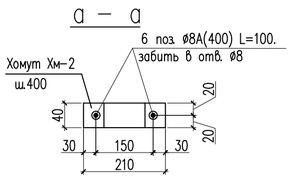

Лоток Л-1

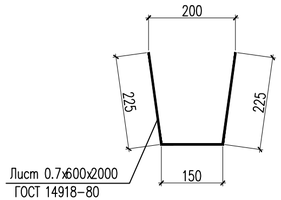

Спецификация конструктивных элементов

Поз.	Обозначение	Наименование	Кол.	Масса ед.,кг.	Примеч.
		Водосточный лоток Л-1			
Л-1	ГОСТ 14918-80	Лоток из листа 0.7х600 п.м.	24.10	3.30	79.53
Хм-1	ГОСТ 103-76	Полоса 50х4 ГОСТ 103-76 / С 235 ГОСТ 27772-88* L=820	60	1.29	77.40
4	ГОСТ 14918-80	Фартук 300х0.7 из оцинкованной стали м.п.	27.60	1.65	45.54
5	ГОСТ 14918-80	Фартук 750х0.7 из оцинкованной стали м.п.	10.30	4.13	42.54
		Водосточная труба Dн=90 из	2	9.42	18.84
		оцинкованной стали 0.8х300х5000			
Хм-2	ГОСТ 103-2006	Полоса 40х4 ГОСТ 103-2006 / Вст3кп ГОСТ 380-94* L=520	96	0.65	62.40
6	ГОСТ 34028-2016	ø8 А(400) L=100	192	0.04	7.68
Пр-1	ГОСТ 8645-68	Прогон □100х70х6 п.м	52.40	14.40	754.56
Б-1	ГОСТ 8645-68	Балка □120х80х6 L=4900мм	4	83.2	332.8
Б-2	ГОСТ 8645-68	Балка □120х80х6 п.м	129	16.98	219.04
		Материалы:			
	ГОСТ 24045-94	Профнастил Н 57-750-0.7 м2	72.0		
		Металлосайдинг м2	22.0		

Согласовано

Взам. инв. N

Подп. и дата

Инв. N подл.

Изм.	Кол.уч.	Лист	№док.	Подпись	Дата
ГАП		Намет К.			
Проверил		Абдикеримов			
Разработал		Сериқбай О.			
Н.контроль		Абдуллаев			

№24-2024

«Капитальный ремонт с сейсмоусилением средней школы№3 по ул. Ауезова в г.Текели области Жетысу»

Блок А

Стадия	Лист	Листов
РП	69	

Сечение 1-1, 2-2. Узел 1. Спецификация материалов на навес.

ТОО "СуҚұрылысПроект" г.Шымкент - 2024г.

КВировал

Формат А4-3

План парапета

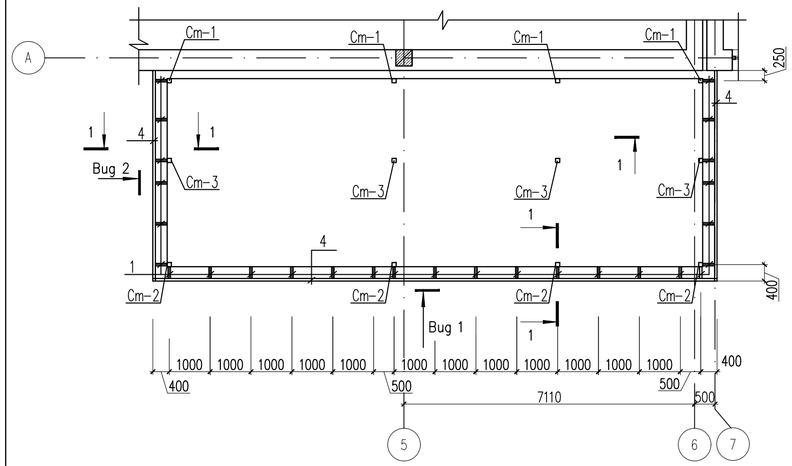

Развертка по Вид 2, Вид 2*(зеркально)

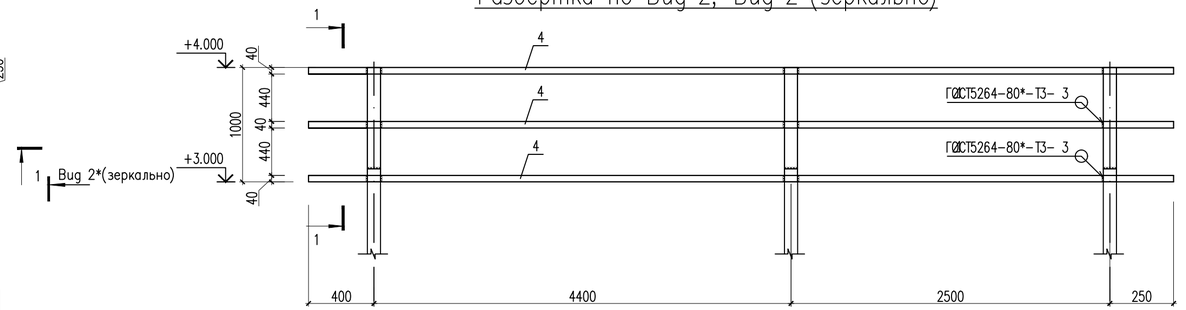

1 – 1

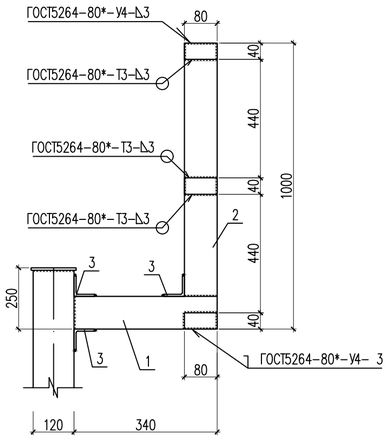

Развертка по Вид 1

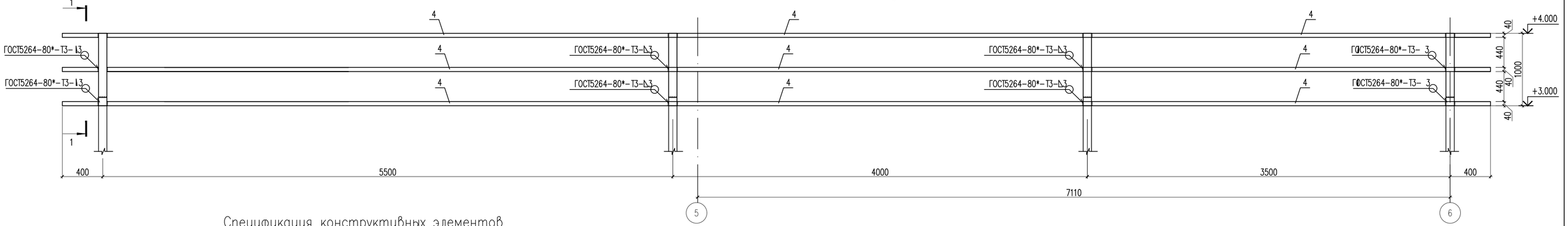

Спецификация конструктивных элементов

Поз.	Обозначение	Наименование	Кол.	Масса ед., кг.	Примеч.
		Каркас парапета			
1	ГОСТ 8639-82	Труба 80х80х4 ГОСТ 8639-82 / С 235 ГОСТ 27772-88* L=340	27	3.20	86.40
2	ГОСТ 8639-82	Труба 80х80х4 ГОСТ 8639-82 / С 235 ГОСТ 27772-88* L=920	27	8.60	232.20
3	ГОСТ 8509-93	Уголок 50х50х5 ГОСТ 8509-93 / С 235 ГОСТ 27772-88* L=80	81	0.30	24.30
4	ГОСТ 8645-80	Труба 80х80х4 ГОСТ 8545-80 / С 235 ГОСТ 27772-88* м.п.	72.30	9.33	674.6

Согласовано

Взам. инв. N

Подп. и дата

Инв. N подл.

Изм.	Кол.уч.	Лист	№док.	Подпись	Дата
ГАП		Намет К.			
Проверил		Абдикеримов			
Разработал		Сериқбай О.			
Н.контроль		Абдуллаев			

№24-2024

«Капитальный ремонт с сейсмоусилением средней школы№3 по ул. Ауезова в г.Текели области Жетысу»

Блок А

Стадия	Лист	Листов
РП	70	

План парапета. Вид 1. Вид 2, 2*. Спецификация материалов на парапет.

ТОО "СуҚұрылысПроект" г.Шымкент - 2024г.

КВировал

Формат А4-3

Крыльцо Кр-2

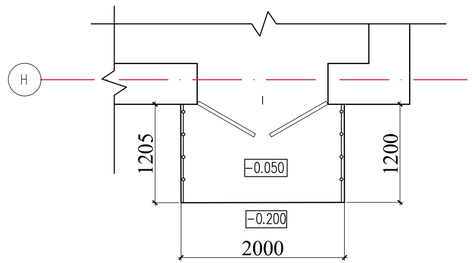

Спецификация конструктивных элементов.

Поз.	Обозначение	Наименование	Кол.	Масса ед.,кг.	Примеч.
		Козырек К-2	1	67.84	67.84
4	ГОСТ 8645-68*	Труба 50х40х4 ГОСТ 8645-68* / С235 ГОСТ 27772-88* L=1600	5	7.90	39.50
5	ГОСТ 8645-68*	Труба 50х40х4 ГОСТ 8645-68* / С235 ГОСТ 27772-88* L=1300	2	6.41	12.82
6	ГОСТ 8645-68*	Труба 50х40х4 ГОСТ 8545-80 / С235 ГОСТ 27772-88* L=1270	2	6.26	15.52
		Металлочерепица м2	2.10		
		Металлическое изделие МИ	4	1.76	7.04
7	ГОСТ 34028-2016	ø20 А-I(240) L=400	1	0.99	0.99
8	ГОСТ 19903-74*	Лист 6х120х120 ГОСТ 19903-74* / ВСт3кп ГОСТ 380-94*	1	0.68	0.68
	ГОСТ 5915-70	Гайка М20	1	0.065	0.065
	ГОСТ 11371-78*	Шайба 20	1	0.023	0.023

Спецификация конструктивных элементов.

Поз.	Обозначение	Наименование	Кол.	Масса ед.,кг.	Примеч.
		Крыльцо Кр-3	1		
С-1	ГОСТ 6727-80*	1С 5Вр-I-100 / 5Вр-I-100 100х100 50+50 / 50+50 м2	7.2	3.08	22.18
	Материалы:	Бетон кл. В12.5 на ССЩ м3	1.1		
	По поверхности крыльца	Керамические плитки с шероховатой поверхностью толщ. 10мм м2	1.2		
	Покрытие боковых стенок крыльца	Плитки керамогранитные глазурованные 600х600х10мм на клею м2	3.7		
		Уплотненный грунт (супесь) м3	0.5		
		Ограждение металическое ОГ-1			
		Стойка			
1	ГОСТ 9941-81	Труба 38х2 ГОСТ 10704-91 / С235 ГОСТ 27772-88* м.п.	4	1.78	7.12
		Держатель поручня ø38.1мм	4		
		Фланец напольного крепления	4		
		Декоративная крышка ø38.1мм	4		
		Поручень			
2	ГОСТ 9941-81	Труба 51х2 ГОСТ 10704-91 / С235 ГОСТ 27772-88* м.п.	2.4	2.42	5.81
		Заглушка на поручень ø50.8мм	2		
		Ригель			
3	ГОСТ 9941-81	Труба 16х(1.5) ГОСТ 10704-91 / С235 ГОСТ 27772-88* м.п.	4.8	0.54	2.59
		Заглушка на поручень ø16	4		

1 – 1

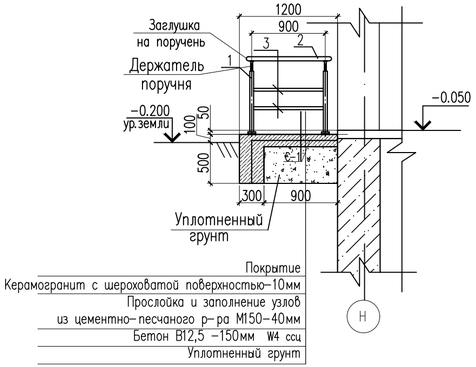

С-1 (на 1м²)

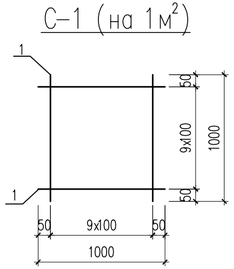

3 – 3

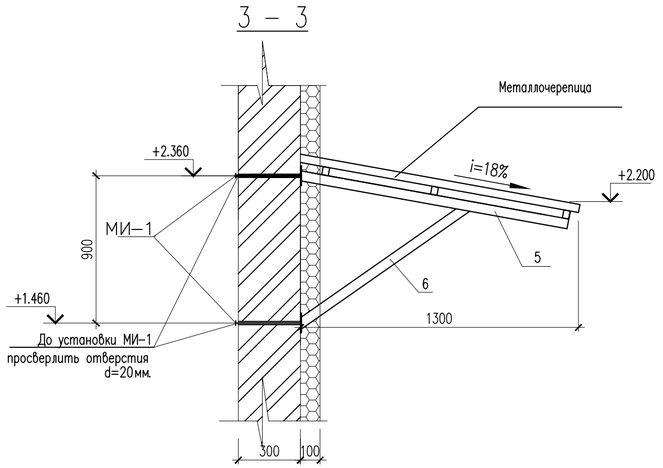

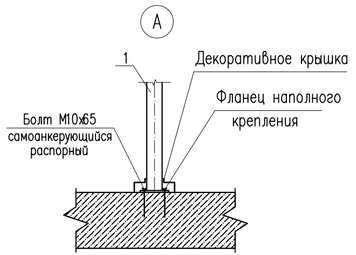

1. Данный лист читать совместно с листами АС-
2. Бетонные работы по возведению монолитных конструкций ведутся в соответствии указаниями требованиями СНиП 3.03.01-87 "Несущие и ограждающие конструкции".
3. Снятие несущей опалубки производить после достижения бетоном 70% проектной прочности.
4. Видимые поверхности стенок крылец и пандуса оштукатурить цементным раствором.
5. Защиту металлических элементов от коррозий выполнить масляными красками за 2 раза после окончания сварочных работ.

Изм.	Кол.уч.	Лист	№док.	Подпись	Дата	№24-2024		
						«Капитальный ремонт с сейсмоусилением средней школы№3 по ул. Ауезова в г.Текели области Жетысу»		
ГАП		Намет К.				Блок А	Стадия: РП	Лист: 71	Листов:
Проверил		Абдикеримов							
Разработал		Серикбай О.				Крыльцо Кр-2. Спецификация материалов	ТОО "СуҚұрылысПроект" г.Шымкент - 2024г.	
Н.контроль		Абдуллаев						

Согласовано

Взам. инв. N

Подп. и дата

Инв. N подл.

КВировал

Формат А4-3

Крыльцо Кр-3

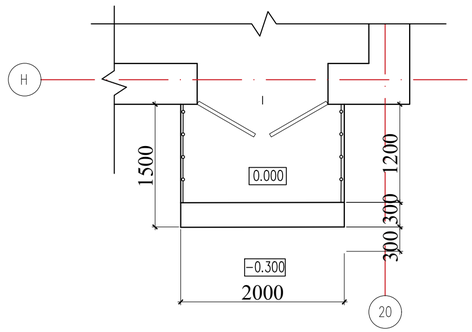

С-1 (на 1м²)

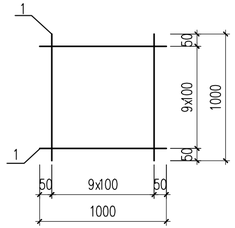

1 – 1

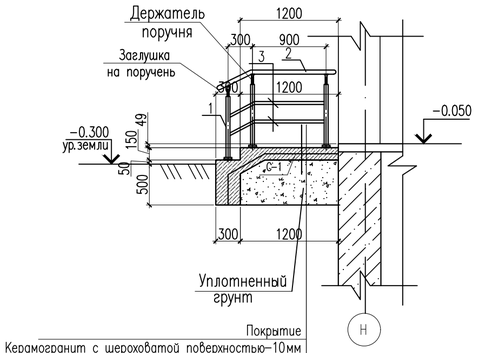

Покрытие
Керамогранит с шероховатой поверхностью-10мм
Прослойка и заполнение узлов
из цементно-песчаного р-ра М150-40мм
Бетон В12,5 -150мм W4 ссц
Уплотненный грунт

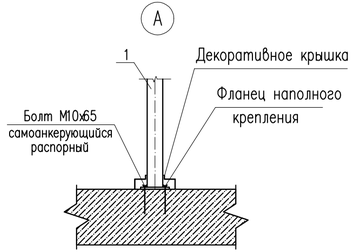

3 – 3

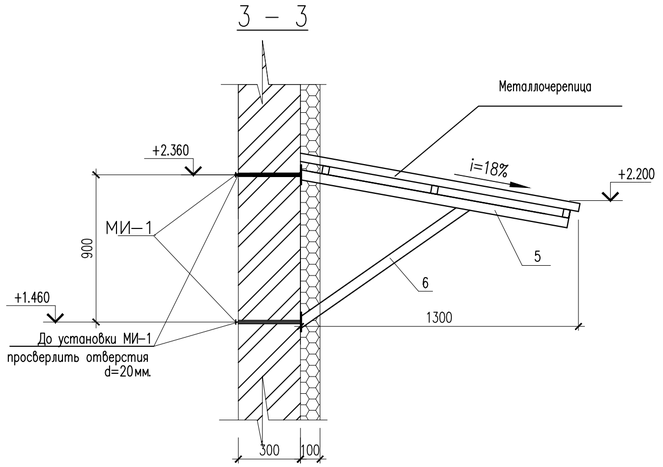

Спецификация конструктивных элементов.

Поз.	Обозначение	Наименование	Кол.	Масса ед.,кг.	Примеч.
		Козырек К-3	1	67.84	67.84
4	ГОСТ 8645-68*	Труба 50х40х4 ГОСТ 8645-68* / С235 ГОСТ 27772-88* L=1600	5	7.90	39.50
5	ГОСТ 8645-68*	Труба 50х40х4 ГОСТ 8645-68* / С235 ГОСТ 27772-88* L=1300	2	6.41	12.82
6	ГОСТ 8645-68*	Труба 50х40х4 ГОСТ 8545-80 / С235 ГОСТ 27772-88* L=1270	2	6.26	15.52
		Металлочерепица м2	2.10		
		Металлическое изделие МИ	4	1.76	7.04
7	ГОСТ 34028-2016	ø20 А-I(240) L=400	1	0.99	0.99
8	ГОСТ 19903-74*	Лист 6х120х120 ГОСТ 19903-74* / ВСт3кп ГОСТ 380-94*	1	0.68	0.68
	ГОСТ 5915-70	Гайка М20	1	0.065	0.065
	ГОСТ 11371-78*	Шайба 20	1	0.023	0.023

Спецификация конструктивных элементов.

Поз.	Обозначение	Наименование	Кол.	Масса ед.,кг.	Примеч.
		Крыльцо Кр-3	1		
С-1	ГОСТ 6727-80*	1С 5Вр-I-100 / 5Вр-I-100 100х100 50+50 / 50+50 м2	7.8	3.08	24.02
	Материалы:	Бетон кл. С12/15 на ССЦ м3	1.3		
	По поверхности крыльца	Керамические плитки с шероховатой поверхностью толщ. 10мм м²	3.5		
	Покрытие боковых стенок крыльца	Плитки керамогранитные глазурованные 600х600х10мм на клею м²	4.4		
		Уплотненный грунт (супесь) м3	0.8		
		Ограждение металическое ОГ-1			
		Стойка			
1	ГОСТ 9941-81	Труба 38х2 ГОСТ 10704-91 / С235 ГОСТ 27772-88* м.п.	6	1.78	10.68
		Держатель поручня ø38.1мм	6		
		Фланец напольного крепления	6		
		Декоративная крышка ø38.1мм	6		
		Поручень			
2	ГОСТ 9941-81	Труба 51х2 ГОСТ 10704-91 / С235 ГОСТ 27772-88* м.п.	3.0	2.42	7.26
		Заглушка на поручень ø50.8мм	2		
		Ригель			
3	ГОСТ 9941-81	Труба 16х(1.5) ГОСТ 10704-91 / С235 ГОСТ 27772-88* м.п.	6.0	0.54	3.24
		Заглушка на поручень ø16	4		

Согласовано

Взам. инв. N

Подп. и дата

Инв. N подл.

№24-2024

«Капитальный ремонт с сейсмоусилением средней школы№3 по ул. Ауезова в г.Текели области Жетысу»

Изм.	Кол.уч.	Лист	№док.	Подпись	Дата
ГАП		Намет К.			
Проверил		Абдикеримов			
Разработал		Серикбай О.			
Н.контроль		Абдуллаев			

Блок А

Стадия	Лист	Листов
РП	72	

Крыльцо Кр-3.
Спецификация материалов

ТОО "СуҚұрылысПроект"
г.Шымкент - 2024г.

КВировал

Формат А4-3

Крыльцо Кр-4

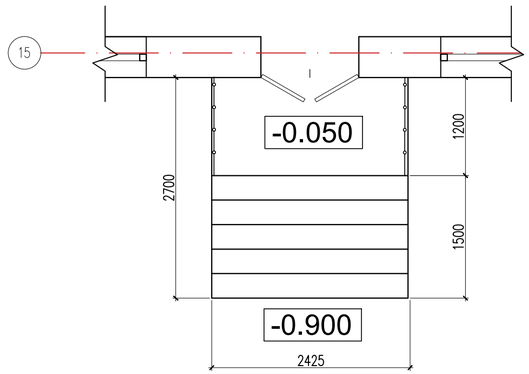

1 – 1

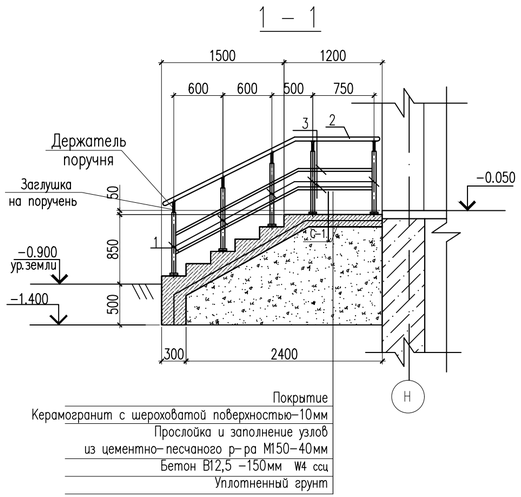

С-1 (на 1м²)

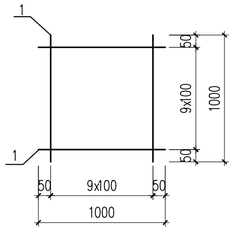

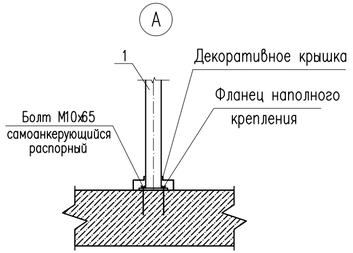

3 – 3

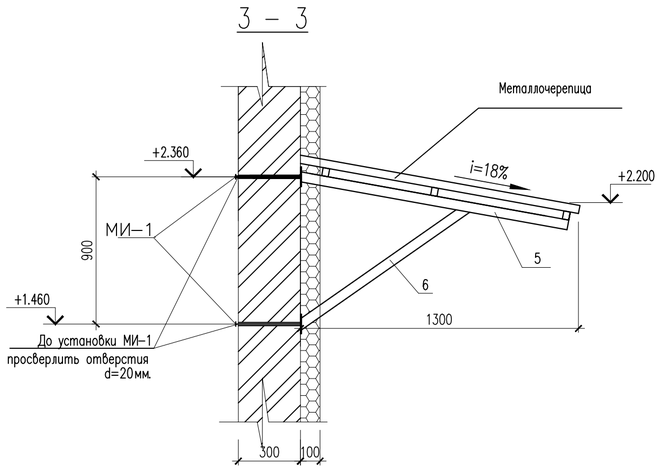

Спецификация конструктивных элементов.

Поз.	Обозначение	Наименование	Кол.	Масса ед.,кг.	Примеч.
		Козырек К-1	1	67.84	67.84
4	ГОСТ 8645-68*	Труба 50х40х4 ГОСТ 8645-68* / С235 ГОСТ 27772-88* L=1600	5	7.90	39.50
5	ГОСТ 8645-68*	Труба 50х40х4 ГОСТ 8645-68* / С235 ГОСТ 27772-88* L=1300	2	6.41	12.82
6	ГОСТ 8645-68*	Труба 50х40х4 ГОСТ 8545-80 / С235 ГОСТ 27772-88* L=1270	2	6.26	15.52
		Металлочерепица м2	2.10		
		Металлическое изделие МИ	4	1.76	7.04
7	ГОСТ 34028-2016	ø20 А-I(240) L=400	1	0.99	0.99
8	ГОСТ 19903-74*	Лист 6х120х120 ГОСТ 19903-74* / ВСт3кп ГОСТ 380-94*	1	0.68	0.68
	ГОСТ 5915-70	Гайка М20	1	0.065	0.065
	ГОСТ 11371-78*	Шайба 20	1	0.023	0.023

Спецификация конструктивных элементов.

Поз.	Обозначение	Наименование	Кол.	Масса ед.,кг.	Примеч.
		Крыльцо Кр-4	1		
С-1	ГОСТ 6727-80*	1С 5Вр-I-100 / 5Вр-I-100 100х100 50+50 / 50+50 м2	17.2	3.08	52.98
	Материалы:	Бетон кл. С12/15 на ССЦ м3	3.9		
	По поверхности крыльца	Керамические плитки с шероховатой поверхностью толщ. 10мм м²	6.2		
	Покрытие боковых стенок крыльца	Плитки керамогранитные глазурованные 600х600х10мм на клею м²	4.9		
		Уплотненный грунт (супесь) м3	5.0		
		Ограждение металическое ОГ-1			
		Стойка			
1	ГОСТ 9941-81	Труба 38х2 ГОСТ 10704-91 / С235 ГОСТ 27772-88* м.п.	12	1.78	21.36
		Держатель поручня ø38.1мм	12		
		Фланец напольного крепления	12		
		Декоративная крышка ø38.1мм	12		
		Поручень			
2	ГОСТ 9941-81	Труба 51х2 ГОСТ 10704-91 / С235 ГОСТ 27772-88* м.п.	6.3	2.42	15.25
		Заглушка на поручень ø50.8мм	2		
		Ригель			
3	ГОСТ 9941-81	Труба 16х(1.5) ГОСТ 10704-91 / С235 ГОСТ 27772-88* м.п.	12.6	0.54	6.80
		Заглушка на поручень ø16	4		

1. Данный лист читать совместно с листами АС-
2. Бетонные работы по возведению монолитных конструкций ведутся в соответствии указаниями требованиями СНиП 3.03.01-87 "Несущие и ограждающие конструкции".
3. Снятие несущей опалубки производить после достижения бетоном 70% проектной прочности.
4. Видимые поверхности стенок крылец и пандуса оштукатурить цементным раствором.
5. Защиту металлических элементов от коррозий выполнить масляными красками за 2 раза после окончания сварочных работ.

Согласовано

Взам. инв. N

Подп. и дата

Инв. N подл.

№24-2024

«Капитальный ремонт с сейсмоусилением средней школы№3 по ул. Ауезова в г.Текели области Жетысу»

Изм.	Кол.уч.	Лист	№док.	Подпись	Дата
ГАП		Намет К.			
Проверил		Абдикеримов			
Разработал		Серикбай О.			
Н.контроль		Абдуллаев			

Блок А

Стадия	Лист	Листов
РП	73	

Крыльцо Кр-4. Спецификация материалов

ТОО "СуҚұрылысПроект" г.Шымкент - 2024г.

КВировал

Формат А4-3

Крыльцо Кр-5

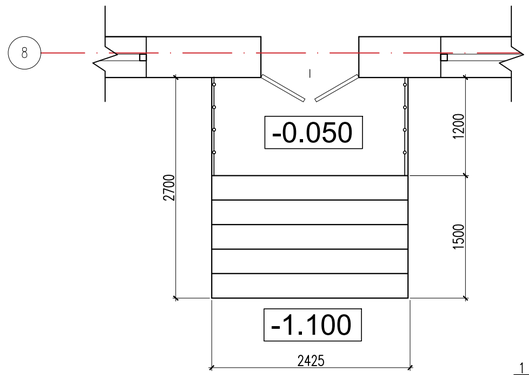

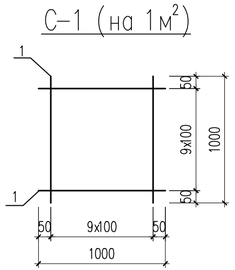

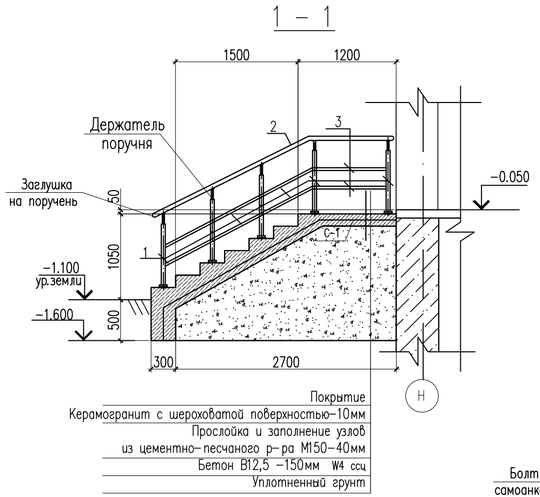

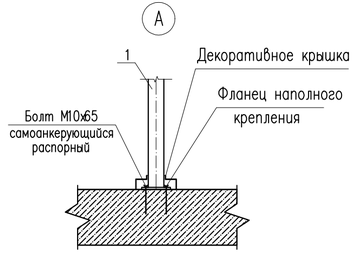

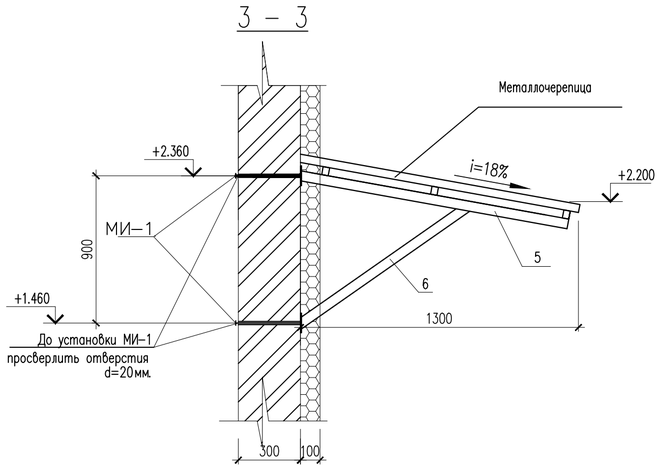

Спецификация конструктивных элементов.

Поз.	Обозначение	Наименование	Кол.	Масса ед.,кг.	Примеч.
		Козырек К–1	1	67.84	67.84
4	ГОСТ 8645–68*	Труба 50х40х4 ГОСТ 8645–68* / С235 ГОСТ 27772–88* L=1600	5	7.90	39.50
5	ГОСТ 8645–68*	Труба 50х40х4 ГОСТ 8645–68* / С235 ГОСТ 27772–88* L=1300	2	6.41	12.82
6	ГОСТ 8645–68*	Труба 50х40х4 ГОСТ 8545–80 / С235 ГОСТ 27772–88* L=1270	2	6.26	15.52
		Металлочерепица м2	2.10		
		Металлическое изделие МИ	4	1.76	7.04
7	ГОСТ 34028–2016	ø20 А–I(240) L=400	1	0.99	0.99
8	ГОСТ 19903–74*	Лист 6х120х120 ГОСТ 19903–74* / ВСт3кп ГОСТ 380–94*	1	0.68	0.68
	ГОСТ 5915–70	Гайка М20	1	0.065	0.065
	ГОСТ 11371–78*	Шайба 20	1	0.023	0.023

Спецификация конструктивных элементов.

Поз.	Обозначение	Наименование	Кол.	Масса ед.,кг.	Примеч.
		Крыльцо Кр–5	1		
С–1	ГОСТ 6727–80*	1С 5Вр–I–100 / 5Вр–I–100 100х100 50+50 / 50+50 м2	18.15	3.08	55.90
	Материалы:	Бетон кл. С12/15 на ССЦ м3	4.1		
	По поверхности крыльца	Керамические плитки с шероховатой поверхностью толщ. 10мм м²	6.55		
	Покрытие боковых стенок крыльца	Плитки керамогранитные глазурованные 600х600х10мм на клею м²	8.7		
		Уплотненный грунт (супесь) м3	5.2		
		Ограждение металлическое ОГ–1			
		Стойка			
1	ГОСТ 9941–81	Труба 38х2 ГОСТ 10704–91 / С235 ГОСТ 27772–88* м.п.	12	1.78	21.36
		Держатель поручня ø38.1мм	12		
		Фланец напольного крепления	12		
		Декоративная крышка ø38.1мм	12		
		Поручень			
2	ГОСТ 9941–81	Труба 51х2 ГОСТ 10704–91 / С235 ГОСТ 27772–88* м.п.	6.7	2.42	16.21
		Заглушка на поручень ø50.8мм	2		
		Ригель			
3	ГОСТ 9941–81	Труба 16х(1.5) ГОСТ 10704–91 / С235 ГОСТ 27772–88* м.п.	13.4	0.54	7.24
		Заглушка на поручень ø16	4		

1. Данный лист читать совместно с листами АС–
2. Бетонные работы по возведению монолитных конструкций ведутся в соответствии указаниями требованиями СНиП 3.03.01–87 "Несущие и ограждающие конструкции".
3. Снятие несущей опалубки производить после достижения бетоном 70% проектной прочности.
4. Видимые поверхности стенок крылец и пандуса оштукатурить цементным раствором.
5. Защиту металлических элементов от коррозий выполнить масляными красками за 2 раза после окончания сварочных работ.

Изм.	Кол.уч.	Лист	№док.	Подпись	Дата	№24-2024		
						«Капитальный ремонт с сейсмоусилением средней школы№3 по ул. Ауезова в г.Текели области Жетысу»		
ГАП		Намет К.				Блок А	Стадия: РП	Лист: 74 / Листов:
Проверил		Абдикеримов						
Разработал		Серикбай О.				Крыльцо Кр-5. Спецификация материалов	ТОО "СуҚұрылысПроект" г.Шымкент - 2024г.	
Н.контроль		Абдуллаев						

КВировал Формат А4–3

Согласовано

Взам. инв. N

Подп. и дата

Инв. N подл.

Крыльцо Кр-6

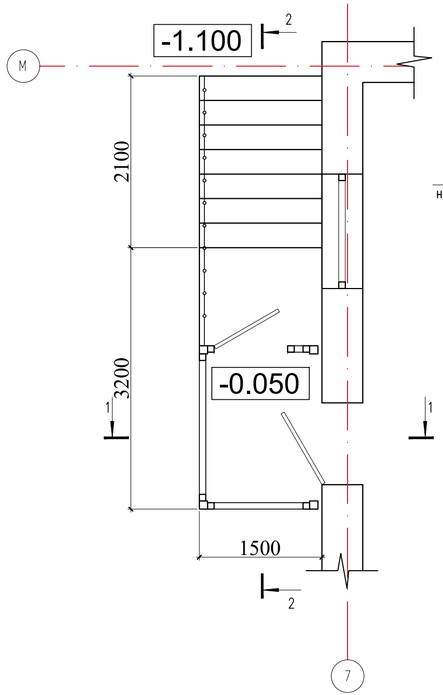

2 – 2

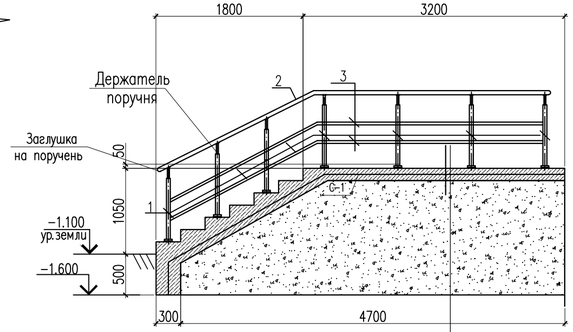

Покрытие
Керамогранит с шероховатой поверхностью-10мм
Прослойка и заполнение узлов из цементно-песчаного р-ра М150-40мм
Бетон В12,5 -150мм W4 ссц
Уплотненный грунт

1 – 1

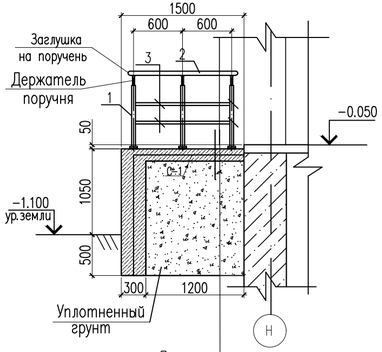

Покрытие
Керамогранит с шероховатой поверхностью-10мм
Прослойка и заполнение узлов из цементно-песчаного р-ра М150-40мм
Бетон В12,5 -150мм W4 ссц
Уплотненный грунт

3 – 3

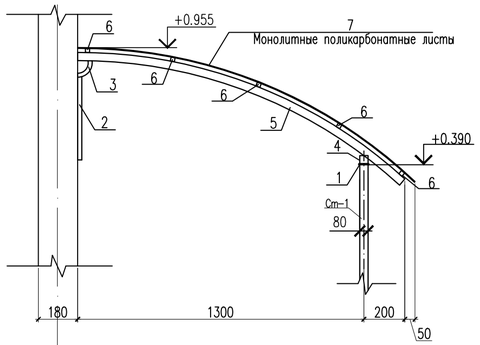

14

С-1 (на 1м²)

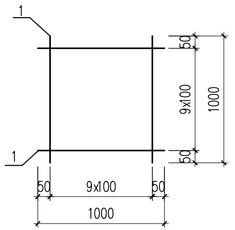

А

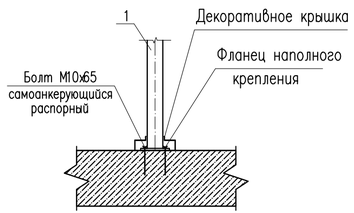

Спецификация конструктивных элементов.

Поз.	Обозначение	Наименование	Кол.	Масса ед.,кг.	Примеч.
		Крыльцо Кр-6	1	74.05	
С-1	ГОСТ 6727-80*	1С $\frac{5Вр-I-100}{5Вр-I-100}$ 100х100 $\frac{50+50}{50+50}$ м2	17.1	3.08	52.67
	Материалы:	Бетон кл. С12/15 на ССЦ м3	3.94		
	По поверхности крыльца	Керамические плитки с шероховатой поверхностью толщ. 10мм м²	6.4		
	Покрытие боковых стенок крыльца	Плитки керамогранитные глазурованные 600х600х10мм на клею м²	7.6		
		Уплотненный грунт (супесь) м3	4.9		
		Ограждение металическое ОГ-1			
		Стойка			
1	ГОСТ 9941-81	Труба $\frac{38х2\ ГОСТ\ 10704-91}{С235\ ГОСТ\ 27772-88*}$ м.п.	12	1.78	21.36
		Держатель поручня ø38.1мм	12		
		Фланец напольного крепления	12		
		Декоративная крышка ø38.1мм	12		
		Поручень			
2	ГОСТ 9941-81	Труба $\frac{51х2\ ГОСТ\ 10704-91}{С235\ ГОСТ\ 27772-88*}$ м.п.	7.1	2.42	17.18
		Заглушка на поручень ø50.8мм	2		
		Ригель			
3	ГОСТ 9941-81	Труба $\frac{16(1.5)\ ГОСТ\ 10704-91}{С235\ ГОСТ\ 27772-88*}$ м.п.	14.2	0.54	7.67
		Заглушка на поручень ø16	4		

1. Данный лист читать совместно с листами АС-
2. Бетонные работы по возведению монолитных конструкций ведутся в соответствии указаниями требованиями нормы
3. Снятие несущей опалубки производить после достижения бетоном 70% проектной прочности.
4. Видимые поверхности стенок крылец и пандуса оштукатурить цементным раствором.
5. Защиту металлических элементов от коррозий выполнить масляными красками за 2 раза после окончания сварочных работ.

Изм.	Кол.уч.	Лист	№док.	Подпись	Дата	№24-2024		
						«Капитальный ремонт с сейсмоусилением средней школы№3 по ул. Ауезова в г.Текели области Жетысу»		
ГАП		Намет К.				Блок А	Стадия: РП	Лист: 75	Листов:
Проверил		Абдикеримов							
Разработал		Серикбай О.				Крыльцо Кр-6. Спецификация материалов	ТОО "СуҚұрылысПроект" г.Шымкент - 2024г.	
Н.контроль		Абдуллаев						

Согласовано

Взам. инв. N

Подп. и дата

Инв. N подл.

КВировал

Формат А4-3

Спецификация материалов

Поз.	Обозначение	Наименование	Кол.	Масса ед.,кг.	Примеч.
		Крыльцо Кр-7	1		
С-1	ГОСТ 6727-80*	1С 5Вр-I-100 / 5Вр-I-100 100х100 50+50 / 50+50 м2	4.00	3.08	12.32
		Сетка С-2 м2	5.40	8.9	48.06
1	ГОСТ 5781-82*	ø12 AIII L=1000мм	10	0.89	8.9
Ш-1	ГОСТ 5781-82*	ø6 AI L=430мм	18	0.095	1.71
Тр-1	ГОСТ 8734-75	Труба ø50х3 L=1000	1	3.48	3.48
	Материалы	Бетон кл.С12/15 для лестницы м3	1.00		
		Бетон кл.С12/15 для стены м3	0.90		
	Покрытие боковых стенок	Плитки керамогранитные шлифованные 600х600х10мм на металлическом каркасе		3,80м2	
		Навес лестница Лм-1			
Ст-1	ГОСТ 8639-82	Труба 40х40х4 ГОСТ 8639-82 / С235 ГОСТ 27772-88* L=1800	6	7.75	46.50
2	ГОСТ 103-91	Полоса 6х60 L=60мм	6	0.17	1.02
3	ГОСТ 8639-82	Труба 40х40х4 ГОСТ 8639-82 / С235 ГОСТ 27772-88* L=2100	3	9.03	27.09
4	ГОСТ 8639-82	Труба 30х30х4 ГОСТ 8639-82 / С235 ГОСТ 27772-88* L=1900	7	5.78	40.46
5	СТ РК 2083-2011	Металлочерепица толщ. 0.5 мм			10.60м2
ЗД-1	Серия 1.400-1	Закладная деталь МН 105-1	6	1.00	6.00
		Ограждение ОГ-1	1		
6		Фланец напольного крепления	6		
7		Декоративная крышка □ 40х40мм	6		
	ГОСТ 14918-80	Фартук 600х0.7 из оцинкованной стали м.п.	1.10		
		Ригель			
8	ГОСТ 8639-82	Труба 25х25х3 ГОСТ 8639-82 / С235 ГОСТ 27772-88* п.м.	6.80	1.95	13.26
9	ГОСТ 8639-82	Труба 20х20х2 ГОСТ 8639-82 / С235 ГОСТ 27772-88* L=900	28	0.97	27.16

1. Для сварки стальных конструкций применять электроды Э42А для ручной дуговой сварки по ГОСТ 9467-75*. Катет сварного шва равны наименьшей толщине свариваемого детали.
2. Металлические конструкции красить эмалью ПФ-115 по ГОСТ 6465-74* в 2 слоя по грунту ПФ-170 в 1 слой.

Крыльцо Кр-7

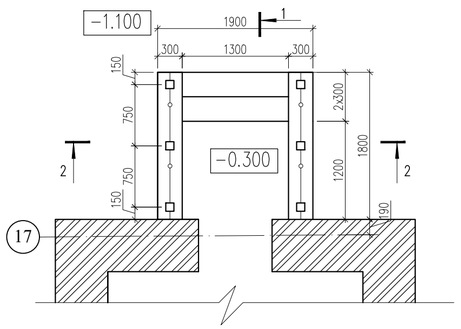

План навеса Лм-1

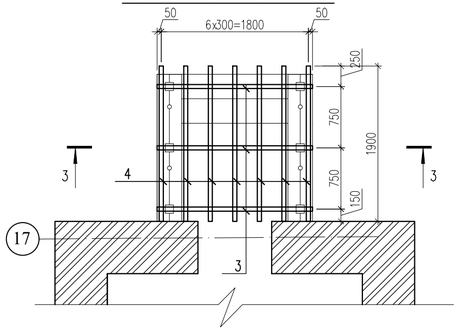

2 – 2

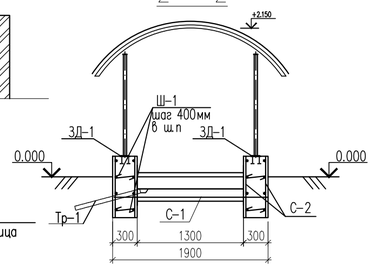

1 – 1

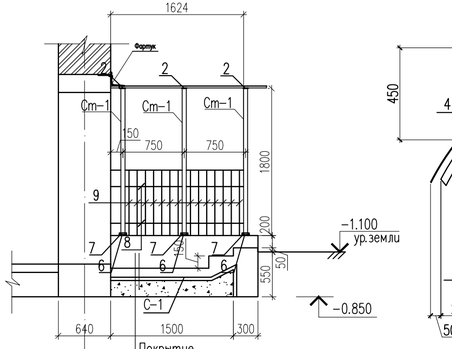

3 – 3

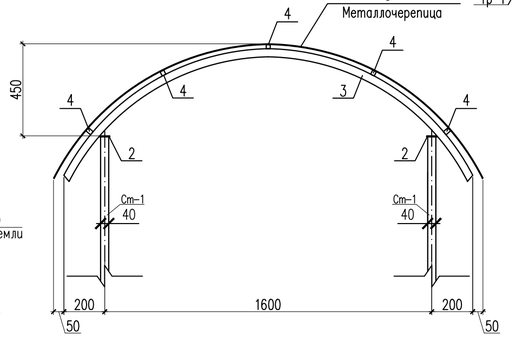

С-1 (на 1м²)

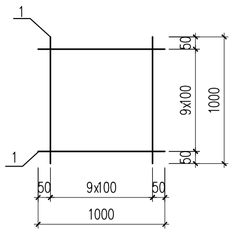

Покрытие
Керамические плитки с шероховатой поверхностью
Прослойка и заполнение узлов из цементно-песчаного р-ра М150-40мм
Бетон В12,5 -150мм
Уплотненный грунт

Согласовано

Взам. инв. N

Подп. и дата

Инв. N подл.

Изм.	Кол.уч.	Лист	№док.	Подпись	Дата
ГАП		Намет К.			
Проверил		Абдикеримов			
Разработал		Серикбай О.			
Н.контроль		Абдуллаев			

№24-2024

«Капитальный ремонт с сейсмоусилением средней школы№3 по ул. Ауезова в г.Текели области Жетысу»

Блок А

Стадия	Лист	Листов
РП	76	

Крыльцо Кр-7.
Спецификация материалов.
Навес лестница Лм-1

ТОО "СуҚұрылысПроект" г.Шымкент - 2024г.

Копировал

Формат А3