Генпроектировщик: Товарищество с ограниченной ответственностью "АСП Абу-Нұр"
Гослицензия №17002315 от 09.02.2017г. Категория II.

Заказ: 02-2025
Заказчик: КГУ «Суюндукская общая средняя школа» отдела образования Курмангазинского района Управления образования Атырауской области

РАБОЧИЙ ПРОЕКТ

«Капитальный ремонт здания КГУ «Суюндукская общая средняя школа» отдела образования Курмангазинского района Управления образования Атырауской области», расположенного по адресу: Атырауская область, Курмангазинский район, с.Суюндук, ул Абая 1»

Альбом 2.
АС - Архитектурно-строительные решения.

г. Шымкент 2025 г.

Генпроектировщик: Товарищество с ограниченной ответственностью "АСП Абу-Нұр"
Гослицензия №17002315 от 09.02.2017г. Категория II.

Заказ: 02-2025
Заказчик: КГУ «Суюндукская общая средняя школа» отдела образования Курмангазинского района Управления образования Атырауской области

РАБОЧИЙ ПРОЕКТ

«Капитальный ремонт здания КГУ «Суюндукская общая средняя школа» отдела образования Курмангазинского района Управления образования Атырауской области», расположенного по адресу: Атырауская область, Курмангазинский район, с.Суюндук, ул Абая 1»

Альбом 2.
АС - Архитектурно-строительные решения.

Директор ТОО "АСП Абу-Нұр" А. Камбеков

Главный инженер проекта А. Нышанов

г. Шымкент 2025 г.

Состав проекта

Объект: «Капитальный ремонт здания КГУ «Суюндукская общая средняя школа» отдела образования Курмангазинского района Управления образования Атырауской области», расположенного по адресу: Атырауская область, Курмангазинский район, с.Суюндук, ул Абая 1»

Заказ: №02-2025
Генпроектировщик: ТОО "АСП Абу-Нұр".
Заказчик: КГУ «Суюндукская общая средняя школа» отдела образования Курмангазинского района Управления образования Атырауской области»

Номер тома	Обозначение	Наименование	Приме-чание
	Том I. Книга I.	Общая пояснительная записка.	
	Альбом 1.	Генеральный план.	
	Альбом 2.	Архитектурно-строительная часть.	
	Альбом 3.	Отопление и вентиляция.	
	Альбом 4.	Водоснабжения и канализация.	
	Альбом 5.	Электрооборудования и освещения	
	Альбом 6.	Силовое электрооборудование	
	Альбом 7.	Пожарная сигнализация.	
	Альбом 8.	Видеонаблюдение.	
	Альбом 9.	Слаботочные сети	
	Альбом 10.	Наружные тепловые сети	
	Альбом 11.	Архитектурно-строительные решения. Тепловые сети	
	Альбом 12.	Тепломеханические решения.	
	Альбом 13.	Наружные сети водоснабжение и канализация	
	Альбом 14.	Резервуар 100 м^3.2-шт.	
	Альбом 15.	Резервуар 100 м^3.1-шт.	
	Альбом 16.	Выгреб 50 м^3.	
	Альбом 17.	Насосная АС.	
	Альбом 18.	Насосная ВК.	
	Альбом 19.	Наружные сети газоснабжение	
	Том III. Книга I.	Сметная документация.	

Согласовано:
в части ВК Мурсаитова Г.
в части ОВ Камбеков Н
в части ЭО Мальцев Н.

Взам. инв. N

Подпись и дата

Инв. N подл.

Изм.	Кол.уч.	Лист	Nдок.	Подп.	Дата
ГИП		Нышанов А.			
Проверил		Нышанов А.			
Исполнил		Беркинбай Г.			
Н.контр.		Оспанова Г.			

02-2025-АС

«Капитальный ремонт здания КГУ «Суюндукская общая средняя школа» отдела образования Курмангазинского района Управления образования Атырауской области», расположенного по адресу: Атырауская область, Курмангазинский район, с.Суюндук, ул Абая 1»

Стадия	Лист	Листов
Р	1	1

ТОО "АСП Абу-Нұр"
г.Шымкент-2025г.

Ведомость рабочих чертежей основного комплекта АС.

Лист	Наименование	Примичание
АС–1	Ведомость чертежей (начало)	
АС–2	Ведомость чертежей (продолжение)	
АС–3	Общие данные (начало)	
АС–4	Общие данные (продолжение)	
АС–5	Общие данные (окончание)	
АС–6	Фасад 1–12. (Обмерочный чертеж)	
АС–7	Фасад 12–1. (Обмерочный чертеж)	
АС–8	Фасад 5–10. (Обмерочный чертеж)	
АС–9	Фасад 10–5. (Обмерочный чертеж)	
АС–10	Фасад А–Л. (Обмерочный чертеж)	
АС–11	Фасад Л–А. (Обмерочный чертеж)	
АС–12	Фасад В–И. (Обмерочный чертеж)	
АС–13	Фасад И–В. (Обмерочный чертеж)	
АС–14	План подвала. (Обмерочный чертеж)	
АС–15	План первого этажа. (Обмерочный чертеж)	
АС–16	План второго этажа. (Обмерочный чертеж)	
АС–17	Разрез 1–1. (Обмерочный чертеж)	
АС–18	План кровли. (Обмерочный чертеж)	
АС–19	Фасад 1–12. (Демонтажные работы)	
АС–20	Фасад 12–1. (Демонтажные работы)	
АС–21	Фасад 5–10. (Демонтажные работы)	
АС–22	Фасад 10–5. (Демонтажные работы)	
АС–23	Фасад А–Л. (Демонтажные работы)	
АС–24	Фасад Л–А. (Демонтажные работы)	
АС–25	Фасад В–И. (Демонтажные работы)	
АС–26	Фасад И–В. (Демонтажные работы)	
АС–27	План подвала. (Демонтажные работы)	
АС–28	Экспликация полов подвала. Ведомость демонтажных работ подвала. (Демонтажные работы)	
АС–29	План первого этажа. (Демонтажные работы)	
АС–30	Экспликация полов I–го этажа. Ведомость демонтажных работ I–го этажа. (Демонтажные работы)	
АС–31	Ведомость демонтажных отделочных работ по I–го этажа. (Демонтажные работы)	
АС–32	План второго этажа. (Демонтажные работы)	
АС–33	Экспликация полов I–го этажа. Ведомость демонтажных работ I–го этажа. (Демонтажные работы)	
АС–34	Ведомость демонтажных отделочных работ по I–го этажа. (Демонтажные работы)	
АС–35	Разрез 1–1. (Демонтажные работы)	
АС–36	Фасад 1–12. (Ремонтные работы)	
АС–37	Фасад 12–1. (Ремонтные работы)	
АС–38	Фасад 5–10. (Ремонтные работы)	
АС–39	Фасад 10–5. (Ремонтные работы)	
АС–40	Фасад А–Л. (Ремонтные работы)	
АС–41	Фасад Л–А. (Ремонтные работы)	
АС–42	Фасад В–И. (Ремонтные работы)	
АС–43	Фасад И–В. (Ремонтные работы)	
АС–44/1	Узлы.	
АС–44/2	Системы вентилируемых фасадов.(Ремонтные работы)	
АС–45	План подвала. (Ремонтные работы)	
АС–46	План первого этажа. (Ремонтные работы)	
АС–47	План второго этажа. (Ремонтные работы)	
АС–48	Разрез 1–1. (Ремонтные работы)	
АС–49	Экспликация полов подвала. Ведомость ремонтных работ оконных и дверных проемов. (Ремонтные работы)	
АС–50	Экспликация полов 1–этажа. (Ремонтные работы)	
АС–51	Ведомость ремонтных работ оконных и дверных проемов. 1–этаж. (Ремонтные работы)	
АС–52	Ведомость отделки помещений 2–го этажа. (Ремонтные работы)	
АС–53	Экспликация полов 2–этажа. (Ремонтные работы)	
АС–54	Ведомость ремонтных работ оконных и дверных проемов. 2–этаж. (Ремонтные работы)	
АС–55	Ведомость отделки помещений 2–го этажа. (Ремонтные работы)	
АС–56	Козырек Кр–1. (4–штук). (Ремонтные работы).	
АС–57	Козырек Кр–2. (4–штук). (Ремонтные работы).	
АС–58	Ограждение радиаторов.	
АС–59	Ограждение ОГ–1. Узел А,Б. (Ремонтные работы)	
АС–60	Перегородки кабин в туалетных комнатах 1–го этажа. Спецификация элементов	

Согласовано:

в части ВК	Мурсаитова Г.	
в части ОВ	Камбеков Н	
в части ЭО	Мальцев Н.	

Взам. инв. N

Подпись и дата

Инв. N подл.

Изм.	Кол.	Лист	№док.	Подпись	Дата
ГИП		Нышанов А.			
Проверил		Нышанов А.			
Исполнил		Беркинбай Г.			
Н.контр.		Оспанова Г.			

02–2025 АС

«Капитальный ремонт здания КГУ «Суюндукская общая средняя школа» отдела образования Курмангазинского района Управления образования Атырауской области», расположенного по адресу: Атырауская область, Курмангазинский район, с.Суюндук, ул Абая 1»

Здания школы

Стадия	Лист	Листов
РП	1	

Ведомость рабочих чертежей основного комплекта АС

ТОО "АСП Абу–Нур" г.Шымкент – 2025г.

Ведомость рабочих чертежей основного комплекта АС.

Лист	Наименование	Примичание
АС-61	Перегородки кабин в туалетных комнатах 1-го этажа. Спецификация элементов	
АС-62	Перегородки кабин в туалетных комнатах 2-го этажа. Спецификация элементов	
АС-63	Перегородки кабин в туалетных комнатах 2-го этажа. Спецификация элементов	
АС-64	Крыльцо Кр-1. (Ремонтные работы)	
АС-65	Крыльцо Кр-2. (Ремонтные работы)	
АС-66	Крыльцо Кр-3. (Ремонтные работы)	
АС-67	Спецификация желобов и водосточного стояка. (Ремонтные работы)	
АС-68	План фундамента под модульную котельную с трубой. Спецификация на фундамент.	
АС-69	Фундамент ФМ-1 под трубу. Сечение 1-1. Деталь установки трубы. Сечение 2-2.	
АС-70	План котлована. Разрез 1-1.	
АС-71	Санузел для маломобильных групп населения.(Ремонтные работы).	
АС-72	План расположения приямка. План приямка. Сеч. 1-1.Спецификация.	
АС-73	План отверстий на отм. 0,000.(Ремонтные работы).	
АС-74	План отверстий на отм. +3,300.(Ремонтные работы).	
АС-75	Фрагмент плана шахты на отм. -2,300.(Ремонтные работы).	
АС-76	Жалюзийные решетки ЖР-1..(Ремонтные работы).	
АС-77	Пояс-обвязка. Монолитная плита Пм1. Спецификация конструктивных элементов.	
АС-78	Устройство дверного проема в кирпичной стене 1-этажа. (Ремонтные работы).	

Согласовано:

в части ВК	Мурсаитова Г.	
в части ОВ	Камбеков Н	
в части ЭО	Мальцев Н.	

Взам. инв. N

Подпись и дата

Инв. N подл.

Изм.	Кол.	Лист	№док.	Подпись	Дата
ГИП		Нышанов А.			
Проверил		Нышанов А.			
Исполнил		Беркинбай Г.			
Н.контр.		Оспанова Г.			

02-2025 АС

«Капитальный ремонт здания КГУ «Суюндукская общая средняя школа» отдела образования Курмангазинского района Управления образования Атырауской области», расположенного по адресу: Атырауская область, Курмангазинский район, с.Суюндук, ул Абая 1»

Здания школы

Стадия	Лист	Листов
РП	2	

Ведомость рабочих чертежей основного комплекта АС

ТОО "АСП Абу-Нур" г.Шымкент - 2025г.

Ведомость основных комплектов рабочих чертежей

Обозн.		Примечание
АС	Архитектурно-строительная часть	
ВК	Водопровод и канализация	
ОВ	Отопление и вентиляция	
ЭО	Электротехническая часть	
ПС	Пожарная сигнализация	

Технико-экономических показателей

N n/n	Наименование показателя	Ед. изм	Значение	Примечание
1	2	3	4	5
	Общая площадь земельного участка.	га	1,7398	
	Общая площадь здания.	кв. м	3395,5	
	Площадь застройки здания.	кв. м	4411,3	
	Строительный объем.	куб. м	26468,0	
	Год постройки	год	1984	

Общие данные

Рабочий проект «Капитальный ремонт здания КГУ «Суюндукская общая средняя школа» отдела образования Курмангазинского района Управления образования Атырауской области», расположенного по адресу: Атырауская область, Курмангазинский район, с.Суюндук, ул Абая 1» разработан на основании:

-задания на проектирование, утвержденные заказчиком КГУ «Суюндукская общая средняя школа» отдела образования Курмангазинского района Управления образования Атырауской области от 11.03.2025 года;

-договора заключенного с заказчиком за №149 от 11.03.2025 года;

-дефектный акт утвержденные заказчиком КГУ «Суюндукская общая средняя школа» отдела образования Курмангазинского района Управления образования Атырауской области от 11.03.2025 года;

-техническое обследование несущих конструкций здания КГУ «Суюндукская общая средняя школа» отдела образования Курмангазинского района Управления образования

Рабочий проект «Капитальный ремонт здания КГУ «Суюндукская общая средняя школа» отдела образования Курмангазинского района Управления образования Атырауской области», расположенного по адресу: Атырауская область, Курмангазинский район, с.Суюндук, ул Абая 1» разработан в соответствии с действующими на территории Республики Казахстан нормами и правилами и предусматривает мероприятия, обеспечивающие взрыво-пожаро-безопасность исключающие вредные воздействия на окружающую среду и воздушный бассейн, а также предупреждающие чрезвычайные ситуации природного и техногенного характера.

Гл. инженер проекта Нышанов А.

Ведомость ссылочных и прилагаемых документов

Обозначение	Наименование	Примечание
ГОСТ 31173-2016	Блоки дверные стальные.	
ГОСТ 475-2016	Двери деревянные внутренние для жилых и общественных зданий.	
ГОСТ 21519-2003	«Блоки оконные из алюминиевых сплавов»	
ГОСТ 30674-99	«Блоки оконные из поливинилхлоридных профилей»	
ГОСТ 14918-80	«Сталь тонколистовая оцинкованная с непрерывных линий»	
ГОСТ 34028-2016	«Прокат арматурный для железобетонных конструкций»	
ГОСТ 30245-2012	«Профили стальные гнутые замкнутые сварные квадратные и прямоугольные для строительных конструкций»	

Атырауской области, выполненное ТОО «SNS-2017». Аттестат эксперта, осуществляющего экспертные работы и инжиниринговые услуги в сфере архитектурной и строительной деятельности №KZ39VJE00027916 от 28.02.2012 года на имя Картимов Темиржан;

Вид строительства - капитальный ремонт;

Источник финансирования - бюджетные средства.

Цели и назначение объекта - необходимость и целесообразность его строительства:

Создание для учащихся школа КГУ «Суюндукская общая средняя школа» обучения, соответствующих стандартам образования РК.

Основные данные объекта строительства и принятые проектных решений.

Характеристика района строительства и место - нахождения проектируемого объекта.

Климатический район и характеристика здания.

Природно-климатические условия района строительства.

Климатическая характеристика и основные климатические параметры, характерные для района, где расположен обследуемый объект, приводятся по данным многолетних наблюдений метеостанции, с учетом требований СП РК 2.04-01-2017 «Строительная климатология», характеризуется следующими параметрами:

Природно-климатические условия района строительства.

Климатический район территории для строительства – IV г.

Дорожно-климатическая зона – V.

Район по весу снегового покрова – I.

Район по базовой скорости ветра – IV.

Ветровая нагрузка участка работ:

- базовая скорость ветра 35м/с;
- давление ветра 0,77 кПа;

Согласовано:
в части ВК Мурсаитова Г.
в части ОВ Камбеков Н
в части ЭО Мальцев Н.

Взам. инв. N

Подпись и дата

Инв. N подл.

Изм.	Кол.	Лист	№док.	Подпись	Дата	02-2025 АС		
						«Капитальный ремонт здания КГУ «Суюндукская общая средняя школа» отдела образования Курмангазинского района Управления образования Атырауской области», расположенного по адресу: Атырауская область, Курмангазинский район, с.Суюндук, ул Абая 1»		
ГИП		Нышанов А.				Здания школы	Стадия	Лист	Листов
Проверил		Нышанов А.					РП	3	
Исполнил		Беркинбай Г.				Общие данные (начало)	ТОО "АСП Абу-Нур" г.Шымкент – 2025г.		
Н.контр.		Оспанова Г.							

- средняя скорость ветра за зимний период 6м/с.

Снеговая нагрузка участка работ:

- снеговая нагрузка на грунт 0,8 кПа;
- чрезвычайная снеговая нагрузка на грунт 1,6 кПа;
- снеговая нагрузка на покрытие 0,8 кПа.

Средняя месячная и годовая температуры воздуха, °С

- Год +9.7;
- Наиболее жаркий месяц (июль) +26.8°С;
- Наиболее холодный месяц (январь) -7.5°С;
- Наиболее холодных суток обеспеченностью 0,92 -29.0°С;
- - Наиболее холодной пятидневки обеспеченностью 0,92 -24.9°С.
-

Обследование существующего здания.

Обследование существующего здания было произведено в апреля группой специалистов ТОО "АСП Абу-Нұр" в соответствии с указаниями:

СН РК 5.01-02-2013 «Основания зданий и сооружений».

СН РК 5.03-07-2013 «Несущие и ограждающие конструкции».

СП РК 5.01-102-2013 «Основания зданий и сооружений».

СП РК 5.03-107-2013 «Несущие и ограждающие конструкции».

СП РК 3.02-137-2013 «Крыши и кровли».

СН РК 1.04-26-2022 «Реконструкция, капитальный и текущий ремонт жилых и общественных зданий».

Ситуационная схема.

На территории школы КГУ «Суюндукская общая средняя школа» отдела образования Курмангазинского района Управления образования Атырауской области имеются следующие здания и сооружения:

Здания школа.

Объемно - планировочные и конструктивные решения существующих зданий:

Здания школы - двухэтажное здание без технического подполья, прямоугольной конфигурации в плане, отмеченное в техническом паспорте как литера "А" с наружными размерами здания - 64,10х53,20м. За отм. ±0.000 принята отметка чистого пола первого этажа здания, все части здания в плане имеют прямоугольную форму. Высота кабинетов составляет (Н) - 3,0 м., высота спортивного зала составляет (Н) - 5,8 м. Общая высота здания составляет (Н) - 6,0 м.

Технико-экономические показатели:

Год строение - 1984г.

Площадь участка - 1,7398 га.

Этажность здания - 2.

Площадь застройки здания - 4411,3 м2;

Общая площадь здания - 3395,50 м2;

Строительный объем здания - 26468,0 м^3;

Класс здания - II.

-Степень долговечности - II.

-Степень огнестойкости - II.

-Класс функциональной пожарной опасности помещений - Ф 4.1,

-Категория здания по взрывопожарной пожарной опасности - не категорируется.

-Класс конструктивный пожарной опасности здания-С1.

Уровень ответственности проекта - 2 нормальный технический не сложный.

Основные конструкции и конструктивные элементы здания:

Конструктивная схема здания школы - бескаркасная. Пространственные конструктивные системы здания из несущих стен, объединенных для совместной работы горизонтальными дисками перекрытий и воспринимающих всю совокупность вертикальных и горизонтальных нагрузок. Конструктивная схема здания перекрестно- стеновая - пространственная конструктивная схема с поперечными и продольными несущими стенами, на которые перекрытия опираются в продольном направлении. Конструктивные схемы жесткие. Основанием под подошвы фундамента служит местный грунт. Основными несущими конструкциями являются наружные и внутренние стены. Связи между взаимно перпендикулярными продольными и поперечными кирпичными стенами, осуществляются перевязкой швов кладки. На несущие стены опираются сборные межэтажные ж/б плиты перекрытия. Несущие стены вместе с перекрытиями образуют пространственную коробку, которая воспринимает все действующие на здание вертикальные и горизонтальные нагрузки и обеспечивает ему прочность и устойчивость. Вертикальную нагрузку воспринимают несущие стены, простенки. Горизонтальную ветровую нагрузку воспринимает каменная коробка в целом. Прочность, устойчивость и пространственная жесткость здания обеспечивается за счет конфигурации здания, совместной работы продольных и поперечных стен, а также жестких дисков по перекрытиям и покрытиям, продольными и поперечными стенами и ядром жесткости лестничных клеток.

Фундаменты - под наружными и внутренними несущими стенами - ленточный, из бута на цементном растворе.

Наружные и внутренние стены - наружные несущие стены здания выполнены из камня ракушечника на цементно-песчаном растворе, многорядной системы перевязки кладки, толщиной стен (S) - 400 мм.

Перекрытия - сборные железобетонные многопустотные плиты.

Лестницы - сборные железобетонные марши и площадки по железобетонным косоурам по ГОСТ 8717-2016*.

Крыша и кровля - Крыша разделена на четыре части каждого блока, соответственно крыша двухскатная, из деревянных стропильных систем. Кровельное покрытие - выполнено из профилированных листов. Водоотвод с кровли здания - наружный неорганизованный, осуществляется за счёт двухскатной плоскости крыши самотеком.

Отделка стен - оштукатурены, окрашены водоэмульсионными составами и масляными красками.

Согласовано:

в части ВК	Мурсаитова Г.	
в части ОВ	Камбеков Н	
в части ЭО	Мальцев Н.	

Взам. инв. N

Подпись и дата

Инв. N подл.

						02-2025 АС			
						«Капитальный ремонт здания КГУ «Суюндукская общая средняя школа» отдела образования Курмангазинского района Управления образования Атырауской области», расположенного по адресу: Атырауская область, Курмангазинский район, с.Суюндук, ул Абая 1»			
Изм.	Кол.	Лист	№док.	Подпись	Дата				
						Здания школы	Стадия	Лист	Листов
ГИП		Нышанов А.					РП	4	
Проверил		Нышанов А.							
Исполнил		Беркинбай Г.				Общие данные (продолжение)	ТОО "АСП Абу-Нұр" г.Шымкент - 2025г.		
Н.контр.		Оспанова Г.							

Отделка потолка - в большей части помещений отделкой эмульсионная окраска по оштукатуренным плитам перекрытия.

Отделка пола - керамическая плитка на клеевом растворе и линолеум.

Заполнение оконных проемов - окна из ПВХ с однокамерным стеклопакетом установлены по всем фасадам здания, створки окон открываются во внутрь, подоконные доски располагаются в нижней части проема со стороны помещения.

Заполнение дверных проемов - наружные дверные проёмы здания выполнены из металлических полотен. Межкомнатные двери выполнены из ДВП.

Перемычки - сборные железобетонные по ГОСТ 948-84*.

В процессе обследования технического состояния существующих зданий выявлены следующие дефекты:

Здания школы.

1) в полах из керамической плитки имеются трещины в плитах, отколотые плиты, плиты отсутствуют;
2) материалы линолеумного пола истерты, пробиты, порваны местами имеются осадки основания;
3) в деревянных полах местами прогнили, доски просели, имеются дыры и щели;
4) на стенах и перегородках наблюдается следы протечек, ржавые пятна, отслоение, вздутие и отпадение окрасочного слоя со шпаклевкой отслоение известковой, масляной краски;
5) дверные блоки и имеют перекосы, неплотно закрываются, сопряжения нарушены, имеются наслоения красок, подоконники доски имеет продольные трещины и наслоения красок;
6) оконные блоки местами разрушились, древесина расслаивается, переплеты расшатаны, створки не открываются, все сопряжения нарушены;
7) в наружных стенах наблюдается выпучивание, и отпадения штукатурки при простукивании легко отстает;
8) штукатурка цоколя имеет местами отслоения, имеются отколы штукатурки;

Описание принятых проектных решений

Проведенные обмерочно - обследовательские работы в здания позволили сделать следующие выводы и рекомендации:

По объемно-планировочному и конструктивному решению здания может в дальнейшем эксплуатироваться после капитального ремонта.

По выданным заданием заказчика в капитальном ремонте выполняются следующие виды работы:

Здания школы.

1) замену покрытии керамических плиток на керамогранитные плиты;
2) замену покрытии линолеумного пола на линолеум теплоизолирующей подоснове;
3) замену покрытии паркетная полов на доску паркетная;
4) ремонт штукатурки с поверхностей внутренних стен с последующей шпаклевкой «Алинекс» и водоэмульсионной покраской за 2 раза;
5) замену внутренних деревянных дверей по ГОСТу, наружных дверей выполнить из металлических блоков с утеплением по ГОСТу;
6) замену деревянных оконных блоков по ГОСТу выполнить из ПВХ блоков по ГОСТу, витражные блоки из ПВХ заменить на блоки из алюминиевых сплавов;
7) в наружных стенах устройство из металла кассета с утеплителем из минераловатных плит;
8) цоколь - устройство из металла кассета с утеплителем из минераловатных плит.

Мероприятия по обеспечению жизнедеятельности инвалидов и иных маломобильных групп населения.

Мероприятия по обеспечению жизнедеятельности инвалидов и иных маломобильных групп населения выполнены согласно СП РК 3.06-101-2012.

У главного входа в здание выполнен пандус.

На проектируемом участке обеспечена непрерывность пешеходных путей, которая обеспечена круговой тротуарной дорожкой, пешеходными пандусами, находящимися на переходе с проезжей части на тротуары. Отсутствуют выступающие травмоопасные элементы. Съезды с тротуаров не выступают на проезжую часть.

Элементы озеленения, живые изгороди подобраны из не имеющих колючек пород.

Противопожарные мероприятия.

Противопожарные мероприятия предусмотрены в соответствии с требованиями СП РК 3.02-107-2014 «Общественные здания и сооружения», СП РК 2.02-101-2022 «Пожарная безопасность зданий и сооружений».

Степень огнестойкости здании II.

Общественное здание размещено на свободной от застройки территории с соблюдением противопожарных норм и обеспечением свободного проезда пожарных машин.

Деревянные конструкции обработать огнезащитными материалами в соответствии с требованиями СП РК 2.02-101-2022. При прокладке кабелей, воздуховодов и трубопроводов, через ограждающие конструкции для заделки отверстий с нормируемыми пределами огнестойкости и распространения огня применять материалы с пределом огнестойкости не ниже чем у существующих конструкций.

Отделочные материалы имеют сертификат качества, в обязательном порядке согласованные с Госпожинспекцией и санэпидстанцией.

Для обеспечения пожарной безопасности предусмотрена автоматическая пожарная сигнализация.

Охрана окружающей среды.

На территории объекта запрещается хранить взрывоопасные, пожароопасные, легко-воспламеняющиеся товары, загрязняющие территорию и воздух жилой застройки.

Уровень шума, не должен превышать допустимый уровень, разрешенный санитарными нормами.

Производственный мусор, бытовые отходы собираются в специальные мусороконтейнеры, расположенные на территории, в специально отведенном для этого месте, с дальнейшим вывозом в отведенные места.

Согласовано:

в части ВК	Мурсаитова Г.	
в части ОВ	Камбеков Н	
в части ЭО	Мальцев Н.	

Взам. инв. N

Подпись и дата

Инв. N подл.

Изм.	Кол.	Лист	№док.	Подпись	Дата
ГИП		Нышанов А.			
Проверил		Нышанов А.			
Исполнил		Беркинбай Г.			
Н. контр.		Оспанова Г.			

02-2025 АС

«Капитальный ремонт здания КГУ «Суюндукская общая средняя школа» отдела образования Курмангазинского района Управления образования Атырауской области», расположенного по адресу: Атырауская область, Курмангазинский район, с.Суюндук, ул Абая 1»

Здания школы

Стадия	Лист	Листов
РП	5	

Общие данные (окончание)

ТОО "АСП Абу-Нур"
г.Шымкент - 2025г.

Фасад 1–12
(Обмерочный чертеж)

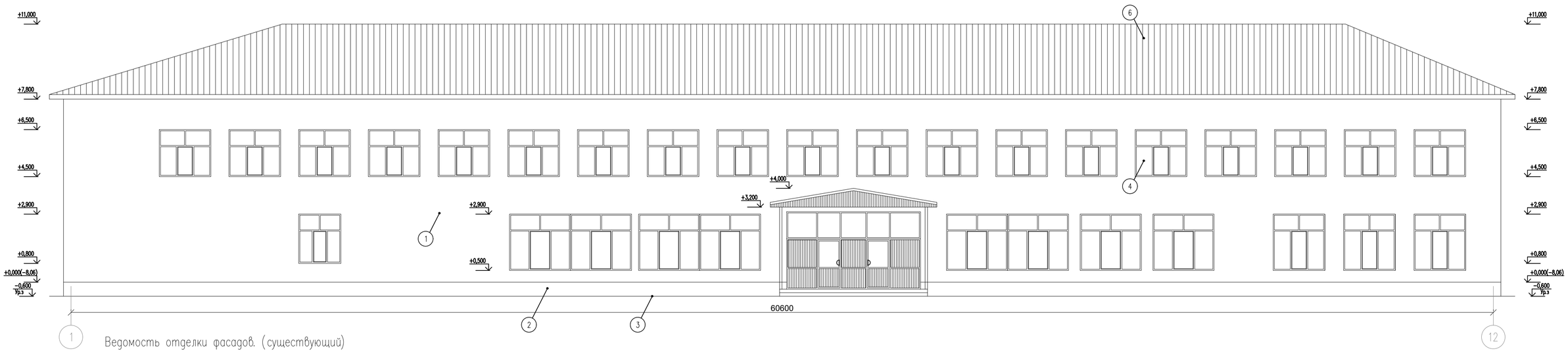

Ведомость отделки фасадов. (существующий)

Позиция	Элементы фасада	Вид отделки	Кол. шт.		Примеч.
1	Стена	С обшивкой полнотелым керамическим кирпичом на цементно–песчаном растворе.	1810,0		$м^2$
2	Цоколь	Штукатурка цоколя –100% (δ=40мм)	180.30		$м^2$
3	Отмостка	Устройство отмостки шириной 600 мм из бетона	183.00		$м^2$
4	Окно	Металлопластик			
5	Дверь	Металлический			
6	Кровля	Профилированный листы			

Согласовано:
в части ОВ Камбеков Н.
в части ЭО Исламов Р.
в части ВК Джусибаев С.

Взам. инв. N
Подпись и дата
Инв. N подл.

Изм.	Кол.	Лист	№док.	Подпись	Дата
ГИП		Нишанов А.			
Проверил		Нишанов А.			
Исполнил		Беркинбай Г.			
Н.контр.		Оспанова Г.			

02–2025 АС

«Капитальный ремонт здания КГУ «Суюндукская общая средняя школа» отдела образования Курмангазинского района Управления образования Атырауской области», расположенного по адресу. Атырауская область, Курмангазинский район, с.Суюндук, ул Абая 1»

Здания школы

Стадия	Лист	Листов
РП	6	

Фасад 1–12
(Обмерочный чертеж)

ТОО "АСП Абу–Нур"
г.Шымкент – 2025г.

Фасад 12–1
(Обмерочный чертеж)

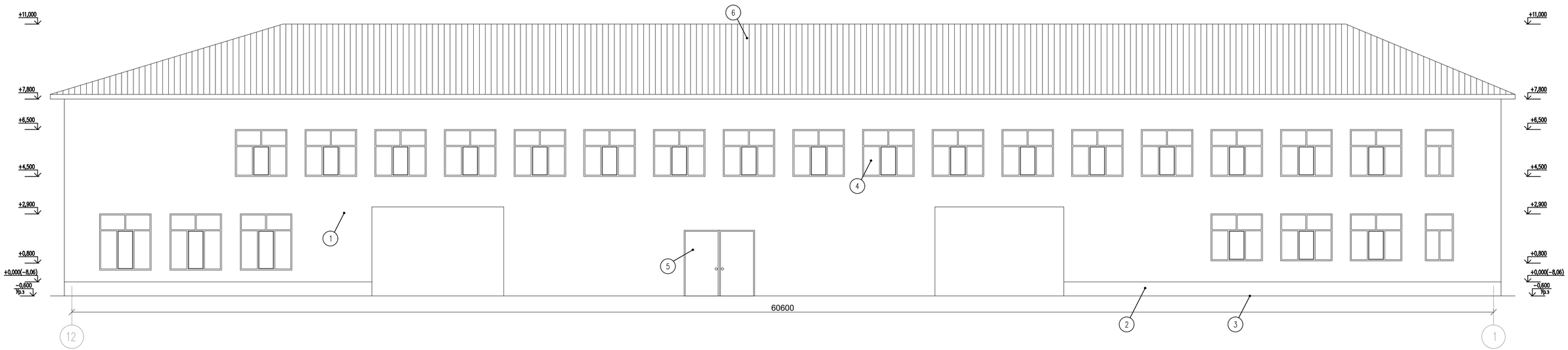

Согласовано:

в части ОВ	Камбеков Н.	
в части ЭО	Исламов Р.	
в части ВК	Джусибаев С.	

Взам. инв. N

Подпись и дата

Инв. N подл.

Изм.	Кол.	Лист	№док.	Подпись	Дата
ГИП		Нишанов А.			
Проверил		Нишанов А.			
Исполнил		Беркинбай Г.			
Н.контр.		Оспанова Г.			

02–2025 АС

«Капитальный ремонт здания КГУ «Суюндукская общая средняя школа» отдела образования Курмангазинского района Управления образования Атырауской области», расположенного по адресу. Атырауская область, Курмангазинский район, с.Суюндук, ул Абая 1»

Здания школы

Стадия	Лист	Листов
РП	7	

Фасад 12–1
(Обмерочный чертеж)

ТОО "АСП Абу–Нур"
г.Шымкент – 2025г.

Фасад 5–10
(Обмерочный чертеж)

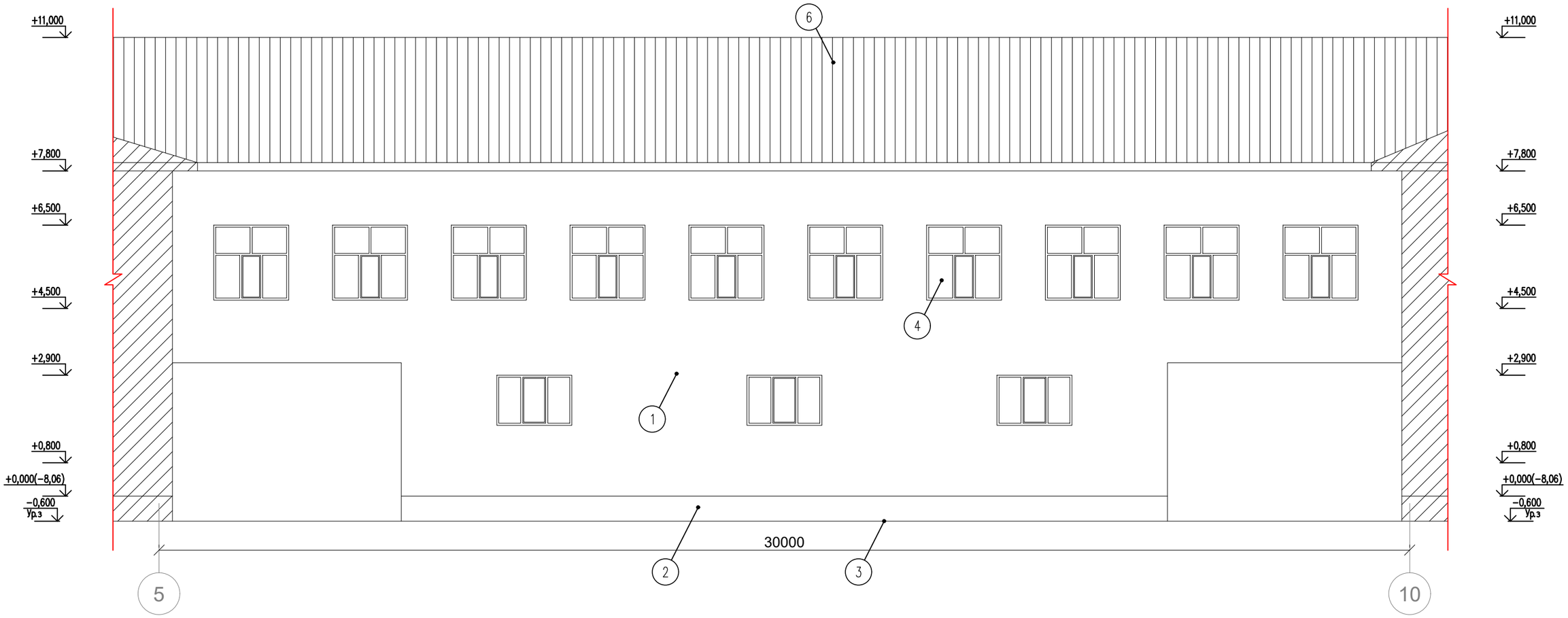

Согласовано:

в части ОВ	Камбеков Н.	
в части ЭО	Исламов Р.	
в части ВК	Джусипбаев С	

Взам. инв. N

Подпись и дата

Инв. N подл.

Изм.	Кол.	Лист	№док.	Подпись	Дата
ГИП		Нышанов А.			
Проверил		Нышанов А.			
Исполнил		Беркинбай Г.			
Н.контр.		Оспанова Г.			

02–2025 АС

«Капитальный ремонт здания КГУ «Суюндукская общая средняя школа» отдела образования Курмангазинского района Управления образования Атырауской области», расположенного по адресу: Атырауская область, Курмангазинский район, с.Суюндук, ул Абая 1»

Здания школы

Стадия	Лист	Листов
РП	8	

Фасад 5–10
(Обмерочный чертеж)

ТОО "АСП Абу–Нур"
г.Шымкент – 2025г.

Фасад 10–5
(Обмерочный чертеж)

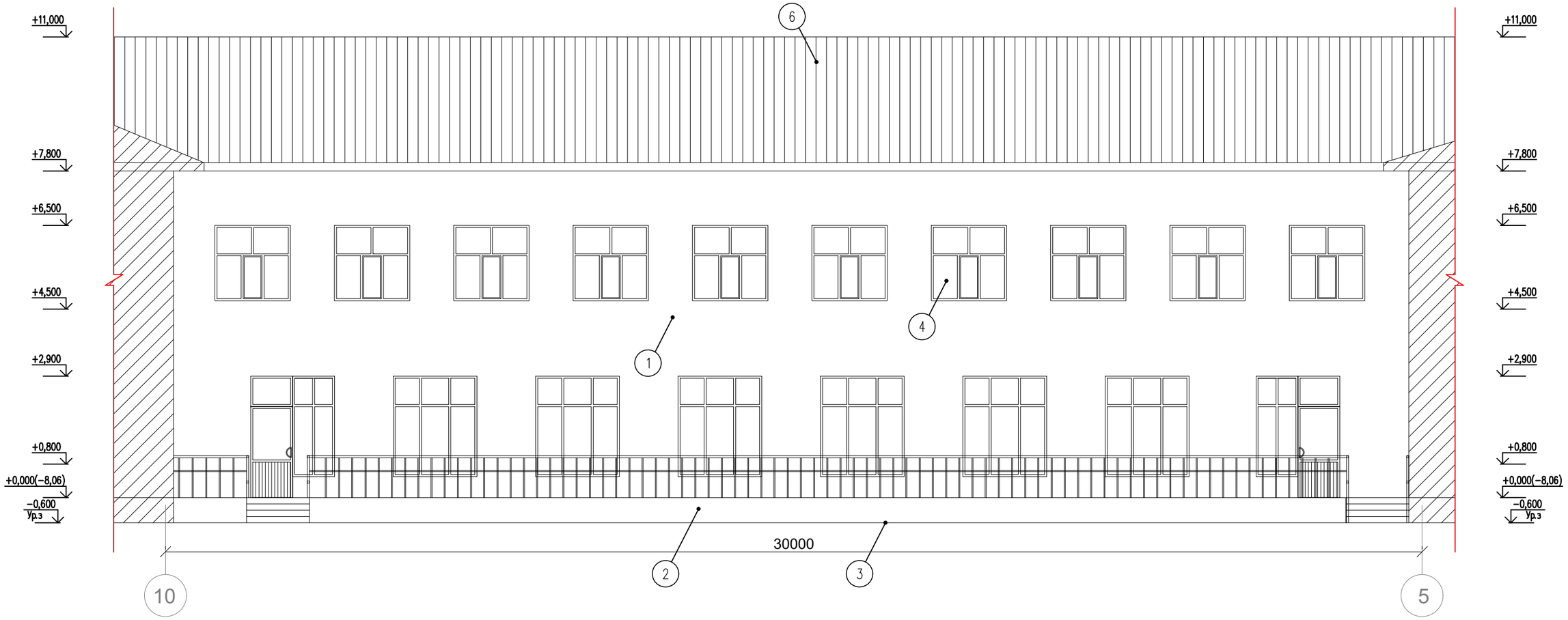

Согласовано:

в части ОВ	Камбеков Н.	
в части ЭО	Исламов Р.	
в части ВК	Джусипбаев С	

Взам. инв. N

Подпись и дата

Инв. N подл.

Изм.	Кол.	Лист	№док.	Подпись	Дата
ГИП		Нышанов А.			
Проверил		Нышанов А.			
Исполнил		Беркинбай Г.			
Н.контр.		Оспанова Г.			

02–2025 АС

«Капитальный ремонт здания КГУ «Суюндукская общая средняя школа» отдела образования Курмангазинского района Управления образования Атырауской области», расположенного по адресу: Атырауская область, Курмангазинский район, с.Суюндук, ул Абая 1»

Здания школы

Стадия	Лист	Листов
РП	9	

Фасад 10–5
(Обмерочный чертеж)

ТОО "АСП Абу–Нұр"
г.Шымкент – 2025г.

Фасад А–Л
(Обмерочный чертеж)

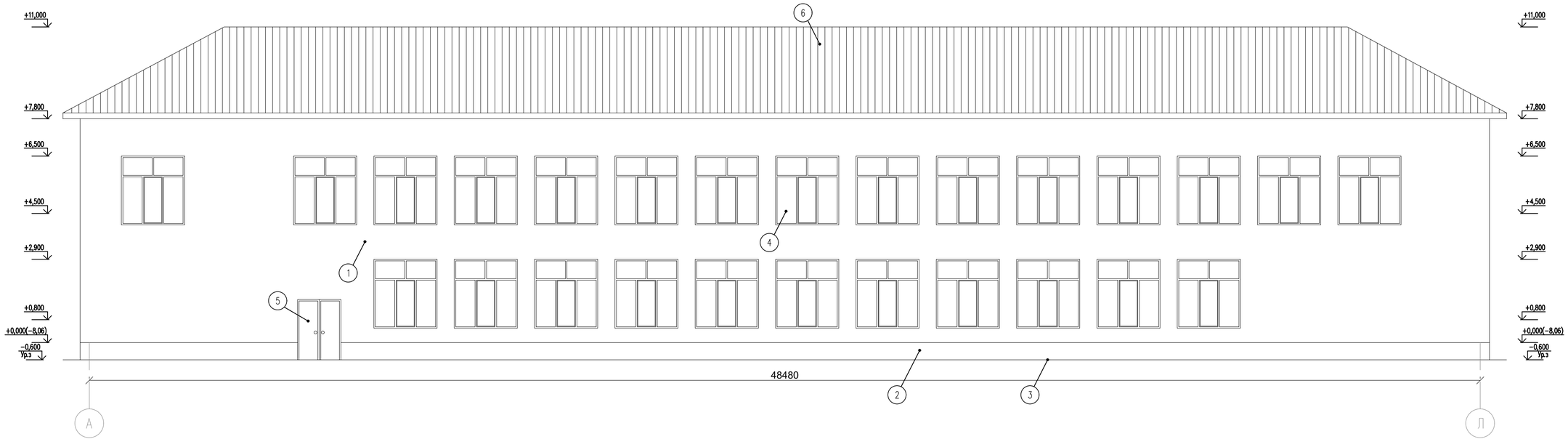

Согласовано:

в части ОВ	Камбеков Н.	
в части ЭО	Исламов Р.	
в части ВК	Джусипбаев С.	

Взам. инв. N

Подпись и дата

Инв. N подл.

Изм.	Кол.	Лист	№док.	Подпись	Дата
ГИП		Нышанов А.			
Проверил		Нышанов А.			
Исполнил		Беркинбай Г.			
Н.контр.		Оспанова Г.			

02–2025 АС

«Капитальный ремонт здания КГУ «Суюндукская общая средняя школа» отдела образования Курманазинского района Управления образования Атырауской области», расположенного по адресу: Атырауская область, Курманазинский район, с.Суюндук, ул Абая 1»

Здания школы

Стадия	Лист	Листов
РП	10	

Фасад А–Л
(Обмерочный чертеж)

ТОО "АСП Абу–Нур"
г.Шымкент – 2025г.

Фасад Л–А
(Обмерочный чертеж)

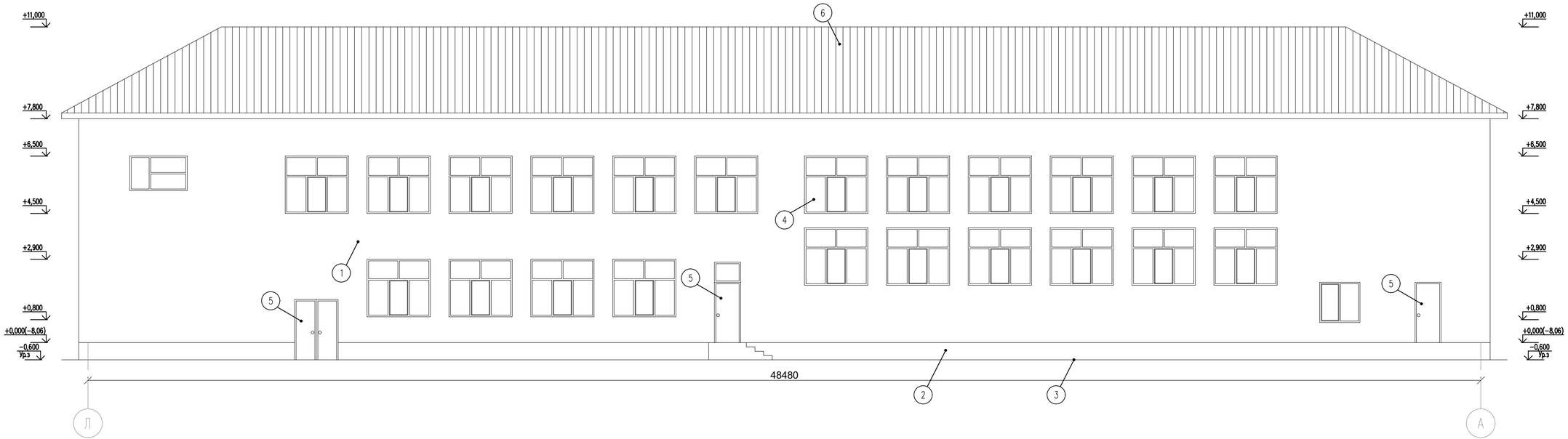

Согласовано:

в части ОВ	Камбеков Н.	
в части ЭО	Исламов Р.	
в части ВК	Дауситбаев С.	

Взам. инв. N

Подпись и дата

Инв. N подл.

Изм.	Кол.	Лист	№док	Подпись	Дата
ГИП		Нышанов А.			
Проверил		Нышанов А.			
Исполнил		Беркинбай Г.			
Н.контр.		Оспанова Г.			

02–2025 АС

«Капитальный ремонт здания КГУ «Суюндукская общая средняя школа» отдела образования Курмангазинского района Управления образования Атырауской области», расположенного по адресу: Атырауская область, Курмангазинский район, с.Суюндук, ул Абая 1»

Здания школы

Стадия	Лист	Листов
РП	11	

Фасад Л–А
(Обмерочный чертеж)

ТОО "АСП Абу–Нур"
г.Шымкент – 2025г.

Фасад В–И
(Обмерочный чертеж)

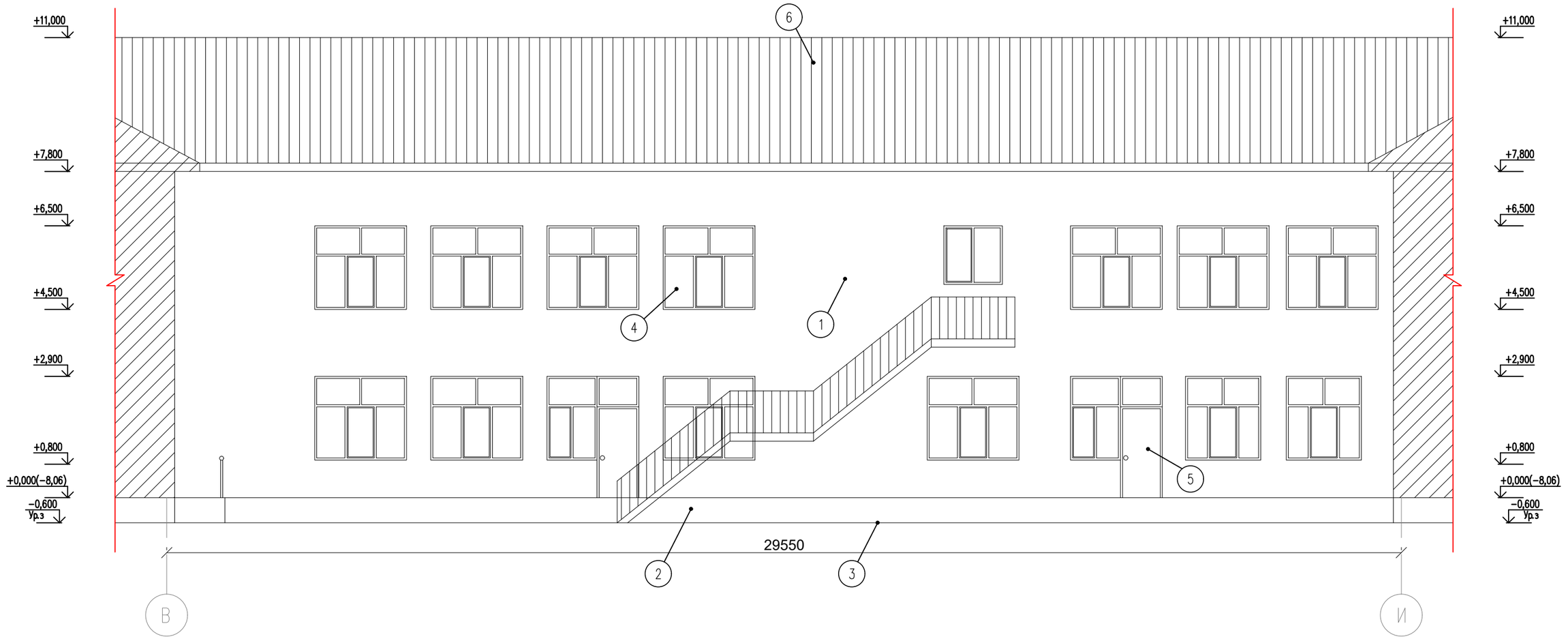

Согласовано:

в части ОВ	Камбеков Н.	
в части ЭО	Исламов Р.	
в части ВК	Джусипбаев С.	

Взам. инв. N

Подпись и дата

Инв. N подл.

Изм.	Кол.	Лист	№док.	Подпись	Дата
ГИП		Нышанов А.			
Проверил		Нышанов А.			
Исполнил		Беркинбай Г.			
Н.контр.		Оспанова Г.			

02–2025 АС

«Капитальный ремонт здания КГУ «Суюндукская общая средняя школа» отдела образования Курмангазинского района Управления образования Атырауской области», расположенного по адресу: Атырауская область, Курмангазинский район, с.Суюндук, ул Абая 1»

Здания школы

Стадия	Лист	Листов
РП	12	

Фасад В–И
(Обмерочный чертеж)

ТОО "АСП Абу–Нұр"
г.Шымкент – 2025г.

Фасад И–В
(Обмерочный чертеж)

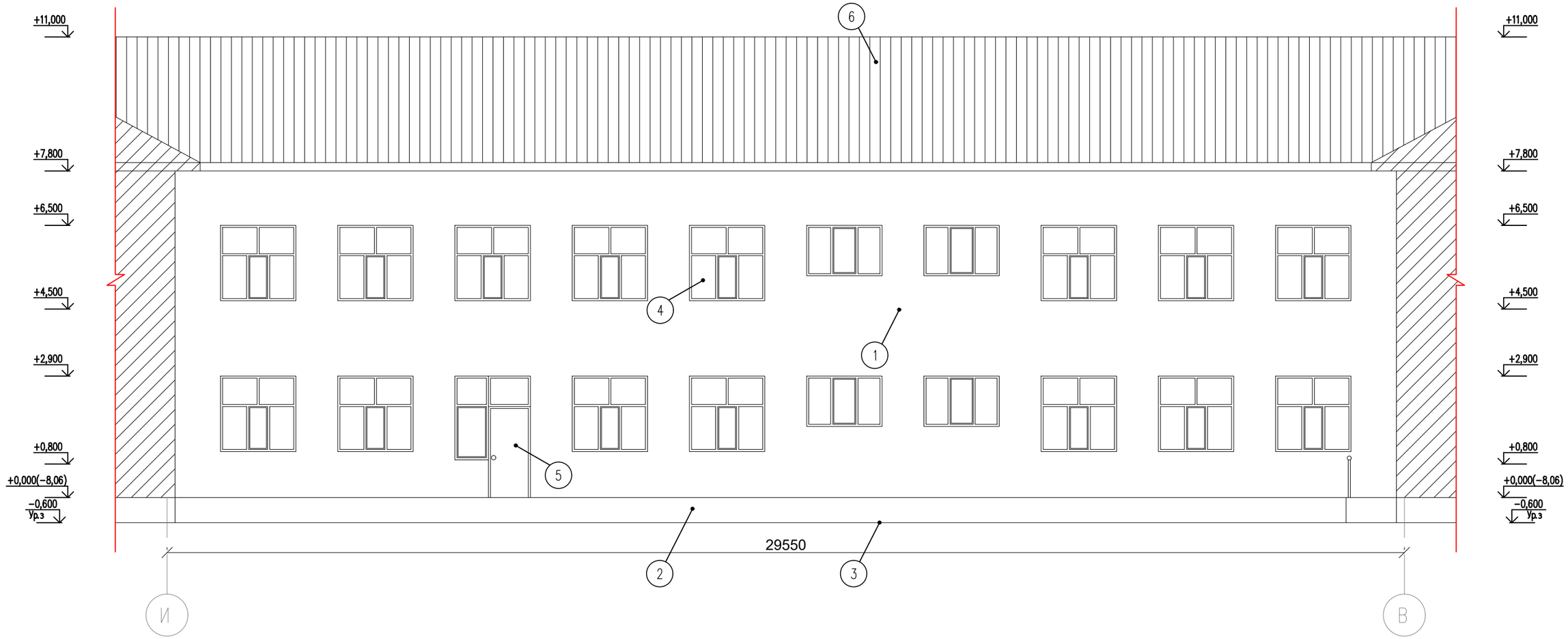

Согласовано:

в части ОВ	Камбеков Н.	
в части ЭО	Исламов Р.	
в части ВК	Джусипбаев С.	

Взам. инв. N

Подпись и дата

Инв. N подл.

Изм.	Кол.	Лист	№док.	Подпись	Дата
ГИП		Нышанов А.			
Проверил		Нышанов А.			
Исполнил		Беркинбай Г.			
Н.контр.		Оспанова Г.			

02–2025 АС

«Капитальный ремонт здания КГУ «Суюндукская общая средняя школа» отдела образования Курмангазинского района Управления образования Атырауской области», расположенного по адресу: Атырауская область, Курмангазинский район, с.Суюндук, ул Абая 1»

Здания школы

Стадия	Лист	Листов
РП	13	

Фасад И–В
(Обмерочный чертеж)

ТОО "АСП Абу–Нур"
г.Шымкент – 2025г.

План подвала
(Обмерочный чертеж)

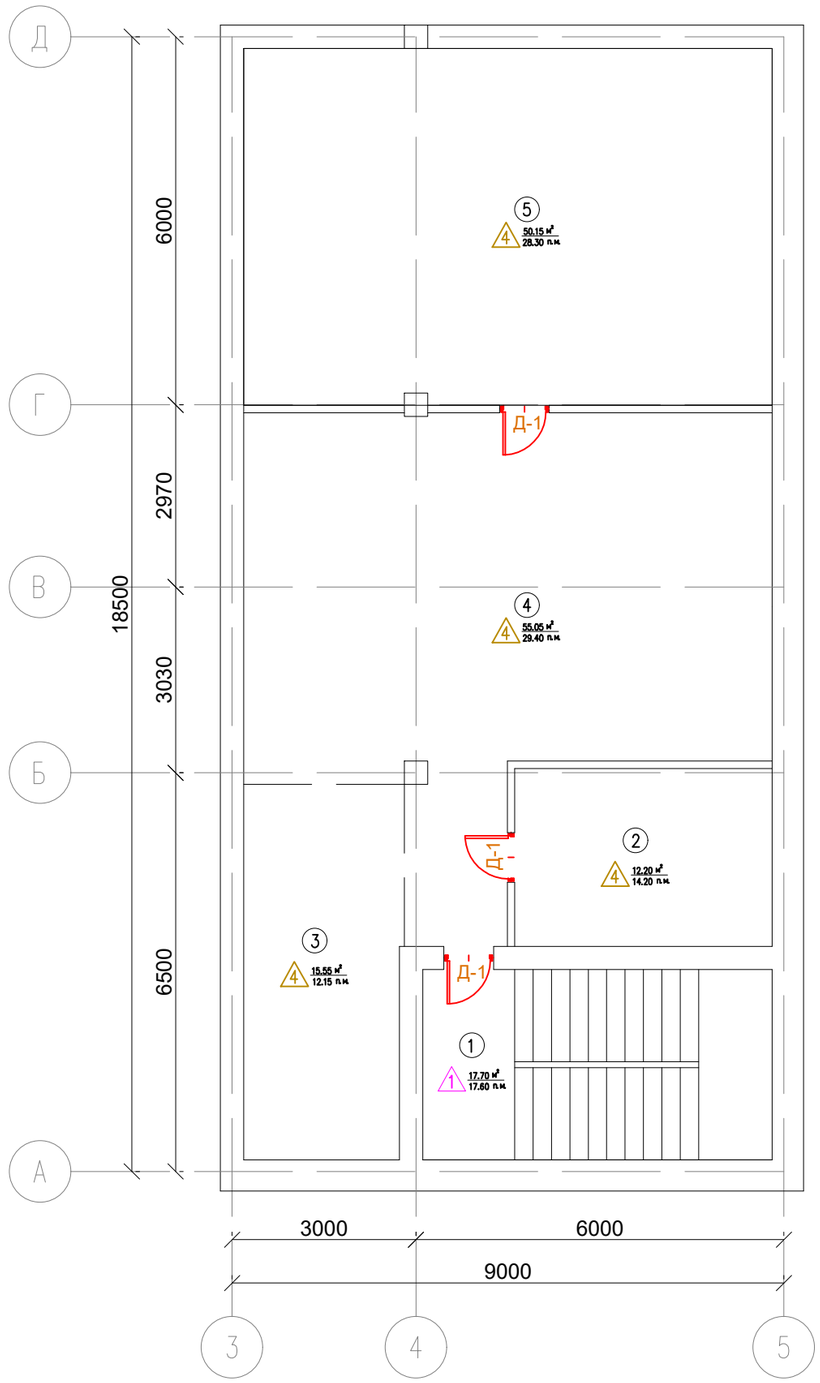

Экспликация помещений
(подвал)

Поме-щения	Наименование	Площадь,	Категор. поме-щения
1	Лестничный клетка	17.70	Д
2	Электрощитовая	12.20	Д
3	Тепловой узел	15.55	Д
4	Коридор	55.05	Д
5	Венткамера	50.15	Д
	Всего	150.65	

Согласовано:
в части ОВ Камбеков Н.
в части ЭО Исламов Р.
в части ВК Джусипбаев С.

Взам. инв. N

Подпись и дата

Инв. N подл.

Изм.	Кол.	Лист	№док.	Подпись	Дата
ГИП		Нышанов А.			
Проверил		Нышанов А.			
Исполнил		Беркинбай Г.			
Н.контр.		Оспанова Г.			

02-2025 АС

«Капитальный ремонт здания КГУ «Суюндукская общая средняя школа» отдела образования Курмангазинского района Управления образования Атырауской области», расположенного по адресу: Атырауская область, Курмангазинский район, с.Суюндук, ул Абая 1»

Здания школы

Стадия	Лист	Листов
РП	14	

План подвала
(Обмерочный чертеж)

ТОО "АСП Абу-Нур"
г.Шымкент - 2025г.

План первого этажа
(Обмерочный чертеж)

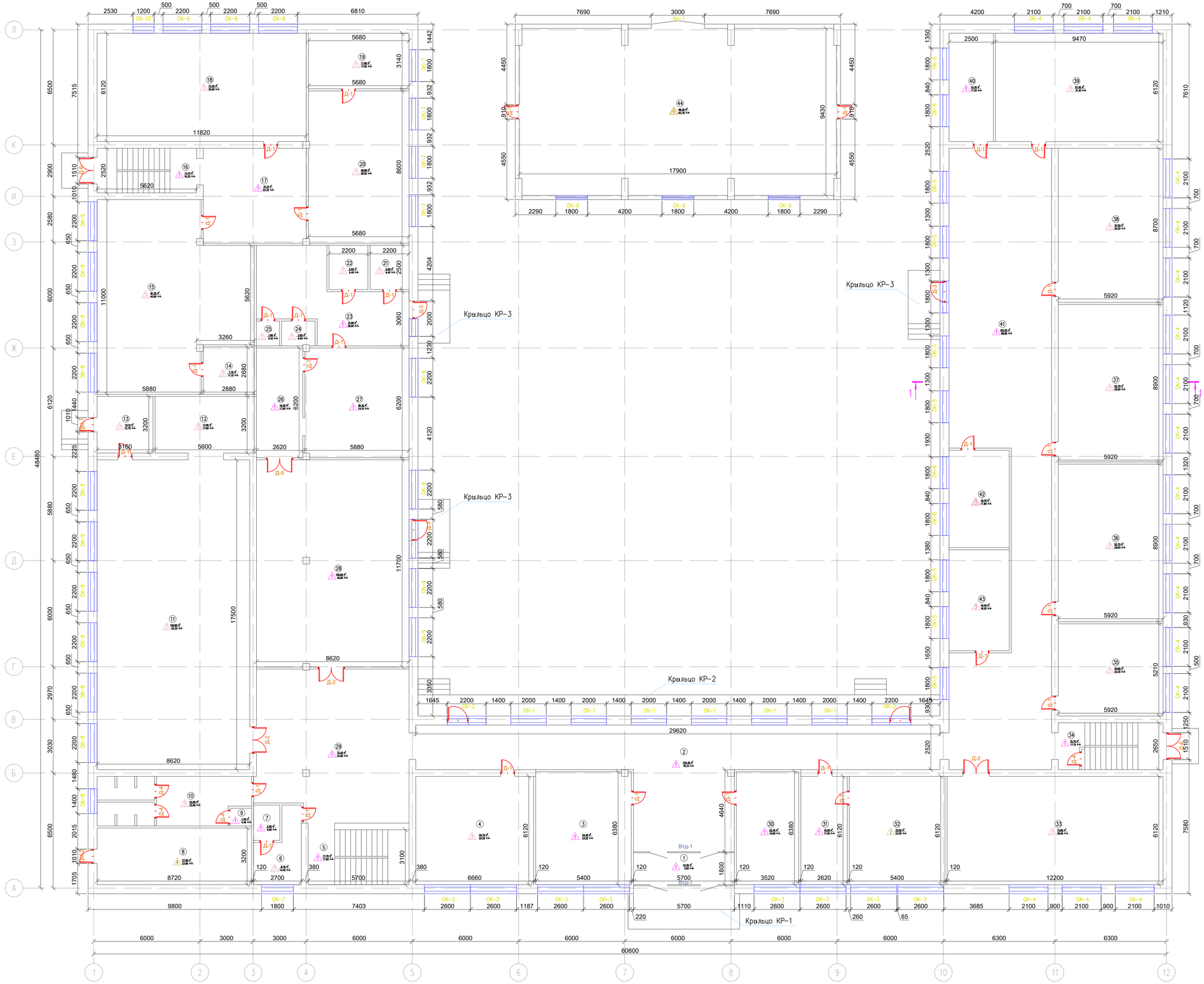

Экспликация помещений

(1-этаж)

Поме-щения	Наименование	Площадь	Категор. поме-щения
1	Тамбур	10.25	Д
2	Коридор	102.30	Д
3	Гардероб	34.45	Д
4	Кабинет начальных классов	40.75	Д
5	Лестничная клетка	17.70	Д
6	Коридор	8.75	Д
7	Душевая	2.95	Д
8	Складская помещение	27.90	Д
9	Душевая	1.20	Д
10	Раздевалка	22.95	Д
11	Спорт зал	150.85	Д
12	Складская помещение	17.95	Д
13	Коридор	10.10	Д
14	Кабинет	7.75	Д
15	Кабинет труда	81.35	Д
16	Лестничная клетка	14.15	Д
17	Коридор	22.75	Д
18	Кабинет труда	72.35	Д
19	Библиотека	17.85	Д
20	Библиотека	48.85	Д
21	Складская помещение	5.50	Д
22	Складская помещение	5.50	Д
23	Коридор	31.60	Д
24	Душевая	2.65	Д
25	Туалет	1.85	Д
26	Моечная	16.25	Д
27	Горячий кухня	36.35	Д
28	Обеденный зал	100.85	Д
29	Коридор	72.20	Д
30	Комната охраны	22.45	Д
31	Приемная	16.05	Д
32	Кабинет директора	33.05	Д
33	Кабинет казахского языка и литературы	74.65	Д
34	Лестничная клетка	15.70	Д
35	Кабинет начальных классов	30.85	Д
36	Кабинет начальных классов	52.70	Д
37	Кабинет начальных классов	52.70	Д
38	Кабинет начальных классов	51.50	Д
39	Кабинет начальных классов	57.95	Д
40	Туалет для мальчиков	15.30	Д
41	Коридор	162.55	Д
42	Кабинет	18.70	Д
43	Кабинет	19.40	Д
44	Гараж	69.20	Д
	Всего	1678.65	

Условные обозначения

- Дверных блоков (сущ)
- Оконных блоков (сущ)
- Покрытие пола (сущ)
- Плинтус (сущ)

Изм.	Кол.	Лист	№док.	Подпись	Дата
ГИП		Нишанов А.			
Проверил		Нишанов А.			
Исполнил		Беркинбай Г.			
Н.контр.		Оспанова Г.			

02-2025 АС

«Капитальный ремонт здания КГУ «Сункуджская общая средняя школа» отдела образования Курмангазинского района Управления образования Атырауской области», расположенного по адресу: Атырауская область, Курмангазинский район, с.Сункудж, ул Абая 1»

Здания школы

Стадия	Лист	Листов
РП	15	

План первого этажа
(Обмерочный чертеж)

ТОО "АСП Абу-Нур"
г.Шымкент - 2025г.

Согласовано:
в части ОВ Комбаев Н.
в части ЭО Исламов Р.
в части ВК Джуманбаев С.

Взам. инв. N | Подпись и дата | Инв. N подл.

План второго этажа
(Обмерочный чертеж)

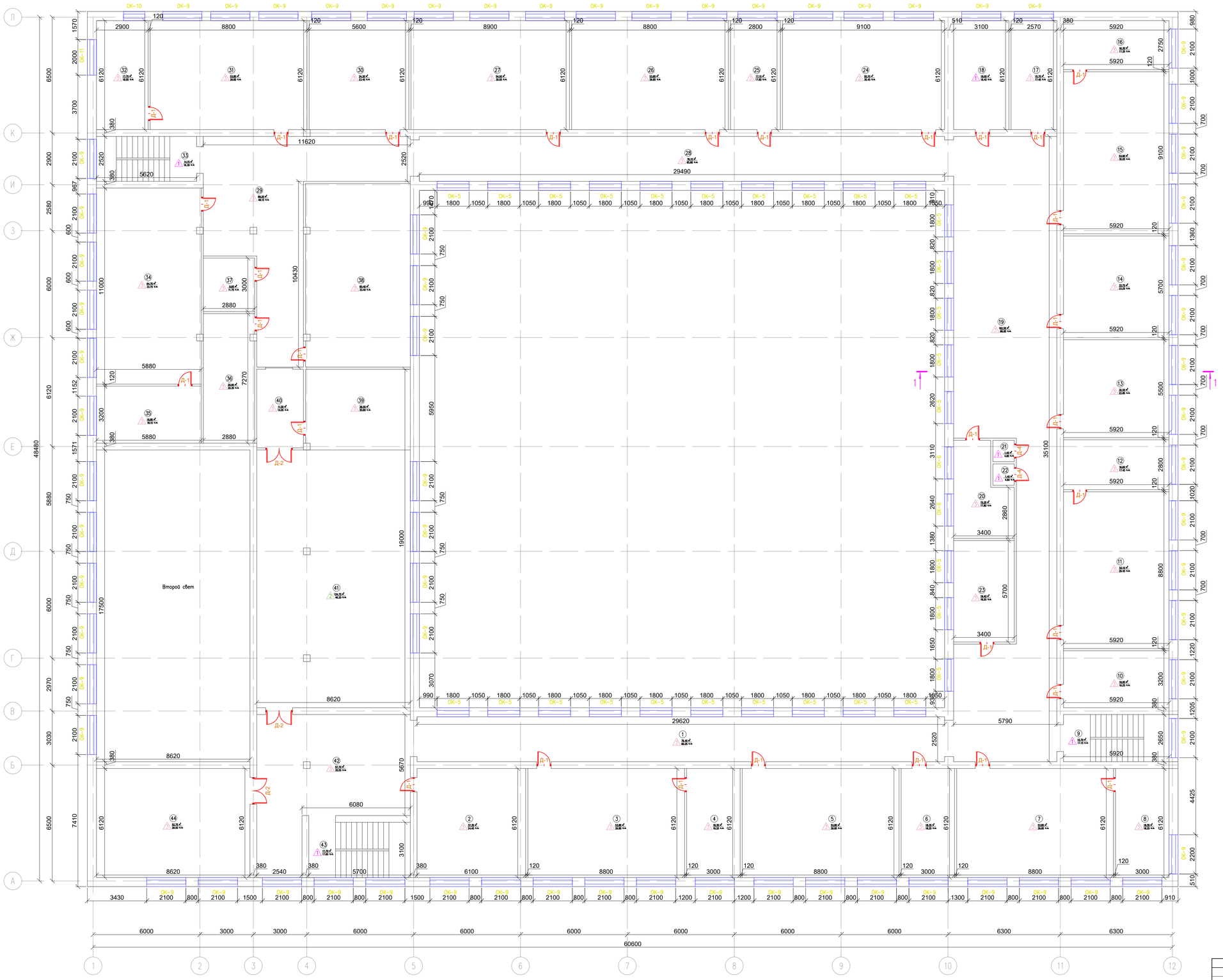

Экспликация помещений

(2-этаж)

Поме-щения	Наименование	Площадь	Категор. поме-щения
1	Коридор	76.45	Д
2	Кабинет истории	37.35	Д
3	Кабинет методиста	53.85	Д
4	Кабинет методиста	18.35	Д
5	Кабинет химии	53.85	Д
6	Лаборатория химии	18.35	Д
7	Кабинет физики	53.85	Д
8	Лаборатория физики	18.35	Д
9	Лестничная клетка	15.70	Д
10	Кабинет	18.95	Д
11	Кабинет рисования	52.10	Д
12	Кладовая	16.60	Д
13	Кабинет русского языка	32.55	Д
14	Кабинет русского литературы	33.75	Д
15	Кабинет биологии	53.90	Д
16	Лаборатория биологии	16.30	Д
17	Кабинет	15.75	Д
18	Туалет для девочек	19.00	Д
19	Коридор	162.55	Д
20	Медицинский кабинет	15.25	Д
21	Туалет для учителя	1.45	Д
22	Туалет для учителя	1.45	Д
23	Кабинет заместителя директора	19.40	Д
24	Учебный класс	55.70	Д
25	Кабинет музыки	17.15	Д
26	Кабинет НВП	53.85	Д
27	Кабинет геогрефии	54.50	Д
28	Коридор	76.15	Д
29	Коридор	72.20	Д
30	Кабинет английского языка	34.30	Д
31	Кабинет робототехники	53.85	Д
32	Кладовая	17.75	Д
33	Лестничная клетка	14.15	Д
34	Кабинет информатики	64.70	Д
35	Кабинет информатики	18.85	Д
36	Кладовая	20.95	Д
37	Кладовая	8.65	Д
38	Кабинет информатики	60.40	Д
39	Сцена	26.55	Д
40	Коридор	11.55	Д
41	Актовый зал	124.75	Д
42	Коридор	57.70	Д
43	Лестничная клетка	17.70	Д
44	Кабинет математики	52.75	Д
	Всего	1719.25	

Условные обозначения

- Дверных блоков (сущ)
- Оконных блоков (сущ)
- Покрытие пола (сущ)
- Плинтус (сущ)

Согласовано:
в части ОВ Кожбеков Н.
в части ЭО Исламов Р.
в части ВК Джуатбеев Б.

Инв. N подл. | Подпись и дата | Взам. инв. N

Изм.	Кол.	Лист	N док.	Подпись	Дата

02-2025 АС

«Капитальный ремонт здания КГУ «Сукондыкская общая средняя школа» отдела образования Курмангазинского района Управления образования Атырауской области», расположенного по адресу: Атырауская область, Курмангазинский район, с.Сукондык, ул Абая 1»

ГИП	Нышанов А.	
Проверил	Нышанов А.	
Исполнил	Беркинбай Г.	
Н.контр.	Оспанова Г.	

Здания школы

Стадия	Лист	Листов
РП	16	

План второго этажа
(Обмерочный чертеж)

ТОО "АСП Абу-Нур"
г.Шымкент - 2025г.

Разрез 1–1.
(Обмерочный чертеж)

Профлист (сущ.)
Обрешетка из доски 100х32 (h) шаг350 (сущ.)
Гидроизоляционная прокладка ТАК (сущ.)
Стропильная нога из доски 50х150(h) шаг-1000 (сущ.)
Стяжка из цементно-песчанного раствора М50 по сетка 5ВрI100/100 - 20 мм (сущ.)
Утеплитель - Теплоизоляция Р=75-90кг/м3 толщиной =150мм (сущ.)
Пароизоляция по госту ГОСТ 30693-2000 - 2 слоя на горячей битумной мастике (сущ.)
Железобетонная плита перекрытия - 220 мм (сущ.)

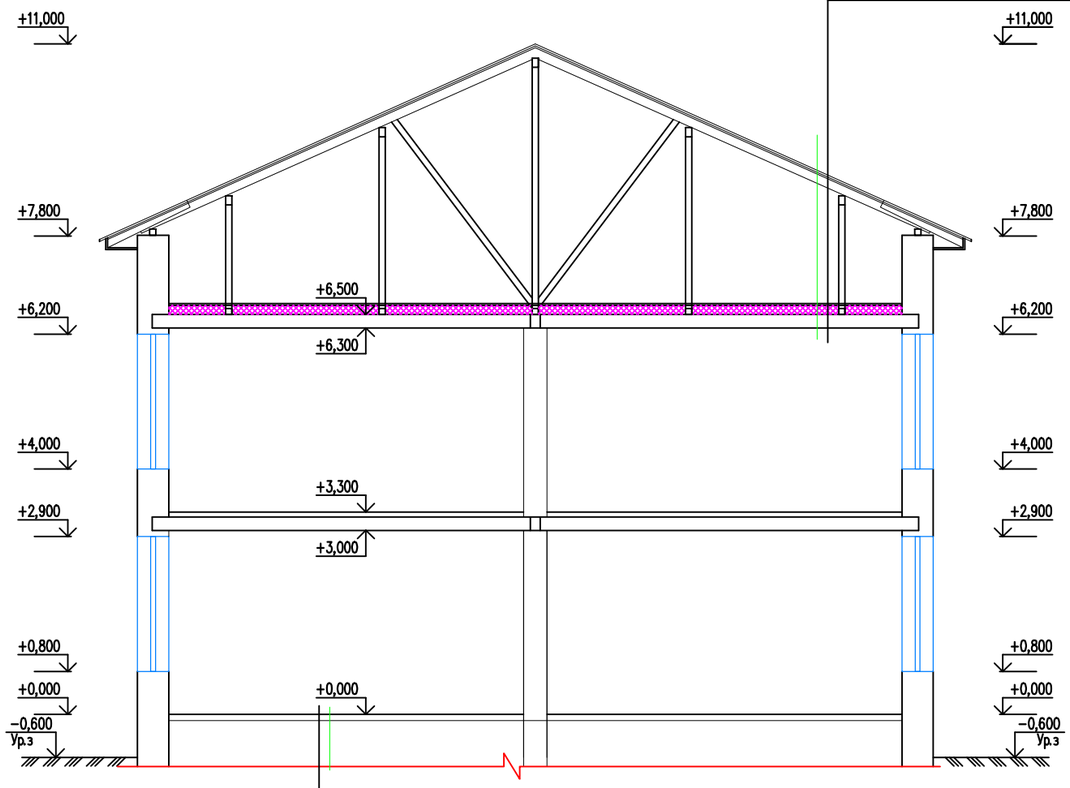

Керамогранитные плиты СТ РК 1954-2010.
Прослойка и заполнение швов из цем.- песчаного р-ра.
Стяжки из цементно-песчаного раствора толщ.=60мм.
Железобетонная плита перекрытия - 220 мм

Согласовано:

Взам. инв. N

Подпись и дата

Инв. N подл.

Изм.	Кол.	Лист	№док.	Подпись	Дата
ГИП		Нышанов А.			
Проверил		Нышанов А.			
Исполнил		Беркинбай Г.			
Н. контр.		Оспанова Г.			

02–2025 АС

«Капитальный ремонт здания КГУ «Суюндукская общая средняя школа» отдела образования Курмангазинского района Управления образования Атырауской области», расположенного по адресу: Атырауская область, Курмангазинский район, с.Суюндук, ул Абая 1»

Здания школы

Стадия	Лист	Листов
РП	17	

Разрез 1–1.
(Обмерочный чертеж)

ТОО "АСП Абу–Нур"
г.Шымкент – 2025г.

План кровли
(Обмерочный чертеж)

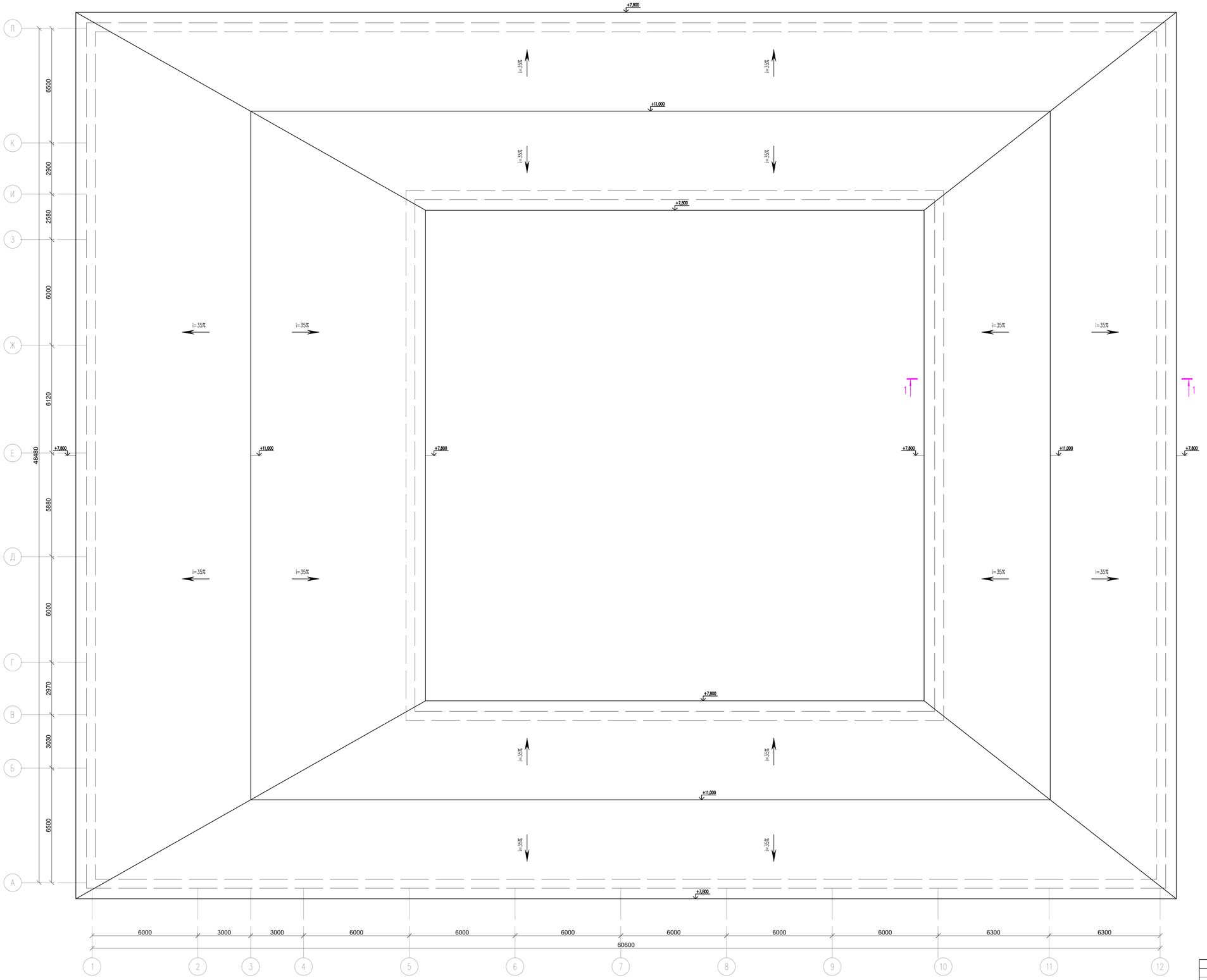

Изм.	Кол.	Лист	№док.	Подпись	Дата	02–2025 АС «Капитальный ремонт здания КГУ «Сукондукская общая средняя школа» отдела образования Курмангазинского района Управления образования Атырауской области», расположенного по адресу: Атырауская область, Курмангазинский район, с.Сукондук, ул Абая 1»
ГИП		Нашанов А.				Здания школы — Стадия: РП; Лист: 18; Листов:
Проверил		Нашанов А.				
Исполнил		Беркинбай Г.				План кровли (Обмерочный чертеж) — ТОО "АСП Абу-Нур" г.Шымкент – 2025г.
Н.контр.		Оспанова Г.				

Согласовано:
В части ОВ Комбаев Н.Т.
В части ЭО Исламов Р.Г.
В части ВК Джусибаев Е.

Взам. инв. N
Подпись и дата
Инв. N подл.

Фасад 1–12
(Демонтажные работы)

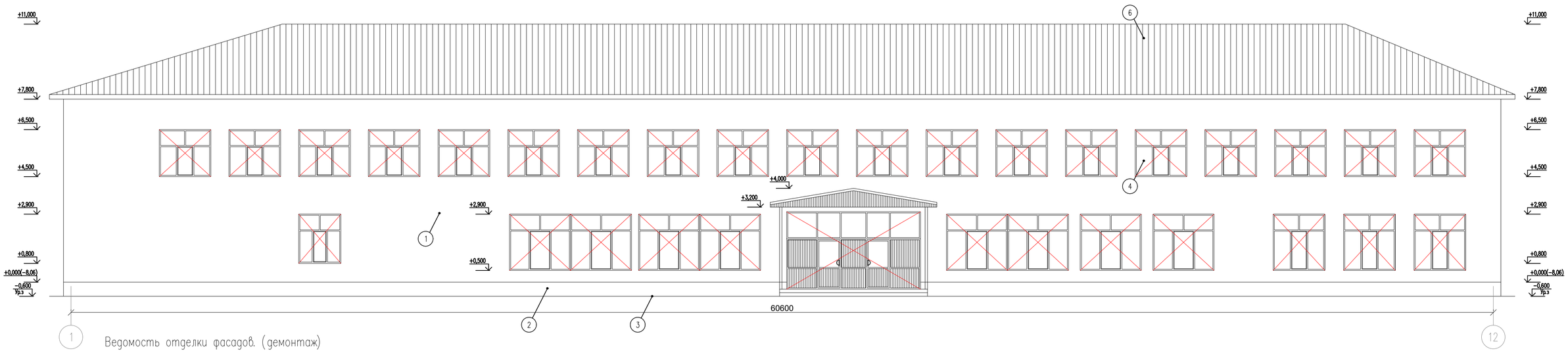

Ведомость отделки фасадов. (демонтаж)

Позиция	Элементы фасада	Вид отделки	Кол. шт.		Примеч.
1	Стена	С обшивкой полнотелым керамическим кирпичом на цементно–песчаном растворе.			
2	Цоколь	Штукатурка цоколя –100% (δ=40мм)	180.30		$м^2$
3	Отмостка	Устройство отмостки шириной 600 мм из бетона	183.00		$м^2$
4	Окно	Металлопластик			
5	Дверь	Металлический			
6	Кровля	Профилированный листы			

Согласовано
в части ОВ Камбеков Н.
в части ЭО Исламов Р.
в части ВК Джусилбаев С.

Взам. инв. N
Подпись и дата
Инв. N подл.

Изм.	Кол.	Лист	№док.	Подпись	Дата
ГИП		Нишанов А.			
Проверил		Нишанов А.			
Исполнил		Беркинбай Г.			
Н.контр.		Оспанова Г.			

02–2025 АС

«Капитальный ремонт здания КГУ «Суюндукская общая средняя школа» отдела образования Курмангазинского района Управления образования Атырауской области», расположенного по адресу. Атырауская область, Курмангазинский район, с.Суюндук, ул Абая 1»

Здания школы

Стадия	Лист	Листов
РП	19	

Фасад 1–12
(Демонтажные работы)

ТОО "АСП Абу–Нур"
г.Шымкент – 2025г.

Фасад 12–1
(Демонтажные работы)

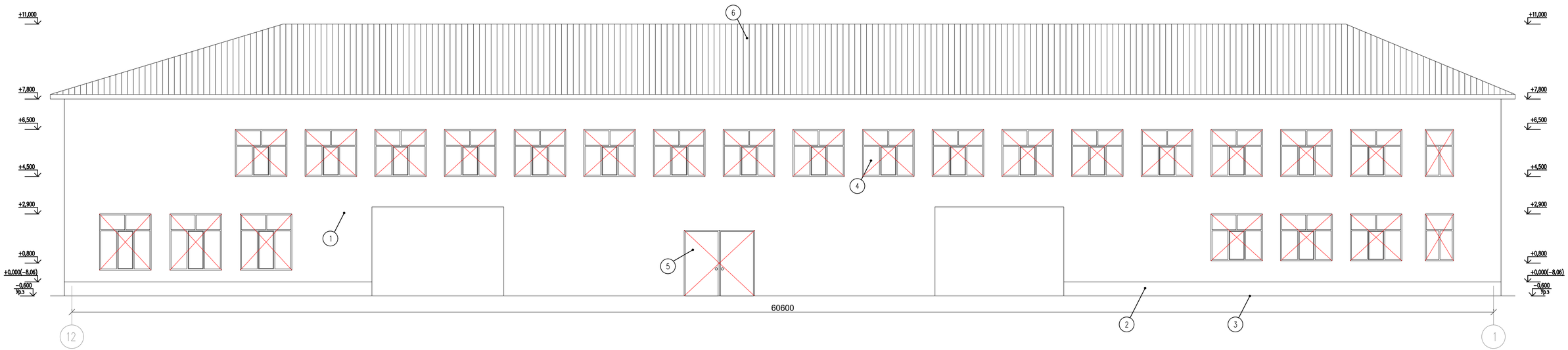

Согласовано		
в части ОВ	Камбеков Н.	
в части ЭО	Исламов Р.	
в части ВК	Джусибаев С.	

Взам. инв. N	Подпись и дата	Инв. N подл.

Изм.	Кол.	Лист	№док.	Подпись	Дата
ГИП		Нишанов А.			
Проверил		Нишанов А.			
Исполнил		Беркинбай Г.			
Н.контр.		Оспанова Г.			

02–2025 АС

«Капитальный ремонт здания КГУ «Суюндукская общая средняя школа» отдела образования Курмангазинского района Управления образования Атырауской области», расположенного по адресу. Атырауская область, Курмангазинский район, с.Суюндук, ул Абая 1»

Здания школы	Стадия	Лист	Листов
	РП	20	

Фасад 12–1
(Демонтажные работы)

ТОО "АСП Абу–Нур"
г.Шымкент – 2025г.

Фасад 5–10
(Демонтажные работы)

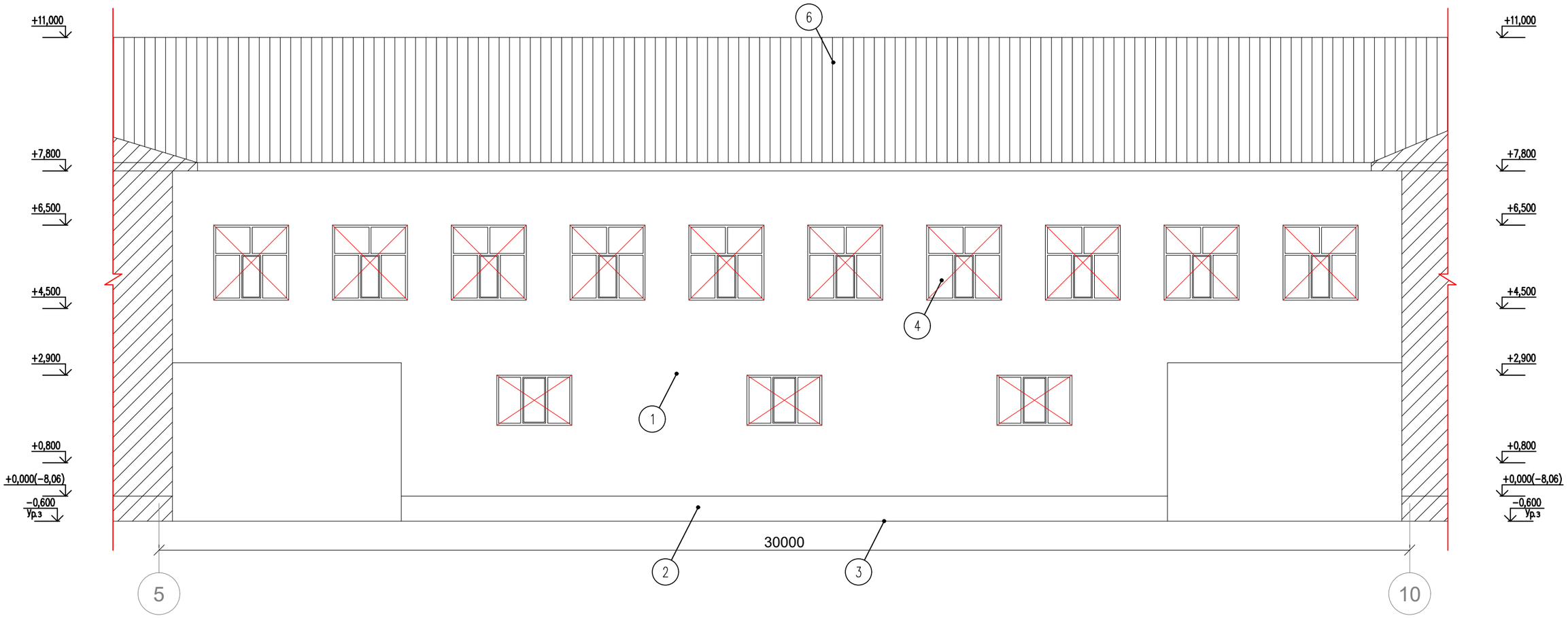

Согласовано:

в части ОВ	Камбеков Н.	
в части ЭО	Исламов Р.	
в части ВК	Джусипбаев С.	

Взам. инв. N

Подпись и дата

Инв. N подл.

Изм.	Кол.	Лист	№док.	Подпись	Дата
ГИП		Нышанов А.			
Проверил		Нышанов А.			
Исполнил		Беркинбай Г.			
Н.контр.		Оспанова Г.			

02–2025 АС

«Капитальный ремонт здания КГУ «Суюндукская общая средняя школа» отдела образования Курмангазинского района Управления образования Атырауской области», расположенного по адресу: Атырауская область, Курмангазинский район, с.Суюндук, ул Абая 1»

Здания школы

Стадия	Лист	Листов
РП	21	

Фасад 5–10
(Демонтажные работы)

ТОО "АСП Абу–Нур"
г.Шымкент – 2025г.

Фасад 10–5
(Демонтажные работы)

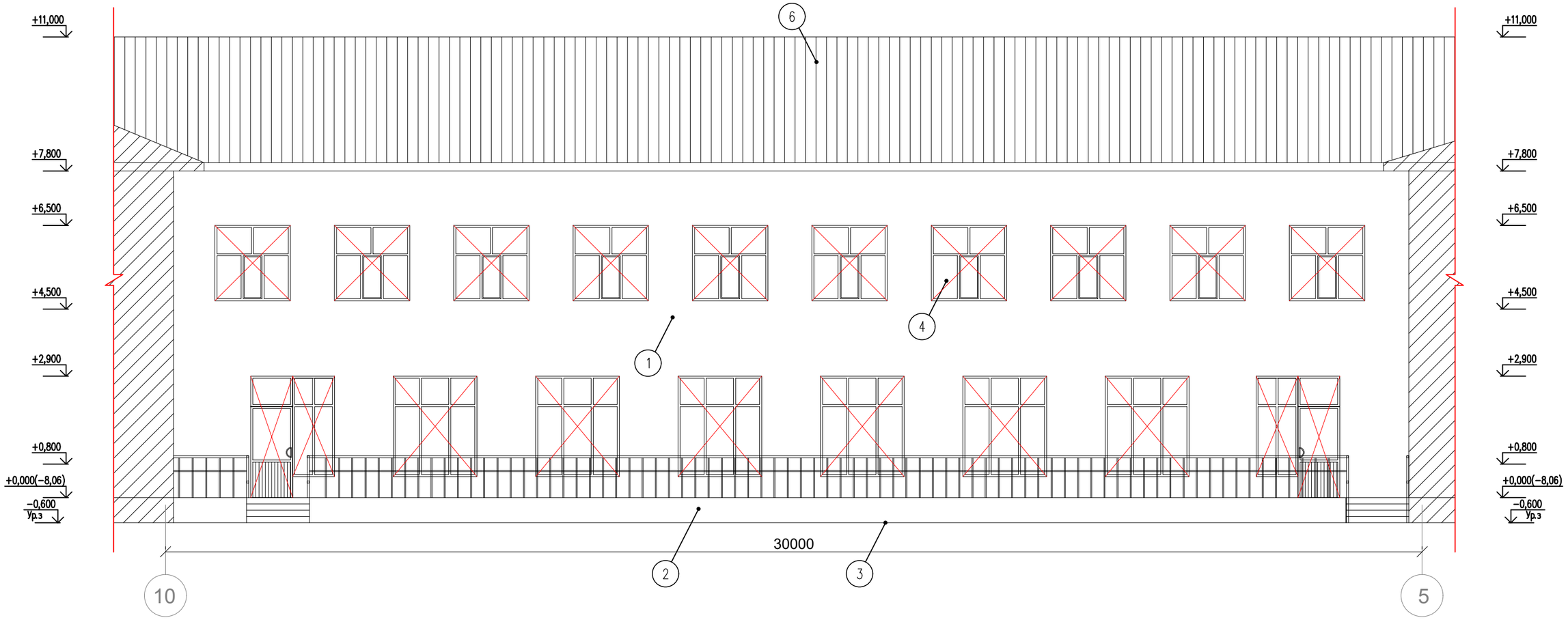

Согласовано:

в части ОВ	Камбеков Н.	
в части ЭО	Исламов Р.	
в части ВК	Джусипбаев С.	

Взам. инв. N

Подпись и дата

Инв. N подл.

Изм.	Кол.	Лист	№док.	Подпись	Дата
ГИП		Нышанов А.			
Проверил		Нышанов А.			
Исполнил		Беркинбай Г.			
Н.контр.		Оспанова Г.			

02–2025 АС

«Капитальный ремонт здания КГУ «Суюндукская общая средняя школа» отдела образования Курмангазинского района Управления образования Атырауской области», расположенного по адресу: Атырауская область, Курмангазинский район, с.Суюндук, ул Абая 1»

Здания школы

Стадия	Лист	Листов
РП	22	

Фасад 10–5
(Демонтажные работы)

ТОО "АСП Абу–Нұр"
г.Шымкент – 2025г.

Фасад А–Л
(Демонтажные работы)

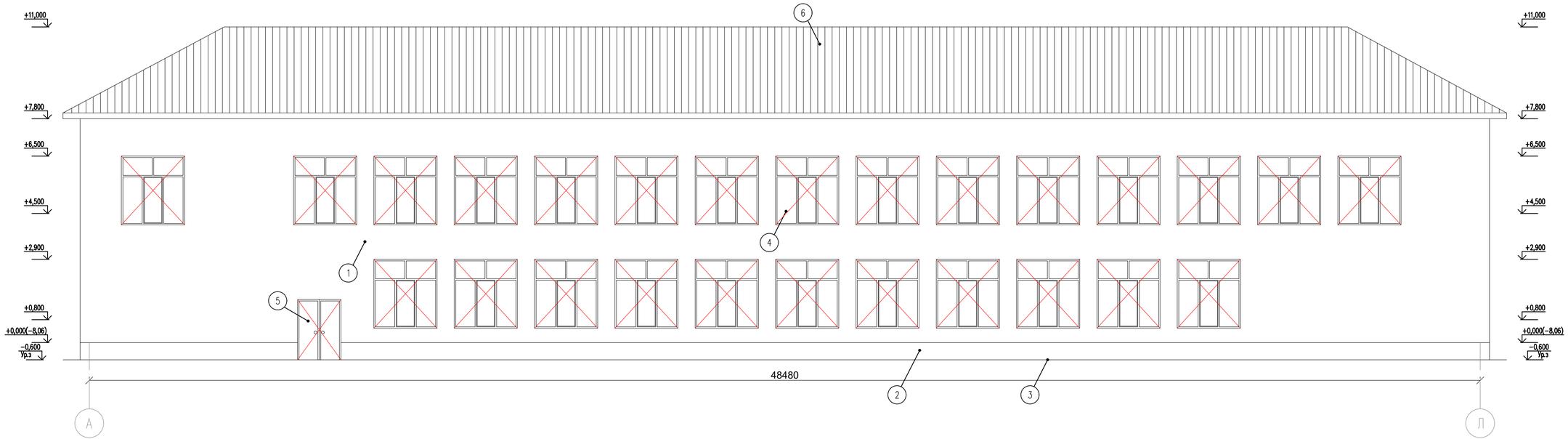

Изм.	Кол.	Лист	№док.	Подпись	Дата	
ГИП		Нышанов А.				
Проверил		Нышанов А.				
Исполнил		Беркинбай Г.				
Н.контр.		Оспанова Г.				

02–2025 АС

«Капитальный ремонт здания КГУ «Суюндукская общая средняя школа» отдела образования Курмангазинского района Управления образования Атырауской области», расположенного по адресу: Атырауская область, Курмангазинский район, с.Суюндук, ул Абая 1»

Здания школы

Стадия	Лист	Листов
РП	23	

Фасад А–Л
(Демонтажные работы)

ТОО "АСП Абу–Нур"
г.Шымкент – 2025г.

Согласовано:

в части ОВ	Камбеков Н.	
в части ЭО	Исламов Р.	
в части ВК	Дауситбаев С.	

Взам. инв. N

Подпись и дата

Инв. N подл.

Фасад Л–А
(Демонтажные работы)

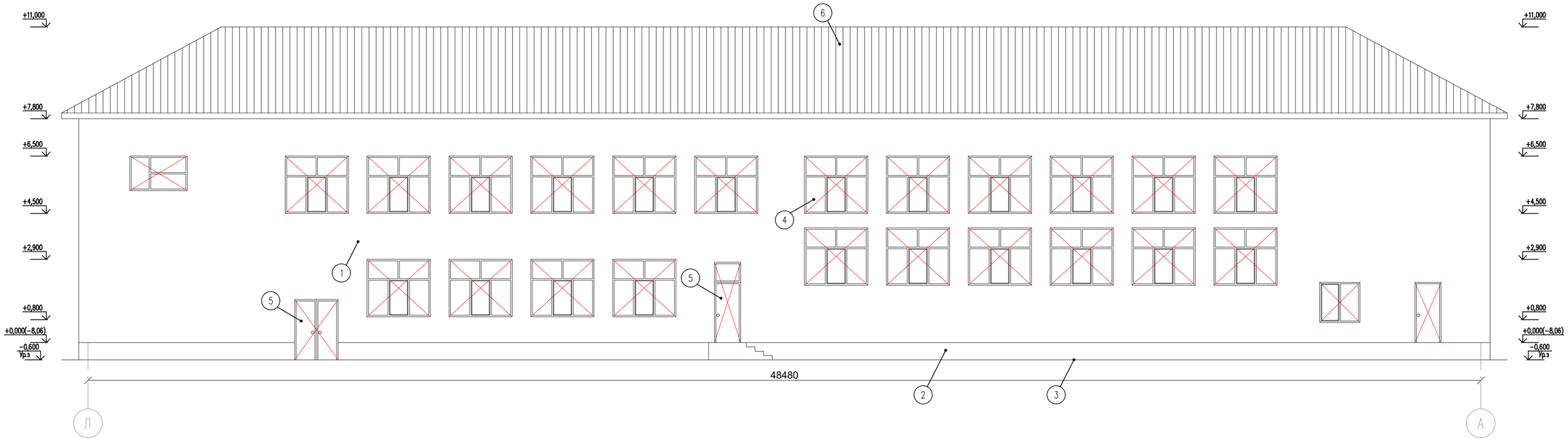

Согласовано:		
в части ОВ	Камбеков Н.	
в части ЭО	Исламов Р.	
в части ВК	Дауситбаев С.	

Взам. инв. N

Подпись и дата

Инв. N подл.

Изм.	Кол.	Лист	№док	Подпись	Дата
ГИП		Нышанов А.			
Проверил		Нышанов А.			
Исполнил		Беркинбай Г.			
Н.контр.		Оспанова Г.			

02–2025 АС

«Капитальный ремонт здания КГУ «Суюндукская общая средняя школа» отдела образования Курмангазинского района Управления образования Атырауской области», расположенного по адресу: Атырауская область, Курмангазинский район, с.Суюндук, ул Абая 1»

Здания школы

Стадия	Лист	Листов
РП	24	

Фасад Л–А
(Демонтажные работы)

ТОО "АСП Абу–Нур"
г.Шымкент – 2025г.

Фасад В–И
(Демонтажные работы)

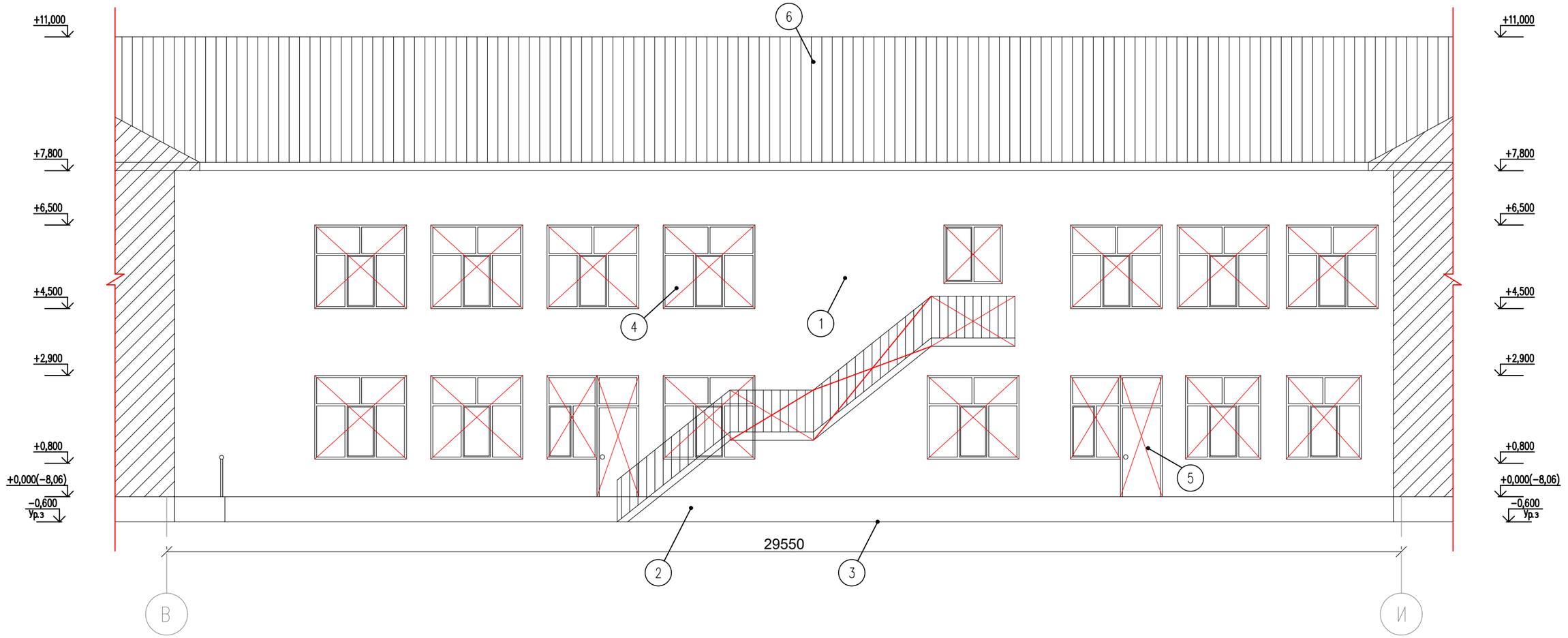

Согласовано:

в части ОВ	Камбеков Н.	
в части ЭО	Исламов Р.	
в части ВК	Джусипбаев С.	

Взам. инв. N

Подпись и дата

Инв. N подл.

Изм.	Кол.	Лист	№док.	Подпись	Дата
ГИП		Нышанов А.			
Проверил		Нышанов А.			
Исполнил		Беркинбай Г.			
Н.контр.		Оспанова Г.			

02–2025 АС

«Капитальный ремонт здания КГУ «Суюндукская общая средняя школа» отдела образования Курмангазинского района Управления образования Атырауской области», расположенного по адресу: Атырауская область, Курмангазинский район, с.Суюндук, ул Абая 1»

Здания школы

Стадия	Лист	Листов
РП	25	

Фасад В–И
(Демонтажные работы)

ТОО "АСП Абу–Нур"
г.Шымкент – 2025г.

Фасад И–В
(Демонтажные работы)

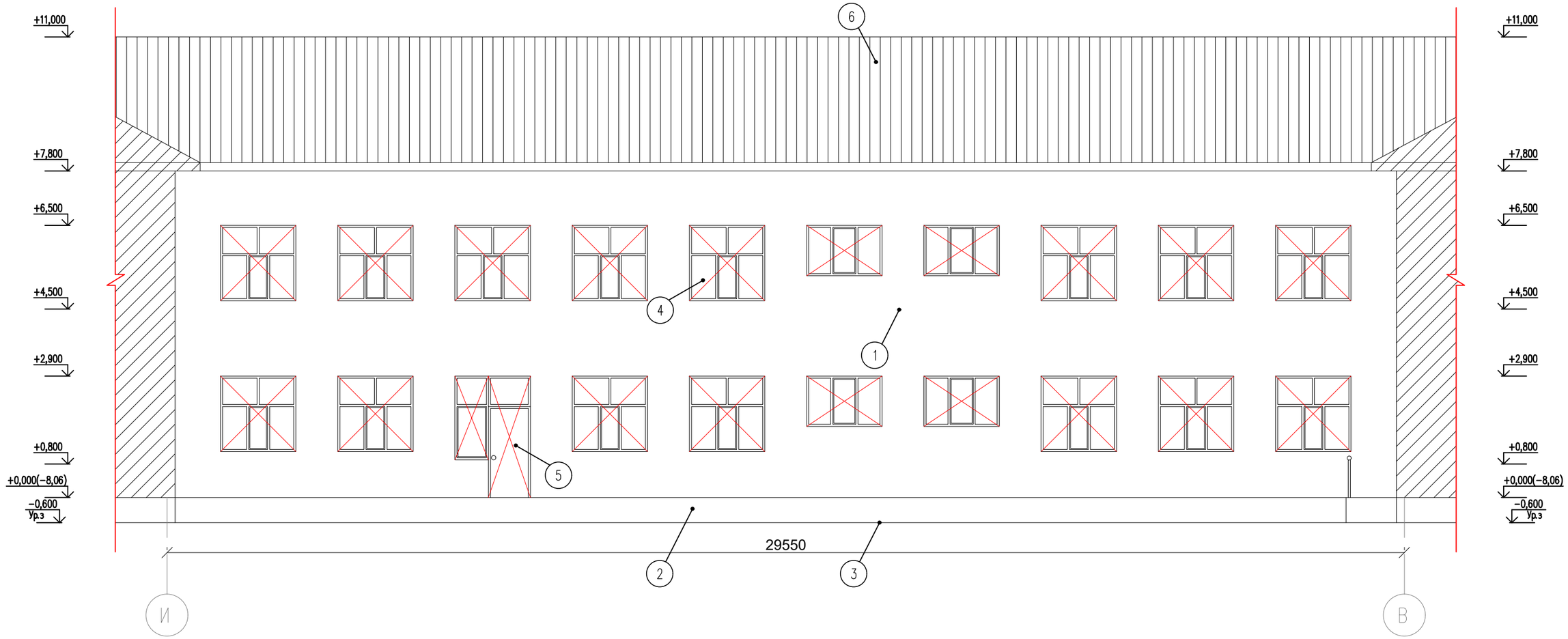

Согласовано:

в части ОВ	Камбеков Н.	
в части ЭО	Исламов Р.	
в части ВК	Джусипбаев С.	

Взам. инв. N

Подпись и дата

Инв. N подл.

Изм.	Кол.	Лист	№док.	Подпись	Дата
ГИП		Нышанов А.			
Проверил		Нышанов А.			
Исполнил		Беркинбай Г.			
Н.контр.		Оспанова Г.			

02–2025 АС

«Капитальный ремонт здания КГУ «Суюндукская общая средняя школа» отдела образования Курмангазинского района Управления образования Атырауской области», расположенного по адресу: Атырауская область, Курмангазинский район, с.Суюндук, ул Абая 1»

Здания школы

Стадия	Лист	Листов
РП	26	

Фасад И–В
(Демонтажные работы)

ТОО "АСП Абу–Нур"
г.Шымкент – 2025г.

План подвала
(Демонтажные работы)

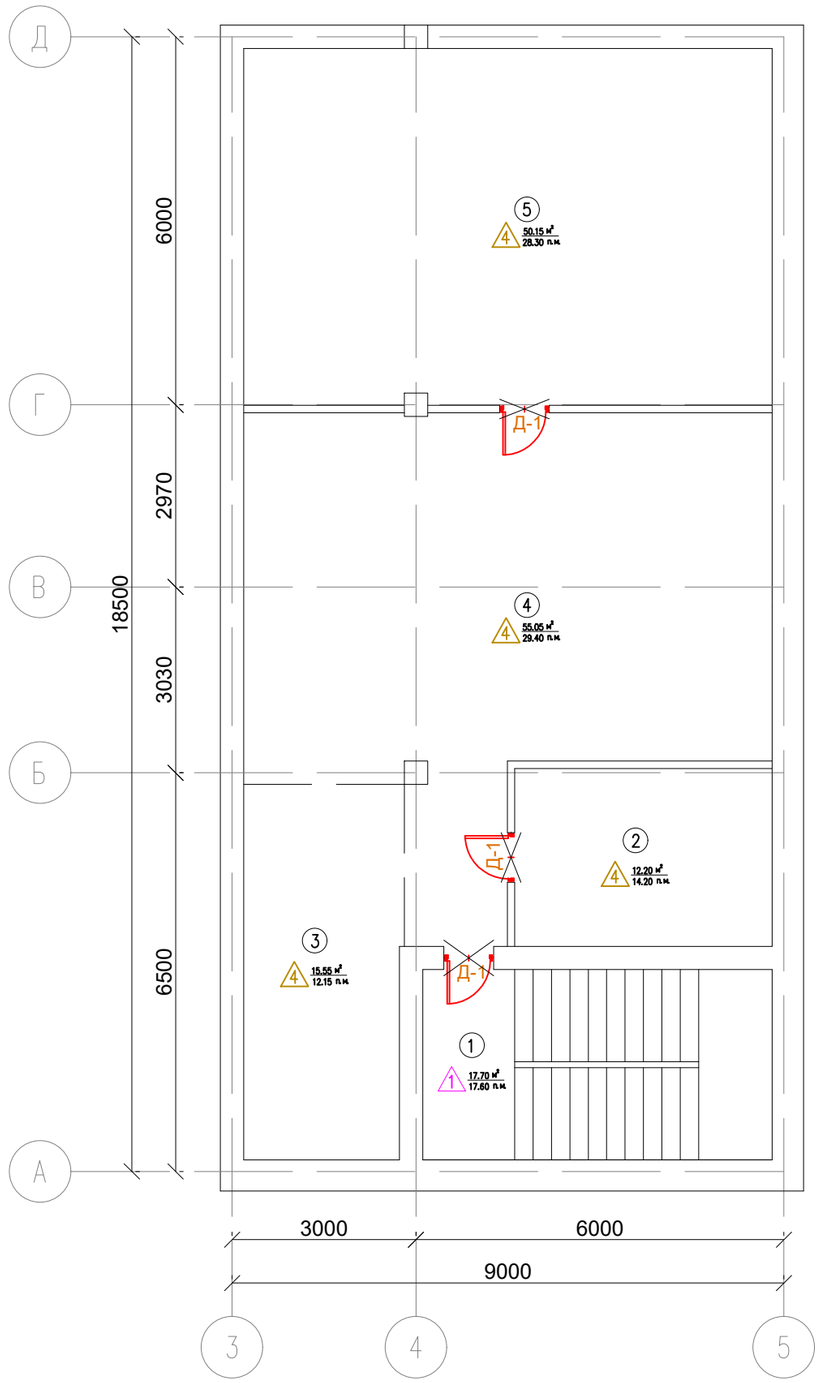

Экспликация помещений
(подвал)

Поме-щения	Наименование	Площадь,	Категор. поме-щения
1	Лестничный клетка	17.70	Д
2	Электрощитовая	12.20	Д
3	Тепловой узел	15.55	Д
4	Коридор	55.05	Д
5	Венткамера	50.15	Д
	Всего	150.65	

Согласовано:
в части ОВ Камбеков Н.
в части ЭО Исламов Р.
в части ВК Джусипбаев С.

Взам. инв. N

Подпись и дата

Инв. N подл.

Изм.	Кол.	Лист	№док.	Подпись	Дата
ГИП		Нышанов А.			
Проверил		Нышанов А.			
Исполнил		Беркинбай Г.			
Н.контр.		Оспанова Г.			

02-2025 АС

«Капитальный ремонт здания КГУ «Суюндукская общая средняя школа» отдела образования Курмангазинского района Управления образования Атырауской области», расположенного по адресу: Атырауская область, Курмангазинский район, с.Суюндук, ул Абая 1»

Здания школы

Стадия	Лист	Листов
РП	27	

План подвала
(Демонтажные работы)

ТОО "АСП Абу-Нур"
г.Шымкент - 2025г.

Ведомость демонтажных работ дверных проемов подвала этажа.

Поз.	Обозначение	Наименование	Кол.	Масса ед., кг.	Примечание
		Дверные блоки			
Д-1	(дерев., инд. изготов.(внутр.)	размерами 900х2100(h)	3		
		Отбивка штукатурки внутренних оконных и дверных откосов.	4,60		$м^2$

Экспликация полов (демонтажные работы).

(подвал)

Номер помещения	Тип пола	Схема пола или тип пола по серии Серия 2.244-1 вып. 6.	Данные элементов пола (наименование, толщина, основание и др.), мм.	Площадь, $м^2$
1	2	3	4	5
1.	1	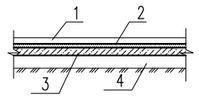	1. Керамогранитные плиты (матовые для полов). (демонтаж-100%) 2. Прослойка и заполнение швов из цем.- песчаного р-ра.- 10мм. (демонтаж-100%). 3. Стяжки из цементно-песчаного раствора толщ.=100мм. (сущ.). 4. Существующий грунт основания с втрамбованным щебнем или гравием.	17.70 $м^2$
			Монтаж сапожка из керамогрантиных плит	17.60 п.м.
2,3,4,5.	4	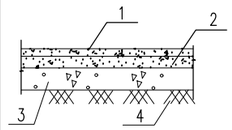	1. Бетон состава кл. С12/15 t=20мм (демонтаж)-100% 2. Стяжка из мелкозернистого бетона кл.С8/10 t=40мм (демонтаж)-100% 3. Подстилающий слой: бетон кл. С8/10 -100мм. (сущ.) 4. Существующий грунт основания с втрамбованным щебнем или гравием.	132.95 $м^2$
			Демонтаж цементных плинтусов	84.05 п.м.

Согласовано:

Взам. инв. N

Подпись и дата

Инв. N подл.

Изм.	Кол.	Лист	№док.	Подпись	Дата
ГИП		Нышанов А.			
Проверил		Нышанов А.			
Исполнил		Беркинбай Г.			
Н.контр.		Оспанова Г.			

02-2025 АС

«Капитальный ремонт здания КГУ «Суюндукская общая средняя школа» отдела образования Курмангазинского района Управления образования Атырауской области», расположенного по адресу: Атырауская область, Курмангазинский район, с.Суюндук, ул Абая 1»

Здания школы

Стадия	Лист	Листов
РП	28	

Экспликация полов подвала.
Ведомость демонтажных работ подвала.
(Демонтажные работы)

ТОО "АСП Абу-Нур"
г.Шымкент - 2025г.

План первого этажа
(Демонтажные работы)

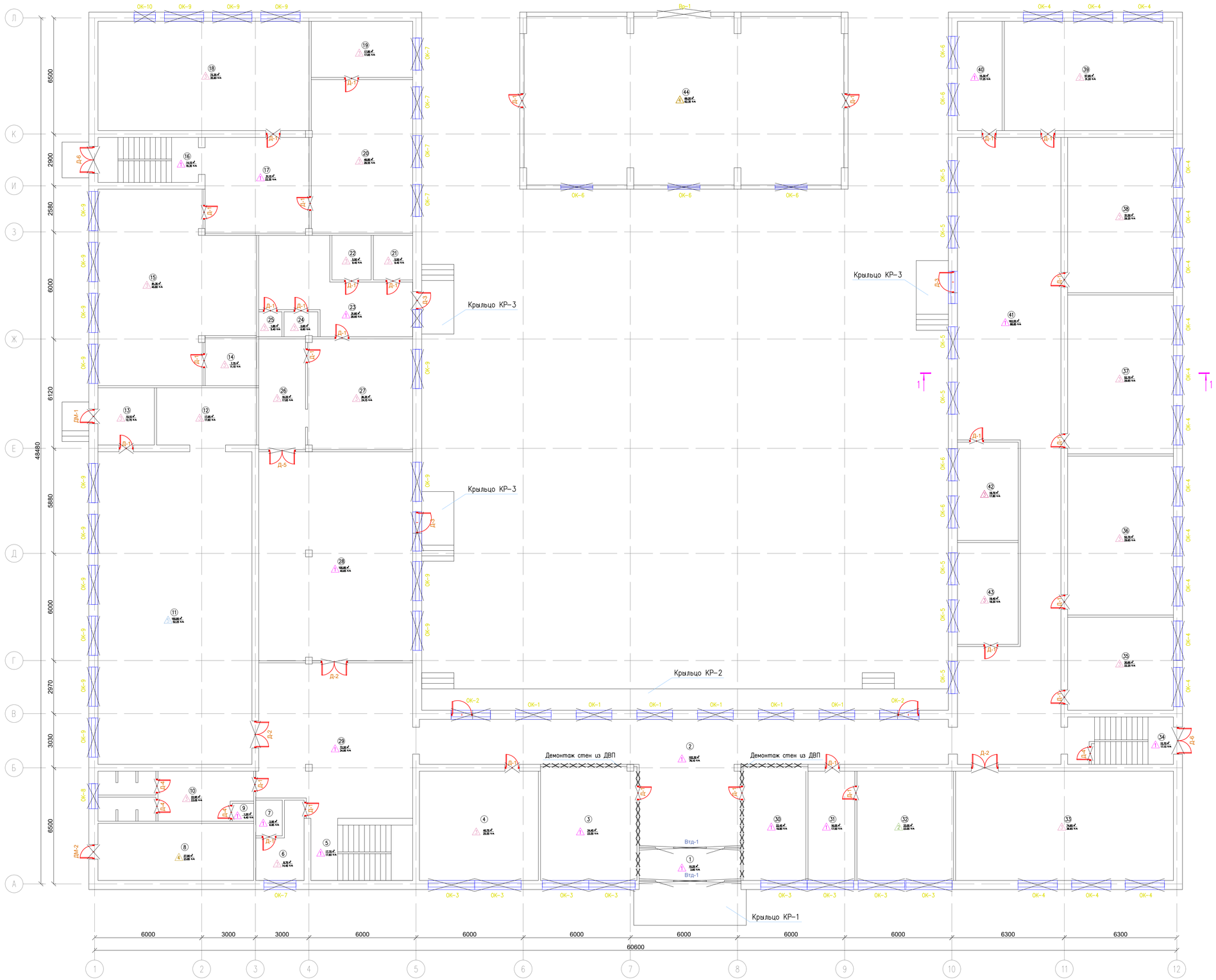

Экспликация помещений

(1-этаж)

Поме-щения	Наименование	Площадь	Категор. поме-щения
1	Тамбур	10.25	Д
2	Коридор	102.30	Д
3	Гардероб	34.45	Д
4	Кабинет начальных классов	40.75	Д
5	Лестничная клетка	17.70	Д
6	Коридор	8.75	Д
7	Душевая	2.95	Д
8	Складская помещение	27.90	Д
9	Душевая	1.20	Д
10	Раздевалка	22.95	Д
11	Спорт зал	150.85	Д
12	Складская помещение	17.95	Д
13	Коридор	10.10	Д
14	Кабинет	7.75	Д
15	Кабинет труда	81.35	Д
16	Лестничная клетка	14.15	Д
17	Коридор	22.75	Д
18	Кабинет труда	72.35	Д
19	Библиотека	17.85	Д
20	Библиотека	48.85	Д
21	Складская помещение	5.50	Д
22	Складская помещение	5.50	Д
23	Коридор	31.60	Д
24	Душевая	2.65	Д
25	Туалет	1.85	Д
26	Моечная	16.25	Д
27	Горячий кухня	36.35	Д
28	Обеденный зал	100.85	Д
29	Коридор	72.20	Д
30	Комната охраны	22.45	Д
31	Приемная	16.05	Д
32	Кабинет директора	33.05	Д
33	Кабинет казахского языка и литературы	74.65	Д
34	Лестничная клетка	15.70	Д
35	Кабинет начальных классов	30.85	Д
36	Кабинет начальных классов	52.70	Д
37	Кабинет начальных классов	52.70	Д
38	Кабинет начальных классов	51.50	Д
39	Кабинет начальных классов	57.95	Д
40	Туалет для мальчиков	15.30	Д
41	Коридор	162.55	Д
42	Кабинет	18.70	Д
43	Кабинет	19.40	Д
44	Гараж	69.20	Д
	Всего	1678.65	

Условные обозначения

- Дверных блоков (демонтаж)
- Оконных блоков (демонтаж)
- Покрытие пола (демонтаж)
- Плинтус (демонтаж)

Изм.	Кол.	Лист	№док.	Подпись	Дата	02-2025 АС
						«Капитальный ремонт здания КГУ «Сукиндукская общая средняя школа» отдела образования Курмангазинского района Управления образования Атырауской области, расположенного по адресу: Атырауская область, Курмангазинский район, с.Сукиндук, ул Абая 1»
ГИП		Нышанов А.				Здания школы — Стадия: РП; Лист: 29; Листов:
Проверил		Нышанов А.				
Исполнил		Беркинбай Г.				План первого этажа (Демонтажные работы) — ТОО "АСП Абу-Нур" г.Шымкент - 2025г.
Н.контр.		Оспанова Г.				

Согласовано:
В части ОВ Комбаев Н.Т.
В части ЭО Исламов Р.Р.
В части ВК Джуматбаев С.Т.

Взам. инв. N | Подпись и дата | Инв. N подл.

Ведомость демонтажных работ дверных проемов 1-го этажа.

Поз.	Обозначение	Наименование	Кол.	Масса ед., кг.	Примечание
		Дверные блоки			
ДМ-1	(металл., инд. изготов.(наруж.)	размерами 1000x2100(h) с фрамугой 1000x700(h)	1		
ДМ-2	(металл., инд. изготов.(наруж.)	размерами 1000x2100(h)	1		
Д-1	(дерев., инд. изготов.(внутр.)	размерами 900x2100(h)	30		
Д-2	(дерев., инд. изготов.(внутр.)	размерами 1500x2300(h)	3		
Д-3	(дерев., инд. изготов.(внутр.)	размерами 2000x2800(h)	3		
Д-4	(дерев., инд. изготов.(внутр.)	размерами 800x2100(h)	4		
Д-5	(дерев., инд. изготов.(внутр.)	размерами 1200x2100(h)	1		
Д-6	(дерев., инд. изготов.(внутр.)	размерами 1800x2100(h)	2		
		Отбивка штукатурки внутренних оконных и дверных откосов.	206,83		$м^2$

Ведомость демонтажных работ оконных проемов 1-го этажа.

Поз.	Обозначение	Наименование	Кол.	Масса ед., кг.	Примечание
		Оконные блоки			
ОК-1	(ПВХ, инд. изготов)	размерами 2400x2400(h) с подоконными досками	6		
ОК-2	(ПВХ, инд. изготов)	размерами 2200x2800(h) с подоконными досками	2		
ОК-3	(ПВХ, инд. изготов)	размерами 2600x2100(h) с подоконными досками	8		
ОК-4	(ПВХ, инд. изготов)	размерами 2100x2400(h) с подоконными досками	17		
ОК-5	(ПВХ, инд. изготов)	размерами 1800x1800(h) с подоконными досками	7		
ОК-6	(ПВХ, инд. изготов)	размерами 1800x1200(h) с подоконными досками	7		
ОК-7	(ПВХ, инд. изготов)	размерами 1800x2100(h) с подоконными досками	5		
ОК-8	(ПВХ, инд. изготов)	размерами 1400x1400(h) с подоконными досками	1		
ОК-9	(ПВХ, инд. изготов)	размерами 2200x2000(h) с подоконными досками	17		
ОК-10	(ПВХ, инд. изготов)	размерами 1200x2000(h) с подоконными досками	1		
		Сливы из оцинкованной кровельной стали шириной 250мм	156,6		п.м.
ВтД-1	(ПВХ, инд. изготов)	размерами 5700x3300(h)	2		

Демонтаж крыльца Кр-1, Кр-2, Кр-3 = 19,90 $м^3$

Демонтаж металлического ограждения лестничного марша – 3 шт. (L 25x4)кг.16

Экспликация полов (демонтажные работы).

(1-этаж)

Номер помещения	Тип пола	Схема пола или тип пола по серии Серия 2.244-1 вып. 6.	Данные элементов пола (наименование, толщина, основание и др.), мм.	Площадь, $м^2$
1	2	3	4	5
1,2,3,5,7,9,16,17,23, 28,29,30,31,34,40,41.	1	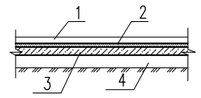	1. Керамогранитные плиты (матовые для полов). (демонтаж-100%) 2. Прослойка и заполнение швов из цем.- песчаного р-ра.- 10мм. (демонтаж-100%). 3. Стяжки из цементно-песчаного раствора толщ.=100мм. (сущ.). 4. Существующий грунт основания с втрамбованным щебнем или гравием.	642.45 $м^2$
			Демонтаж сапожка из керамогрантиных плит	435.60 п.м.
32.	2	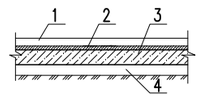	1. Доска паркетная ГОСТ 862.3-86 (демонтаж-100%) 2. Прослойка из клеящей мастики.t=6мм. (демонтаж-100%) 3. Стяжки из цементно-песчаного раствора толщ.=100мм. (сущ.). 4. Существующий грунт основания с втрамбованным щебнем или гравием.	33.05 $м^2$
			Демонтаж деревянных плинтусов	23.05 п.м.
4,6,10,12,13,14,15,18,19, 20,21,22,24,25,26,27,33, 35,36,37,38,39,42,43.	3	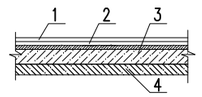	1. Линолеум многослойный – 1,8 мм. (демонтаж-100%) 2. Прослойка из клеящей мастики.t=6мм.(демонтаж-100%) 3. Стяжки из цементно-песчаного раствора толщ.=100мм. (сущ.). 4. Существующий грунт основания уплотненный щебнем.	755.20 $м^2$
			Демонтаж деревянных плинтусов	514.55 п.м.
8,44.	4	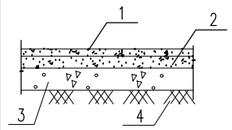	1. Бетон состава кл. С12/15 t=20мм (демонтаж)-100% 2. Стяжка из мелкозернистого бетона кл.С8/10 t=40мм (демонтаж)-100% 3. Подстилающий слой: бетон кл. С8/10 -100мм. (сущ.) 4. Существующий грунт основания с втрамбованным щебнем или гравием.	97.10 $м^2$
			Демонтаж цементных плинтусов	86.20 п.м.
11.	5	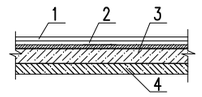	1. Линолеум многослойный – 1,8 мм. (демонтаж-100%) 2. Прослойка из клеящей мастики.t=1мм. (демонтаж-100%) 3. Стяжки из цементно-песчаного раствора толщ.=100мм. (демонтаж-100%). 4. Существующий грунт основания уплотненный щебнем.	150.85 $м^2$
			Демонтаж деревянных плинтусов	52.25 п.м.

Демонтаж стен из ДВП – 75,42 м2.

Демонтаж наружный металический пожарный лестница – 245 кг.

Изм.	Кол.	Лист	№док.	Подпись	Дата
ГИП		Нышанов А.			
Проверил		Нышанов А.			
Исполнил		Беркинбай Г.			
Н.контр.		Оспанова Г.			

02-2025 АС

«Капитальный ремонт здания КГУ «Суюндукская общая средняя школа» отдела образования Курмангазинского района Управления образования Атырауской области», расположенного по адресу: Атырауская область, Курмангазинский район, с.Суюндук, ул Абая 1»

Здания школы	Стадия	Лист	Листов
	РП	30	

Экспликация полов I-го этажа. Ведомость демонтажных работ I-го этажа. (Демонтажные работы)

ТОО "АСП Абу-Нур" г.Шымкент – 2025г.

Согласовано:

Взам. инв. N

Подпись и дата

Инв. N подл.

Ведомость демонтажных работ на отм. +0,000 (I-этаж)

Экспликация помещений		Ведомость демонтажных работ (внутренние)	
		Стены	Потолок
Номер по плану	Наименование	Отбивка штукатурки с внутренних стен –80% Площадь, м2	очистка набелов известковый окраски Площадь, м2
1	Тамбур	8,64	——
2	Коридор	116,84	——
3	Гардероб	46,27	34.45
4	Кабинет начальных классов	51,07	40.75
5	Лестничный клетка	42,24	17.70
6	Коридор	28,52	8.75
7	Душевая	15,17	2.95
8	Складская помещение	55,73	27.90
9	Душевая	9,22	1.20
10	Раздевалка	48,21	22.95
11	Спорт зал	225,28	150.85
12	Складская помещение	38,56	17.95
13	Коридор	33,41	10.10
14	Кабинет	26,73	7.75
15	Кабинет труда	80,82	81.35
16	Лестничный клетка	36,10	14.15
17	Коридор	49,10	——
18	Кабинет труда	72,17	72.35
19	Библиотека	37,82	17.85
20	Библиотека	56,42	48.85
21	Складская помещение	21,05	5.50
22	Складская помещение	21,05	5.50
23	Коридор	57,40	——
24	Душевая	14,33	2.65
25	Туалет	11,45	1.85
26	Моечная	38,83	16.25
27	Горячий кухня	51,42	36.35
28	Обеденный зал	78,54	100.85
29	Коридор	76,82	——
30	Комната охраны	41,64	22.45

Ведомость демонтажных работ на отм. +0,000 (I-этаж)

Экспликация помещений		Ведомость демонтажных работ (внутренние)	
		Стены	Потолок
Номер по плану	Наименование	Отбивка штукатурки с внутренних стен –80% Площадь, м2	очистка набелов известковый окраски Площадь, м2
31	Приемная	33,09	16.05
32	Кабинет директора	45,07	33.05
33	Кабинет казахского языка и литературы	73,84	74.65
34	Лестничный клетка	36,84	15.70
35	Кабинет начальных классов	43,82	30.85
36	Кабинет начальных классов	57,55	52.70
37	Кабинет начальных классов	57,55	52.70
38	Кабинет начальных классов	57,55	51.50
39	Кабинет начальных классов	61,27	57.95
40	Туалет для мальчиков	36,43	15.30
41	Коридор	182,48	——
42	Кабинет	37,75	14.70
43	Кабинет	38,71	19.40
44	Гараж	159,65	69.20

Согласовано:
в части ВК Мурсаитова Г.
в части ОВ Камбеков Н
в части ЭО Мальцев Н.

Взам. инв. N
Подпись и дата
Инв. N подл.

Изм.	Кол.	Лист	№док.	Подпись	Дата
ГИП		Нышанов А.			
Проверил		Нышанов А.			
Исполнил		Беркинбай Г.			
Н.контр.		Оспанова Г.			

02–2025 АС

«Капитальный ремонт здания КГУ «Суюндукская общая средняя школа» отдела образования Курмангазинского района Управления образования Атырауской области», расположенного по адресу: Атырауская область, Курмангазинский район, с.Суюндук, ул Абая 1»

Здания школы

Стадия	Лист	Листов
РП	31	

Ведомость демонтажных отделочных работ по I-го этажа. (Демонтажные работы)

ТОО "АСП Абу-Нұр" г.Шымкент – 2025г.

План второго этажа
(Демонтажные работы)

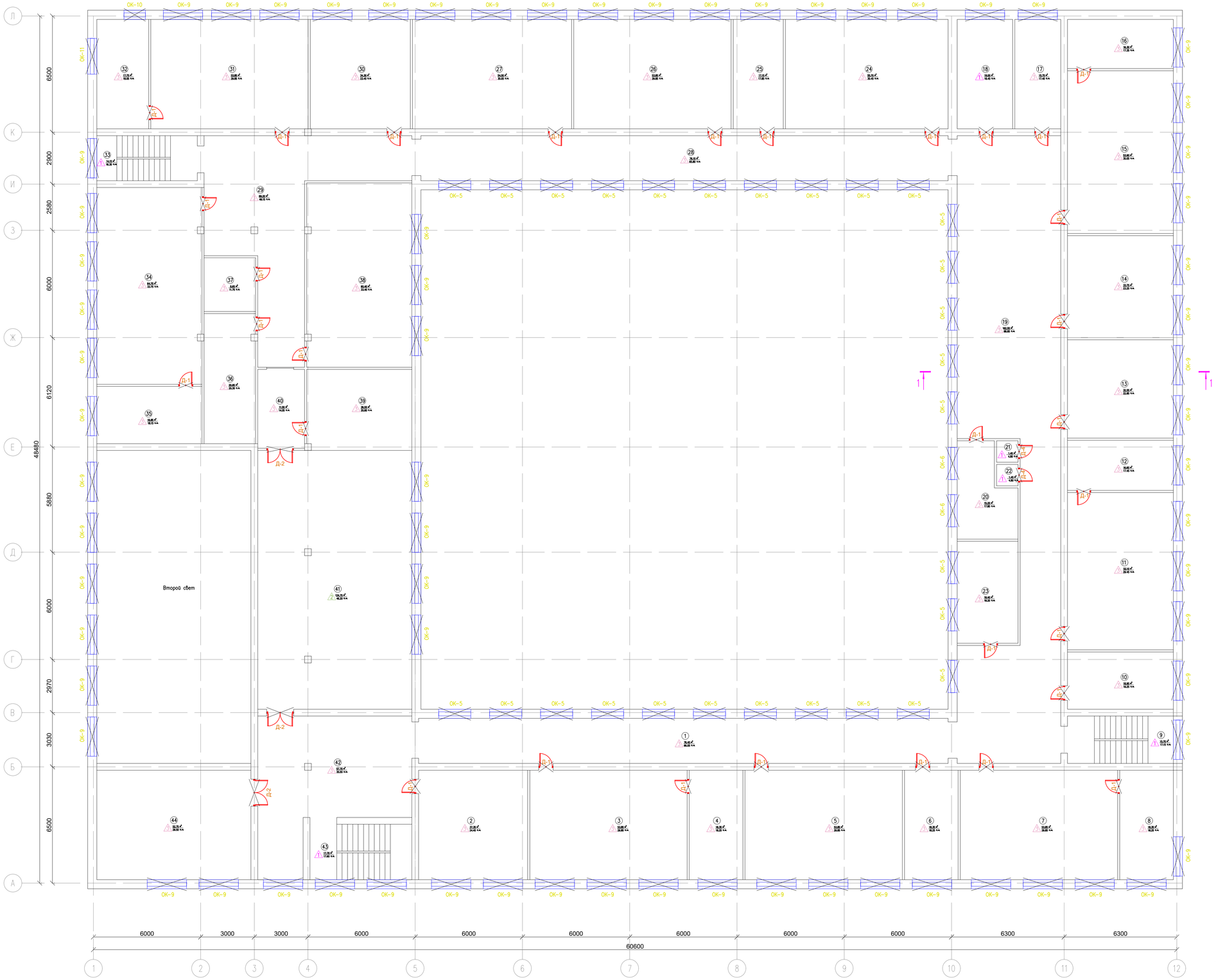

Экспликация помещений

(2-этаж)

Поме-щения	Наименование	Площадь	Категор. поме-щения
1	Коридор	76.45	Д
2	Кабинет истории	37.35	Д
3	Кабинет методиста	53.85	Д
4	Кабинет методиста	18.35	Д
5	Кабинет химии	53.85	Д
6	Лаборатория химии	18.35	Д
7	Кабинет физики	53.85	Д
8	Лаборатория физики	18.35	Д
9	Лестничная клетка	15.70	Д
10	Кабинет	18.95	Д
11	Кабинет рисования	52.10	Д
12	Кладовая	16.60	Д
13	Кабинет русского языка	32.55	Д
14	Кабинет русского литературы	33.75	Д
15	Кабинет биологии	53.90	Д
16	Лаборатория биологии	16.30	Д
17	Кабинет	15.75	Д
18	Туалет для девочек	19.00	Д
19	Коридор	162.55	Д
20	Медицинский кабинет	15.25	Д
21	Туалет для учителя	1.45	Д
22	Туалет для учителя	1.45	Д
23	Кабинет заместителя директора	19.40	Д
24	Учебный класс	55.70	Д
25	Кабинет музыки	17.15	Д
26	Кабинет НВП	53.85	Д
27	Кабинет географии	54.50	Д
28	Коридор	76.15	Д
29	Коридор	72.20	Д
30	Кабинет английского языка	34.30	Д
31	Кабинет робототехники	53.85	Д
32	Кладовая	17.75	Д
33	Лестничная клетка	14.15	Д
34	Кабинет информатики	64.70	Д
35	Кабинет информатики	18.85	Д
36	Кладовая	20.95	Д
37	Кладовая	8.65	Д
38	Кабинет информатики	60.40	Д
39	Сцена	26.55	Д
40	Коридор	11.55	Д
41	Актовый зал	124.75	Д
42	Коридор	57.70	Д
43	Лестничная клетка	17.70	Д
44	Кабинет математики	52.75	Д
	Всего	1719.25	

Условные обозначения

- Дверных блоков (демонтаж)
- Оконных блоков (демонтаж)
- Покрытие пола (демонтаж)
- Плинтус (демонтаж)

Согласовано:
В части ОВ Комбаев Н.
В части ЭО Исламов Р.
В части ВК Джуматбаев Г.

Инв. N подл.	Подпись и дата	Взам. инв. N

Изм.	Кол.	Лист	Nдок.	Подпись	Дата
ГИП		Нашанов А.			
Проверил		Нашанов А.			
Исполнил		Беркинбай Г.			
Н.контр.		Оспанова Г.			

02-2025 АС

«Капитальный ремонт здания КГУ «Сужандыкская общая средняя школа» отдела образования Курмангазинского района Управления образования Атырауской области, расположенного по адресу: Атырауская область, Курмангазинский район, с.Сужандык, ул Абая 1»

Здания школы	Стадия	Лист	Листов
	РП	32	

План второго этажа
(Демонтажные работы)

ТОО "АСП Абу-Нур"
г.Шымкент – 2025г.

Ведомость демонтажных работ дверных проемов 2-го этажа.

Поз.	Обозначение	Наименование	Кол.	Масса ед.,кг.	Примечание
		Дверные блоки			
Д-1	(дерев., инд. изготов.(внутр.)	размерами 900х2100(h)	31		
Д-2	(дерев., инд. изготов.(внутр.)	размерами 1500х2300(h)	3		
Д-4	(дерев., инд. изготов.(внутр.)	размерами 800х2100(h)	2		
		Отбивка штукатурки внутренних оконных и дверных откосов.	237.00		$м^2$

Ведомость демонтажных работ оконных проемов 2-го этажа.

Поз.	Обозначение	Наименование	Кол.	Масса ед.,кг.	Примечание
		Оконные блоки			
ОК-5	(ПВХ, инд. изготов)	размерами 1800х1800(h) с подоконными досками	28		
ОК-6	(ПВХ, инд. изготов)	размерами 1800х1200(h) с подоконными досками	2		
ОК-9	(ПВХ, инд. изготов)	размерами 2200х2000(h) с подоконными досками	70		
ОК-10	(ПВХ, инд. изготов)	размерами 1200х2000(h) с подоконными досками	1		
ОК-11	(ПВХ, инд. изготов)	размерами 2000х1200(h) с подоконными досками	1		
		Сливы из оцинкованной кровельной стали шириной 250мм	220,20		п.м.

Экспликация полов (демонтажные работы).

(1-этаж)

Номер помещения	Тип пола	Схема пола или тип пола по серии	Данные элементов пола (наименование, толщина, основание и др.), мм.	Площадь, $м^2$
1	2	3	4	5
9,18,21,22,33,43.	1	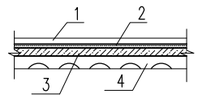	1. Керамогранитные плиты (матовые для полов). (демонтаж-100%) 2. Прослойка и заполнение швов из цем.- песчаного р-ра.- 10мм. (демонтаж-100%). 3. Стяжки из цементно-песчаного раствора толщ.=100мм. (сущ.). 4. Существующий грунт основания с втрамбованным щебнем или гравием.	69.45 $м^2$
			Демонтаж сапожка из керамогрантиных плит	79.10 п.м.
41.	2	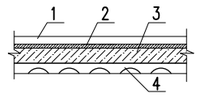	1. Доска паркетная толщ.=8мм. ГОСТ 862.3-86 (демонтаж-100%) 2. Прослойка из клеящей мастики.t=6мм. (демонтаж-100%) 3. Стяжки из цементно-песчаного раствора толщ.=100мм. (сущ.). 4. Железобетонная плита перекрытия. (сущ.)	124.75 $м^2$
			Демонтаж деревянных плинтусов	46.20 п.м.
1,2,3,4,5,6,7,8,10,11,12,13, 14,15,16,17,19,20,23,24,25, 26,27,28,29,30,31,32,34, 35,36,37,38,39,40,42,44.	3	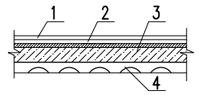	1. Линолеум многослойный - 1,8 мм. (демонтаж-100%) 2. Прослойка из клеящей мастики.t=1мм. (демонтаж-100%) 3. Стяжки из цементно-песчаного раствора толщ.=100мм. (сущ.). 4. Железобетонная плита перекрытия. (сущ.)	1525.05 $м^2$
			Демонтаж деревянных плинтусов	1047.45 п.м.

Согласовано:

Взам. инв. N

Подпись и дата

Инв. N подл.

Изм.	Кол.	Лист	№док.	Подпись	Дата
ГИП		Нышанов А.			
Проверил		Нышанов А.			
Исполнил		Беркинбай Г.			
Н.контр.		Оспанова Г.			

02-2025 АС

«Капитальный ремонт здания КГУ «Суюндукская общая средняя школа» отдела образования Курмангазинского района Управления образования Атырауской области», расположенного по адресу: Атырауская область, Курмангазинский район, с.Суюндук, ул Абая 1»

Здания школы

Стадия	Лист	Листов
РП	33	

Экспликация полов 1-го этажа.
Ведомость демонтажных работ 1-го этажа.
(Демонтажные работы)

ТОО "АСП Абу-Нур"
г.Шымкент - 2025г.

Ведомость демонтажных работ на отм. +3,300 (II-этаж)

Экспликация помещений		Ведомость демонтажных работ (внутренние)	
		Стены	Потолок
Номер по плану	Наименование	Отбивка штукатурки с внутренних стен –80% Площадь, м2	очистка набелов известковый окраски Площадь, м2
1	Коридор	128,06	——
2	Кабинет истории	50,12	37.35
3	Кабинет методиста	58,06	53.85
4	Кабинет методиста	38,77	18.35
5	Кабинет химии	59,57	53.85
6	Лаборатория химии	38,77	18.35
7	Кабинет физики	58,05	53.85
8	Лаборатория физики	35,25	18.35
9	Лестничный клетка	37,64	15.70
10	Кабинет	38,77	18.95
11	Кабинет рисования	57,09	52.10
12	Кладовая	36,84	16.60
13	Кабинет русского языка	46,28	32.55
14	Кабинет русского литературы	47,24	33.75
15	Кабинет биологии	58,53	53.90
16	Лаборатория биологии	36,60	16.30
17	Кабинет	36,72	15.75
18	Туалет для девочек	39,24	19.00
19	Коридор	179,97	——
20	Медицинский кабинет	37,75	15.25
21	Туалет для учителя	10,22	1.45
22	Туалет для учителя	10,22	1.45
23	Кабинет заместителя директора	36,98	19.40
24	Учебный класс	61,00	55.70
25	Кабинет музыки	37,80	17.15
26	Кабинет НВП	59,56	53.85
27	Кабинет географии	60,04	54.50
28	Коридор	125,95	——
29	Коридор	104,08	——
30	Кабинет английского языка	47,72	34.30

Ведомость демонтажных работ на отм. +3,300 (II-этаж)

Экспликация помещений		Ведомость демонтажных работ (внутренние)	
		Стены	Потолок
Номер по плану	Наименование	Отбивка штукатурки с внутренних стен –80% Площадь, м2	очистка набелов известковый окраски Площадь, м2
31	Кабинет робототехники	58,05	53.85
32	Кладовая	37,96	17.75
33	Лестничный клетка	35,60	14.15
34	Кабинет информатики	63,89	64.70
35	Кабинет информатики	38,52	18.85
36	Кладовая	47,20	20.95
37	Кладовая	26,68	8.65
38	Кабинет информатики	68,08	60.40
39	Сцена	48,40	26.55
40	Коридор	30,19	11.55
41	Актовый зал	92,76	——
42	Коридор	71,45	——
43	Лестничный клетка	35,20	17.70
44	Кабинет математики	61,74	52.75

Согласовано:

в части ВК	Мурсаитова Г.	
в части ОВ	Камбеков Н	
в части ЭО	Мальцев Н.	

Взам. инв. N

Подпись и дата

Инв. N подл.

Изм.	Кол.	Лист	№док.	Подпись	Дата
ГИП		Нышанов А.			
Проверил		Нышанов А.			
Исполнил		Беркинбай Г.			
Н. контр.		Оспанова Г.			

02-2025 АС

«Капитальный ремонт здания КГУ «Суюндукская общая средняя школа» отдела образования Курмангазинского района Управления образования Атырауской области», расположенного по адресу: Атырауская область, Курмангазинский район, с.Суюндук, ул Абая 1»

Здания школы

Стадия	Лист	Листов
РП	34	

Ведомость демонтажных отделочных работ по I-го этажа. (Демонтажные работы)

ТОО "АСП Абу-Нур" г.Шымкент – 2025г.

Разрез 1–1.
(Демонтажные работы)

Профлист (сущ.)
Обрешетка из доски 100х32 (h) шаг350 (сущ.)
Гидроизоляционная прокладка ТАК (сущ.)
Стропильная нога из доски 50х150(h) шаг-1000 (сущ.)
Стяжка из цементно-песчанного раствора М50 по сетка 5ВрI100/100 - 20 мм (сущ.)
Утеплитель - Теплоизоляция Р=75-90кг/м3 толщиной =150мм (сущ.)
Пароизоляция по госту ГОСТ 30693-2000 - 2 слоя на горячей битумной мастике (сущ.)
Железобетонная плита перекрытия - 220 мм (сущ.)

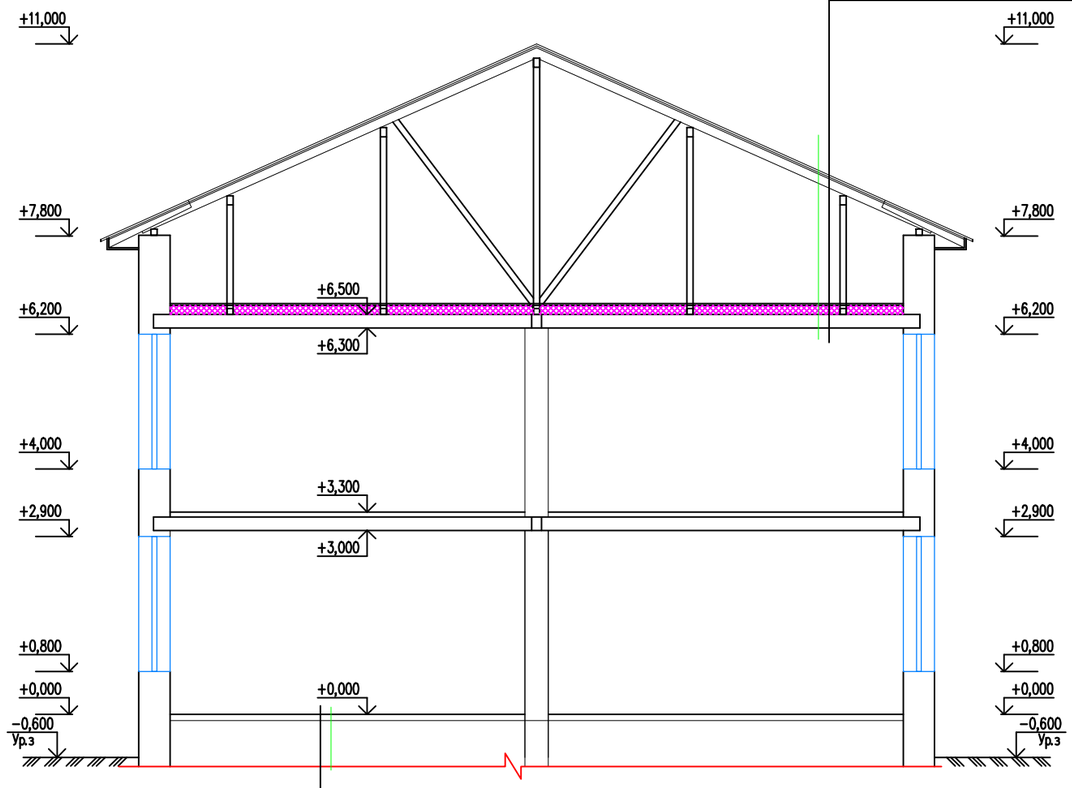

Керамогранитные плиты СТ РК 1954-2010.
Прослойка и заполнение швов из цем.- песчаного р-ра.
Стяжки из цементно-песчаного раствора толщ.=60мм.
Железобетонная плита перекрытия - 220 мм

Согласовано:

Взам. инв. N

Подпись и дата

Инв. N подл.

Изм.	Кол.	Лист	№док.	Подпись	Дата
ГИП		Нышанов А.			
Проверил		Нышанов А.			
Исполнил		Беркинбай Г.			
Н.контр.		Оспанова Г.			

02–2025 АС

«Капитальный ремонт здания КГУ «Суюндукская общая средняя школа» отдела образования Курмангазинского района Управления образования Атырауской области», расположенного по адресу: Атырауская область, Курмангазинский район, с.Суюндук, ул Абая 1»

Здания школы

Стадия	Лист	Листов
РП	35	

Разрез 1–1.
(Демонтажные работы)

ТОО "АСП Абу–Нур"
г.Шымкент – 2025г.

Фасад 1–12
(Ремонтные работы)

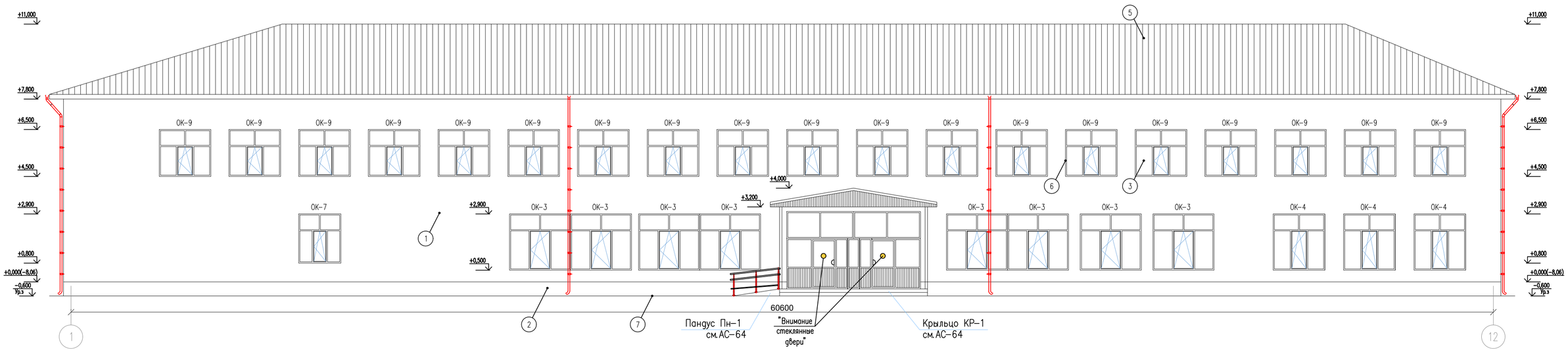

Ведомость наружной отделки фасадов

Поз.	Наименование элемента фасада	Наименование материала отделки	Наименование и номер эталона цвета или образец колера	Примеч.
1	Стены	Устройство вентилируемого фасада из металл кассета (231–102–0104) с утеплителем из минераловатных плит ПТЭ-150кг/м3,"mlast"=150кг/л=100мм.(234–101–0206) ветро- гидрозащитная паропроницаемая пленка(231–101–0100).	RAL 1013, RAL 2004, RAL 6001.	1810,0м2
2	Цоколь	Устройство вентилируемого фасада из металл кассета (231–102–0104) с утеплителем из минераловатных плит ПТЭ-150кг/м3,"mlast"=150кг/л=100мм.(234–101–0206) ветро- гидрозащитная паропроницаемая пленка(231–101–0100).	RAL 7011.	180,30м2
3	Окна	Металлопластик		
4	Двери	Металлические, металлический		
5	Кровля	Профилированный листы		
6	Откосы	Оконный и дверный проемов из сайдинга t=7 мм		1108,50п.м
7	Отмостка	Устройство отмостки шириной 1500 мм из бетона кл. С8/10 – 100мм. Основание – уплотненный местный грунт		310,50м2

Согласовано:
в части ОВ Камбеков Н.
в части ЭО Исламов Р.
в части ВК Джусибаев С.

Взам. инв. N
Подпись и дата
Инв. N подл.

Изм.	Кол.	Лист	№док.	Подпись	Дата
ГИП		Нишанов А.			
Проверил		Нишанов А.			
Исполнил		Беркинбай Г.			
Н.контр.		Оспанова Г.			

02–2025 АС

«Капитальный ремонт здания КГУ «Суюндукская общая средняя школа» отдела образования Курмангазинского района Управления образования Атырауской области», расположенного по адресу. Атырауская область, Курмангазинский район, с.Суюндук, ул Абая 1»

Здания школы

Стадия	Лист	Листов
РП	36	

Фасад 1–12
(Ремонтные работы)

ТОО "АСП Абу-Нур"
г.Шымкент – 2025г.

Фасад 12–1
(Ремонтные работы)

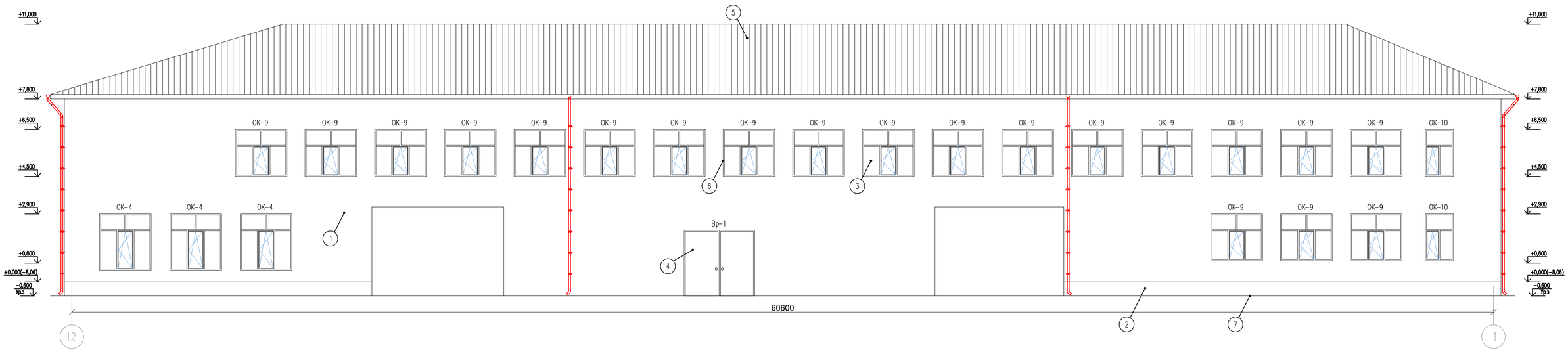

Изм.	Кол.	Лист	№док.	Подпись	Дата	02–2025 АС
						«Капитальный ремонт здания КГУ «Суюндукская общая средняя школа» отдела образования Курмангазинского района Управления образования Атырауской области», расположенного по адресу. Атырауская область, Курмангазинский район, с.Суюндук, ул Абая 1»
ГИП		Нишанов А.				Здания школы — Стадия: РП; Лист: 37; Листов:
Проверил		Нишанов А.				
Исполнил		Беркинбай Г.				Фасад 12–1 (Ремонтные работы)
Н.контр.		Оспанова Г.				ТОО "АСП Абу–Нур" г.Шымкент – 2025г.

Согласовано:

в части ОВ	Камбеков Н.	
в части ЭО	Исламов Р.	
в части ВК	Джусипбаев С.	

Взам. инв. N | Подпись и дата | Инв. N подл.

Фасад 5–10
(Ремонтные работы)

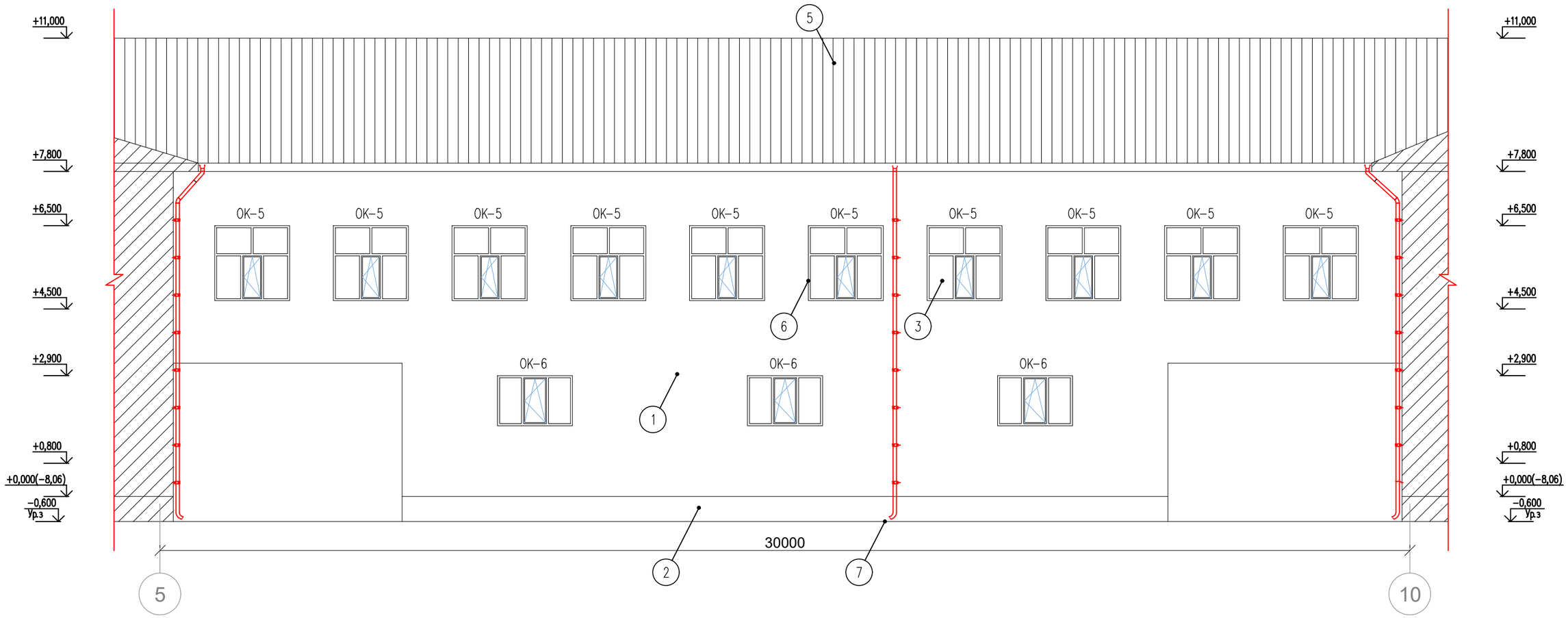

Согласовано:

в части ОВ	Камбеков Н.	
в части ЭО	Исламов Р.	
в части ВК	Джусипбаев С.	

Взам. инв. N

Подпись и дата

Инв. N подл.

Изм.	Кол.	Лист	№док.	Подпись	Дата

ГИП	Нышанов А.	
Проверил	Нышанов А.	
Исполнил	Беркинбай Г.	
Н.контр.	Оспанова Г.	

02–2025 АС

«Капитальный ремонт здания КГУ «Суюндукская общая средняя школа» отдела образования Курмангазинского района Управления образования Атырауской области», расположенного по адресу: Атырауская область, Курмангазинский район, с.Суюндук, ул Абая 1»

Здания школы

Стадия	Лист	Листов
РП	38	

Фасад 5–10
(Ремонтные работы)

ТОО "АСП Абу–Нұр"
г.Шымкент – 2025г.

Фасад 10–5
(Ремонтные работы)

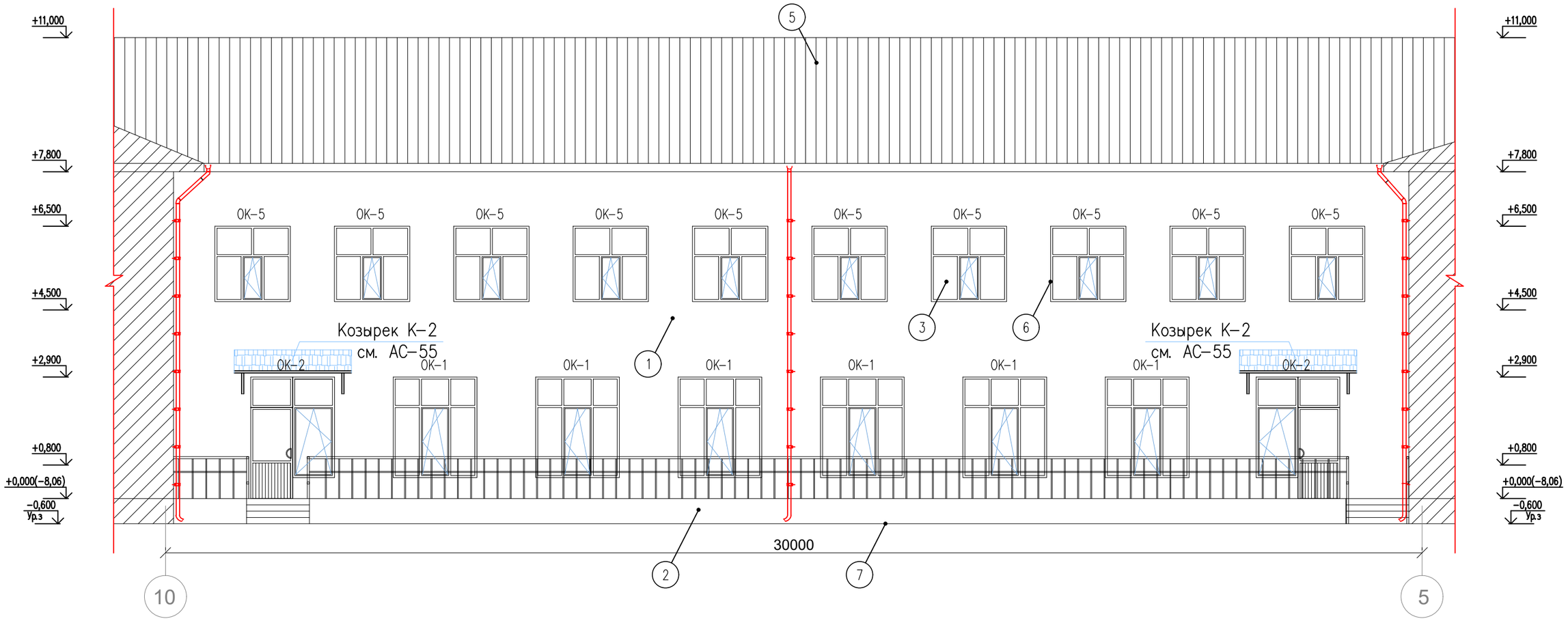

Согласовано:

в части ОВ	Камбеков Н.	
в части ЭО	Исламов Р.	
в части ВК	Джусипбаев С.	

Взам. инв. N

Подпись и дата

Инв. N подл.

Изм.	Кол.	Лист	№док.	Подпись	Дата
ГИП		Нышанов А.			
Проверил		Нышанов А.			
Исполнил		Беркинбай Г.			
Н.контр.		Оспанова Г.			

02–2025 АС

«Капитальный ремонт здания КГУ «Суюндукская общая средняя школа» отдела образования Курмангазинского района Управления образования Атырауской области», расположенного по адресу: Атырауская область, Курмангазинский район, с.Суюндук, ул Абая 1»

Здания школы

Стадия	Лист	Листов
РП	39	

Фасад 10–5
(Ремонтные работы)

ТОО "АСП Абу–Нұр"
г.Шымкент – 2025г.

Фасад А–Л
(Ремонтные работы)

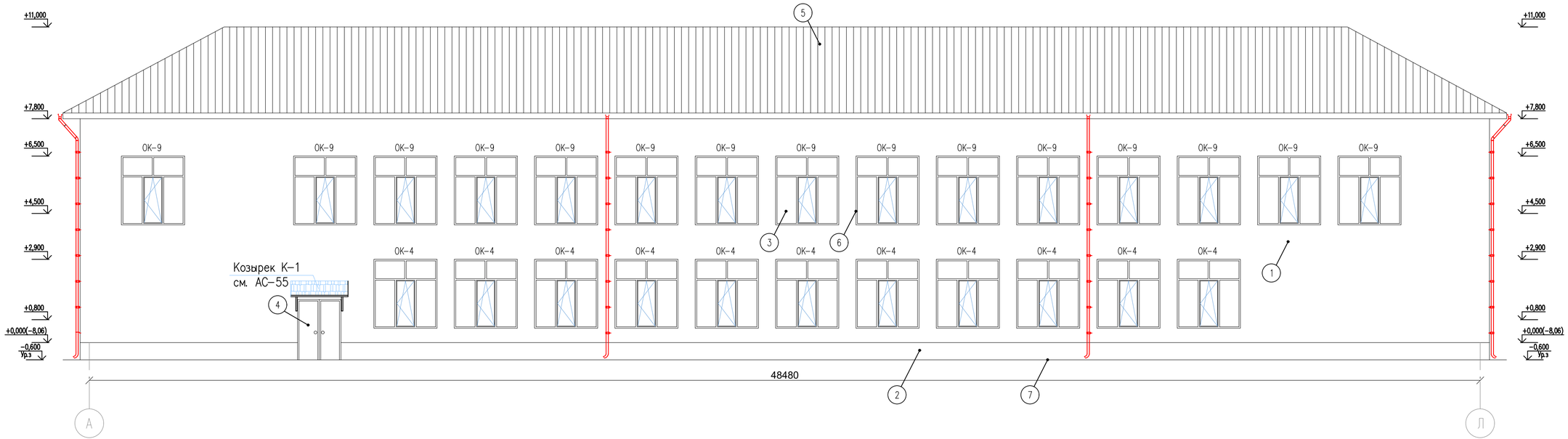

Согласовано:

в части ОВ	Камбеков Н.	
в части ЭО	Исламов Р.	
в части ВК	Джусипбаев С.	

Взам. инв. N

Подпись и дата

Инв. N подл.

Изм.	Кол.	Лист	№док.	Подпись	Дата
ГИП		Нышанов А.			
Проверил		Нышанов А.			
Исполнил		Беркинбай Г.			
Н.контр.		Оспанова Г.			

02–2025 АС

«Капитальный ремонт здания КГУ «Суюндукская общая средняя школа» отдела образования Курманазинского района Управления образования Атырауской области», расположенного по адресу: Атырауская область, Курманазинский район, с.Суюндук, ул Абая 1»

Здания школы

Стадия	Лист	Листов
РП	40	

Фасад А–Л
(Ремонтные работы)

ТОО "АСП Абу–Нур"
г.Шымкент – 2025г.

Фасад Л–А
(Ремонтные работы)

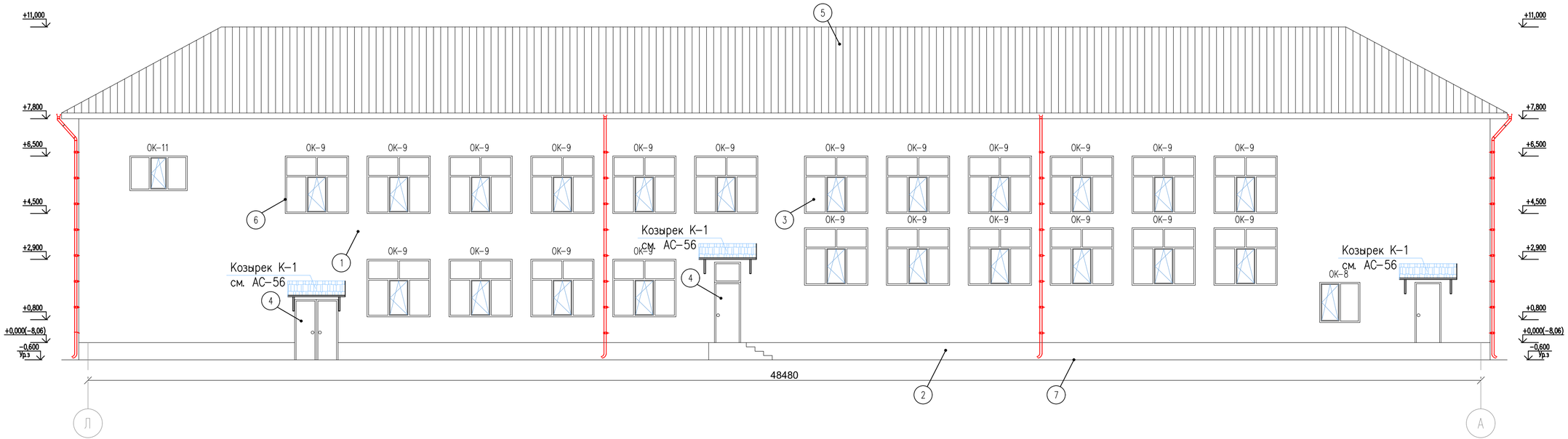

Изм.	Кол.	Лист	№док.	Подпись	Дата	
ГИП		Нышанов А.				
Проверил		Нышанов А.				
Исполнил		Беркинбай Г.				
Н.контр.		Оспанова Г.				

02–2025 АС

«Капитальный ремонт здания КГУ «Суюндукская общая средняя школа» отдела образования Курмангазинского района Управления образования Атырауской области», расположенного по адресу: Атырауская область, Курмангазинский район, с.Суюндук, ул Абая 1»

Здания школы

Стадия	Лист	Листов
РП	41	

Фасад Л–А
(Ремонтные работы)

ТОО "АСП Абу–Нур"
г.Шымкент – 2025г.

Согласовано:

в части ОВ	Камбеков Н.	
в части ЭО	Исламов Р.	
в части ВК	Джусипбаев С.	

Взам. инв. N

Подпись и дата

Инв. N подл.

Фасад В–И
(Ремонтные работы)

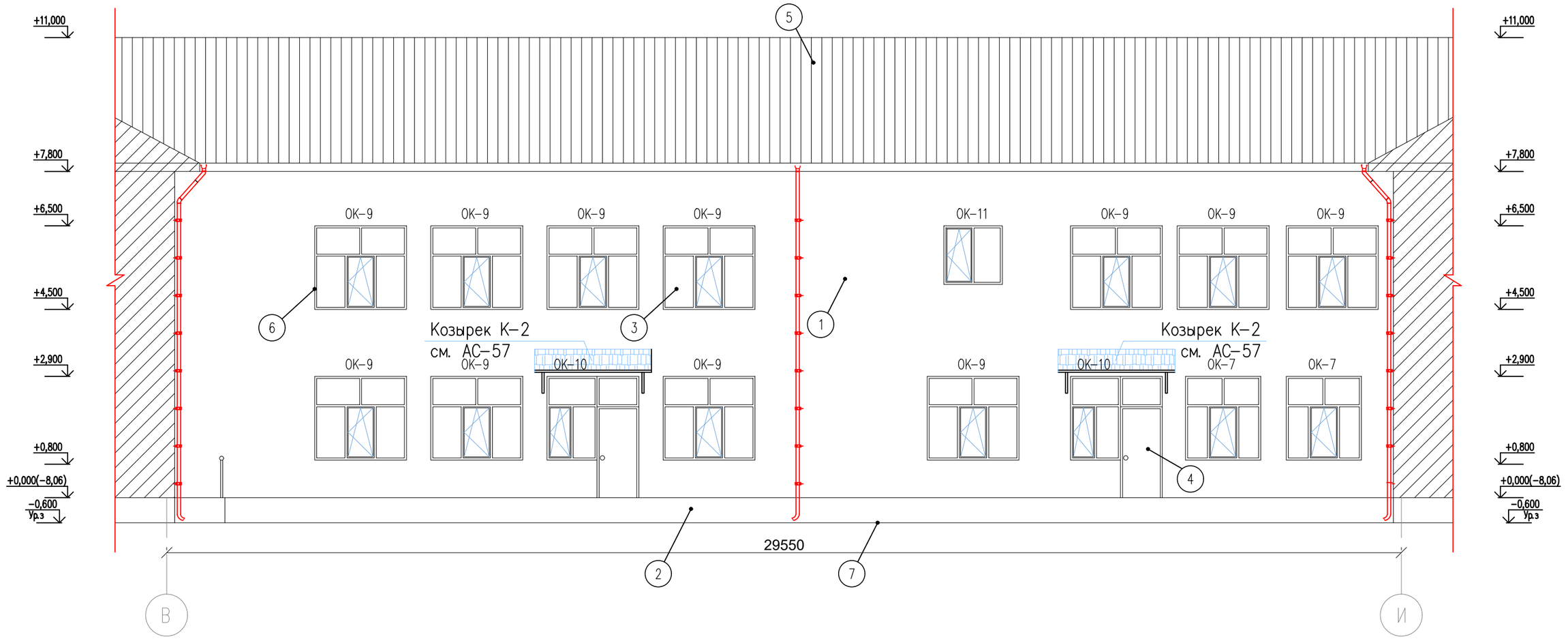

Согласовано:

в части ОВ	Камбеков Н.	
в части ЭО	Исламов Р.	
в части ВК	Джусипбаев С.	

Взам. инв. N

Подпись и дата

Инв. N подл.

Изм.	Кол.	Лист	№док.	Подпись	Дата
ГИП		Нышанов А.			
Проверил		Нышанов А.			
Исполнил		Беркинбай Г.			
Н.контр.		Оспанова Г.			

02–2025 АС

«Капитальный ремонт здания КГУ «Суюндукская общая средняя школа» отдела образования Курмангазинского района Управления образования Атырауской области», расположенного по адресу: Атырауская область, Курмангазинский район, с.Суюндук, ул Абая 1»

Здания школы

Стадия	Лист	Листов
РП	42	

Фасад В–И
(Ремонтные работы)

ТОО "АСП Абу–Нұр"
г.Шымкент – 2025г.

Фасад И–В
(Ремонтные работы)

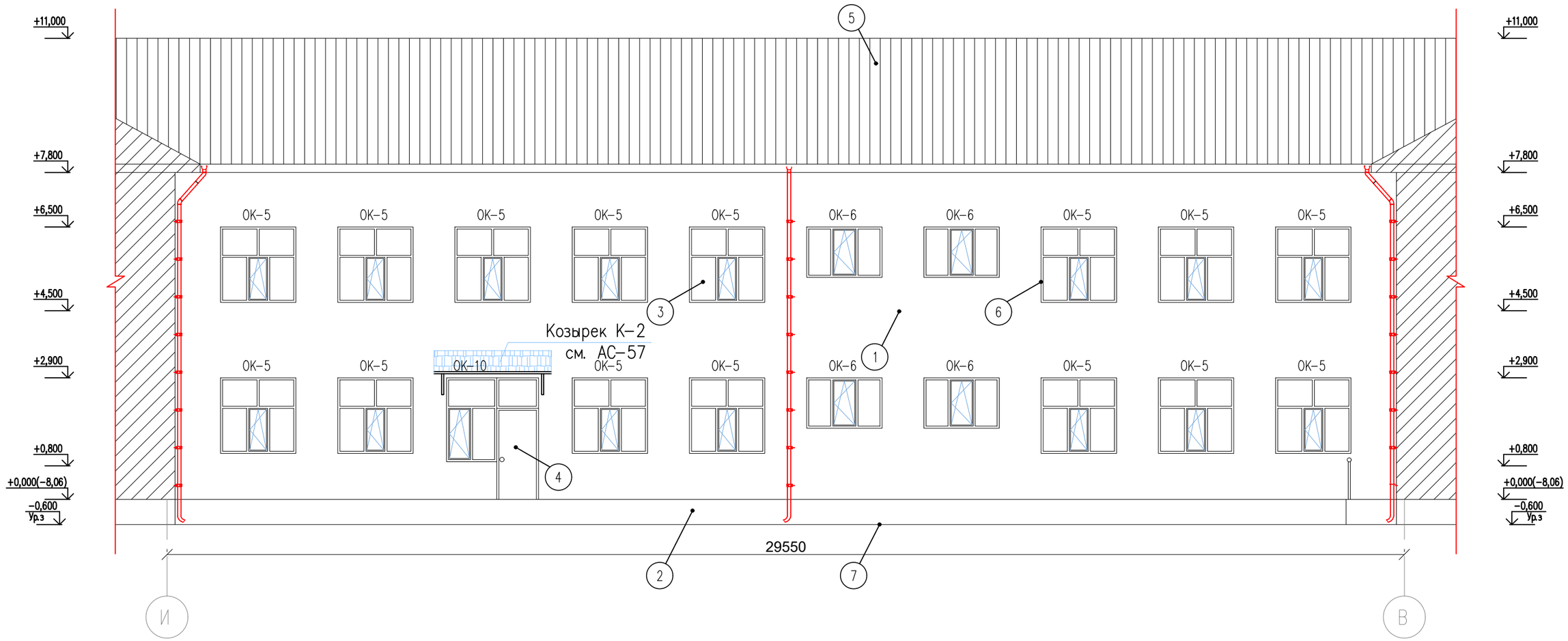

Согласовано:

в части ОВ	Камбеков Н.	
в части ЭО	Исламов Р.	
в части ВК	Джусипбаев С.	

Взам. инв. N

Подпись и дата

Инв. N подл.

Изм.	Кол.	Лист	№док.	Подпись	Дата
ГИП		Нышанов А.			
Проверил		Нышанов А.			
Исполнил		Беркинбай Г.			
Н. контр.		Оспанова Г.			

02–2025 АС

«Капитальный ремонт здания КГУ «Суюндукская общая средняя школа» отдела образования Курмангазинского района Управления образования Атырауской области», расположенного по адресу: Атырауская область, Курмангазинский район, с.Суюндук, ул Абая 1»

Здания школы

Стадия	Лист	Листов
РП	43	

Фасад И–В
(Ремонтные работы)

ТОО "АСП Абу–Нур"
г.Шымкент – 2025г.

Узел 1
Верх окна. Вертикальный разрез

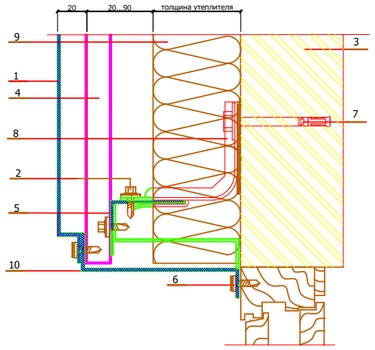

1. Фасадная панель МП 1000/20/25 t=7 мм
2. Саморез СМЭШ2-4,8х28 с прокладкой из ЭПДМ-резины
3. Несущая стена
4. Крепежный профиль шляпный КПШ 50/3 (промежуточный вертикальный) или профиль шляпный вертикальный основной КПШ 90/3
5. Крепежный профиль Г-образный КПГ/3 (основной горизонтальный)
6. Саморез СМЭИ3-4.8х20 с прокладкой с ЭПДМ-резины
7. Анкерный болт
8. Кронштейн ККУ-L-2 с шайбой и паронитовой прокладкой
9. Теплоизоляция
10. Нащельник

Узел 2
Низ окна. Вертикальный разрез

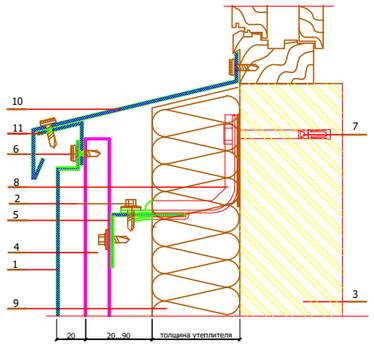

1. Фасадная панель МП 1000/20/25 t=7 мм
2. Саморез СМЭШ2-4,8х28 с прокладкой из ЭПДМ-резины
3. Несущая стена
4. Крепежный профиль шляпный КПШ 50/3 (промежуточный вертикальный) или профиль шляпный вертикальный основной КПШ 90/3
5. Крепежный профиль Г-образный КПГ/3 (основной горизонтальный)
6. Саморез СМЭИ3-4.8х20 с прокладкой с ЭПДМ-резины
7. Анкерный болт
8. Кронштейн ККУ-L-2 с шайбой и паронитовой прокладкой
9. Теплоизоляция
10. Оконный отлив
11. Костыль

Узел 3
Наружный угол. Горизонтальный разрез.

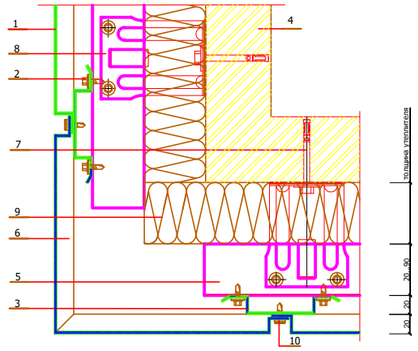

1. Фасадная панель МП 1000/20/25 t=7 мм
2. Саморез СМЭШ2-4,8х28 с прокладкой из ЭПДМ-резины
3. Крепежный профиль шляпный КПШ 90/3 (оновной вертикальный)
4. Несущая стена
5. Крепежный профиль Г-образный КПГ/3 (основной горизонтальный)
6. Угловая фасадная панель МП
7. Анкерный болт
8. Кронштейн ККУ-L-2 с шайбой и паронитовой прокладкой
9. Теплоизоляция
10. Саморез СМЭИ3-4.8х20 с прокладкой с ЭПДМ-резины

Узел 4
Внутренний угол. Горизонтальный разрез.

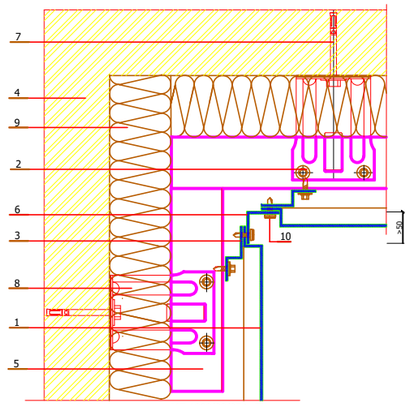

1. Фасадная панель МП 1000/20/25 t=7 мм
2. Саморез СМЭШ2-4,8х28 с прокладкой из ЭПДМ-резины
3. Крепежныé профиль Z-образный КПZ/3 (вертикальный для примыканий)
4. Несущая стена
5. Крепежный профиль Г-образный КПГ/3 (основной горизонтальный)
6. Нащельник
7. Анкерный болт
8. Кронштейн ККУ-L-2 с шайбой и паронитовой прокладкой
9. Теплоизоляция
10. Саморез СМЭИ3-4.8х20 с прокладкой с ЭПДМ-резины

Узел 5
Боковая часть окна. Горизонтальный разрез.

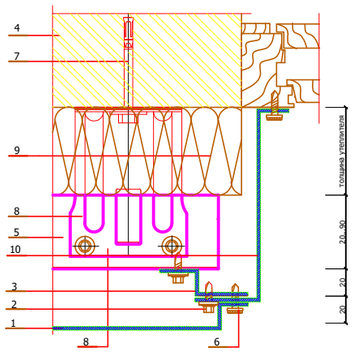

1. Фасадная панель МП 1000/20/25 t=7 мм
2. Саморез СМЭШ2-4,8х28 с прокладкой из ЭПДМ-резины
3. Крепежныé профиль Z-образный КПZ/3 (вертикальный для примыканий)
4. Несущая стена
5. Крепежный профиль Г-образный КПГ/3 (основной горизонтальный)
6. Саморез СМЭИ3-4.8х20 с прокладкой с ЭПДМ-резины
7. Анкерный болт
8. Кронштейн ККУ-L-2 с шайбой и паронитовой прокладкой
9. Теплоизоляция
10. Нащельник

Узел 6
Вертикальный разрез.

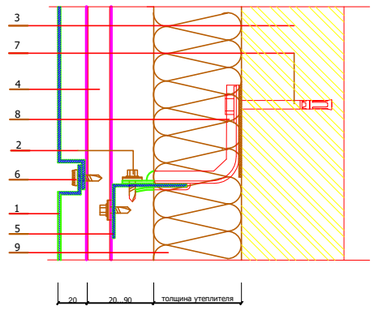

1. Фасадная панель МП 1000/20/25 t=7 мм
2. Саморез СМЭШ2-4,8х28 с прокладкой из ЭПДМ-резины
3. Несущая стена
4. Крепежный профиль шляпный КПШ 50/3 (промежуточный вертикальный) или крепежный профиль шляпный КПШ 90/3 (основной вертикальный)
5. Крепежный профиль Г-образный КПГ/3 (основной горизонтальный)
6. Саморез СМЭИ3-4.8х20 с прокладкой с ЭПДМ-резины
7. Анкерный болт
8. Кронштейн ККУ-L-2 с шайбой и паронитовой прокладкой
9. Теплоизоляция

Узел 7
Основной вертикальный стык панелей.

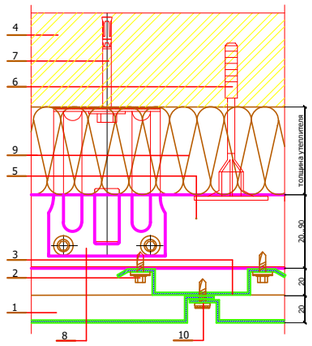

1. Фасадная панель МП 1000/20/25 t=7 мм
2. Саморез СМЭШ2-4,8х28 с прокладкой из ЭПДМ-резины
3. Крепежный профиль шляпный КПШ 90/3 (оновной вертикальный)
4. Несущая стена
5. Крепежный профиль Г-образный КПГ/3 (основной горизонтальный)
6. Дюбель крепления теплоизоляции
7. Анкерный болт
8. Кронштейн ККУ-L-2 с шайбой и паронитовой прокладкой
9. Теплоизоляция
10. Саморез СМЭИ3-4.8х20 с прокладкой с ЭПДМ-резины

Согласовано:

в части ОВ	Камбеков Н.	
в части ЭО	Исламов Р.	
в части ВК	Джусипбаев С	

Взам. инв. N

Подпись и дата

Инв. N подл.

Изм.	Кол.	Лист	№док.	Подпись	Дата
ГИП		Нышанов А.			
Проверил		Нышанов А.			
Исполнил		Беркинбай Г.			
Н.контр.		Оспанова Г.			

02–2025 АС

«Капитальный ремонт здания КГУ «Суюндукская общая средняя школа» отдела образования Курмангазинского района Управления образования Атырауской области», расположенного по адресу: Атырауская область, Курмангазинский район, с.Суюндук, ул Абая 1»

Здания школы

Стадия	Лист	Листов
РП	44/1	

Узлы

ТОО "АСП Абу–Нур"
г.Шымкент – 2025г.

Системы вентилируемых фасадов ВФ МП

Схема установки утеплителя

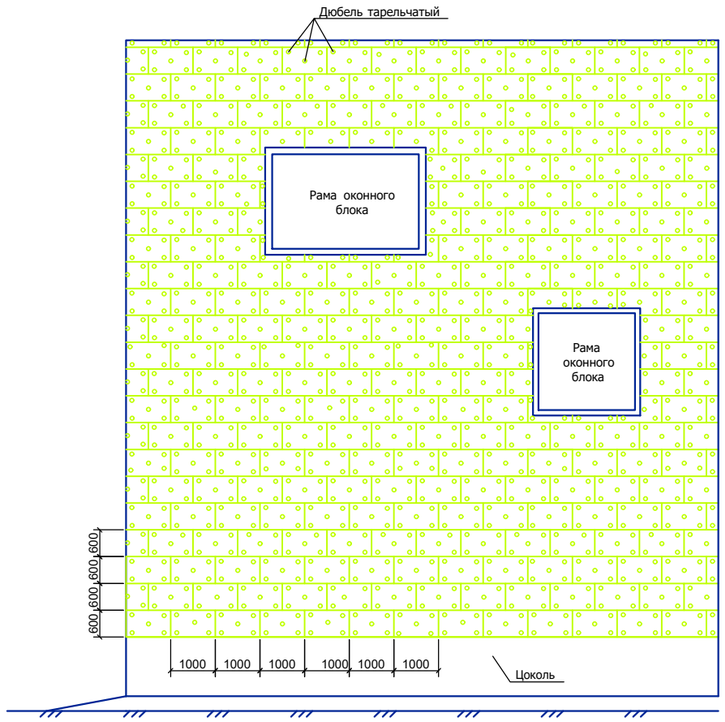

Системы вентилируемых фасадов ВФ МП

Схема крепления утеплителя на углу здания

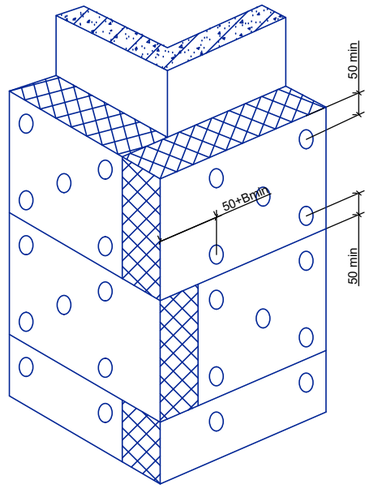

толщина утеплителя

Системы вентилируемых фасадов ВФ МП

Схема устройства короба оконного обрамления.

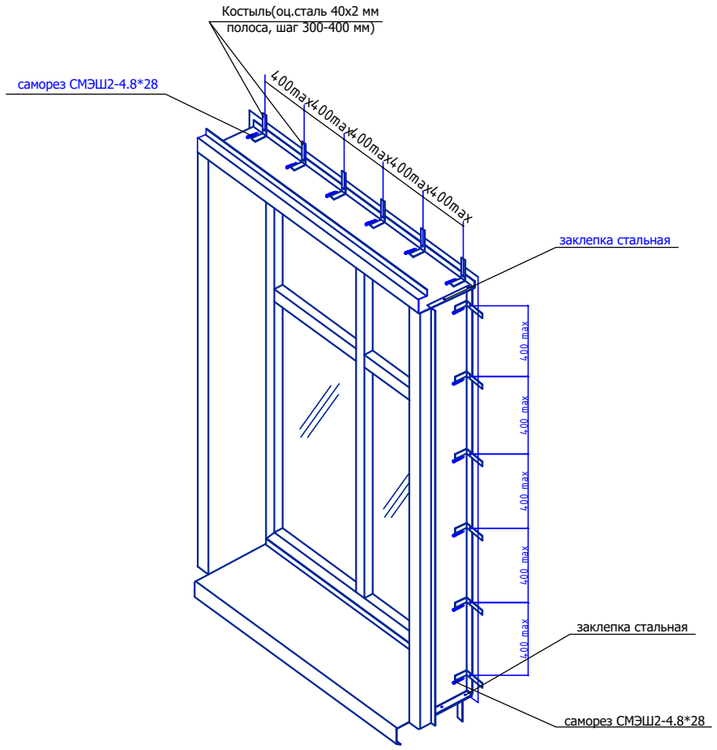

Схема крепления утеплителя рядовой плиты (минераловатные плиты)

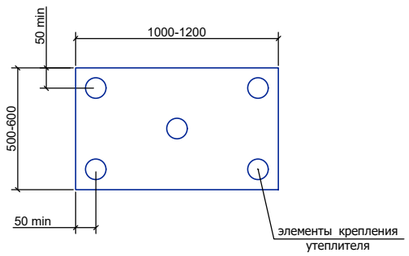

Согласовано:

в части ВК	Мурсаитова Г.	
в части ОВ	Камбеков Н	
в части ЭО	Мальцев Н.	

Взам. инв. N

Подпись и дата

Инв. N подл.

Изм.	Кол.	Лист	№док.	Подпись	Дата
ГИП		Нышанов А.			
Проверил		Нышанов А.			
Исполнил		Беркинбай Г.			
Н.контр.		Оспанова Г.			

02-2025 АС

«Капитальный ремонт здания КГУ «Суюндукская общая средняя школа» отдела образования Курмангазинского района Управления образования Атырауской области», расположенного по адресу: Атырауская область, Курмангазинский район, с.Суюндук, ул Абая 1»

Здания школы

Стадия	Лист	Листов
РП	44/2	

Системы вентилируемых фасадов. После ремонтных работ.

ТОО "АСП Абу-Нур" г.Шымкент - 2025г.

План подвала
(Ремонтные работы)

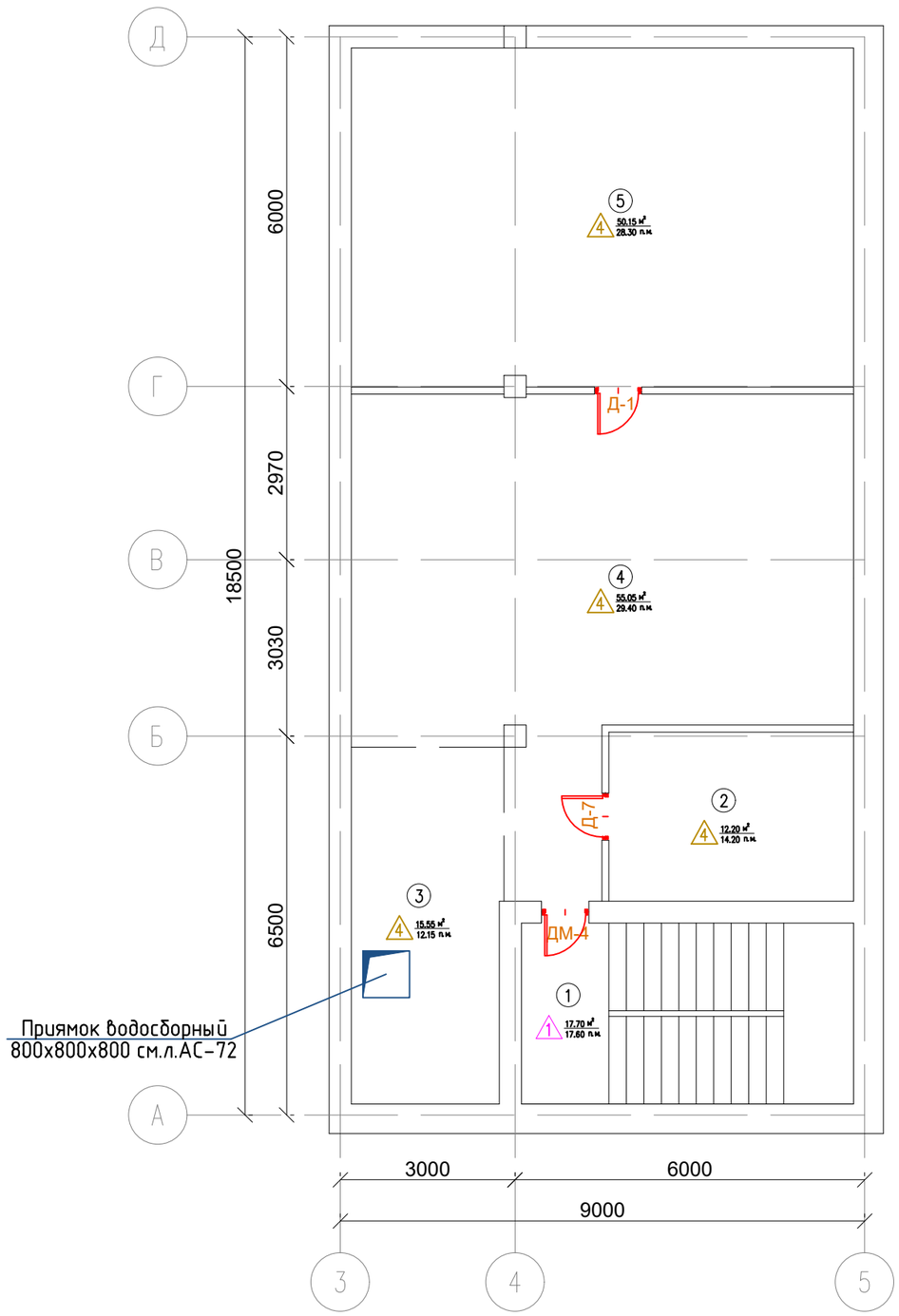

Экспликация помещений
(подвал)

Поме-щения	Наименование	Площадь,	Категор. поме-щения
1	Лестничный клетка	17.70	Д
2	Электрощитовая	12.20	Д
3	Тепловой узел	15.55	Д
4	Коридор	55.05	Д
5	Венткамера	50.15	Д
	Всего	150.65	

Согласовано:
в части ОВ Камбеков Н.
в части ЭО Исламов Р.
в части ВК Джусипбаев С.

Взам. инв. N

Подпись и дата

Инв. N подл.

Изм.	Кол.	Лист	№док.	Подпись	Дата
ГИП		Нышанов А.			
Проверил		Нышанов А.			
Исполнил		Беркинбай Г.			
Н.контр.		Оспанова Г.			

02-2025 АС

«Капитальный ремонт здания КГУ «Суюндукская общая средняя школа» отдела образования Курмангазинского района Управления образования Атырауской области», расположенного по адресу: Атырауская область, Курмангазинский район, с.Суюндук, ул Абая 1»

Здания школы

Стадия	Лист	Листов
РП	45	

План подвала
(Ремонтные работы)

ТОО "АСП Абу-Нур"
г.Шымкент – 2025г.

План первого этажа
(Ремонтные работы)

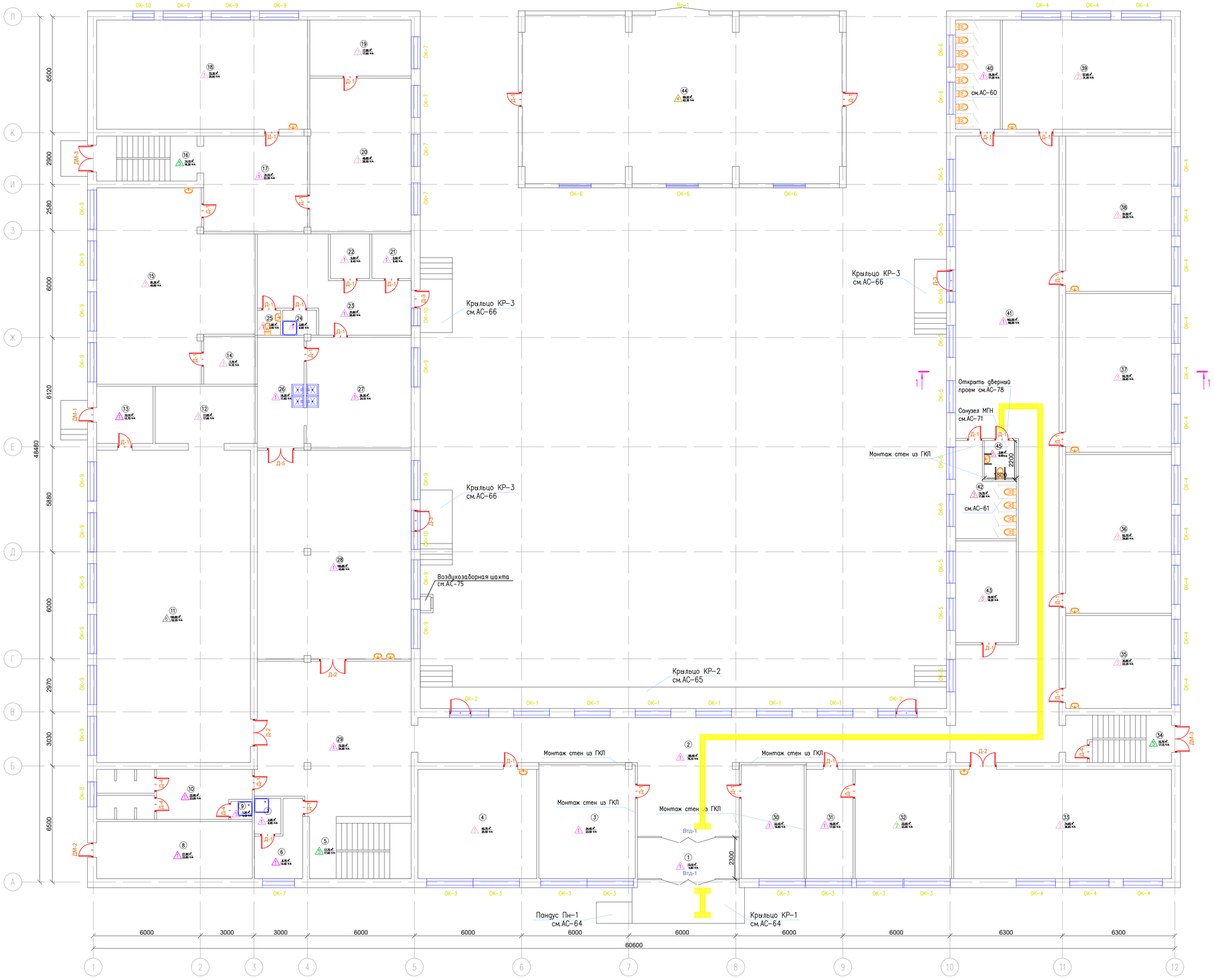

Условные обозначения

- Монтаж дверных блоков
- Монтаж оконных блоков
- Покрытие пола (монтаж)
- Плинтус (монтаж)

Экспликация помещений

(1-этаж)

Поме-щения	Наименование	Площадь	Категор. поме-щения
1	Тамбур	10.25	Д
2	Коридор	102.30	Д
3	Гардероб	34.45	Д
4	Кабинет начальных классов	40.75	Д
5	Лестничная клетка	17.70	Д
6	Коридор	8.75	Д
7	Душевая	2.95	Д
8	Складская помещение	27.90	Д
9	Душевая	1.20	Д
10	Раздевалка	22.95	Д
11	Спорт зал	150.85	Д
12	Складская помещение	17.95	Д
13	Коридор	10.10	Д
14	Кабинет	7.75	Д
15	Кабинет труда	81.35	Д
16	Лестничная клетка	14.15	Д
17	Коридор	22.75	Д
18	Кабинет труда	72.35	Д
19	Библиотека	17.85	Д
20	Библиотека	48.85	Д
21	Складская помещение	5.50	Д
22	Складская помещение	5.50	Д
23	Коридор	31.60	Д
24	Душевая	2.65	Д
25	Туалет	1.85	Д
26	Моечная	16.25	Д
27	Горячий кухня	36.35	Д
28	Обеденный зал	100.85	Д
29	Коридор	72.20	Д
30	Комната охраны	22.45	Д
31	Приемная	16.05	Д
32	Кабинет директора	33.05	Д
33	Кабинет казахского языка и литературы	74.65	Д
34	Лестничная клетка	15.70	Д
35	Кабинет начальных классов	30.85	Д
36	Кабинет начальных классов	52.70	Д
37	Кабинет начальных классов	52.70	Д
38	Кабинет начальных классов	51.50	Д
39	Кабинет начальных классов	57.95	Д
40	Туалет для мальчиков	15.30	Д
41	Коридор	162.55	Д
42	Туалет для девочек	14.70	Д
43	Кабинет	19.40	Д
44	Гараж	69.20	Д
45	Санузел для МГН	4.00	Д
	Всего	1678.65	

ТАКТИЛЬНЫЕ ПОЛОСЫ

Тактильная плитка – предупреждающая
Материал: Резинополеуретан
Размер: 500 х 500 мм
Толщина: 15 мм (скошенной торец)
Примечание: Для обозначения препятствий, поворотов, предупреждение о начале лестницы.
Преимущества: Травмобезопасность – благодаря эластичности на резинополиуретановой плитки сохраняет противоскользящие свойства в любую погоду
Долговечность – полиуретановая плитка не колется при наезде техники и устройства к износу и не требуется ее покраска.

Тактильная плитка – предупреждающая
Материал: Резинополеуретан
Размер: 500 х 500 мм
Толщина: 15 мм (скошенной торец)
Примечание:
Для обозначения направления, движение после поворота.
Движение прямо – вдоль ребней.

Ведомость малых архитектурных форм и переносных изделий

№ поз.	Обозначение	Наименование	Ед.изм	Кол.
1		Тактильная плитка направляющая	шт.	89
2		Тактильная плитка предупреждающая	шт.	23

Изм.	Кол.	Лист	N док.	Подпись	Дата

02-2025 АС

«Капитальный ремонт здания КГУ «Сукиндукская общая средняя школа» отдела образования Курмангазинского района Управления образования Атырауской области», расположенного по адресу Атырауская область, Курмангазинский район, с.Сукиндук, ул Абая 1»

ГИП	Нашанов А.		
Проверил	Нашанов А.		
Исполнил	Беркинбай Г.		
Н.контр.	Оспанова Г.		

Здания школы

Стадия	Лист	Листов
РП	46	

План первого этажа
(Ремонтные работы)

ТОО "АСП Абу-Нур"
г.Шымкент - 2025г.

Согласовано:
в части ОВ Комбаев Н.Н.
в части ЭО Исламов Р.Р.
в части ВК Джуматов Е.

Взам. инв. N
Подпись и дата
Инв. N подл.

План второго этажа
(Ремонтные работы)

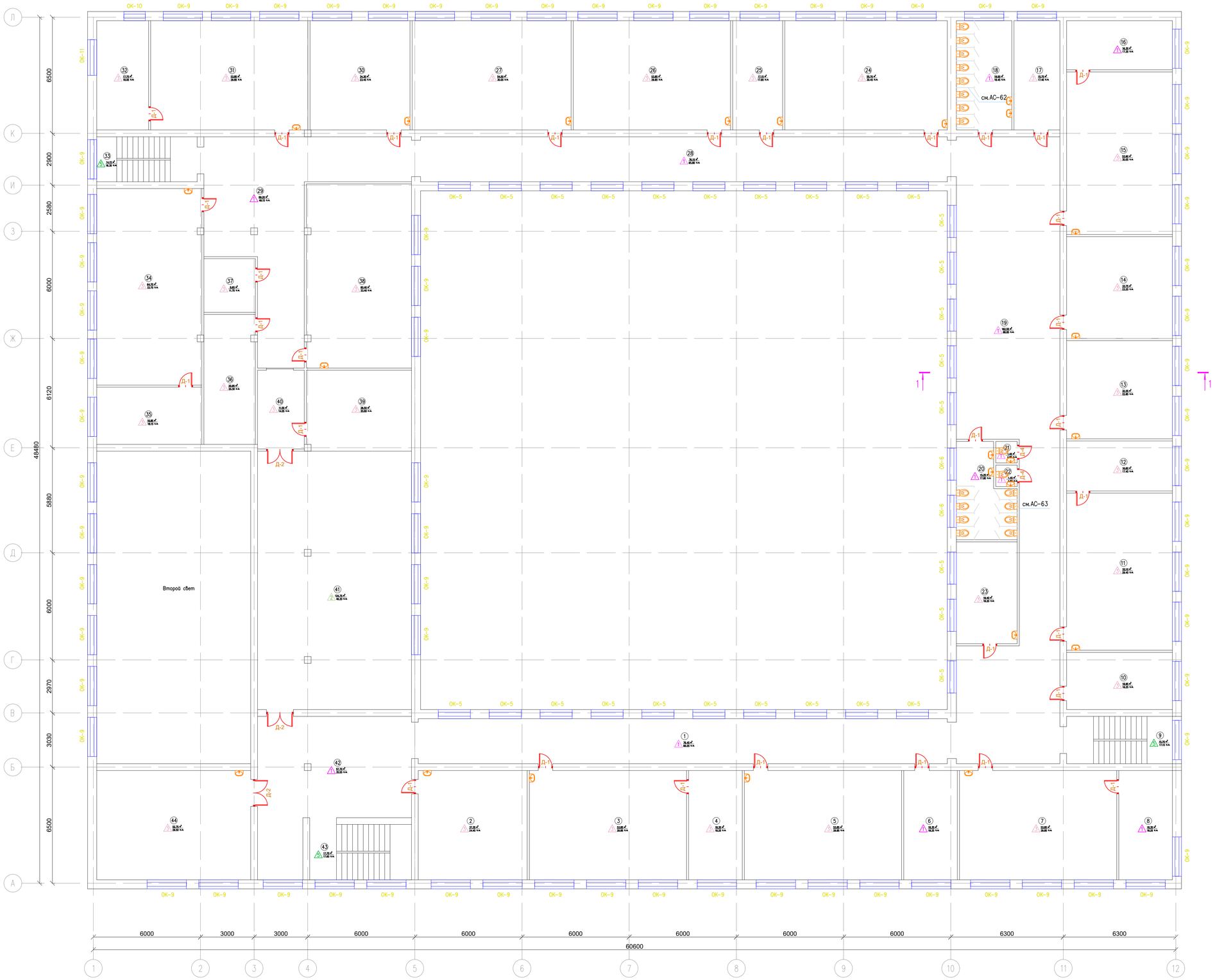

Экспликация помещений

(2-этаж)

Поме-щения	Наименование	Площадь	Категор. поме-щения
1	Коридор	76.45	Д
2	Кабинет истории	37.35	Д
3	Кабинет методиста	53.85	Д
4	Кабинет методиста	18.35	Д
5	Кабинет химии	53.85	Д
6	Лаборатория химии	18.35	Д
7	Кабинет физики	53.85	Д
8	Лаборатория физики	18.35	Д
9	Лестничная клетка	15.70	Д
10	Кабинет	18.95	Д
11	Кабинет рисования	52.10	Д
12	Кладовая	16.60	Д
13	Кабинет русского языка	32.55	Д
14	Кабинет русского литературы	33.75	Д
15	Кабинет биологии	53.90	Д
16	Лаборатория биологии	16.30	Д
17	Кабинет	15.75	Д
18	Туалет для девочек	19.00	Д
19	Коридор	162.55	Д
20	Туалет для мальчиков	15.25	Д
21	Туалет для учителя	1.45	Д
22	Туалет для учителя	1.45	Д
23	Медицинский кабинет	19.40	Д
24	Учебный класс	55.70	Д
25	Кабинет музыки	17.15	Д
26	Кабинет НВП	53.85	Д
27	Кабинет геогрефии	54.50	Д
28	Коридор	76.15	Д
29	Коридор	72.20	Д
30	Кабинет английского языка	34.30	Д
31	Кабинет робототехники	53.85	Д
32	Кладовая	17.75	Д
33	Лестничная клетка	14.15	Д
34	Кабинет информатики	64.70	Д
35	Кабинет информатики	18.85	Д
36	Кладовая	20.95	Д
37	Кладовая	8.65	Д
38	Кабинет информатики	60.40	Д
39	Сцена	26.55	Д
40	Коридор	11.55	Д
41	Актовый зал	124.75	Д
42	Коридор	57.70	Д
43	Лестничная клетка	17.70	Д
44	Кабинет математики	52.75	Д
	Всего	1719.25	

Условные обозначения

- Монтаж дверных блоков
- Монтаж оконных блоков
- Покрытие пола (монтаж)
- Плинтус (монтаж)

Изм.	Кол.	Лист	№док.	Подпись	Дата

02-2025 АС

«Капитальный ремонт здания КГУ «Сукиндыкская общая средняя школа» отдела образования Курмангазинского района Управления образования Атырауской области, расположенного по адресу: Атырауская область, Курмангазинский район, с.Сукиндык, ул Абая 1»

ГИП	Нышанов А.	
Проверил	Нышанов А.	
Исполнил	Беркинбай Г.	
Н.контр.	Оспанова Г.	

Здания школы

Стадия	Лист	Листов
РП	47	

План второго этажа
(Ремонтные работы)

ТОО "АСП Абу-Нур"
г.Шымкент – 2025г.

Согласовано:
В части ОВ Конбеков Н.
В части ЭО Исламов Р.
В части ВК Джуматбаев Е.

Взам. инв. N
Подпись и дата
Инв. N подл.

Разрез 1–1.
(Ремонтные работы)

Профлист (сущ.)
Обрешетка из доски 100х32 (h) шаг350 (сущ.)
Гидроизоляционная прокладка ТАК (сущ.)
Стропильная нога из доски 50х150(h) шаг-1000 (сущ.)
Стяжка из цементно-песчанного раствора М50 по сетка 5ВрI100/100 - 20 мм (сущ.)
Утеплитель - Теплоизоляция Р=75-90кг/м3 толщиной =150мм (сущ.)
Пароизоляция по госту ГОСТ 30693-2000 - 2 слоя на горячей битумной мастике (сущ.)
Железобетонная плита перекрытия - 220 мм (сущ.)

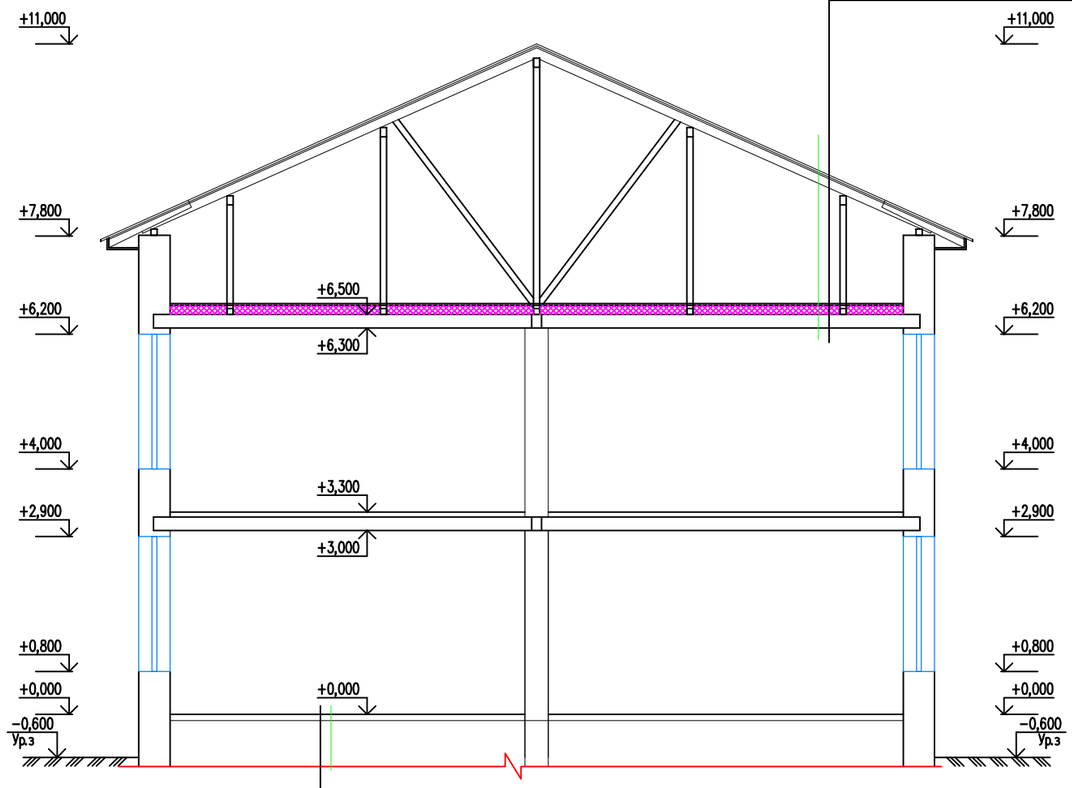

Керамогранитные плиты СТ РК 1954-2010.
Прослойка и заполнение швов из цем.- песчаного р-ра.
Стяжки из цементно-песчаного раствора толщ.=60мм.
Железобетонная плита перекрытия - 220 мм

Согласовано:

Взам. инв. N

Подпись и дата

Инв. N подл.

Изм.	Кол.	Лист	№док.	Подпись	Дата
ГИП		Нышанов А.			
Проверил		Нышанов А.			
Исполнил		Беркинбай Г.			
Н.контр.		Оспанова Г.			

02–2025 АС

«Капитальный ремонт здания КГУ «Суюндукская общая средняя школа» отдела образования Курмангазинского района Управления образования Атырауской области», расположенного по адресу: Атырауская область, Курмангазинский район, с.Суюндук, ул Абая 1»

Здания школы

Стадия	Лист	Листов
РП	48	

Разрез 1–1.
(Ремонтные работы)

ТОО "АСП Абу–Нур"
г.Шымкент – 2025г.

Экспликация полов (ремонтные работы).

(подвал)

Номер помещения	Тип пола	Схема пола или тип пола по серии Серия 2.244-1 вып. 6.	Данные элементов пола (наименование, толщина, основание и др.), мм.	Площадь, $м^2$
1	2	3	4	5
1.	1	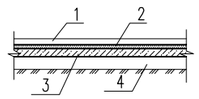	1. Керамогранитные плиты толщ=10мм. (матовые для полов).СТ РК 1954-2017. (231-302-0103) (монтаж-100%) 2. Прослойка и заполнение швов из цем.- песчаного р-ра.- 10мм. (монтаж-100%). 3. Стяжки из цементно-песчаного раствора толщ.=100мм. (сущ). 4. Существующий грунт основания с втрамбованным щебнем или гравием.	17.70 $м^2$ (площадь) **28.30 $м^2$ (ступени)**
			Монтаж сапожка из керамогрантиных плит	34.24 п.м.
2,3,4,5.	4	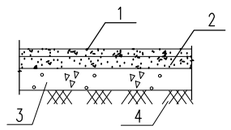	**1. Бетон состава кл. С12/15 t=20мм (монтаж)-100%** **2. Стяжка из мелкозернистого бетона кл.С8/10 t=40мм (монтаж)-100%** **3. Подстилающий слой: бетон кл. С8/10 -100мм. (сущ)** **4. Существующий грунт основания с втрамбованным щебнем или гравием.**	132.95 $м^2$
			Монтаж цементных плинтусов	84.05 п.м.

Ведомость ремонтных работ дверных проемов

(подвал)

Поз.	Обозначение	Наименование	Кол.	Масса ед., кг.	Примечание
		дверные блоки			
ДМ-4	СТ РК 3552-2020 (223-207-0203)	ДСВ П М2 21-9 EIW 45	1		
Д-1	ГОСТ 475-2016 (223-207-0202)	Дверь ДГ 21-9	1		
Д-7	СТ РК 3552-2020 (223-207-0203)	Дверь ДПС 01 21-9 EIW 45	1		
		Монтаж штукатурки внутренних оконных и дверных откосов.	4,60		$м^2$

(подвал)

Экспликация помещений		Ведомость отделки помещений (внутренних)		
		Стены или перегородки		Потолок
Номер по плану	Наименование	затирка стен шпаклевка известковая окраска за 2 раза	Масляная окраска стен за 2 раза Н=1,80м Площадь, м2	затирка потолка шпаклевка известковая окраска за 2 раза Площадь, м2
1	Лестничный клетка	52,80	31,68	17.70
2	Электрощитовая	40,71	——	12.20
3	Тепловой узел	36,45	——	15.55
4	Коридор	82,53	——	55.05
5	Венткамера	83,01	——	50.15

Согласовано:

Взам. инв. N

Подпись и дата

Инв. N подл.

Изм.	Кол.	Лист	№док.	Подпись	Дата
ГИП		Нышанов А.			
Проверил		Нышанов А.			
Исполнил		Беркинбай Г.			
Н.контр.		Оспанова Г.			

02-2025 АС

«Капитальный ремонт здания КГУ «Суюндукская общая средняя школа» отдела образования Курмангазинского района Управления образования Атырауской области», расположенного по адресу: Атырауская область, Курмангазинский район, с.Суюндук, ул Абая 1»

Здания школы

Стадия	Лист	Листов
РП	49	

Экспликация полов подвала. Ведомость ремонтных работ оконных и дверных проемов. (Ремонтные работы)

ТОО "АСП Абу-Нур" г.Шымкент - 2025г.

Экспликация полов (ремонтные работы).

(1 этаж)

Номер помещения	Тип пола	Схема пола или тип пола по серии Серия 2.244-1 вып. 6.	Данные элементов пола (наименование, толщина, основание и др.), мм.	Площадь, $м^2$
1	2	3	4	5
1,2,3,6,7,8,9,10,13,21, 22,23,24,25,26,27,28, 29,30,31,40,41.	1	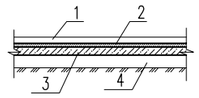	1. Керамогранитные плиты толщ=10мм. (матовые для полов). СТ РК 1954-2017. (231-302-0103) (монтаж-100%) 2. Прослойка и заполнение швов из цем.- песчаного р-ра.-толщ 10мм. (монтаж-100%). 3. Стяжки из цементно-песчаного раствора толщ=100мм. (сущ). 4. Существующий грунт основания с втрамбованным щебнем или гравием.	132.95 $м^2$
			Монтаж сапожка из керамогрантиных плит	84.05 п.м.
32.	2	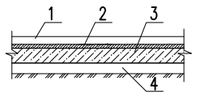	1. Доска паркетная толщ=8мм. ГОСТ 32304-2013 (233-201-0103) (монтаж-100%) 2. Прослойка из клеящей мастики толщ - 6мм (монтаж-100%) 3. Стяжки из цементно-песчаного раствора толщ=100мм. (сущ). 4. Существующий грунт основания с втрамбованным щебнем или гравием.	33.05 м2
			Монтаж из ПВХ плинтусов	23.05 п.м.
4,12,14,15,18,19,20,33, 35,36,37,38,39,42,43.	3	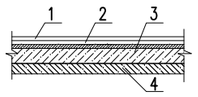	1. Линолеум многослойный - 2,0 мм. ГОСТ 7251-2016 (монтаж-100%) (273-301-0101-0035) 2. Прослойка из клеящей мастики.t=1мм. (монтаж-100%) 3. Стяжки из цементно-песчаного раствора толщ=100мм. (сущ). 4. Существующий грунт основания уплотненный щебнем.	906.05 м2
			Монтаж из ПВХ плинтусов	566.80 п.м.
8,44.	4	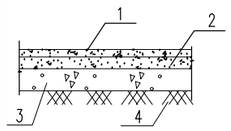	1. Бетон состава кл. С12/15 t=20мм (монтаж)-100% 2. Стяжка из мелкозернистого бетона кл.С8/10 t=40мм (монтаж)-100% 3. Подстилающий слой: бетон кл. С8/10 -100мм. (сущ) 4. Существующий грунт основания с втрамбованным щебнем или гравием.	97.10 $м^2$
			Монтаж цементных плинтусов	86.20 п.м.
5,16,34.	5	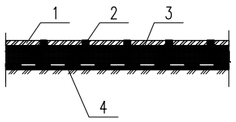	1. Керамогранитные плиты толщ=10мм. (матовые для полов). СТ РК 1954-2017. (231-302-0103) (монтаж-100%) 2. Прослойка и заполнение швов из цем.- песчаного р-ра.- 10мм.(монтаж-100%) 3. Подстилающий слой: бетон кл. С8/10 -100мм. (сущ) 4. Железобетонная плита перекрытия. (сущ).	17.70 $м^2$ (площадь) 28.30 $м^2$ (ступени)
			Монтаж сапожка из керамогрантиных плит	34.24 п.м.
11.	6	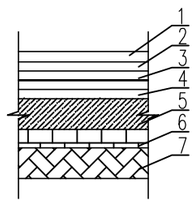	Спортивное покрытие на клее 1. TARKETT OMNISPORTS ACTION - 6.5 мм (монтаж) (273-301-0101-0028) 2. Грунтовка (монтаж) 3. Наливной пол - 15 мм (монтаж) (233-401-0300) 4. Цемент-песач. стяжка м150-25 мм (монтаж) 5. Армированная бетонная подготовка С12/15 по сетке 5Вр1/100х100 - 100 мм (монтаж) 6. Плиты Пеноплэкс Комфорт-50 мм (монтаж) 7. Грунт основания с втрамбованным щебнем или гравием крупностью 40-60мм (сущ)	150,85 м2
			Монтаж деревянного плинтуса	52,25 п.м.
			Деревянные плинтуса окрасить эмалевыми красками за 2 раза.	

Согласовано:

Взам. инв. N

Подпись и дата

Инв. N подл.

Изм.	Кол.	Лист	№док.	Подпись	Дата
ГИП		Нышанов А.			
Проверил		Нышанов А.			
Исполнил		Беркинбай Г.			
Н.контр.		Оспанова Г.			

02-2025 АС

«Капитальный ремонт здания КГУ «Суюндукская общая средняя школа» отдела образования Курмангазинского района Управления образования Атырауской области», расположенного по адресу: Атырауская область, Курмангазинский район, с.Суюндук, ул Абая 1»

Здания школы

Стадия	Лист	Листов
РП	50	

Экспликация полов 1-этажа. (Ремонтные работы)

ТОО "АСП Абу-Нур" г.Шымкент - 2025г.

Ведомость ремонтных работ оконных проемов

(I-этаж)

Поз.	Обозначение	Наименование	Кол.	Масса ед., кг.	Примечание
		Оконные блоки			
ОК-1	ГОСТ 30674-99 (223-103-0117)	ОП Б2 2400(h)-2400 (4М1-16-4М1) с 1-ым открывающ. моск. сеткой-1,44м2	6		
	ГОСТ 30673-2013 (223-501-0115)	Подоконник белый 34х300х2500	6		
	ГОСТ 14918-80* (214-105-0102)	Слив из оцинкованный стальи 0,5мм 250х2500мм.	6		
ОК-2	ГОСТ 30674-99 (223-103-0102)	ОП Б2 2800(h)-2200 (4М1-16-4М1) с 1-ым открывающ.моск. сеткой-2,04м2	2		
	ГОСТ 30673-2013 (223-501-0115)	Подоконник белый 34х300х2300	2		
	ГОСТ 14918-80* (214-105-0102)	Слив из оцинкованный стальи 0,5мм 250х2300мм.	2		
ОК-3	ГОСТ 30674-99 (223-102-0202)	ОП Б2 2100(h)-2600 (4М1-16-4М1) с 1-ым открывающ. моск. сеткой-1,26м2	8		
	ГОСТ 30673-2013 (223-501-0115)	Подоконник белый 34х300х2700	8		
	ГОСТ 14918-80* (214-105-0102)	Слив из оцинкованный стальи 0,5мм 250х2700мм.	8		
ОК-4	ГОСТ 30674-99 (223-102-0202)	ОП Б2 2400(h)-2100 (4М1-16-4М1) с 1-ым открывающ. моск. сеткой-1,19м2	17		
	ГОСТ 30673-2013 (223-501-0115)	Подоконник белый 34х300х2200	17		
	ГОСТ 14918-80* (214-105-0102)	Слив из оцинкованный стальи 0,5мм 250х2200мм.	17		
ОК-5	ГОСТ 30674-99 (223-103-0101)	ОП Б2 1800(h)-1800 (4М1-16-4М1) с 1-ым открывающ. моск. сеткой-0,66м2	7		
	ГОСТ 30673-2013 (223-501-0115)	Подоконник белый 34х300х1900	7		
	ГОСТ 14918-80* (214-105-0102)	Слив из оцинкованный стальи 0,5мм 250х1900мм.	7		
ОК-6	ГОСТ 30674-99 (223-103-0101)	ОП Б2 1200(h)-1800 (4М1-16-4М1) с 1-ым открывающ. моск. сеткой-0,72м2	7		
	ГОСТ 30673-2013 (223-501-0115)	Подоконник белый 34х300х1900	7		
	ГОСТ 14918-80* (214-105-0102)	Слив из оцинкованный стальи 0,5мм 250х1900мм.	7		
ОК-7	ГОСТ 30674-99 (223-103-0101)	ОП Б2 1800(h)-2100 (4М1-16-4М1) с 1-ым открывающ. моск. сеткой-0,81м2	5		
	ГОСТ 30673-2013 (223-501-0115)	Подоконник белый 34х300х2200	5		
	ГОСТ 14918-80* (214-105-0102)	Слив из оцинкованный стальи 0,5мм 250х2200мм.	5		
ОК-8	ГОСТ 30674-99 (223-103-0101)	ОП Б2 1400(h)-1400 (4М1-16-4М1) с 1-ым открывающ. моск. сеткой-0,98м2	1		
	ГОСТ 30673-2013 (223-501-0115)	Подоконник белый 34х300х1500	1		
	ГОСТ 14918-80* (214-105-0102)	Слив из оцинкованный стальи 0,5мм 250х1500мм.	1		
ОК-9	ГОСТ 30674-99 (223-103-0101)	ОП Б2 2000(h)-2200 (4М1-16-4М1) с 1-ым открывающ. моск. сеткой-0,91м2	17		
	ГОСТ 30673-2013 (223-501-0115)	Подоконник белый 34х300х2200	17		
	ГОСТ 14918-80* (214-105-0102)	Слив из оцинкованный стальи 0,5мм 250х2200мм.	17		
ОК-10	ГОСТ 30674-99 (223-103-0101)	ОП Б2 2000(h)-1200 (4М1-16-4М1) с 1-ым открывающ. моск. сеткой-0,65м2	3		
	ГОСТ 30673-2013 (223-501-0115)	Подоконник белый 34х300х1300	3		
	ГОСТ 14918-80* (214-105-0102)	Слив из оцинкованный стальи 0,5мм 250х1300мм.	3		

Ведомость ремонтных работ оконных проемов

(I-этаж)

Поз.	Обозначение	Наименование	Кол.	Масса ед., кг.	Примечание
		Витражи			
ВтД-1	ГОСТ 23747-2015 (223-301-0105)	Витраж из алюминиевого 5700х3300Н в том числе дверь 1500х2100Н	2		

Ведомость ремонтных работ дверных проемов

(1 этаж)

Поз.	Обозначение	Наименование	Кол.	Масса ед., кг.	Примечание
		дверные блоки			
ДМ-1	СТ РК 3552-2020 (223-207-0203)	ДСН П М2 21-11 EIW 45 с фрамугой 1100х600(h)	1		
ДМ-2	СТ РК 3552-2020 (223-207-0203)	ДСН П М2 21-10 EIW 45	1		
ДМ-3	СТ РК 3552-2020 (223-207-0203)	ДСН П М2 21-18 EIW 45	2		
Д-1	ГОСТ 475-2016 (223-207-0202)	Дверь ДГ 21-9	30		
Д-2	ГОСТ 475-2016 (223-207-0202)	Дверь ДГ 23-15	3		
Д-3	ГОСТ 475-2016 (223-207-0202)	Дверь ДГ 21-20 с фрамугой 2000х700(h)	3		
Д-4	ГОСТ 475-2016 (223-207-0202)	Дверь ДГ 21-8	4		
Д-5	ГОСТ 475-2016 (223-207-0202)	Дверь ДГ 21-12	1		
		Монтаж штукатурки внутренних оконных и дверных откосов.	206,83		$м^2$

Согласовано:

Взам. инв. N

Подпись и дата

Инв. N подл.

Изм.	Кол.	Лист	№док.	Подпись	Дата
ГИП		Нышанов А.			
Проверил		Нышанов А.			
Исполнил		Беркинбай Г.			
Н.контр.		Оспанова Г.			

02-2025 АС

«Капитальный ремонт здания КГУ «Суюндукская общая средняя школа» отдела образования Курмангазинского района Управления образования Атырауской области», расположенного по адресу: Атырауская область, Курмангазинский район, с.Суюндук, ул Абая 1»

Здания школы

Стадия	Лист	Листов
РП	51	

Ведомость ремонтных работ оконных и дверных проемов. 1-этаж. (Ремонтные работы)

ТОО "АСП Абу-Нур" г.Шымкент – 2025г.

(1-этаж)

Экспликация помещений		Ведомость отделки помещений (внутренних)								
		Стены или перегородки						Потолок		Экран для раковин
Номер по плану	Наименование	Улучшенная штукатурка внутренних стен-80% толщ-20мм Площадь, м2	Штукатурка внутренних стен-80% толщ-20мм под плитку Площадь, м2	Выравнивающий слой шпаклевка толщ-3мм стен-100% (232-501-0301) Площадь, м2	Улучшенная Водоэмульсионная покраска СТ РК ГОСТ Р 52020-2007 Код РСНБ РК 236-202-0301 Площадь, м2	Устройство керамических плит стен толщ 8 мм с клей СТ РК 1168-2006 H=1,80м Площадь, м2	Масляная окраска стен за 2 раза H=1,80м Площадь, м2	Устройства подвесного потолка из гипсокартона затирка шпаклевка водоэм-я краска за 2 раза (232-101-0101) Площадь, м2	затирка шпаклевка водоэм-я краска за 2 раза (232-101-0101) Площадь, м2	экран из керамических плит разм.1,5х1,2м Площадь, м2
1	Тамбур	8,64	—	10,80	4,32	—	6,48	10.25	—	—
2	Коридор	116,84	—	146,05	58,42	—	87,63	102.30	—	—
3	Гардероб	46,27	—	57,84	57,84	—	—	—	34.45	—
4	Кабинет начальных классов	51,07	—	63,84	63,84	—	—	—	40.75	1,80
5	Лестничный клетка	42,24	—	52,80	21,12	—	31,68	—	17.70	—
6	Коридор	28,52	—	35,64	14,26	—	21,38	—	8.75	—
7	Душевая	6,07	9,10	7,58	7,58	11,38	—	—	2.95	—
8	Складская помещение	55,73	—	69,66	69,66	—	—	—	27.90	—
9	Душевая	3,70	5,52	4,61	4,61	6,91	—	—	1.20	—
10	Раздевалка	48,21	—	60,26	24,10	—	36,16	—	22.95	—
11	Спорт зал	225,28	—	281,60	193,85	—	87,75	—	150.85	—
12	Складская помещение	38,56	—	48,20	48,20	—	—	—	17.95	—
13	Коридор	33,41	—	33,41	13,36	—	20,05	—	10.10	—
14	Кабинет	26,73	—	31,41	31,41	—	—	—	7.75	—
15	Кабинет труда	80,82	—	101,02	101,02	—	—	—	81.35	—
16	Лестничный клетка	36,10	—	45,12	45,12	—	—	—	14.15	—
17	Коридор	49,10	—	61,38	24,55	—	36,83	22.75	—	—
18	Кабинет труда	72,17	—	90,21	90,21	—	—	—	72.35	—
19	Библиотека	37,82	—	47,28	47,28	—	—	—	17.85	—
20	Библиотека	56,42	—	70,53	70,53	—	—	—	48.85	—
21	Складская помещение	21,05	—	26,31	26,31	—	—	—	5.50	—
22	Складская помещение	21,05	—	26,31	26,31	—	—	—	5.50	—
23	Коридор	57,40	—	71,75	28,70	—	43,05	31.60	—	—
24	Душевая	7,45	6,88	17,91	7,16	10,75	—	—	2.65	—
25	Туалет	4,59	6,86	5,73	5,73	8,58	—	—	1.85	—
26	Моечная	15,53	23,30	19,42	19,42	29,12	—	—	16.25	—
27	Горячий кухня	20,57	30,85	25,71	25,71	38,56	—	—	36.35	—
28	Обеденный зал	78,54	—	98,18	98,18	—	—	—	100.85	—
29	Коридор	76,82	—	96,03	38,41	—	57,62	72.20	—	—
30	Комната охраны	41,64	—	52,05	52,05	—	—	—	22.45	—
31	Приемная	33,09	—	41,37	41,37	—	—	—	16.05	—

(1-этаж)

Экспликация помещений		Ведомость отделки помещений (внутренних)								
		Стены или перегородки						Потолок		Экран для раковин
Номер по плану	Наименование	Улучшенная штукатурка внутренних стен-80% толщ-20мм Площадь, м2	Штукатурка внутренних стен-80% толщ-20мм под плитку Площадь, м2	Выравнивающий слой шпаклевка толщ-3мм (232-501-0301) Площадь, м2	Улучшенная Водоэмульсионная покраска СТ РК ГОСТ Р 52020-2007 Код РСНБ РК 236-202-0301 Площадь, м2	Устройство керамических плит стен толщ 8 мм с клей СТ РК 1168-2006 H=1,80м Площадь, м2	Масляная окраска стен за 2 раза H=1,80м Площадь, м2	Устройства подвесного потолка из гипсокартона затирка шпаклевка водоэм-я краска за 2 раза (232-101-0101) Площадь, м2	затирка шпаклевка водоэм-я краска за 2 раза (232-101-0101)	экран из керамических плит разм.1,5х1,2м Площадь, м2
32	Кабинет директора	45,07	—	56,34	22,56	—	33,78	—	33.05	—
33	Кабинет казахского языка и литературы	73,84	—	92,31	92,31	—	—	—	74.65	1,80
34	Лестничный клетка	36,84	—	46,05	18,42	—	27,63	—	15.70	—
35	Кабинет начальных классов	43,82	—	54,78	54,78	—	—	—	30.85	1,80
36	Кабинет начальных классов	57,55	—	71,94	71,94	—	—	—	52.70	1,80
37	Кабинет начальных классов	57,55	—	71,94	71,94	—	—	—	52.70	1,80
38	Кабинет начальных классов	57,55	—	71,94	71,94	—	—	—	51.50	1,80
39	Кабинет начальных классов	61,27	—	76,59	76,59	—	—	—	57.95	1,80
40	Туалет для мальчиков	14,58	21,85	18,22	18,22	27,32	—	—	15.30	—
41	Коридор	182,48	—	228,11	91,25	—	136,86	162.55	—	—
42	Туалет для девочек	15,10	22,65	18,88	18,88	28,31	—	—	14.70	—
43	Кабинет	38,71	—	48,39	48,39	—	—	—	19.40	—
44	Гараж	159,65	—	199,56	199,56	—	—	—	69.20	—
45	Санузел для МГН	7,74	10,22	22,11	22,11	12,78	—	—	3,96	—

Монтаж стены из ГКЛ на металлическом каркасе – 87,42 м2.

Откосы оконных и дверных проемов:
Улучшенная штукатурка цементно-песчанным раствором толщ.20мм – 125,16м2
Шпатлевка "Алинекс" с грунтовкой толщ.2мм – 125,16м2
Улучшенная Водоэмульсионная покраска – 125,16м2

Согласовано:

Взам. инв. N

Подпись и дата

Инв. N подл.

Изм.	Кол.	Лист	№док.	Подпись	Дата
ГИП		Нышанов А.			
Проверил		Нышанов А.			
Исполнил		Беркинбай Г.			
Н.контр.		Оспанова Г.			

02-2025 АС

«Капитальный ремонт здания КГУ «Суюндукская общая средняя школа» отдела образования Курмангазинского района Управления образования Атырауской области», расположенного по адресу: Атырауская область, Курмангазинский район, с.Суюндук, ул Абая 1»

Здания школы

Стадия	Лист	Листов
РП	52	

Ведомость отделки помещений 2-го этажа. (Ремонтные работы)

ТОО "АСП Абу-Нур" г.Шымкент – 2025г.

Экспликация полов (ремонтные работы).

(2 этаж)

Номер помещения	Тип пола	Схема пола или тип пола по серии Серия 2.244-1 вып. 6.	Данные элементов пола (наименование, толщина, основание и др.), мм.	Площадь, $м^2$
1	2	3	4	5
1,6,8,16,18,19,20, 21,22,28,29,42.	1	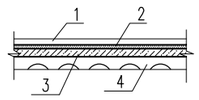	1. Керамогранитные плиты толщ=10мм. (матовые для полов). СТ РК 1954-2017. (231-302-0103) (монтаж-100%) 2. Прослойка и заполнение швов из цем.- песчаного р-ра.- 10мм. (монтаж-100%). 3. Стяжки из цементно-песчаного раствора толщ=100мм. (сущ.). 4. Железобетонная плита перекрытия. (сущ.).	535.20 $м^2$
			Монтаж сапожка из керамогрантиных плит	405.10 п.м.
41.	2	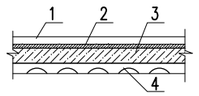	1. Доска паркетная толщ=8мм. ГОСТ 32304-2013 (233-201-0103) (монтаж-100%) 2. Прослойка из клеящей мастики.t=6мм. (монтаж-100%) 3. Стяжки из цементно-песчаного раствора толщ=100мм. (сущ.). 4. Железобетонная плита перекрытия. (сущ.).	124.75 $м^2$
			Монтаж из ПВХ плинтусов	46.20 п.м.
2,3,4,5,7,10,11,12,13, 14,15,17,23,24,25,26, 27,30,31,32,34,35,36, 37,38,39,40,44.	3	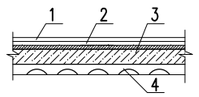	1. Линолеум многослойный - 2,0 мм.ГОСТ 7251-2016 (монтаж-100%) (273-301-0101-0035) 2. Прослойка из клеящей мастики.t=1мм. (монтаж-100%) 3. Стяжки из цементно-песчаного раствора толщ=100мм. (сущ.). 4. Железобетонная плита перекрытия. (сущ.).	1011.75 $м^2$
			Монтаж из ПВХ плинтусов	670.40 п.м.
9,33,43.	5	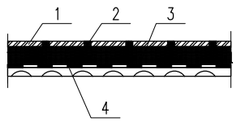	1. Керамогранитные плиты толщ=10мм. (матовые для полов). СТ РК 1954-2017. (231-302-0103) (монтаж-100%) 2. Прослойка и заполнение швов из цем.- песчаного р-ра.- 10мм.(монтаж-100%) 3. Подстилающий слой: бетон кл. С8/10 -100мм. (сущ) 4. Железобетонная плита перекрытия. (сущ.).	17.70 $м^2$ (площадь) 28.30 $м^2$ (ступени)
			Монтаж сапожка из керамогрантиных плит	34.24 п.м.

Витражный блок ВтД-1

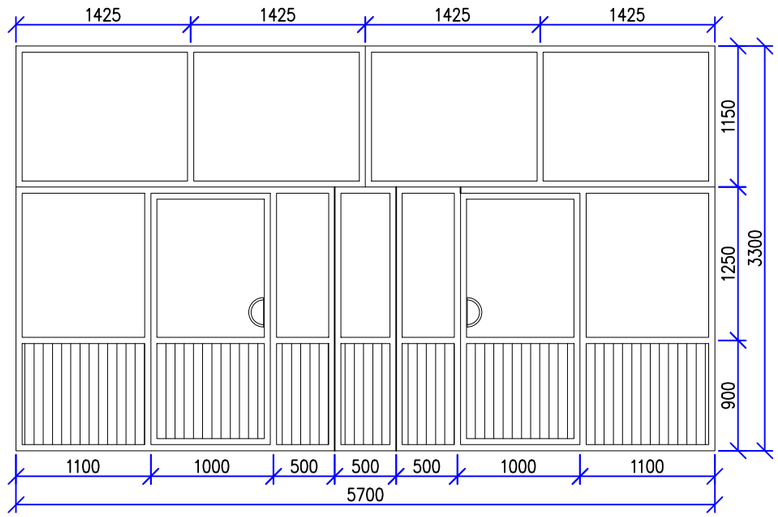

Согласовано:

Взам. инв. N

Подпись и дата

Инв. N подл.

Изм.	Кол.	Лист	№док.	Подпись	Дата
ГИП		Нышанов А.			
Проверил		Нышанов А.			
Исполнил		Беркинбай Г.			
Н.контр.		Оспанова Г.			

02-2025 АС

«Капитальный ремонт здания КГУ «Суюндукская общая средняя школа» отдела образования Курмангазинского района Управления образования Атырауской области», расположенного по адресу: Атырауская область, Курмангазинский район, с.Суюндук, ул Абая 1»

Здания школы

Стадия	Лист	Листов
РП	53	

Экспликация полов 2-этажа. (Ремонтные работы)

ТОО "АСП Абу-Нұр" г.Шымкент - 2025г.

Ведомость ремонтных работ оконных проемов

(2-этаж)

Поз.	Обозначение	Наименование	Кол.	Масса ед., кг.	Примечание
		Оконные блоки			
ОК-5	ГОСТ 30674-99 (223-103-0101)	ОП Б2 1800(h)-1800 (4М1-16-4М1) с 1-ым открывающ. моск. сеткой-0,66м2	28		
	ГОСТ 30673-2013 (223-501-0115)	Подоконник белый 34х300х1900	28		
	ГОСТ 14918-80* (214-105-0102)	Слив из оцинкованный стальи 0,5мм 250х1900мм.	28		
ОК-6	ГОСТ 30674-99 (223-103-0101)	ОП Б2 1200(h)-1800 (4М1-16-4М1) с 1-ым открывающ. моск. сеткой-0,72м2	2		
	ГОСТ 30673-2013 (223-501-0115)	Подоконник белый 34х300х1900	2		
	ГОСТ 14918-80* (214-105-0102)	Слив из оцинкованный стальи 0,5мм 250х1900мм.	2		
ОК-9	ГОСТ 30674-99 (223-103-0101)	ОП Б2 2000(h)-2200 (4М1-16-4М1) с 1-ым открывающ. моск. сеткой-0,91м2	70		
	ГОСТ 30673-2013 (223-501-0115)	Подоконник белый 34х300х2200	70		
	ГОСТ 14918-80* (214-105-0102)	Слив из оцинкованный стальи 0,5мм 250х2200мм.	70		
ОК-10	ГОСТ 30674-99 (223-103-0101)	ОП Б2 2000(h)-1200 (4М1-16-4М1) с 1-ым открывающ. моск. сеткой-0,65м2	1		
	ГОСТ 30673-2013 (223-501-0115)	Подоконник белый 34х300х1300	1		
	ГОСТ 14918-80* (214-105-0102)	Слив из оцинкованный стальи 0,5мм 250х1300мм.	1		
ОК-11	ГОСТ 30674-99 (223-103-0101)	ОП Б2 1200(h)-2000 (4М1-16-4М1) с 1-ым открывающ. моск. сеткой-0,72м2	1		
	ГОСТ 30673-2013 (223-501-0115)	Подоконник белый 34х300х2100	1		
	ГОСТ 14918-80* (214-105-0102)	Слив из оцинкованный стальи 0,5мм 250х2100мм.	1		

Примечание:
Замки безопасности на окна – 173 шт.

Ведомость ремонтных работ дверных проемов

(2 этаж)

Поз.	Обозначение	Наименование	Кол.	Масса ед., кг.	Примечание
		дверные блоки			
Д-1	ГОСТ 475-2016 (223-207-0202)	Дверь ДГ 21-9	31		
Д-2	ГОСТ 475-2016 (223-207-0202)	Дверь ДГ 23-15	3		
Д-4	ГОСТ 475-2016 (223-207-0202)	Дверь ДГ 21-8	2		
		Монтаж штукатурки внутренних оконных и дверных откосов.	237,00		$м^2$

Оконный блок ОК-10

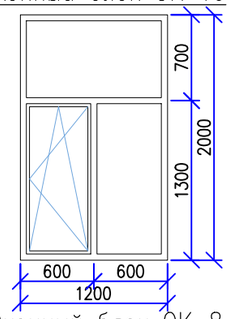

Оконный блок ОК-11

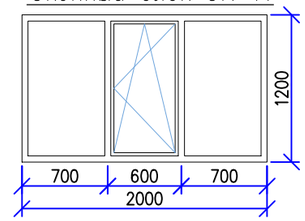

Оконный блок ОК-2

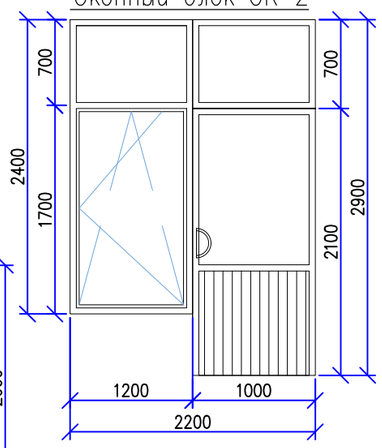

Оконный блок ОК-8

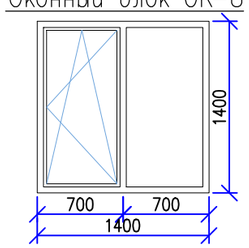

Оконный блок ОК-9

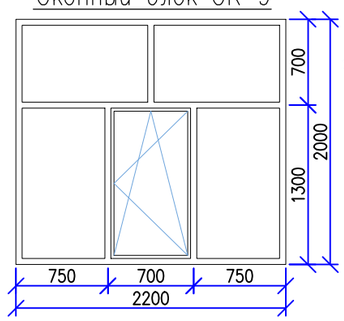

Оконный блок ОК-3

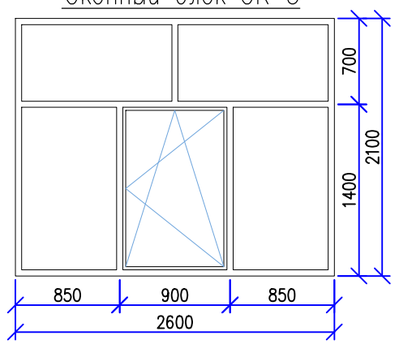

Оконный блок ОК-1

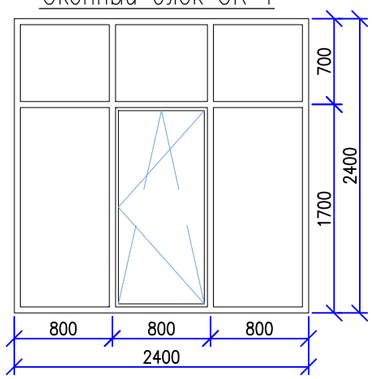

Оконный блок ОК-4

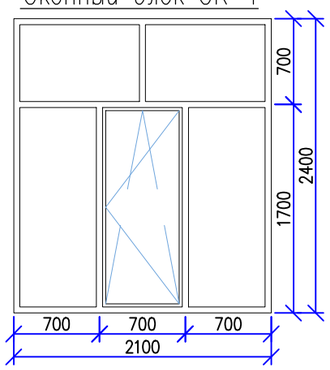

Оконный блок ОК-5

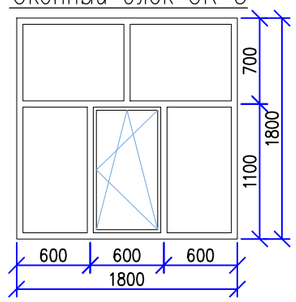

Оконный блок ОК-6

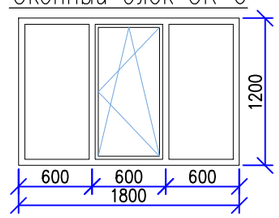

Оконный блок ОК-7

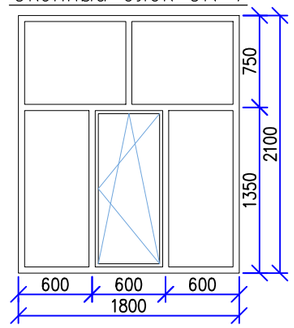

Изм.	Кол.	Лист	№док.	Подпись	Дата
ГИП		Нышанов А.			
Проверил		Нышанов А.			
Исполнил		Беркинбай Г.			
Н.контр.		Оспанова Г.			

02-2025 АС

«Капитальный ремонт здания КГУ «Суюндукская общая средняя школа» отдела образования Курмангазинского района Управления образования Атырауской области», расположенного по адресу: Атырауская область, Курмангазинский район, с.Суюндук, ул Абая 1»

Здания школы

Стадия	Лист	Листов
РП	54	

Ведомость ремонтных работ оконных и дверных проемов. 2-этаж. (Ремонтные работы)

ТОО "АСП Абу-Нур" г.Шымкент – 2025г.

Согласовано:

Взам. инв. N

Подпись и дата

Инв. N подл.

(2-этаж)

Экспликация помещений		Ведомость отделки помещений (внутренних)								
		Стены или перегородки						Потолок		Экран для раковин
Номер по плану	Наименование	Улучшенная штукатурка внутренних стен-100% толщ-20мм Площадь, м2	Штукатурка внутренних стен-100% толщ-20мм под плитку Площадь, м2	Выравнивающий слой шпаклевка толщ-3мм стен-100% (232-501-0301) Площадь, м2	Улучшенная Водоэмульсионная покраска СТ РК ГОСТ Р 52020-2007 Код РСНБ РК 236-202-0301 Площадь, м2	Устройство керамических плит стен толщ 8 мм с клей СТ РК 1168-2006 Н=1,80м Площадь, м2	Масляная окраска стен за 2 раза Н=1,80м Площадь, м2	Устройства подвесного потолка из гипсокартона затирка шпаклевка водоэм-я краска за 2 раза (232-101-0101) Площадь, м2	затирка шпаклевка водоэм-я краска за 2 раза (232-101-0101)	экран из керамических плит разм.1,5х1,2м Площадь, м2
1	Коридор	128,06	—	160,08	64,03	—	96,05	76.45	—	—
2	Кабинет истории	50,12	—	62,66	62,66	—	—	—	37.35	1,80
3	Кабинет методиста	58,06	—	72,57	72,57	—	—	—	53.85	—
4	Кабинет методиста	38,77	—	48,46	48,46	—	—	—	18.35	—
5	Кабинет химии	59,57	—	74,46	74,46	—	—	—	53.85	1,80
6	Лаборатория химии	38,77	—	38,77	38,77	—	—	—	18.35	—
7	Кабинет физики	58,05	—	72,57	72,57	—	—	—	53.85	1,80
8	Лаборатория физики	35,25	—	35,25	35,25	—	—	—	18.35	—
9	Лестничный клетка	37,64	—	47,05	18,82	—	28,23	—	15.70	—
10	Кабинет	38,77	—	48,46	48,46	—	—	—	18.95	—
11	Кабинет рисования	57,09	—	71,37	71,37	—	—	—	52.10	1,80
12	Кладовая	36,84	—	46,06	46,06	—	—	—	16.60	—
13	Кабинет русского языка	46,28	—	57,86	57,86	—	—	—	32.55	1,80
14	Кабинет русского литературы	47,24	—	59,06	59,06	—	—	—	33.75	1,80
15	Кабинет биологии	58,53	—	73,17	73,17	—	—	—	53.90	1,80
16	Лаборатория биологии	36,60	—	36,60	36,60	—	—	—	16.30	—
17	Кабинет	36,72	—	45,91	45,91	—	—	—	15.75	—
18	Туалет для девочек	13,17	23,55	16,60	16,60	29,44	—	—	19.00	—
19	Коридор	179,97	—	224,97	89,99	—	134,98	162.55	—	—
20	Туалет для мальчиков	15,10	22,65	18,88	18,88	28,31	—	—	15.25	—
21	Туалет для учителя	4,08	6,14	5,11	5,11	7,67	—	—	1.45	—
22	Туалет для учителя	4,08	6,14	5,11	5,11	7,67	—	—	1.45	—
23	Медицинский кабинет	14,80	22,18	27,73	27,73	18,50	—	—	19.40	—
24	Учебный класс	61,00	—	76,26	76,26	—	—	—	55.70	1,80
25	Кабинет музыки	37,80	—	47,26	47,26	—	—	—	17.15	1,80
26	Кабинет НВП	59,56	—	74,46	74,46	—	—	—	53.85	1,80
27	Кабинет географии	60,04	—	75,06	75,06	—	—	—	54.50	1,80
28	Коридор	125,95	—	157,44	62,98	—	94,46	76.15	—	—
29	Коридор	104,08	—	130,11	52,05	—	78,06	72.20	—	—
30	Кабинет английского языка	47,72	—	59,66	59,66	—	—	—	34.30	1,80
31	Кабинет робототехники	58,05	—	72,57	72,57	—	—	—	53.85	1,80

(2-этаж)

Экспликация помещений		Ведомость отделки помещений (внутренних)								
		Стены или перегородки						Потолок		Экран для раковин
Номер по плану	Наименование	Улучшенная штукатурка внутренних стен-100% толщ-20мм Площадь, м2	Штукатурка внутренних стен-100% толщ-20мм под плитку Площадь, м2	Выравнивающий слой шпаклевка толщ-3мм (232-501-0301) Площадь, м2	Улучшенная Водоэмульсионная покраска СТ РК ГОСТ Р 52020-2007 Код РСНБ РК 236-202-0301 Площадь, м2	Устройство керамических плит стен толщ 8 мм с клей СТ РК 1168-2006 Н=1,80м Площадь, м2	Масляная окраска стен за 2 раза Н=1,80м Площадь, м2	Устройства подвесного потолка из гипсокартона затирка шпаклевка водоэм-я краска за 2 раза (232-101-0101) Площадь, м2	затирка шпаклевка водоэм-я краска за 2 раза (232-101-0101)	экран из керамических плит разм.1,5х1,2м Площадь, м2
32	Кладовая	37,96	—	47,46	47,46	—	—	—	17.75	—
33	Лестничный клетка	35,60	—	44,50	17,80	—	26,70	—	14.15	—
34	Кабинет информатики	63,89	—	79,87	79,87	—	—	—	64.70	1,80
35	Кабинет информатики	38,52	—	48,16	48,16	—	—	—	18.85	1,80
36	Кладовая	47,20	—	59,01	59,01	—	—	—	20.95	—
37	Кладовая	26,68	—	33,36	33,36	—	—	—	8.65	—
38	Кабинет информатики	68,08	—	85,11	85,11	—	—	—	60.40	1,80
39	Сцена	48,40	—	60,51	60,51	—	—	—	26.55	—
40	Коридор	30,19	—	37,74	37,74	—	—	—	11.55	—
41	Актовый зал	92,76	—	115,96	115,96	—	—	124.75	—	—
42	Коридор	71,45	—	89,32	35,73	—	53,59	57.70	—	—
43	Лестничный клетка	35,20	—	44,00	17,60	—	26,40	—	17.70	—
44	Кабинет математики	61,74	—	77,18	77,18	—	—	—	52.75	1,80

Согласовано:

Взам. инв. N

Подпись и дата

Инв. N подл.

Изм.	Кол.	Лист	№док.	Подпись	Дата
ГИП		Нышанов А.			
Проверил		Нышанов А.			
Исполнил		Беркинбай Г.			
Н. контр.		Оспанова Г.			

02-2025 АС

«Капитальный ремонт здания КГУ «Суюндукская общая средняя школа» отдела образования Курмангазинского района Управления образования Атырауской области», расположенного по адресу: Атырауская область, Курмангазинский район, с.Суюндук, ул Абая 1»

Здания школы

Стадия	Лист	Листов
РП	55	

Ведомость отделки помещений 2-го этажа. (Ремонтные работы)

ТОО "АСП Абу-Нұр" г.Шымкент - 2025г.

Схема расположения элементов козырка Кр-1

(4-шт.)

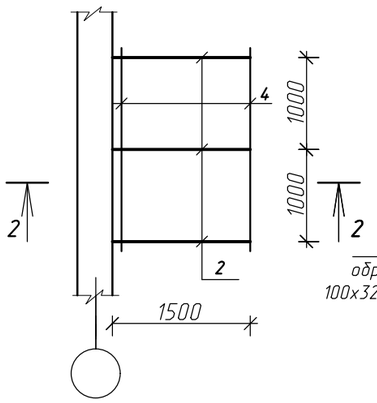

1-1

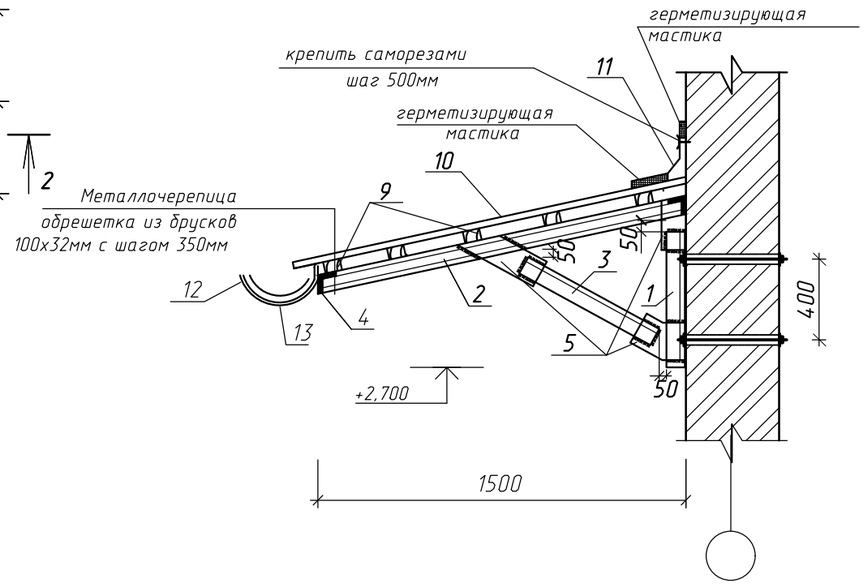

Спецификация конструктивных элементов

Марка поз.	Обозначение	Наименование	Кол.	Масса ед.кг.	Примеч.
	(Расход на 1-шт.)	Козырек Кр-1	4	шт.	96,16кг
1	ГОСТ 8509-93 (214-201-0102-0013)	L 63х5 L=500мм	2	2,41	4,82кг
2	ГОСТ 8240-97(214-203-0102-0001)	[12 L=1535мм	3	15,96	47,88кг
3	ГОСТ 8509-93 (214-201-0102-0013)	L 63х5 L=995мм	2	4,79	9,58кг
4	ГОСТ 8509-93 (214-201-0102-0013)	L 63х5 L=2000мм	2	9,62	19,24кг
5	ГОСТ 103-2006	-200х8 L=150мм	6	1,88	11,28кг
6	ГОСТ 7805-70* (217-101-0107)	Болт М-14-6дх45.58 L=580мм	4	0,771	3,08кг
7	ГОСТ 11371-78 (217-101-0107)	Шайба 16.01.08кп.0.16	8	0,0113	0,09кг
8	ГОСТ 11371-70 (217-101-0107)	Гайка м14-6Н.5	8	0,024	0,19кг
9	ГОСТ 10950-2013 (215-204-0404)	Обрешетка 100х32 п.м	10,0		0,032м3
10	ТУ 5285-001-35530527-98	Металлочерепица (224-101-0301)	3,3		м2
11	ГОСТ 14918-2020(1112-0201-0201)	Фартук из оцинкованной кровельной стали δ=0.5 м2	2.0		
12	ГОСТ 14918-2020(1112-0201-1102)	Отводной желоб из оцинкованной кровельной стали δ=0.7, L=2,2 п.м.	1		
13		Крюки - 4х25 L=800 мм шаг 800мм	3	1.26	3.78

1. Данный лист смотреть совместно с листом АС-36-43.
2. Металлоконструкции запроектированы в соответствий с требованиями НТП РК 01-01-3.1 (4.1)-2017 "Нагрузки и воздействия", Р.К. 5.04-23-2002 "Стальные конструкций. Нормы проектирования", СН РК 2.01-01-2013 "Защита строительных конструкций от коррози".
3. Все стальные конструкции окрасить эмалью ПФ-115 ГОСТ- 6465-76* за 2 раза по грунту ГФ- 021 ГОСТ 25129-82.

Изм.	Кол.	Лист	№док.	Подпись	Дата
ГИП		Нышанов А.			
Проверил		Нышанов А.			
Исполнил		Беркинбай Г.			
Н.контр.		Оспанова Г.			

02-2025 АС

«Капитальный ремонт здания КГУ «Суюндукская общая средняя школа» отдела образования Курмангазинского района Управления образования Атырауской области», расположенного по адресу: Атырауская область, Курмангазинский район, с.Суюндук, ул Абая 1»

Здания школы

Стадия	Лист	Листов
РП	56	

Козырек Кр-1. (4-штук). (Ремонтные работы).

ТОО "АСП Абу-Нур" г.Шымкент - 2025г.

Согласовано:

в части ВК	Мурсаитова Г.	
в части ОВ	Камбеков Н	
в части ЭО	Мальцев Н.	

Взамен инв.№

Подпись и дата.

Инв.№ подл.

Схема расположения элементов козырка Кр-2

(4-шт.)

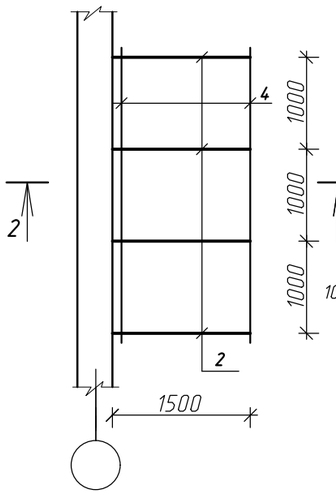

1-1

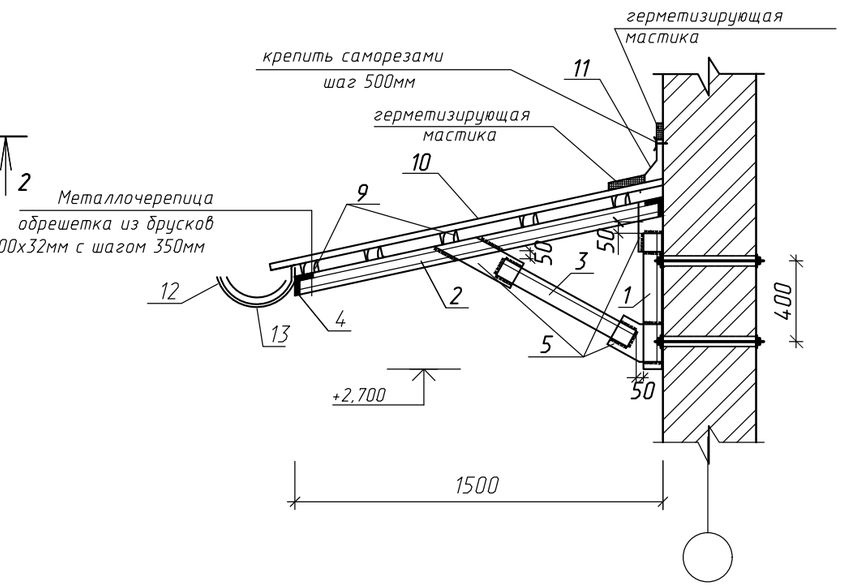

Спецификация конструктивных элементов

Марка поз.	Обозначение	Наименование	Кол.	Масса ед.кг.	Примеч.
	(Расход на 1-шт.)	Козырек Кр-1	4	шт.	112.12кг
1	ГОСТ 8509-93 (214-201-0102-0013)	L 63х5 L=500мм	2	2,41	4,82кг
2	ГОСТ 8240-97(214-203-0102-0001)	[12 L=1535мм	4	15,96	63,84кг
3	ГОСТ 8509-93 (214-201-0102-0013)	L 63х5 L=995мм	2	4,79	9,58кг
4	ГОСТ 8509-93 (214-201-0102-0013)	L 63х5 L=3000мм	2	9,62	19,24кг
5	ГОСТ 103-2006	-200х8 L=150мм	6	1,88	11,28кг
6	ГОСТ 7805-70* (217-101-0107)	Болт М-14-6дх45.58 L=580мм	4	0,771	3,08кг
7	ГОСТ 11371-78 (217-101-0107)	Шайба 16.01.08кп.0.16	8	0,0113	0,09кг
8	ГОСТ 11371-70 (217-101-0107)	Гайка м14-6Н.5	8	0,024	0,19кг
9	ГОСТ 10950-2013 (215-204-0404)	Обрешетка 100х32 п.м	15,0		0,048м3
10	ТУ 5285-001-35530527-98	Металлочерепица (224-101-0301)	4,6		м2
11	ГОСТ 14918-2020(1112-0201-0201)	Фартук из оцинкованной кровельной стали δ=0.5 м2	3.0		
12	ГОСТ 14918-2020(1112-0201-1102)	Отводной желоб из оцинкованной кровельной стали δ=0.7, L=2,2 п.м.	1		
13		Крюки - 4х25 L=800 мм шаг 800мм	5	1.26	6,30

1. Данный лист смотреть совместно с листом АС-36-43.
2. Металлоконструкции запроектированы в соответствий с требованиями НТП РК 01-01-3.1 (4.1)-2017 "Нагрузки и воздействия", Р.К. 5.04-23-2002 "Стальные конструкций. Нормы проектирования", СН РК 2.01-01-2013 "Защита строительных конструкций от коррози".
3. Все стальные конструкции окрасить эмалью ПФ-115 ГОСТ- 6465-76* за 2 раза по грунту ГФ- 021 ГОСТ 25129-82.

Согласовано:

в части ВК	Мурсаитова Г.	
в части ОВ	Камбеков Н	
в части ЭО	Мальцев Н.	

Взамен инв.№

Подпись и дата.

Инв.№ подл.

Изм.	Кол.	Лист	№док.	Подпись	Дата
ГИП		Нышанов А.			
Проверил		Нышанов А.			
Исполнил		Беркинбай Г.			
Н.контр.		Оспанова Г.			

02-2025 АС

«Капитальный ремонт здания КГУ «Суюндукская общая средняя школа» отдела образования Курмангазинского района Управления образования Атырауской области», расположенного по адресу: Атырауская область, Курмангазинский район, с.Суюндук, ул Абая 1»

Здания школы

Стадия	Лист	Листов
РП	57	

Козырек Кр-2. (4-штук). (Ремонтные работы).

ТОО "АСП Абу-Нур" г.Шымкент - 2025г.

Ограждение радиаторов

(на 1,0 п.м.)

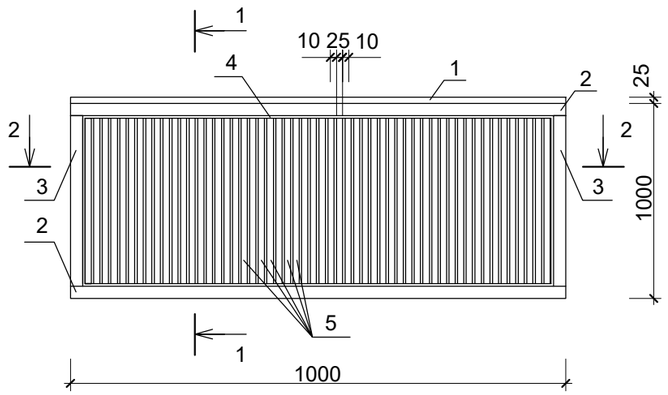

1-1

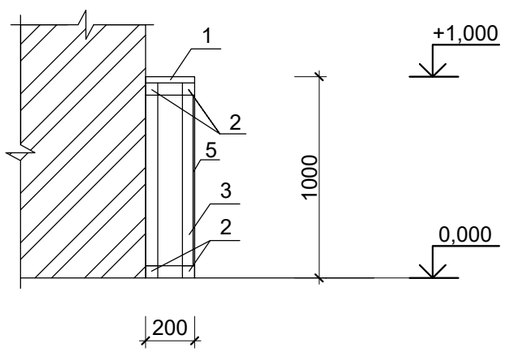

2 - 2

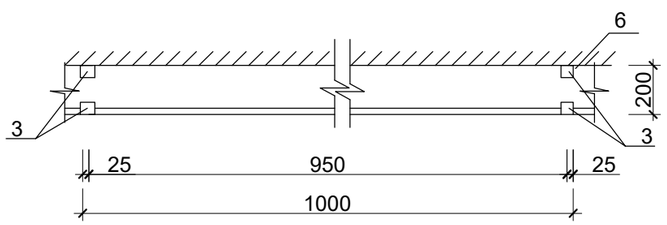

Спецификация на ограждение радиаторов

Марка поз.	Обозначение	Наименование	Кол. шт	Объем $м^3$	Примеч.
		Общий количество радиоторов 6 шт.			
		Ограждение для радиаторов.		всего:	24,1 п.м.
		Ограждение для радиаторов (на 1,0 п.м.)			0,032м3
1	ГОСТ 10950-2013	Доска обшивочная 25х200х1000мм	1	0,005	0,005м3
2	ГОСТ 10950-2013	Горизонтальный брус 50х50х1000мм	4	0,0025	0,01м3
3	ГОСТ 10950-2013	Вертикальный брус 50х50х1000мм	4	0,0025	0,01м3
4	ГОСТ 10950-2013	Горизонтальная рейка 10х25х1000мм	2	0,00025	0,0005м3
5	ГОСТ 10950-2013	Вертикальная рейка 10х25х1000мм	28	0,00025	0,007м3

1. Расположение радиаторов отопления смотреть альбомом ОВ.
2. Деревянные конструкции подвергнуть пропитке антипиреновыми составами с соответствии с требованиями СП РК 2.02-101-2014 затем окрасить масляной краской за 2 раза.

Согласовано

Взамен инв.№

Подпись и дата.

Инв.№ подп.

Изм.	Кол.	Лист	№док.	Подпись	Дата	02–2025 АС
						«Капитальный ремонт здания КГУ «Суюндукская общая средняя школа» отдела образования Курмангазинского района Управления образования Атырауской области», расположенного по адресу: Атырауская область, Курмангазинский район, с.Суюндук, ул Абая 1»
ГИП		Нышанов А.				Здания школы — Стадия: РП; Лист: 58; Листов:
Проверил		Нышанов А.				
Исполнил		Беркинбай Г.				Ограждение радиаторов. — ТОО "АСП Абу–Нур" г.Шымкент – 2025г.
Н.контр.		Оспанова Г.				

Ограждение ОГ-1

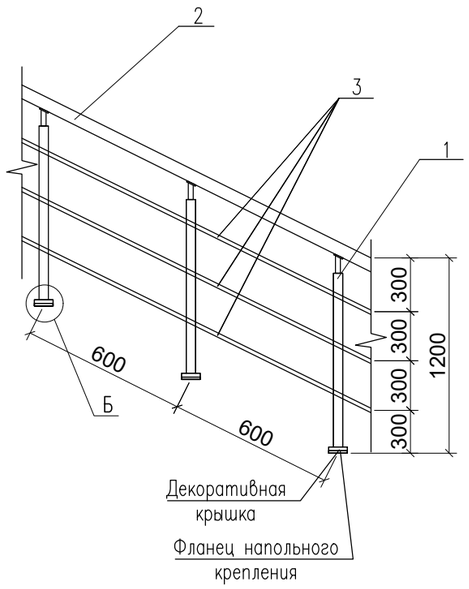

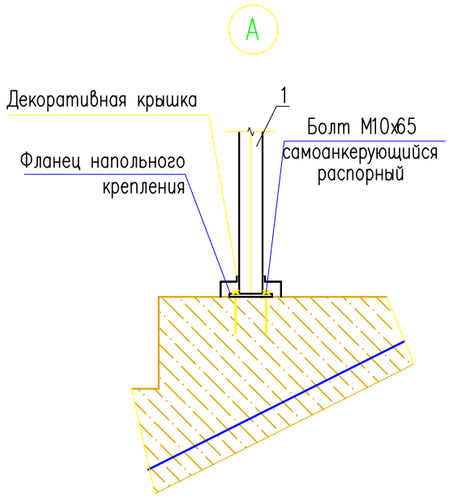

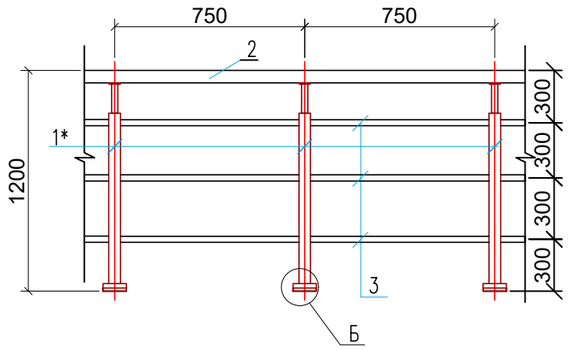

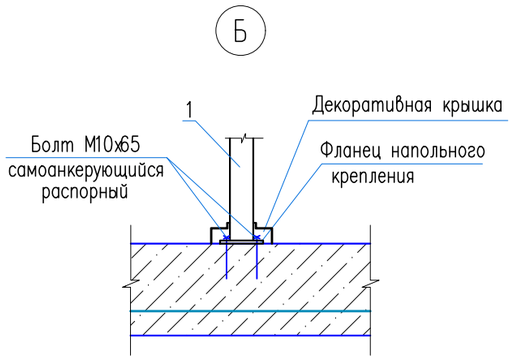

Поз.	Обозначение	Наименование	Кол.	Масса ед., кг.	Примечание
		Ограждение лестницы ОГ-1	3		
		Стойка			
1	ГОСТ 9941-81 (241-109-0200)	Труба 38х2 ГОСТ 9941-81 / 12Х18Н10Т ГОСТ 5632-72 L=1200	17	1.60	22,4
1*	ГОСТ 9941-81 (241-109-0200)	Труба 38х2 ГОСТ 9941-81 / 12Х18Н10Т ГОСТ 5632-72 L=1200	3	1.60	4,8
		Держатель поручня ø38.1мм	17		
		Фланец напольного крепления	17		
		Декоративная крышка ø38.1мм	17		
		Поручень			
2	ГОСТ 9941-81 (241-109-0200)	Труба 51х2 ГОСТ 9941-81 / 12Х18Н10Т ГОСТ 5632-72 м.п.	18	2.42	43,56
		Заглушка на поручень ø50.8мм	5		
		Ригель			
3	ГОСТ 9941-81 (241-109-0200)	Труба 16х(1.5) ГОСТ 9941-81 / 12Х18Н10Т ГОСТ 5632-72 м.п.	54	0.54	29,16
		Заглушка на ригель, ø16мм	12		

Примечание:
1. Данный лист смотреть с листами АС-46,47.
2. Стойки ограждения лестниц выполнен шагом 600мм, высота стойки 1200мм .
3. Для опирание при спуске или подъеме по лестнице устанавливается поручень. Ниже поручня устанавливается ригели шагом 200мм для ограждения лестничных клеток. Длина поручней и ригелей соответствует размеру лестничных клеток.
4. Расход дан на одну лестничную клетку.

Изм.	Кол.	Лист	№док.	Подпись	Дата
ГИП		Нышанов А.			
Проверил		Нышанов А.			
Исполнил		Беркинбай Г.			
Н.контр.		Оспанова Г.			

02-2025 АС

«Капитальный ремонт здания КГУ «Суюндукская общая средняя школа» отдела образования Курмангазинского района Управления образования Атырауской области», расположенного по адресу: Атырауская область, Курмангазинский район, с.Суюндук, ул Абая 1»

Здания школы

Стадия	Лист	Листов
РП	59	

Ограждение ОГ-1. Узел А,Б (Ремонтные работы)

ТОО "АСП Абу-Нұр" г.Шымкент - 2025г.

Согласовано:

Взам. инв. N

Подпись и дата

Инв. N подл.

Туалетная №40 перегородки

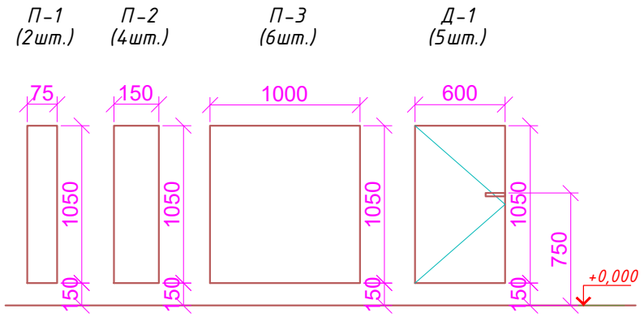

Схема крепления кабин к полу

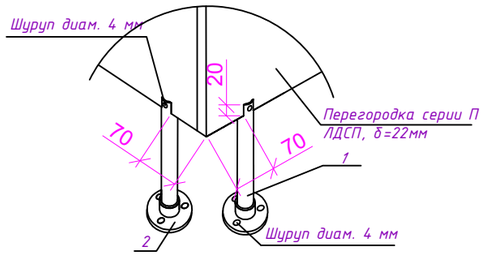

Туалетная №40 на отм.+0,000

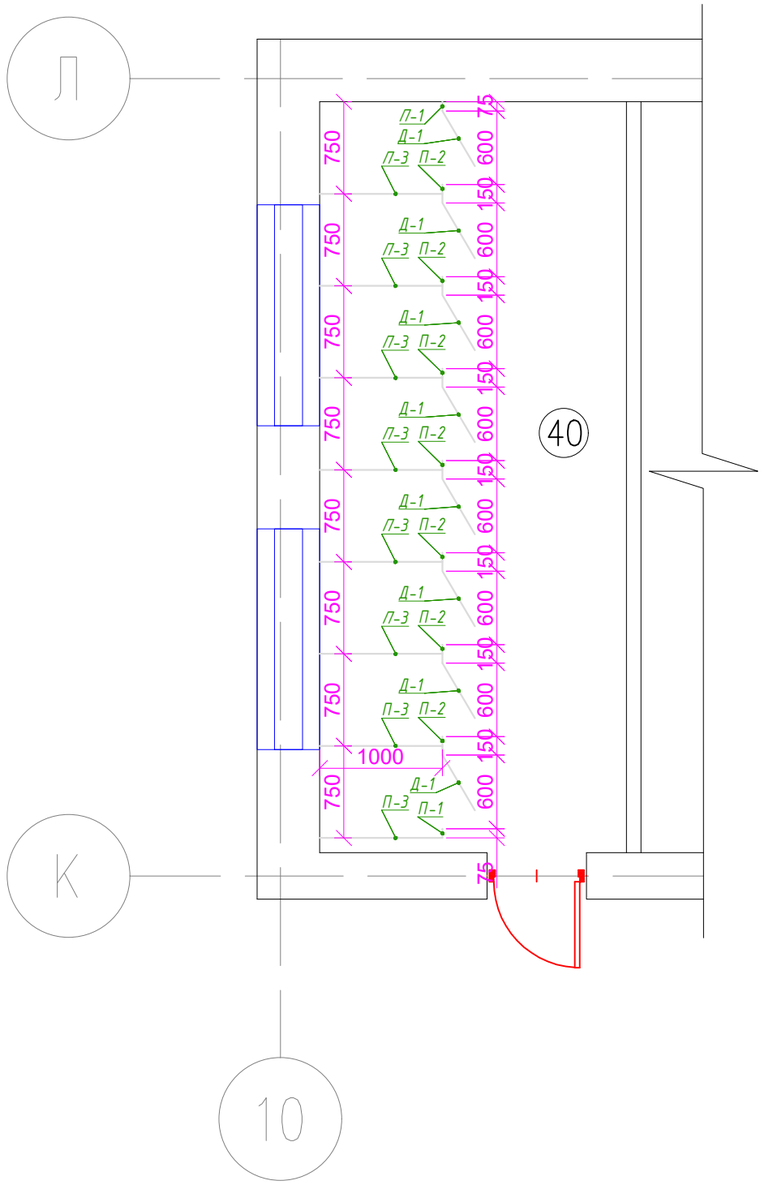

Спецификация элементов

Поз.	Обозначение	Наименование	Кол.	Масса ед. кг	Приме-чание
П-1	ГОСТ 10632-2007 (215-303-0102)	ЛДСП, марки П-1, δ=18-20мм, 75х1050мм шт	2		
П-2	ГОСТ 10632-2007 (215-303-0102)	ЛДСП, марки П-1, δ=18-20мм, 150х1050мм шт	7		
П-3	ГОСТ 10632-2007 (215-303-0102)	ЛДСП, марки П-1, δ=18-20мм, 1000х1050мм шт	8		
Д-1	ГОСТ 10632-2007 (215-303-0102)	ЛДСП, марки П-1, δ=18-20мм, 600х1050мм шт	8		
1		Ножка - штанга из нерж.стали, ф32мм, L=150мм шт	26		
2		Держатель для штанги из нерж.стали, ф36мм шт	26		
3		Кронштейн уголок шт	27		
4		Кронштейн уголок шт	24		
5		Ручка дверная без закрывания шт	8		
6		Навесы шт	8		

Узел крепление перегородок между собой

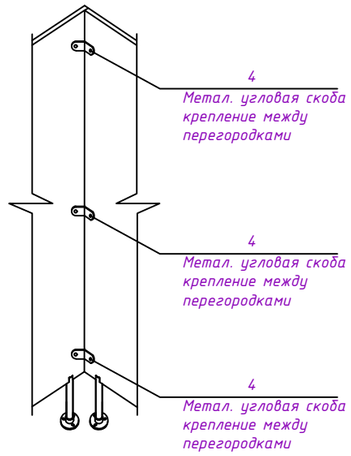

Узел крепление перегородок к стене

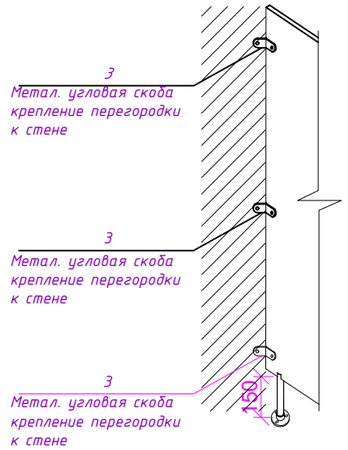

1. Данный лист читать с планами проекта АС-46;
2. Фрагменты планов и схему перегородок см.АС-46.

Изм.	Кол.	Лист	№док.	Подпись	Дата
ГИП		Нышанов А.			
Проверил		Нышанов А.			
Исполнил		Беркинбай Г.			
Н.контр.		Оспанова Г.			

02-2025 АС

«Капитальный ремонт здания КГУ «Суюндукская общая средняя школа» отдела образования Курмангазинского района Управления образования Атырауской области», расположенного по адресу: Атырауская область, Курмангазинский район, с.Суюндук, ул Абая 1»

Здания школы

Стадия	Лист	Листов
РП	60	

Перегородки кабин в туалетных комнатах 1-го этажа. Спецификация элементов

ТОО "АСП Абу-Нур"
г.Шымкент - 2025г.

Взам. инв. №

Подпись и дата

Инв. № подл.

Туалетная №42 перегородки

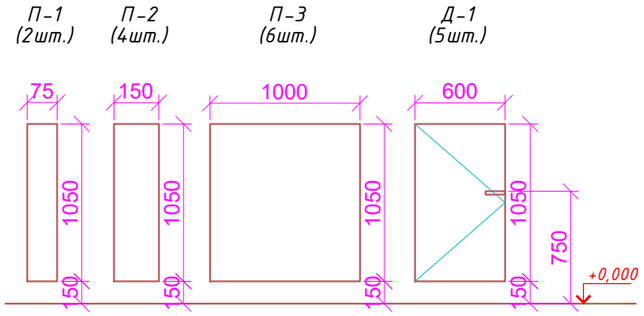

Туалетная №42 на отм.+0,000

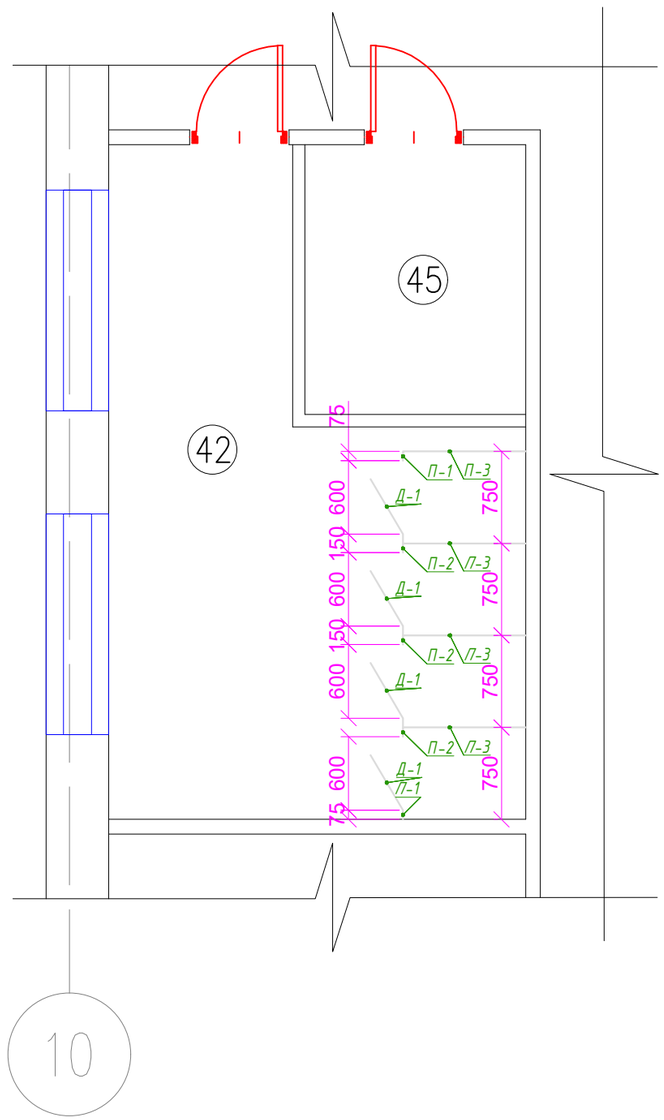

Схема крепления кабин к полу

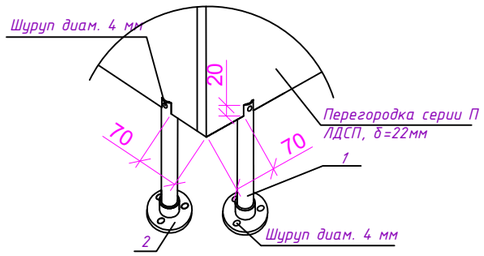

Спецификация элементов

Поз.	Обозначение	Наименование	Кол.	Масса ед. кг	Приме-чание
П-1	ГОСТ 10632-2007 (215-303-0102)	ЛДСП, марки П-1, δ=18-20мм, 75х1050мм шт	2		
П-2	ГОСТ 10632-2007 (215-303-0102)	ЛДСП, марки П-1, δ=18-20мм, 150х1050мм шт	3		
П-3	ГОСТ 10632-2007 (215-303-0102)	ЛДСП, марки П-1, δ=18-20мм, 1000х1050мм шт	4		
Д-1	ГОСТ 10632-2007 (215-303-0102)	ЛДСП, марки П-1, δ=18-20мм, 600х1050мм шт	4		
1		Ножка - штанга из нерж.стали, ф32мм, L=150мм шт	17		
2		Держатель для штанги из нерж.стали, ф36мм шт	17		
3		Кронштейн уголок шт	15		
4		Кронштейн уголок шт	12		
5		Ручка дверная без закрывания шт	4		
6		Навесы шт	4		

Узел крепление перегородок между собой

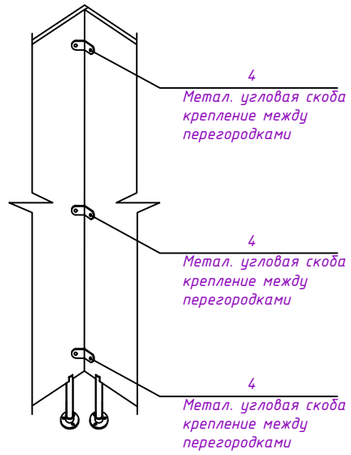

Узел крепление перегородок к стене

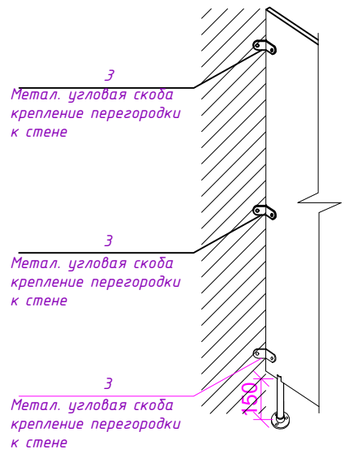

1. Данный лист читать с планами проекта АС-46;
2. Фрагменты планов и схему перегородок см.АС-46.

Изм.	Кол.	Лист	№док.	Подпись	Дата
ГИП		Нышанов А.			
Проверил		Нышанов А.			
Исполнил		Беркинбай Г.			
Н.контр.		Оспанова Г.			

02-2025 АС

«Капитальный ремонт здания КГУ «Суюндукская общая средняя школа» отдела образования Курмангазинского района Управления образования Атырауской области», расположенного по адресу: Атырауская область, Курмангазинский район, с.Суюндук, ул Абая 1»

Здания школы

Стадия	Лист	Листов
РП	61	

Перегородки кабин в туалетных комнатах 1-го этажа. Спецификация элементов

ТОО "АСП Абу-Нур" г.Шымкент - 2025г.

Взам. инв. №

Подпись и дата

Инв. № подл.

Туалетная №18 перегородки

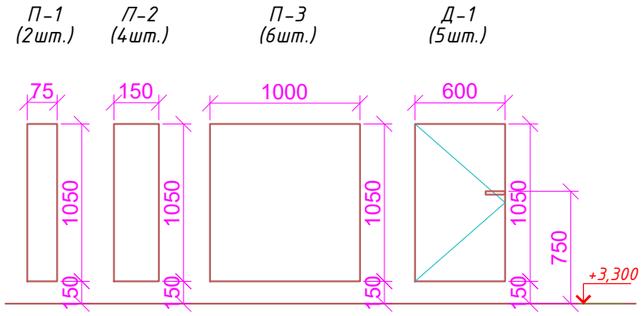

Туалетная №18 на отм.+3,300

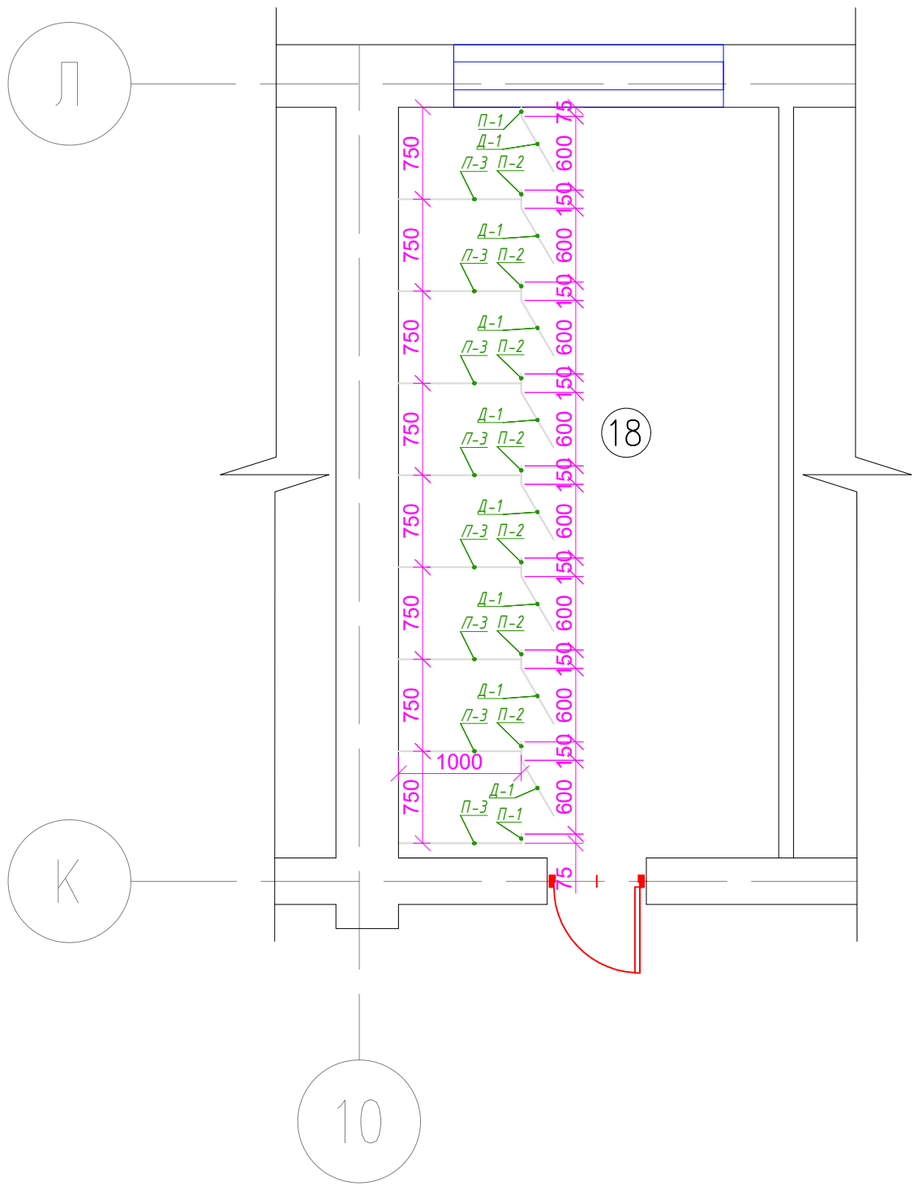

Схема крепления кабин к полу

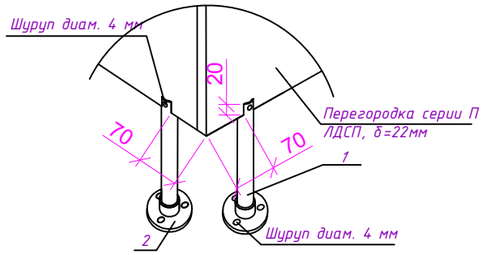

Спецификация элементов

Поз.	Обозначение	Наименование	Кол.	Масса ед. кг	Приме-чание
П-1	ГОСТ 10632-2007 (215-303-0102)	ЛДСП, марки П-1, δ=18-20мм, 75х1050мм шт	2		
П-2	ГОСТ 10632-2007 (215-303-0102)	ЛДСП, марки П-1, δ=18-20мм, 150х1050мм шт	7		
П-3	ГОСТ 10632-2007 (215-303-0102)	ЛДСП, марки П-1, δ=18-20мм, 1000х1050мм шт	8		
Д-1	ГОСТ 10632-2007 (215-303-0102)	ЛДСП, марки П-1, δ=18-20мм, 600х1050мм шт	8		
1		Ножка - штанга из нерж.стали, ф32мм, L=150мм шт	26		
2		Держатель для штанги из нерж.стали, ф36мм шт	26		
3		Кронштейн уголок шт	27		
4		Кронштейн уголок шт	24		
5		Ручка дверная без закрывания шт	8		
6		Навесы шт	8		

Узел крепление перегородок между собой

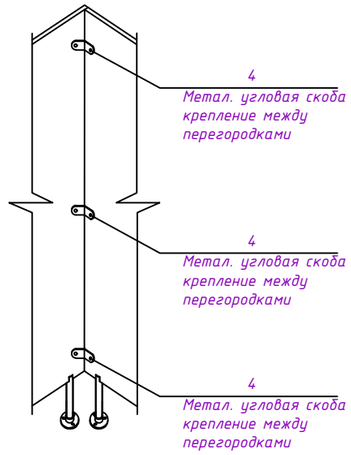

Узел крепление перегородок к стене

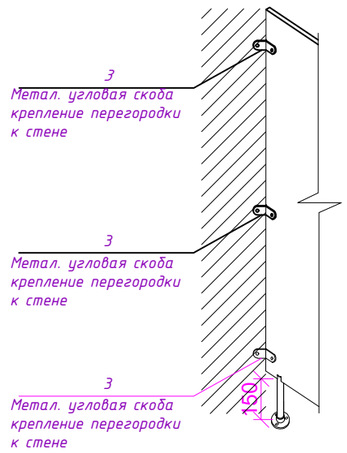

1. Данный лист читать с планами проекта АС-46;
2. Фрагменты планов и схему перегородок см.АС-46.

Изм.	Кол.	Лист	№док.	Подпись	Дата
ГИП		Нышанов А.			
Проверил		Нышанов А.			
Исполнил		Беркинбай Г.			
Н.контр.		Оспанова Г.			

02-2025 АС

«Капитальный ремонт здания КГУ «Суюндукская общая средняя школа» отдела образования Курмангазинского района Управления образования Атырауской области», расположенного по адресу: Атырауская область, Курмангазинский район, с.Суюндук, ул Абая 1»

Здания школы

Стадия	Лист	Листов
РП	62	

Перегородки кабин в туалетных комнатах 2-го этажа. Спецификация элементов

ТОО "АСП Абу-Нур" г.Шымкент - 2025г.

Взам. инв. №

Подпись и дата

Инв. № подл.

Туалетная №20 перегородки

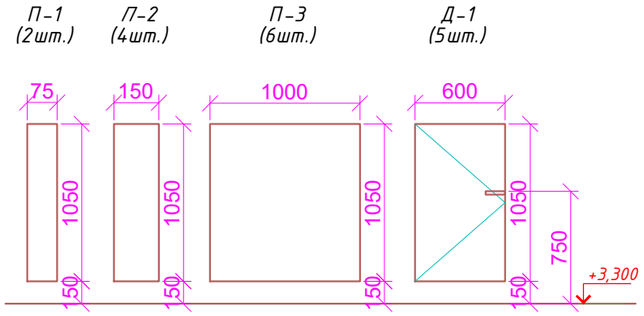

Туалетная №20 на отм.+3,300

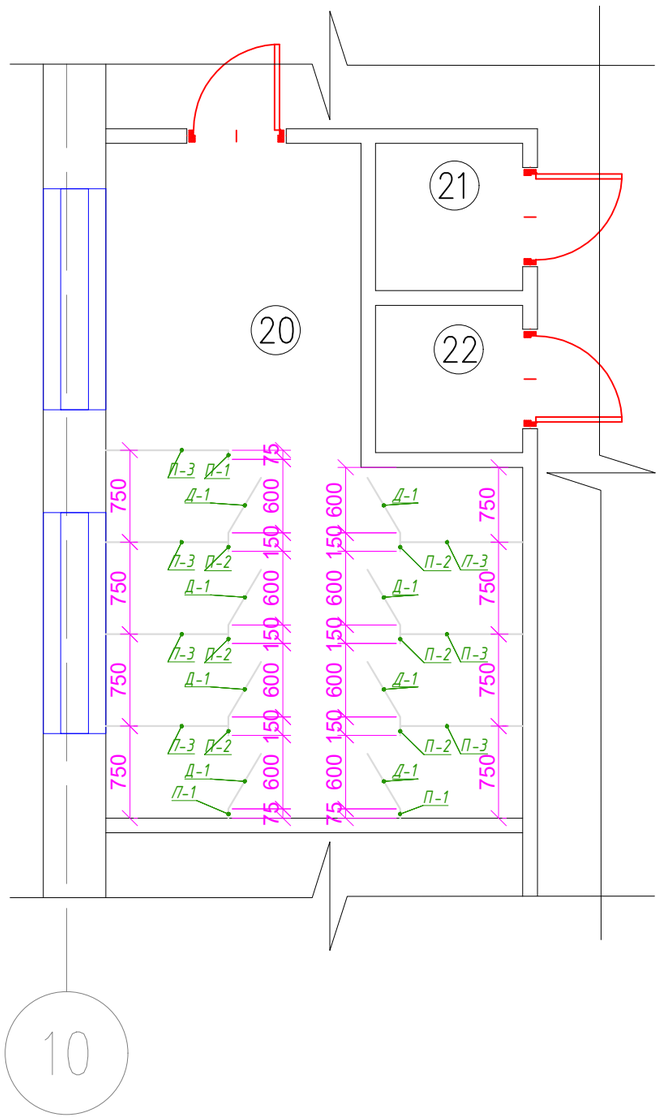

Схема крепления кабин к полу

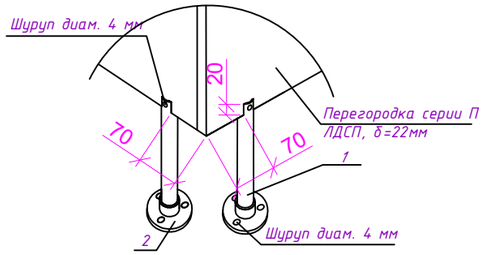

Спецификация элементов

Поз.	Обозначение	Наименование	Кол.	Масса ед. кг	Приме-чание
П-1	ГОСТ 10632-2007 (215-303-0102)	ЛДСП, марки П-1, δ=18-20мм, 75х1050мм шт	3		
П-2	ГОСТ 10632-2007 (215-303-0102)	ЛДСП, марки П-1, δ=18-20мм, 150х1050мм шт	6		
П-3	ГОСТ 10632-2007 (215-303-0102)	ЛДСП, марки П-1, δ=18-20мм, 1000х1050мм шт	7		
Д-1	ГОСТ 10632-2007 (215-303-0102)	ЛДСП, марки П-1, δ=18-20мм, 600х1050мм шт	8		
1		Ножка - штанга из нерж.стали, ф32мм, L=150мм шт	27		
2		Держатель для штанги из нерж.стали, ф36мм шт	27		
3		Кронштейн уголок шт	24		
4		Кронштейн уголок шт	21		
5		Ручка дверная без закрывания шт	8		
6		Навесы шт	8		

Узел крепление перегородок между собой

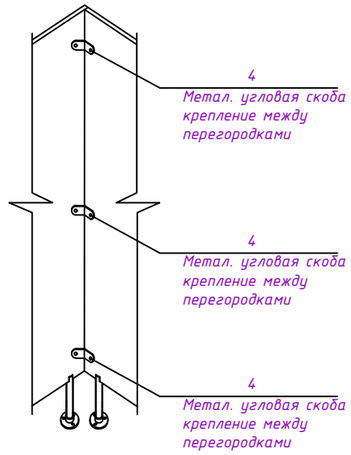

Узел крепление перегородок к стене

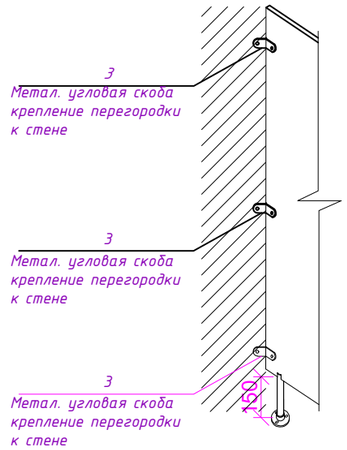

1. Данный лист читать с планами проекта АС-46;
2. Фрагменты планов и схему перегородок см.АС-46.

Изм.	Кол.	Лист	№док.	Подпись	Дата
ГИП		Нышанов А.			
Проверил		Нышанов А.			
Исполнил		Беркинбай Г.			
Н. контр.		Оспанова Г.			

02-2025 АС

«Капитальный ремонт здания КГУ «Суюндукская общая средняя школа» отдела образования Курмангазинского района Управления образования Атырауской области», расположенного по адресу: Атырауская область, Курмангазинский район, с.Суюндук, ул Абая 1»

Здания школы

Стадия	Лист	Листов
РП	63	

Перегородки кабин в туалетных комнатах 2-го этажа. Спецификация элементов

ТОО "АСП Абу-Нур"
г.Шымкент - 2025г.

Взам. инв. №

Подпись и дата

Инв. № подл.

Крыльцо КР-1

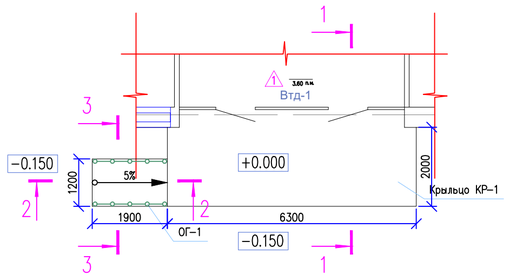

Спецификация элементов

Поз.	Обозначение	Наименование	Кол.	Масса ед.,кг.	Примеч.
		Пандус Пн-1	1		
		Сетка С-1			
1	ГОСТ 23279-2012(214-403-0101)	Сетка С-1 5Вр-1 100/100 м2	2,78	3.6	10,00
	Материалы:	Бетон кл. С12/15 м3	0,58		
		Покрытие поверхности крыльца: м2			
	(1111-0212-0105)	Площадка: Керамогранит с шероховатой поверхностью (темных тонов) -13мм м2	2,28		

Спецификация элементов

Поз.	Обозначение	Наименование	Кол.	Масса ед.,кг.	Примеч.
		Крыльцо КР-1	1		
		Сетка С-1			
1	ГОСТ 23279-2012	Сетка С-1 5Вр-1 100/100 м2	12,6	3.6	45,36
	Материалы:	Бетон кл. С12/15 м3	1,03		
		Покрытие поверхности крыльца: м2			
		Площадка: Керамогранит с шероховатой поверхностью (темных тонов) -13мм м2	12,6		
		Ступени: Керамогранит с шероховатой поверхностью (темных тонов) -13мм м2	1,00		
		Ограждение крыльцо ОГ-1	1		
		Стойка			
2	ГОСТ 9941-81 (241-109-0200)	Труба $\frac{40х2\ ГОСТ\ 9941-81}{12Х18Н10Т\ ГОСТ\ 5632-72}$ L=900	6	1.60	9,6
		Держатель поручня ø40.1мм	6		
		Фланец напольного крепления	6		
		Декоративная крышка ø40.1мм	6		
		Поручень			
3	ГОСТ 9941-81 (241-109-0200)	Труба $\frac{38х2\ ГОСТ\ 9941-81}{12Х18Н10Т\ ГОСТ\ 5632-72}$ м.п.	8.0	2.42	19,36
		Заглушка на поручень ø44.8мм	8		
		Ригель			
4	ГОСТ 9941-81 (241-109-0200)	Труба $\frac{15х(2.0)\ ГОСТ\ 9941-81}{12Х18Н10Т\ ГОСТ\ 5632-72}$ м.п.	4	0.54	2,16
		Заглушка на ригель, ø15мм	4		

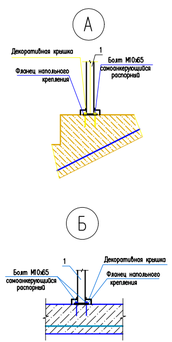

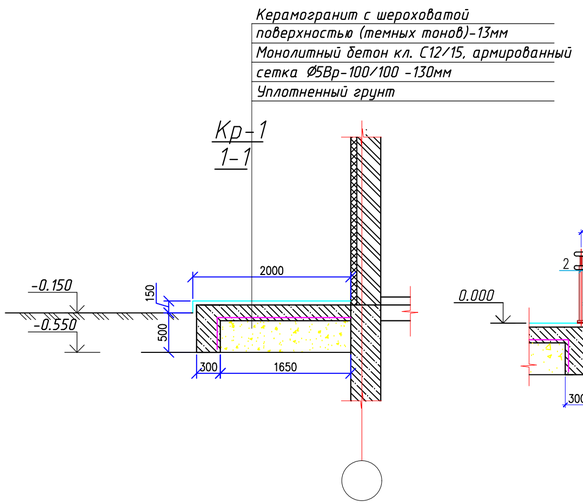

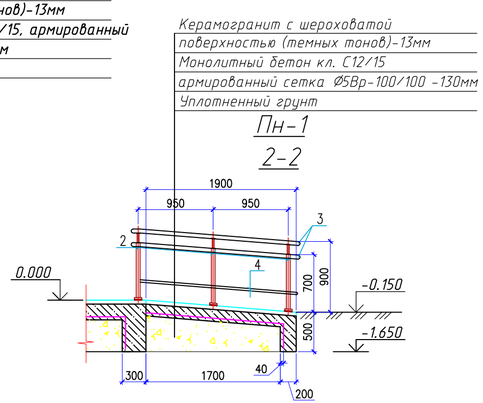

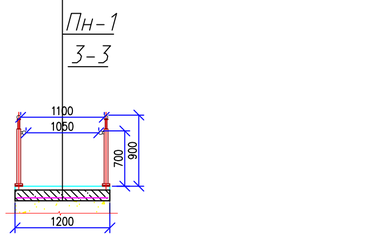

1. Данный лист читать с планами проекта АС-46;

Изм.	Кол.	Лист	№док.	Подпись	Дата
ГИП		Нышанов А.			
Проверил		Нышанов А.			
Исполнил		Беркинбай Г.			
Н.контр.		Оспанова Г.			

02-2025 АС

«Капитальный ремонт здания КГУ «Суюндукская общая средняя школа» отдела образования Курманазинского района Управления образования Атырауской области», расположенного по адресу: Атырауская область, Курманазинский район, с.Суюндук, ул Абая 1»

Здания школы

Стадия	Лист	Листов
РП	64	

Крыльцо Кр-1. Пандус Пн-1. (Ремонтные работы)

ТОО "АСП Абу-Нур" г.Шымкент - 2025г.

Согласовано:

Взам. инв. N

Подпись и дата

Инв. N подл.

Крыльцо КР-2

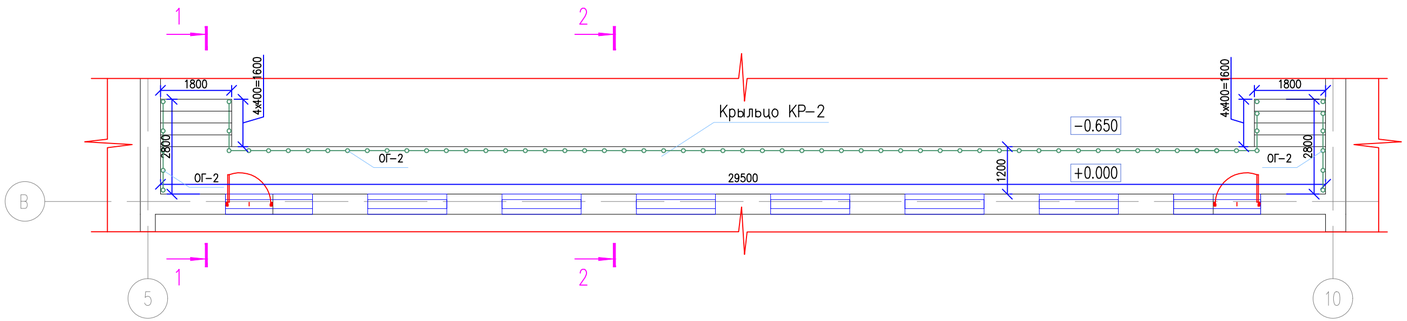

Керамогранит с шероховатой поверхностью (темных тонов)-13мм
Монолитный бетон кл. С12/15, армированный сетка Ø5Вр-100/100 -130мм
Уплотненный грунт

Кр-2 1-1

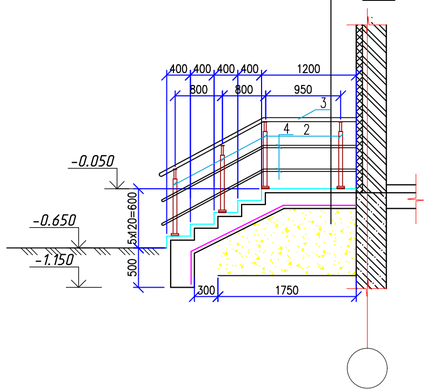

Керамогранит с шероховатой поверхностью (темных тонов)-13мм
Монолитный бетон кл. С12/15, армированный сетка Ø5Вр-100/100 -130мм
Уплотненный грунт

Кр-2 2-2

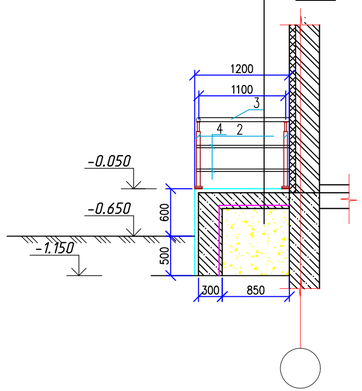

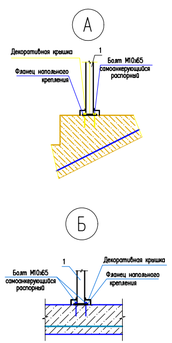

Спецификация элементов

Поз.	Обозначение	Наименование	Кол.	Масса ед.,кг.	Примеч.
		Крыльцо КР-2	1		
		Сетка С-1			
1	ГОСТ 23279-2012(214-403-0101)	Сетка С-1 5Вр-1 100/100 м2	40,8	3.6	146,88
	Материалы:	Бетон кл. С12/15 м3	8,16		
		Покрытие поверхности крыльца: м2			
	(1111-0212-0105)	Площадка Керамогранит с шероховатой поверхностью (темных тонов) -13мм м2	35,4		
	(1111-0212-0105)	Ступени: Керамогранит с шероховатой поверхностью (темных тонов) -13мм м2	5,40		
		Ограждение крыльцо ОГ-2	1		
		Стойка			
2	ГОСТ 9941-81 (241-109-0200)	Труба 40х2 ГОСТ 9941-81 / 12Х18Н10Т ГОСТ 5632-72 L=900	35	1.60	56,0
		Держатель поручня ø40.1мм	35		
		Фланец напольного крепления	35		
		Декоративная крышка ø40.1мм	35		
		Поручень			
3	ГОСТ 9941-81 (241-109-0200)	Труба 45х2 ГОСТ 9941-81 / 12Х18Н10Т ГОСТ 5632-72 м.п.	31,8	2.42	76,95
		Заглушка на поручень ø44.8мм	4		
		Ригель			
4	ГОСТ 9941-81 (241-109-0200)	Труба 15х(2.0) ГОСТ 9941-81 / 12Х18Н10Т ГОСТ 5632-72 м.п.	63,6	0.54	34,34
		Заглушка на ригель, ø15мм	8		

1. Данный лист читать с планами проекта АС-46;

Изм.	Кол.	Лист	№док.	Подпись	Дата
ГИП		Нышанов А.			
Проверил		Нышанов А.			
Исполнил		Беркинбай Г.			
Н.контр.		Оспанова Г.			

02-2025 АС

«Капитальный ремонт здания КГУ «Суюндукская общая средняя школа» отдела образования Курмангазинского района Управления образования Атырауской области», расположенного по адресу: Атырауская область, Курмангазинский район, с.Суюндук, ул Абая 1»

Здания школы

Стадия	Лист	Листов
РП	65	

Крыльцо Кр-2. (Ремонтные работы)

ТОО "АСП Абу-Нур" г.Шымкент - 2025г.

Согласовано:

Взам. инв. N

Подпись и дата

Инв. N подл.

Крыльцо КР-3

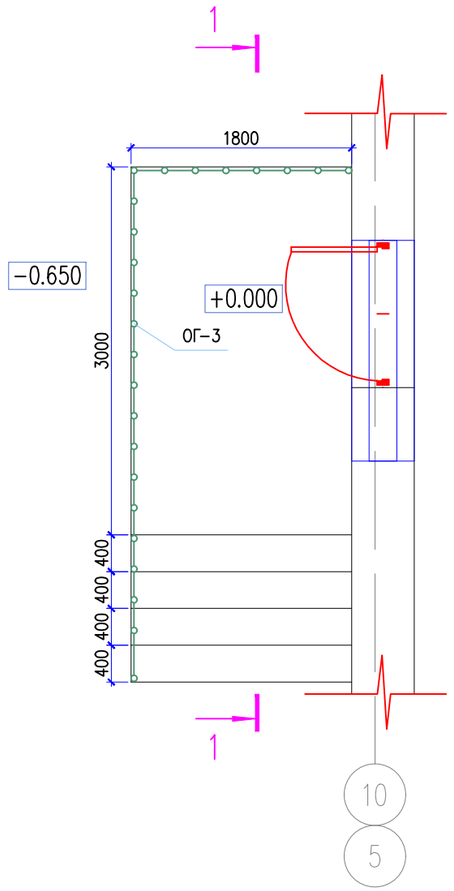

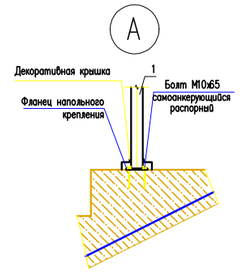

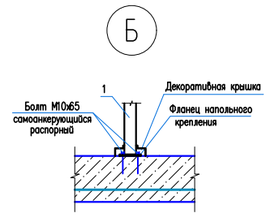

Керамогранит с шероховатой поверхностью (темных тонов)-13мм
Монолитный бетон кл. С12/15, армированный сетка Ø5Вр-100/100 -130мм
Уплотненный грунт

Кр-3
1-1

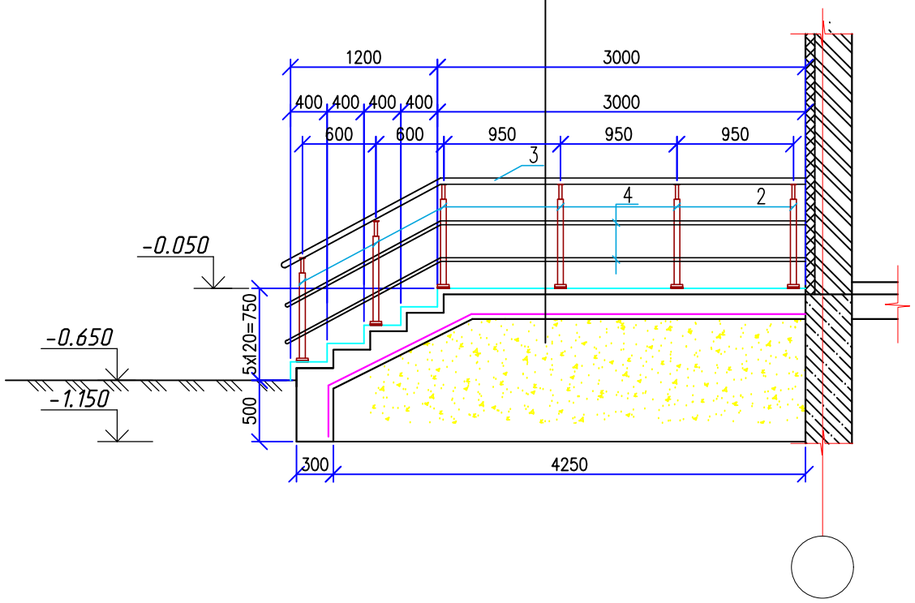

Спецификация элементов

Поз.	Обозначение	Наименование	Кол.	Масса ед.,кг.	Примеч.
		Крыльцо КР-3	3		
		Сетка С-1			
1	ГОСТ 23279-2012(214-403-0101)	Сетка С-1 5Вр-1 100/100 м2	7,92	3.6	28,51
	Материалы:	Бетон кл. С12/15 м3	1,03		
		Покрытие поверхности крыльца: м2			
	(1111-0212-0105)	Площадка: Керамогранит с шероховатой поверхностью (темных тонов) -13мм м2	5,40		
	(1111-0212-0105)	Ступени: Керамогранит с шероховатой поверхностью (темных тонов) -13мм м2	2,70		
		Ограждение крыльцо ОГ-3	1		
		Стойка			
2	ГОСТ 9941-81 (241-109-0200)	Труба 40х2 ГОСТ 9941-81 / 12Х18Н10Т ГОСТ 5632-72 L=900	6	1.60	9,60
		Держатель поручня Ø40.1мм	6		
		Фланец напольного крепления	6		
		Декоративная крышка Ø40.1мм	5		
		Поручень			
3	ГОСТ 9941-81 (241-109-0200)	Труба 45х2 ГОСТ 9941-81 / 12Х18Н10Т ГОСТ 5632-72 м.п.	4,4	2.42	10,65
		Заглушка на поручень Ø44.8мм	4		
		Ригель			
4	ГОСТ 9941-81 (241-109-0200)	Труба 15х(2.0) ГОСТ 9941-81 / 12Х18Н10Т ГОСТ 5632-72 м.п.	8,80	0.54	4,75
		Заглушка на ригель, Ø15мм	8		

1. Данный лист читать с планами проекта АС-46;

Изм.	Кол.	Лист	№док.	Подпись	Дата
ГИП		Нышанов А.			
Проверил		Нышанов А.			
Исполнил		Беркинбай Г.			
Н.контр.		Оспанова Г.			

02-2025 АС

«Капитальный ремонт здания КГУ «Суюндукская общая средняя школа» отдела образования Курмангазинского района Управления образования Атырауской области», расположенного по адресу: Атырауская область, Курмангазинский район, с.Суюндук, ул Абая 1»

Здания школы

Стадия	Лист	Листов
РП	66	

Крыльцо Кр-3. (Ремонтные работы)

ТОО "АСП Абу-Нур"
г.Шымкент - 2025г.

Согласовано:

Взам. инв. N

Подпись и дата

Инв. N подл.

План кровли
(Обмерочный чертеж)

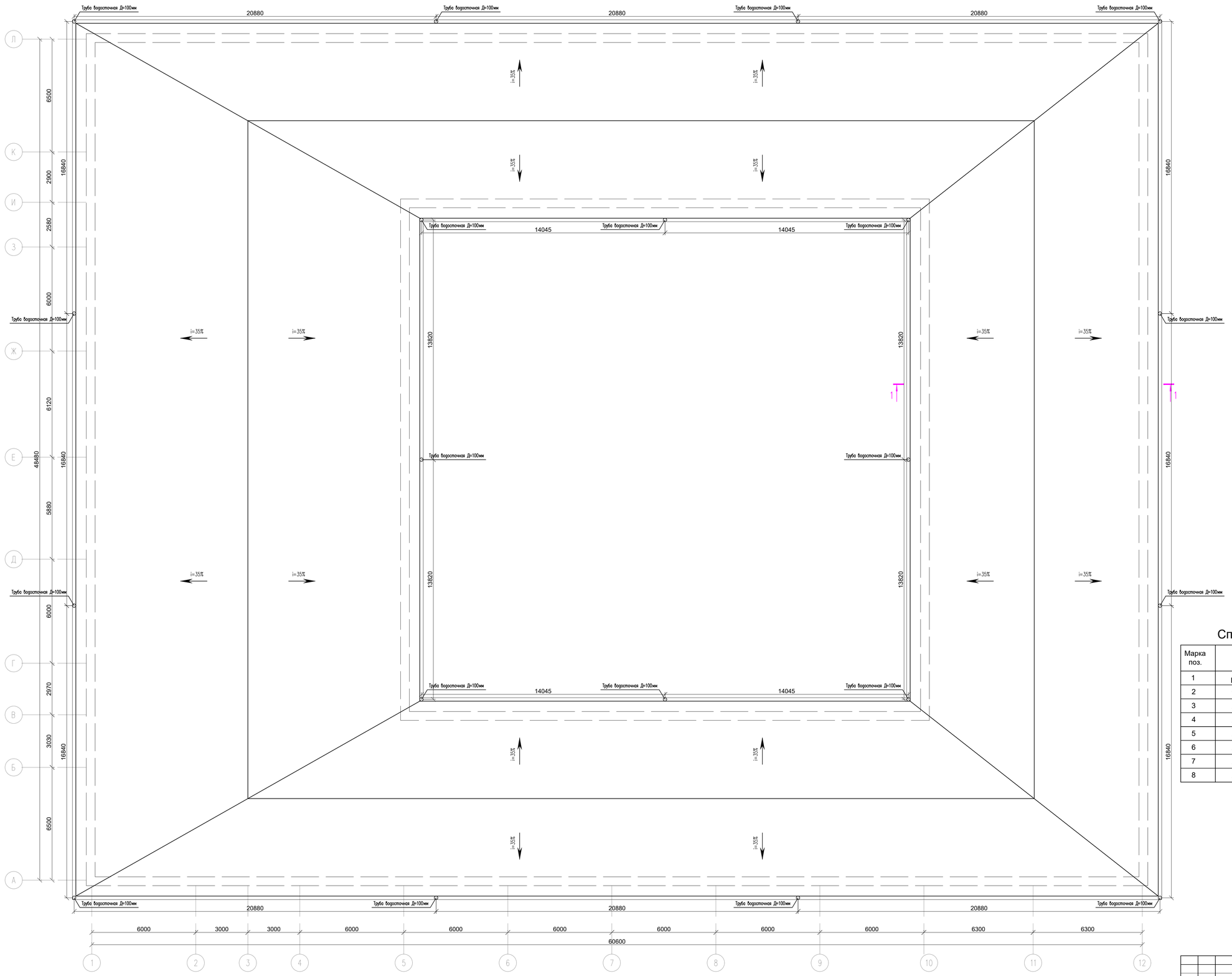

Водосточный стояк

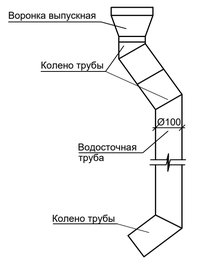

Спецификация желобов и водосточного стояка.

Марка поз.	Обозначение	Наименование		Кол-во	Масса ед. кг.	Примеч.
1	Прайс лист	Желоб водосточный	пм	340.2		
2	—"—	Труба водосточная Д=100мм	пм	156.0		
3	—"—	Колено трубы	шт	60		
4	—"—	Воронка выпускная	шт	20		
5	—"—	Держатель желоба (шаг 600мм)	шт	567		
6	—"—	Держатель трубы (шаг 600мм)	шт	260		
7	—"—	Угол желоба наружный	шт	4		
8	—"—	Угол желоба внутренний	шт	4		

Согласовано:
В части ОВ Комбаев Н.
В части ЭО Ибатов Р.
В части ВК Джумабаев С.

Инв. N подл. | Подпись и дата | Взам. инв. N

Изм.	Кол.	Лист	N док.	Подпись	Дата
ГИП		Нышанов А.			
Проверил		Нышанов А.			
Исполнил		Беркинбай Г.			
Н.контр.		Оспанова Г.			

02–2025 АС

«Капитальный ремонт здания КГУ «Сукиндукская общая средняя школа» отдела образования Курмангазинского района Управления образования Атырауской области», расположенного по адресу: Атырауская область, Курмангазинский район, с.Сукиндук, ул Абая 1»

Здания школы

Стадия	Лист	Листов
РП	67	

Спецификация желобов и водосточного стояка.
(Ремонтные работы)

ТОО "АСП Абу-Нур"
г.Шымкент – 2025г.

План фундамента под модульную котельную с трубой

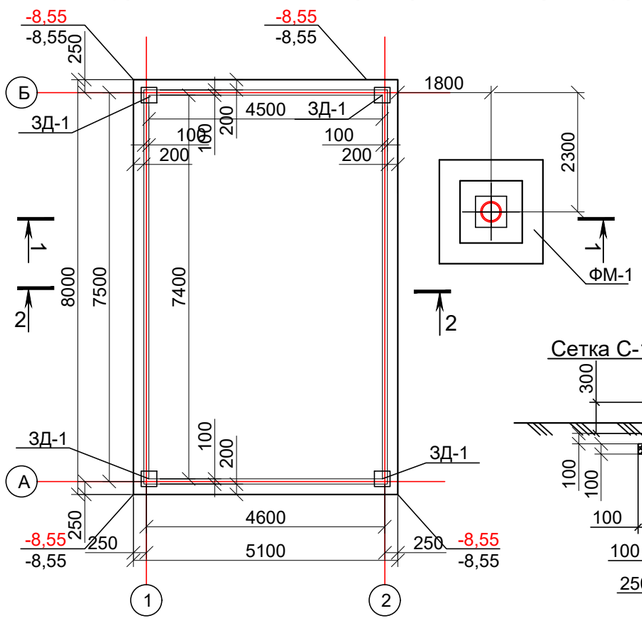

Сечение 2-2

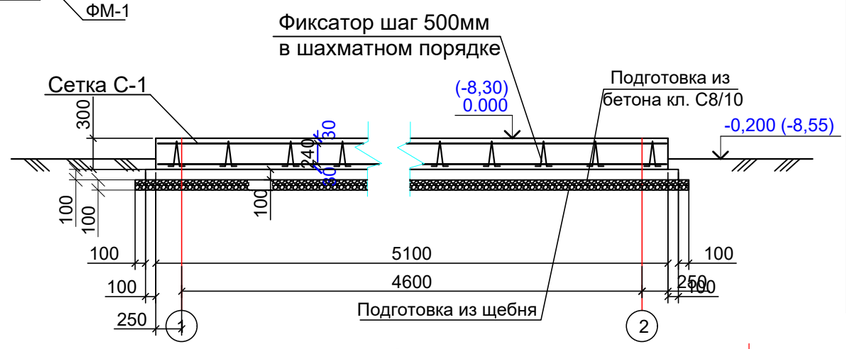

Спецификация на фундамент

Поз.	Обозначение	Наименование	Кол.	Масса ед., кг	Приме-чание
С-1	ГОСТ 23279-2012(214-403-0101)	5 Вр$I\frac{150}{150}$ ГОСТ 23279-2012, м^2	80,30	3.08	247,32
		Фиксатор			
Ф-1	ГОСТ 23279-2012(214-403-0101)	Проволка 3 Вр1 ГОСТ 23279-2012, L=590мм	164	0.032	5,25
		Материалы:			
	ГОСТ 26633-2015	Бетон кл. С16/20 м3	12,24		
	ГОСТ 26633-2015	Бетон кл. С8/10 м3	4,35		
	(211-201-0100)	Щебень средней крупности м3	4,62		
		Закладная деталь ЗД-1	4		
1	ГОСТ 34028-2016	20х-А500С,L=250 мм	4	0.62	2.48
2	ГОСТ 103-2006	Полоса $\frac{10x300\ ГОСТ\ 103\text{-}2006}{С235\ ГОСТ\ 27772\text{-}88}$, L=300мм	1	7.06	7.06

Сечение 1-1

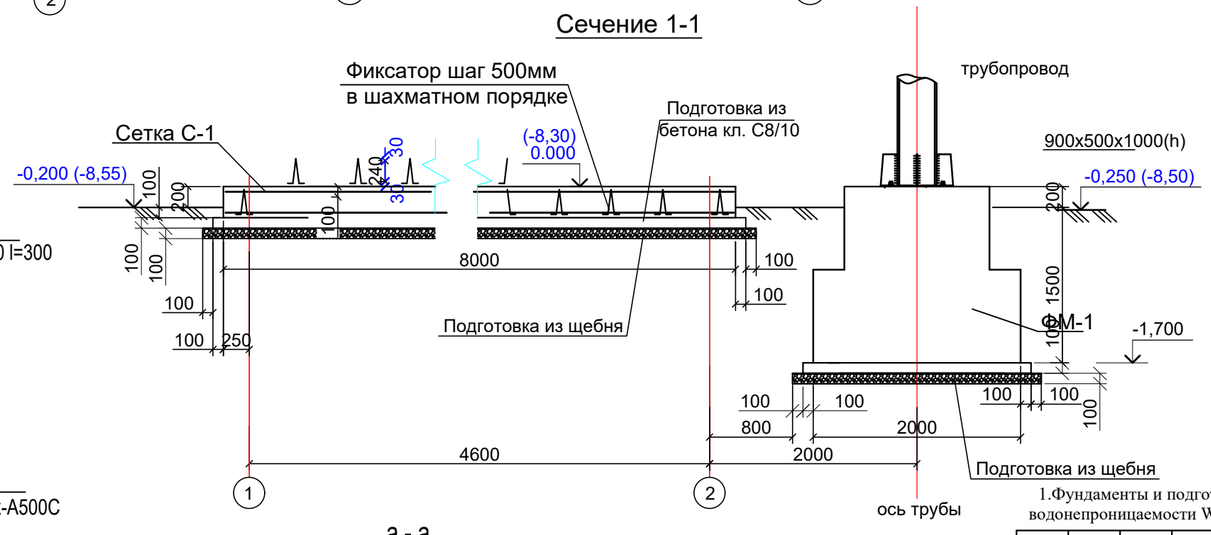

ЗД-1

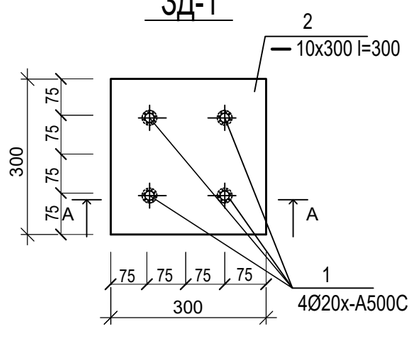

а - а

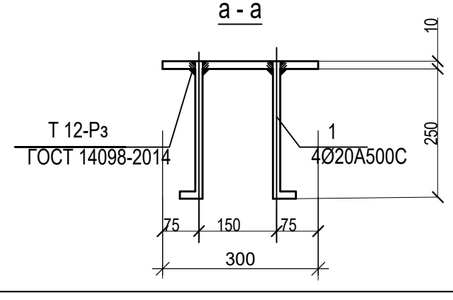

Ведомость деталей

Поз.	Эскиз
1	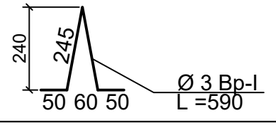

1.Фундаменты и подготовку под фундаменты выполнить из бетона на сульфатостойком цементе класс бетона по водонепроницаемости W6 согласно инженерно-геологическим изысканиям.

Изм.	Кол.	Лист	№док.	Подпись	Дата
ГИП		Нышанов А.			
Проверил		Нышанов А.			
Исполнил		Беркинбай Г.			
Н.контр.		Оспанова Г.			

02-2025 АС

«Капитальный ремонт здания КГУ «Суюндукская общая средняя школа» отдела образования Курмангазинского района Управления образования Атырауской области», расположенного по адресу: Атырауская область, Курмангазинский район, с.Суюндук, ул Абая 1»

Здания школы

Стадия	Лист	Листов
РП	68	

План фундамента под модульную котельную с трубой. Спецификация на фундамент.

ТОО "АСП Абу-Нұр"
г.Шымкент – 2025г.

Взам. инв. N

Подпись и дата

Инв. N подл.

ФМ-1

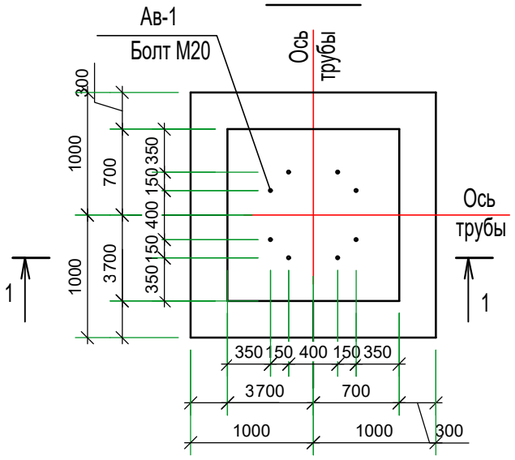

1-1

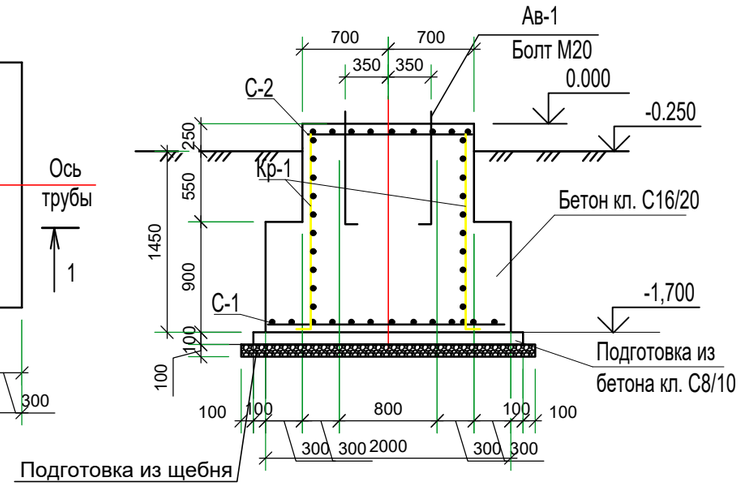

2-2

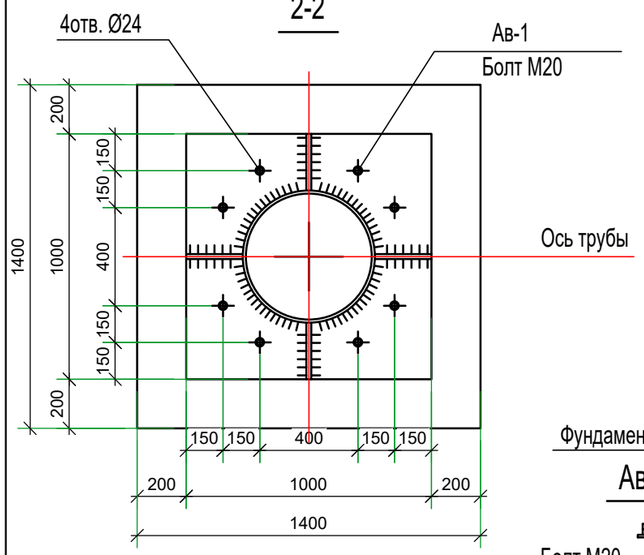

Деталь установки трубы

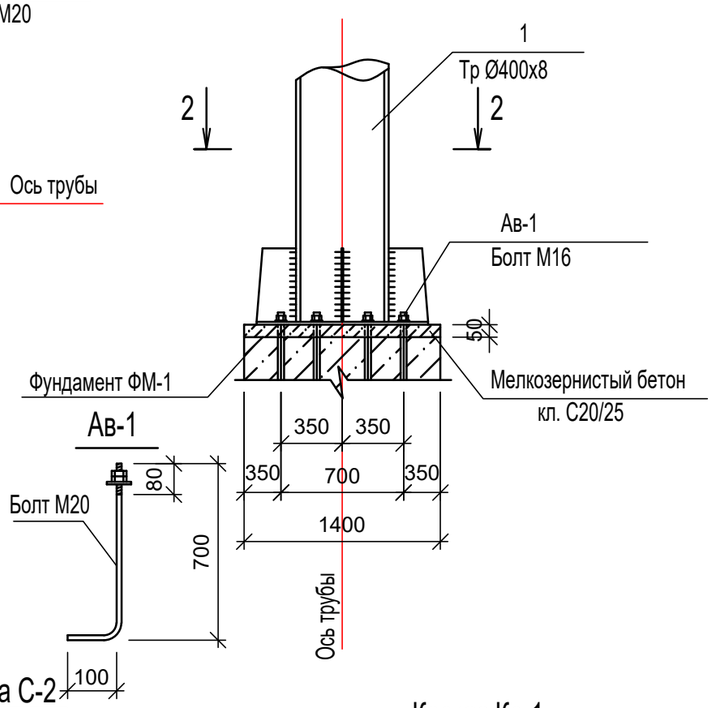

Сетка С-1

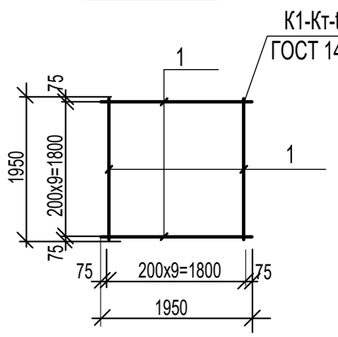

Сетка С-2

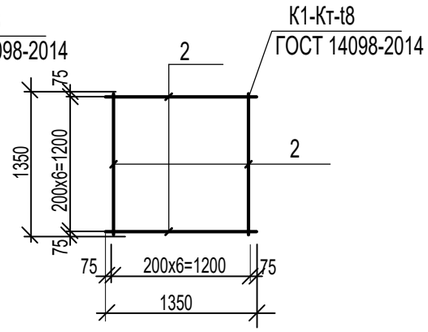

Каркас Кр-1

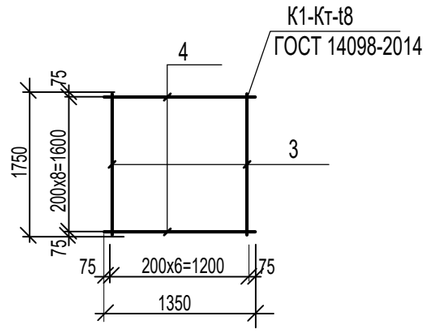

Спецификация

Марка, поз.	Обозначение	Наименование	Кол.	Масса ед., кг	Приме-чание
		ФМ-1	1		
Ав-1	ГОСТ 24379.1-2012	Болт 2.1.М20х800. ВСт3пс2	8	2.31	18,48 кг
С-1		С-1	1		
1	ГОСТ 34028-2016 (214-210-0301-0004)	Ø12-А500С , L=1950мм	20	1.732	34.64
С-2		С-2	1		
2	ГОСТ 34028-2016 (214-210-0301-0002)	Ø8-А500С , L=1350мм	14	0.53	7.42
Кр-1		Кр-1	4	15.62	62.48
3	ГОСТ 34028-2016 (214-210-0301-0004)	Ø12-А500С , L=1750мм	7	1.55	10.85
4	ГОСТ 34028-2016 (214-210-0301-0002)	Ø8-А240 , L=1350мм	9	0.53	4.77
		Материал			
		Бетон кл. С16/20, $м^3$	5.17		см. прим.
		Бетон кл. С8/10, $м^3$	0.490		подготовка см. прим.
	(211-201-0100)	Щебень средней крупности $м^3$	0.580		

УКАЗАНИЯ ПО УСТРОЙСТВУ ФУНДАМЕНТОВ

За абсолютную отметку 0.000 принят уровень верха фундамента под котельную, что соответствует абсолютной отметке -14.85 по генеральному плану.

По справочным данным об инженерно-геологических условиях, выданым ТОО «The LabSurvey» на строительной площадке залегает:

Суглинок легкий песчанистый (ИГЭ-1) местами тяжелый, коричневого, серовато коричневого и зеленовато-коричневого цвета, с тонкими прослойками песка, твердой консистенций, с маломощными включениям ракуши. Грунт слабозасоленный, до уровня грунтовых вод обладает просадочными свойствами слабой степени. Мощность слоя 2,4м - 2,6м.

Песок мелкий (ИГЭ-2), коричневого и желтовато-коричневого цвета, от влажной до водонасыщенной степени, от средней плотности до плотного сложения, слабозагипсованный. Грунт средней степени засоления. пылевато-глинистые фракции практически отсутствуют.

В процессе производства инженерно-геологической разведки пробуренными скважинами вскрыт, безнапорных грунтовых вод, с незначительной водообильностью. По состоянию на июль 2024 года положение уровня грунтовых вод (УГВ) зафиксировано на глубине от 1,7 м до 1,8 м. в зависимости от гипсометрического положения поверхности земли. Грунтовые воды солоноватые (под группа сильно солоноватые), минерализация воды составляет 21 700 мг/л.

Степень агрессивного воздействия грунтовых вод на арматуру железобетонных конструкций не менее W6 при постоянном погружении – неагрессивная, а при периодическом смачивании – среднеагрессивная.

Все литолого-фациальные группы грунтов, слагающие инженерно-геологический разрез на глубину до 15,0м, от слабо до средней степени засоленности. Все литологофациальные группы грунтов также содержат в своем составе незначительное количество карбонатов, гипса и органических веществ.

Все бетонные работы ниже отм. 0.000 выполнить из бетона на сульфатостойком цементе по ГОСТ 22266-2013.

Обратную засыпку пазух фундамента, под фундамент выполнить местным грунтом с уплотнением до Ро=16.5кН/м3.

Фундаменты и подготовку под фундаменты выполнить из бетона на сульфатостойком цементе.

Сварку производить электродами типа Э42 АФ ГОСТ 9467-75, hш 6мм.

Взам. инв. N	Подпись и дата	Инв. N подл.

Изм.	Кол.	Лист	№док.	Подпись	Дата
ГИП		Нышанов А.			
Проверил		Нышанов А.			
Исполнил		Беркинбай Г.			
Н.контр.		Оспанова Г.			

02–2025 АС

«Капитальный ремонт здания КГУ «Суюндукская общая средняя школа» отдела образования Курмангазинского района Управления образования Атырауской области», расположенного по адресу: Атырауская область, Курмангазинский район, с.Суюндук, ул Абая 1»

Здания школы

Стадия	Лист	Листов
РП	69	

Фундамент ФМ–1 под трубу. Сечение 1–1. Деталь установки трубы. Сечение 2–2.

ТОО "АСП Абу–Нур" г.Шымкент – 2025г.

План котлована

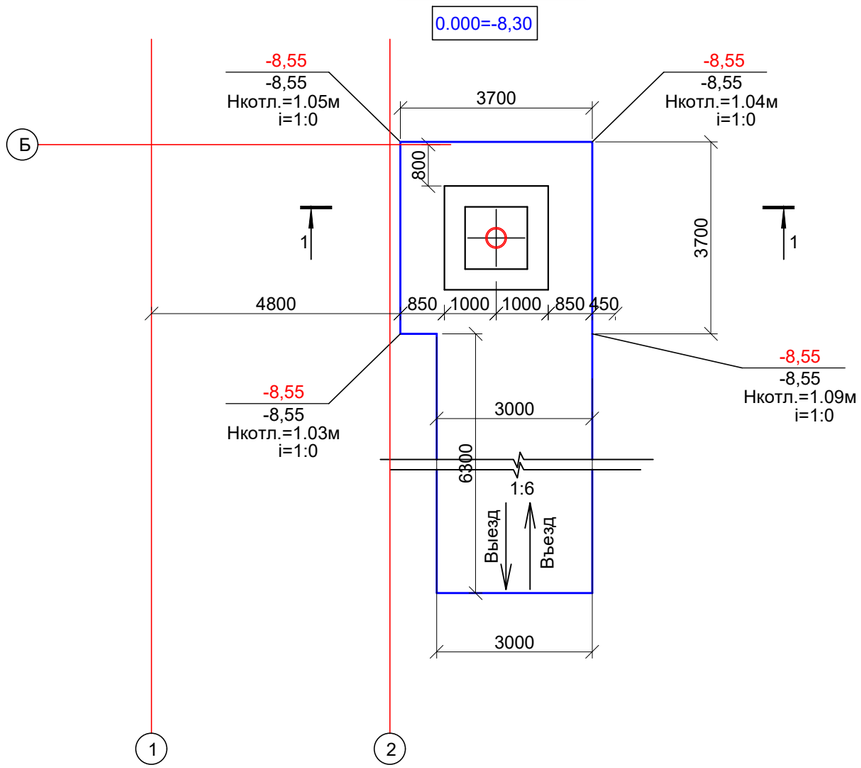

Наименование	Ед. изм.	Кол-во
Отрывка котлована	м3	15.00
Обратная засыпка из суглинка	м3	9.00
Дно котлована	м2	13.69
Въезд и выезд в котлован	м3	20.00

Разрез 1-1

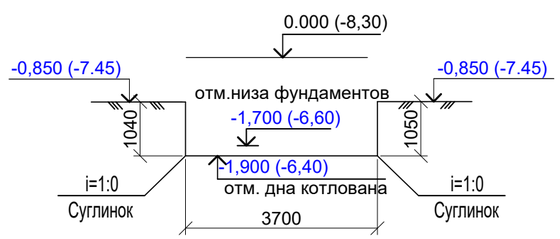

УКАЗАНИЯ ПО УСТРОЙСТВУ КОТЛОВАНА

За абсолютную отметку 0.000 принят уровень верха фундамента под котельную, что соответствует абсолютной отметке -8.30 по генеральному плану.

По справочным данным об инженерно-геологических условиях, выданым ТОО «The LabSurvey» на строительной площадке залегает:

Выделено два инженерно-геологических элемента (ИГЭ):

Суглинок легкий песчанистый (ИГЭ-1) местами тяжелый, коричневого, серовато коричневого и зеленовато-коричневого цвета, с тонкими прослойками песка, твердой консистенций, с маломощными включениям ракуши. Грунт слабозасоленный, до уровня грунтовых вод обладает просадочными свойствами слабой степени. Мощность слоя 2,4м - 2,6м.

Песок мелкий (ИГЭ-2), коричневого и желтовато-коричневого цвета, от влажной до водонасыщенной степени, от средней плотности до плотного сложения, слабозагипсованный. Грунт средней степени засоления. пылевато-глинистые фракции практически отсутствуют.

В процессе производства инженерно-геологической разведки пробуренными скважинами вскрыт, безнапорных грунтовых вод, с незначительной водообильностью. По состоянию на июль 2024 года положение уровня грунтовых вод (УГВ) зафиксировано на глубине от 1,7 м до 1,8 м. в зависимости от гипсометрического положения поверхности земли. Грунтовые воды солоноватые (под группа сильно солоноватые), минерализация воды составляет 21 700 мг/л.

Согласно СП РК 2.03-30-2017:

- сейсмическая опасность зоны строительства - согласно картам сейсмического зонирования ОСЗ-2475 – 5 баллов и ОСЗ-22475 – 6 баллов;
- тип грунтовых условий площадки строительства - III;
- сейсмическая опасность площадки строительства (с учетом грунтовых условий) при сейсмичности зоны по картам ОСЗ-2475– 6 баллов и ОСЗ-22475– 7 баллов;
- неблагоприятные факторы в сейсмическом отношении из-за геологических или топографических условий отсутствуют.

Обратную засыпку пазух фундамента, под фундамент выполнить местным грунтом с уплотнением до Ро=16.5кН/м3.

Согласно разбивочным чертежам (смотри раздел ГП) выполняются разбивочные оси зда-ния на местности. Под пятном здания срезается растительный слой, убирается насып-ной грунт, строительный мусор и вывозится со строительной площадки.

Отрывается котлован до отметки -1.900 (-16,75).

После отрывки котлована, верхний нарушенный слой естественного основания уплотнить тяжелыми катками с доведением модуля деформации не менее 15 МПа.

Производство работ вести в строгом соответствии с указаниями

СН РК 1.03-00-2022 "Организация строительного производства" и

СП РК 1.03-106-2012 "Охрана труда и техника безопасности в строительстве".

В случае обнаружения при отрывке котлована грунтов отличных от принятых в проекте, необходимо об этом сообщить проектной организации.

ВНИМАНИЕ !

Строительный мусор категорически запрещено использовать в качестве подготовки под полы и обратной засыпке пазух фундаментов.

Взам. инв. N

Подпись и дата

Инв. N подл.

Изм.	Кол.	Лист	№док.	Подпись	Дата
ГИП		Нышанов А.			
Проверил		Нышанов А.			
Исполнил		Беркинбай Г.			
Н.контр.		Оспанова Г.			

02–2025 АС

«Капитальный ремонт здания КГУ «Суюндукская общая средняя школа» отдела образования Курмангазинского района Управления образования Атырауской области», расположенного по адресу: Атырауская область, Курмангазинский район, с.Суюндук, ул Абая 1»

Здания школы	Стадия	Лист	Листов
	РП	70	

План котлована. Разрез 1–1.

ТОО "АСП Абу–Нур"
г.Шымкент – 2025г.

Санузел для маломобильных груп населения на отметке 0,000

Туалетная №42 на отм.+0,000

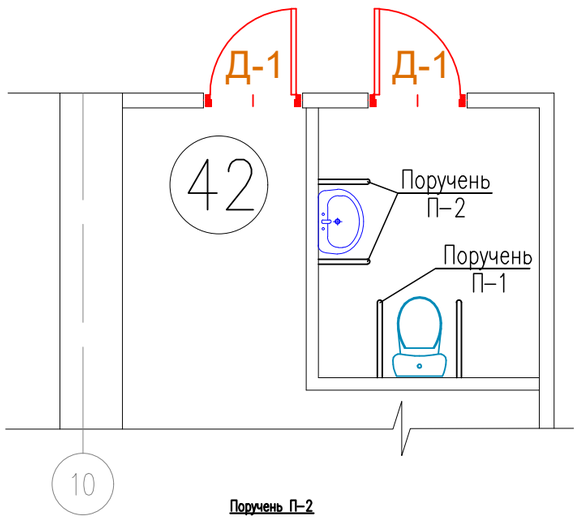

Поручень П-1

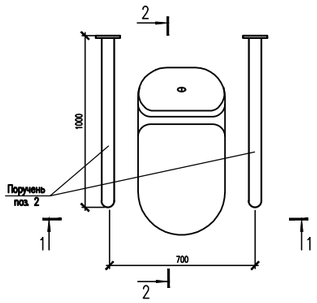

Поручень П-2

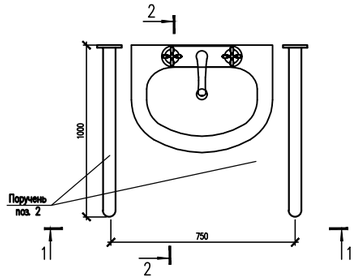

1 – 1

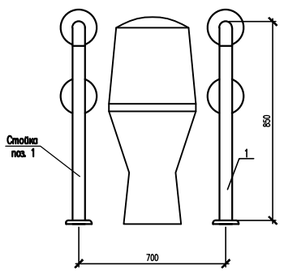

1 – 1

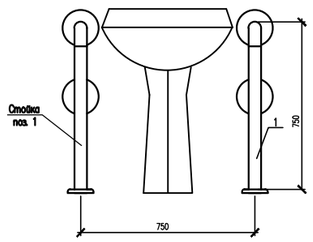

2 – 2

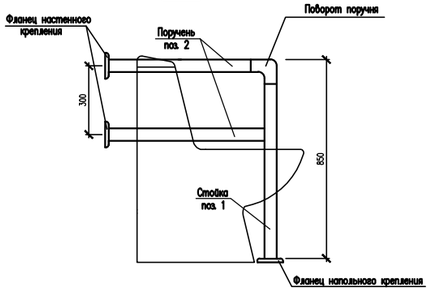

2 – 2

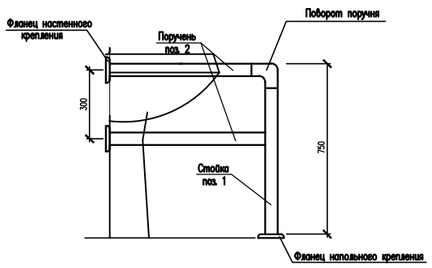

Примечание:
1. Данный лист см. совместно с листом АР-5.
2. В спецификации дан расход на 1 санузел.

Спецификация материалов

Поз.	Обозначение	Наименование	Кол.	Масса ед.,кг.	Примечание
		Поручень П-1	2		
		Стойка			
1	ГОСТ 9941-81 (241-109-0200)	Труба 51х2 ГОСТ 9941-81 / 12Х18Н10Т ГОСТ 5632-72 м.п.	1.70	2.42	4.12
		Держатель поручня ø38мм	2		
		Фланец напольного крепления	2		
		Декоративная крышка ø38мм	2		
		Поручень			
2	ГОСТ 9941-81 (241-109-0200)	Труба 51х2 ГОСТ 9941-81 / 12Х18Н10Т ГОСТ 5632-72 м.п.	5,5	2.42	13,31
		Поворот поручня ø38мм	2		
		Держатель поручня ø38мм	4		
		Фланец напольного крепления	4		
		Декоративная крышка ø38мм	4		
		Поручень П-2	2		
		Стойка			
1	ГОСТ 9941-81 (241-109-0200)	Труба 51х2 ГОСТ 9941-81 / 12Х18Н10Т ГОСТ 5632-72 м.п.	1.50	2.42	3,63
		Держатель поручня ø38мм	2		
		Фланец напольного крепления	2		
		Декоративная крышка ø38мм	2		
		Поручень			
2	ГОСТ 9941-81 (241-109-0200)	Труба 51х2 ГОСТ 9941-81 / 12Х18Н10Т ГОСТ 5632-72 м.п.	5,2	2.42	12,58
		Поворот поручня ø38мм	2		
		Держатель поручня ø38мм	4		
		Фланец напольного крепления	4		
		Декоративная крышка ø51мм	4		
		Поручень П-3			
3	ГОСТ 9941-81 (241-109-0200)	Труба 51х2 ГОСТ 9941-81 / 12Х18Н10Т ГОСТ 5632-72 м.п.	6,5	2.42	15,73
		Поворот поручня ø38мм	2		
		Держатель поручня ø38мм	6		
		Фланец напольного крепления	6		
		Декоративная крышка ø38мм	6		

Согласовано:

Взам. инв. N

Подпись и дата

Инв. N подл.

Изм.	Кол.	Лист	№док.	Подпись	Дата
ГИП		Нышанов А.			
Проверил		Нышанов А.			
Исполнил		Беркинбай Г.			
Н.контр.		Оспанова Г.			

02-2025 АС

«Капитальный ремонт здания КГУ «Суюндукская общая средняя школа» отдела образования Курмангазинского района Управления образования Атырауской области», расположенного по адресу: Атырауская область, Курмангазинский район, с.Суюндук, ул Абая 1»

Здания школы

Стадия	Лист	Листов
РП	71	

Санузел для маломобильных групп населения.(Ремонтные работы).

ТОО "АСП Абу-Нур"
г.Шымкент – 2025г.

План расположения приямка

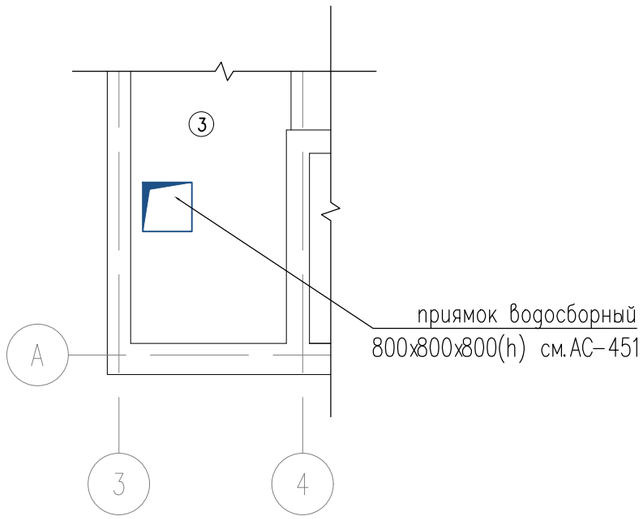

План приямка

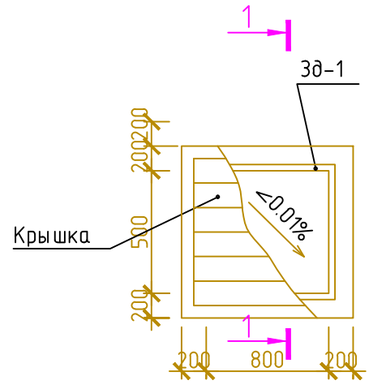

3д-1

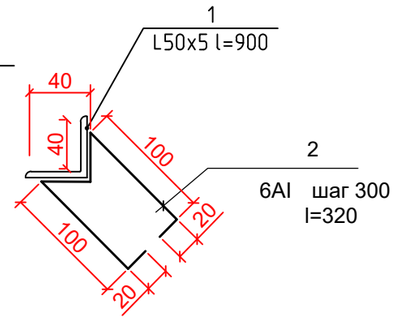

1-1

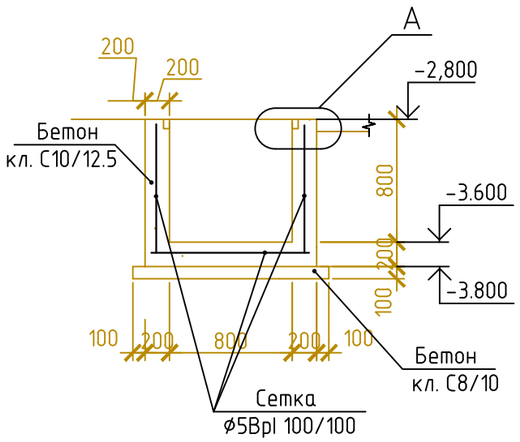

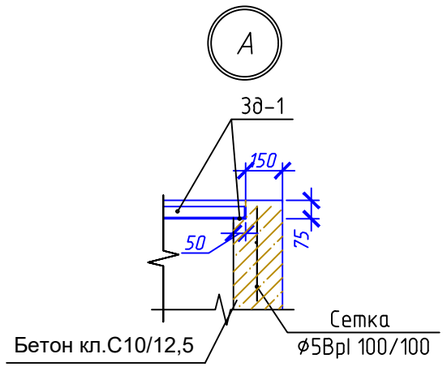

1. Данный лист смотри совместно с листами АС-45.

Спецификация

Поз.	Обозначение	Наименование	Кол.	Масса ед.,кг.	Примеч.
		Приямок	1		
	ГОСТ 23279-2012	Ф5Врl 100/100 S=5.8			20,45
3д-1		Закладная деталь 3д-1	1	16,06	
1	ГОСТ 8509-93	Уголок 50x50x5 ГОСТ 8509-93 / С235 ГОСТ 27772-88* L=700	4	3,77	15,08
2	ГОСТ 34028-2016	Ф6 А240 L=320	14	0.07	0,98
		Материалы			
		Бетон кл. С10/12,5			1.36м ^{3}
		Бетон кл.С8/10			0.256м ^{3}
		Крышка приямка	1		
		Доска толщ. 25мм S=1.2м ^{2}			0.03м ^{3}
		Брус 50x50 L=1.1м	3		0.008м ^{3}

Изм.	Кол.	Лист	№док.	Подпись	Дата
ГИП		Нышанов А.			
Проверил		Нышанов А.			
Исполнил		Беркинбай Г.			
Н.контр.		Оспанова Г.			

02-2025 АС

«Капитальный ремонт здания КГУ «Суюндукская общая средняя школа» отдела образования Курмангазинского района Управления образования Атырауской области», расположенного по адресу: Атырауская область, Курмангазинский район, с.Суюндук, ул Абая 1»

Здания школы

Стадия	Лист	Листов
РП	72	

План расположения приямка.
План приямка. Сеч. 1-1. Спецификация.

ТОО "АСП Абу-Нур"
г.Шымкент - 2025г.

Согласовано

Взамен инв.№

Подпись и дата.

Инв.№ подл.

План отверстий на отм. 0,000

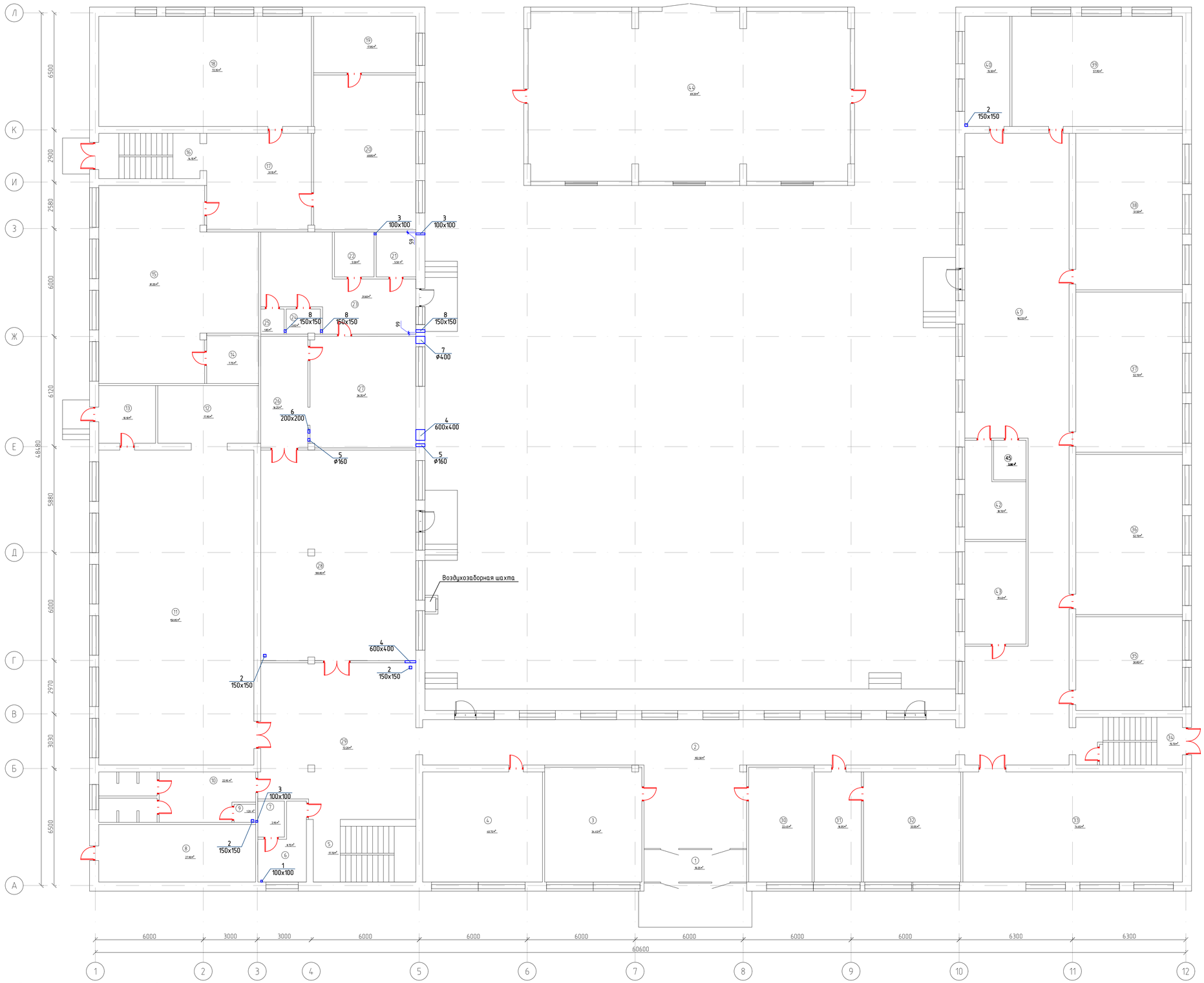

Экспликация помещений (1-этаж)

Поме-щения	Наименование	Площадь,	Категор. поме-щения
1	Тамбур	10.25	Д
2	Коридор	102.30	Д
3	Гардероб	34.45	Д
4	Кабинет начальных классов	40.75	Д
5	Лестничная клетка	17.70	Д
6	Коридор	8.75	Д
7	Душевая	2.95	Д
8	Складское помещение	27.90	Д
9	Душевая	1.20	Д
10	Раздевалка	22.95	Д
11	Спорт зал	150.85	Д
12	Складское помещение	17.95	Д
13	Коридор	10.10	Д
14	Кабинет	7.75	Д
15	Кабинет труда	81.35	Д
16	Лестничная клетка	14.15	Д
17	Коридор	22.75	Д
18	Кабинет труда	72.35	Д
19	Библиотека	17.85	Д
20	Библиотека	48.85	Д
21	Складское помещение	5.50	Д
22	Складское помещение	5.50	Д
23	Коридор	31.60	Д
24	Душевая	2.65	Д
25	Туалет	1.85	Д
26	Моечная	16.25	Д
27	Горячий кухня	36.35	Д
28	Обеденный зал	100.85	Д
29	Коридор	72.20	Д
30	Комната охраны	22.45	Д
31	Приемная	16.05	Д
32	Кабинет директора	33.05	Д
33	Кабинет казахского языка и литературы	74.65	Д
34	Лестничная клетка	15.70	Д
35	Кабинет начальных классов	30.85	Д
36	Кабинет начальных классов	52.70	Д
37	Кабинет начальных классов	52.70	Д
38	Кабинет начальных классов	51.50	Д
39	Кабинет начальных классов	57.95	Д
40	Туалет для мальчиков	15.30	Д
41	Коридор	162.55	Д
42	Туалет для девочек	14.70	Д
43	Кабинет	19.40	Д
44	Гараж	69.20	Д
45	Санузел для МГН	4.00	Д
	Всего	1678.65	

Устройство перемычек над пробиваемыми проемами АхВ

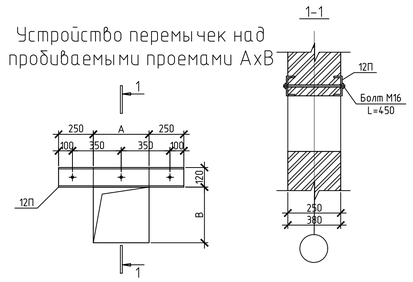

Экспликация отверстий

Обо-значение	Наименование	Отметка низа отв.	Кол. шт.
1	Отв.100x100 в перекр.	+0.000	1
2	Отв.150x150 в перекр.	+0.000	4
3	Отв.100x100 в стене	+2.800	3
4	Отв.600x400 в стене	+2.600	2
5	Отв. ø160 в стене	+2.800	2
6	Отв.200x200 в стене	+2.800	1
7	Отв. ø400 в стене	+2.600	1
8	Отв.150x150 в стене	+2.800	3

1. Координационные оси даны условно только для данного здания.
2. Над отверстиями в стене шириной 160–600мм проложить перемычку в виде швеллера N12 с опиранием 250мм.
   Расходы: швеллер N12–42,64кг, болт М16 – 6,096кг.
3. Отверстия размерами 150x200 выполнить по месту в пределах пустоты плиты, перфоратором методом рассверловки не нарушая ребер плиты.

Изм.	Кол.	Лист	Nдок.	Подпись	Дата	02–2025 АС
						«Капитальный ремонт здания КГУ «Сукиндыкская общая средняя школа» отдела образования Курмангазинского района Управления образования Атырауской области», расположенного по адресу: Атырауская область, Курмангазинский район, с.Сукиндык, ул Абая 1»
ГИП		Нашанов А.				Здания школы — Стадия: РП; Лист: 73; Листов:
Проверил		Нашанов А.				
Исполнил		Беркинбай Г.				План отверстий на отм. 0,000 — ТОО "АСП Абу-Нур" г.Шымкент – 2025г.
Н.контр.		Оспанова Г.				

План отверстий на отм. +3,300

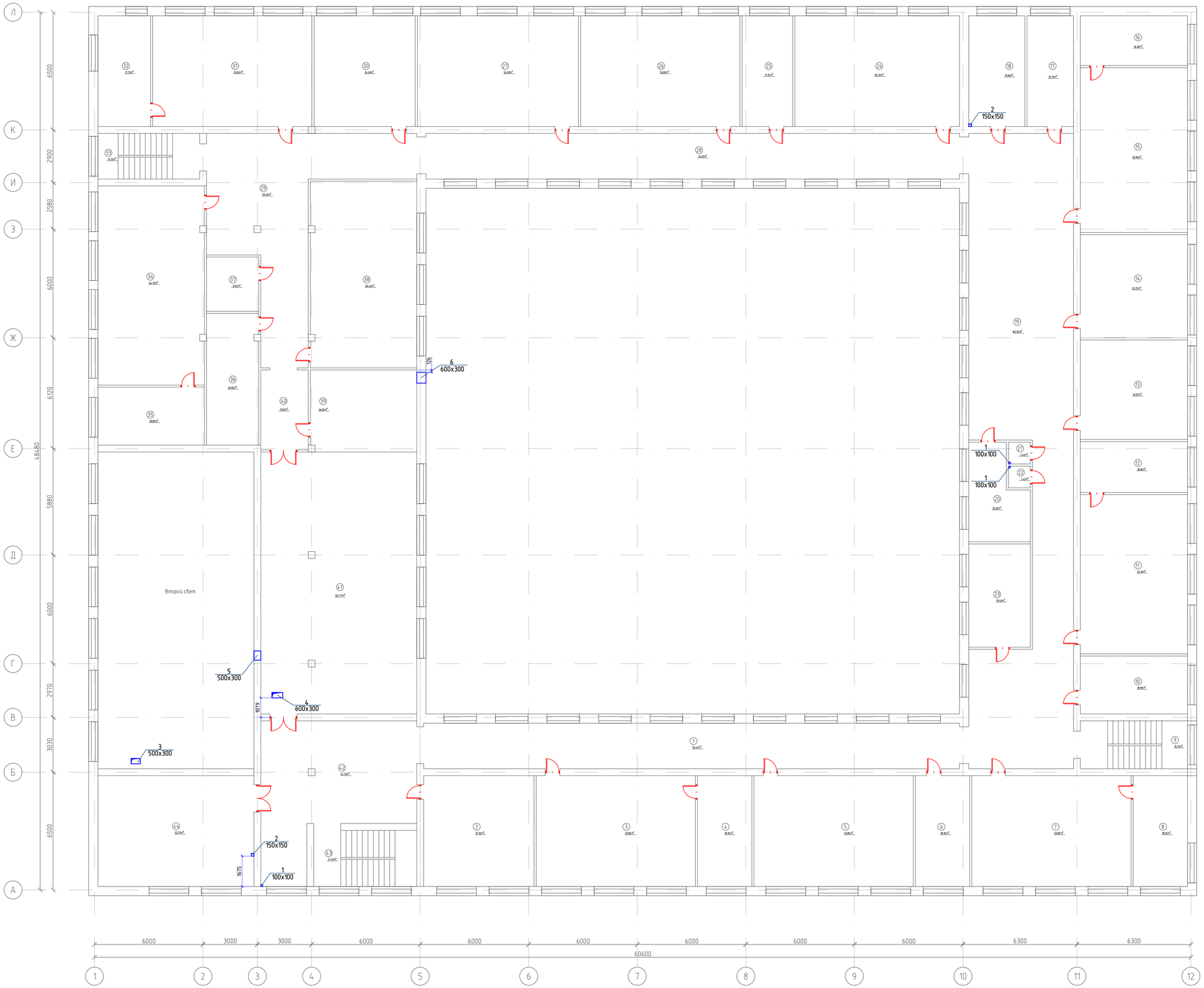

Экспликация помещений

(2-этаж)

Поме-щения	Наименование	Площадь,	Категор. поме-щения
1	Коридор	76.45	Д
2	Кабинет истории	37.35	Д
3	Кабинет методиста	53.85	Д
4	Кабинет методиста	18.35	Д
5	Кабинет химии	53.85	Д
6	Лаборатория химии	18.35	Д
7	Кабинет физики	53.85	Д
8	Лаборатория физики	18.35	Д
9	Лестничная клетка	15.70	Д
10	Кабинет	18.95	Д
11	Кабинет рисования	52.10	Д
12	Кладовая	16.60	Д
13	Кабинет русского языка	32.55	Д
14	Кабинет русского литературы	33.75	Д
15	Кабинет биологии	53.90	Д
16	Лаборатория биологии	16.30	Д
17	Кабинет	15.75	Д
18	Туалет для девочек	19.00	Д
19	Коридор	162.55	Д
20	Медицинский кабинет	15.25	Д
21	Туалет для учителя	1.45	Д
22	Туалет для учителя	1.45	Д
23	Кабинет заместителя директора	19.40	Д
24	Учебный класс	55.70	Д
25	Кабинет музыки	17.15	Д
26	Кабинет НВП	53.85	Д
27	Кабинет географии	54.50	Д
28	Коридор	76.15	Д
29	Коридор	72.20	Д
30	Кабинет английского языка	34.30	Д
31	Кабинет робототехники	53.85	Д
32	Кладовая	17.75	Д
33	Лестничная клетка	14.15	Д
34	Кабинет информатики	64.70	Д
35	Кабинет информатики	18.85	Д
36	Кладовая	20.95	Д
37	Кладовая	8.65	Д
38	Кабинет информатики	60.40	Д
39	Сцена	26.55	Д
40	Коридор	11.55	Д
41	Актовый зал	124.75	Д
42	Коридор	57.70	Д
43	Лестничная клетка	17.70	Д
44	Кабинет математики	52.75	Д
	Всего	1719.25	

Экспликация отверстий

Обо-значе-ние	Наименование	Отметка низа отв.	Кол. шт.
1	Отв.100x100 в перекр.	+6.300	3
2	Отв.150x150 в перекр.	+6.300	2
3	Отв.500x300 в перекр.	+6.300	1
4	Отв.600x300 в перекр.	+6.300	1
5	Отв. 500x300 в стене	+6.000	1
6	Отв. 600x300 в стене	+6.000	1

Изм.	Кол.	Лист	№док.	Подпись	Дата
ГИП		Нашанов А.			
Проверил		Нашанов А.			
Исполнил		Беркинбай Г.			
Н.контр.		Оспанова Г.			

02-2025 АС

«Капитальный ремонт здания КГУ «Сукиндыкская общая средняя школа» отдела образования Курмангазинского района Управления образования Атырауской области, расположенного по адресу: Атырауская область, Курмангазинский район, с.Сукиндык, ул Абая 1»

Здания школы	Стадия	Лист	Листов
	РП	74	

План отверстий на отм. +3,300

ТОО "АСП Абу-Нур"
г.Шымкент – 2025г.

Фрагмент плана шахты на отм. −2,300 (1шт)

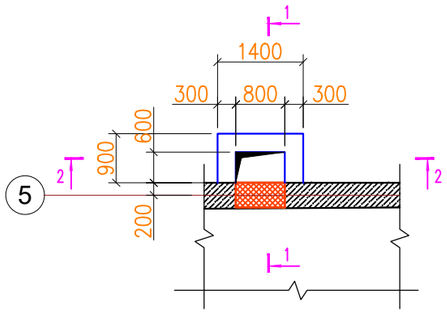

Фрагмент плана шахты на отм. −0,900

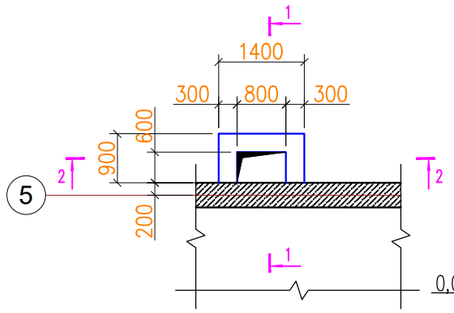

Фрагмент плана шахты N1 на отм. +1,550

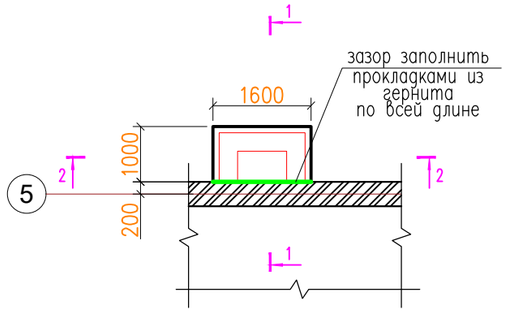

1 – 1

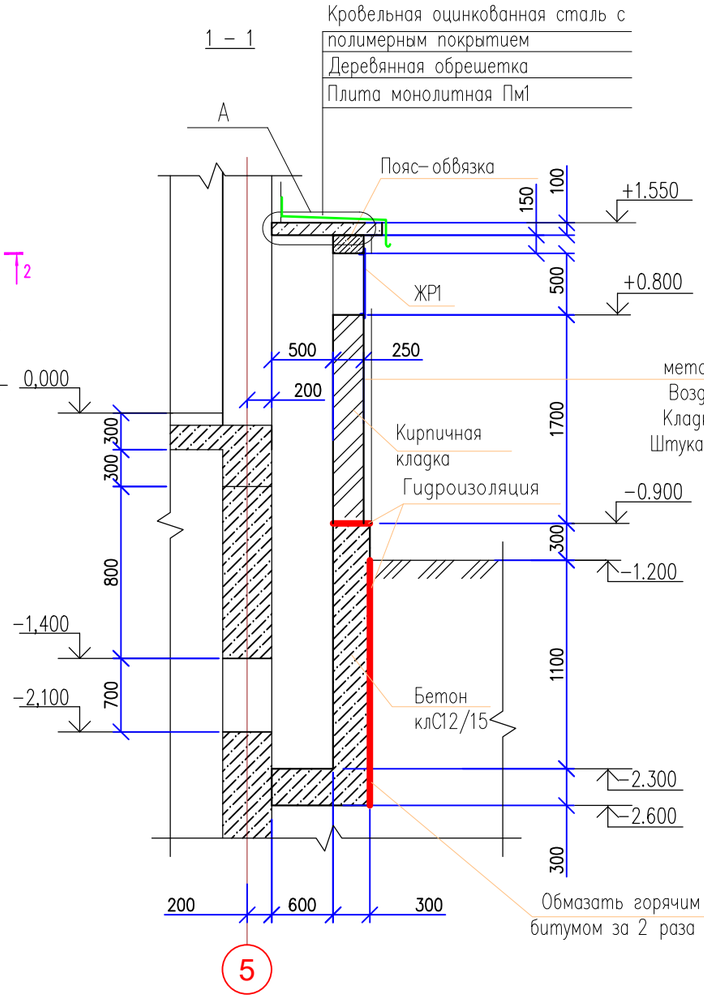

2 – 2

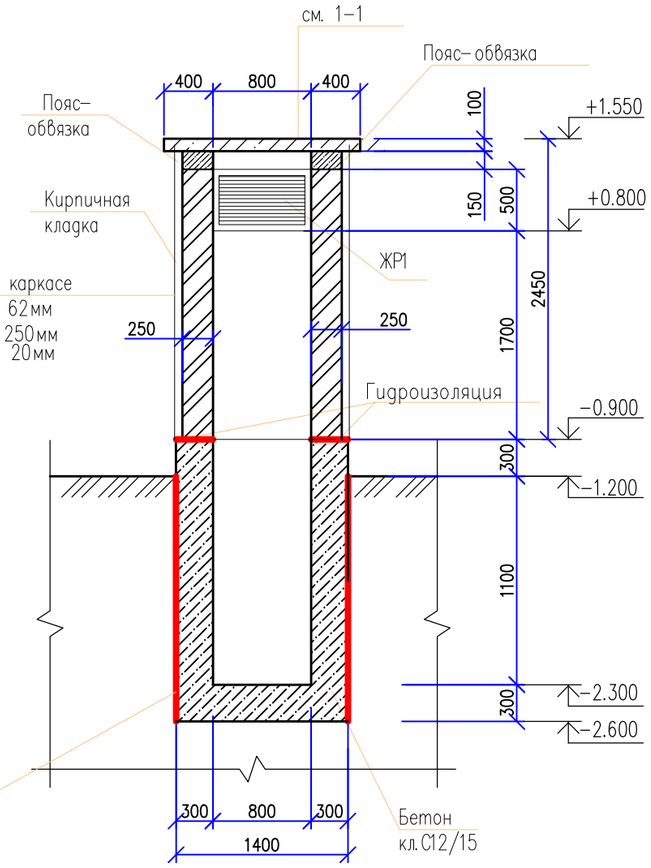

Узел А

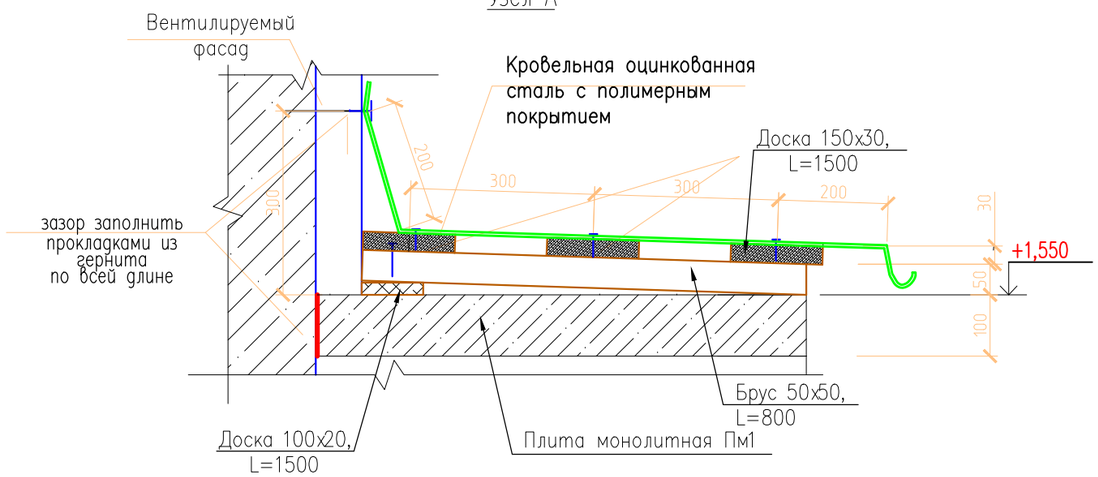

1. Спецификация конструктивных элементов на л.АС–76.
2. Под кирпичную кладку выполнить горизонтальную гидроизоляцию из слоя цементно–песчаного раствора, толщиной 20мм состава 1:2.

Изм.	Кол.	Лист	№док.	Подпись	Дата
ГИП		Нышанов А.			
Проверил		Нышанов А.			
Исполнил		Беркинбай Г.			
Н.контр.		Оспанова Г.			

02–2025 АС

«Капитальный ремонт здания КГУ «Суюндукская общая средняя школа» отдела образования Курмангазинского района Управления образования Атырауской области», расположенного по адресу: Атырауская область, Курмангазинский район, с.Суюндук, ул Абая 1»

Здания школы

Стадия	Лист	Листов
РП	75	

Фрагмент плана шахты на отм. −2,300.

ТОО "АСП Абу–Нур"
г.Шымкент – 2025г.

Согласовано

Взамен инв.№

Подпись и дата.

Инв.№ подл.

Жалюзийная решетка ЖР-1

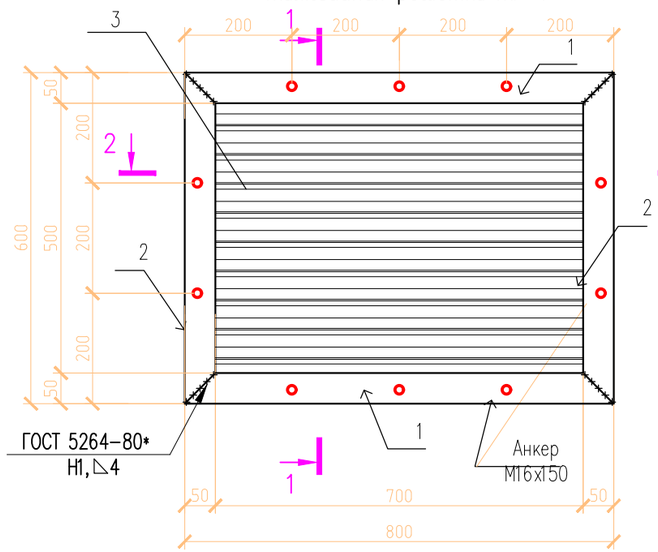

1 – 1

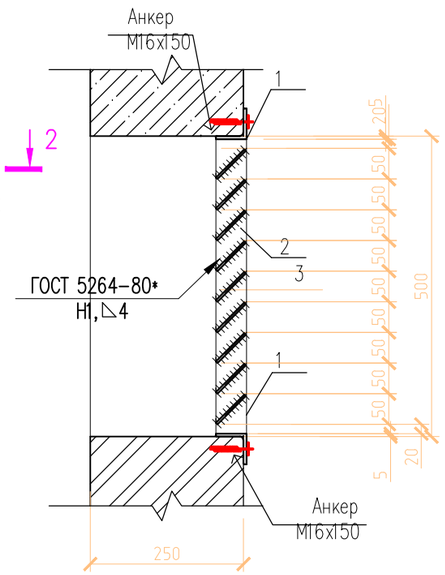

2 – 2

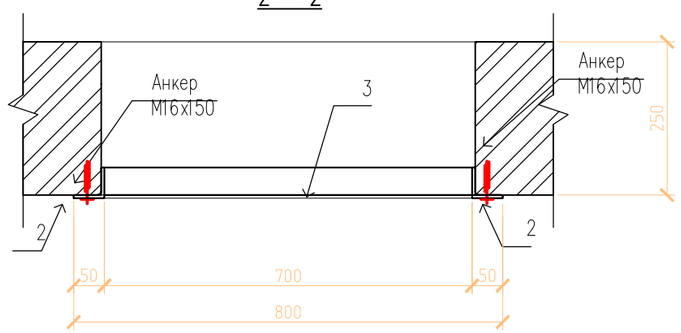

Спецификация конструктивных элементов

Марка, поз.	Обозначение	Наименование	Кол. шт.	Масса ед. кг.	Примеч.
1	2	3	4	8	9
		Воздухозаборная шахта	1		
	расход на 1 шт	Сборочные единицы			
ЖР-1	данный лист	Жалюзийная решетка ЖР-1	1	35,77	
Пм1	АС-	Плита монолитная Пм1	1		
	АС-	Пояс- обвязка	1		
		Крепление жалюзийной решетки			
	ГОСТ ISO 8992-2015(217-101-0303)	М16х150	10	0,19	1,90кг
		Материалы:			
		Бетон кл.С21/15, м3	1,00		стены
		Бетон кл.С12/15, м3	0,38		днище
		Обмазать битумом за 2 раза. м2	5,30		
		Гернит, п.м.	1,56		
	ГОСТ 14918-80*	Оцинкованная кровельная сталь, толщиной 0,7мм м2	1,26	5,49	6,92кг
		Обрешетка			
		Брус 50х50, L=800	3		0,006м3
		Доска 150х30, L=1500	3		0,020м3
		Доска 100х20, L=1500	1		0,003м3

Спецификация конструктивных элементов.

Марка изде-лия.	Поз. дет.	Наименование	Кол.	Масса 1 дет. кг.	Масса изделия кг.
1	2	3	4	5	6
ЖР-1		ГОСТ 8509-93			26,605
	1	∟50х5 L=800	2	3,01	
		ГОСТ 8509-93			
	2	∟50х5 L=600	2	2,26	
		ГОСТ 8510-86*			
	3	— 65х5 L=700	9	1,785	

Согласовано

Взамен инв.№

Подпись и дата.

Инв.№ подл.

Изм.	Кол.	Лист	№док.	Подпись	Дата
ГИП		Нышанов А.			
Проверил		Нышанов А.			
Исполнил		Беркинбай Г.			
Н.контр.		Оспанова Г.			

02-2025 АС

«Капитальный ремонт здания КГУ «Суюндукская общая средняя школа» отдела образования Курмангазинского района Управления образования Атырауской области», расположенного по адресу: Атырауская область, Курмангазинский район, с.Суюндук, ул Абая 1»

Здания школы

Стадия	Лист	Листов
РП	76	

Жалюзийные решетки ЖР-1.

ТОО "АСП Абу-Нур"
г.Шымкент – 2025г.

Монолитная плита Пм1

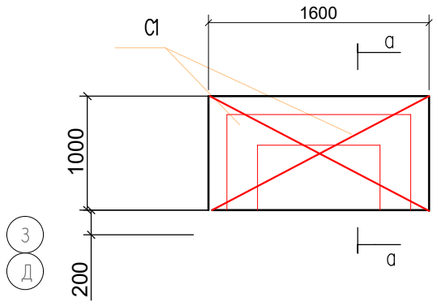

а – а

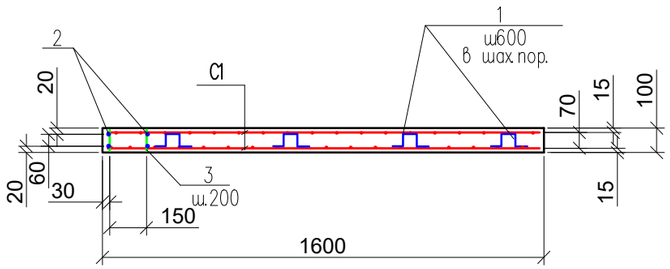

Пояс–обвязка

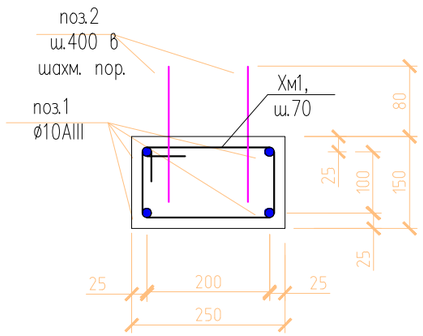

Спецификация конструктивных элементов

Марка, поз.	Обозначение	Наименование	Кол. шт.	Масса ед. кг.	Примеч.
1	2	3	4	8	9
		Воздухозаборная шахта	1		
	расход на 1 шт	Пояс–обвязка			
		Сборочные единицы			
1	ТУ 14–1–5526–2006	ø10А500СП п.м.	12,00	0,617	7,404кг
2	ГОСТ 34028–2016	ø6А400 L=220мм	8	0,05	0,40кг
Хм1	ГОСТ 34028–2016	ø6А400 L=860мм	42	0,19	7,98кг
		Материалы:			
		Бетон кл.С12/15, м3	0,11		
	расход на 1 шт	Плита монолитная Пм1			
		Сборочные единицы			
С1	ГОСТ 34028–2016	Сетка 5Врі 100х100, м2	2.90	3,52	10,208кг
1	ГОСТ 34028–2016	ø6А240 L=610мм	4	0,14	0,56кг
1	ТУ 14–1–5526–2006	ø10А500СП L=1780мм	4	1,10	4,40кг
2	ГОСТ 34028–2016	ø6А400 L=680мм	20	0,15	3,00кг
		Материалы:			
		Бетон кл.С12/15, м3	0,15		

Ведомость деталей.

Поз.	Эскиз
Хм1	ø6AI, L=860мм; 110, 110, 110, 210
2	100, 55, 200; ø6AI L=610мм

Согласовано

Взамен инв.№

Подпись и дата.

Инв.№ подл.

Изм.	Кол.	Лист	№док.	Подпись	Дата
ГИП		Нышанов А.			
Проверил		Нышанов А.			
Исполнил		Беркинбай Г.			
Н.контр.		Оспанова Г.			

02–2025 АС

«Капитальный ремонт здания КГУ «Суюндукская общая средняя школа» отдела образования Курмангазинского района Управления образования Атырауской области», расположенного по адресу: Атырауская область, Курмангазинский район, с.Суюндук, ул Абая 1»

Здания школы

Стадия	Лист	Листов
РП	77	

Пояс–обвязка. Монолитная плита Пм1. Спецификация конструктивных элементов.

ТОО "АСП Абу–Нур" г.Шымкент – 2025г.

Устройство дверного проема в кирпичной стене

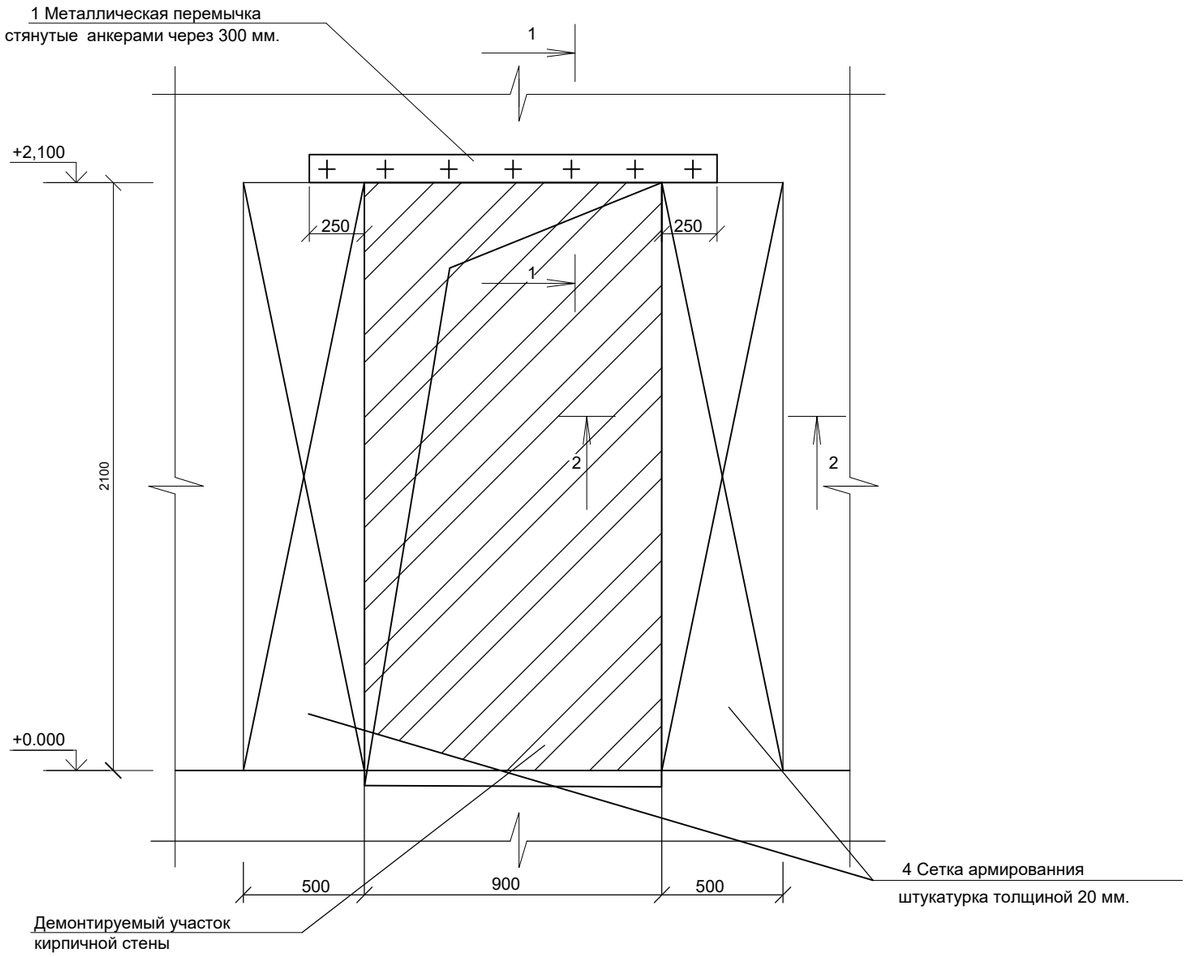

Спецификация элементов

Марка поз.	Обозначение	Наименование	Кол.	Масса ед.кг	Примеч.
		Дверной проем 2110x910	1		
1	ГОСТ 8240-97	⊏ 14 L=1400 мм	2	17,22	34,44кг
2	ГОСТ 34028-2016	Ø 10 А400 L=120 мм	24	0,339	8,136кг
3	ГОСТ 34028-2016	Ø 10 А240 L=100 мм	6	0,315	1,89кг
4	ГОСТ 8478-92	Сетка 5Врl-100 / 5Врl-100 1100 L=4,2 п.м.			15,12кг
5	ГОСТ 103-94	-100x8 L=120	5	4,00	20,0 кг
		Пробивка проема м3		0,23	

Указания по производству работ

Отбить штукатурку с поверхности, где намечается проем размерами 2110x910мм.

Над пробиваемым проемом выполнить штрабы для устройства перемычки из стальных швеллеров ⊏14

Поверхности штраб тщательно очистить и просверлить отверстия d20 мм с шагом 300 мм под стяжные болты.

Установить швеллера с двух сторон и стянуть болтами, обеспечив плотное прилегание к поверхности кладки.

По контуру намечаемого проема отбить штрабы. кладки производить не допуская резких ударов.

При производстве работ необходимо строго соблюдать требования строительных норм по технике безопасности согласно СП РК 1.03-106-2012 "Охрана труда и техника безопасности в строительстве".

1. Данный лист смотреть совместно с листами АС-46.

2-2

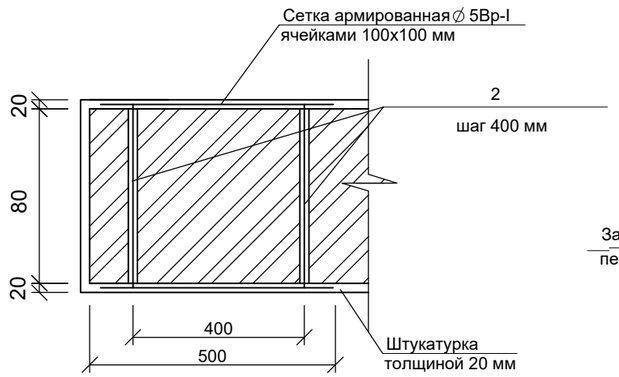

1-1

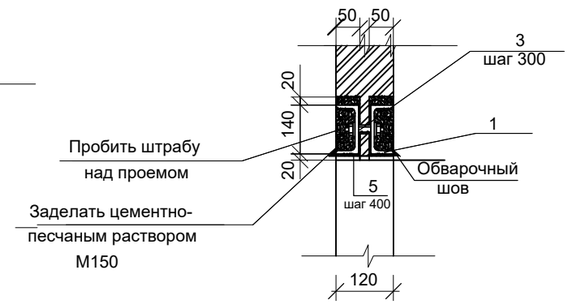

Согласовано:

в части ВК	Мурсаитова Г.	
в части ОВ	Камбеков Н	
в части ЭО	Мальцев Н.	

Взам. инв. N

Подпись и дата

Инв. N подл.

Изм.	Кол.	Лист	№док.	Подпись	Дата
ГИП		Нышанов А.			
Проверил		Нышанов А.			
Исполнил		Беркинбай Г.			
Н.контр.		Оспанова Г.			

02-2025 АС

«Капитальный ремонт здания КГУ «Суюндукская общая средняя школа» отдела образования Курмангазинского района Управления образования Атырауской области», расположенного по адресу: Атырауская область, Курмангазинский район, с.Суюндук, ул Абая 1»

Здания школы

Стадия	Лист	Листов
РП	78	

Устройство дверного проема в кирпичной стене 1-этажа. (Ремонтные работы).

ТОО "АСП Абу-Нур" г.Шымкент – 2025г.