Генпроектировщик: Товарищество с ограниченной ответственностью "АСП Абу-Нұр"
Гослицензия №17002315 от 09.02.2017г. Категория II.

Заказ: 02-2025
Заказчик: КГУ «Суюндукская общая средняя школа» отдела образования Курмангазинского района Управления образования Атырауской области

РАБОЧИЙ ПРОЕКТ

«Капитальный ремонт здания КГУ «Суюндукская общая средняя школа» отдела образования Курмангазинского района Управления образования Атырауской области», расположенного по адресу: Атырауская область, Курмангазинский район, с.Суюндук, ул Абая 1»

Альбом 16.

Выгреб 50 м^3.

г. Шымкент 2025 г.

Генпроектировщик: Товарищество с ограниченной ответственностью "АСП Абу-Нұр"
Гослицензия №17002315 от 09.02.2017г. Категория II.

Заказ: 02-2025
Заказчик: КГУ «Суюндукская общая средняя школа» отдела образования Курмангазинского района Управления образования Атырауской области

РАБОЧИЙ ПРОЕКТ

«Капитальный ремонт здания КГУ «Суюндукская общая средняя школа» отдела образования Курмангазинского района Управления образования Атырауской области», расположенного по адресу: Атырауская область, Курмангазинский район, с.Суюндук, ул Абая 1»

Альбом 16.

Выгреб 50 м^3.

Директор ТОО "АСП Абу-Нұр" А. Камбеков

Главный инженер проекта А. Нышанов

г. Шымкент 2025 г.

Ведомость рабочих чертежей основного комплекта АС.

Лист	Наименование	Примечание
АС–1	Общие данные (начало)	
АС–2	Общие данные	
АС–3	План котлавана.	
АС–4	План выгребной ямы. Разрез 1–1.	
АС–5	Схема расположения элементов перекрытия. Лестница Л–1.	
АС–6	Устройство продуха. Сеч 1–1. Спецификация.	
АС–7	Деталь устройства горловины. Крышка. Разрез 2–2.	
АС–8	Узел "А". Изделие закладное МН–1. Спецификация.	
АС–9	Схема армирования стен выгребной ямы. Ведомость деталей. Сеч. 1–1.	
АС–10	Сетка С–1, С–2, С–3, С–4. Спецификация.	

Ведомость ссылочных и прилагаемых документов

Обозначение	Наименование	Примечание
СН РК 5.03–07–2013	Несущие и ограждающие конструкции	
СН РК 2.02–01–2019	Пожарная безопасность зданий и сооружений	
СП РК 5.01–102–2013	Основания зданий и сооружений	
СН РК 2.01–01–2013	Защита строительных конструкций от коррозии	

Схема выгребной ямы на 50 м3

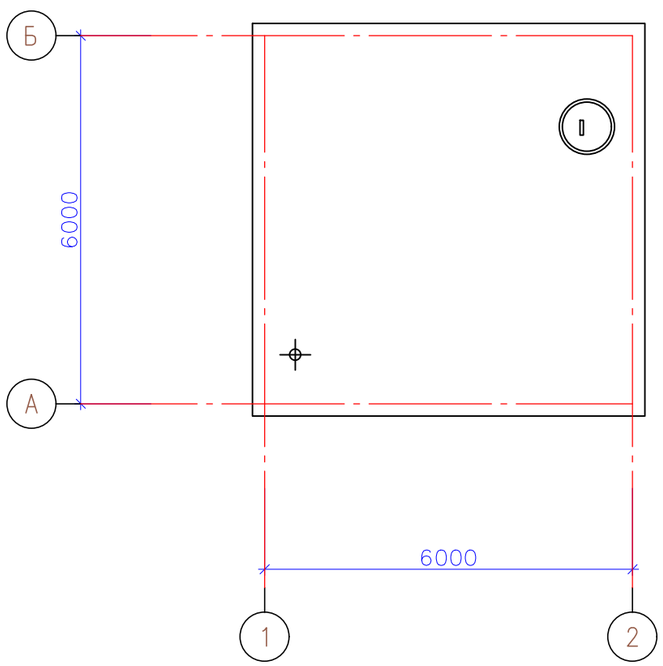

Согласовано

Взамен инв.№

Подпись и дата.

Инв.№ подп.

Изм.	Кол.уч	Лист	N док.	Подпись	Дата	02–2025 АС
						«Капитальный ремонт здания КГУ «Суюндукская общая средняя школа» отдела образования Курмангазинского района Управления образования Атырауской области», расположенного по адресу: Атырауская область, Курмангазинский район, с.Суюндук, ул Абая 1»
ГИП		Жунисбеков К.М.				Выгреб 50м3 — Стадия: РП; Лист: 1; Листов:
Проверил		Нышанов А				
Разработал		Беркинбай Г.				Общие данные (начало) — ТОО "АСП Абу–Нур" г.Шымкент – 2025г.
Н.контроль		Оспанова Г.				

Ведомость основных комплектов рабочих чертежей

Обозначение	Наименование	Примечание
АС	Архитектурно–строительные решения	

Общая часть.

Рабочий проект «Капитальный ремонт здания КГУ «Суюндукская общая средняя школа» отдела образования Курмангазинского района Управления образования Атырауской области», расположенного по адресу: Атырауская область, Курмангазинский район, с.Суюндук, ул Абая 1» разработан на основании:

– задания на проектирование, утвержденные заказчиком КГУ «Суюндукская общая средняя школа» отдела образования Курмангазинского района Управления образования Атырауской области от 11.03.2025 года;
– договора заключенного с заказчиком за №149 от 11.03.2025 года;
– дефектный акт утвержденные заказчиком КГУ «Суюндукская общая средняя школа» отдела образования Курмангазинского района Управления образования Атырауской области от 11.03.2025 года;
– техническое обследование несущих конструкций здания КГУ «Суюндукская общая средняя школа» отдела образования Курмангазинского района Управления образования.

Атырауской области, выполненное ТОО «SNS–2017». Аттестат эксперта, осуществляющего экспертные работы и инжиниринговые услуги в сфере архитектурной и строительной деятельности №KZ39VJE00027916 от 28.02.2012 года на имя Картимов Темиржан;

Вид строительства – капитальный ремонт;

Источник финансирования – бюджетные средства.

Цели и назначение объекта – необходимость и целесообразность его строительства:

– Создание для учащихся школа КГУ «Суюндукская общая средняя школа» обучения, соответствующих стандартам образования РК.

Климатический район и характеристика здания.

Природно–климатические условия района строительства.

Климатическая характеристика и основные климатические параметры, характерные для района, где расположен обследуемый объект, приводятся по данным многолетних наблюдений метеостанции, с учетом требований СП РК 2.04–01–2017 «Строительная климатология», характеризуется следующими параметрами:

Природно–климатические условия района строительства.

Проект разработан для строительства в IV–Г климатическом подрайоне с природно–климатическими характеристиками:

Температура наружного воздуха С:

наиболее холодной пятидневки – 24,9°С;

– Нормативное значение ветрового давления – 0,77 кПа, ветровой район IV;
– Нормативное значение веса снегового покрова – 0,80 кПа, снеговой район I;

Преобладающее направление ветра – восточное;

Настоящий проект выполнен в соответствии с действующими нормами и правилами, и обеспечивает взрывопожарную и пожарную безопасность при эксплуатаци объекта.

Гл. инженер проекта Жунисбеков К.М.

Согласовано

Взамен инв.№

Подпись и дата.

Инв.№ подл.

Конструктивные решения

Выгребная яма предназначена для сбора сточных вод от хозяйственных нужд. Вывоз сточных вод производится передвижным спецавтотранспортом. Откачка производится через люк выгребной ямы.

Днище и стенки резервуара монолитные железобетонные из бетона на сульфатостойком цементе по ГОСТ 22266–76 с армированием сварными сетками и отдельными арматурными стержнями.

Класс бетона В10, марка по морозостойкости F50, марка по водонепроницаемости W4, при степени ответственности сооружения–2.

Перерытие резервуара–из сборных железобетонных ребристых плит на сульфатостойком цементе.

Бетонные работы по возведению монолитных конструкций вести в соответствии с требованиями СП РК 4.01–103–2013 "Наружные сети и сооружения водопровода и канализации".

Арматурные каркасы и сетки перед установкой в опалубку объединить в пространственный каркас путем контактной точечной электросварки.

Снятие несущей опалубки производить после достижения бетоном 70% проектной прочности.

После снятия опалубки и устройства мероприятия произвести контрольное заполнение выгребной ямы водой, затем выполнить обратную засыпку пазух.

Монтаж сборных конструкций осуществлять в соответствии с указаниями СН РК 5.03–07–2013 "Несущие и ограждающие конструкции".

Сборные железобетонные плиты перекрытия укладывать на выравненные поверхности стен по слою из цементного раствора М100 толщиной 10мм. Швы между плитами очистить от мусора и залить раствором М100.

Защита строительных конструкций от коррозии

Защита строительных конструкций от коррозии разработана в соответствии с требованиями СП РК 2.01–101–2013 «Защита строительных конструкций от коррозии».

Закладные детали покрыть слоем цементно–песчаного раствора толщиной 10 мм.

Защитный слой арматуры монолитных конструкций соответствует требованиям СНиП РК 5.03–34–2005 «Бетонные и железобетонные конструкции».

Все деревянные элементы здания подлежат антисептированию.

Фундаменты обмазать битумом 2 раза.

Антисейсмические мероприятия

Предусмотрен комплекс антисейсмических мероприятий, обеспечивающих пространственную жесткость зданий и сейсмостойкость с учетом требований сейсмичности площадки строительства.

Антисейсмические мероприятия выполнены в соответствии с нормами СП РК 2.03–30–2017 «Строительство в сейсмических зонах».

Изм.	Кол.уч	Лист	N док.	Подпись	Дата
ГИП		Жунисбеков К.М.			
Проверил		Нышанов А			
Разработал		Беркинбай Г.			
Н.контроль		Оспанова Г.			

02–2025 АС

«Капитальный ремонт здания КГУ «Суюндукская общая средняя школа» отдела образования Курмангазинского района Управления образования Атырауской области», расположенного по адресу: Атырауская область, Курмангазинский район, с.Суюндук, ул Абая 1»

Выгреб 50м3

Стадия	Лист	Листов
РП	2	

Общие данные (продолжение)

ТОО "АСП Абу–Нур" г.Шымкент – 2025г.

План котлавана 0,000 =442,90

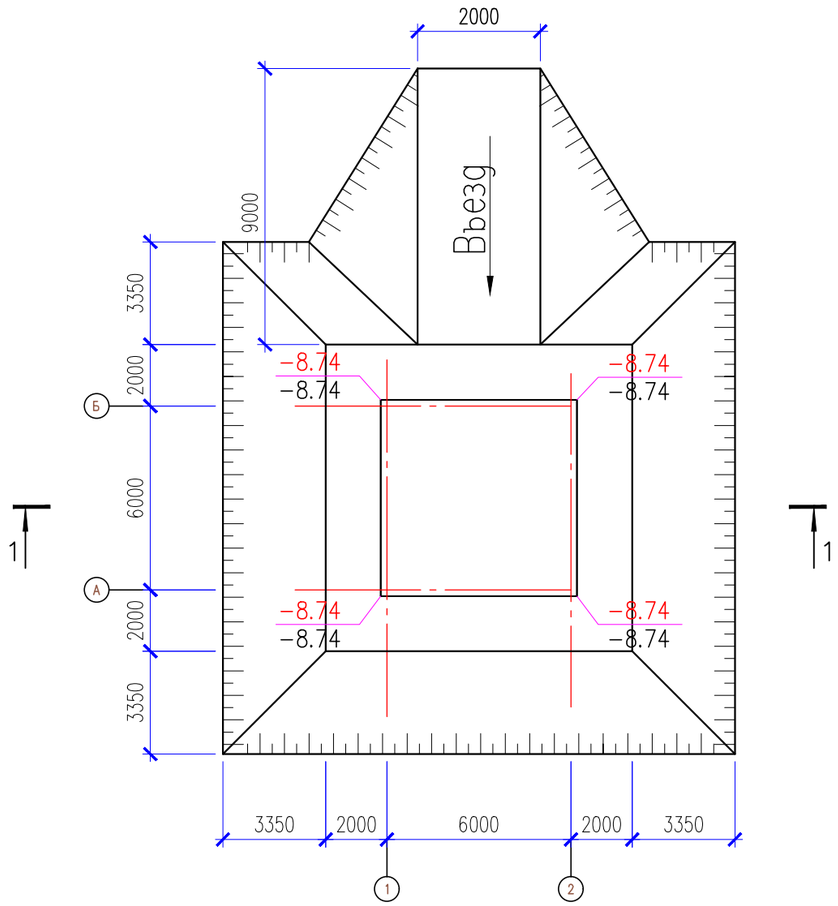

1 – 1

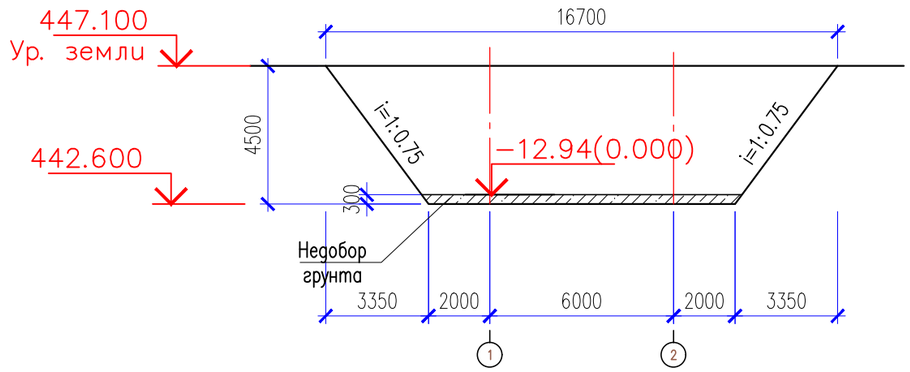

Наименование	Ед. изм.	Кол–во
Отрывка котлована	$м^3$	953.505
Недобор грунта	$м^3$	30
Устройство въезда	$м^3$	48
Обратная засыпка	$м^3$	850.9

Указания по устройству основания резервуара

1. За условную отметку 0.000 принят уровень дна резервуара, что соответствует абсолютной отметке 442.90 по генплану.

2. Указания по устройству котлована:

а) согласно разбивочного чертежа и плана резервуара выносятся оси здания на площадке строительства;

б) отрывается котлован ниже подошвы резервуара на 0.1м (до абс. отм. 442.90) и шире на 2.0м от осей резервуара в каждую сторону. Въезд в котлован устраивается со стороны оси В;

в) обратная засыпка пазух котлована производится местным супесным грунтом с послойным уплотнением. Плотность грунтов обратной засыпки должна быть 1.6 г/см3.

Согласовано

Взамен инв.№

Подпись и дата.

Инв.№ подл.

Изм.	Кол.уч	Лист	N док.	Подпись	Дата
ГИП		Жунисбеков К.М.			
Проверил		Нышанов А			
Разработал		Беркинбай Г.			
Н.контроль		Оспанова Г.			

02–2025 АС

«Капитальный ремонт здания КГУ «Суюндукская общая средняя школа» отдела образования Курмангазинского района Управления образования Атырауской области», расположенного по адресу: Атырауская область, Курмангазинский район, с.Суюндук, ул Абая 1»

Выгреб 50м3

Стадия	Лист	Листов
РП	3	

План котлавана 0,000=442,90

ТОО "АСП Абу–Нур"
г.Шымкент – 2025г.

План выгребной ямы

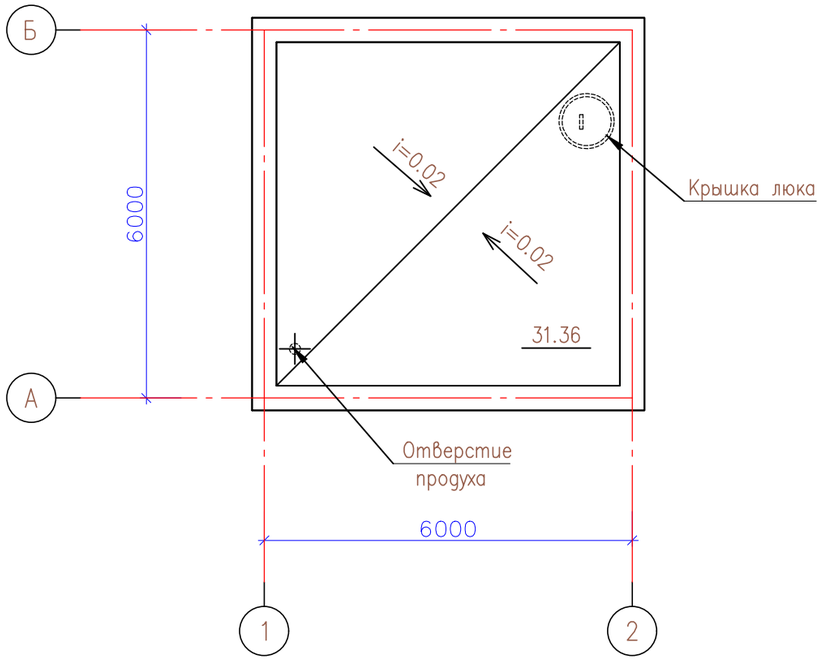

Разрез 1–1

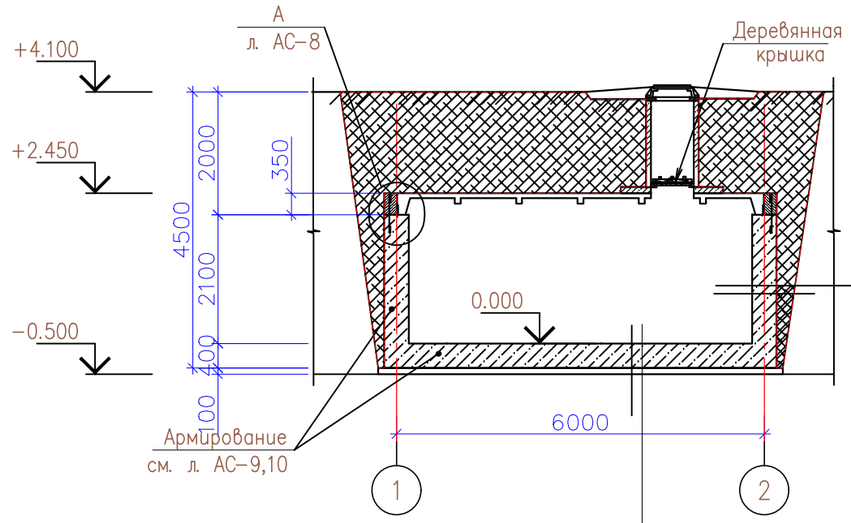

Трехслойная окрасочная гидроизоляция
битумной мастикой БН–1 толщиной 5мм
Штукатурка цементным р–м М100 на
цементе с жидким стеклом
Бетон класса В10 на ССЦ –400мм
Двухслойная окрасочная гидроизоляция
битумной мастикой БН–14

Трехслойная окрасочная гидроизоляция
битумной мастикой БН–1 толщиной 5мм
Штукатурка цементным р–м М100 на
цементе с жидким стеклом
Бетон класса В10 на ССЦ –400мм
армированный сеткой С–1
Гравий пропитанный горячим битумом – 100

1. Общие укаания см. лист АС–3.
2. Схему расположения плит перекрытия и спецификацию элементов выгребной ямы см. лист АС–5.
3. Схему армирования см. листы АС–9, АС–10.
4. Гидроизоляция стен – обмазка битумом за 2 раза.
5. Внутренние поверхности стен и днища выгребной ямы оштукатурить в 2 слоя цементным раствором состава 1:3 с добавлением церезита и железнением.

						02–2025		АС
Изм.	Кол.уч	Лист	N док.	Подпись	Дата	«Капитальный ремонт здания КГУ «Суюндукская общая средняя школа» отдела образования Курмангазинского района Управления образования Атырауской области», расположенного по адресу: Атырауская область, Курмангазинский район, с.Суюндук, ул Абая 1»		
ГИП		Жунисбеков К.М.				Выгреб 50м3	Стадия	Лист	Листов
Проверил		Нышанов А					РП	4	
Разработал		Беркинбай Г.				План выгребной ямы. Разрез 1–1.	ТОО "АСП Абу–Нур" г.Шымкент – 2025г.		
Н.контроль		Оспанова Г.							

Согласовано

Взамен инв.№

Подпись и дата.

Инв.№ подл.

Схема расположения элементов покрытия

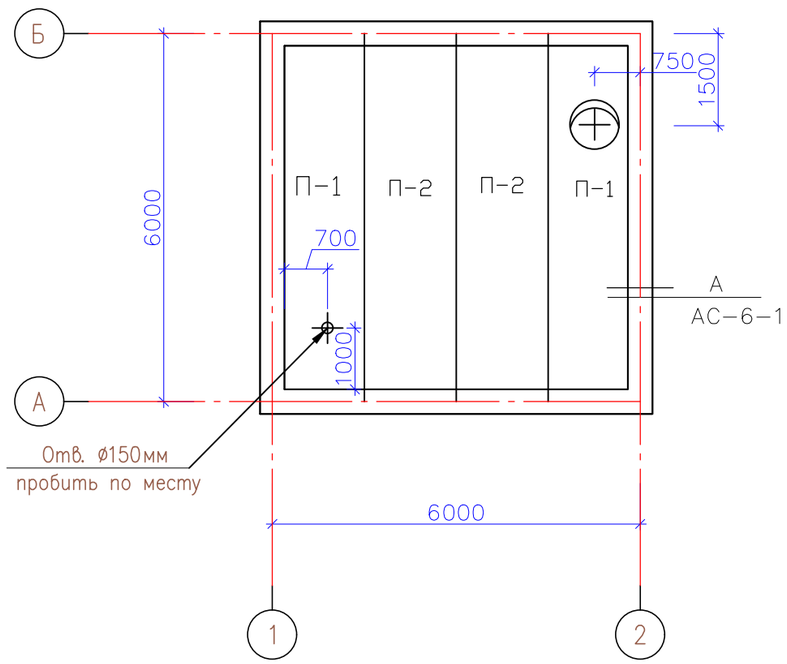

Спецификация элементов

Поз.	Обозначение	Наименование	Кол.	Масса ед., кг.	Примеч.
		Плиты перекрытия			
П-1	1.442.1-2 вып.2	2П1-2А IVг*	2		
П-2	1.442.1-2 вып.2	2П1-1А IVг-5*	2		
		Кольца стеновые			
К-1	3.900-3 вып.7	КЦ7-3*	2		
		Кольца стеновые			
КЦО-1	3.900-3 вып.7	КЦО-1*	1		
ДУ-1	08-99 Альб.1 А08	Дыхательное устройство	1		
Л-1	08-99 Альб.1 А05	Лестница Л-1	1		
ЛВ	ГОСТ 3634-99	Люк "Л"	1		

Поз.	Обозначение	Наименование	Кол.	Масса ед., кг.	Примеч.
		Лестница Л-1			
		Детали			
1	ГОСТ 8510-93	Уголок $\frac{90x56x6\ \text{ГОСТ 8510-86*}}{\text{ГОСТ 380-94*}}$ L=4400	2	29.5	59.0
2	ГОСТ 34028-2016	ø18 А240 L=475	11	0.95	10.4
3	ГОСТ 34028-2016	ø8 А240 L=290	2	0.11	0.22

Л-1

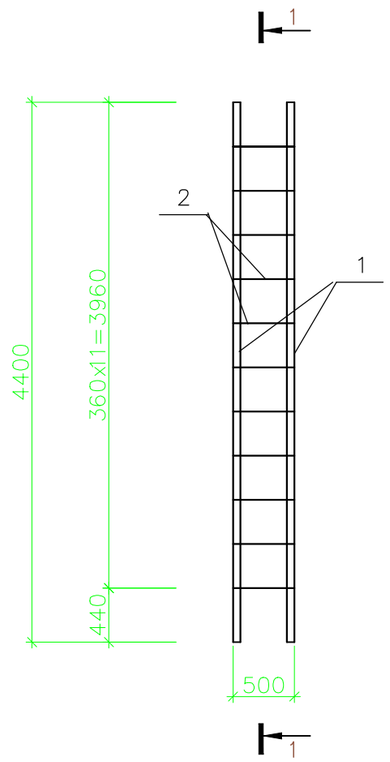

1-1

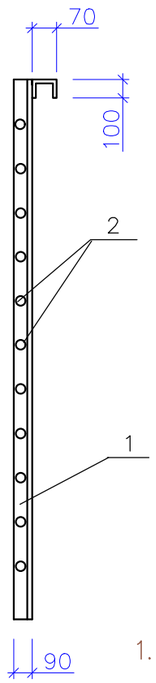

1. Отверстие ø150 пробить по месту, не нарушая ребер плиты.
2. Лестницу Л-1 установить до монтажа опорного кольца.

Согласовано

Взамен инв.№

Подпись и дата.

Инв.№ подл.

Изм.	Кол.уч	Лист	N док.	Подпись	Дата
ГИП		Жунисбеков К.М.			
Проверил		Нышанов А			
Разработал		Беркинбай Г.			
Н.контроль		Оспанова Г.			

02-2025 АС

«Капитальный ремонт здания КГУ «Суюндукская общая средняя школа» отдела образования Курмангазинского района Управления образования Атырауской области», расположенного по адресу: Атырауская область, Курмангазинский район, с.Суюндук, ул Абая 1»

Выгреб 50м3

Стадия	Лист	Листов
РП	5	

Схема расположения элементов покрытия. Лестница Л-1.

ТОО "АСП Абу-Нур"
г.Шымкент - 2025г.

1 – 1

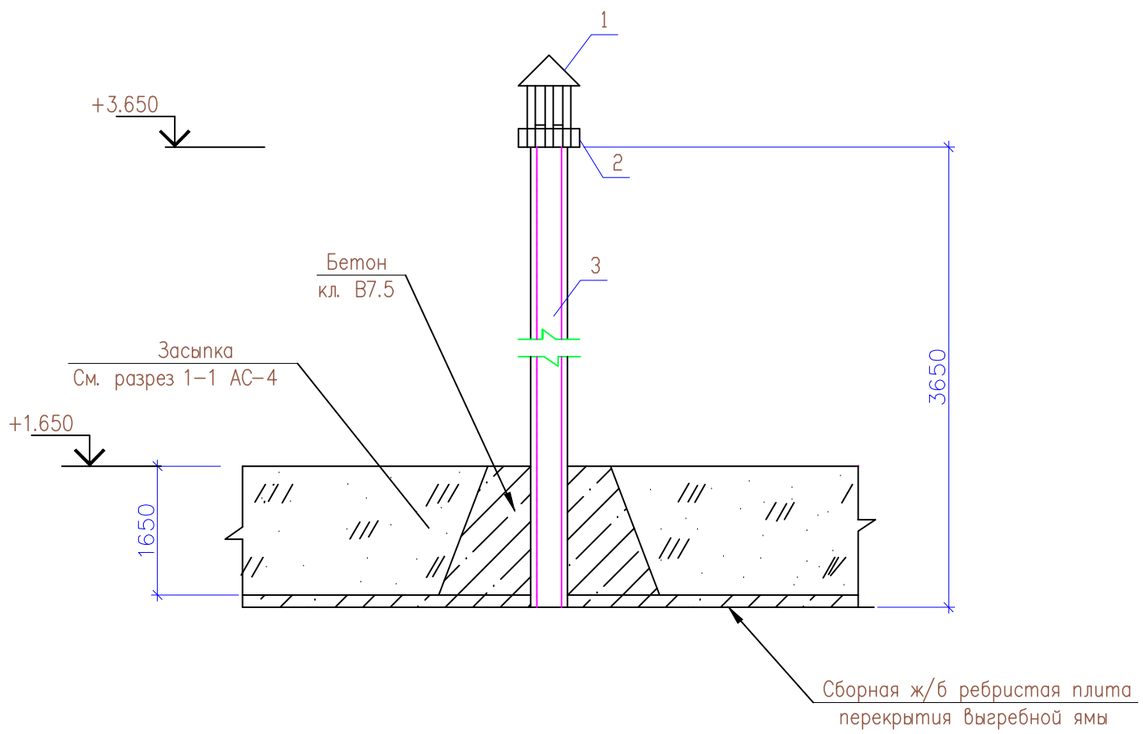

Спецификация элементов

Марка, поз.	Обозначение	Наименование	Кол. шт.	Масса ед. кг.	Примечание
		Сборочные единицы			
1	1.494-32	Зонт круглый	1	1.6	
2	ГОСТ 82-70	Хомут - 480х30х1	1	0.11	
3	ГОСТ 1839-80	Труба асбестоцементная Øу=100,			
		l=3650	1	21.9	
		Материалы:			
		бетон В 7.5 на сульфатостойком цементе м3	0,20		
	ГОСТ 7798-70*	Болт М12	1	0.088	

Устройство продуха

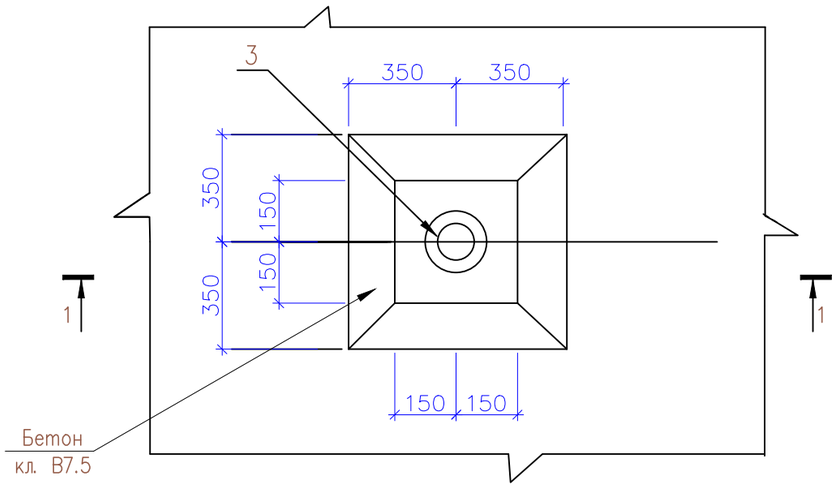

Поз. 2

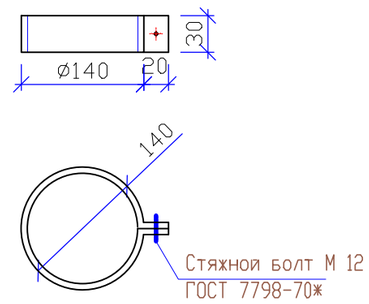

						02–2025		АС
						«Капитальный ремонт здания КГУ «Суюндукская общая средняя школа» отдела образования Курмангазинского района Управления образования Атырауской области», расположенного по адресу: Атырауская область, Курмангазинский район, с.Суюндук, ул Абая 1»		
Изм.	Кол.уч	Лист	N док.	Подпись	Дата			
ГИП		Жунисбеков К.М.				Выгреб 50м3	Стадия	Лист	Листов
Проверил		Нышанов А					РП	6	
Разработал		Беркинбай Г.				Устройство продуха. Сеч 1–1. Спецификация.	ТОО "АСП Абу–Нур" г.Шымкент – 2025г.		
Н.контроль		Оспанова Г.							

Согласовано

Взамен инв.№

Подпись и дата.

Инв.№ подл.

Деталь устройства горловины.

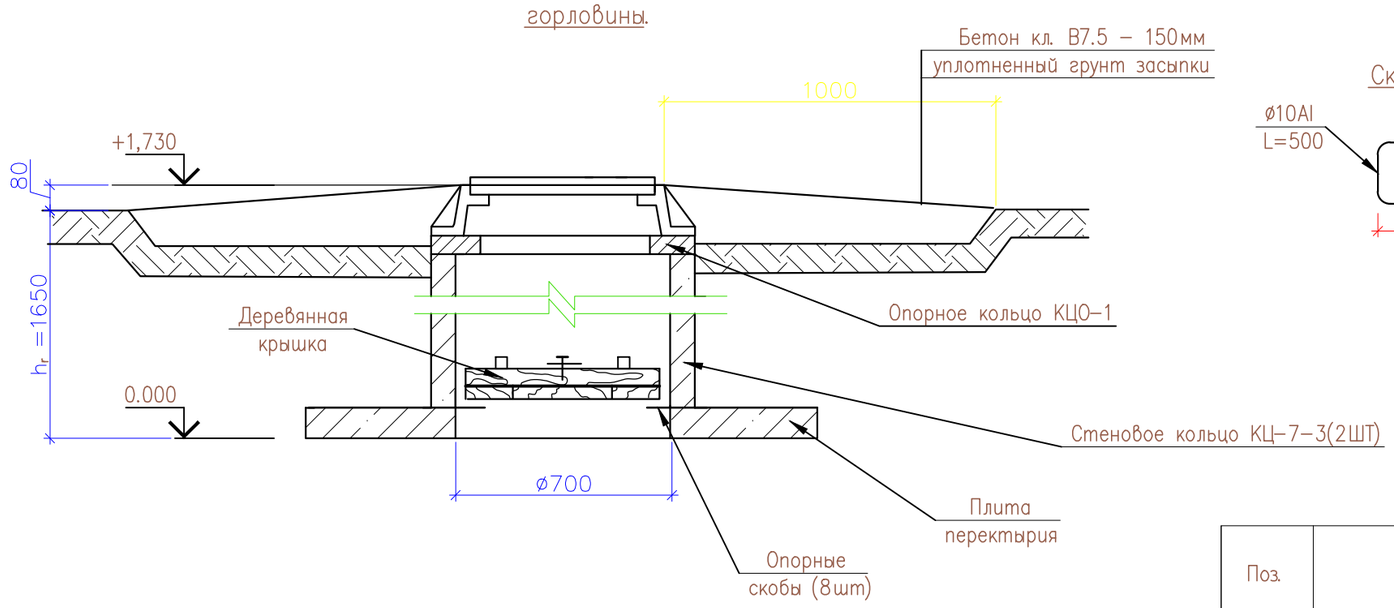

Скоба опорная

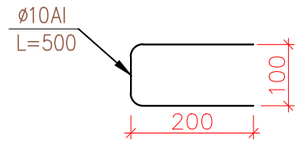

"а"

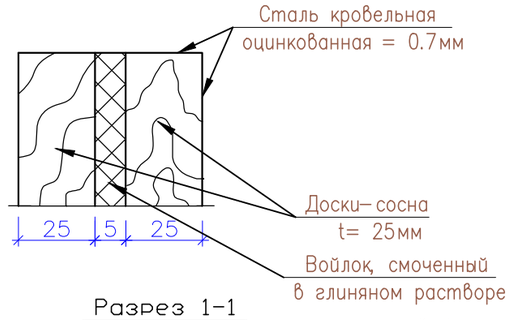

Разрез 1–1

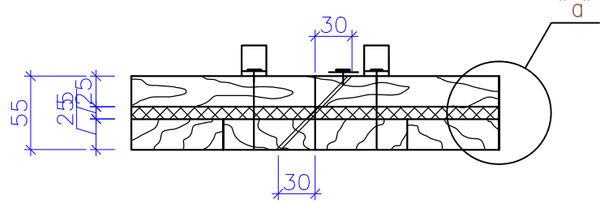

Крышка

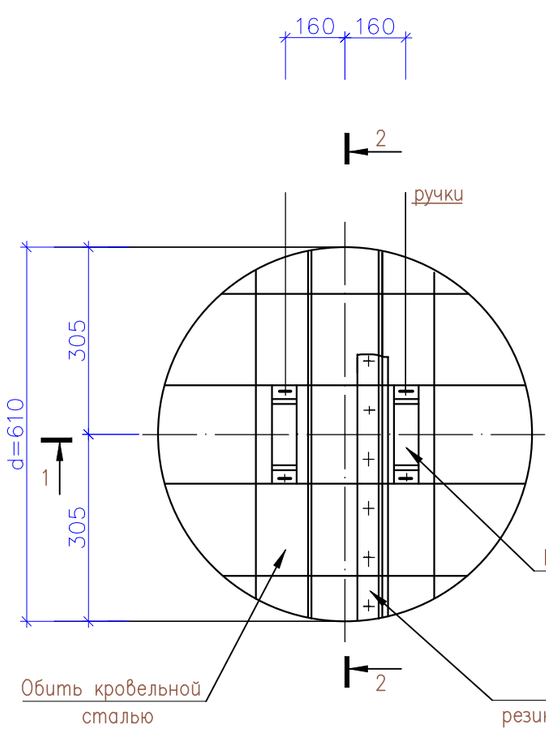

Разрез 2–2

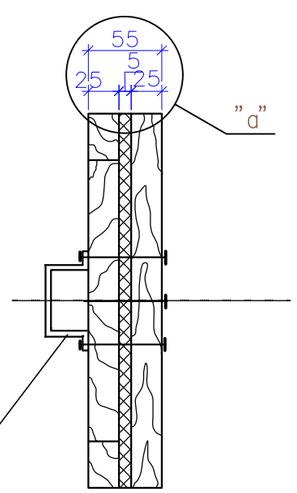

Спецификация элементов

Поз.	Обозначение	Наименование	Кол.	Масса ед., кг.	Примеч.
		Крышка утепленная			
3	ГОСТ 1839–80	Доска– сосна 150х25(h) l=0.6м	8		0.018м^3
3	ГОСТ 1839–80	Болты 6х70	10	3.1кг	3.1кг
		Войлок	–		0.002м^3
		Сталь кровельная оцинкованная = 0.7мм		1,2м^2	2.4кг
		Скоба опорная			
	ГОСТ 34028–2016	ø10 А240 L=500	8	0.31	2.48

1. Крепление ручек крышки производится на болтах 6*70мм (10шт.). Крепление остальных деталей на гвоздях.
2. Гидроизоляция горловин–обмазка битумом за 2раза.
3. Доски антисептировать.

Изм.	Кол.уч	Лист	N док.	Подпись	Дата	02–2025 АС		
						«Капитальный ремонт здания КГУ «Суюндукская общая средняя школа» отдела образования Курмангазинского района Управления образования Атырауской области», расположенного по адресу: Атырауская область, Курмангазинский район, с.Суюндук, ул Абая 1»		
ГИП		Жунисбеков К.М.				Выгреб 50м3	Стадия	Лист	Листов
Проверил		Нышанов А					РП	7	
Разработал		Беркинбай Г.				Деталь устройства горловины. Крышка. Разрез 2–2.	ТОО "АСП Абу–Нур" г.Шымкент – 2025г.		
Н.контроль		Оспанова Г.							

Согласовано

Взамен инв.№

Подпись и дата.

Инв.№ подл.

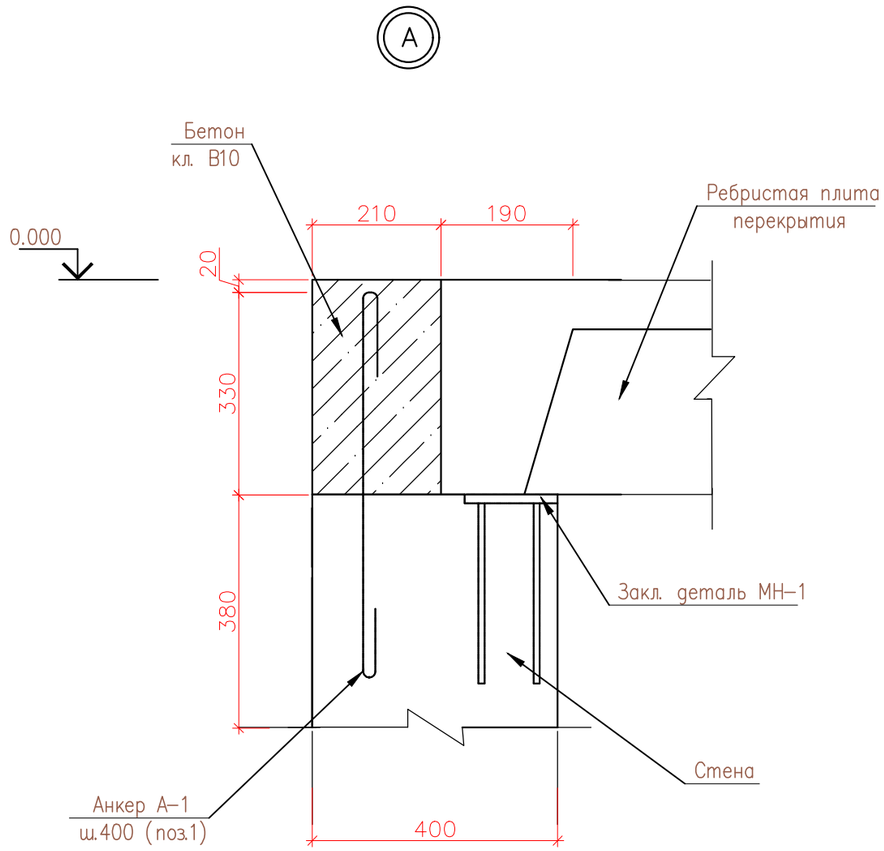

Спецификация элементов

Поз.	Обозначение	Наименование	Кол.	Масса ед., кг.	Примеч.
		Закладная деталь МН-1			
1	ГОСТ 19903-74*	Лист 10х150х150 ГОСТ 19903-74* / ГОСТ 380-94*	1	1.77	1.77
2	ГОСТ 34028-2016	ø10 А400 L=300	4	0.19	0.76
		Анкер			
1	ГОСТ 34028-2016	ø10 А240 L=700	60	0.43	25.80
		Материалы			
		Бетон класса В10 м3	3.36		

Изделие закладное МН-1

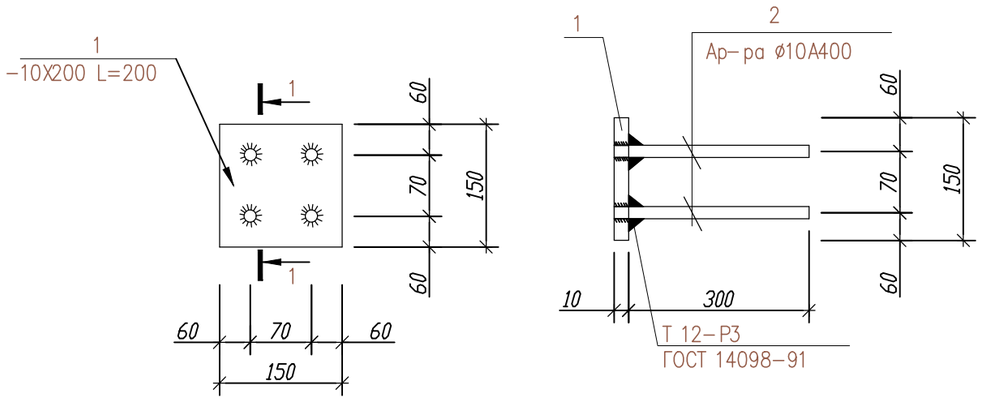

Согласовано

Взамен инв.№

Подпись и дата.

Инв.№ подп.

Изм.	Кол.уч	Лист	N док.	Подпись	Дата
ГИП		Жунисбеков К.М.			
Проверил		Нышанов А			
Разработал		Беркинбай Г.			
Н.контроль		Оспанова Г.			

02-2025 АС

«Капитальный ремонт здания КГУ «Суюндукская общая средняя школа» отдела образования Курмангазинского района Управления образования Атырауской области», расположенного по адресу: Атырауская область, Курмангазинский район, с.Суюндук, ул Абая 1»

Выгреб 50м3

Стадия	Лист	Листов
РП	8	

Узел "А". Изделие закладное МН-1
Спецификация.

ТОО "АСП Абу-Нур"
г.Шымкент - 2025г.

Схема армирования стен выгребной ямы

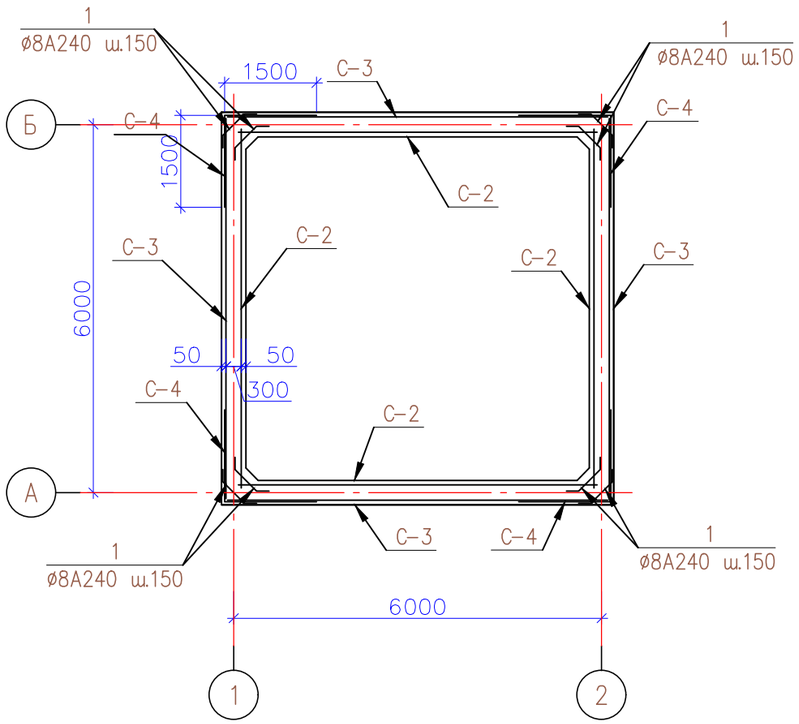

Спецификация конструктивных элементов

Поз.	Обозначение	Наименование	Кол.	Масса ед., кг.	Примеч.
С-1	см. л. АС-13	Сетка С-1	2	329	658.00
С-2	см. л. АС-13	Сетка С-2	4	116.00	464.00
С-3	см. л. АС-13	Сетка С-3	4	129.80	519.20
С-4	см. л. АС-13	Сетка С-4 п.м.	34	13.60	462.40
1	ГОСТ 34028-2016	ø8 А240 L=900	226	0.36	81.4
2	ГОСТ 34028-2016	ø8 А240 L=380	600	0.15	90.0
		Материалы			
		Бетон класса В10			38.40м3
		Обмазка горячим битумом за 2 раза	67,20	м2	

1-1

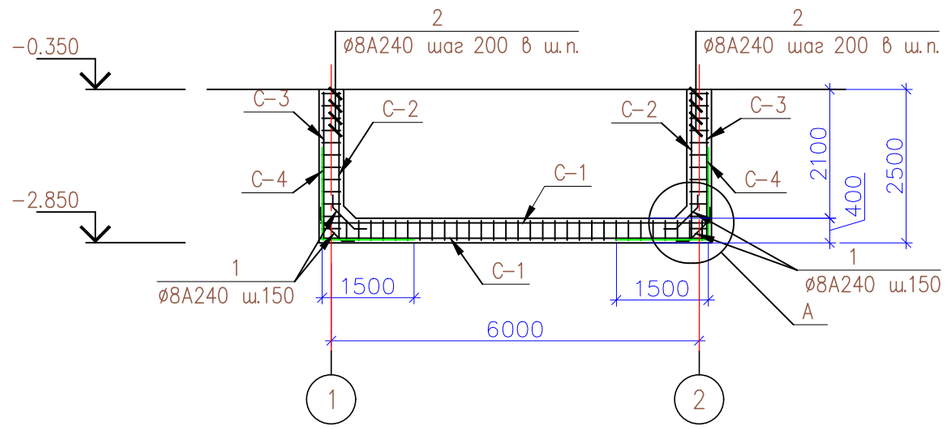

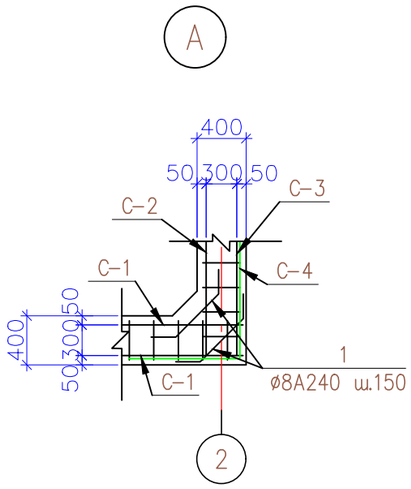

Ведомость деталей

Поз.	Эскиз
1	200 500 200

Согласовано

Взамен инв.№

Подпись и дата.

Инв.№ подл.

Изм.	Кол.уч	Лист	N док.	Подпись	Дата
ГИП		Жунисбеков К.М.			
Проверил		Нышанов А.			
Разработал		Беркинбай Г.			
Н.контроль		Оспанова Г.			

02-2025 АС

«Капитальный ремонт здания КГУ «Суюндукская общая средняя школа» отдела образования Курмангазинского района Управления образования Атырауской области», расположенного по адресу: Атырауская область, Курмангазинский район, с.Суюндук, ул Абая 1»

Выгреб 50м3

Стадия	Лист	Листов
РП	9	

Схема армирования стен выгребной ямы. Ведомость деталей. Сеч. 1-1.

ТОО "АСП Абу-Нур" г.Шымкент - 2025г.

Сетка С–1

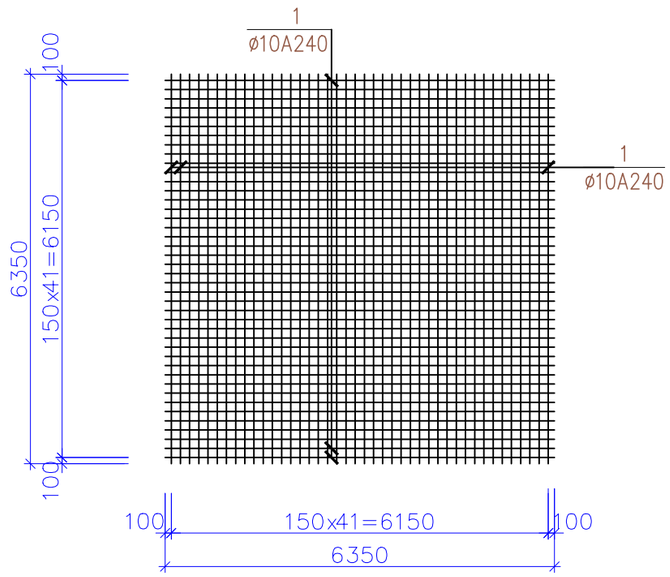

Спецификация элементов

Поз.	Обозначение	Наименование	Кол.	Масса ед., кг.	Примеч.
		Сетка С–1	1	329	
1	ГОСТ 34028–2016	ø10 А240 L=6350	84	3.92	329
		Сетка С–2	1	116,00	
2	ГОСТ 34028–2016	ø10 А240 L=6200	15	3.83	57.5
3	ГОСТ 34028–2016	ø10 А240 L=2500	38	1.54	58.5
		Сетка С–3	1	129.8	
2	ГОСТ 34028–2016	ø10 А240 L=6200	17	3.83	65.1
3	ГОСТ 34028–2016	ø10 А240 L=2500	42	1.54	64.7
		Сетка С–4 (на 1 пог. метр)	1	13.60	
4	ГОСТ 34028–2016	ø8 А240 L=3050	6	1.20	7.20
3	ГОСТ 34028–2016	ø8 А240 L=1000	16	0.40	6.40

Сетка С–2

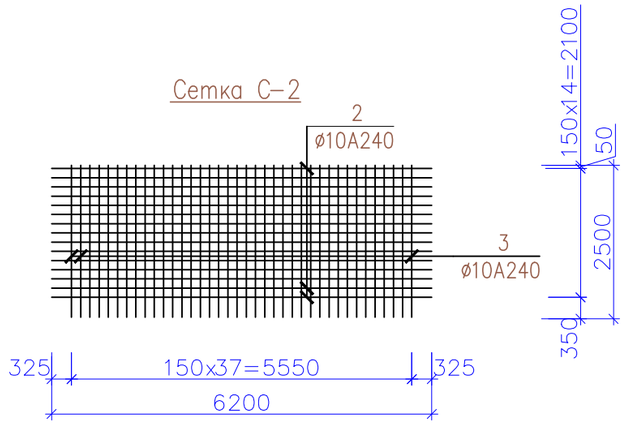

Сетка С–4

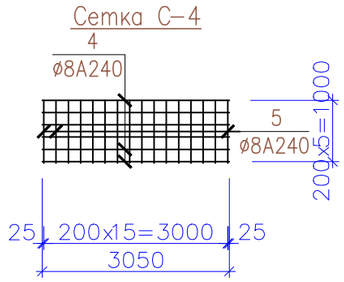

Сетка С–3

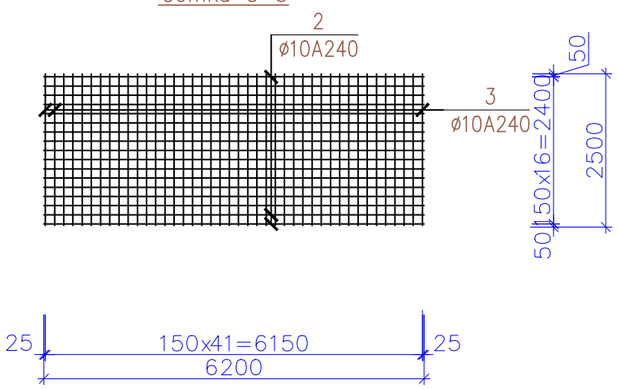

Согласовано

Взамен инв.№

Подпись и дата.

Инв.№ подл.

Изм.	Кол.уч	Лист	N док.	Подпись	Дата
ГИП		Жунисбеков К.М.			
Проверил		Нышанов А.			
Разработал		Беркинбай Г.			
Н.контроль		Оспанова Г.			

02–2025 АС

«Капитальный ремонт здания КГУ «Суюндукская общая средняя школа» отдела образования Курмангазинского района Управления образования Атырауской области», расположенного по адресу: Атырауская область, Курмангазинский район, с.Суюндук, ул Абая 1»

Выгреб 50м3

Стадия	Лист	Листов
РП	10	

Сетка С–1, С–2, С–3, С–4.
Спецификация.

ТОО "АСП Абу–Нур"
г.Шымкент – 2025г.