Товарищество с ограниченной ответственностью
"Актюбводпроект"
ГСЛ №12015134 от 07.05.2012 г.

Заказчик: ГУ "Темирский районный отдел жилищно-коммунального хозяйства, пассажирского транспорта и автомобильных дорог", Актюбинская область, Темирский район

Реконструкция водопроводных сетей для бесперебойного обеспечения питьевой водой жителей районов КСХТ, Казахаул, Аккудук, Автобаза и нефтебаза поселка Шубаркудук Темирского района Актюбинской области

РАБОЧИЙ ПРОЕКТ

Архитектурно-строительные решения

50/2025-7,8-АС2	Ограждение участка насосной станции II подъема
50/2025-4,10-АС2	Площадка под мусорный контейнер
50/2025-9-АС2	Выгреб
50/2025-11-АС2	Лестница

2025 год

Товарищество с ограниченной ответственностью
"Актюбводпроект"
ГСЛ №12015134 от 07.05.2012 г.

Заказчик: ГУ "Темирский районный отдел жилищно-коммунального хозяйства, пассажирского транспорта и автомобильных дорог", Актюбинская область, Темирский район

Реконструкция водопроводных сетей для бесперебойного обеспечения питьевой водой жителей районов КСХТ, Казахаул, Аккудук, Автобаза и нефтебаза поселка Шубаркудук Темирского района Актюбинской области

РАБОЧИЙ ПРОЕКТ

Архитектурно-строительные решения

50/2025-7,8-АС2	Ограждение участка насосной станции II подъема
50/2025-4,10-АС2	Площадка под мусорный контейнер
50/2025-9-АС2	Выгреб
50/2025-11-АС2	Лестница

Директор — Мусин О.Е.

ГИП — Абенова А.К.

2025 год

ВЕДОМОСТЬ ОСНОВНЫХ КОМПЛЕКТОВ РАБОЧИХ ЧЕРТЕЖЕЙ

Обозначение	Наименование	Примечание
-АС-	Архитектурно-строительная часть	

ВЕДОМОСТЬ ССЫЛОЧНЫХ И ПРИЛАГАЕМЫХ ДОКУМЕНТОВ

№	Обозначение	Наименование	Примечание
		Ссылочные документы	
1	ГОСТ 10704-91	Трубы стальные электросварные прямошовные	
2	ГОСТ 19903-2015	Сталь листовая холоднокатаная	

ВЕДОМОСТЬ РАБОЧИХ ЧЕРТЕЖЕЙ ОСНОВНОГО КОМПЛЕКТА

Лист	Наименование	Примечание
АС-1	Общие данные	
АС-2	Площадка под мусорные контейнеры. Спецификация.	

Общие указания

1. Сварка ручная электрическая электродами типа Э-42 ГОСТ 9467-86*. Сварка металлических деталей и конструкций производится согласно требованиям ГОСТ 11534-75 и ГОСТ 3242-79. Длину сварных швов принимать по длине контактных поверхностей стыкуемых элементов. Высоту сварных швов принимать по минимальной толщине стыкуемых элементов.
2. Все металлические элементы окрасить эмалью ПФ-115 по ГОСТ 6465-76 за 2 раза по грунтовке ГФ-021 ГОСТ 25129-86 в один слой.

Проект разработан в соответствии с действующими нормами и правилами проектирования и предусматривает мероприятия, обеспечивающие взрыво- и пожаробезопасность при эксплуатации зданий и сооружений.

Гл.инженер проекта:_____ Абенова А.К.

Взамен инв.№

Подпись и дата

Инв.№ подл.

Изм.	Кол.уч	Лист.	Nдок	Подпись	Дата
ГИП		Абенова А.			
Разраб.		Абенова А.			

50/2025-4,10-АС2

Реконструкция водопроводных сетей для бесперебойного обеспечения питьевой водой жителей районов КСХТ, Казахаул, Аккудук, Автобаза и нефтебаза поселка Шубаркудук Темирского района Актюбинской области

Площадка под мусорный контейнер

Стадия	Лист	Листов
РП	1	2

Общие данные

ТОО "Актюбводпроект" г.Актобе 2025 г

ФОРМАТ А-3

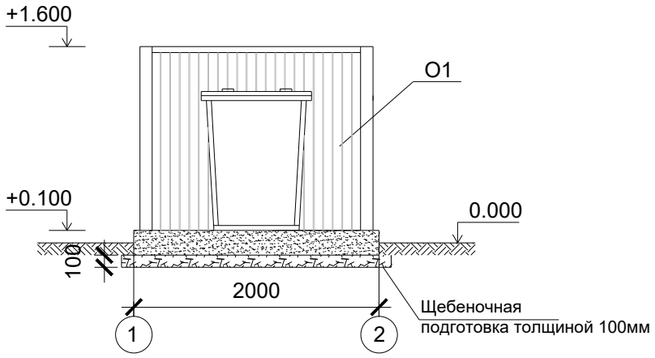

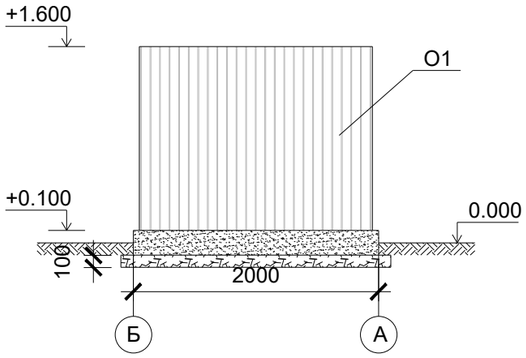

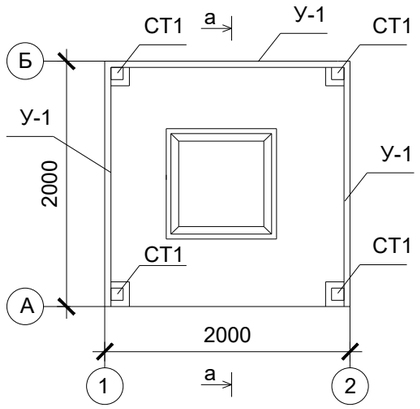

а - а

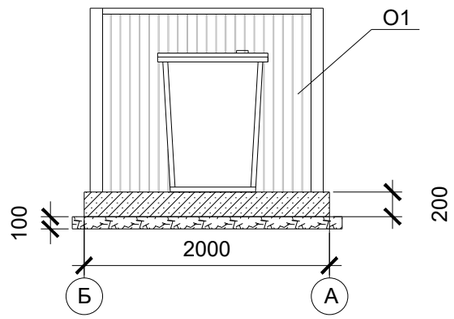

План фундамента

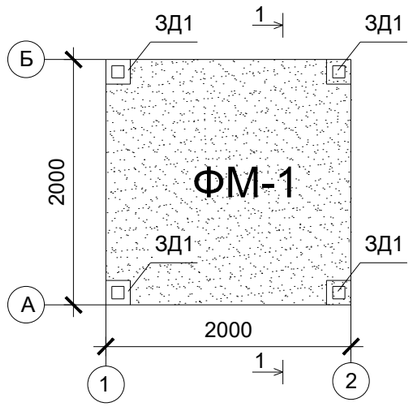

1 - 1

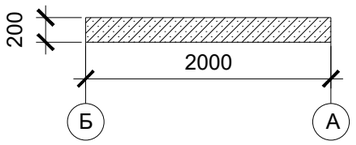

СПЕЦИФИКАЦИЯ МЕТАЛЛА

Марка эл-та	Обозначение	Наименование	Кол. шт.	Длина мм	Масса,кг 1 поз	Масса,кг Всех	Прим.
СТ-1	ГОСТ 8639-82*	Труба квадратная □ 100х100х6	4	1492	22,08	88,32	
ЗД-1 4шт.	ГОСТ 19903-2015	Сталь листовая 8х150	1	150	1,4	1,4	
	СТ РК 2591-2014	Ф12, AIII	4	180	0,16	0,64	
У-1	ГОСТ 8509-93	Уголок равнополочный ∟ 50х50х5	3	2000	7,54	22,62	
О-1	ГОСТ 24045-2010	Профлист оцинкованный НС35-1000-0,7	9,0м2	-	7,4	66,6	

СПЕЦИФИКАЦИЯ К СХЕМЕ РАСПОЛОЖЕНИЯ ФУНДАМЕНТОВ

Марка	Обозначение	Наименование	Кол. шт.	Масса ед. кг.	Прим.
Фундамент ФМ-1					
1	ГОСТ 26633-2015	Бетон кл. В15*, W4, F50	0,80		м3
2	ГОСТ 8267-93	Щебень толщ.100мм	0,484		м3

1.Площадка под мусорные контейнеры размерами 2,0х2,0м выполнена из бетона кл. В15 толщиной 200мм по щебеночной подготовке толщиной 100мм.

2.На площадке устанавливается металлический контейнер для мусора (1шт) с крышкой размерами 820х820х1100 мм по ГОСТ 12917-78.

3.Площадка с трех сторон ограждается профлистом на металлическом каркасе.

4.Металлические конструкции очистить от грязи, ржавчины, огрунтовать и покрыть эмалью ПФ 115 по ГОСТ 6465-76 за 2 раза по грунтовке ГФ-021 ГОСТ25129-86 в 1 слой.

5.Сварку производить электродами марки Э-42 по ГОСТ 9467-86.*

Изм.	Кол.уч.	Лист	№ док	Подпись	Дата
ГИП		Абенова А.			
Разраб.		Абенова А.			

50/2025-4,10-АС2

Реконструкция водопроводных сетей для бесперебойного обеспечения питьевой водой жителей районов КСХТ, Казахаул, Аккудук, Автобаза и нефтебаза поселка Шубаркудук Темирского района Актюбинской области

Площадка под мусорный контейнер.

Стадия	Лист	Листов
РП	2	2

План. План фундаментов. Разрез 1-1. Спецификация.

ТОО "Актюбводпроект" г.Актобе 2025 г

Взам. инв. N | Подп. и дата | Инв. N подл.