Товарищество с ограниченной ответственностью
"Актюбводпроект"
ГСЛ №12015134 от 07.05.2012 г.

Заказчик: ГУ "Темирский районный отдел жилищно-коммунального хозяйства, пассажирского транспорта и автомобильных дорог", Актюбинская область, Темирский район

Реконструкция водопроводных сетей для бесперебойного обеспечения питьевой водой жителей районов КСХТ, Казахаул, Аккудук, Автобаза и нефтебаза поселка Шубаркудук Темирского района Актюбинской области

РАБОЧИЙ ПРОЕКТ

Архитектурно-строительные решения

50/2025-7,8-АС2	Ограждение участка насосной станции II подъема
50/2025-4,10-АС2	Площадка под мусорный контейнер
50/2025-9-АС2	Выгреб
50/2025-11-АС2	Лестница

2025 год

Товарищество с ограниченной ответственностью
"Актюбводпроект"
ГСЛ №12015134 от 07.05.2012 г.

Заказчик: ГУ "Темирский районный отдел жилищно-коммунального хозяйства, пассажирского транспорта и автомобильных дорог", Актюбинская область, Темирский район

Реконструкция водопроводных сетей для бесперебойного обеспечения питьевой водой жителей районов КСХТ, Казахаул, Аккудук, Автобаза и нефтебаза поселка Шубаркудук Темирского района Актюбинской области

РАБОЧИЙ ПРОЕКТ

Архитектурно-строительные решения

50/2025-7,8-АС2	Ограждение участка насосной станции II подъема
50/2025-4,10-АС2	Площадка под мусорный контейнер
50/2025-9-АС2	Выгреб
50/2025-11-АС2	Лестница

Директор — Мусин О.Е.

ГИП — Абенова А.К.

2025 год

ВЕДОМОСТЬ ОСНОВНЫХ КОМПЛЕКТОВ РАБОЧИХ ЧЕРТЕЖЕЙ

Обозначение	Наименование	Примечание
АС	Архитектурно-строительные решения	

ВЕДОМОСТЬ РАБОЧИХ ЧЕРТЕЖЕЙ ОСНОВНОГО КОМПЛЕКТА

Лист	Наименование	Приме-чание
1	Общие данные	
2	Железобетонный выгреб. План. Разрез	
3	Вентиляционная колонка	
4	Туалет. План. Фасад. Разрезы	

ОБЩИЕ УКАЗАНИЯ

Выгреб закрытый заглубленный колодезного типа предназначен для приема сточных вод.

Стены выгреба запроектированы из сборных колец по серии 3.900.1-14 в.1

Днище из плит по серии 3.900.1-14 в. 1.

Для повышения водонепроницаемости и герметичности выгреба стыки заделываются раствором на напрягающем цементе НЦ 20 (по ТУ 21-20-18-80) состава 1:15 (НЦ;песок) по массе при В/ц = 0,45 дополнительно в стыки укладывается шнур гермита диаметром 30 мм.

Соединение колец между собой производится стяжными болтами. Все сборные и железобетонные элементы и стыки между ними выполняются из бетона пониженной проницаемости на цементе ГОСТ 22265-76*, по водонепроницаемости - W6, по морозостойкости - F100.

Закладные детали выполнять оцинкованными с толщиной покрытия 120 мм.

В выгребе предусмотрена естественная вентиляция.

Боковые поверхности бетонных конструкций, соприкасающиеся с грунтом, обмазать горячим битумом за 2раза.

Плиту днища укладывать на подготовку из щебня, пролитого горячим битумом за 2 раза.

Технические решения, принятые в рабочем проекте, соответствуют требованиям экологических, санитарно-гигиенических, противопожарных и других действующих норм и правил и обеспечивают безопасную для жизни и здоровья людей эксплуатацию объекта.

Главный инженер проекта Абенова А.К.

Согласовано:

Взам.инв.№

Подп. и дата

Инв.№ подл.

Изм.	Кол.уч.	Лист	№ док	Подпись	Дата	50/2025-9-АС2		
						Реконструкция водопроводных сетей для бесперебойного обеспечения питьевой водой жителей районов КСХТ, Казахаул, Аккудук, Автобаза и нефтебаза поселка Шубаркудук Темирского района Актюбинской области		
						Выгреб	Стадия	Лист	Листов
ГИП		Абенова А.					РП	1	4
Разраб.		Абенова А.				Общие данные	ТОО "Актюбводпроект" г.Актобе 2025 г		

Формат А3

Разрез 1-1

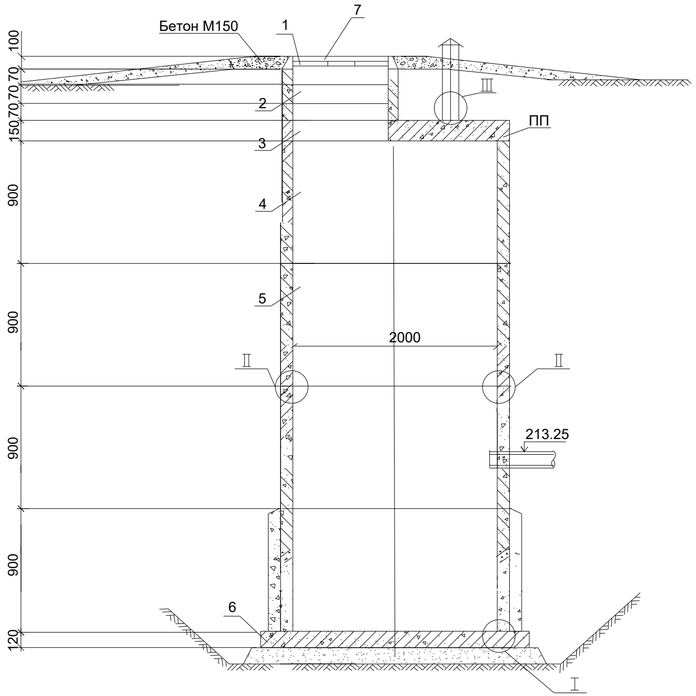

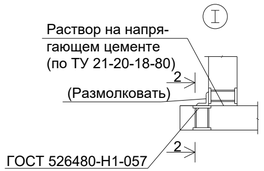

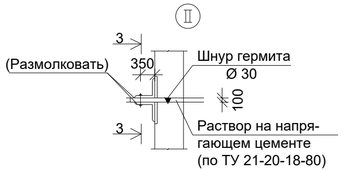

План

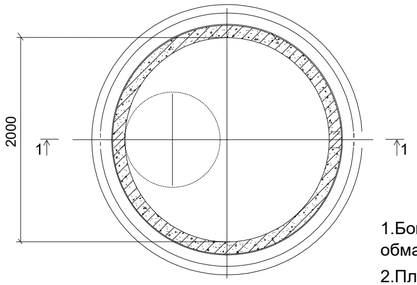

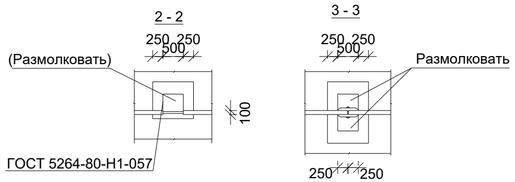

1.Боковые поверхности бетонных конструкций, соприкасающиеся с грунтом, обмазать горячим битумом за 2раза.

2.Плиту днища укладывать на подготовку из щебня, пролитого горячим битумом за 2 раза.

Спецификация сборных элементов

Марка	Обозначение	Наименование	Колич.	Масса ед. кг	Приме-чание
		Сборнные железобетонные конструкции			
1	Сер. 3900.1-14 вып.1	Кольцо опорное КО6	1	50	
2	Сер. 3900.1-14 вып.1	Кольцо стеновое КС7.3	3	130	
3	Сер. 3900.1-14 вып.1	Плита перекрытия 1ПП20-1*	1	1380	
4	Сер. 3900.1-14 вып.1	Кольцо стеновое КС20.9-1	2	1480	
5	Сер. 3900.1-14 вып.1	Кольцо стеновое КС20.9-2	2	1480	
6	Сер. 3900.1-14 вып.1	Плита днища ПН20-1	1	1480	
7	ГОСТ 3634 - 99	Чугунный люк Т 700	1	80	
		Металлические изделия			
9	Серия 3.900.1 - 14 вып. 1	МН - 1 (скобы ходовые)	10	0.8	
10	ГОСТ 8509 - 93	Уголок 6 - 63 х 63 х 5, L=50	12	0.24	
		Стандартные изделия			
11		Болт М 6х25 58 ГОСТ 7796-70*	4	0.02	
12		Гайка М 65 ГОСТ 5915-70*	4	0.01	
13		Шайба 26х201 ГОСТ 11271-78*	4	0.01	
		Материалы			
		ТУ 21-20-18-80 Шнур гермита Ø 30	6.6	п.м.	
		Отмостка горловины колодца			
14		- бетон В7,5	0,74	м3	
15		-щебеночное основание h= 0,1 м, фр. 5-10 мм	0,8	м3	

Согласовано

Взам. инв. №

Подп. и дата

Инв. № подл.

Изм.	Кол.уч.	Лист	№док	Подпись	Дата
ГИП		Абенова А.			
Разраб.		Абенова А.			

50/2025-9-АС2

Реконструкция водопроводных сетей для бесперебойного обеспечения питьевой водой жителей районов КСХТ, Казахаул, Акжудук, Автобаза и нефтебаза поселка Шубаркудук Темирского района Актюбинской области

Выгреб

Стадия	Лист	Листов
РП	2	4

Железобетонный выгреб
План. Разрез

ТОО "Актюбводпроект"
г.Актобе 2025 г

Вентиляционная колонка

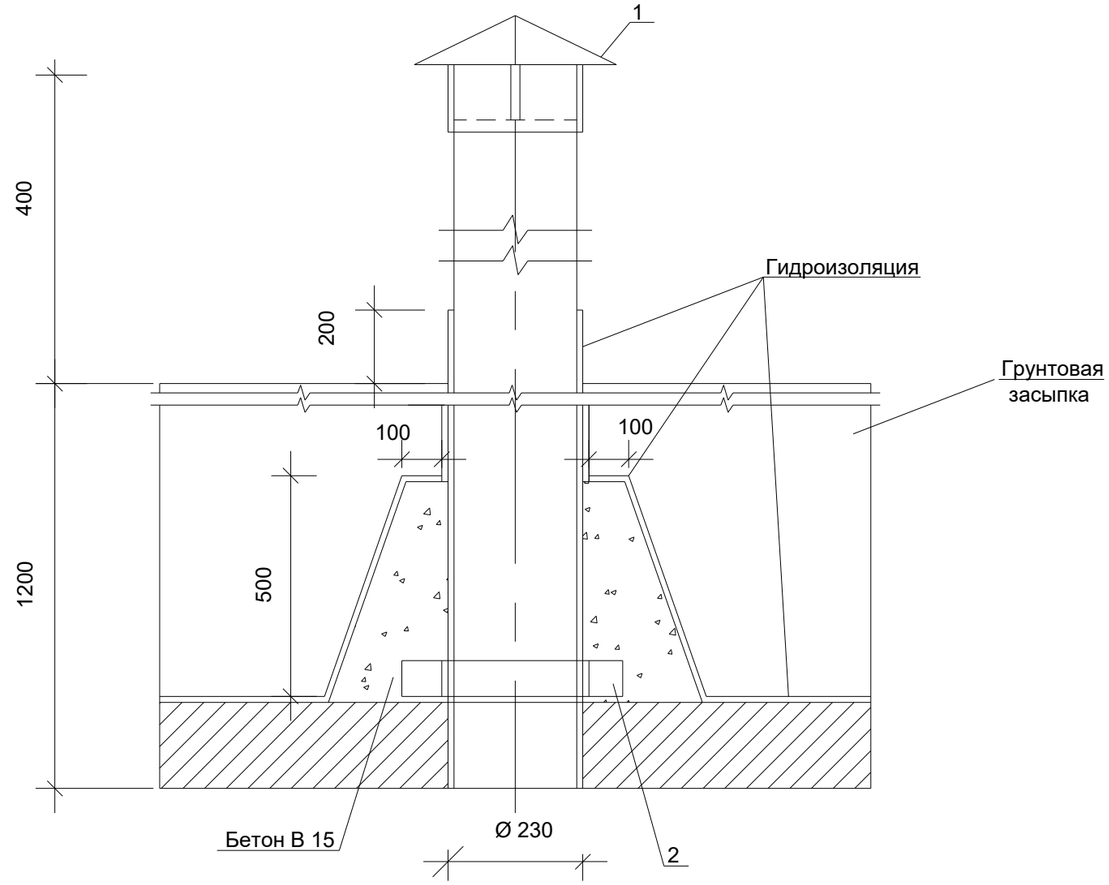

Опорное кольцо

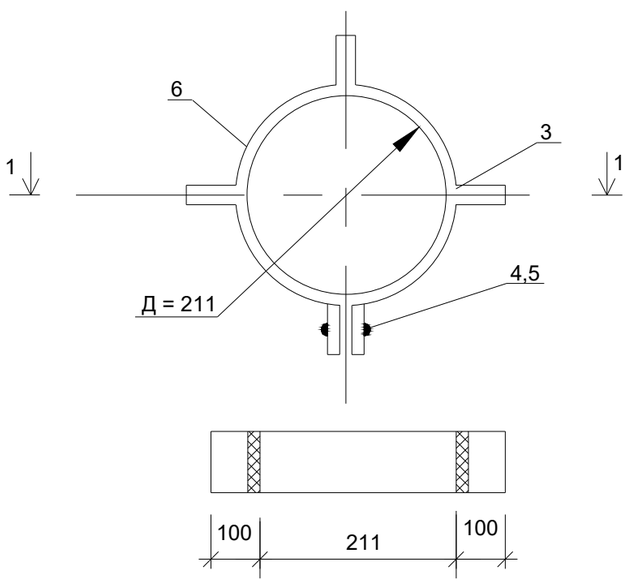

Спецификация элементов на вентиляционную колонку

Поз.	Обозначение	Наименование	Колич.	Масса ед. кг	Приме-чание
		Вентиляционная колонка			
1		Зонт круглый d = 350	1	0.002	
2		Опорное кольцо	1	0.002	
		Труба асбестоцементная dy = 200 L = 1600 мм ГОСТ 31416-2009	1	0.096	
		Опорное кольцо			
3		Полоса 4х50 ГОСТ 103-2006 / В Ст3 ГОСТ380 -2005 L=100	3	0,157	
4		Болт М 16х100 ГОСТ 7798-70*	1		
5		Гайка М 16.5.01ГОСТ 5915-70*	1		
6		Полоса 4х50 ГОСТ 103-2006 / В Ст3 ГОСТ380-2005 L=803	1	1,261	
		Материалы			
		Бетон В 15		0.03 м³	

Согласовано:

Взам.инв.№

Подп. и дата

Инв.№ подп.

Изм.	Кол.уч.	Лист	№ док	Подпись	Дата
ГИП		Абенова А.			
Исполнит.		Абенова А.			

50/2025-9-АС2

Реконструкция водопроводных сетей для бесперебойного обеспечения питьевой водой жителей районов КСХТ, Казахаул, Аккудук, Автобаза и нефтебаза поселка Шубаркудук Темирского района Актюбинской области

Выгреб

Стадия	Лист	Листов
РП	3	4

Вентиляционная колонка

ТОО "Актюбводпроект" г.Актобе 2025 г