Товарищество с ограниченной ответственностью
"Актюбводпроект"
ГСЛ №12015134 от 07.05.2012 г.

Заказчик: ГУ "Темирский районный отдел жилищно-коммунального хозяйства, пассажирского транспорта и автомобильных дорог", Актюбинская область, Темирский район

Реконструкция водопроводных сетей для бесперебойного обеспечения питьевой водой жителей районов КСХТ, Казахаул, Аккудук, Автобаза и нефтебаза поселка Шубаркудук Темирского района Актюбинской области

РАБОЧИЙ ПРОЕКТ

Архитектурно-строительные решения

50/2025-7,8-АС2	Ограждение участка насосной станции II подъема
50/2025-4,10-АС2	Площадка под мусорный контейнер
50/2025-9-АС2	Выгреб
50/2025-11-АС2	Лестница

2025 год

Товарищество с ограниченной ответственностью
"Актюбводпроект"
ГСЛ №12015134 от 07.05.2012 г.

Заказчик: ГУ "Темирский районный отдел жилищно-коммунального хозяйства, пассажирского транспорта и автомобильных дорог", Актюбинская область, Темирский район

Реконструкция водопроводных сетей для бесперебойного обеспечения питьевой водой жителей районов КСХТ, Казахаул, Аккудук, Автобаза и нефтебаза поселка Шубаркудук Темирского района Актюбинской области

РАБОЧИЙ ПРОЕКТ

Архитектурно-строительные решения

50/2025-7,8-АС2	Ограждение участка насосной станции II подъема
50/2025-4,10-АС2	Площадка под мусорный контейнер
50/2025-9-АС2	Выгреб
50/2025-11-АС2	Лестница

Директор — Мусин О.Е.

ГИП — Абенова А.К.

2025 год

ВЕДОМОСТЬ ОСНОВНЫХ КОМПЛЕКТОВ РАБОЧИХ ЧЕРТЕЖЕЙ

Обозначение	Наименование	Примечание
АС	Архитектурно-строительные решения	

ВЕДОМОСТЬ РАБОЧИХ ЧЕРТЕЖЕЙ ОСНОВНОГО КОМПЛЕКТА

Лист	Наименование	Приме-чание
1	Общие данные	
2	Установка лестница на откосе насыпи	
3	Металлическое ограждение ж/б лестницы	

ВЕДОМОСТЬ ССЫЛОЧНЫХ И ПРИЛАГАЕМЫХ ДОКУМЕНТОВ

№	Обозначение	Наименование	Примечание
		Ссылочные документы	
1	Серия 1.251.1-4	Лестничные марши	

Общие данные

Для доступа и обслуживания резервуаров, на откосе грунтовой обсыпки, запроектирована железобетонная лестница из лестничных маршей марки 2ЛМФ 42.12.18-5 по серии 1.251.1-4. Для обеспечения безопасности персонала при подъеме и спуске устанавливается металлическое ограждение МОЛИ-1. Лестничные марши установить с обеих сторон откосов грунтовой обсыпки.

Технические решения, принятые в рабочем проекте, соответствуют требованиям экологических, санитарно-гигиенических, противопожарных и других действующих норм и правил и обеспечивают безопасную для жизни и здоровья людей эксплуатацию объекта.

Главный инженер проекта Абенова А.К.

Согласовано:

Взам.инв.№

Подп. и дата

Инв.№ подп.

Изм.	Кол.уч.	Лист	№ док	Подпись	Дата	50/2025-11-АС2		
						Реконструкция водопроводных сетей для бесперебойного обеспечения питьевой водой жителей районов КСХТ, Казахаул, Аккудук, Автобаза и нефтебаза поселка Шубаркудук Темирского района Актюбинской области		
ГИП		Абенова А.				Лестница	Стадия	Лист	Листов
							РП	1	
Разраб.		Абенова А.				Общие данные	ТОО "Актюбводпроект" г.Актобе 2025 г		

Формат А3

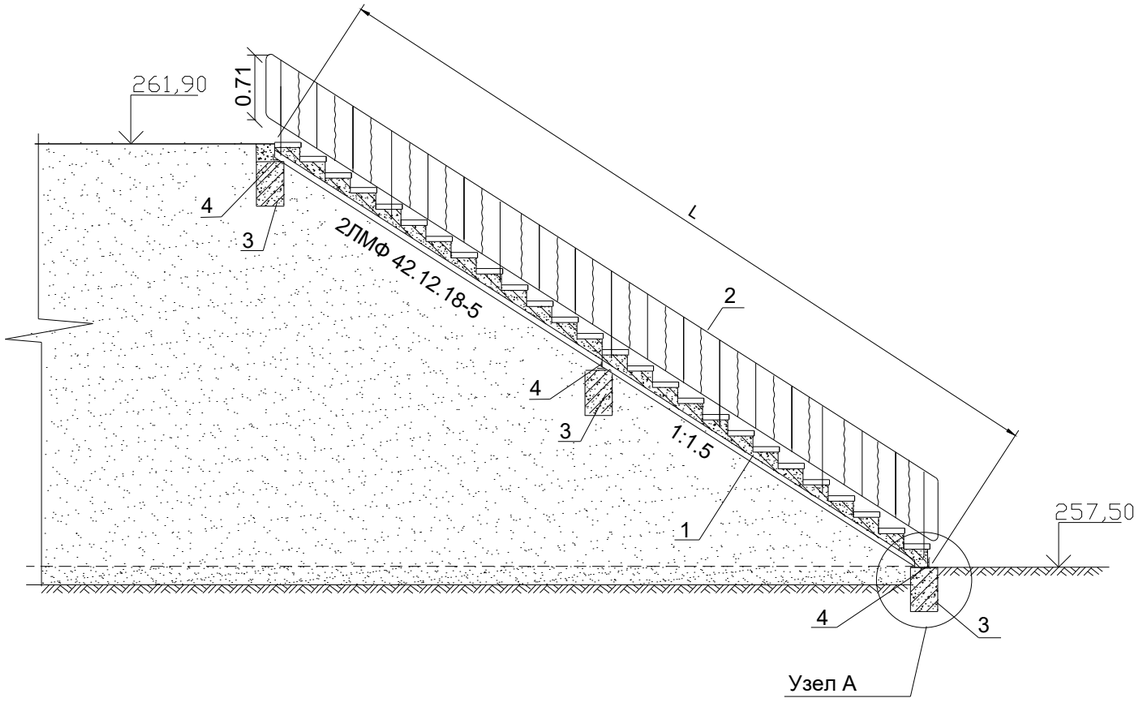

Узел А

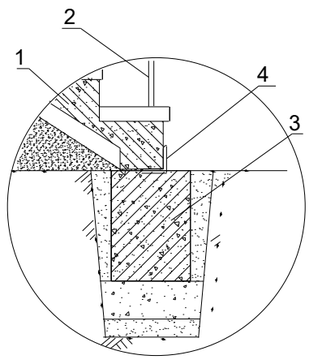

ЭКСПЛИКАЦИЯ

№ поз	Наименование	Ед. изм	Кол-во	Примечание
1	Лестничный марш марки 2ЛМФ 42.12.18-5	шт / $м^3$	4 / 2.24	304кг
2	Металлическое ограждение ж/б лестницы L=3.35м МОЛИ-1	шт / пм	10 / 33.5	
3	Фундаментные блоки ФБС 12.4.6	шт / $м^3$	6 / 1.59	
4	Уголок L63x5 l=1.2м	шт / кг	6 / 34.63	

Примечание:

1. Лестничные марши установить с обеих сторон откосов насыпи (обсыпки)

Согласовано

Взам. инв. №

Подп. и дата

Инв. № подл.

Изм.	Кол.уч.	Лист	№ док	Подпись	Дата
ГИП		Абенова А.			
Разраб.		Абенова А.			

50/2025-11-АС2

Реконструкция водопроводных сетей для бесперебойного обеспечения питьевой водой жителей районов КСХТ, Казахаул, Аккудук, Автобаза и нефтебаза поселка Шубаркудук Темирского района Актюбинской области

Лестница

Стадия	Лист	Листов
РП	2	

Установка лестница на откосе насыпи

ТОО "Актюбводпроект" г.Актобе 2025 г

Формат А3

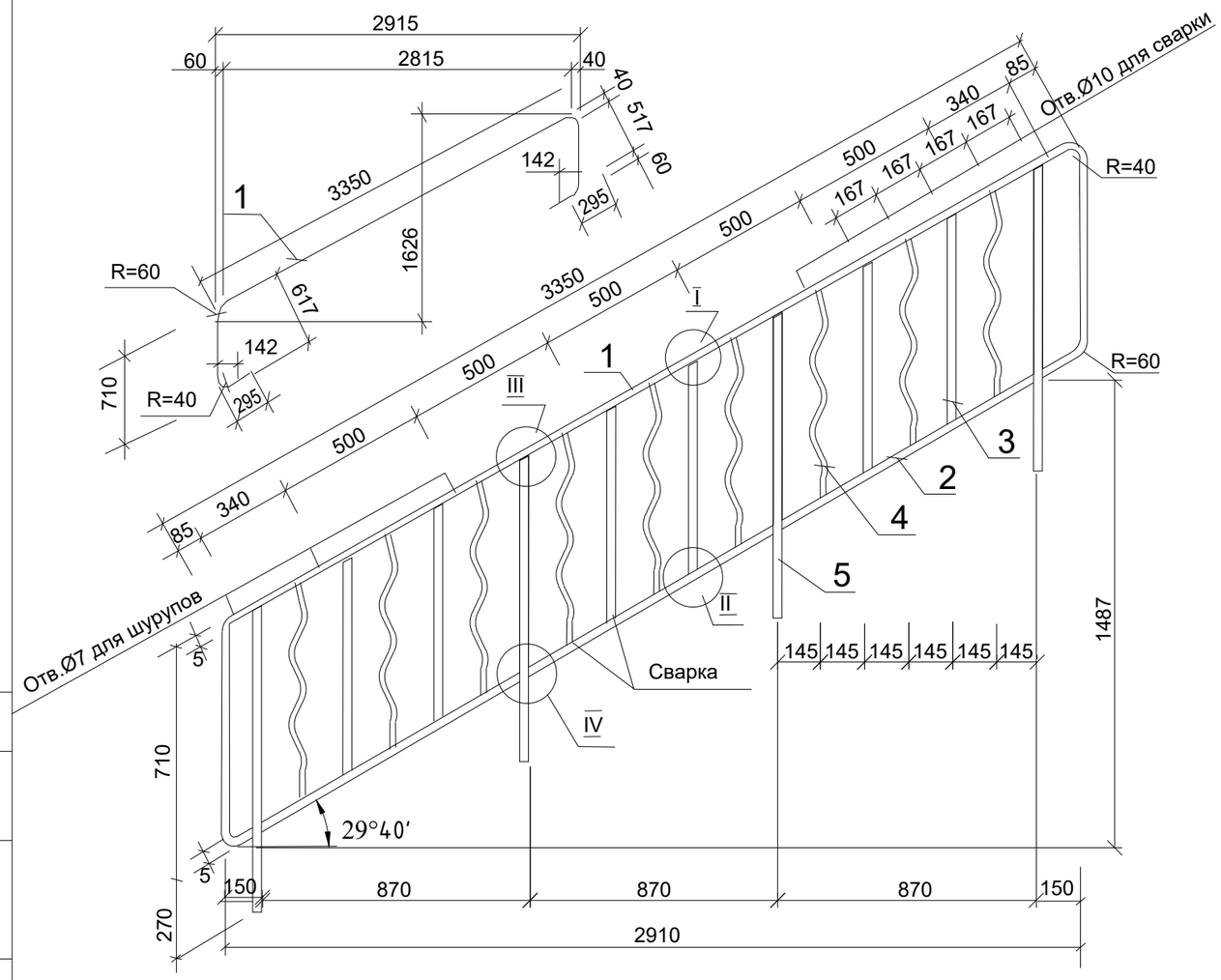

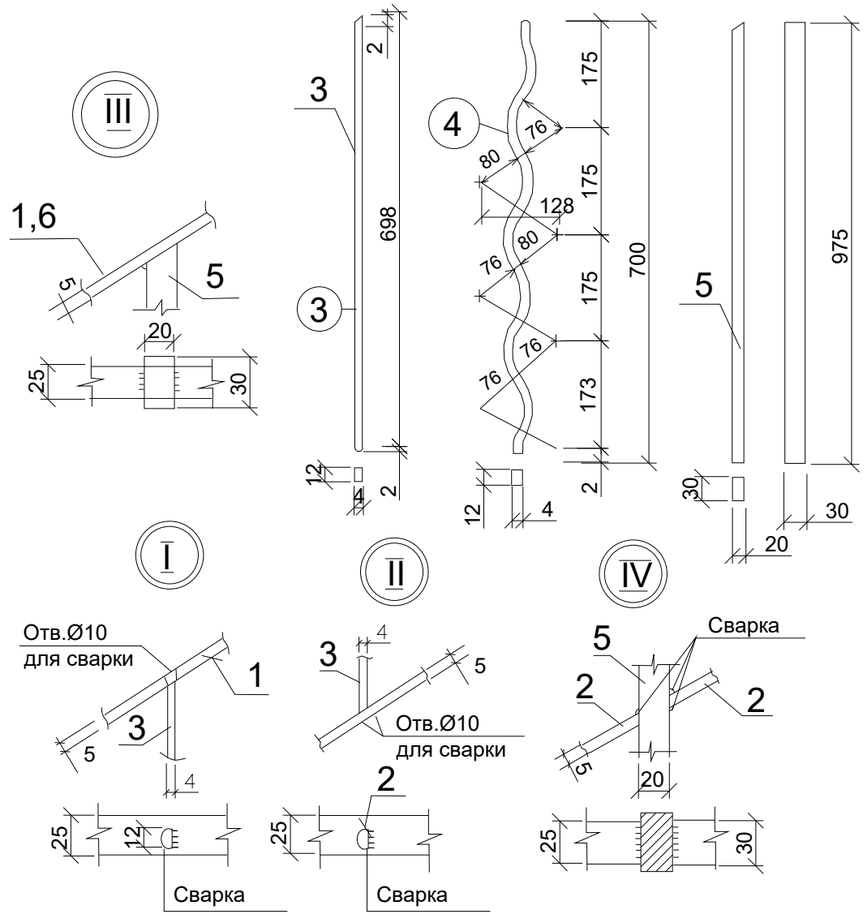

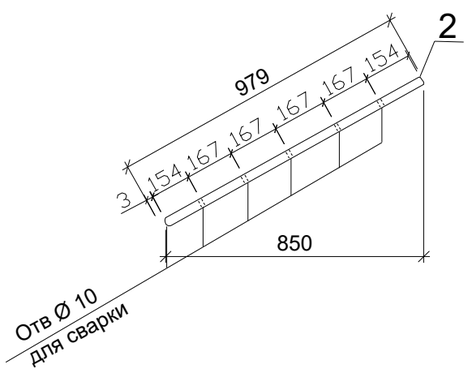

Спецификация на 1 изделие							
Марка	№№ поз.	Профиль мм	Длина мм	Кол-во шт.	Масса,кг		
					Штуки	Общий	Марка
моли1	1	5x25	5120	1	5.02	5.0	30.2
	2	5x25	979	3	0.96	2.9	
	3	4x12	700	6	0.26	1.56	
	4	4x12	740	9	0.26	2.34	
	5	*20x30*	975	4	4.59	18.4	

1. Сварные швы приварки позиции "5" в мм,все остальные швы-4мм
2. Сварка элементов ограждения может производиться без специально просверленных для этой цели отверстий
3. Материал позиции "5" -ст.3, остальных позиций ст.0
4. Размеры даны в мм

Изм.	Кол.уч.	Лист	№ док	Подпись	Дата	50/2025-11-АС2			
						Реконструкция водопроводных сетей для бесперебойного обеспечения питьевой водой жителей районов КСХТ, Казахаул, Аккудук, Автобаза и нефтебаза поселка Шубаркудук Темирского района Актюбинской области			
						Лестница	Стадия	Лист	Листов
							РП	3	
ГИП		Абенова А.							
Разраб.		Абенова А.				Металлическое ограждение ж/б лестницы	ТОО "Актюбводпроект" г.Актобе 2025 г		

Согласовано

Взам. инв. №

Подп. и дата

Инв. № подл.

Формат А3