Товарищество с ограниченной ответственностью
"Актюбводпроект"
ГСЛ №12015134 от 07.05.2012 г.

Заказчик: ГУ "Темирский районный отдел жилищно-коммунального хозяйства, пассажирского транспорта и автомобильных дорог", Актюбинская область, Темирский район

Реконструкция водопроводных сетей для бесперебойного обеспечения питьевой водой жителей районов КСХТ, Казахаул, Аккудук, Автобаза и Нефтебаза поселка Шубаркудук Темирского района Актюбинской области

РАБОЧИЙ ПРОЕКТ

Электроснабжение 0,4кВ

50/2025-1-ЭС2 Внутриплощадочное электроснабжение 0,4кВ

2025 год

Товарищество с ограниченной ответственностью
"Актюбводпроект"
ГСЛ №12015134 от 07.05.2012 г.

Заказчик: ГУ "Темирский районный отдел жилищно-коммунального хозяйства, пассажирского транспорта и автомобильных дорог", Актюбинская область, Темирский район

Реконструкция водопроводных сетей для бесперебойного обеспечения питьевой водой жителей районов КСХТ, Казахаул, Аккудук, Автобаза и Нефтебаза поселка Шубаркудук Темирского района Актюбинской области

РАБОЧИЙ ПРОЕКТ
Электроснабжение 0,4кВ

50/2025-1-ЭС2 Внутриплощадочное электроснабжение 0,4кВ

Директор Мусин О.Е.
ГИП Абенова А.К.

2025 год

ВЕДОМОСТЬ РАБОЧИХ ЧЕРТЕЖЕЙ ОСНОВНОГО КОМПЛЕКТА

Лист	Наименование	Примечание
1	Общие данные	
2	План сети КЛ-0,4кВ. Масштаб 1:1000.	
3	Прокладка силового кабеля в траншее Т-1 и Т-2.	
4	Кабельный журнал. Экспликация траншеи. Ведомость работ.	

ВЕДОМОСТЬ ССЫЛОЧНЫХ И ПРИЛАГАЕМЫХ ДОКУМЕНТОВ

Обозначение	Наименование	Примечание
	Ссылочные документы	
ПУЭ РК 2015	Правила устройства электроустановок	
СП РК 4.04-107-2013	Электротехнические устройства	
СН РК 4.04-07-2019	Электротехнические устройства	
А5-92	Прокладка кабелей напряжением до 35кВ в траншеях.	
	Прилагаемые документы	
80/2025-1-ЭС2.СО	Спецификация оборудования и материалов	1 лист

ОБЩИЕ УКАЗАНИЯ

Наружное электроснабжение 0,4кВ

Рабочий проект "Реконструкция водопроводных сетей для бесперебойного обеспечения питьевой водой жителей районов КСХТ, Казахаул, Аккудук, Автобаза и Нефтебаза поселка Шубаркудук Темирского района Актюбинской области" выполнен согласно исходных данных для проектирования:

- технические условия №3-20-3/2 от 7.11.2025 года, выданные "Акимат Темирского района Актюбинская область Темирский районный отдел жилищно-коммунального хозяйства, пассажирского транспорта и автомобильных дорог";
- задания на проектирование;
- топографическая съемка в масштабе 1:1000.

Надежность электроснабжения - II категория.

Точка подключения - сущ. опора ВЛ-0,4кВ от ТП "Шубаркудык-Жылу";

Электроснабжение выполнен кабелем ВБбШв 4х4мм2 ГОСТ 16442-80 от сущ. опоры ВЛ-0,4кВ до насосных станций I подъема в земляной траншее.

Кабели проложены в земляной траншее типа Т-1, Т-2 согласно типовой серии А5-92 поверх кабель в траншее проложена сигнальная лента ЛСЭ-150 «Осторожно кабель».

Защитное заземление

Заземляющее устройство дизельного генератора выполнены в виде выносного контура с вертикальными электродами длиной 2,5м из угловой стали 50х50х5мм. Горизонтальные заземлители из полосовой стали размером 40х4мм ГОСТ 7566-94 проложены на глубине 0,7 м от поверхности земли. Сопротивление заземляющего устройства не должно превышать 4-х Ом.

Монтаж заземления вести согласно ПУЭ РК 2015г.

ОСНОВНЫЕ ПОКАЗАТЕЛИ

Наименование	Количество
Категория электроснабжения	II
Напряжение сети, В	380/220
Расчетная мощность, кВт.	15
Расчетный ток, А	24,8
Максимальная потеря напряжения, %	1,2
Коэффициент мощности	0,92
Протяженность КЛ-0,4кВ, м	24

Технические решения, принят ответствует требованиям экологических, противопожарных и других норм и правил, дейст спублики Казахстан, и обеспечивают безопасную й эксплуатацию объекта.

Главный инженер проекта Абенова А.

АКТЮБВОДПРОЕКТ

Изм.	Кол.	Лист	Док.	Подпись	Дата
ГИП		Абенова А.			
Проверил		Туралин Б.			
Выполнил		Муратов Д			

50/2025-1-ЭС2

Реконструкция водопроводных сетей для деспередоиного одеспечения питьевой водой жителей районов КСХТ, Казахаул, Аккудук, Автобаза и Нефтебаза поселка Шубаркудук Темирского района Актюбинской области

Внутриплощадочное электроснабжение 0,4кВ.

Стадия	Лист	Листов
РП	1	4

Общие данные

ТОО "Актюбводпроект" г.Актобе 2025г.

Согласовано

Взам. инв. №

Подп. и дата

Инв. № подл.

Формат А3

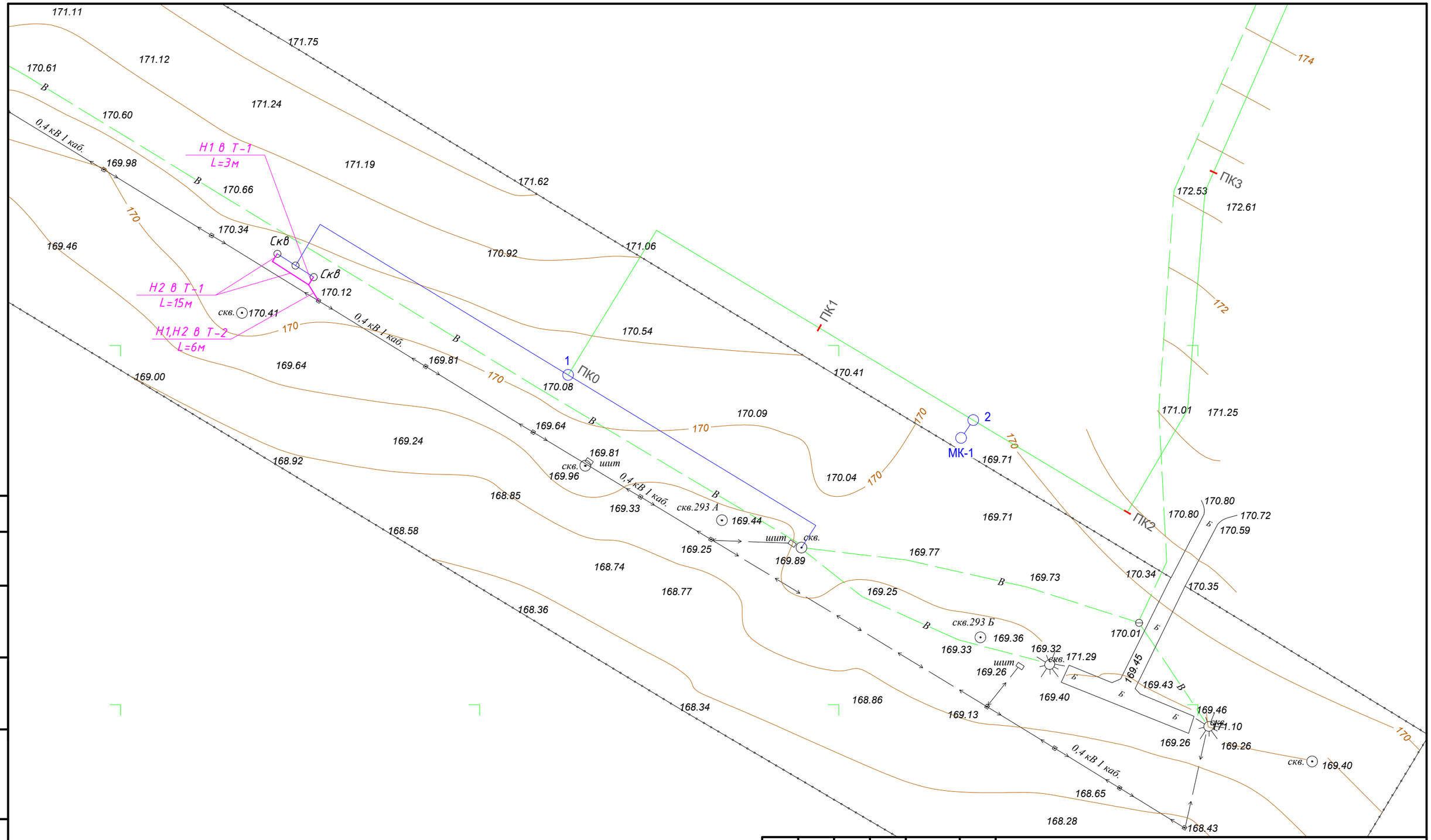

Изм.	Кол.	Лист	Док.	Подпись	Дата
Проверил		Туралин Б.			
Выполнил		Муратов Д			

50/2025-1-ЭС2

Реконструкция водопроводных сетей для бесперебойного обеспечения питьевой водой жителей районов КСХТ, Казахаул, Аккудук, Автобаза и Нефтебаза поселка Шубаркудук Темирского района Актюбинской области

Внутриплощадочное электроснабжение 0,4кВ.

Стадия	Лист	Листов
РП	2	

План сети КЛ-0,4 кВ.
Масштаб 1:1000.

ТОО "Актюбводпроект"
г.Актобе 2025г.

Согласовано

Взам. инв. №

Подл. и дата

Инв. № подл.

Формат А3

Прокладка кабеля 0,4кВ в Т-1

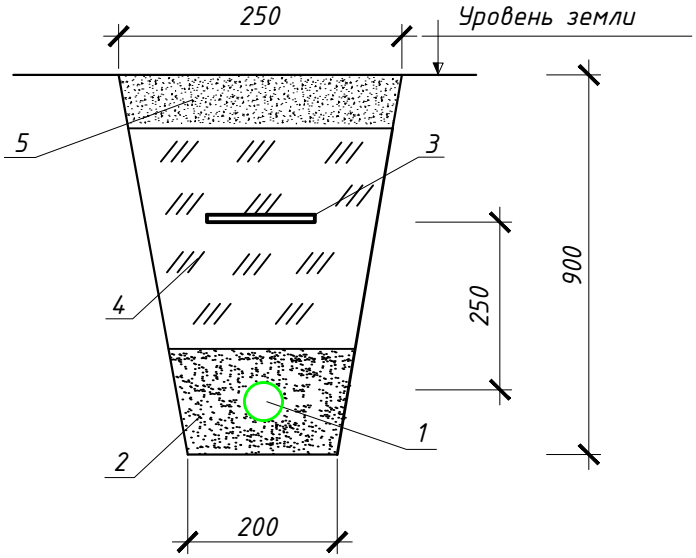

Прокладка кабеля 0,4кВ в Т-2

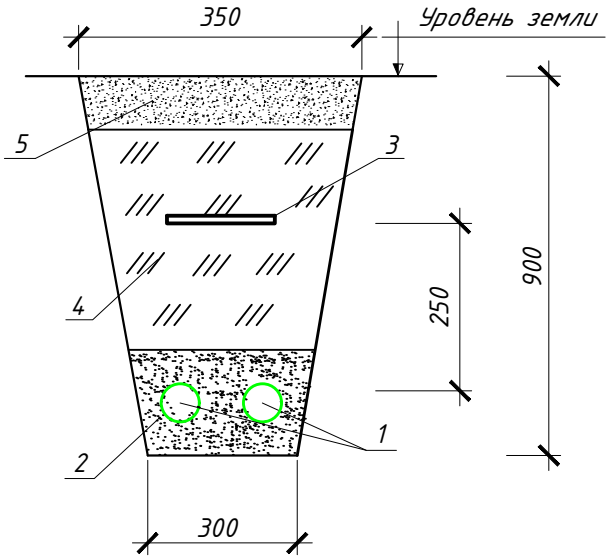

УСЛОВНЫЕ ОБОЗНАЧЕНИЯ

1 Силовой кабель 0,4кВ
2 Мелкая земля или песок
3 Сигнальная лента "Осторожно кабель"
4 Местный грунт
5 Плодородный слой

Согласовано

Взам. инв. №

Подл. и дата

Инв. № подл.

Изм.	Кол.	Лист	Док.	Подпись	Дата
Проверил		Туралин Б.			
Выполнил		Муратов Д			

50/2025-1-ЭС2

Реконструкция водопроводных сетей для бесперебойного обеспечения питьевой водой жителей районов КСХТ, Казахаул, Аккудук, Автобаза и Нефтебаза поселка Шубаркудук Темирского района Актюбинской области

Внутриплощадочное электроснабжение 0,4кВ.	Стадия	Лист	Листов
	РП	3	
Прокладка силового кабеля в траншее Т-1 и Т-2.	ТОО "Актюбводпроект" г.Актобе 2025г.		

Формат А3

Кабельно-трубный журнал

Маркировка кабеля	Трасса		Кабель				Труба		
	Начало	Конец	Марка	Количество, число и сечение	Длина,м	Способ прокладки	Марка	Длина,м	Способ прокладки
Н1	сущ. опора ВЛ-0,4кВ	Насосная станция I подъема	ВБбШв	4х4мм2	19	по опоре-5м в траншее-9м в НС-5м	—	—	—
Н2	сущ. опора ВЛ-0,4кВ	Насосная станция I подъема	ВБбШв	4х4мм2	31	по опоре-5м в траншее-21м в НС-5м	—	—	—

Экспликация траншеи

Поз.	Наименование	Тип	Ед.изм.	Кол.	Примечание
	Для кабеля				
1	Рытье траншей глубиной-0,9м; ширина-0,2м.	Т-1	м	18	серия А5-92
2	Рытье траншей глубиной-0,9м; ширина-0,3м.	Т-2	м	6	серия А5-92

ВЕДОМОСТЬ ОБЪЕМОВ РАБОТ

№	Наименование работ	Ед. изм.	Кол-во
1	Траншея Т-1		
	Объем земляных для траншей Т-1	м	18
	Рытье траншей	м3	3,24
	Засыпка траншей	м3	3,24
2	Траншея Т-2		
	Объем земляных для траншей Т-2	м	6
	Рытье траншей	м3	1,62
	Засыпка траншей	м3	1,62

Согласовано

Взам. инв. №

Подл. и дата

Инв. № подл.

Изм.	Кол.	Лист	Док.	Подпись	Дата
Проверил		Туралин Б.			
Выполнил		Муратов Д			

50/2025-1-ЭС2

Реконструкция водопроводных сетей для десперебоиного обеспечения питьевой водой жителей районов КСХТ, Казахаул, Аккудук, Автобаза и Нефтебаза поселка Шубаркудук Темирского района Актюбинской области

Внутриплощадочное электроснабжение 0,4кВ.	Стадия	Лист	Листов
	РП	4	

Кабельный журнал. Экспликация траншеи. Ведомость работ.

ТОО "Актюбводпроект" г.Актобе 2025г.

Формат А3

Позиция	Наименование и техническая характеристика	Тип, марка оборудования. Обозначения документа № опросного листа	Код оборудования, изделия материалов	Завод-изготовитель	Единица измерения	Коли-чество	Масса оборудо-вания	Примечание
1	2	3	4	5	6	7	8	9
	КЛ-0,4кВ							
1	Кабель бронированный медный сеч. 6мм2	ВБбШв-4х4мм2			м	50	0,525кг / 26,25кг	
2	Сигнальная лента "Осторожно кабель" для 1кВ	ЛСЭ-150			м	24	0,033кг / 0,792кг	

Согласовано

Взам. инв. №

Подл. и дата

Инв. № подл.

Изм.	Кол.	Лист	Док.	Подпись	Дата
ГИП		Абенова А.			
Проверил		Туралин Б.			
Выполнил		Муратов Д			

50/2025-1-ЭС2.СО

Реконструкция водопроводных сетеи для деспередоиного одеспечения питьевой водой жителей районов КСХТ, Казахаул, Аккудук, Автобаза и Нефтебаза поселка Шубаркудук Темирского района Актюбинской области

Внутриплощадочное электроснабжение 0,4кВ.	Стадия	Лист	Листов
	РП	1	1
Спецификация оборудования, изделий и материалов	ТОО "Актюбводпроект" г.Актобе 2025г.		

Формат А3