Форма с изменениями, внесенными приказом Министра индустрии и инфраструктурного развития РК от 08 февраля 2021 № 53

Утвержден приказом
Министра по инвестициям и развитию
Республики Казахстан
от 24 апреля 2017 года № 234
форма

Акт приемки объекта в эксплуатацию

«08» 08 2025 г.

Заказчик: **АО «Samruk-Kazyna Construction», БИН 090340012961, в лице Директор регионального подразделения по Кызылординской, Жамбылской областям и городу Алматы - Аршамов Абдукерим Турсунович**
БИН, телефон, почтовый индекс, область, город, район, населенный пункт, наименование улицы, номер дома/здания

на основании:

Декларации о соответствии(прилагается) **от «08» 08 2025 г.ТОО «Таразстрой-2004» директор Баккараева Куат Кенисбекович , г.Тараз, ул. Ниеткалиева 100А.**
дата декларации, наименование подрядной (генподрядной) организации, фамилия, имя,отчество (при наличии) руководителя, юридический адрес

Заключения о качестве строительно-монтажных работ (прилагается) **от «08» 08 2025 г.в лице Директора ТОО "АКГЕМ-СТРОЙ ", БИН 130640017844, Булатов Махсум Махаматжанович, по адресу: Жамбылская область, г.Тараз, Колбасшы Койгельди, 97.**
дата подписания заключения, наименование организации, фамилия, имя, отчество (при его наличии)

экспертов технического надзора:
Тасыбаев Мирзоян Еркебекович № KZ92VJE00078954 от 16.02.2023г,,
№KZ45VJE00079315 от 01.03.2023 г., № KZ33VJE00077591 от 06.12.2022 г.
Алимбетов Нурхат Амирбаевич № KZ21VJE00025912 от 25.05.2013г.
Жакелов Нурсултан Абайулы № KZ95VJE00072110 от 07.02.2022г.
дата заключения, наименование организации, фамилия, имя, отчество (при наличии) экспертов технического надзора, № и дата получения аттестатов

Заключения о соответствии выполненных работ проекту(прилагается **от «08» 08 2025 , ТОО «TCS Astana», Кыркымбаев Нариман Анарханулы в соответствии с приказом №12 от 15.03.2023г.**
дата заключения, наименование организации, фамилия, имя, отчество (при наличии) экспертов авторского надзора, № и дата получения аттестатов

произведя осмотр готовности предъявленного подрядчиком (генеральным подрядчиком) к приемке в эксплуатацию объекта: **«Строительствошколы в селе Каракемер» на 300 обучающихся в Кордайском районе Жамбылской области» (без наружных инженерных сетей).Новое строительство. Уровень ответственности здания – второй (нормальный уровню ответственности.**
наименование объекта и вид строительства (новое, расширение, реконструкция, техническое перевооружение, модернизация, капитальный ремонт)
по адресу: Жамбылская область, Кордайский район, Каракемерский с.о., с. Каракемер.
(область, район, населенный пункт, микрорайон, квартал, улица, номер дома (корпуса)

проверив комплектность исполнительной технической документации, в том числе посредством электронного модуля исполнительной технической документации "__"_____202_ года, дата ознакомления подтверждает, что:

1. Строительство объекта осуществлено на основании:

,1) правоустанавливающего документа на земельный участок от 31января 2023года № 49выданным филиалом НАО «Государственная корпорация «Правительство для граждан» по Жамбылской области

наименование органа вынесшего решение либо решения о реконструкции (перепланировке, переоборудовании)

помещений (отдельных частей) существующих зданий

_____

наименование органа вынесшего решение

2) талона о приеме уведомления о начале строительно-монтажных работ: ГУ «Управление государственного архитектурно-строительного контроля акимата Жамбылской области» **KZ36REA00424305 от 11.10.2024 г, KZ15REA00446508 от 15.01.2025г.**

наименование органа принявшего уведомление, дата выдачи талона

3) проекта (проектно-сметной документации):

Генпроектировщик ТОО "TCSAstana", №19016744

наименование проектной организации, номер проекта

утвержденным(ой):

АО «SAMRUK-KAZYNACONSTRUCTION» Приказ №516-п от 07.10.2024г.

наименование организации, утвердившей (переутвердившей) проект и дата утверждения

2. Строительно-монтажные работы осуществлены в сроки:

начало работ – октября 2024 год;

(месяц, год)

окончание работ – август 2025год.

(месяц, год)

при продолжительности строительства, месяц: 11,5;

по норме или по проекту организации строительства, месяц: 10;

фактически, месяц: 11,5;

3. Объект (комплекс) имеет следующие основные технико-экономическиепоказатели(мощность, производительность, производственная площадь,протяженность, вместимость, объем, пропускная способность, провознаяспособность, число рабочих мест и тому подобное, заполняется по всемобъектам (кроме жилых домов) в единицах измерения соответственно целевой продукции или основным видам услуг):

Мощность, производительность и так далее	Ед. изм.	По проекту		Фактически	
		Общая (с учетом ранее принятых)	в том числе пускового комплекса или очереди	общая (с учетом ранее принятых)	в том числе пускового комплекса или очереди
Мощность школы	Мест	300		300	
Электроснабжения	кВт	400		400	
Водоснабжение	М3/сутки	19,41		19,41	
Теплоснабжение от БМК 1000кВт	МВт	1		1	
Производственная канализация	М3/сутки	4,65		4,65	

Выпуск продукции (оказания услуг), предусмотренной проектом в объеме, соответствующем нормам освоения проектных мощностей в начальный период_____

факт начала выпуска продукции с указанием объема

Показатели	Единица измерения	По проекту	Фактически

Общая площадь	метр в квадрате (далее - $м^2$)	7 806,1	7 806,1
Число этажей	этаж	2+техподполья	2+техподполья
Общий строительный объем	метр в кубе (далее - $м^3$)	23 815	23 815
В том числе подземной части	$м^3$	5400,02	5400,02
Площадь встроенных, встроенно-пристроенных и пристроенных помещений (БМК)	$м^2$	52,2	52,2

4. Технологические и архитектурно-строительные решения по объекту характеризуется следующими данными:

Средняя общеобразовательная школа на 12 классов (300 учащихся) предназначена для обучения и воспитания детей с 6-летнего возраста до 17 лет. Предусмотрена 1-а параллель учебных классов-комплектов 0-XI классов. Наполняемость начальных и средних классов принята 25 учащихся, старших классов - 25 учащихся. Режим работы школы двусменный. В составе школы предусмотрены: - учебные кабинеты, классы и лаборатории на расчетную наполняемость 25 учащихся; - мастерские трудового обучения для V-XI классов; - актовый зал - лекционная аудитория на 100 мест; - спортивный зал габаритами. 36,0 х 18,0 м; - информационный центр - библиотека с читальным залом на 12 мест, книгохранилищем с фондами закрытого хранения и открытого доступа, медиатекой – тип ЦИБ – 1, кабинет врача с процедурной и изолятором на 1 койку; - столовая на 80 посадочных места; - помещения для дирекции и преподавательского состава школы, бытовые и вспомогательные помещения. Учебные классы, кабинеты и лаборатории рассчитаны исходя из нормы площади на одного учащегося 2,5 м², мастерские принято по нормам площадей согласно Постановления правительства РК № 963 от 30.11.2022 г. Кабинеты информатики и вычислительной техники, мастерские, кабинеты иностранных языков рассчитаны на половину класса (12-13 учащихся). Для размещения учащихся начальных классов предусмотрены блок 6. Секция начальных классов предусмотрена изолированной и непроходной для учащихся других возрастных групп.

Главный вход в школу предусмотрен в блоке 3, для организации гардеробных для учащихся проектом предусматривается установка индивидуальных шкафчиков для личных вещей и одежды согласно общему количеству детей в школе. Все гардеробные зоны разбиты на отсеки по количеству классов.

В учебных помещениях предусматривается возможность применения технических средств обучения - компьютеров, использование интерактивных досок и т.д.

Демонстрационные столы физики, химии оборудованы системами подачи воды, канализацией, подводками электричества. Для учебно-наглядных пособий, используемых в процессе ведения уроков, предусмотрены шкафы для наглядных пособий.

Актовый зал предназначен для проведения общешкольных собраний, лекций, торжественных мероприятий. При актовом зале предусмотрены гримерные и кладовая для хранения музыкальных инструментов и костюмов, гардеробные.

На каждом этаже проектируемой школы предусмотрены комнаты для уборочного инвентаря, оборудованные поддоном с поливочным краном для забора воды на мойку полов и трапом.

Также проектом предусматривается устройство пассажирского лифта для подъема детей-инвалидов, а также размещение санитарных узлов для инвалидов.

Запроектированная в составе школы столовая на 80 посадочных мест, предназначена для обеспечения 100 % учащихся одноразовым горячим питанием (завтраком). Количество условных блюд в сутки составляет 660 ед. Обеденный зал столовой рассчитан исходя из посадки 100 % учащихся в 3 перемены.

Работа в столовой предусмотрена на сырье. Для хранения скоропортящегося сырья установлены холодильные шкафы. Для сухих продуктов предусмотрена кладовая,

оборудованная стеллажами и подтоварниками. Для обработки продуктов, приготовления полуфабрикатов, выпечки и горячих блюд предусмотрены холодный, мясной, овощной и горячий цеха. Тепловое оборудование кухни работает на электричестве. Для раздачи блюд и поддержания их в горячем состоянии установлены электромармиты. Мойка кухонной посуды и оборотной тары предусмотрены в отдельных помещениях, оборудованных стандартными моечными ваннами из нержавеющей стали. Мойка столовой посуды предусмотрена автоматизированным способом, в посудомоечной машине.

Мойки подключаются к сетям холодного и горячего водоснабжения и оборудуются смесителями.

Подключение моек к канализации производится с разрывом струи не менее 20 мм.

Пищевые отходы из обеденного зала собираются в эмалированное ведро. Временное хранение пищевых отходов предусмотрено в холодильнике, установленном в пом. 33. Для мойки посуды из-под отходов предусмотрен поддон с поливочным краном.

Штат работников столовой - 3 человека согласно штатного расписания, выданного Заказчиком. Общий штат школы принят - 91 человек.

Конструктивные и строительные решения.

Каркас - железобетонный;

Перекрытия и покрытие в 2-х этажных блоков - монолитные железобетонные;

Кровля 2-х этажных блоков - вентилируемая;

Покрытие блока спортивного зала - частично вентилируемая по настилу из профлиста, уложенного по металлической конструкции из ферм и прогонов;

Водосток – внутренний, организованный;

Наружные стены (заполнение каркаса), внутренние стены (ограждение лестничных клеток 1-го типа)

кладка б=250 мм из кирпича марки КР-р-по 250х120х65/1НФ/100/2,0/50/ГОСТ 5302012 на цементно-песчанном растворе М25.

Внутренние перегородки: кладка б=120 мм из кирпича марки КР-р-по 250х120х65/1НФ/100/2,0/50/ГОСТ 5302012 на цементно-песчанном растворе М25

Витражные перегородки - витражные алюминиевые системы с одинарным остеклением, стекло закаленное;

Стена лифтового шахты - железобетонный;

Перемычки- оконные и дверные перемычки над проемами здания сборные из ЖБ;

Фундамент - от земли до нулевого отметки -0,750 мм. Толщина - 200мм;

Двери входные наружные двери, наружные двери лестничных клеток - алюминиевые, витражные, утепленные с доводчиками и замком "Антипаника"; двери электрощитовой, насосной, венткамер, теплового пункта и кладовых, расположенных в подвале - металлические с пределом огнестойкости EL-45; двери между пожарными отсеками на 1 и 2 этажах - витражные алюминиевые системы с одинарным остеклением, стекло закаленное, степень огнестойкости EIW-60;

Окно - окно металлопластиковые с двухкамерным стеклопакетом, наружное стекло-прозрачное, цвет- темно серые. Согласно таблице 9 СП РК 2.02-101-2022, для зданий школ с количеством учащихся менее 300 человек следует принять степень огнестойкости для данного здания - II, класс функциональной пожарной опасности - Ф4.1, этажность - 2 этажа.

Противопожарная защита Согласно таблице 9 СП РК 2.02 – 101-2022, для зданий школ с количеством обучающихся менее 300 человек следует принять степень огнестойкости для данного здания – II , класс функциональной пожарной опасности –Ф 4.1, этажность – 2 этажа. 6

Мероприятия по защите маломобильных групп населения. Для перемещения МГН внутри здания предусмотрены лифт в втором блоке.

Места для маломобильных групп в зальных помещениях расположены в доступной для них зоне зала, обеспечивающей полноценное восприятие демонстрационных, зрелищных, информационных, музыкальных программ и материалов; удобный прием пищи (в обеденных залах или кулуарах при залах); оптимальные условия для работы (в читальных залах библиотек) над крыльцами предусмотрены козырьки с водоотводящими устройствами, двери входных групп имеют ширину 1500 мм и оборудованы доводчиками,обеспечивающими задержку закрывания не менее 5 с, на стеклянные полотна дверей, наклеены полосы h=100 мм на высоте 1100 мм от уровня пола, ширина проходов и дверных проемов в помещениях

учитывает возможность, беспрепятственного передвижения людей с ограниченными возможностями. в здании расположены санузлы для МГН с необходимым сантехническимоборудованием. Санузлы для МГН обозначены специальными указателями, в здании предусмотрен лифт с размерами кабины 2100х1300 мм и шириной дверногопроема 1300 мм.

Лифт обозначен тактильными пиктограммами.

Теплоснабжение и отопление, вентиляция. Источником теплоснабжения школы является блочно-модульная котельная на газе. Котельная оборудована погодозависимой автоматикой, осуществляющей автоматическое регулирование температуры теплоносителя в зависимости от изменения температуры наружного воздуха. Подача тепла осуществляется по проектируемым тепловым сетям. Параметры теплоносителя от котельной до БТП 95-70°С. Параметры теплоносителя от БТП до потребителей 85-60°С. Система горячего водоснабжения решается от пластинчатых теплообменников, установленных в тепловом пункте. Температура ГВС 60°С. Параметры теплоносителя для приточной вентиляции 95-70°С. Подключение системы отопления школы к наружным сетям осуществляется с помощью узла ввода, установленного в тепловом пункте в подвале здания в блоке "2". Приборы отопления – биметаллические радиаторы. Вентиляция школы проектируется приточно-вытяжная с естественным и механическим побуждением воздуха. Приток воздуха в учебные помещения механический для обеспечения подачи воздуха в объёме не менее 20 м3/час на 1 человека. Вытяжка из классных помещений естественная однократная через вентканалы из оцинкованных воздуховодов. Остальной объём воздуха удаляется через рекреации и санузлы. Самостоятельные вытяжные системы предусмотрены так же для помещений столовой, спортивных и актового залов, санузлов. Вентиляция остальных помещений - за счет проветривания. В помещениях серверной классах информатики и компьютерной грамотности проектом предусмотрена установка сплит-кондиционеров. Для актового зала и столовой предусмотрена установка компрессорно-конденсаторных блоков для приточных установок, обслуживающих эти системы. Приточная установка актового зала оборудована рекуператором.

Водоснабжение. Источник водоснабжения –центральные сети водоснабжения.

Внеплощадочные сети от границы проектирования до точки подключения выполняются по отдельному проекту. В данном проекте разрабатываются внутриплощадочные сети хозяйственно-питьевого противопожарного водопровода от границы проектирования с установкой пожарных гидрантов в колодцах. Возле пожарных гидрантов устанавливаются указатели "Пожарный гидрант". Расчетный расход воды на наружное пожаротушение принят 20 л/с в соответствии со СНиП РК 4.01-02-2009. Продолжительность тушения пожара - 3 часа.

Канализация хозяйственно-бытовая. Сброс бытовых (К1 и К 3) стоков от здания школы на 300 мест осуществляется в проектируемый накопитель сточных вод объемом 50 м3 размером Ø2800х8660м. Согласно СН РК 4.01-03-2011 9.2.6.3 полный расчетный объем септика надлежит принимать: при расходе сточных вод до 5 м3/сут не менее 3,0 - кратного суточного притока, при расходе свыше 5м3/сут не менее 2,5 - кратного. 18,67м3/сут х2,5=46,68м. Проектом принята септик обьемом 50м3/сут. Откачку стоков от септика необходимо осуществлять ассенизационными машинами с вывозом в места, соглосованные с СЭС.

Предусмотрен жироуловитель на выпуске из кухни . Наружные сети канализации запроектированы из полипропиленовых гофрированных двухслойных труб с раструбом Ø160ммпо ГОСТ Р 54475-2011.

Выпуск системы К3 от котельной выполнить из труб ВЧШГ Ø100 по ГОСТ 6942-98.

Отвод сточных вод производственной канализации предусматривается в дренажный колодец. Колодец предусмотрен в разделе ТС. Колодцы на сети канализации запроектированы из сборных железобетонных элементов по ГОСТ 8020-90 и т .п. 90 2-09- 22 .8

Электроснабжение.Подключение выполнено от проектируемого РУ-0,4кВ КТПН-400/10/0,4кВ. Внутриплощадочные сети 0,4кВ выполнены кабелем с алюминиевыми жилами марки АВБбШв-1 расчетного сечения. Кабели прокладываются на глубине 0.7м от поверхностиземли. При пересечении с инженерными коммуникациями кабельные линии проложены в ПНД трубах. Опоры для наружного освещения металлические со стойками СГКФ-10-3. На опорахосвещения установлены светильники светодиодные типа LED-100, 100Вт.

Наружные сети связи

Разделом наружных Внутриплощадочных сетей связи предусмотрено:

Строительство кабельной канализации для Ввода кабеля Волоконно -оптического 8 серверную комнату.

Строительство кабельной канализации в 1 канал выполнить полиэтиленовыми трубами диаметром 110мм/11мм.

Глубина прокладки труб -0.7м, выполнив подсыпку мягким грунтом.

На перехобах и пересечениях коммуникаций проложить асбесто-цементную трубу. В ходе строительства

установлено Ж/Б колодцев ККСр 2, прозвести гидроизоляцию, оснастив кронштейнами ККП-1300, консолями КК4-1, опорным кольцом КО-Оз и люком легкого типа с запорным устройством.

В подвале здания школы, по потолку закреплено ПЭТ трубу Ø32мм с установкой протяжных ящиков КПП-08.

Выполнено подвод труб к серверной комнате, коммутационный шкаф локальной сети.

Газоснабжение

Газоснабжение предусматривается надземного газопровода низкого давления после ШРП в с. Каракемер Кордайского района Жамбылской бласти.Точка подключения - надземный газопровод в точке т. "А". Давление в точке подключение - Р=0,3 МПа. Диаметр газопровода в точке подключения - 57 мм.

Расчет газопроводов произведена на природный газ с теплотой сгорания Qн = 7600 ккал/м³ и удельным весом γ= 0,73 кг/м³. Расчетный расход газа по объекту составляет -3,0м³/час.

(краткие технические характеристики по особенностям его размещения, по основным материалам и конструкциям, инженерному и технологическому оборудованию)

5. На объекте установлено предусмотренное проектом оборудование вколичестве согласно актам о его приемке после индивидуального испытания и комплексного опробования;
6. Наружные инженерные коммуникации (холодное и горячее водоснабжение, канализация, теплоснабжение, электроснабжение и связь) обеспечивают нормальную эксплуатацию объекта (здания, сооружения, помещения) и приняты городским и эксплуатационными организациями;
7. Сметная стоимость по утвержденному проекту (проектно-сметной документации):
всего **3 454 913,391** тыс. тенге, в том числе
строительно-монтажных работ **2 707 341,401** тыс. тенге;
оборудования, инструмента и инвентаря **563 895,616** тыс. тенге;
прочих работ и затрат **183 676,373** тыс. тенге.
8. Сметная стоимость основных фондов, принимаемых в эксплуатацию
всего **3 378 344,85522** тыс. тенге, в том числе
строительно-монтажных работ **2 688 633,03538** тыс. тенге;
оборудования, инструмента и инвентаря **556 520,41262** тыс. тенге;
прочих работ и затрат **51 410,48072** тыс. тенге.
9. Доля местного содержания предусмотрена в проектно-сметной документации 79%_ и фактически применено 79%_ (на объектах финансируемых за счет государственных инвестиций и средств квазигосударственного сектора).
10. Класс энергоэффективности здания В;
11. Объект построен в соответствии с утвержденным проектом (проектно-сметной документацией) и требованиями государственных нормативных документов в области архитектуры, градостроительства и строительства.

РЕШИЛ: **«Строительствошколы в селе Каракемер» на 300 обучающихся в Кордайском районе Жамбылской области» (без наружных инженерных сетей).** принять в эксплуатацию.

наименование объекта (комплекса)

Заказчик:

АО «Samruk-Kazyna Construction», Директор регионального подразделения по городу Алматы и по Алматинской, Жамбылской областям и области Жетысу_ Аршамов Абдукерим Турсунович

фамилия, имя, отчество (при наличии), подпись руководителя

подпись_____ дата_____М.П.

Технический надзор:

Организация: ТОО "АКГЕМ-СТРОЙ", директор - Булатов Махсум Махаматжанович.

фамилия, имя, отчество (при наличии), подпись руководителя

подпись_____ дата _____ М.П.

Тасыбаев Мирзаян Еркебекович №KZ92VJE00078954 от 16.02.2023 г, в части технологического оборудования № KZ45VJE00079315 от 01.03.2023 г., в части инженерных сетей № KZ33VJE00077591 от 06.12.2022 г.,в части несущих и ограждающих конструкций,.

(фамилия, имя, отчество (при его наличии) эксперта, специализация аттестата)

подпись_____ дата _____ М.П.

Алимбетов Нурхат Амирбаевич № KZ21VJE00025912 от 25.05.2013г. в части инженерных сетей.

(фамилия, имя, отчество (при его наличии) эксперта, специализация аттестата)

подпись_____ дата _____ М.П.

Жакелов Нурсултан Абайулы № KZ95VJE00072110 от 07.02.2022г.в части инженерных сетей.

(фамилия, имя, отчество (при его наличии) эксперта, специализация аттестата)

подпись_____ дата _____ М.П.

2) аккредитованная организация ТОО «TCS Astana», директор - Сарбас Мәдина Нұржанқызы

фамилия, имя, отчество подпись руководителя

подпись_____ дата_____М.П.

Кыркымбаев Нариман Анарханулы №12 от 15.03.2023г.

(фамилия, имя, отчество (при его наличии) эксперта, специализация аттестата)

подпись_____ дата _____ М.П.

Генеральный подрядчик

ТОО «Таразстрой-2004», директор Баккараев Куат Кенисбекович

фамилия, имя, отчество (при наличии), подпись руководителя М.П.

подпись_____ дата _____ М.П.

Приложение 2 к акту приемки объекта в эксплуатацию

форма

Технические характеристики объекта (многоквартирные жилые дома, промышленные, торговые объекты и тому подобное)

Наименование (многоквартирный жилой дом, промышленные, торговые объекты и т.п.)	Общие сведения									
	количество этажей (этаж)	количество квартир	количество помещений, комнат	площадь застройки ($м^2$)	объем здания ($м^3$)	общая площадь ($м^2$)	жилая площадь ($м^2$)- полезная	площадь не жилых помещений, подвал ($м^2$)	площадь парковочных мест ($м^2$)	площадь балкона, лоджии ($м^2$)
1	2	3	4	5	6	7	8	9	10	11
Школа на 300 мест	2+ техподполья	-	172	3775,47	23815,00	7806,1	5 208,74	2444,63		

продолжение таблицы

Описание конструктивных элементов			Вид отопления	Благоустройство				
фундамент	стены	кровля		электроснабжение	водоснабжение	горячее водоснабжение	канализация	газоснабжение
9	10	11	12	13	14	15	16	17
Стаканчатого типа и Фундаментная плита (плашка)	кирпич и ГКЛ	Вентилируемая кровля - рулонная ЭКП, ЭПВ	БМК-1000кВт	ТП 10/0,4	центральное	Тепловой пункт	Септик 50м3	центральное

Нежилые помещения

Площадь (м2)	Жилая площадь в нежилых помещениях	Торговая	Промышленно-производственных зданий и сооружений	Складская	Бытового обслуживания	Гаражи	Организаций и учреждений управления, научных, банковский, общественных и т.п.
1	2	3	4	5	6	7	8
Основная							
Вспомогательная							

продолжение таблицы

Общественного питания	Учреждений образования	Транспортных зданий и сооружений	Здравоохранения, лечебного назначения	Физкультуры и спорта	Учреждений культуры и искусства	Сооружений инженерных сетей	Прочие	Всего
9	10	11	12	13	14	15	16	17
110,94	3205,68		17,6	666,07			4017,33	8017,62

Перечень документов, прилагаемых к техническим характеристикам объекта:

1. Поэтажные планы 3 листах
2. Экспликация к поэтажным планам

Экспликация земельного участка

Общая	Застроенная площадь	Незастроенная площадь

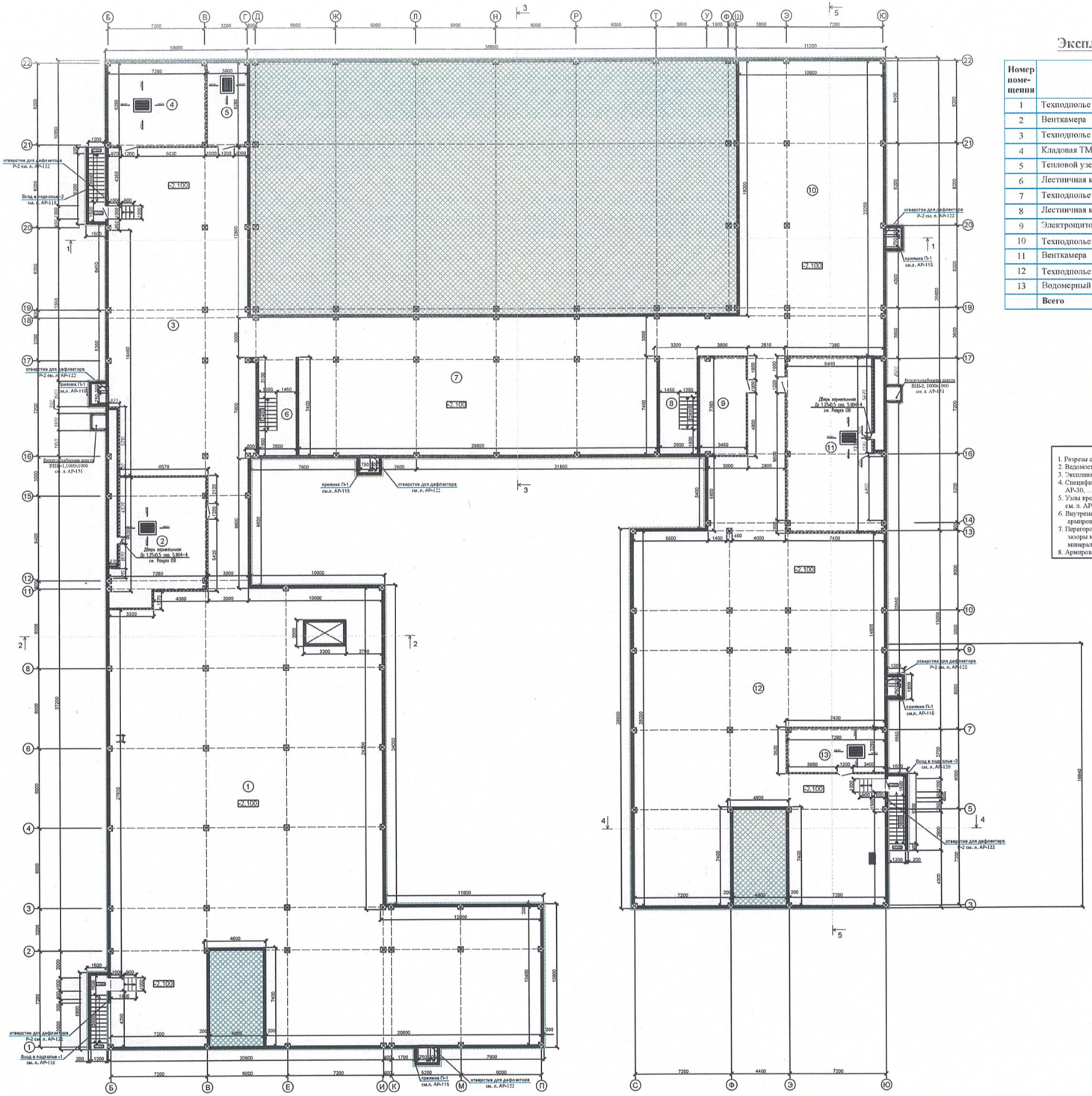

Экспликация помещений

Номер поме-щения	Наименование	Площадь м2	Кат. пом.
1	Техподполье	775,90	Д
2	Венткамера	65,72	Д
3	Техподполье	286,68	Д
4	Кладовая ТМЦ	45,48	Д
5	Тепловой узел	18,74	Д
6	Лестничная клетка	20,72	Д
7	Техподполье	305,87	Д
8	Лестничная клетка	20,72	Д
9	Электроцитовая	25,35	Д
10	Техподполье	259,96	Д
11	Венткамера	95,15	Д
12	Техподполье	500,60	Д
13	Водомерный узел	23,74	Д
	Всего	**2444,63**	

Условные обозначения:

- Наружная стена - монолитные, t=250 мм;
- Перегородки из кирпича t=120 мм;

1. Ригели см. л. АР-12, 13, 14, 15, 16;
2. Ведомость отделки помещений см. л. АР-46,47;
3. Экспликация полов см. л. АР-42, 43, 44, 45;
4. Спецификация элементов заполнения проемов см. лист АР-30, ... 41;
5. Узлы крепления кирпичных стен и перегородок и диафрагмы см. л. АР-9, 10, 11;
6. Внутренние перегородки-кирпич (250x120x65/1НФ/100/2.0/50/ГОСТ 530-2012.) армирование см. в разделе КЖ.
7. Перегородки не доводить до железобетонных конструкций перекрытий на 20 мм, зазоры между перегородками и монолитными плитами перекрытий проконопатить минеральной ватой и за чеканить с двух сторон цементным раствором.
8. Армирование наружных стен толщиной 250 мм. см в разделе КЖ

Фрагмент опирания перегородок по грунту

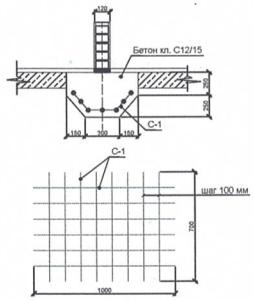

Спецификация элементов бетонной подготовки для перегородок по грунту.

Поз.	Обозначение	Наименование	Кол-во	Масса ед. кг.	Примечание
		Сетка С-1			
С-1	ГОСТ 23279-2012	Ø8 А4 (А240)	762,51 п.м	301,10	
		Бетон кл. С12/15	25,81 м³		

Схема блокировки

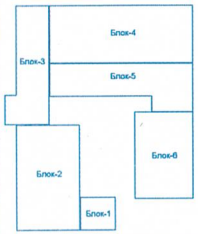

					Алибек-3			АР
Изм.	Лист	№ документа	Подпись	Дата	"Строительство школы в селе Каражемер на 300 обучающихся в Кордайском районе Жамбылской области"			
ГИП		Рамазан Р.			Школа на 300 мест	Стадия	Лист	Листов
Нормоконт.		Тулешова Р.				РП	6	
Проверил		Абдиров А.			Кладочный план на отметке -2,100 между осями Б-Ю; 1-22;	ТОО "ТСЗ Алмаз" г. Тараз. 2024 год.		
Н. контр.		Рамазан Р.						

Формат А0

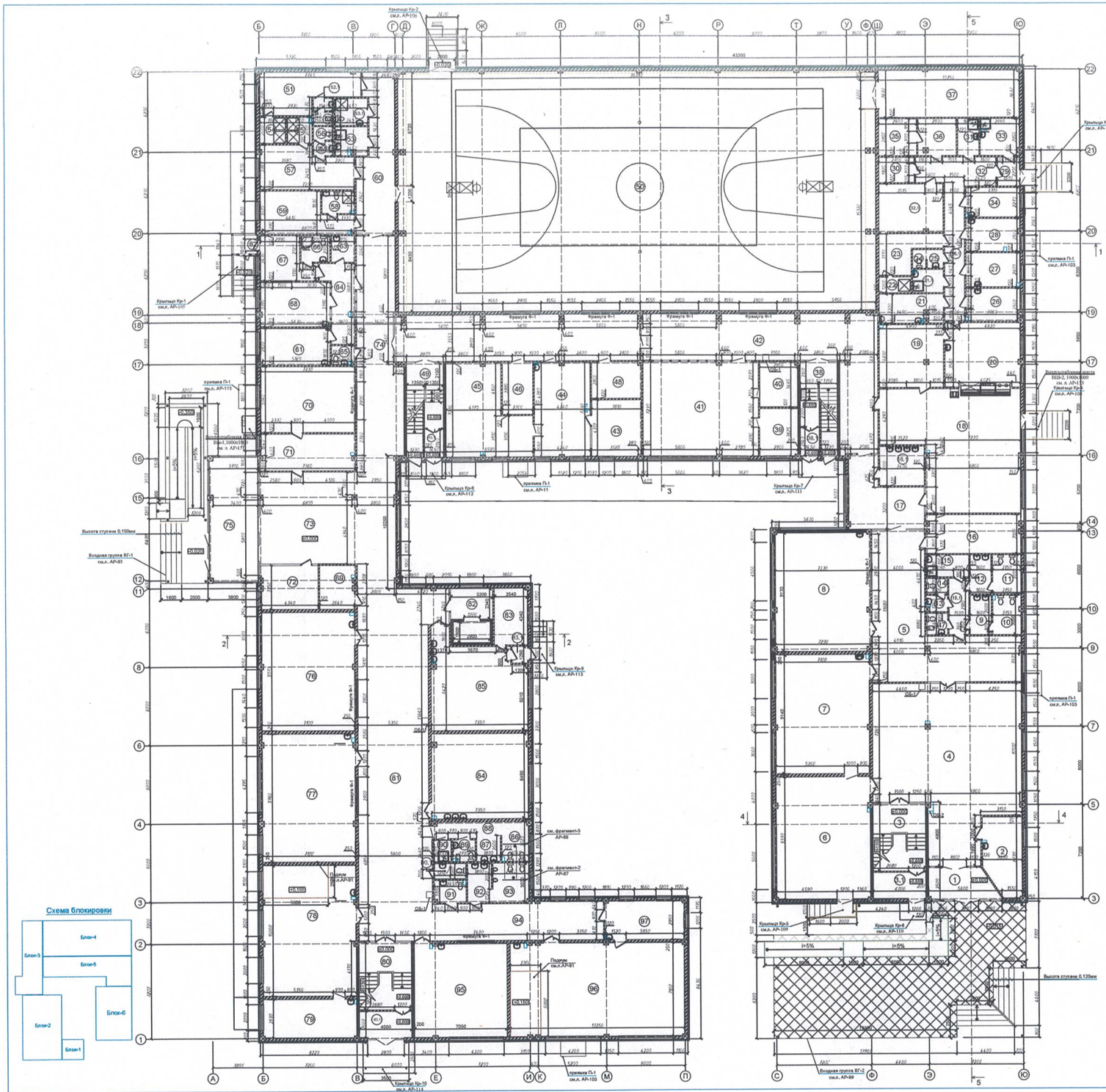

Экспликация помещений

Номер помещения	Наименование	Площадь м2	Кат. пом.
1	Парадный тамбур начальных классов	12,05	Д
2	Тех.персонал	16,90	Д
3	Лестничная клетка	21,23	Д
3.1	Тамбур	7,77	Д
4	Вестибюль с гардеробом начальной школы	125,64	Д
5	Рекреация начальной школы	76,55	Д
6	Игровая	66,41	Д
7	Предшкольный класс	64,77	Д
8	1-класс	65,61	Д
9	Умывальная	4,63	Д
10	Сан/узел (для мальчиков)	6,20	Д
11	Сан/узел (для девочек)	6,25	Д
12	Умывальная	4,63	Д
13	Умывальная (для персонала)	1,80	Д
14	Сан/узел (для персонала)	1,84	Д
15	ПУИ	5,26	Д
15.1	Тамбур	6,26	Д
16	Инструкторская преподавателей нач. школы	21,33	Д
17	Фойе	29,18	Д
18	Обеденный зал	83,04	Д
18.1	Умывальная	9,96	Д
19	Моечная столовой посуды	23,30	Д
20	Горячий цех	27,90	Д
21	Моющая кухонной посуды	10,07	Д
21.1	Моечная оборотной тары	3,92	Д
22	Душевая	2,80	Д
23	Помещение персонала кухни	10,15	Д
24	Сан/узел	1,31	Д
25	Умывальная	1,60	Д
26	Холодный цех	9,90	Д
27	Доготовочный цех мясных и рыбных полуфабрикатов	10,43	Д
28	Доготовочный цех овощных полуфабрикатов	9,96	Д
29	Тамбур	3,57	Д
30	Инвентарная кладовая	5,00	Д
31	КУИ	4,31	Д
32	Загрузочная	12,53	Д
32.1	Помещение холодильных камер	12,53	Д
33	Камера для хранения пищевых отходов	8,09	Д
34	Кабинет заведующей производством	9,10	Д
35	Кладовая сухих продуктов	7,91	Д
36	Кладовая овощей	7,91	Д
36.1	Коридор	15,11	Д
37	Снарядная	38,94	Д
38	Лестничная клетка	17,27	Д
38.1	Тамбур	2,97	Д
39	Раздевальная	10,46	Д
40	Раздевальная	10,05	Д
41	Хореография	62,68	Д
42	Коридоры/ рекреации	85,50	Д
43	Зав.уч	16,14	Д
44	Учительская	30,05	Д
45	Коворкинг для учителей	37,00	Д
46	Гардероб преподавателей	8,92	Д
47	КПГК для персонала	2,55	Д
48	Кроссовое помещение	10,34	Д
49	Лестничная клетка	17,27	Д

Экспликация помещений

Номер помещения	Наименование	Площадь м2	Кат. пом.
49.1	Тамбур	2,97	Д
50	Спорт зал	666,07	Д
51	Раздевальная	20,14	Д
52	Санузел	1,46	Д
52.1	Умывальная	1,58	Д
53	ПУИ	5,20	Д
53.1	Санузел для МГН	4,92	Д
54	Душевая	3,77	Д
55	Душевая	3,77	Д
56	Санузел	1,46	Д
56.1	Санузел	1,58	Д
57	Раздевальная	20,98	Д
58	Санузел с душевой	4,12	Д
59	Тренерская	18,64	Д
60	Коридор	30,59	Д
61	Процедурный кабинет	14,63	Д
62	Тамбур	2,80	Д
63	ПУИ	3,46	Д
64	Ожидальная	11,80	Д
65	Санузел для персонала	2,50	Д
66	Санузел	4,24	Д
67	Изолятор	11,80	Д
68	Мед кабинет	17,60	Д
69	Радиоузел	8,60	Д
70	Кабинет директора	35,97	Д
71	Приемная	20,00	Д
72	Охрана	15,00	Д
73	Вестибюль старших классов	73,31	Д
74	Коридоры/ рекреации	125,45	Д
75	Парадный тамбур старших классов	35,22	Д
76	Кабинет казахского языка и литературы	63,65	Д
77	Кабинет математики	68,40	Д
78	Кабинет физики	70,27	Д
79	Лаборантская физики	20,51	Д
80	Лестничная клетка	21,23	Д
80.1	Тамбур	7,77	Д
81	Рекреация с гардеробом для 5-11 классов	151,92	Д
82	Лифтовый холл	7,27	Д
83	Инструментальная	11,00	Д
83.1	Тамбур	1,45	Д
84	Дизайн и технологии	46,93	Д
85	Культура дома	46,75	Д
86	Санузел (для девочек)	6,11	Д
87	Умывальная	3,18	Д
88	Коридор	7,16	Д
89	Комната личной гигиены для девочек	2,80	Д
90	ПУИ	2,19	Д
90.1	Сан/узел (для персонала)	2,94	Д
91	Санузел (для инвалидов)	4,24	Д
92	Умывальная	5,43	Д
93	Санузел (для мальчиков)	8,23	Д
94	Коридор	36,57	Д
95	Иностранный язык	49,38	Д
96	Кабинет химии	92,81	Д
97	Лаборантская химии	17,38	Д
	Итого:	3112,07	

1. Разрезы см. л. АР-12, 13, 14, 15, 16;
2. Ведомость отделки помещений см. л. АР-46,47;
3. Экспликация полов см. л. АР-42, 43, 44, 45;
4. Спецификация элементов заполнения проемов см. лист АР-30, ... 41;
5. Узлы крепления кирпичных стен и перегородок и диафрагмам см. л. АР-9, 10, 11;
6. Внутренние перегородки-кирпич (250x120x65/1НФ/100/2,0/50/ГОСТ 530-2012.) армирование см. в разделе КЖ
7. Перегородки не доводить до железобетонных конструкций перекрытий на 20 мм, зазоры между перегородками и монолитными плитами перекрытий проконопатить минеральной ватой и за чеканить с двух сторон цементным раствором.
8. Армирование наружных стен толщиной 250 мм. см в разделе КЖ.

Условные обозначения:

- Наружная стена - монолитные;
- Наружные стены из кирпича толщ. 250 мм
- Перегородки из кирпича толщ. 250 мм
- Перегородки из кирпича толщ. 120 мм
- Утеплитель

				Альбом-3			АР
Изм.	Лист	№ документа	Подпись	Дата	"Строительство школы в селе Киракемер на 300 обучающихся в Кордайском районе Жамбылской области"		
ГИП		Ринатов Р.			Школа на 300 мест	Стадия	Лист	Листов
Начальник		Тулешова Р.				РП	7	
Проверил		Кулиева А.			Кладочный план на отметке ±0.000 между осями А-Ю; 1-32;	ТОО "ГСЗ Алматы" г. Тараз. 2024 год.		
Н. контр.		Ринатов Р.						

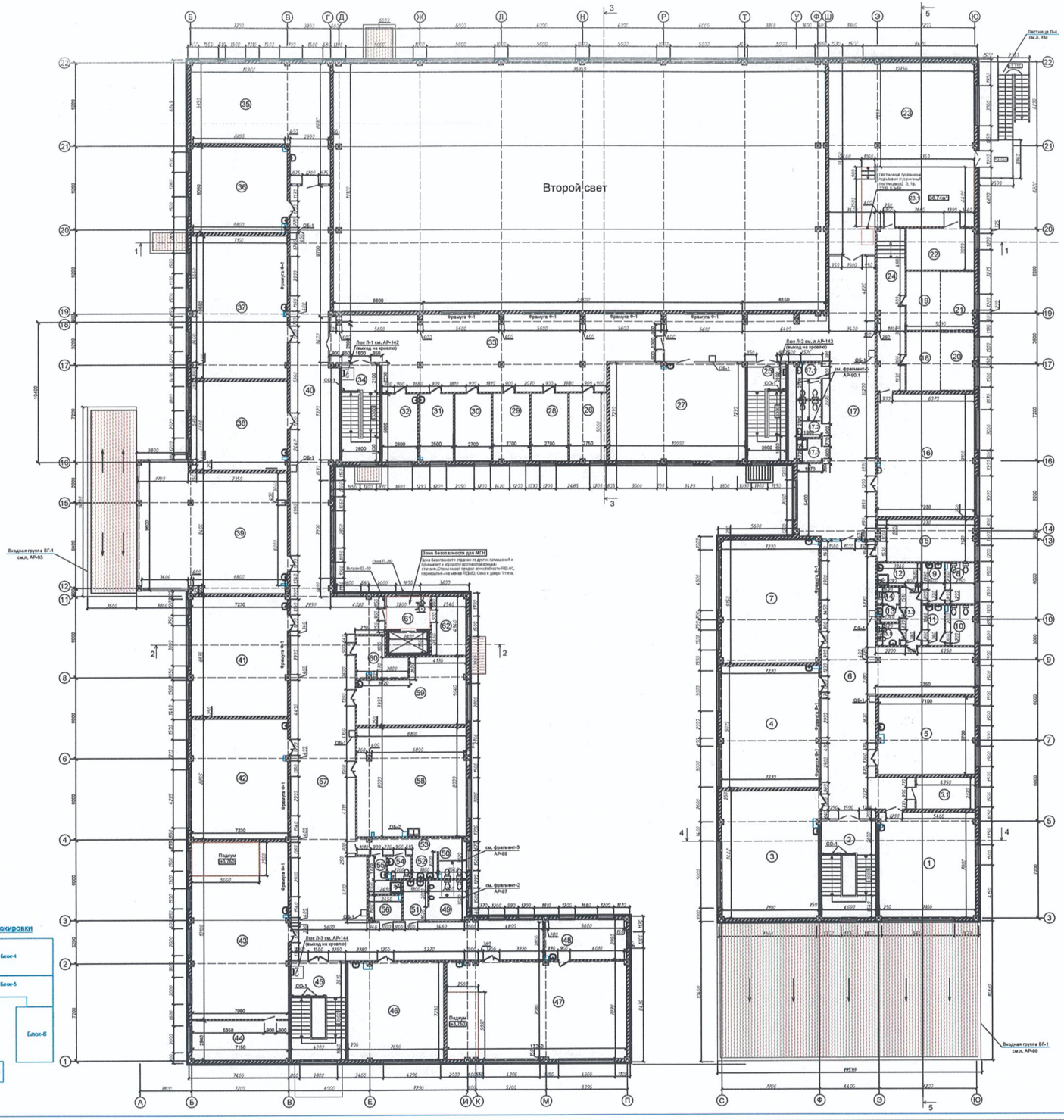

Экспликация помещений

Номер помещения	Наименование	Площадь м2	Кат. пом.
1	Кабинет робототехники	55,02	Д
2	Лестничная клетка	29,00	Д
3	Начальный класс	67,13	Д
4	Начальный класс	64,97	Д
5	Иностранный язык	40,46	Д
5.1	Кабинет социального педагога	10,09	Д
6	Рекреация	120,61	Д
7	Начальный класс	65,74	Д
8	Санузел (для девочек)	6,25	Д
9	Умывальная	4,63	Д
10	Санузел (для мальчиков)	6,20	Д
11	Умывальная	4,63	Д
12	ПУИ	5,26	Д
13	Умывальная (для персонала)	1,80	Д
13.1	КПГЖ для персонала	2,55	Д
13.2	Тамбур	6,26	Д
14	Санузел (для персонала)	1,84	Д
15	Сенсорная комната	22,15	Д
16	Кабинет пения	65,00	Д
17	Коворкинг Фойе	131,78	Д
17.1	Санузел (для мальчиков)	4,80	Д
17.2	Санузел (для девочек)	4,86	Д
17.3	ПУИ	3,04	Д
18	Гардеробная	10,82	Д
19	Гардеробная	10,75	Д
20	Гримерная	10,67	Д
21	Гримерная	10,82	Д
22	Склад декораций	15,19	Д
23	Актовый зал	100,06	Д
23.1	Эстрада	36,74	Д
24	Коридор	24,09	Д
25	Лестничная клетка	20,20	Д
26	Бухгалтерия	13,40	Д
27	STEM	72,31	Д
28	Зам. директора по АХЧ	13,21	Д
29	Отдел кадров	13,15	Д

Экспликация помещений

Номер помещения	Наименование	Площадь м2	Кат. пом.
30	Кабинет юриста	13,22	Д
31	Логопед	12,71	Д
32	Кабинет психолога	12,71	Д
33	Коридор	121,83	Д
34	Лестничная клетка	20,24	Д
35	Кабинет рисования и черчения	69,91	Д
36	Кабинет информатики	44,92	Д
37	Кабинет робототехники	74,66	Д
38	Кабинет русского языка	46,03	Д
39	Библиотека	100,85	Д
40	Коридор	93,67	Д
41	Кабинет географии	65,54	Д
42	Кабинет истории	66,20	Д
43	НВП	95,50	Д
44	Оружейная	20,96	Д
45	Лестничная клетка	29,00	Д
46	Иностранный язык	50,80	Д
47	Кабинет биологии	95,21	Д
48	Лаборантская биологии	17,38	Д
49	Санузел (для мальчиков)	8,23	Д
50	Санузел (для девочек)	6,11	Д
51	Умывальная	5,43	Д
52	Умывальная	3,18	Д
53	Коридор	7,25	Д
54	Комната личной гигиены для девочек	2,60	Д
55	ПУИ	4,60	Д
56	Санузел (для инвалидов)	4,57	Д
57	Коворкинг / Рекреация с коридором	165,87	Д
58	Культура питания	64,34	Д
59	Кабинет поддержки инклюзивного образ-я	33,88	Д
60	Закрытый фонд архив	9,16	Д
61	Лифтовый холл	7,48	Д
62	Книгохранилище	11,00	Д
	Итого:	2460,92	

1. Разрезы см. л. АР-12, 13, 14, 15, 16;
2. Ведомость отделки помещений см. л. АР-46,47;
3. Экспликация полов см. л. АР-42, 43, 44, 45;
4. Спецификация элементов заполнения проемов см. лист АР-30, ... 41;
5. Узлы крепления кирпичных стен и перегородок и диафрагмам см. л. АР-9, 10, 11;
6. Внутренние перегородки-кирпич (250x120x65/1НФ/100/2,0/50/ГОСТ 530-2012.) армирование см. в разделе КЖ.
7. Перегородки не доводить до железобетонных конструкций перекрытий на 20 мм, зазоры между перегородками и монолитными плитами перекрытий проконопатить минеральной ватой и за чеканить с двух сторон цементным раствором.
8. Армирование наружных стен толщиной 250 мм. см в разделе КЖ.

Условные обозначения:

- Наружная стена - монолитные;
- Наружные стены из кирпича толщ. 250 мм
- Перегородки из кирпича толщ. 250 мм
- Перегородки из кирпича толщ. 120 мм
- Утеплитель

Схема блокировки

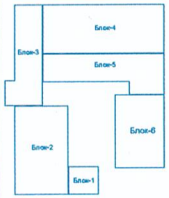

				Альбом-1		АР
Изм.	Лист	№ документа	Подпись	Дата	"Строительство школы в селе Кораксемер на 300 обучающихся в Кордайском районе Жамбылской области"	
ГИП		Ранцов Р.			Школа на 300 мест	Стадия: РП; Лист: 8; Листов:
Исполнил		Тумашев Р.				
Проверил		Кулешов А.			Кладочный план на отметке +3,600 в осях А-Ю; 1-22;	ТОО "ГСЗ Алмаз" г. Тараз. 2024 год.
Н. контр.		Ранцов Р.				

площадь земельного участка				асфальтовые покрытия	прочие замощения	грунт
	всего	под основными строениями	под прочими постройками и сооружениями			
1	2	3	4	5	6	7
2,000 га	20000м2	3775,47 м2	103,20 м2	2450м2	10581,00 м2	-

продолжение таблицы

Незастроенная площадь (м2)									
оборудованные площадки				зеленые насаждения					
					в том числе				
всего	спортивные	детские	Хозяйственные (прочие)	всего	газон с деревьями	плодовый сад	газоны, цветочные клумбы	огород	прочие
8	9	10	11	12	13	14	15	16	17
10581,00	4637	945	119,3	19966,5	5945,33				

Экспликация к плану объекта

Этаж	Номер помещения, квартиры	Номера частей помещения, квартиры	Назначение частей помещения, квартиры	Площадь по внутреннему обмеру (м2), в том числе			
				Общая	Полезная	Жилая	Нежилая
1	2	3	4	5	6	7	8
Подвал							
Подвал	1		Техподполье	775,9			
Подвал	2		Венткамера	65,72			
Подвал	3		Техподполье	286,68			
Подвал	4		Клодовая ТМЦ	45,48			
Подвал	5		Тепловой узел	18,74			
Подвал	6		Лестничная клетка	20,72			
Подвал	7		Техподполье	305,87			
Подвал	8		Лестничная клетка	20,72			
Подвал	9		Электрощитовая	25,35			
Подвал	10		Техподполье	259,96			
Подвал	11		Венткамера	95,15			
Подвал	12		Техподполье	500,60			
Подвал	13		Водомерный узел	23,74			
Этаж 1							
1	1		Парадный тамбур начальных классов	12,05			
1	2		Тех.персонал	16,90			
1	3		Лестничная клетка	21,23			
1	3,1		Тамбур	7,77			
1	4		Вестибюль с гардеробом начальной школы	125,64			
1	5		Рекреация начальной школы	78,55			
1	6		Игровая	66,41			
1	7		Предшкольный класс	64,77			
1	8		1-класс	65,61			

1	9		Умывальная	4,63			
1	10		Сан/узел (для мальчиков)	6,2			
1	11		Сан/узел (для девочек)	6,25			
1	12		Умывальная	4,63			
1	13		Умывальная (для персонала)	1,8			
1	14		Сан/узел (для персонала)	1,84			
1	15		ПУИ	5,26			
1	15,1		Тамбур	6,26			
1	16		Инструкторская преподавателей нач. школы	21,33			
1	17		Фойе	29,18			
1	18		Обеденный зал	83,4			
1	18,1		Умывальная	9,96			
1	19		Моечная столовой посуды	23,3			
1	20		Горячий цех	27,9			
1	21		Моющая кухонной посуды	10,07			
1	21,1		Моечная оборотной тары	3,92			
1	22		Душевая	2,8			
1	23		Помещение персонала кухни	10,15			
1	24		Сан/узел	1,31			
1	25		Умывальная	1,60			
1	26		Холодный цех	9,90			
1	27		Доготовочный цех мясных и рыбных полуфабрикатов	10,43			
1	28		Доготовочный цех овощных полуфабрикатов	9,96			
1	29		Тамбур	3,57			
1	30		Инвентарная кладовая	5			
1	31		КУИ	4,31			
1	32		Загрузочная	12,53			
1	32,1		Помещение холодильных камер	12,53			
1	33		Камера для хранения пищевых отходов	8,09			
1	34		Кабинет заведующей производством	9,1			
1	35		Кладовая сухих продуктов	7,91			
1	36		Кладовая овощей	7,91			
1	36,1		Коридор	15,11			
1	37		Снарядная	38,94			
1	38		Лестничная клетка	17,27			
1	38,1		Тамбур	2,97			
1	39		Раздевальная	10,48			
1	40		Раздевальная	10,05			
1	41		Хореография	62,68			
1	42		Коридоры/ рекреации	85,50			
1	43		Зав.уч	16,14			
1	44		Учительская	30,05			
1	45		Коворкинг для учителей	37,00			
1	46		Гардероб преподавателей	8,92			
1	47		КЛГЖ для персонала	2,55			
1	48		Кроссовое помещение	10,34			
1	49		Лестничная клетка	17,27			
1	49,1		Тамбур	2,97			
1	50		Спорт зал	666,07			
1	51		Раздевальная	20,14			

1	52		Санузел	1,46			
1	52,1		Умывальная	1,58			
1	53		ПУИ	5,2			
1	53,1		Санузел для МГН	4,92			
1	54		Душевая	3,77			
1	55		Душевая	3,77			
1	56		Санузел	1,46			
1	56,1		Санузел	1,58			
1	57		Раздевальная	20,98			
1	58		Санузел с душевой	4,12			
1	59		Тренерская	18,64			
1	60		Коридор	30,59			
1	61		Процедурный кабинет	14,63			
1	62		Тамбур	2,8			
1	63		ПУИ	3,46			
1	64		Ожидальная	11,8			
1	65		Санузел для персонала	2,50			
1	66		Санузел	4,24			
1	67		Изолятор	11,80			
1	68		Мед кабинет	17,60			
1	69		Радиоузел	8,60			
1	70		Кабинет директора	35,97			
1	71		Приемная	20,00			
1	72		Охрана	15,00			
1	73		Вестибюль старших классов	73,31			
1	74		Коридоры/ рекреации	125,45			
1	75		Парадный тамбур старших классов	35,22			
1	76		Кабинет казахского языка и литературы	63,65			
1	77		Кабинет математики	68,40			
1	78		Кабинет физики	70,27			
1	79		Лаборантская физики	20,51			
1	80		Лаборантская физики	21,23			
1	80,1		Тамбур	7,77			
1	81		Рекреация с гардеробом для 5-11 классов	151,92			
1	82		Лифтовый холл	7,27			
1	83		Инструментальная	11,00			
1	83,1		Тамбур	1,45			
1	84		Дизайн и технологии	46,93			
1	85		Культура дома	46,75			
1	86		Санузел (для девочек)	6,11			
1	87		Умывальная	3,18			
1	88		Коридор	7,16			
1	89		Комната личной гигиены для девочек	2,80			
1	90		ПУИ	2,19			
1	90,1		Сан/узел (для персонала)	2,94			
1	91		Сан/узел (для инвалидов)	4,24			
1	92		Умывальная	5,43			
1	93		Санузел (для мальчиков)	8,23			
1	94		Коридор	36,57			
1	95		Иностранный язык	49,38			
1	96		Кабинет химии	92,81			

1	97		Лаборантская химии	17,38			
			Этаж 2				
2	1		Кабинет робототехники	55,02			
2	2		Лестничная клетка	29,00			
2	3		Начальный класс	67,13			
2	4		Начальный класс	64,97			
2	5		Иностранный язык	40,46			
2	5,1		Кабинет социального педагога	10,09			
2	6		Рекреация	120,61			
2	7		Начальный класс	65,74			
2	8		Сан/узел(для девочек)	6,25			
2	9		Умывальная	4,63			
2	10		Сан/узел(для мальчиков)	6,2			
2	11		Умывальная	4,63			
2	12		ПУИ	5,26			
2	13		Умывальная (для персонала)	1,80			
2	13,1		КЛГЖ для персонала	2,55			
2	13,2		Тамбур	6,26			
2	14		Сан/узел (для персонала)	1,84			
2	15		Сенсорная комната	22,15			
2	16		Кабинет пения	65,00			
2	17		Коворкинг Фойе	131,78			
2	17,1		Сан/узел (для мальчиков)	4,80			
2	17,2		Сан/узел (для девочек)	4,86			
2	17,3		ПУИ	3,04			
2	18		Гардеробная	10,82			
2	19		Гардеробная	10,75			
2	20		Гримерная	10,67			
2	21		Гримерная	10,82			
2	22		Склад декораций	15,19			
2	23		Актовый зал	100,06			
2	23,1		Эстрада	36,74			
2	24		Коридор	24,09			
2	25		Лестничная клетка	20,20			
2	26		Бухгалтерия	13,40			
2	27		STEM	72,31			
2	28		Зам. директора по АХЧ	13,21			
2	29		Отдел кадров	13,15			
2	30		Кабинет юриста	13,22			
2	31		Логопед	12,71			
2	32		Кабинет психолога	12,71			
2	33		Коридор	121,83			
2	34		Лестничная клетка	20,24			
2	35		Кабинет рисования и черчения	69,91			
2	36		Кабинет информатики	44,92			
2	37		Кабинет робототехники	74,66			
2	38		Кабинет русского языка	46,03			
2	39		Библиотека	100,85			
2	40		Коридор	93,67			

2	41		Кабинет географии	65,54			
2	42		Кабинет истории	66,20			
2	43		НВП	95,50			
2	44		Оружейная	20,96			
2	45		Лестничная клетка	29,00			
2	46		Иностранный язык	50,80			
2	47		Кабинет биологии	95,21			
2	48		Лаборантская биологии	17,38			
2	49		Сан/узел (для мальчиков)	8,23			
2	50		Сан/узел (для девочек)	6,11			
2	51		Умывальная	5,43			
2	52		Умывальная	3,18			
2	53		Коридор	7,25			
2	54		Комната личной гигиены для девочек	2,80			
2	55		ПУИ	4,80			
2	56		Санузел (для инвалидов)	4,57			
2	57		Коворкинг / Рекреация с коридором	165,87			
2	58		Культура питания	64,34			
2	59		Кабинет поддержки инклюзивного образ-я	33,88			
2	60		Закрытый фонд архив	9,16			
2	61		Лифтовый холл	7,48			
2	62		Книгохранилище	11,00			

продолжение таблицы

Площадь по внутреннему обмеру (м2), в том числе								
В отдельных квартирах	В общежитиях	В гостиницах	Торговая	Промышленно-производственных зданий и сооружений	Складская	Учреждений образования	Предприятий бытового обслуживания	Организаций и учреждений управления, научных, банковских, общественных и т.п.
9	10	11	12	13	14	15	16	17
						3205,68		

Техническое описание конструктивных элементов основного строения

№ п.п.	Наименование конструктивных элементов	Описание конструктивных элементов (материал, отделка и т.д.)
1	2	3
1	Фундамент	Фундамент стаканчатого типа в Блоках 1-6, фундаментная плита толщиной 600мм в Блоках 1 и 2

2	1) наружные и внутренние капитальные стены		цокольный этаж – монолитная стена 200мм, с 1 по 3 – кирпич250мм.
	2) перегородки		кирпич- 120мм
3	Перекрытия	чердачное	монолитная плита 200мм
		междуэтажное	монолитная плита 200мм
4	Крыша		Вентилируемая, гидроизоляция - рулонная мастика ЭКП,ЭПП
5	Полы	1-го этажа	стяжка, наливной пол, поверх линолеум, керамогранит, спортивное покрытие, износостойкая специальная окраска.
		2-го этажа	стяжка, наливной пол, поверх линолеум, керамогранит, износостойкая специальная окраска.
6	Проемы	окна	металлопластиковые с двухкамерным стеклопакетом. Витражи –алюминиевые
		двери	Стальные, деревянные, алюминиевые.
7	Отделочные работы	внутренние	керамогранит, покраска
		наружные	гранит, линеарная панель
8	Горячее водоснабжение		через тепловой узел (теплообменник)
9	Водопровод		центральное водоснабжение
10	Канализация		Резервуар для сточных вод на 50м3
11	Электроосвещение		
12	Отопление	печное	
13		печное газовое	
14		от ТЭЦ	
15		от АГВ	

16		от индивидуальной отопительной установки	на газе	Котельная установка внутри территории
17			на твердом топливе	
18		от районной котельной	на газе	
19			на твердом топливе	
20	Разные работы			

Техническое описание внутридворовых сооружений

Наименование сооружений	Размер в метрах				Объем (м 3)	Материал
	длина	ширина	площадь	высота или глубина		
1	2	3	4	5	6	7
БМК	9м	5,8м	52,2м2			Стеновые сэндвич-панели с пожаробезопасным заполнением и утеплением толщ.: наружные стены 80 мм, внутренние 50мм с полимерным покрытием

Техническое описание отдельных частей строения (подвалов, полуподвалов, мезонинов, мансард)

Наименование и назначение отдельных частей строения	Заглубление спланированной поверхности земли до пола подвала	Описание элементов					
		стены	перекрытия	полы	внутренняя отделка	крыша	дополнительные устройства
1	2	3	4	5	6	7	8
Техподполья	-2,100м	монолит-200мм	монолит-200мм	бетонные	Известковая побелка		

Исчисление площадей и объемов основной и отдельных частей строения (подвалов, полуподвалов, мезонинов, мансард, крыш, пристроек и т.п.)

Наименование частей строения и пристроек	Формула для подсчета площадей по наружному обмеру	Площадь (м 2)	Высота (м)	Объем (м 3)	Наименование частей строения и пристроек	Формула для подсчета площадей по наружному	Площадь (м 2)	Высота (м)	Объем (м 3)

						обмеру			
1	2	3	4	5	6	7	8	9	10
Техподполья	сумма площадей помещении	2444,63							

Заказчик:

Директор регионального подразделения по Кызылординской, Жамбылской областям и городу Алматы - Аршамов Абдукерим Турсунович _____

фамилия, имя, отчество (при наличии), подпись руководителя

подпись_____ дата _____ М.П.

Авторский надзор:

Эксперт Кыркымбаев Нариман Анарханулы № 12 от 15.03.2023г.

фамилия, имя, отчество (при его наличии), подпись эксперта

подпись_____ дата _____ М.П.

Приложение 3 к акту приемки объекта в эксплуатацию форма

Технические характеристики объекта (линии электропередач)

№ п/п	Наименование	Единица измерения	Количество
1	2	3	4
1	Воздушные ЛЭП низкого напряжения …	киломерт (далее – км)	-
2	Воздушные ЛЭП Высокого напряжения 10 кВ	км	-
3	Кабельные ЛЭП низкого напряжения 0,4кВ	км	1,318
4	Кабельные ЛЭП высокого напряжения 20кВ	км	-
5	Площадь опор	м 2	
6	Опоры:		-
	1) металлические	штук (далее – шт)	-
	2) деревянные с деревянными приставками	шт	
	3) деревянные с железобетонными приставками	шт	
	4) железобетонные	шт	
	5) тросовые подвесы	шт	
7	Провода:		
	1) медные	км	
	2) алюминиевые	км	
	3) сталеалюминиевые	км	
8	Кронштейны для светильников:		
	1) железобетонные	шт	
	2) металлические	шт	
9	Арматура уличного освещения:		
	1) светильники с лампами накаливания	шт	
	2) светильники с ртутными лампами	шт	
	3) светильники с люминесцетными лампами (светододные)	шт	
10	Кабели:		
	1) марки АВБбШв 4х120 (ок)-1	км	0,508
	2) марки АВБбШв 4х25 (ок)-1	км	0,260
	3) марки АВБбШв 4х16 (ок)-1	км	0,593
	4) марки АВБбШв 4х6 (ок)-1	км	0,217
11	Муфты соединительные	шт	4
12	Муфты концевые	шт	20
13	Контуры заземления	м	

14	Устройства грозозащиты	шт	
15	Дорожные покрытия кабельных сетей:		
	1) асфальтобетонные	м 2	
	2) булыжные	м 2	
	3) тротуары	м 2	

Заказчик:

Директор регионального подразделения по Кызылординской, Жамбылской областям и городу Алматы - Аршамов Абдукерим Турсунович

фамилия, имя, отчество (при наличии), подпись руководителя

подпись_____ дата _____М.П.

Авторский надзор:

Эксперт Кыркымбаев Нариман Анархан улы №12 от 15.03.2023г.

фамилия, имя, отчество (при его наличии), подпись эксперта

подпись_____ дата _____М.П.

Приложение 12 к акту приемки объекта в эксплуатацию

форма

Технические характеристики объекта (зеленые насаждения)

№ п.п.	Наименование	Единицы измерения	Кол-во	Примечание
1	2	3	4	5
1	Длина улицы	м		
2	В том числе озелененная часть	м2		
3	Средняя ширина проезда	м	6	
4	Общая площадь объекта (проезд, сквер, парк, бульвар)	м2		
5	Под зелеными насаждениями, из них			
	под деревьями	м2		
	под кустарниками	м2		
	под цветниками	м2		
	под газонами	м2	5945,33	
	в т.ч. - обыкновенные	м2		
	- партерные	м2		
	- луговые	м2		
6	Под замощением, из них			
	асфальтовое покрытие	м2	2450	
	щебеночное покрытие	м2		
7	Под строениями	м2	-	
8	Под сооружениями	м2		
9	Под водоемами	м2		
10	Прочие	м2		
11	деревья	шт	439	
12	кусты	шт		
13	кустарники	шт		
14	цветники			
15	газоны	м2	5945,33	
16	порода деревьев		Можжевельник, туя, бирючина.	
17	возраст	год		

Заказчик:

Директор регионального подразделения по Кызылординской, Жамбылской областям и городу Алматы - Аршамов Абдукерим Турсунович

фамилия, имя, отчество (при наличии), подпись руководителя

подпись_____ дата _____М.П.

Авторский надзор:

Эксперт Кыркымбаев Нариман Анарханулы №12 от 15.03.2023г.

фамилия, имя, отчество (при его наличии), подпись эксперта

подпись_____ дата _____М.П.

Приложение 13 к акту приемки объекта в эксплуатацию форма

Технические характеристики объекта (сети, водоводы, коллекторы и тому подобное)

№ п/п	Наименование	Единицы измерения	Количество, протяженность	Примечание
1	2	3	4	5
	Водопровод			
1	Водоводы (общая протяженность)	м	388	
	1) из стальных труб	м		переход
	2) из чугунных труб	м		
	3) из асбестоцементных труб	м		
	4) из железобетонных труб	м		
	5) Труба полиэтиленовая для водоснабжения PE 100 SDR 17 ГОСТ 18599-2001 размерами 110х6,6 мм	м	388	
2	Распределительная сеть (общая протяженность)	м		
3	Прочие устройства			
	Смотровой колодец	шт	3	
	Задвижка d- 100	шт	-	
	" d- 200	шт	-	
	Вентили d- 32	шт	-	
	Гидрант	шт	2	
	Водопроводный ввод	шт	-	
	Стальной футляр	шт	-	
	Питьевой фонтанчик	шт	-	
	Канализация			
1	Коллекторы (общая протяженность)	м		
2	Канализационная сеть (общая протяженность)	м		
	1) из керамических труб	м		
	2) из чугунных труб	м		
	3) из ПЭ труб	м	182	
	4) из асбестоцементных труб	м		
	5) из железобетонных труб	м		
3	Прочие устройства			
	Смотровой колодец	шт	8	
	Выпуск	шт		
	Канализация ливневая			
1	Коллекторы (общая протяженность)	м		
2	Канализационная сеть (общая протяженность)	м		
	1) из керамических труб	м		
	2) из чугунных труб	м		
	3) из бетонных труб	м		
	4) из асбестоцементных труб	м		
	5) из железобетонных труб	м		
3	Прочие устройства			
	Смотровой колодец	шт		
	Выпуск	шт		

Схема привязки колодца к постоянным точкам-ориентирам

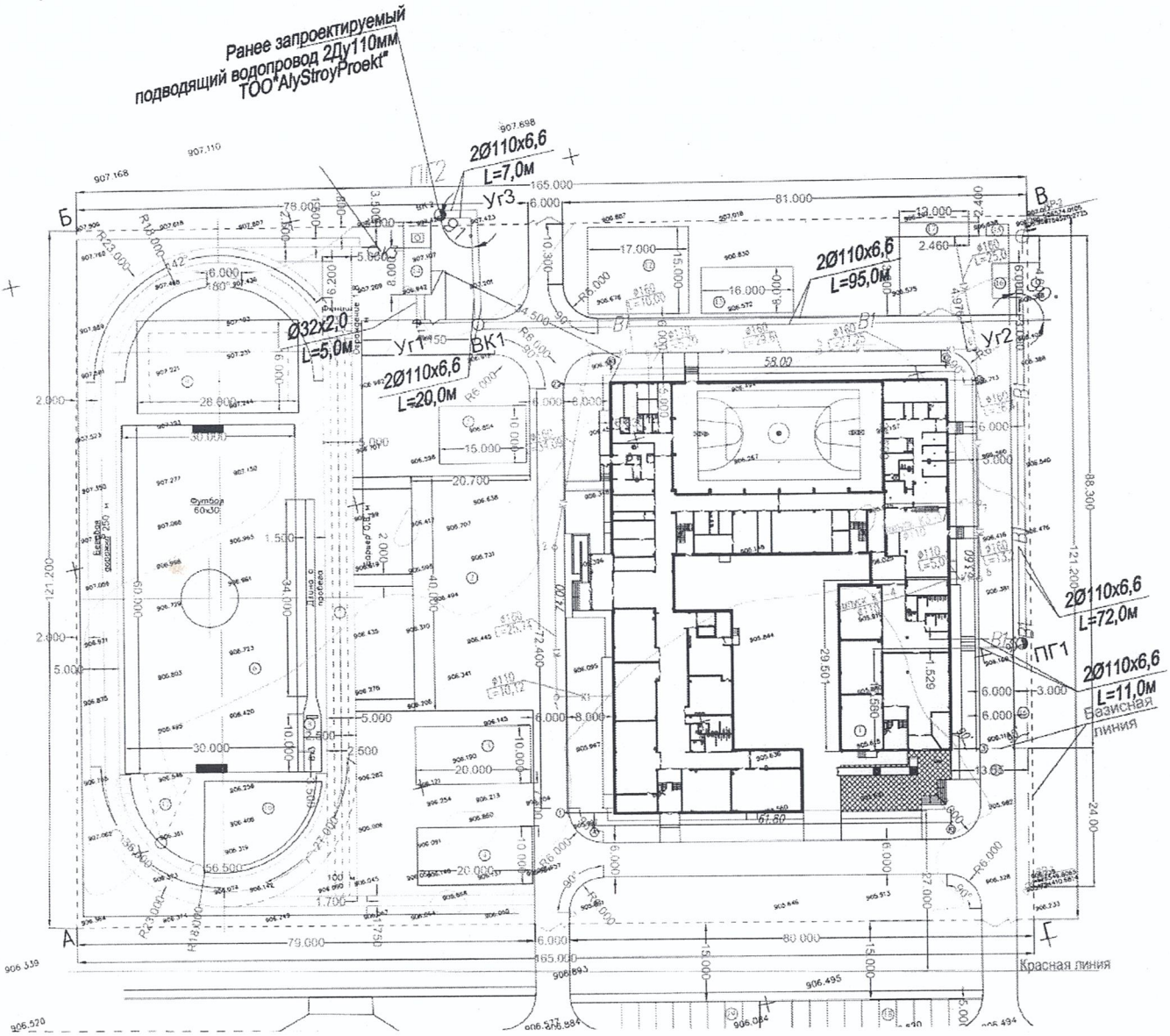

Заказчик:

Директор регионального подразделения по Кызылординской, Жамбылской областям и городу Алматы - Аршамов Абдукерим Турсунович

фамилия, имя, отчество (при наличии), подпись руководителя

подпись_____ дата _____ М.П.

Авторский надзор:

Эксперт Кыркымбаев Нариман Анарханович №13 от 15.03.2023г.

фамилия, имя, отчество (при его наличии), подпись эксперта

подпись_____ дата _____ М.П.

Приложение 14 к акту приемки
объекта в эксплуатацию
форма

Технические характеристики объекта (тепловая трасса)

№ п/п	Наименование	Единицы измерения	Количество, протяженность	Примечание
1	Протяженность тепловой трассы	м	60	
	Протяженность воздушной прокладки:	м		
	1) на эстакадах	м		
	2) на опорах	м		
	Количество опор	шт		
	Протяженность подземной прокладки:	м		
	1) в проходных каналах	м	60	
	2) в полупроходных каналах	м		
	3) бесканальная прокладка	м		
2	Количество колодцев (камер)	шт	1	
3	Количество компенсаторов	шт	2	
4	Количество вводов	шт	2	
5	Количество задвижек	шт		

Горизонтальный разрез колодца

Масштаб _____

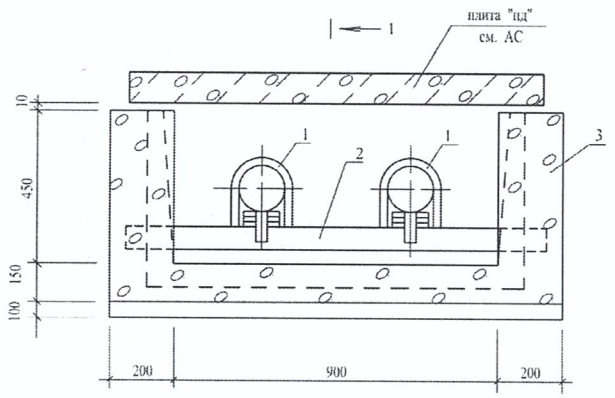

Вертикальный разрез колодца

Масштаб _____

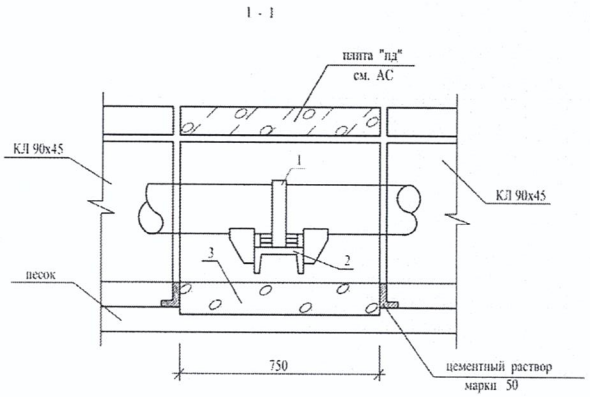

Заказчик:
Директор регионального подразделения по Кызылординской, Жамбылской областям и городу Алматы - Аршамов Абдукерим Турсунович
фамилия, имя, отчество (при наличии), подпись руководителя

подпись_____ дата _____ М.П.

Авторский надзор:
Эксперт Кыркымбаев Нариман Анарханулы №12 от 15.03.2023г.
фамилия, имя, отчество (при его наличии), подпись эксперта

подпись_____ дата _____ М.П.

Приложение 16 к акту приемки
объекта в эксплуатацию
форма

Технические характеристики объекта (линии связи)

№ п/п	Наименование	Единицы измерения	Количество, протяженность
1	2	3	4
1	Воздушные линии связи, в том числе:	км	
2	Кабельные линии связи, в том числе:	км	-
	1) марка	км	
	2) марка	км	
	3) марка	км	
3	Опоры, в том числе:	шт	
4	Колодцы сетевые, в том числе:	шт	2
	1) ККС 1	шт	1
	2) ККС 2	шт	1
5	Муфты соединительные	шт	
6	Коллекторы коммуникационные, в том числе:		
8	Прочие устройства		

Заказчик:
Директор регионального подразделения по Кызылординской, Жамбылской областям и городу Алматы - Аршамов Абдукерим Турсунович *фамилия, имя, отчество (при наличии), подпись руководителя*

подпись_____ дата _____ М.П.

Авторский надзор:
Эксперт Кыркымбаев Нариман Анарханулы №12 от 15.03.2023г.
фамилия, имя, отчество (при его наличии), подпись эксперта

подпись_____ дата _____ М.П.