Товарищество с ограниченной ответственностью
«ACD Co»
ГСЛ №22003807

РАБОЧИЙ ПРОЕКТ

«Строительство блочно-модульной котельной
для физкультурно-озоровительного комплекса
в селе Бадамша, Каргалинского района, Актюбинской области
с наружными инженерными сетями»

Альбом 3. А-6/25 ТС
Тепломеханические
решения тепловых сетей

2025г.

Товарищество с ограниченной ответственностью
«ACD Co»
ГСЛ №22003807

РАБОЧИЙ ПРОЕКТ

«Строительство блочно-модульной котельной
для физкультурно-озоровительного комплекса
в селе Бадамша, Каргалинского района, Актюбинской области
с наружными инженерными сетями»

Альбом 3. А-6/25 ТС
Тепломеханические
решения тепловых сетей

Руководитель проектной организаций ТОО «ACD Co»: _____ Тілегенова Н.К.

Главный инженер проекта: _____ Мусралин Д.С.

2025г.

Ведомость основных комплектов рабочих чертежей

Обозначение	Наименование	Примечание
Альбом 1. А-6/25 ОПЗ	Общая пояснительная записка	
Альбом 2. А-6/25 ТМ	Тепломеханические решения котельных	
Альбом 3. А-6/25 ТС	Тепломеханические решения тепловых сетей	
Альбом 4. А-6/25 ГСН	Газоснабжение наружное	
Альбом 5. А-6/25 НВК	Наружные сети водоснабжения и канализации	
Альбом 6. А-6/25 ЭС	Электроснабжение	
Альбом 7. А-6/25 ПОС	Проект организации строительства	

Ведомость рабочих чертежей основного комплекта ТС

Лист	Наименование	Примечание
1	Общие данные	
2	План теплоснабжения М1:500	
3	Продольный профиль теплотрассы	

Ведомость ссылочных и прилагаемых документов

Обозначение	Наименование	Примечание
	Ссылочные документы	
серия 7.903.9-3	Конструкция тепловой изоляции трубопроводов надземной и подземной прокладки водяных тепловых сетей	
серия 3.006-1-8	Канал и тоннели сборные ж.б. из лотковых элементов	
серия 4.904-66	Прокладка трубопроводов водяных тепловых сетей в непроходных каналах	
серия 3.006-1-8	Подвижные и неподвижные опоры тепловых сетей	
	Прилагаемые документы	
А-6/25 ТС.СО	Спецификация оборудования, изделий и материалов	

Технические решения в рабочих чертежах соответствуют требованиям экологических, санитарно-гигиенических, пожарных и других норм, действующих на территории Республики Казахстан, обеспечивают безопасную для жизни людей эксплуатацию объекта при соблюдении предусмотренных мероприятий.

Главный инженер проекта Мусралин Д.

Общие данные

Раздел теплоснабжение разработано на основании МСН 4.02-02-2004 "Тепловые сети".

Теплоснабжение здания осуществляется от тепловых сетей.

Теплоноситель-вода с параметрами 95-70 °С.

Проектируемая теплотрасса прокладывается стальными бесшовными трубами Ø89х4,0мм, по ГОСТ 11068-81 подземно в непроходных каналах Л6-15 протяженностью 5м.

Слив воды с теплотрассы осуществляется в тепловой камере проектируемой БМК. В камере предусмотрены спускные вентили и нисходящие уклоны в ее сторону. Спуск воды осуществляется в мокрый колодец К1.

Для наружных поверхностей каналов, камер и других конструкций предусматривается обмазочная изоляция и оклеечная гидроизоляция перекрытий указанных сооружений.

Теплотрасса покрывается антикоррозионным покрытием - краской БТ-177 в два слоя по грунтовке ГФ-021 в один слой.

Тепловая изоляция труб: основной слой - теплоизоляционный из мин.ваты; покровный слой - рулонный стеклопластик. Толщина изоляции - 89мм.

Монтаж трубопроводов и арматуры вести с соблюдением требований СНиП 3.05.02-85.

Основные показатели по теплоснабжения здания ФОК

Наименование здания	Объем, м3	Период года при tн -31°С	Расход тепла, Вт (ккал/час)			
			На отопление	На вентиляцию	На ГСВ	Итого:
ФОК	12096	199	78000	136000	50000	264000

Согласовано

Взам. инв. №

Подп. и дата

Инв. № подл.

Изм.	Кол.уч.	Лист	№ док.	Подпись	Дата	А-6/25 ТС			
						«Строительство блочно-модульной котельной для физкультурно-озоровительного комплекса в селе Бадамша, Каргалинского района, Актюбинской области с наружными инженерными сетями»			
Разработал		Кадиров			08.25	Блочно-модульная котельная	Стадия	Лист	Листов
							РП	1	3
Проверил		Мусралин			08.25				
ГИП		Мусралин				Общие данные	ТОО "ACD Co" ГСЛ № 22003807		

Копировал :

Формат: А3

План теплоснабжения М1:500

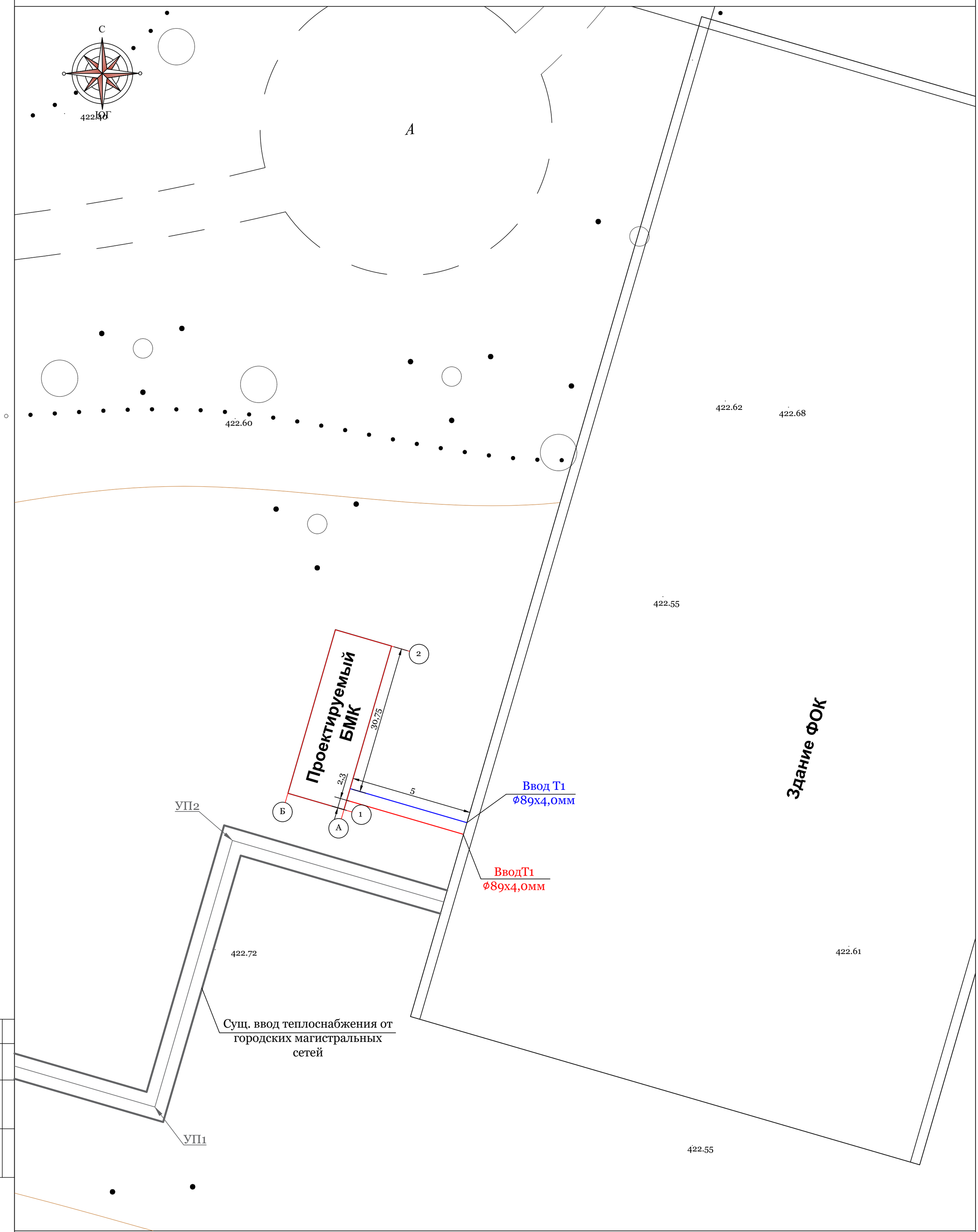

Натурная отметка земли

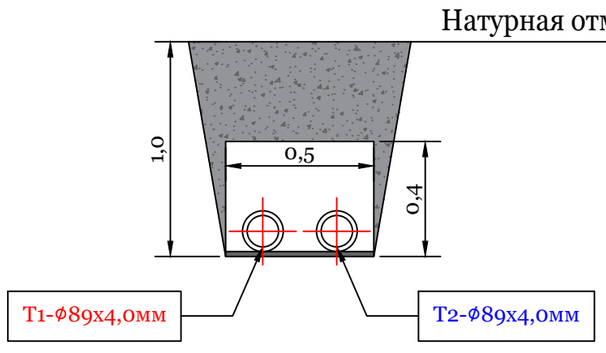

						А-6/25 ТС		
Изм.	Кол.уч.	Лист	№ док.	Подпись	Дата	«Строительство блочно-модульной котельной для физкультурно-озоровительного комплекса в селе Бадамша, Каргалинского района, Актюбинской области с наружными инженерными сетями»		
Разработал		Кадиров			08.25	Блочно-модульная котельная	Стадия	Лист	Листов
							РП	2	
Проверил		Мусралин			08.25				
ГИП		Мусралин				План теплоснабжения М1:500	ТОО "ACD Co" ГСЛ № 22003807		

Согласовано

Взам. инв. №

Подп. и дата

Инв. № подл.

Копировал :

Формат: А2

Продольный профиль теплотрассы

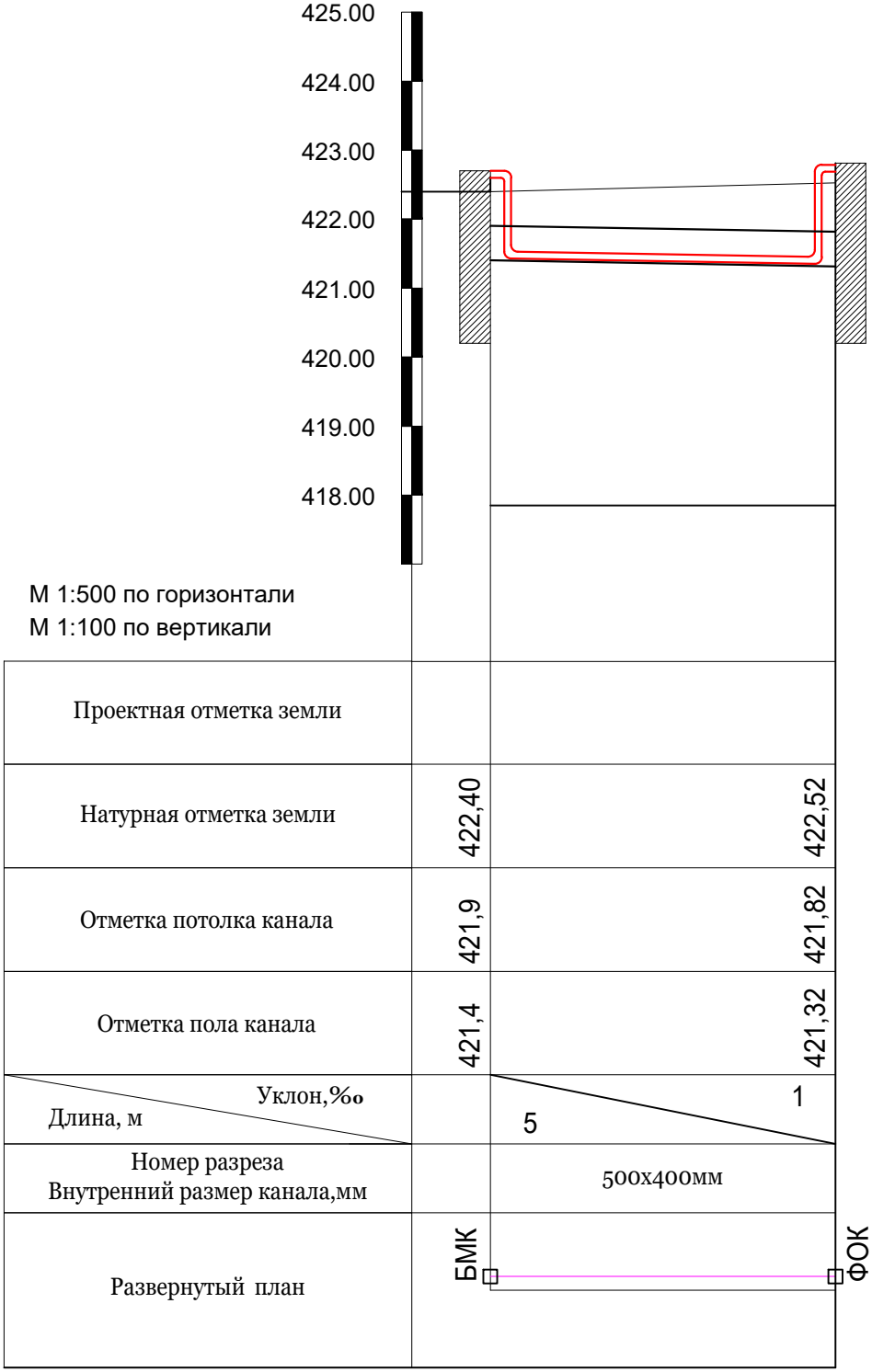

Согласовано

Взам. инв. №

Подп. и дата

Инв. № подл.

Изм.	Кол.уч.	Лист	№ док.	Подпись	Дата	А-6/25 ТС			
						«Строительство блочно-модульной котельной для физкультурно-озоровительного комплекса в селе Бадамша, Каргалинского района, Актюбинской области с наружными инженерными сетями»			
Разработал		Кадиров			08.25	Блочно-модульная котельная	Стадия	Лист	Листов
							РП	3	
Проверил		Мусралин			08.25				
ГИП		Мусралин				Продольный профиль теплотрассы	ТОО "ACD Co" ГСЛ № 22003807		

Копировал :

Формат: А4

Поз.	Наименование и техническая характеристика	Тип, марка, обозначение документа, опорного листа	Код продукции	Поставщик	Ед. изм.	Кол-во	Масса ед., кг	Примечание
1	Труба стальные электросварные размерами 89х4,0мм	ГОСТ 11068-81	241-105-0153		м	16		
2	Отвод стальной на 90° бесшовный Ду=89мм	ГОСТ 30732-2006	241-405-0106		шт	4		
3	Лотки железобетонные марки Л6-15	ГОСТ 13015-2012	225-203-0108-0001		шт	2		
4	Клапан (вентиль) запорн.стальной фланц. PN25 марки 15с22нж, Dn=80	ГОСТ 5761-2005	242-302-0408		шт	2		
5	Цилиндр теплоизоляционный из мин.ваты плотонстью 80кг/м3, Диаметром=89мм	ГОСТ 10499-95	273-403-0101-0018		м2	9		
6	Краской БТ-177 в два слоя	ГОСТ 52165-2003	236-201-0102		м2	15		
7	Огрунтовка ГФ-021	ГОСТ 25129-82	236-101-0107		м2	8		
8	Герметик для газонепроницаемого ввода	ГОСТ 25621-83	273-502-0201		м2	0,61		
9	Промывка и дезинфекция трубопровода	ГОСТ 32569-2013			м	16		

Согласовано

Взам. инв. №

Подп. и дата

Инв. № подл.

Изм.	Кол.уч.	Лист	№ док.	Подпись	Дата	А-6/25 ТС.СО			
						«Строительство блочно-модульной котельной для физкультурно-озоровительного комплекса в селе Бадамша, Каргалинского района, Актюбинской области с наружными инженерными сетями»			
Разработал		Кадиров			08.25	Блочно-модульная котельная	Стадия	Лист	Листов
							РП	1	1
Проверил		Мусралин			08.25				
ГИП		Мусралин				Спецификация оборудования, изделий и материалов	ТОО "ACD Co" ГСЛ № 22003807		

Копировал :

Формат: А3