ТОО Метрис

Товарищество с ограниченной ответственностью "МЕТРИС"
010000, Республика Казахстан, г. Нур-Султан, улица Сакен Сейфуллин, дом №63/3. БИН: 111040015240 лицензия II категории
ГСЛ № 003939 от 30.01.2020 г.

«Строительство центральной площади по проспекту Махамбета в городе Кульсары, Жылыойский район, Атырауская область»

Рабочий проект

ТОМ II. Книга 2.

Конструкции железобетонные

Р-5-2025-2.2-КЖ

г.Атырау-2025г.

ТОО Метрис

Товарищество с ограниченной ответственностью "МЕТРИС"
010000, Республика Казахстан, г. Нур-Султан, улица Сакен Сейфуллин, дом №63/3. БИН: 111040015240 лицензия II категории
ГСЛ № 003939 от 30.01.2020 г.

«Строительство центральной площади по проспекту Махамбета в городе Кульсары, Жылыойский район, Атырауская область»

Рабочий проект

ТОМ II. Книга 2.

Конструкции железобетонные

Р-5-2025-2.2-КЖ

Директор ТОО "Метрис" *Мухаметкалиева А.Е.*

Главный инженер проекта *Карамолдаев О.К.*

г.Атырау-2025г.

Ведомость рабочих чертежей основного комплекта КЖ

Лист	Наименование	Примечание
КЖ-1	Общие данные	
КЖ-2	Общий план	
КЖ-3	План подиума на отм.0.000	
КЖ-4	Разрез А-А, Б-Б, В-В	
КЖ-5	План фундаментов	
КЖ-6	Фундамент ФОМ -1 под постамент	
КЖ-7	Фундамент ФОМ-2 под флагшток	
КЖ-8	Фундамент ФЛМ-1	
КЖ-9	Фундамент ФЛМ-2	
КЖ-10	Фундамент ФЛМ-3	
КЖ-11	План постамента. Монолитная стена МС-1, МС-2	
КЖ-12	Площадка для цветов	
КЖ-13	План плиты подиума	
КЖ-14	Лестница. Сетки	
КЖ-15	Общий вид фонтана	
КЖ-16	План фундамента под фонтан. Схема армирования.	
КЖ-17	Сиденье №1	
КЖ-18	Сиденье №2	
КЖ-19	План перголы. План стоек,ригелей. План фундаментов.	
КЖ-20	Фундамент под мачту освещения ПМО-20 с мобильной рамой	
КЖ-21	Колодец ВК-4. План колодца. Разрез. Спецификация конструктивных элементов	
КЖ-22	План армирования колодца ВК-4. Спецификация конструктивных элементов	

Ведомость ссылочных и прилагаемых документов

Обозначение	Наименование	Примечание
	Ссылочные документы	
СП РК EN 1992	Проектирование железобетонных конструкций	
ГОСТ 34028-2016	Прокат арматурный для железобетонных конструкций. Технические условия	

ОБЩИЕ ДАННЫЕ

Рабочая документация "Строительство "Арбата" по проспекту Махамбета в первом микрорайоне г.Кульсары" разработан на основании:
- задания на проектирование утвержденного заказчиком
- эскизного проекта утвержденного заказчиком.

1. Рабочие чертежи разработаны для применения в районах с климатическими характеристиками приведенными ниже:

Климатический подрайон - IVГ;
Район по весу снегового покрова - I (0,80 кПа);
Район по давлению ветра - III (0,56 кПа);
Температура наружного воздуха наиболее холодной пятидневки обеспеченностью 0,92 - -26,6 С°;
Температура наружного воздуха наиболее холодных суток обеспеченностью 0,92 - - 28,9 С°;
Сейсмичность площадки строительства - 5 баллов.

Перечень актов освидетельствования скрытых работ
-Акт приемки опалубки
-Акт приемки арматурной стали, закладных деталей и анкеров
-Акт приемки изоляционных материалов
-Акт приемки швов, примыканий и стыков защиты
-Акт приемки защитного покрытия

Рабочая документация выполнен в соответствии с действующими нормами и правилами и предусматривает мероприятия, обеспечивающие взрывопожарную и пожарную безопасность при эксплуатации объекта, при соблюдений мероприятий предусмотренных проектом.

Гл. инженер проекта: Карамолдаев О.

Взам. инв. No | Подпись и дата | Инв. No подл.

Изм.	Кол.	Лист	N док.	Подпись	Дата	Р-2025-2-2-КЖ			
						Строительство ПСД по объекту "Строительство центральной площади" по проспекту Махамбета в г.Кульсары, Жылыойского района Атырауской области			
ГИП		Карамолдаев				Парк Орталық алаң	Стадия	Лист	Листов
Разработал		Хасанов К.					РП	1	22
Проверил		Хасанова А							
Д.контроль		Сапарова А				Общие данные	ТОО Метрис	г.Павлодар 2025г	

Формат А3

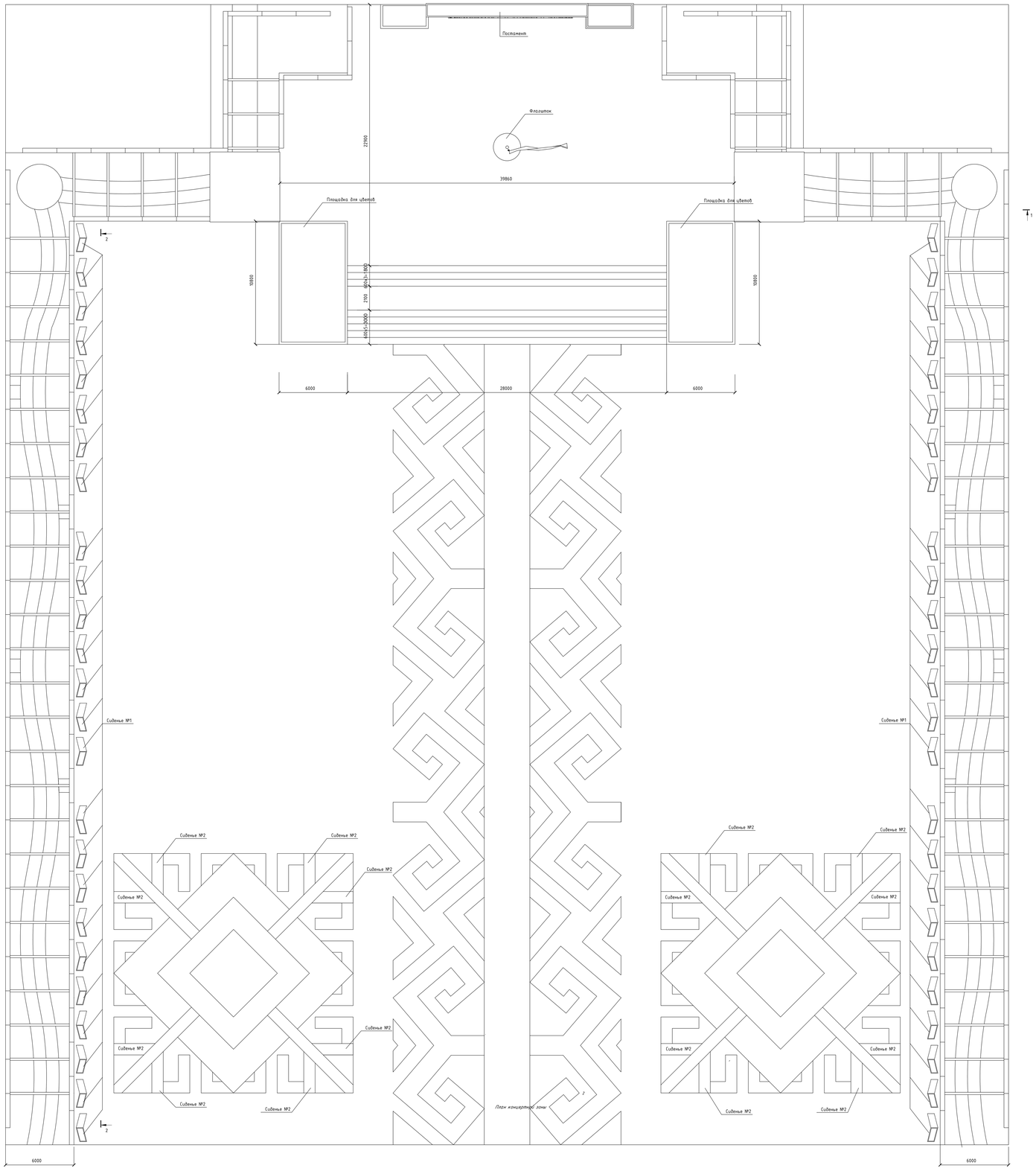

1 - 1

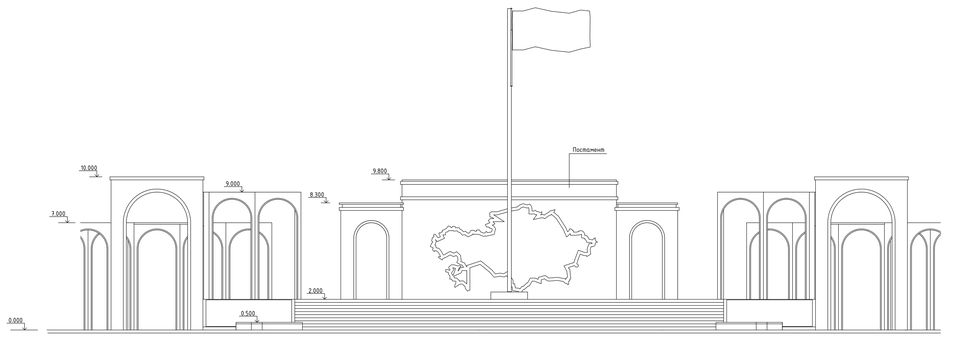

2 - 2

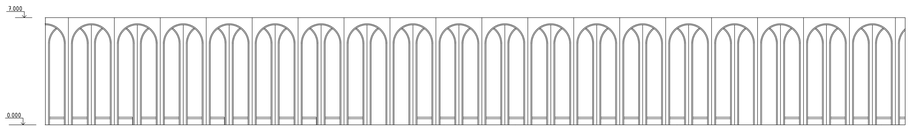

Изм.	Кол.	Лист	N док.	Подпись	Дата		
ГИП		Разработал					
Разработал		Касимов К.					
Проверил		Касимова А.					
Д.контроль		Сапарова А.					

Р-2025-5-2-2-КЖ

"Строительство центральной площади" по проспекту Мухамбета в г.Кульсары, Жилыойского района Атырауской области

Парк Орталык алан

Общий план

Стадия	Лист	Листов
РП	2	22

ТОО Ангел

г.Павлодар 2025г

Формат А0х2

Инв. № подл. | Подпись и дата | Взам. инв. №

План на отм.0.000

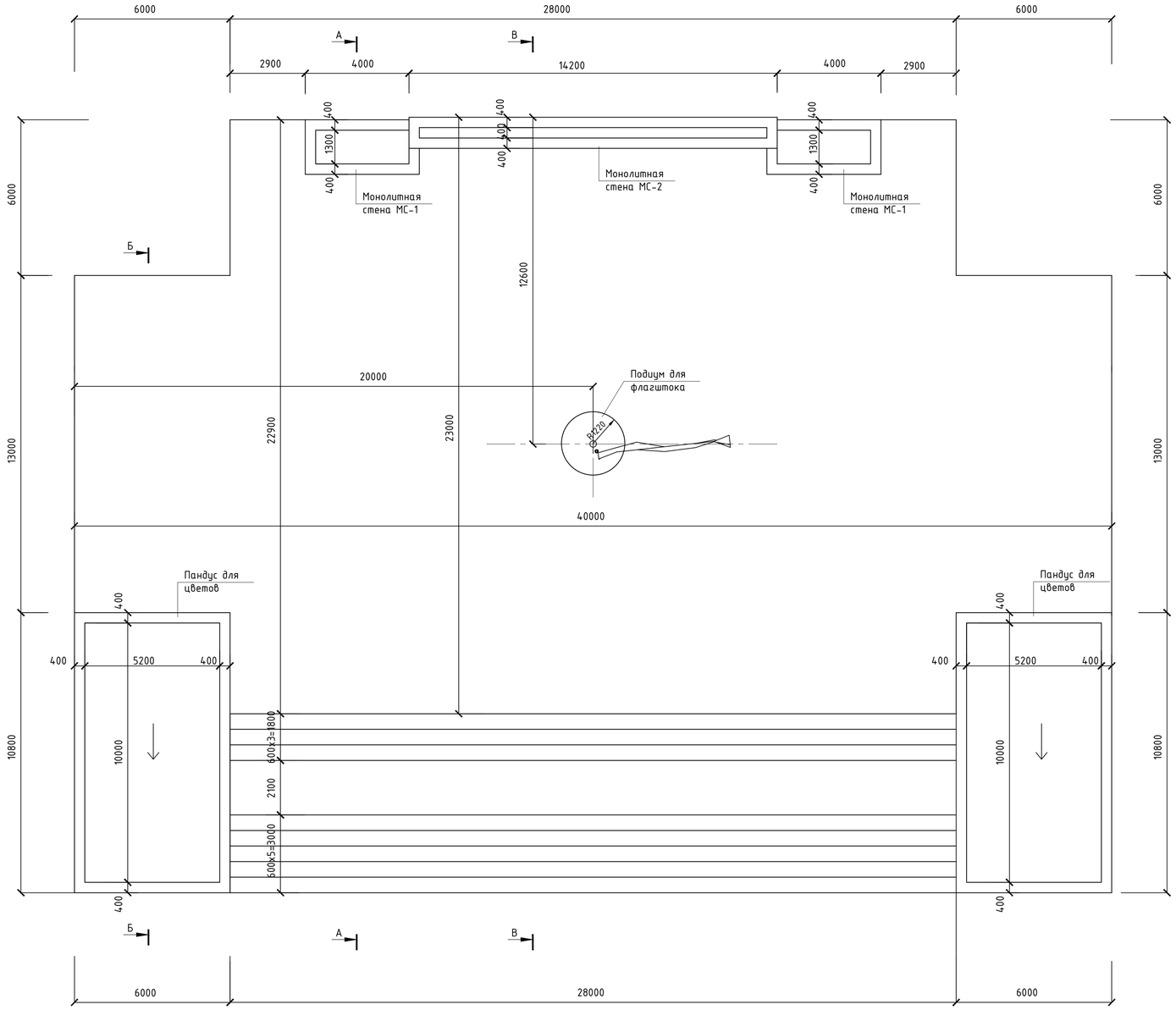

						Р-2025-5-2-2-КЖ	
						"Строительство центральной площади" по проспекту Махамбета в г.Кульсары, Жылыойского района Атырауской области	
Изм.	Кол.	Лист	N док	Подпись	Дата		
ГИП		Карамолдаев				Парк Орталық алаң	Стадия: РП; Лист: 3; Листов: 22
Разработал		Хасанов К.					
Проверил		Хасанова А.					
Д.контроль		Сапарова А.				План подиума на отм.0.000	ТОО Метрис, г.Павлодар 2025г

Взам. инв. No | Подпись и дата | Инв. No подл.

Формат А1

А - А

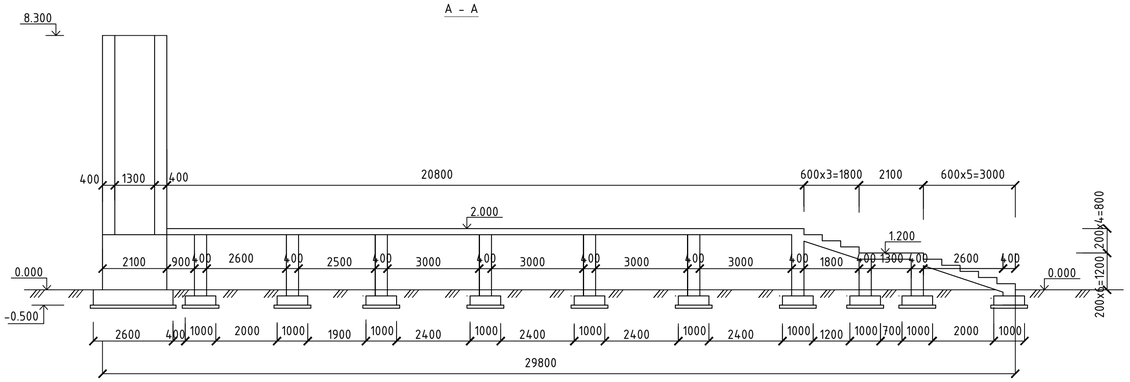

В - В

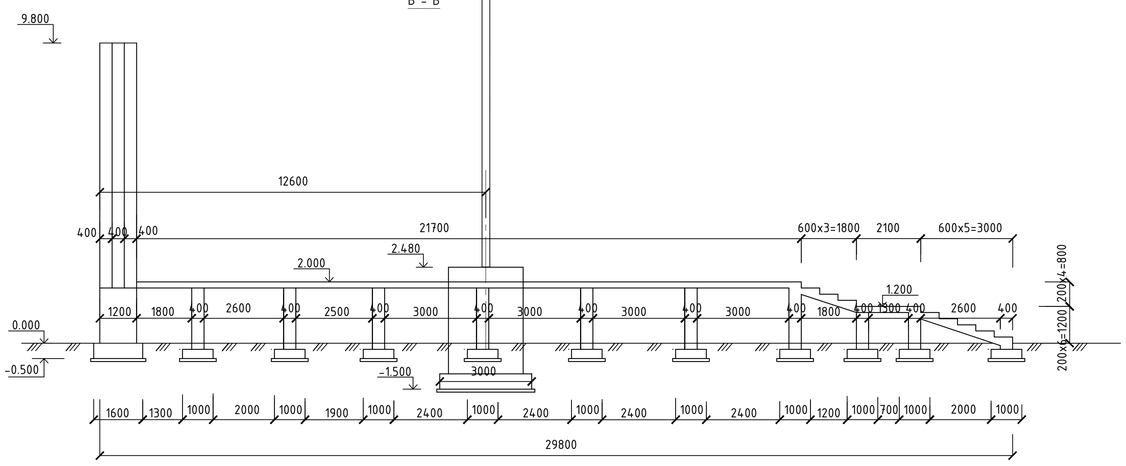

Б - Б

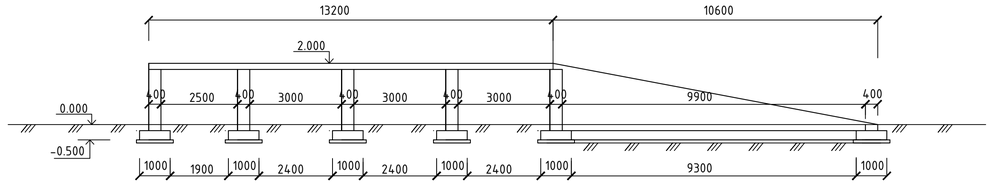

						Р-2025-5-2-2-КЖ	
						"Строительство центральной площади" по проспекту Махамбета в г.Кульсары, Жылыойского района Атырауской области	
Изм.	Кол.	Лист	N док.	Подпись	Дата		
ГИП		Карамолдаев				Парк Орталық алаң	Стадия: РП; Лист: 4; Листов: 22
Разработал		Хасанов К.					
Проверил		Хасанова А.					
Д.контроль		Сапарова А.				Разрез А-А, Б-Б, В-В	ТОО Метрис, г.Павлодар 2025г

Взам. инв. No | Подпись и дата | Инв. No подл.

Формат А1

План фундаментов

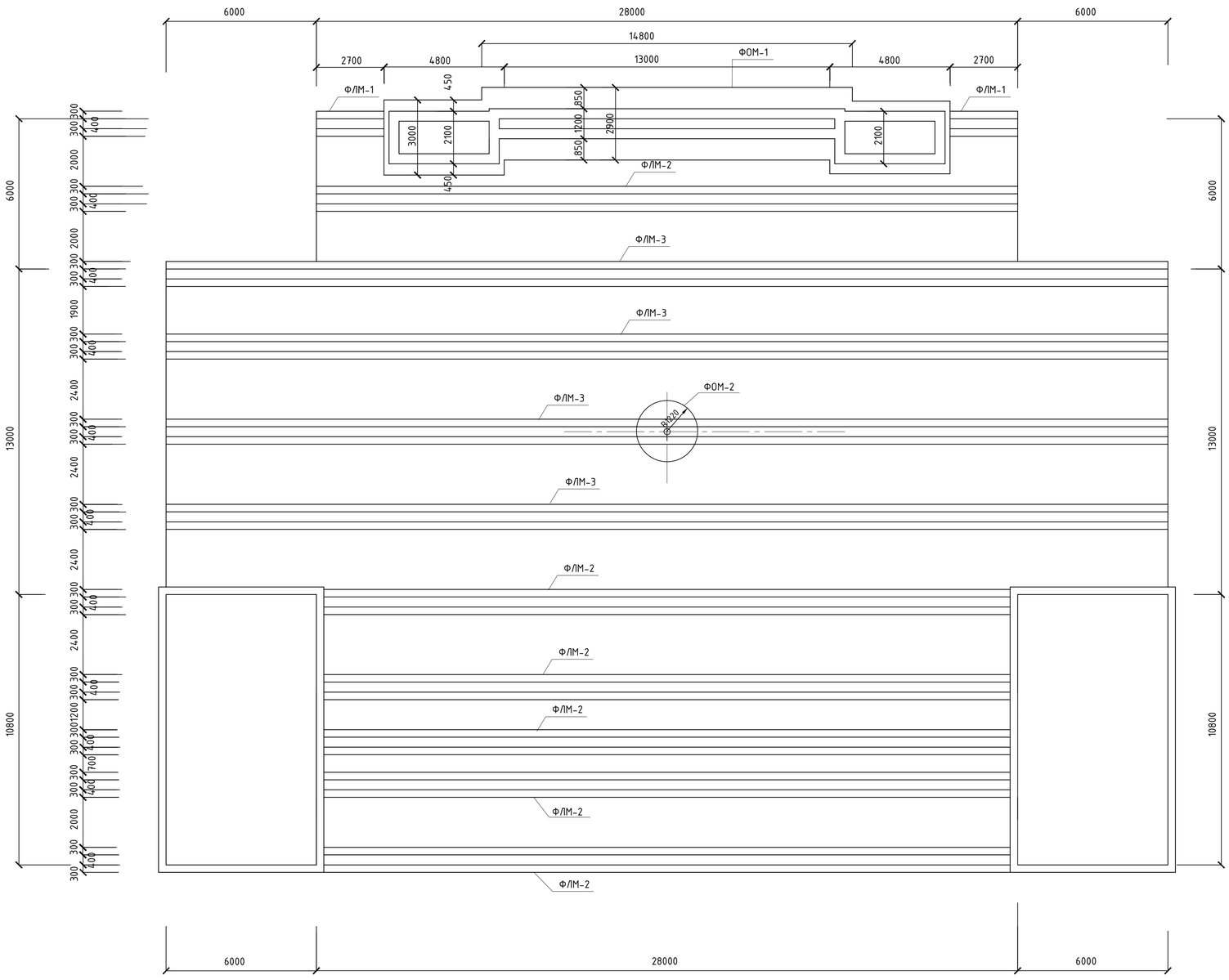

Спецификация

Марка поз.	Обозначение	Наименование	Кол-во	Масса ед.кг	Примечание
ФОМ-1	см.л.КЖ-	ФОМ-1	1		
ФОМ-2	см.л.КЖ-	ФОМ-2	1		
ФЛМ-1	см.л.КЖ-	ФЛМ-1	2		
ФЛМ-2	см.л.КЖ-	ФЛМ-2	6		
ФЛМ-3	см.л.КЖ-	ФЛМ-3	4		

1. Бетонные работы вести в соответствии с указаниями СП РК 5.03-107-2013 "Несущие и ограждающие конструкции".
2. Укладка и вибрирование бетонной массы производится послойно слоями не более 600мм.
3. Снятие несущей опалубки произвести после достижения бетоном 70% проектной прочности.
4. Арматурная сетка собирается вязальными проволоками.
5. Данный лист см.совместно с л.КЖ-.

Изм.	Кол.	Лист	N док.	Подпись	Дата	Р-2025-5-2-2-КЖ		
						"Строительство центральной площади" по проспекту Махамбета в г.Кульсары, Жылыойского района Атырауской области		
ГИП		Карамолдаев				Парк Орталық алаң	Стадия: РП	Лист: 5	Листов: 22
Разработал		Хасанов К.							
Проверил		Хасанова А.				План фундаментов	ТОО Метрис	г.Павлодар 2025г	
Д.контроль		Сапарова А.							

Взам. инв. No | Подпись и дата | Инв. No подл.

Формат А1

ФОМ-1

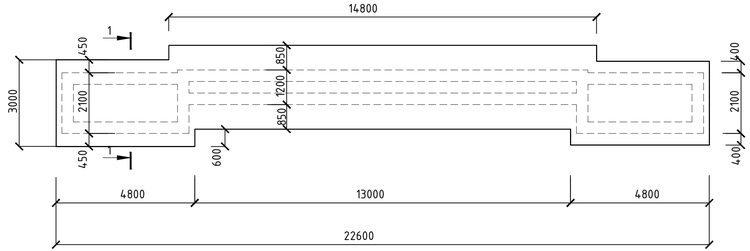

Сетка С-1

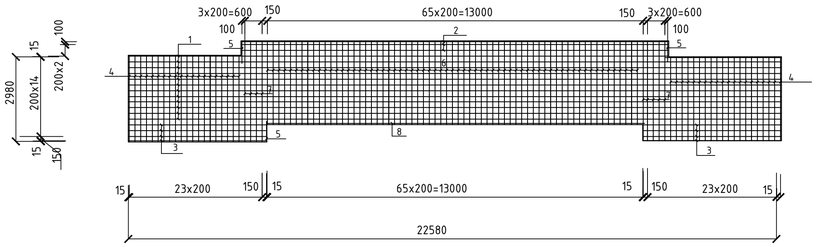

1 – 1

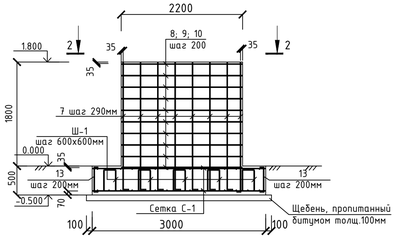

2 – 2

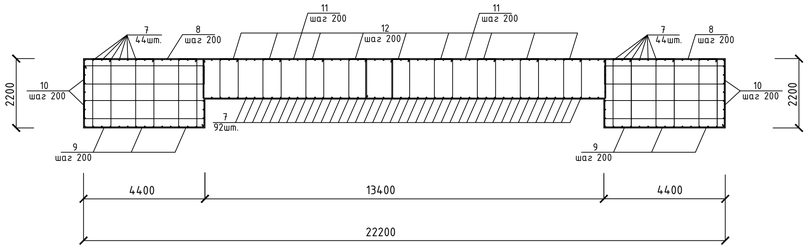

Спецификация

Марка поз.	Обозначение	Наименование	Кол-во	Масса ед.кг	Примечание
		ФОМ-1	1		
С-1		Сетка С-1	2	627,73	1255,46
13	СТ РК 2591-2014 (код 214-210-0201-0004)	Ф12А-400 L=500	264	0,444	117,216
7	СТ РК 2591-2014 (код 214-210-0201-0004)	Ф12А-400 L=2230	180	1,98	356,40
8	СТ РК 2591-2014 (код 214-210-0101-0002)	Ф8А-240 L=13180	20	5,21	104,20
9	СТ РК 2591-2014 (код 214-210-0101-0002)	Ф8А-240 L=5720	60	2,26	135,60
10	СТ РК 2591-2014 (код 214-210-0101-0002)	Ф8А-240 L=10120	40	4,00	160,0
11	СТ РК 2591-2014 (код 214-210-0101-0002)	Ф8А-240 L=15670	20	6,20	124,0
12	СТ РК 2591-2014 (код 214-210-0101-0002)	Ф8А-240 L=3720	90	1,47	132,30
Ш-1	СТ РК 2591-2014 (код 214-210-0101-0004)	Ф12А-240 L=1100	104	0,98	101,92
	ГОСТ 7473-2010 (код 212-101-2302)	Бетон кл.С20/25 на с/с цем.W6 F150			95,834м³
	СТ РК 1284-2004 (код 212-201-0406)	Щебень фр.20-40мм			7,24м³
	ГОСТ 30693-2000 (код 235-201-0204)	Битумная мастика			66,54м²
		Сетка С-1		627,73	
1	СТ РК 2591-2014 (код 214-210-0201-0004)	Ф12А-400 L=22580	12	20,05	240,60
2	СТ РК 2591-2014 (код 214-210-0201-0004)	Ф12А-400 L=14780	3	13,12	39,36
3	СТ РК 2591-2014 (код 214-210-0201-0004)	Ф12А-400 L=4780	8	4,24	33,92
4	СТ РК 2591-2014 (код 214-210-0201-0004)	Ф12А-400 L=2980	40	2,65	106,0
5	СТ РК 2591-2014 (код 214-210-0201-0004)	Ф12А-400 L=750	3	0,67	2,01
6	СТ РК 2591-2014 (код 214-210-0201-0004)	Ф12А-400 L=2880	65	2,56	166,40
7	СТ РК 2591-2014 (код 214-210-0201-0004)	Ф12А-400 L=3480	9	3,09	27,81
8	СТ РК 2591-2014 (код 214-210-0201-0004)	Ф12А-400 L=13100	1	11,63	

Ведомость деталей

Поз.	Эскиз
6	400; 50; 50; L=500мм
Ш-1	200; 350; 350; 100; 100; L=1100мм
7	2180; 50; L=2230мм
8	4355; 2155; 2235; 4435; L=13180мм

Ведомость деталей

Поз.	Эскиз
9	2155; 625; 705; 2235; L=5720мм
10	4355; 625; 705; 4435; L=10120мм
11	6600; 1155; 1235; 6680; L=15670мм
12	1155; 625; 705; 1235; L=3720мм

Ведомость расхода материалов на один элемент, тн

Марка	Изделия арматурные, тн										Всего	Общий расход
	Арматуры класса											
	A-III (A400)						A-I (A240)					
	СТ РК 2591-2014						СТ РК 2591-2014					
	Ф10	Ф12	Ф14	Ф16	Ф18	Итого	Ф8	Ф12	Ф14	Итого		
Фундамент ФОМ-1		1,729				1,729	0,656	0,102		0,758	2,487	2,487

1. Под фундаментную плиту предусматривается щебень фр.20-40мм, пропитанную горячим битумом до полного насыщения.
2. Боковые поверхности фундаментов, соприкасающиеся с грунтом обмазать битумной мастикой за 2 раза.
3. Данный лист смотри совместно с л.КЖ- , КЖ- .

Изм.	Кол.	Лист	N док.	Подпись	Дата	Р-2025-5-2-2-КЖ
ГИП		Карамолдаев				"Строительство центральной площади" по проспекту Махамбета в г.Кульсары, Жылыойского района Атырауской области
Разработал		Хасанов К.				
Проверил		Хасанова А.				Парк Орталық алаң
Д.контроль		Сапарова А.				Стадия: РП; Лист: 6; Листов: 22
						Фундамент ФОМ -1 под постамент
						ТОО Метрис; г.Павлодар 2025г

Взам. инв. No | Подпись и дата | Инв. No подл.

Формат А3х3

ФОМ-2

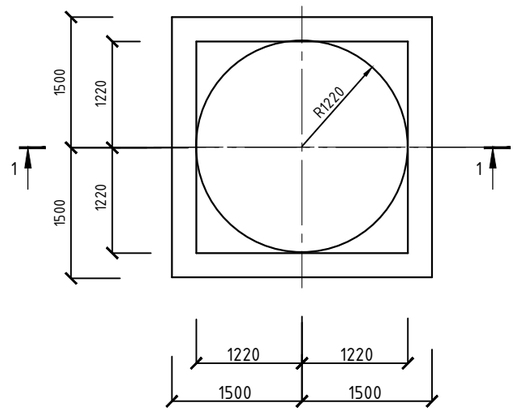

2 - 2

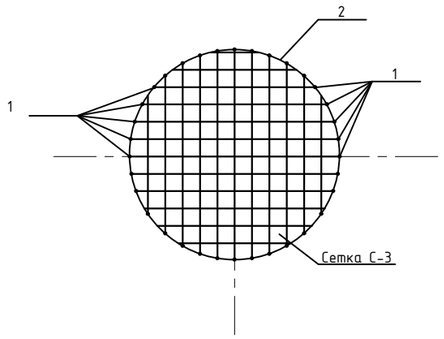

Сетка С-1

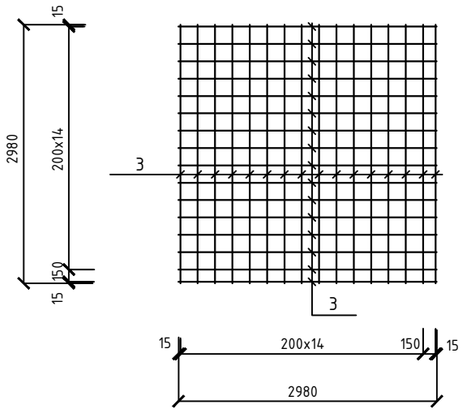

1 - 1

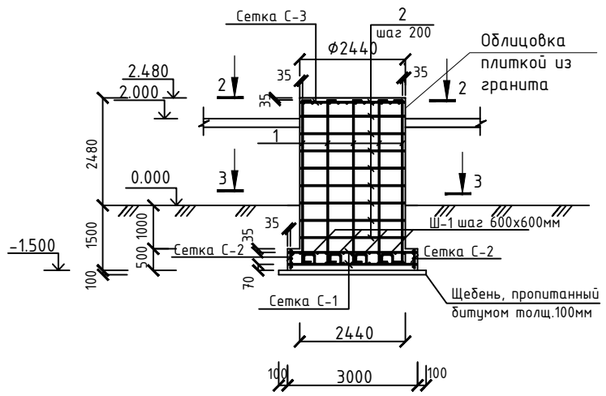

3 - 3

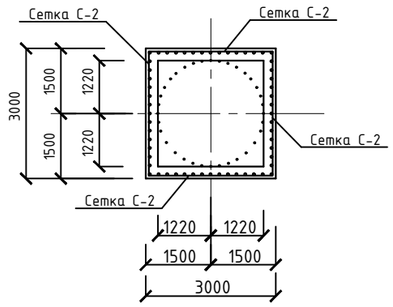

Крепление стойки

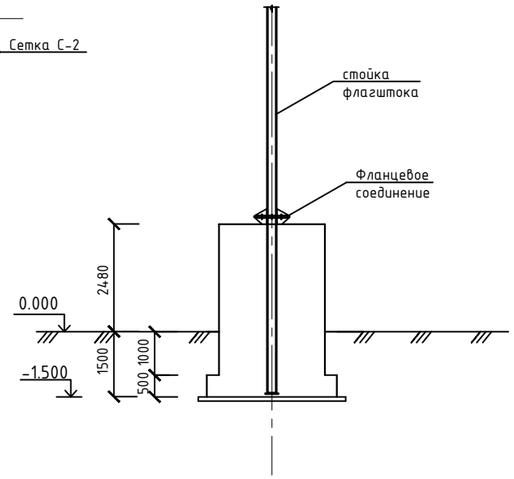

Сетка С-2

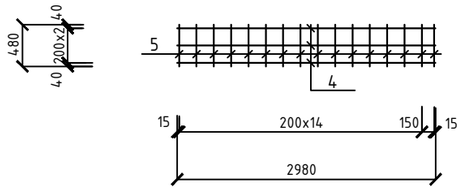

Ведомость деталей

Поз.	Эскиз
1	3875; 100; 100; L=4075мм
Ш-1	200; 370; 370; 100; 100; L=1140мм

Спецификация

Марка поз.	Обозначение	Наименование	Кол-во	Масса ед.кг	Примечание
		ФОМ-2	1		
С-1	см.данный лист	Сетка С1	2	84,80	169,60
С-2	см.данный лист	Сетка С2	4	10,32	41,28
С-3	см.данный лист	Сетка С3	1	48,17	
1	СТ РК 2591-2014 (код 214-210-0201-0004)	Ф12А-400 L=4075	34	3,62	123,08
2	СТ РК 2591-2014 (код 214-210-0101-0002)	Ф8А-240 L=7700	9	3,04	27,36
Ш-1	СТ РК 2591-2014 (код 214-210-0101-0004)	Ф12А-240 L=1140	16	1,012	16,192
		Материалы:			
	ГОСТ 7473-2010 (код 212-101-2302)	Бетон кл.С20/25 на с/с цем.W6 F150			22,03м³
	СТ РК 1284-2004 (код 212-201-0406)	Щебень фр.20-40мм			1,024м³
	ГОСТ 30693-2000 (код 235-201-0204)	Битумная мастика			18,81м²
	(код 231-201-0101)	Гранитная плита			3,68м²
		Сетка С-1		84,80	
3	СТ РК 2591-2014 (код 214-210-0201-0004)	Ф12А-400 L=2980	32	2,65	84,80
		Сетка С-2		10,32	
4	СТ РК 2591-2014 (код 214-210-0201-0003)	Ф10А-400 L=2980	3	1,84	5,52
5	СТ РК 2591-2014 (код 214-210-0201-0003)	Ф10А-400 L=480	16	0,30	4,80
		Сетка С-3			
	СТ РК 2591-2014 (код 214-210-0201-0004)	Сетка Ф12А-400/200/Ф12А-400/200 м²	4,52	10,656	48,17

Ведомость расхода материалов на один элемент, тн

Марка	Изделия арматурные, тн										Всего	Общий расход
	Арматуры класса											
	А-III (А400)						А-I (А240)					
	СТ РК 2591-2014						СТ РК 2591-2014					
	Ф10	Ф12	Ф14	Ф16	Ф18	Итого	Ф8	Ф12	Ф14	Итого		
Фундамент ФОМ-2	0,041	0,341				0,382	0,027	0,016		0,043	0,425	0,425

1. Под фундамент предусматривается щебень фр.20-40мм, пропитанную горячим битумом до полного насыщения.
2. Боковые поверхности фундаментов, соприкасающиеся с грунтом обмазать битумной мастикой за 2 раза.
3. Данный лист смотри совместно с л.КЖ- , КЖ- .

Изм.	Кол.	Лист	N док	Подпись	Дата	Р-2025-5-2-2-КЖ		
						"Строительство центральной площади" по проспекту Махамбета в г.Кульсары, Жылыойского района Атырауской области		
ГИП		Карамолдаев				Парк Орталық алаң	Стадия	Лист	Листов
Разработал		Хасанов К.					РП	7	22
Проверил		Хасанова А.							
Д.контроль		Сапарова А.				Фундамент ФОМ-2 под флагшток	ТОО Метрис	г.Павлодар 2025г	

Взам. инв. No | Подпись и дата | Инв. No подл.

Формат А3

ФЛМ-1

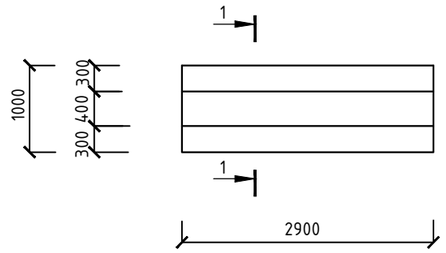

Сетка С-1

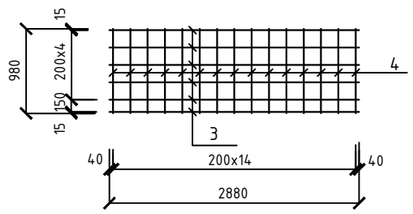

1 - 1

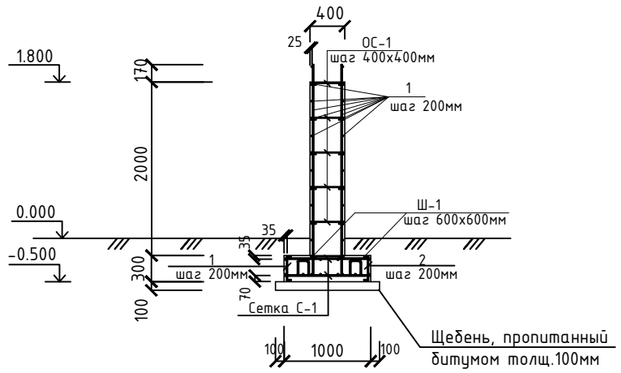

Ведомость деталей

Поз.	Эскиз
2	270; 100; 100; L=470мм
Ш-1	200; 170; 170; 100; 100; L=740мм
ОС-1	375; 50; 50; 50; 50; L=575мм

Спецификация

Марка поз.	Обозначение	Наименование	Кол-во	Масса ед.кг	Примечание
		ФЛМ-1	2		
С-1	см.данный лист	Сетка С1	2	28,41	56,82
1	СТ РК 2591-2014 (код 214-210-0201-0004)	Ф12А-400 п.м.	148,08	0,888	131,50
2	СТ РК 2591-2014 (код 214-210-0101-0002)	Ф8А-240 L=470	30	0,19	5,70
Ш-1	СТ РК 2591-2014 (код 214-210-0101-0004)	Ф12А-240 L=740	10	0,66	6,60
ОС-1	СТ РК 2591-2014 (код 214-210-0101-0002)	Ф8А-240 L=575	35	0,227	7,945
		Материалы:			
	ГОСТ 7473-2010 (код 212-101-2302)	Бетон кл.С20/25 на с/с цем.W6 F150			3,19м^3
	СТ РК 1284-2004 (код 212-201-0406)	Щебень фр.20-40мм			0,372м^3
	ГОСТ 30693-2000 (код 235-201-0204)	Битумная мастика			5,922м^2
		Сетка С-1		28,41	
3	СТ РК 2591-2014 (код 214-210-0201-0004)	Ф12А-400 L=2880	6	2,56	15,36
4	СТ РК 2591-2014 (код 214-210-0201-0004)	Ф12А-400 L=980	15	0,87	13,05

Ведомость расхода материалов на один элемент, тн

Марка	Изделия арматурные, тн										Всего	Общий расход
	Арматуры класса											
	А-III (А400)						А-I (А240)					
	СТ РК 2591-2014						СТ РК 2591-2014					
	Ф10	Ф12	Ф14	Ф16	Ф18	Итого	Ф8	Ф12	Ф14	Итого		
Фундамент ФОМ-2		0,188				0,188	0,014	0,007		0,021	0,209	0,209

1. Под фундамент предусматривается щебень фр.20-40мм, пропитанную горячим битумом до полного насыщения.
2. Боковые поверхности фундаментов, соприкасающиеся с грунтом обмазать битумной мастикой за 2 раза.
3. Данный лист смотри совместно с л.КЖ- , КЖ- .

Изм.	Кол.	Лист	N док.	Подпись	Дата	Р-2025-5-2-2-КЖ		
						"Строительство центральной площади" по проспекту Махамбета в г.Кульсары, Жылыойского района Атырауской области		
ГИП		Карамолдаев				Парк Орталық алаң	Стадия: РП	Лист: 8	Листов: 22
Разработал		Хасанов К.						
Проверил		Хасанова А.				Фундамент ФЛМ-1	ТОО Метрис г.Павлодар 2025г	
Д.контроль		Сапарова А.						

Взам. инв. No | Подпись и дата | Инв. No подл.

Формат А3

ФЛМ-2

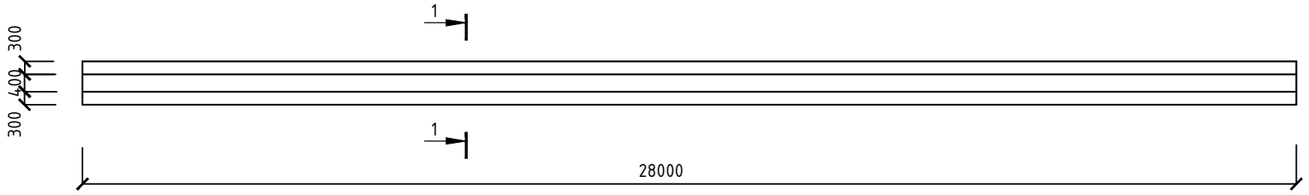

1 - 1

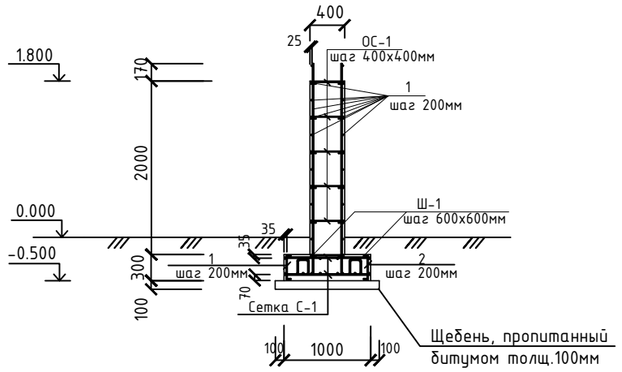

Сетка С-1

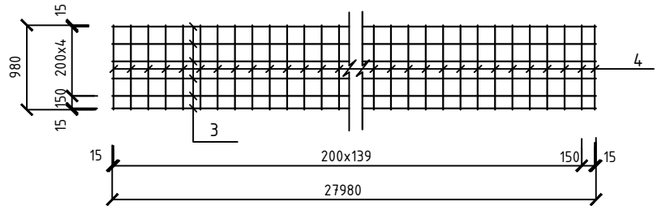

Спецификация

Марка поз.	Обозначение	Наименование	Кол-во	Масса ед.кг	Примечание
		ФЛМ-2	4		
С-1	см.данный лист	Сетка С1	2	279,33	558,66
1	СТ РК 2591-2014 (код 214-210-0201-0004)	Ф12А-400 п.м.	1492,52	0,888	1325,36
2	СТ РК 2591-2014 (код 214-210-0101-0002)	Ф8А-240 L=470	282	0,19	53,58
Ш-1	СТ РК 2591-2014 (код 214-210-0101-0004)	Ф12А-240 L=740	92	0,66	60,72
ОС-1	СТ РК 2591-2014 (код 214-210-0101-0002)	Ф8А-240 L=575	355	0,227	80,585
		Материалы:			
	ГОСТ 7473-2010 (код 212-101-2302)	Бетон кл.С20/25 на с/с цем.W6 F150			30,80м^3
	СТ РК 1284-2004 (код 212-201-0406)	Щебень фр.20-40мм			3,384м^3
	ГОСТ 30693-2000 (код 235-201-0204)	Битумная мастика			45,56м^2
		Сетка С-1		279,33	
3	СТ РК 2591-2014 (код 214-210-0201-0004)	Ф12А-400 L=29400	6	26,11	156,66
4	СТ РК 2591-2014 (код 214-210-0201-0004)	Ф12А-400 L=980	141	0,87	122,67

Ведомость расхода материалов на один элемент, тн

Марка	Изделия арматурные, тн										Всего	Общий расход
	Арматуры класса											
	А-III (А400)						А-I (А240)					
	СТ РК 2591-2014						СТ РК 2591-2014					
	Ф10	Ф12	Ф14	Ф16	Ф18	Итого	Ф8	Ф12	Ф14	Итого		
Фундамент ФОМ-2		1,884				1,884	0,134	0,061		0,195	2,079	2,079

Ведомость деталей

Поз.	*Эскиз*
2	*270*; *100*; *100*; *L=470мм*
Ш-1	*200*; *170*; *170*; *100*; *100*; *L=740мм*
ОС-1	*375*; *50*; *50*; *50*; *50*; *L=575мм*

Соединение рабочей арматуры ф12А400

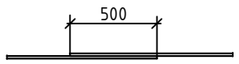

1. Под фундамент предусматривается щебень фр.20-40мм, пропитанную горячим битумом до полного насыщения.
2. Боковые поверхности фундаментов, соприкасающиеся с грунтом обмазать битумной мастикой за 2 раза.
3. Данный лист смотри совместно с л.КЖ- , КЖ- .

Изм.	Кол.	Лист	N док.	Подпись	Дата	*Р-2025-5-2-2-КЖ*		
						"Строительство центральной площади" по проспекту Махамбета в г.Кульсары, Жылыойского района Атырауской области		
ГИП		*Карамолдаев*				*Парк Орталық алаң*	*Стадия*	*Лист*	*Листов*
Разработал		*Хасанов К.*					*РП*	*9*	*22*
Проверил		*Хасанова А.*							
Д.контроль		*Сапарова А.*				*Фундамент ФЛМ-2*	ТОО Метрис	г.Павлодар 2025г	

Взам. инв. №

Подпись и дата

Инв. № подл.

Формат А3

ФЛМ-3

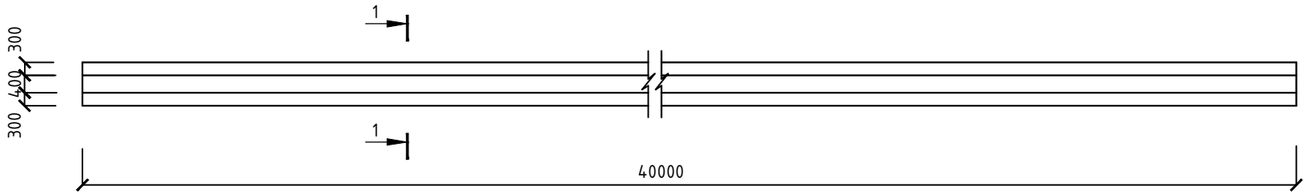

Спецификация

Марка поз.	Обозначение	Наименование	Кол-во	Масса ед.кг	Примечание
		ФЛМ-3	6		
С-1	см.данный лист	Сетка С1	2	398,55	797,10
1	СТ РК 2591-2014 (код 214-210-0201-0004)	Ф12А-400 п.м.	2130,08	0,888	1891,51
2	СТ РК 2591-2014 (код 214-210-0101-0002)	Ф8А-240 L=470	402	0,19	76,38
Ш-1	СТ РК 2591-2014 (код 214-210-0101-0004)	Ф12А-240 L=740	134	0,66	88,44
ОС-1	СТ РК 2591-2014 (код 214-210-0101-0002)	Ф8А-240 L=575	505	0,227	114,635
		Материалы:			
	ГОСТ 7473-2010 (код 212-101-2302)	Бетон кл.С20/25 на с/с цем.W6 F150			44,0м³
	СТ РК 1284-2004 (код 212-201-0406)	Щебень фр.20-40мм			4,824м³
	ГОСТ 30693-2000 (код 235-201-0204)	Битумная мастика			64,76м²
		Сетка С-1		398,55	
3	СТ РК 2591-2014 (код 214-210-0201-0004)	Ф12А-400 L=41980	6	37,28	223,68
4	СТ РК 2591-2014 (код 214-210-0201-0004)	Ф12А-400 L=980	201	0,87	174,87

1 - 1

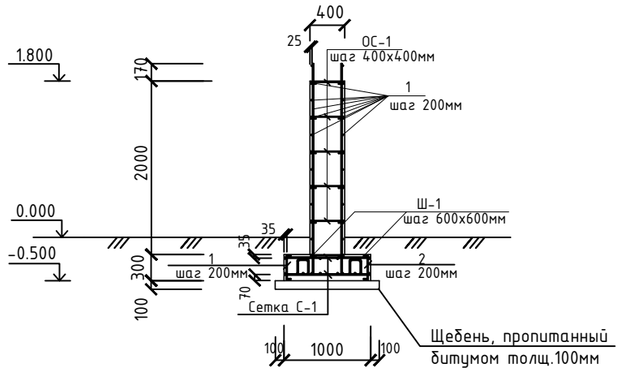

Сетка С-1

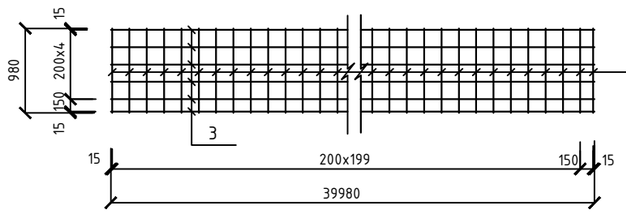

Ведомость расхода материалов на один элемент, тн

Марка	Изделия арматурные, тн										Всего	Общий расход
	Арматуры класса											
	A-III (A400)						A-I (A240)					
	СТ РК 2591-2014						СТ РК 2591-2014					
	ф10	ф12	ф14	ф16	ф18	Итого	ф8	ф12	ф14	Итого		
Фундамент ФОМ-2		2,69				2,69	0,191	0,088		0,279	2,969	2,969

Ведомость деталей

Поз.	*Эскиз*
2	*270, 100, 100, L=470мм*
Ш-1	*200, 170, 170, 100, 100, L=740мм*
ОС-1	*375, 50, 50, 50, 50, L=575мм*

Соединение рабочей арматуры ф12А400

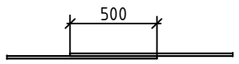

1. Под фундамент предусматривается щебень фр.20-40мм, пропитанную горячим битумом до полного насыщения.
2. Боковые поверхности фундаментов, соприкасающиеся с грунтом обмазать битумной мастикой за 2 раза.
3. Данный лист смотри совместно с л.КЖ- , КЖ- .

Изм.	Кол.	Лист	N док.	Подпись	Дата	Р-2025-5-2-2-КЖ		
						"Строительство центральной площади" по проспекту Махамбета в г.Кульсары, Жылыойского района Атырауской области		
ГИП		Карамолдаев				Парк Орталық алаң	Стадия: РП	Лист: 10	Листов: 22
Разработал		Хасанов К.							
Проверил		Хасанова А.							
Д.контроль		Сапарова А.				Фундамент ФЛМ-3	ТОО Метрис	г.Павлодар 2025г	

Взам. инв. No | Подпись и дата | Инв. No подл.

Формат А3

План постамента

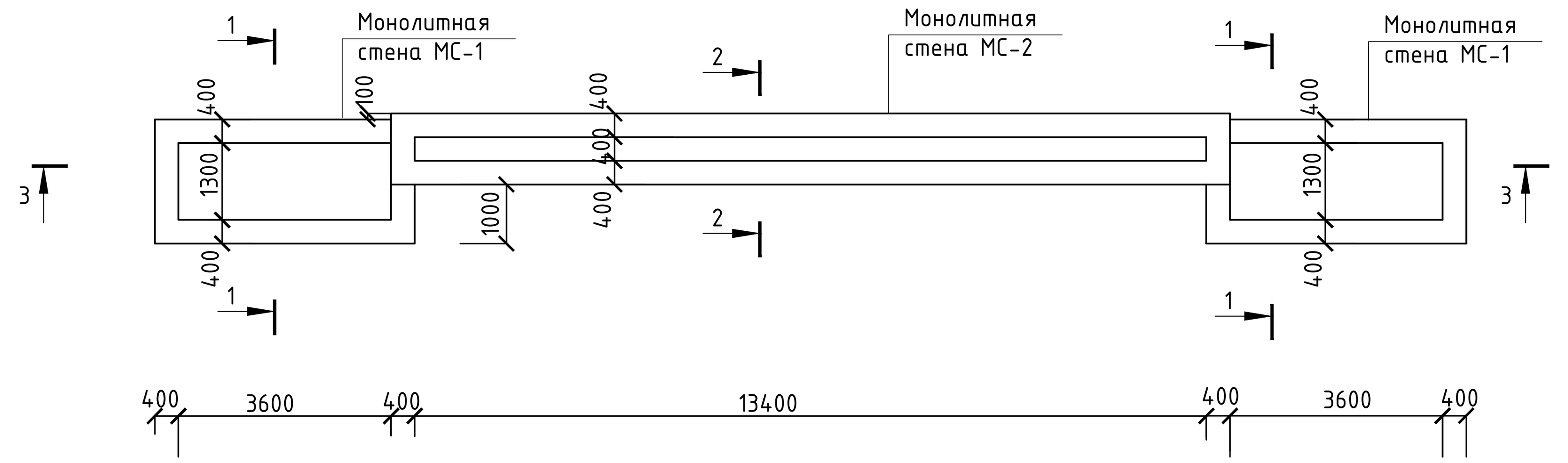

3 - 3

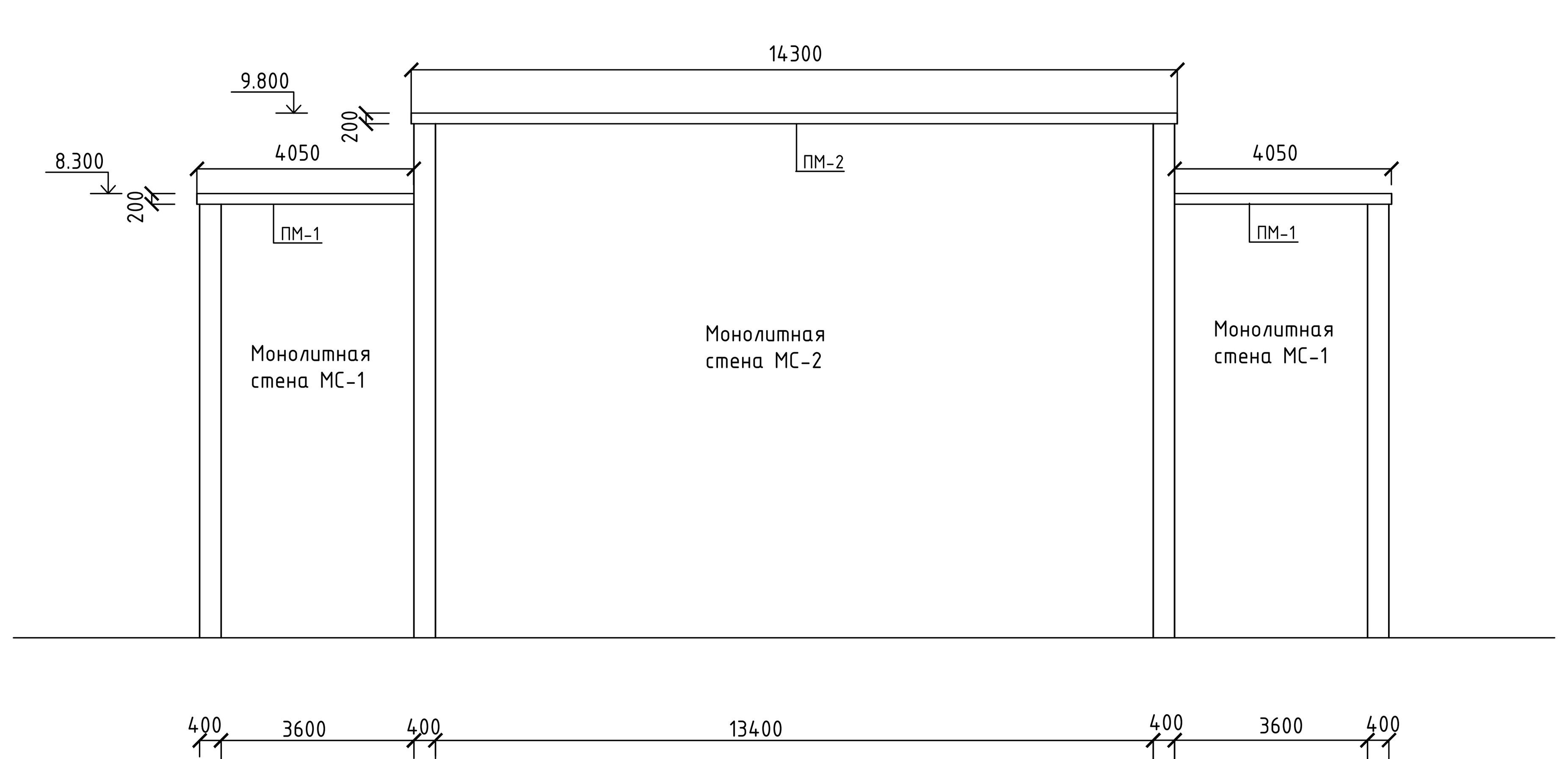

Плита ПМ-1

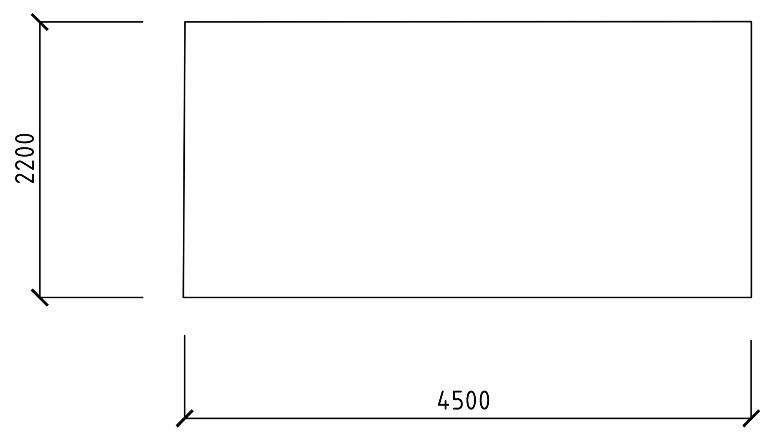

Сетка С-1

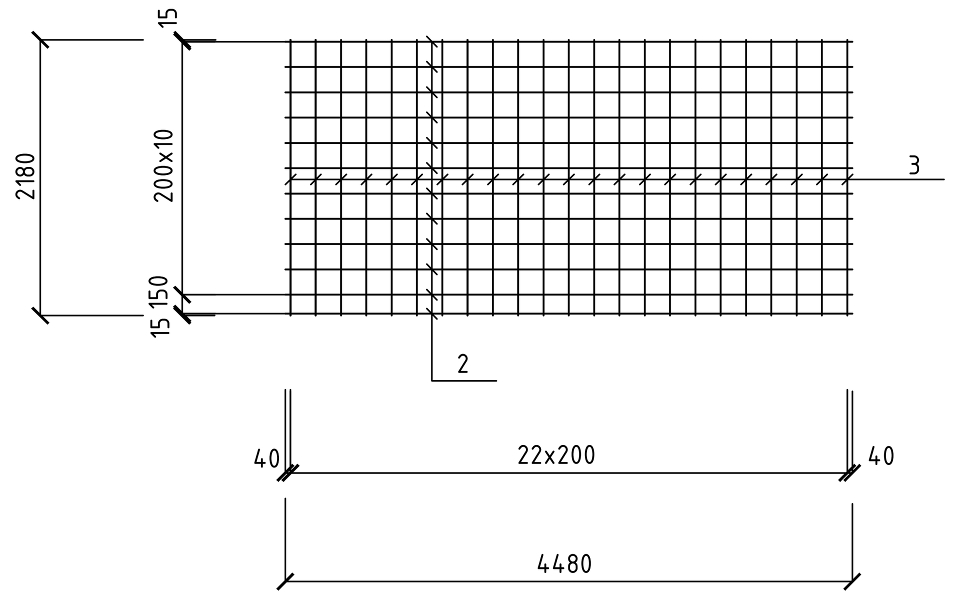

1 - 1

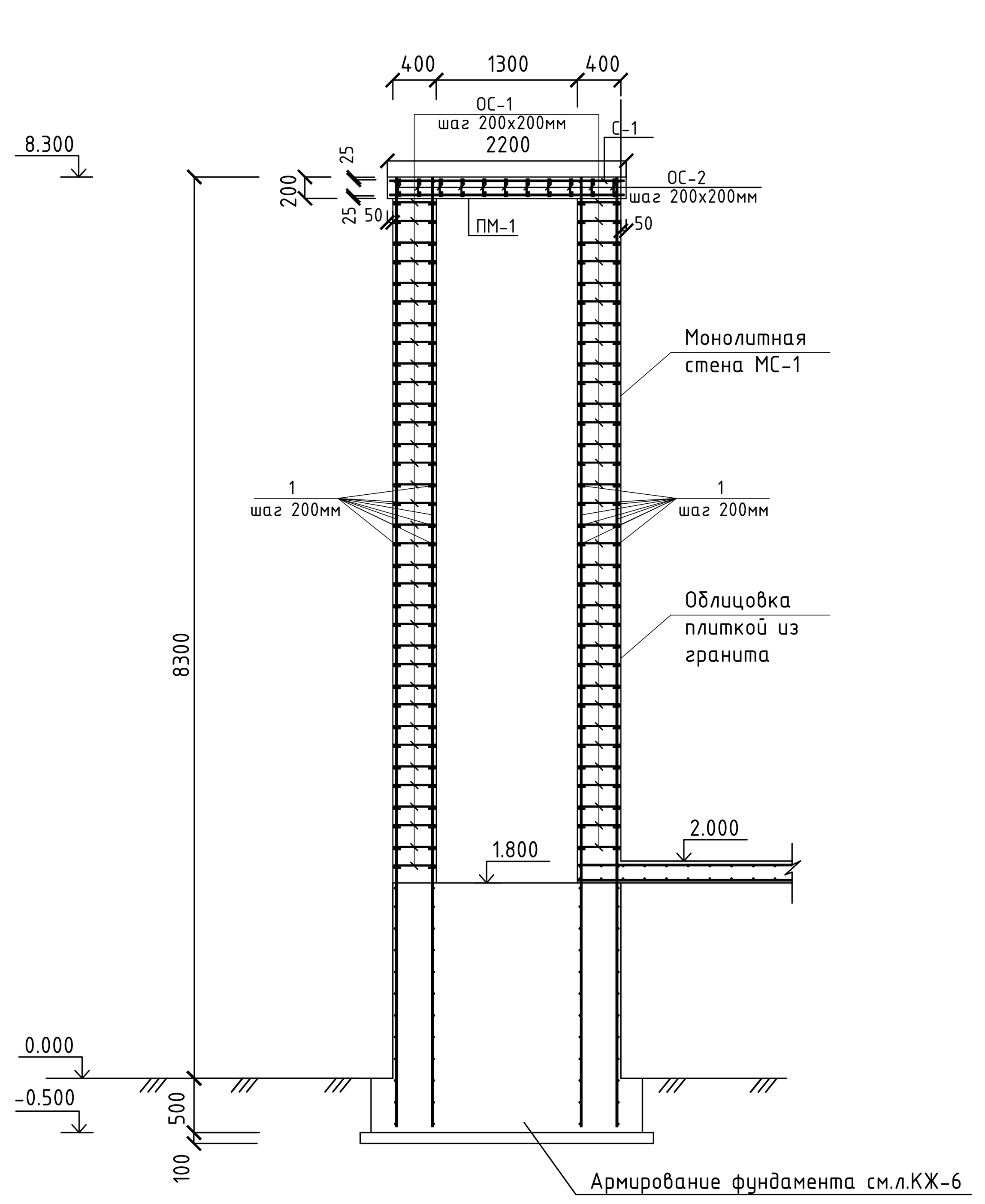

2 - 2

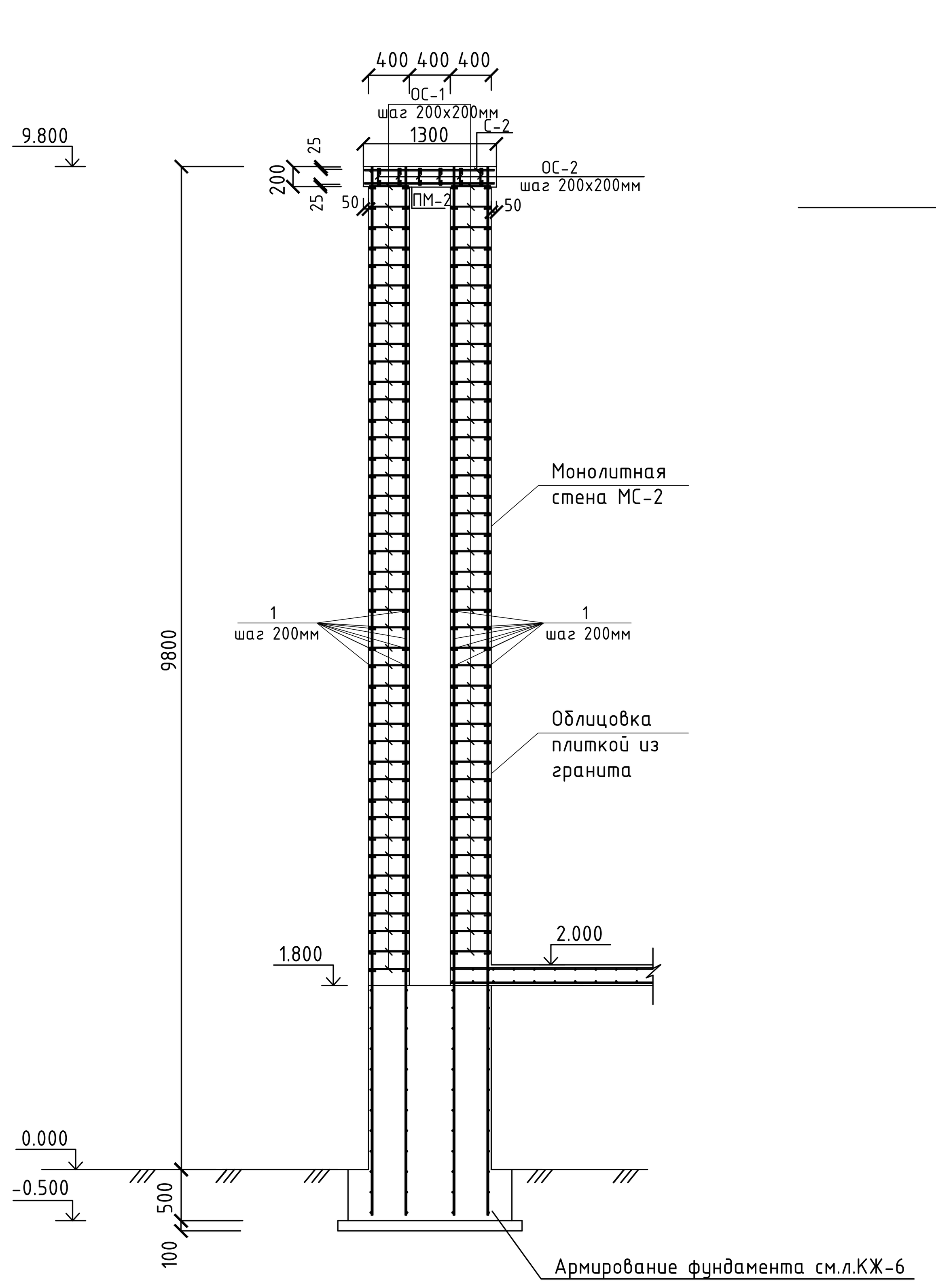

Плита ПМ-2

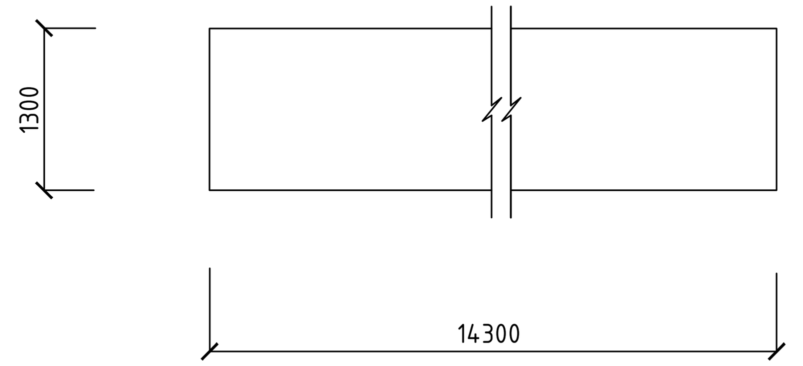

Сетка С-2

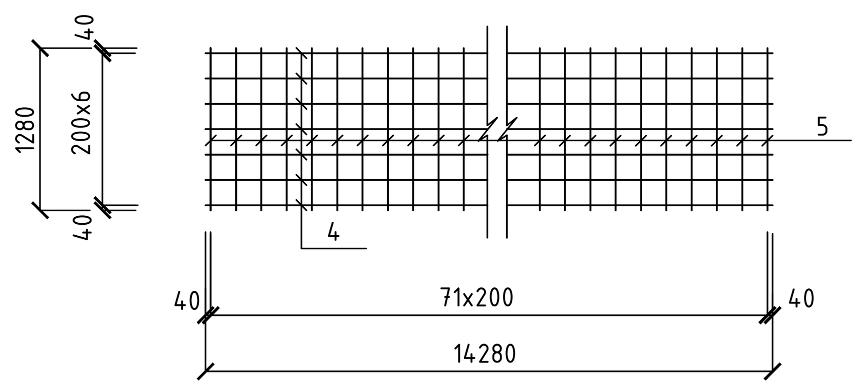

Ведомость расхода материалов на один элемент, тн

Марка	Изделия арматурные, тн										Всего	Общий расход
	Арматуры класса											
	A-III (A400)						A-I (A240)					
	СТ РК 2591-2014						СТ РК 2591-2014					
	Ф10	Ф12	Ф14	Ф16	Ф18	Итого	Ф8	Ф12	Ф14	Итого		
Стена МС1		1,956				1,956	0,397			0,397	2,353	2,353
Стена МС2		5,235				5,235	1,345			1,345	6,58	6,58
Плита ПМ-1		0,177				0,177	0,036			0,036	0,213	0,213
Плита ПМ-2		0,342				0,342	0,064			0,064	0,406	0,406

Спецификация

Марка поз.	Обозначение	Наименование	Кол-во	Масса ед.кг	Примечание
		Монолитная стена МС-1	2		
1	СТ РК 2591-2014 (код 214-210-0201-0004)	Ф12А-400 п.м.	2203,36	0,888	1956,58
ОС-1	СТ РК 2591-2014 (код 214-210-0101-0002)	Ф8А-240 L=580	1736	0,229	397,54
		Материалы:			
	ГОСТ 7473-2010 (код 212-101-2302)	Бетон кл.С20/25 на с/с цем.			28,728м³
	(код 231-201-0101)	Гранитная плитка			80,46м²
		Монолитная плита ПМ-1			
С-1	см.данный лист	Сетка С1	2	88,40	176,80
ОС-2	СТ РК 2591-2014 (код 214-210-0101-0002)	Ф8А-240 L=380	242	0,15	36,30
		Материалы:			
	ГОСТ 7473-2010 (код 212-101-2302)	Бетон кл.С20/25 на с/с цем.			1,98м³
	(код 231-201-0101)	Гранитная плитка			12,325м²
		Монолитная стена МС-2	1		
1	СТ РК 2591-2014 (код 214-210-0201-0004)	Ф12А-400 п.м.	5895,28	0,888	5235,01
ОС-1	СТ РК 2591-2014 (код 214-210-0101-0002)	Ф8А-240 L=580	5872	0,229	1344,688
		Материалы:			
	ГОСТ 7473-2010 (код 212-101-2302)	Бетон кл.С20/25 на с/с цем.			85,056м³
	(код 231-201-0101)	Гранитная плитка			245,64м²
		Монолитная плита ПМ-2			
С-2	см.данный лист	Сетка С2	2	170,84	341,68
ОС-2	СТ РК 2591-2014 (код 214-210-0101-0002)	Ф8А-240 L=380	426	0,15	63,90
		Материалы:			
	ГОСТ 7473-2010 (код 212-101-2302)	Бетон кл.С20/25 на с/с цем.			3,718м³
	(код 231-201-0101)	Гранитная плитка			26,39м²
		Сетка С-1		88,40	
2	СТ РК 2591-2014 (код 214-210-0201-0004)	Ф12А-400 L=4480	11	3,98	43,78
3	СТ РК 2591-2014 (код 214-210-0201-0004)	Ф12А-400 L=2180	23	1,94	44,62
		Сетка С-2		170,84	
4	СТ РК 2591-2014 (код 214-210-0201-0004)	Ф12А-400 L=14280	7	12,68	88,76
5	СТ РК 2591-2014 (код 214-210-0201-0004)	Ф12А-400 L=1280	72	1,14	82,08

Ведомость деталей

Поз.	Эскиз
ОС-1	50 380 50; 50 50; L=580мм
ОС-2	50 180 50; 50 50; L=380мм

Изм.	Кол.	Лист	N док.	Подпись	Дата
ГИП		Карамолдаев			
Разработал		Хасанов К.			
Проверил		Хасанова А			
Д.контроль		Сапарова А			

Р-2025-5-2-2-КЖ

"Строительство центральной площади" по проспекту Махамбета в г.Кульсары, Жылыойского района Атырауской области

Парк Орталық алаң

Стадия	Лист	Листов
РП	11	22

План постамента.
Монолитная стена МС-1, МС-2

ТОО Метрис

г.Павлодар 2025г

Формат А3х3

Взам. инв. No | Подпись и дата | Инв. No подл.

Пандус для цветов

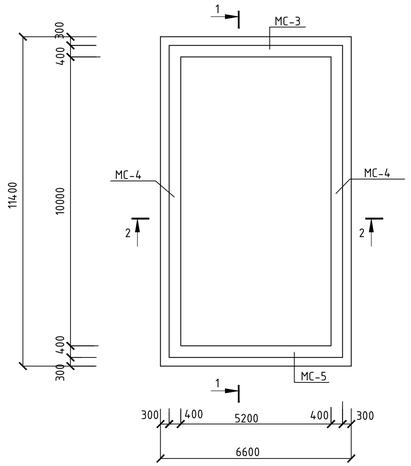

Стена МС-3

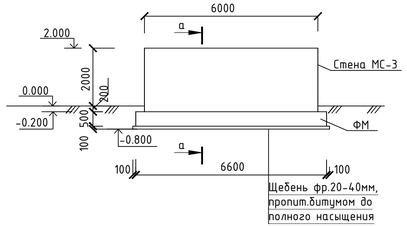

а - а

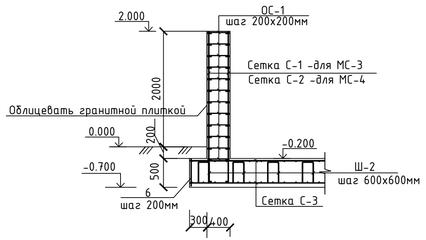

б - б

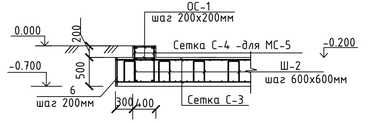

Сетка С-1

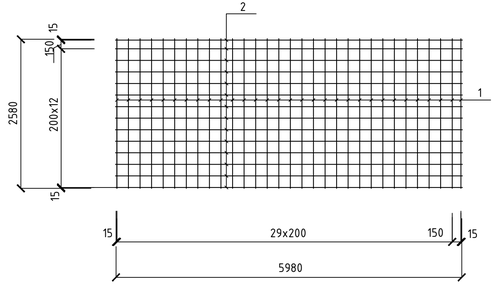

Сетка С-3

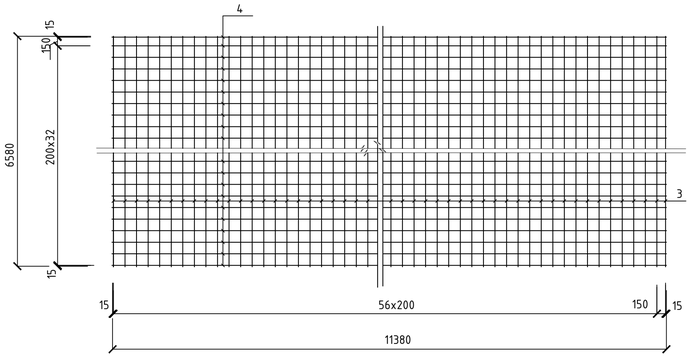

1 - 1

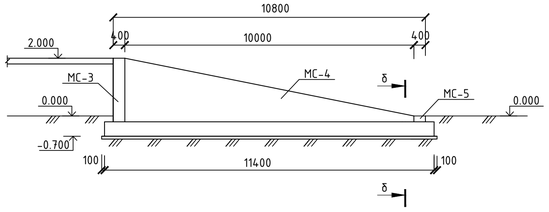

Стена МС-4

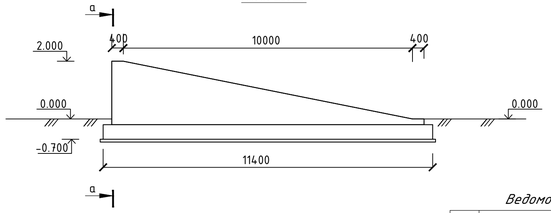

2 - 2

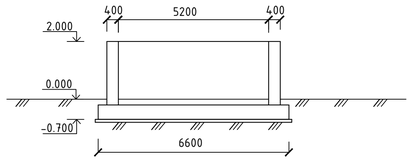

Сетка С-4

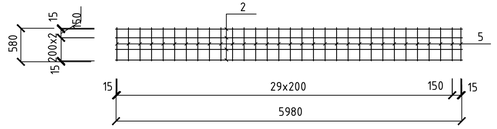

Ведомость деталей

Поз.	Эскиз
ОС-1	380; 50, 50, 50, 50; L=580мм
Ш-2	200; 370, 370; 100, 100; L=1140мм

Спецификация

Марка поз.	Обозначение	Наименование	Кол-во	Масса ед.кг	Примечание
		Площадка для цветов	2		
		Монолитная стена МС-3	1		
С-1	см.данный лист	Сетка С-1	2	145,33	290,66
ОС-1	СТ РК 2591-2014 (код 214-210-0101-0002)	Ф8А-240 L=580	372	0,229	85,188
		Материалы:			
	ГОСТ 7473-2010 (код 212-101-2302)	Бетон кл.С20/25 на с/с цем.			5,28м³
	(код 231-201-0101)	Гранитная плитка			15,60м²
		Монолитная стена МС-4	2		
С-2	СТ РК 2591-2014 (код 214-210-0201-0004)	Сетка Ф12А-400/200/Ф12А-400/200 м²	34,56	10,656	368,27
ОС-1	СТ РК 2591-2014 (код 214-210-0101-0002)	Ф8А-240 L=580	324	0,229	74,196
		Материалы:			
	ГОСТ 7473-2010 (код 212-101-2302)	Бетон кл.С20/25 на с/с цем.			5,184м³
	(код 231-201-0101)	Гранитная плитка			14,88м²
		Монолитная стена МС-5	1		
С-4	см.данный лист	Сетка С-4	2	37,205	74,41
ОС-1	СТ РК 2591-2014 (код 214-210-0101-0002)	Ф8А-240 L=580	62	0,229	14,198
		Материалы:			
	ГОСТ 7473-2010 (код 212-101-2302)	Бетон кл.С20/25 на с/с цем.			0,48м³
	(код 231-201-0101)	Гранитная плитка			2,40м²
		Монолитный фундамент ФМ	1		
С-3	см.данный лист	Сетка С-3	2	682,46	1364,92
Ш-2	СТ РК 2591-2014 (код 214-210-0101-0002)	Ф12А-240 L=1140	180	1,012	182,16
6	СТ РК 2591-2014 (код 214-210-0201-0004)	Ф12А-400 L=480	178	0,426	75,828
	ГОСТ 7473-2010 (код 212-101-2302)	Бетон кл.С20/25 на с/с цем.W6 F150			37,62м³
	СТ РК 1284-2004 (код 212-201-0406)	Щебень фр.20-40мм			7,89м³
	ГОСТ 30693-2000 (код 235-201-0204)	Битумная мастика			28,44м²
		Сетка С-1		145,33	
1	СТ РК 2591-2014 (код 214-210-0201-0004)	Ф12А-400 L=2580	31	2,29	70,99
2	СТ РК 2591-2014 (код 214-210-0201-0004)	Ф12А-400 L=5980	14	5,31	74,34
		Сетка С-3		682,46	
3	СТ РК 2591-2014 (код 214-210-0201-0004)	Ф12А-400 L=6580	58	5,84	338,72
4	СТ РК 2591-2014 (код 214-210-0201-0004)	Ф12А-400 L=11380	34	10,11	343,74
		Сетка С-4		37,205	
2	СТ РК 2591-2014 (код 214-210-0201-0004)	Ф12А-400 L=5980	4	5,31	21,24
5	СТ РК 2591-2014 (код 214-210-0201-0004)	Ф12А-400 L=580	31	0,515	15,965

Ведомость расхода материалов на один элемент, тн

Марка	Изделия арматурные, тн										Всего	Общий расход
	Арматуры класса											
	A-III (A400)						A-I (A240)					
	СТ РК 2591-2014						СТ РК 2591-2014					
	Ф10	Ф12	Ф14	Ф16	Ф18	Итого	Ф8	Ф12	Ф14	Итого		
Стена МС3		0,291				0,291	0,085			0,085	0,376	0,376
Стена МС4		0,368				0,368	0,074			0,074	0,442	0,442
Стена МС5		0,074				0,074	0,014			0,014	0,088	0,088
Фундамент ФМ		1,441				1,441		0,182		0,182	1,623	1,623

						Р-2025-5-2-2-КЖ
						"Строительство центральной площади" по проспекту Махамбета в г.Кульсары, Жылыойского района Атырауской области
Изм.	Кол.	Лист	N док.	Подпись	Дата	
ГИП		Карамолдаев				Парк Орталық алаң
Разработал		Хасанов К.				Площадка для цветов
Проверил		Хасанова А.				Стадия: РП; Лист: 12; Листов: 22
Д.контроль		Сапарова А.				ТОО Интерпис г.Павлодар 2025г

Взам. инв. No | Подпись и дата | Инв. No подл.

Формат А3х3

План плиты сцены

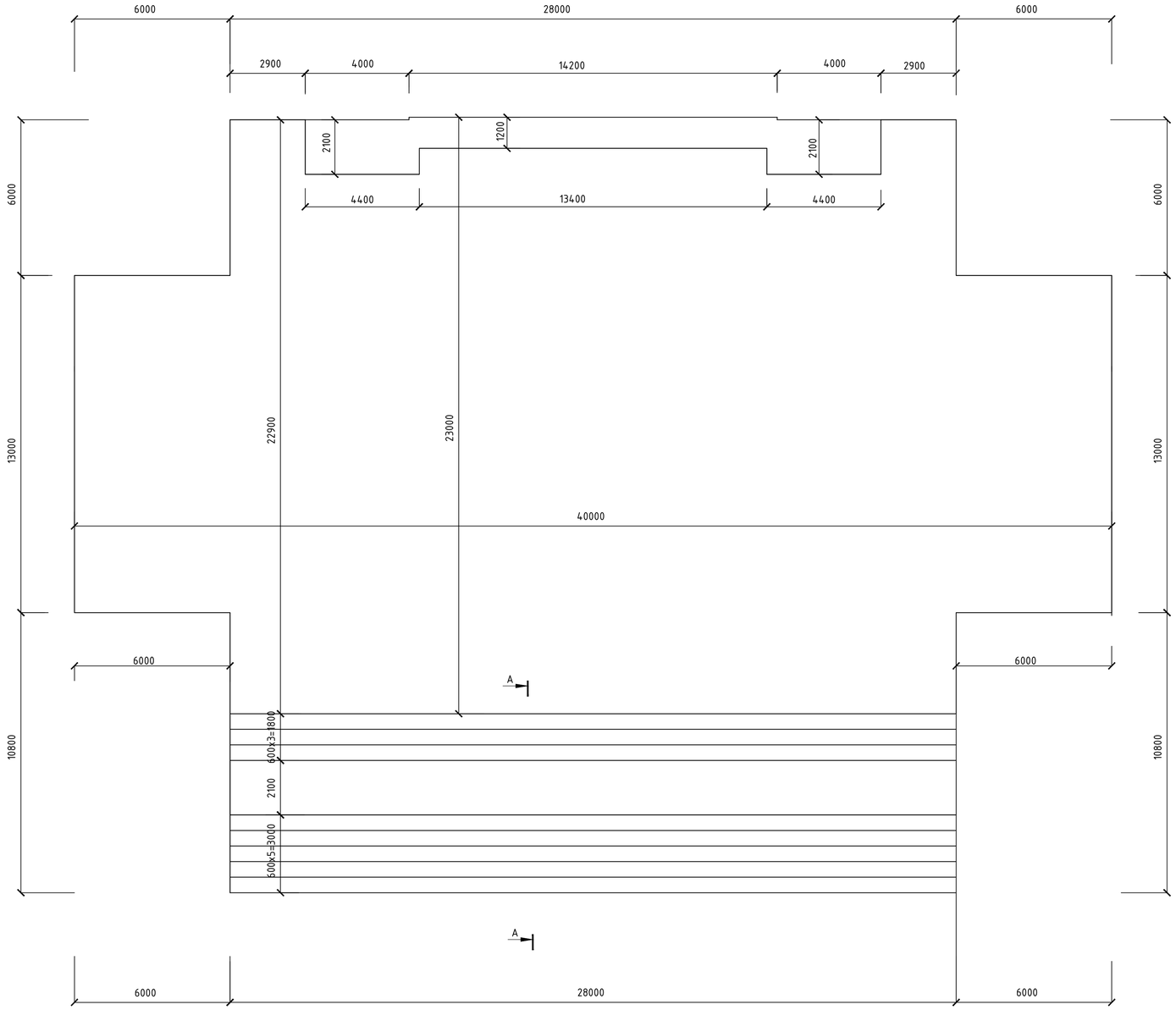

Спецификация

Марка поз.	Обозначение	Наименование	Кол-во	Масса ед.кг	Примечание
		Плита сцены			
С-1	СТ РК 2591-2014 (код 214-210-0201-0004)	Сетка Ф12А-400/200/Ф12А-400/200 м²	1645,56	10,656	17535,09
ОС-1	СТ РК 2591-2014 (код 214-210-0101-0002)	Ф8А-240 L=330	3292	0,130	427,96
		Материалы:			
	ГОСТ 7473-2010 (код 212-101-2302)	Бетон кл.С20/25 на с/с цем.			164,56м³
	(код 231-201-0101)	Гранитная плитка			822,78м²

Ведомость деталей

Поз.	Эскиз
Ш-1	170; 30, 30, 50, 50; L=330мм

Схема расположения арматурных сеток в плоской плите перекрытия площадки

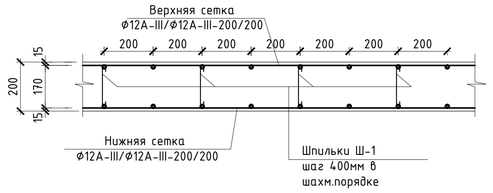

Изм.	Кол.	Лист	N док	Подпись	Дата	Р-2025-5-2-2-КЖ		
						"Строительство центральной площади" по проспекту Махамбета в г.Кульсары, Жылыойского района Атырауской области		
ГИП		Карамолдаев				Парк Орталық алаң	Стадия: РП	Лист: 13	Листов: 22
Разработал		Хасанов К.						
Проверил		Хасанова А.				План плиты сцены	ТОО Метрис	г.Павлодар 2025г
Д.контроль		Сапарова А.						

Взам. инв. No | Подпись и дата | Инв. No подл.

Формат А1

А – А

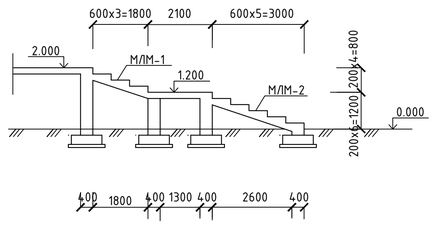

Сетка С-1

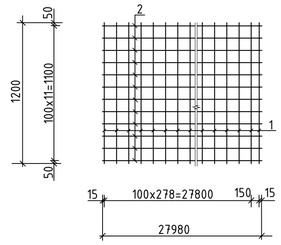

Спецификация на сетки

Поз.	Обозначение	Наименование	Кол. (шт.)	Масса (ед.кг)	Примечание
1	2	3	4	5	6
		Сетка С-1		265,344	
1	СТ РК 2591-2014 (код 214-210-0201-0002)	Пруток 1Ф-МД-8х1200-ОМ1-ОВ2-А400	280	0,474	132,72
2	СТ РК 2591-2014 (код 214-210-0201-0002)	Пруток 1Ф-МД-8х27980-ОМ1-ОВ2-А400	12	11,052	132,624
		Сетка С-2		3726,92	
3	СТ РК 2591-2014 (код 214-210-0202-0003)	Пруток 1Ф-МД-18х3980-ОМ1-ОВ2-А400	187	7,96	1488,52
4	СТ РК 2591-2014 (код 214-210-0202-0003)	Пруток 1Ф-МД-18х27980-ОМ1-ОВ2-А400	40	55,96	2238,40
		Сетка С-3		4660,52	
5	СТ РК 2591-2014 (код 214-210-0202-0003)	Пруток 1Ф-МД-18х4980-ОМ1-ОВ2-А400	187	9,96	1862,52
4	СТ РК 2591-2014 (код 214-210-0202-0003)	Пруток 1Ф-МД-18х27980-ОМ1-ОВ2-А400	50	55,96	2798,0

Спецификация на МЛМ-1 и МЛМ-2

Поз.	Обозначение	Наименование	Кол. (шт.)	Масса (ед.кг)	Примечание
1	2	3	4	5	6
		Лестничный марш МЛМ-1		4522,952	
С-1	см.данный лист	Сетка С-1	3	265,344	796,032
С-2	см.данный лист	Сетка С-2	1	3726,92	
	ГОСТ 7473-2010 (код 212-101-2302)	Бетон класса С20/25 м³	15,64		
	(код 231-201-0101)	Гранитная плитка			67,20м²
		Лестничный марш МЛМ-2		5987,24	
С-1	см.данный лист	Сетка С-1	5	265,344	1326,72
С-3	см.данный лист	Сетка С-3	1	4660,52	
	ГОСТ 7473-2010 (код 212-101-2302)	Бетон класса С20/25 м³	23,80		
	(код 231-201-0101)	Гранитная плитка			112,0м²

Сетка С-2

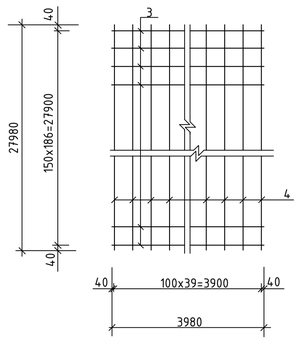

Сетка С-3

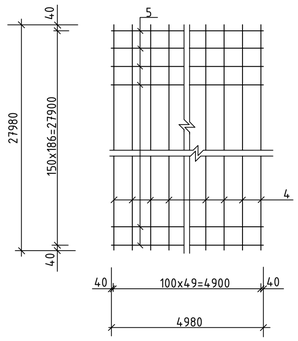

Схема армирования лестницы

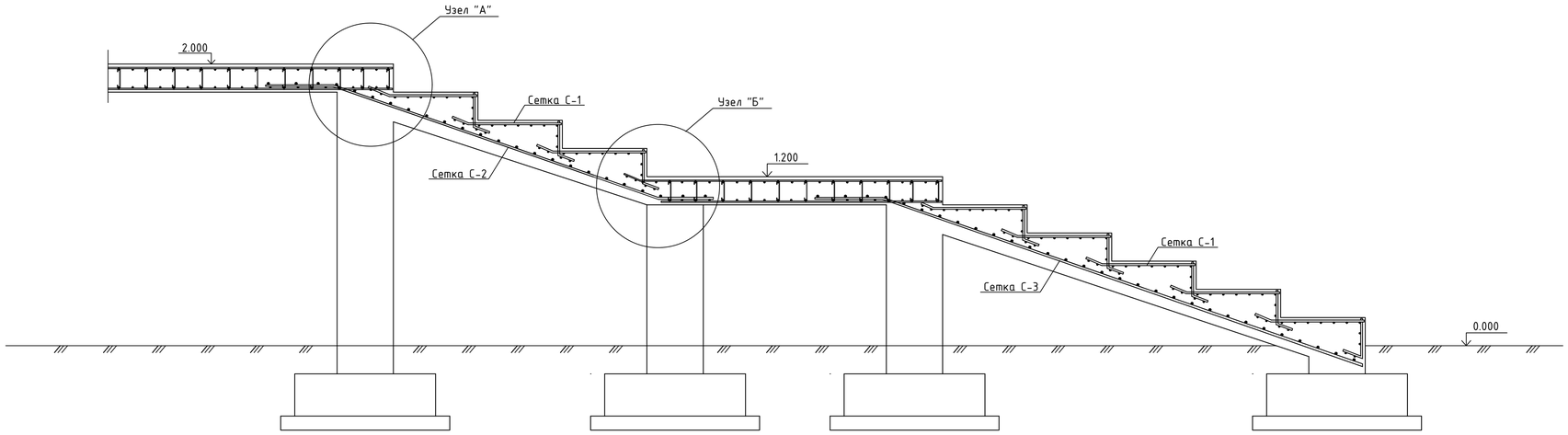

Узел "А"

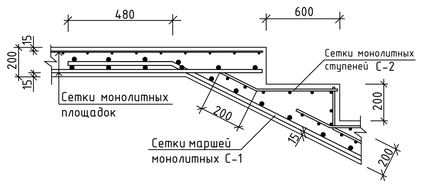

Узел "Б"

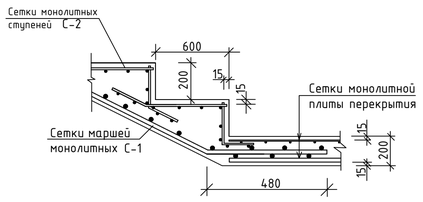

						Р-2025-5-2-2-КЖ	
						"Строительство центральной площади" по проспекту Махамбета в г.Кульсары, Жылыойского района Атырауской области	
Изм.	Кол.	Лист	N док.	Подпись	Дата		
ГИП		Карамолдаев					
Разработал		Хасанов К.				Парк Орталық алаң	Стадия: РП; Лист: 14; Листов: 22
Проверил		Хасанова А.					
Д.контроль		Сапарова А.				Лестница. Сетки	ТОО Метрис г.Павлодар 2025г

Инв. No подл. | Подпись и дата | Взам. инв. No

Формат А1

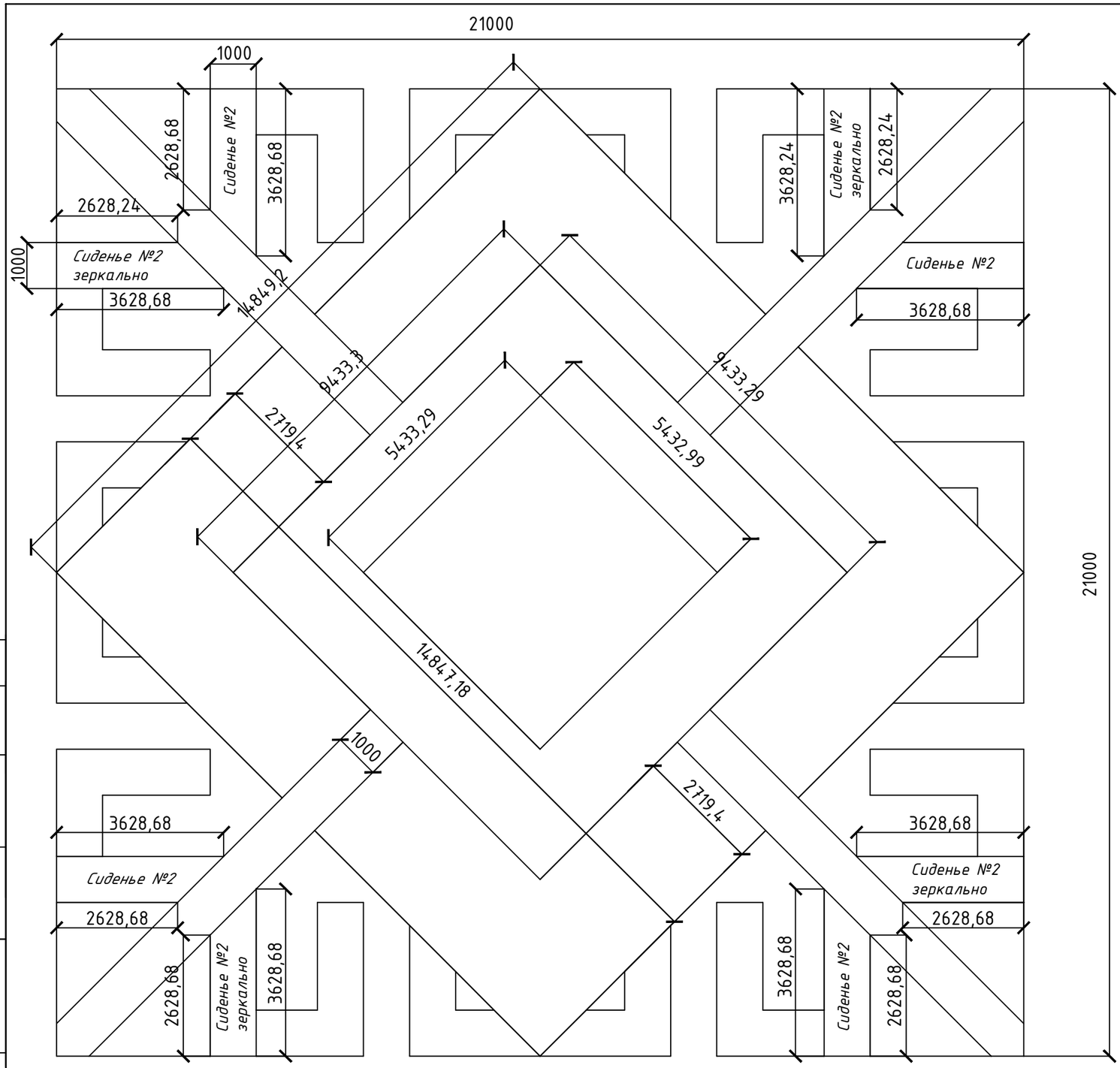

Согласовано:

инв.№подл. | подпись и дата | взам.инв.№

Изм.	Кол.	Лист	N док.	Подпись	Дата
ГИП		Карамолдаев			
Разработал		Хасанов К.			
Проверил		Хасанова А.			
Д.контроль		Сапарова А.			

Р-2025-5-2-2-КЖ

"Строительство центральной площади" по проспекту Махамбета в г.Кульсары, Жылыойского района Атырауской области

Парк Орталық алаң

Стадия	Лист	Листов
РП	15	22

Общий вид фонтана

ТОО Метрис

г.Павлодар 2025г

Фонтан. План.

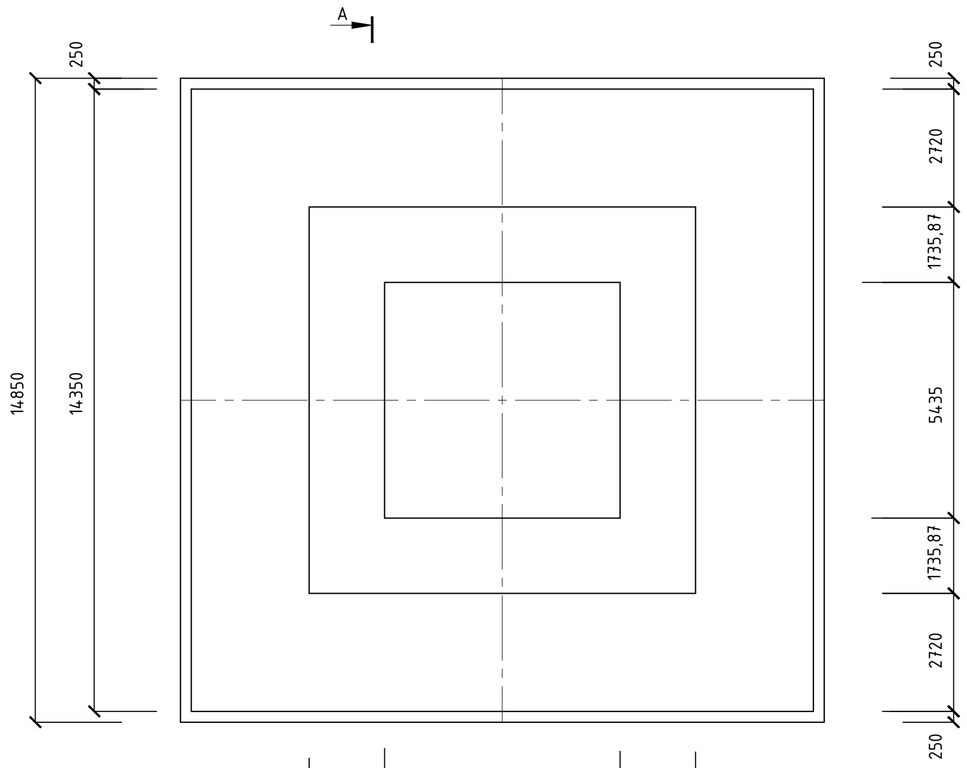

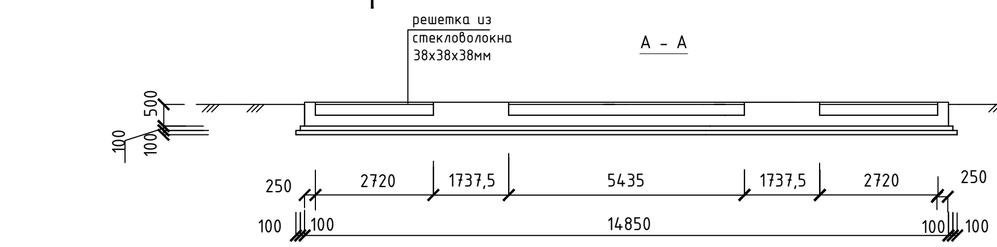

Схема армирования

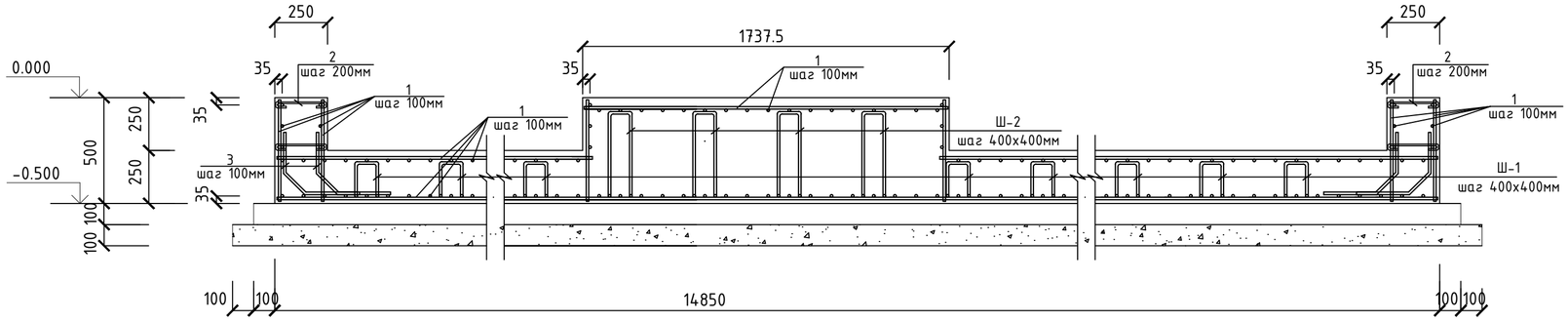

Спецификация

Марка поз.	Обозначение	Наименование	Кол-во	Масса ед.кг	Примечание
		Фундамент под фонтан	2		
1	СТ РК 2591-2014 (код 214-210-0201-0004)	ф12А-400 п.м.	10214,9	0,888	9070,83
2	СТ РК 2591-2014 (код 214-210-0101-0003)	ф10А-240 L=420	588	0,26	152,88
3	СТ РК 2591-2014 (код 214-210-0201-0004)	ф12А-240 L=600	1192	0,53	631,76
Ш-1	СТ РК 2591-2014 (код 214-210-0101-0004)	ф12А-240 L=820	853	0,55	469,15
Ш-2	СТ РК 2591-2014 (код 214-210-0101-0004)	ф12А-240 L=1320	280	1,172	328,16
		Материалы:			
	ГОСТ 7473-2010 (код 212-101-2302)	Бетон кл.С20/25 на с/с цем.W6 F150			71,22м^3
	ГОСТ 7473-2010 (код 212-101-1714)	Бетон кл.С8/10 на с/с цем.W6 F150			22,65м^3
	СТ РК 1284-2004 (код 212-201-0406)	Щебень фр.20-40мм			23,25м^3

Ведомость расхода материалов на один элемент, кг

Марка	Изделия арматурные, кг										Всего	Общий расход
	Арматуры класса											
	A-III (A400)						A-I (A240)					
	СТ РК 2591-2014						СТ РК 2591-2014					
	ф10	ф12	ф14	ф16	ф18	Итого	ф10	ф12	ф14	Итого		
ФМ-3		9070,83				9070,83	152,88	1429,07		1581,95	10652,78	10652,8

Ведомость стали

Поз.	Эскиз
2	100, 220, 100, L=420мм
3	200, 150, 250, L=600мм

Ведомость стали

Поз.	Эскиз
Ш-1	100, 160, 160, 200, 200, L=820мм
Ш-2	100, 410, 410, 200, 200, L=1320мм

Порядок выполнения монолитных железобетонных конструкций.

1. Установку арматурных стержней и изделий монолитных железобетонных конструкций производить только после полной установки щитовой опалубки и ее надежного закрепления.
2. Армирование осуществлять в следующем порядке;
   - Установка нижних арматур, арматуры вязать между собой в каждом пересечении вязальной проволокой; Нижние сетки армирования плиты устанавливаются в проектное положение с применением цементно-песчаных фиксаторов-подкладок.
   - Установка верхних арматур, арматуры вязать между собой в каждом пересечении вязальной проволокой. Для обеспечения проектного положения верхних сеток используются стальные фиксаторы "Ш-1" поддерживающие каркасы) с шагом 400х400мм в шахматном порядке.

Изм.	Кол.	Лист	N док.	Подпись	Дата	
ГИП		Карамолдаев				Р-2025-5-2-2-КЖ
Разработал		Хасанов К.				"Строительство центральной площади" по проспекту Махамбета в г.Кульсары, Жылыойского района Атырауской области
Проверил		Хасанова А.				Парк Орталық алаң
Д.контроль		Сапарова А.				Стадия: РП; Лист: 16; Листов: 22
						План фундамента под фонтан. Схема армирования.
						ТОО Метрис г.Павлодар 2025г

Взам. инв. No | Подпись и дата | Инв. No подл.

Формат А2

Сиденье №1

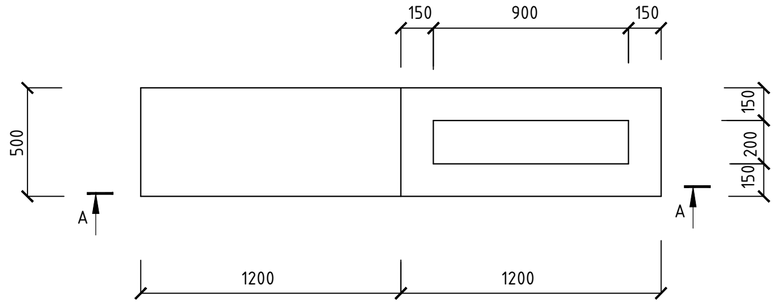

А - А

Схема армирования

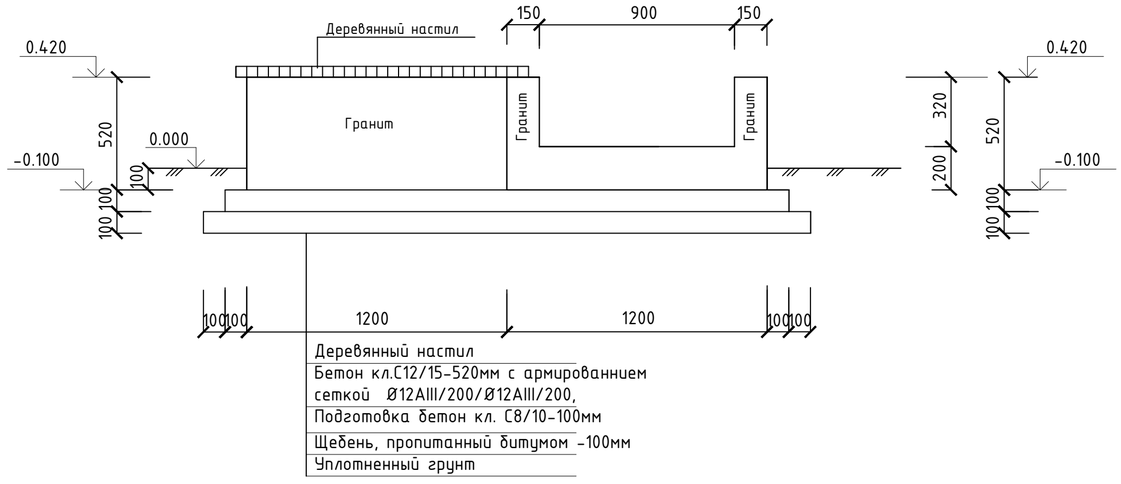

Спецификация

Марка поз.	Обозначение	Наименование	Кол-во	Масса ед.кг	Примечание
		Сиденье №1	50		
С-1	СТ РК 2591-2014 (код 214-210-0201-0004)	Ф12А-400/200/Ф12А-400/200	1,14м²	8,88	10,12кг
4	СТ РК 2591-2014 (код 214-210-0201-0004)	Ф12А-400 L=700	18	0,622	11,196
Ш-1	СТ РК 2591-2014 (код 214-210-0101-0004)	Ф12А-240 L=1252	3	1,112	3,336
	ГОСТ 7473-2010 (код 212-101-2001)	Бетон кл.С12/15 на с/с цем.			0,312м³
	ГОСТ 30693-2000 (код 235-201-0204)	Битумная мастика			1,53м²
	(код 231-201-0101)	Гранит			1,218м²
	ГОСТ 8486-86 (код 215-202-0501)	Деревянный брус обрезной толщ.75мм			0,98м²
		Для цветов плана 1	50		
1	СТ РК 2591-2014 (код 214-210-0201-0004)	Ф12А-400 п.м.	83,60	0,888	74,24
2	СТ РК 2591-2014 (код 214-210-0201-0004)	Ф12А-400 L=350	40	0,31	12,40
3	СТ РК 2591-2014 (код 214-210-0101-0004)	Ф12А-240 L=612	10	0,54	5,40
	ГОСТ 7473-2010 (код 212-101-2301)	Бетон кл.С20/25 на с/с цем.			0,259м³
	ГОСТ 7473-2010 (код 212-101-1714)	Бетон кл.С8/10 на с/с цем.W6 F150			0,182м³
	СТ РК 1284-2004 (код 212-201-0406)	Щебень фр.20-40мм			0,252м³
	ГОСТ 30693-2000 (код 235-201-0204)	Битумная мастика			1,53м²
	(код 231-201-0101)	Гранит			1,638м²

Ведомость стали

Поз.	Эскиз
4	100, 500, 100, L=700мм
Ш-1	200, 426, 426, 100, 100, L=1252мм

А - А

Схема армирования

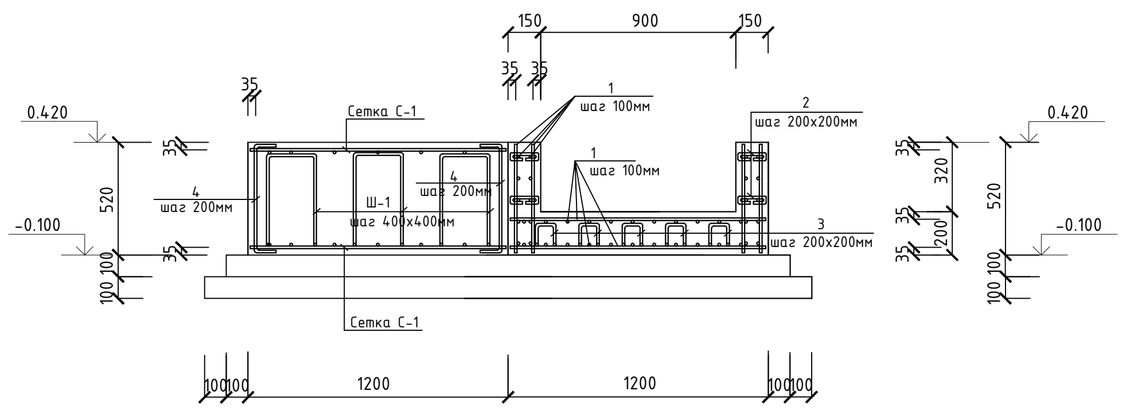

Примечание

1. *Железобетонная конструкция сиденья выполнена из бетона класса С12/15 высотой 520мм, на сульфатостойком цементе ГОСТ 22266-2013.*
2. *Под конструкцией сидения устанавливается бетонная подготовка кл.С8/10 толщ.100мм и щебень фр.20-40мм толщиной 100мм, пропитанная битумом до полного насыщения.*
3. *Все боковые железобетонные поверхности, соприкасающиеся с грунтом, обмазать двумя слоями битумно-полимерной мастикой ГОСТ 30693-2000 общей толщ.2,5мм.*
4. *Снятие опалубки производить после достижения бетоном 70% проектной прочности.*
5. *Работы по возведению монолитных железобетонных конструкций выполнять в соответствии с требованиями СН РК 5.03-07-2013, СП РК 5.03-107-2013.*
6. *Деталь для фиксации (Ш-1) арматуры верхней зоны плиты из арматуры Ф12(240) установить с ш.400х400мм в шахматном порядке.*

Изм.	Кол.	Лист	N док.	Подпись	Дата	Р-2025-5-2-2-КЖ		
						"Строительство центральной площади" по проспекту Махамбета в г.Кульсары, Жылыойского района Атырауской области		
ГИП		Карамолдаев				Парк Орталық алаң	Стадия: РП	Лист: 17	Листов: 22
Разработал		Хасанов К.						
Проверил		Хасанова А.						
Д.контроль		Сапарова А.				Сиденье №1	ТОО Метрис г.Павлодар 2025г	

Взам. инв. No | Подпись и дата | Инв. No подл.

Формат А2

Сиденье №2

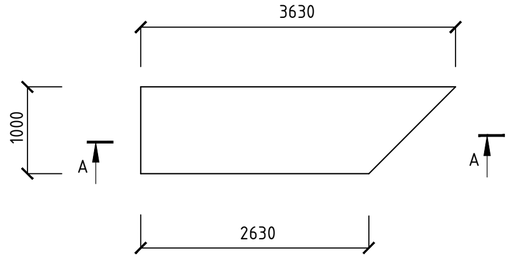

А – А

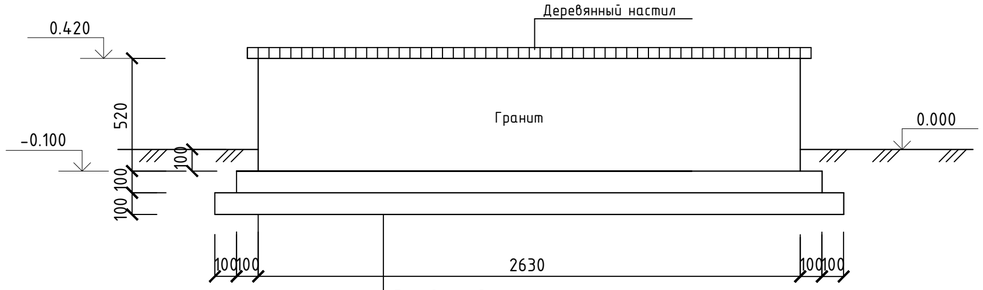

Деревянный настил
Бетон кл.С12/15-520мм с армированием сеткой Ø12AIII/200/Ø12AIII/200,
Подготовка бетон кл. С8/10-100мм
Щебень, пропитанный битумом -100мм
Уплотненный грунт

А – А

Схема армирования

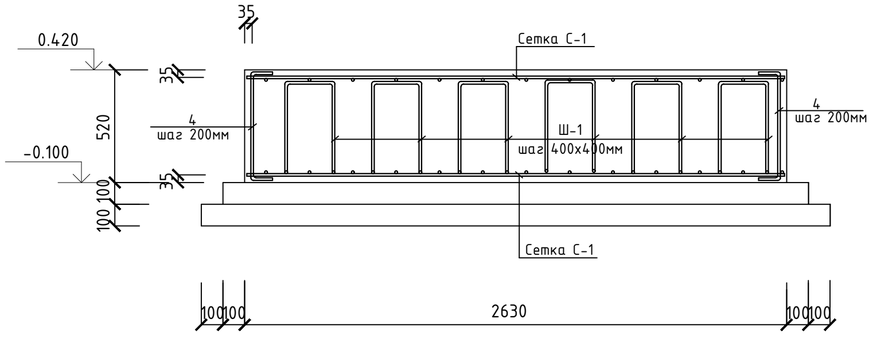

Спецификация

Марка поз.	Обозначение	Наименование	Кол-во	Масса ед.кг	Примечание
		Сиденье №2	16		
С-1	СТ РК 2591-2014 (код 214-210-0201-0004)	Ø12А-400/200/Ø12А-400/200	6,26м^2	8,88	55,60кг
4	СТ РК 2591-2014 (код 214-210-0201-0004)	Ø12А-400 L=700	44	0,622	27,368
Ш-1	СТ РК 2591-2014 (код 214-210-0101-0004)	Ø12А-240 L=1252	12	1,112	13,344
	ГОСТ 7473-2010 (код 212-101-2001)	Бетон кл.С12/15 на с/с цем.			1,63м^3
	ГОСТ 7473-2010 (код 212-101-1714)	Бетон кл.С8/10 на с/с цем.W6 F150			0,405м^3
	СТ РК 1284-2004 (код 212-201-0406)	Щебень фр.20-40мм			0,51м^3
	ГОСТ 30693-2000 (код 235-201-0204)	Битумная мастика			1,82м^2
	ГОСТ 8486-86 (код 215-202-0501)	Деревянный брус обрезной толщ.75мм			4,05м^2
	(код 231-201-0101)	Гранит			3,554м^2

Ведомость стали

Поз.	Эскиз
4	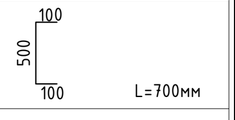 L=700мм
Ш-1	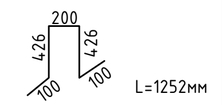 L=1252мм

Примечание

1. *Железобетонная конструкция сиденья выполнена из бетона класса С 12/15 высотой 520мм, на сульфатостойком цементе ГОСТ 22266-2013.*
2. *Под конструкцией сидения устанавливается бетонная подготовка кл.С8/10 толщ.100мм и щебень фр.20-40мм толщиной 100мм, пропитанная битумом до полного насыщения.*
3. *Все боковые железобетонные поверхности, соприкасающиеся с грунтом, обмазать двумя слоями битумно-полимерной мастикой ГОСТ 30693-2000 общей толщ.2,5мм.*
4. *Снятие опалубки производить после достижения бетоном 70% проектной прочности.*
5. *Работы по возведению монолитных железобетонных конструкций выполнять в соответствии с требованиями СН РК 5.03-07-2013, СП РК 5.03-107-2013.*
6. *Деталь для фиксации (Ш-1) арматуры верхней зоны плиты из арматуры Ф12(240) установить с ш.400х400мм в шахматном порядке.*

Изм.	Кол.	Лист	N док.	Подпись	Дата	Р-2025-5-2-2-КЖ		
						"Строительство центральной площади" по проспекту Махамбета в г.Кульсары, Жылыойского района Атырауской области		
ГИП		Карамолдаев				Парк Орталық алаң	Стадия: РП	Лист: 18 / Листов: 22
Разработал		Хасанов К.						
Проверил		Хасанова А.				Сиденье №2	ТОО Метрис	г.Павлодар 2025г
Д.контроль		Сапарова А.						

Взам. инв. No | Подпись и дата | Инв. No подл.

Формат А2

План перголы

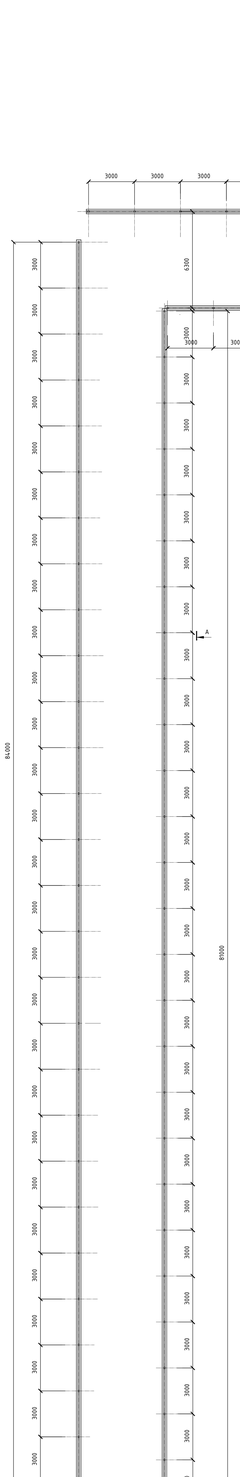

План стоек и ригелей

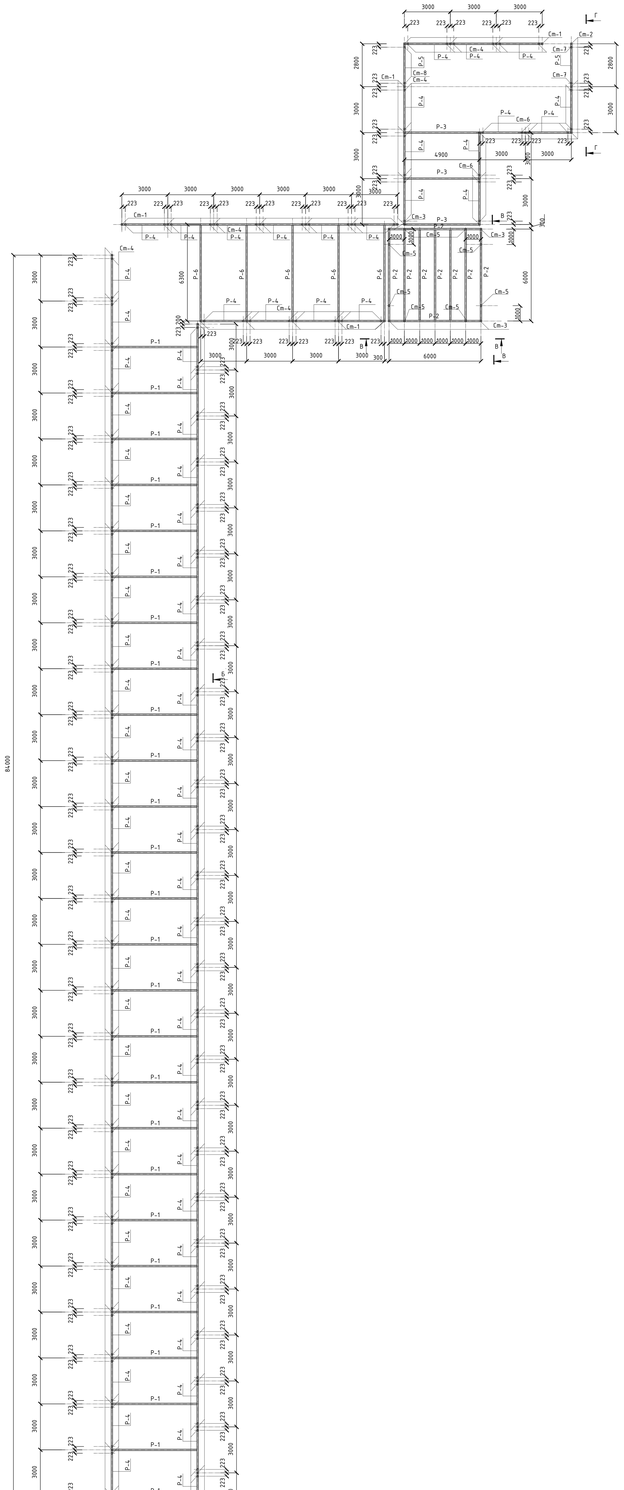

План фундаментов

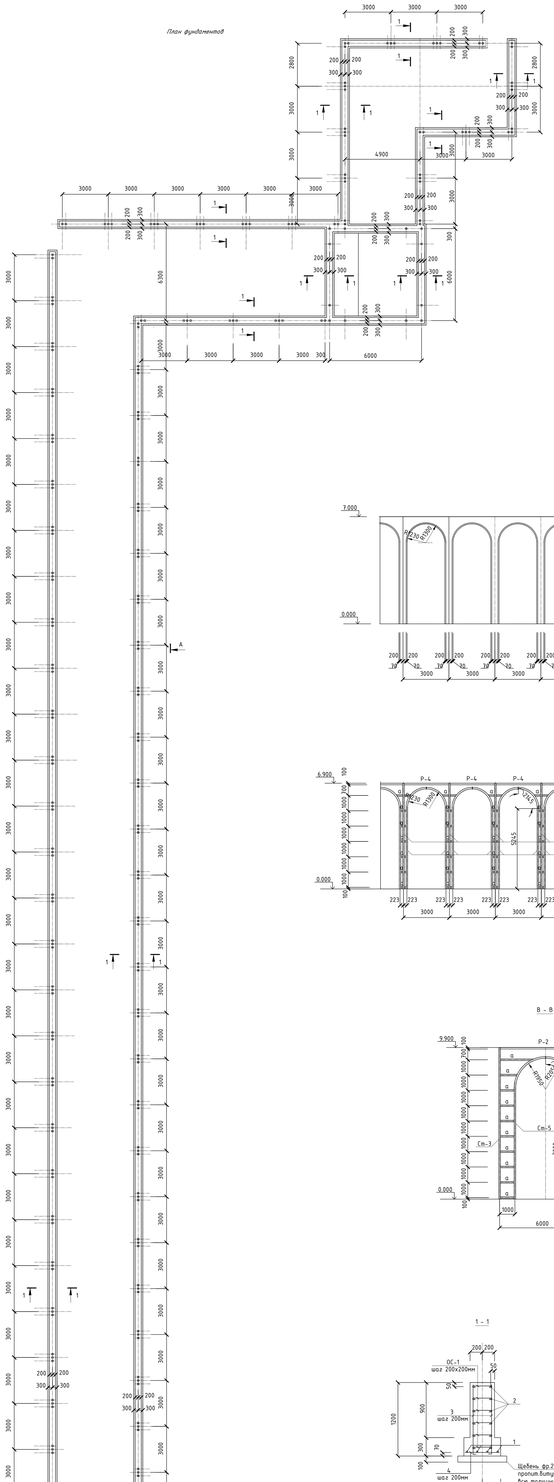

Спецификация

Марка поз.	Обозначение	Наименование	Кол-во	Масса ед.кг	Примечание
		Пергола	2		
Ст-1	ГОСТ 30245-2003 (вариант 2Т6-296-26402-0034)	□ 100х5 L=6900	33	99,43	7656,11кг
Ст-2	ГОСТ 30245-2003 (вариант 2Т6-296-26402-0034)	□ 100х5 L=8900	7	128,25	897,75кг
Ст-3	ГОСТ 30245-2003 (вариант 2Т6-296-26402-0034)	□ 100х5 L=3900	4	162,66	570,64кг
Ст-4	ГОСТ 30245-2003 (вариант 2Т6-296-26402-0034)	□ 100х5 L=3390	142	106,50	15133,0кг
Ст-5	ГОСТ 30245-2003 (вариант 2Т6-296-26402-0034)	□ 100х5 L=10465	8	150,80	1206,40кг
Ст-6	ГОСТ 30245-2003 (вариант 2Т6-296-26402-0034)	□ 100х5 L=9445	9	136,10	1224,90кг
Ст-7	ГОСТ 30245-2003 (вариант 2Т6-296-26402-0034)	□ 100х5 L=9985	2	132,36	264,72кг
Ст-8	ГОСТ 30245-2003 (вариант 2Т6-296-26402-0034)	□ 100х5 L=7300	2	105,20	210,40кг
Р-1	ГОСТ 30245-2003 (вариант 2Т6-296-26402-0034)	□ 100х5 L=5500	27	79,26	2140,0кг
Р-2	ГОСТ 30245-2003 (вариант 2Т6-296-26402-0034)	□ 100х5 L=5900	9	85,02	765,18кг
Р-3	ГОСТ 30245-2003 (вариант 2Т6-296-26402-0034)	□ 100х5 L=4800	3	69,20	207,60кг
Р-4	ГОСТ 30245-2003 (вариант 2Т6-296-26402-0034)	□ 100х5 L=2900	76	41,80	3176,80кг
Р-5	ГОСТ 30245-2003 (вариант 2Т6-296-26402-0034)	□ 100х5 L=2700	2	40,35	80,70кг
Р-6	ГОСТ 30245-2003 (вариант 2Т6-296-26402-0034)	□ 100х5 L=6200	5	89,34	446,70кг
Щ	ГОСТ 30245-2003 (вариант 2Т6-296-26402-0034)	□ 100х5 п.м.	428,82	34,41	6179,30кг
	ГОСТ 9480-2012 (вариант 235-202-07027)	Прокладки толщ.30мм			9581,64см^2
		Ленточный фундамент			
1	СТ РК 2591-2014 (вариант 2Т6-230-0225-0004)	ФЦА-400 п.м.	1179,0	0,888	1046,95
2	СТ РК 2591-2014 (вариант 2Т6-230-0225-0003)	ФЦА-400 п.м.	3537,0	0,677	2382,80
3	СТ РК 2591-2014 (вариант 2Т6-230-0225-0003)	ФЦА-400 L=1200	2672	0,74	1977,28
4	СТ РК 2591-2014 (вариант 2Т6-230-0225-0003)	ФЦА-400 L=580	1336	0,36	480,96
ОС-1	СТ РК 2591-2014 (вариант 2Т6-230-0225-0002)	ФВА-240 L=500	8016	0,20	1603,20
	ГОСТ 7473-2010 (вариант 2Т6-301-20001-0001)	Бетон кл.С12/15 на с/с цем.			139,995м^3
	ГОСТ 8267-93 (вариант 2Т6-301-20460)	Щебень фр.20-40мм			20,70м^3
	ГОСТ 30693-2000 (вариант 235-201-02026)	Битумная мастика			634,70кг^3

А – А

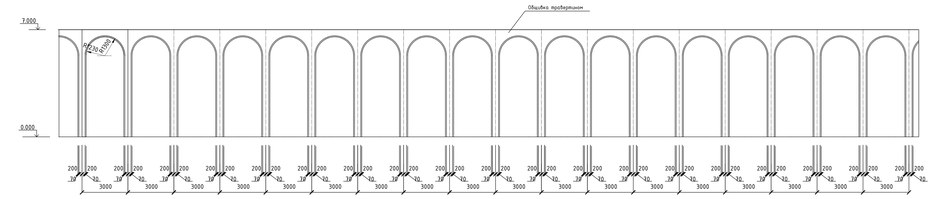

Б – Б

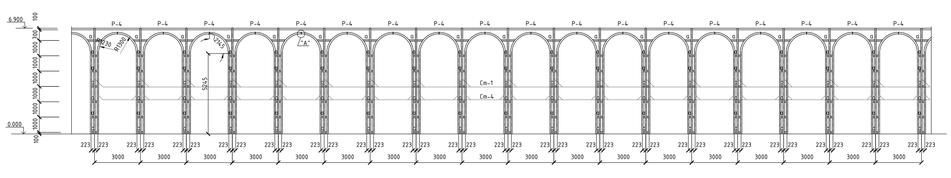

В – В

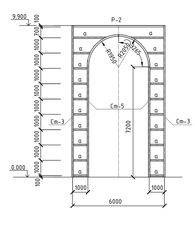

Г – Г

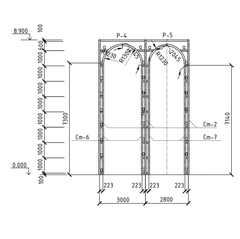

1 – 1

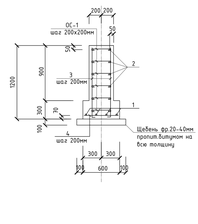

Ведомость стали

Поз.	Эскиз
3	1200 100 L=1200мм
ОС-1	240 30 50 50 30 L=500мм

| | | | | |

Фундамент под мачту освещения ПМО-20 с мобильной рамой

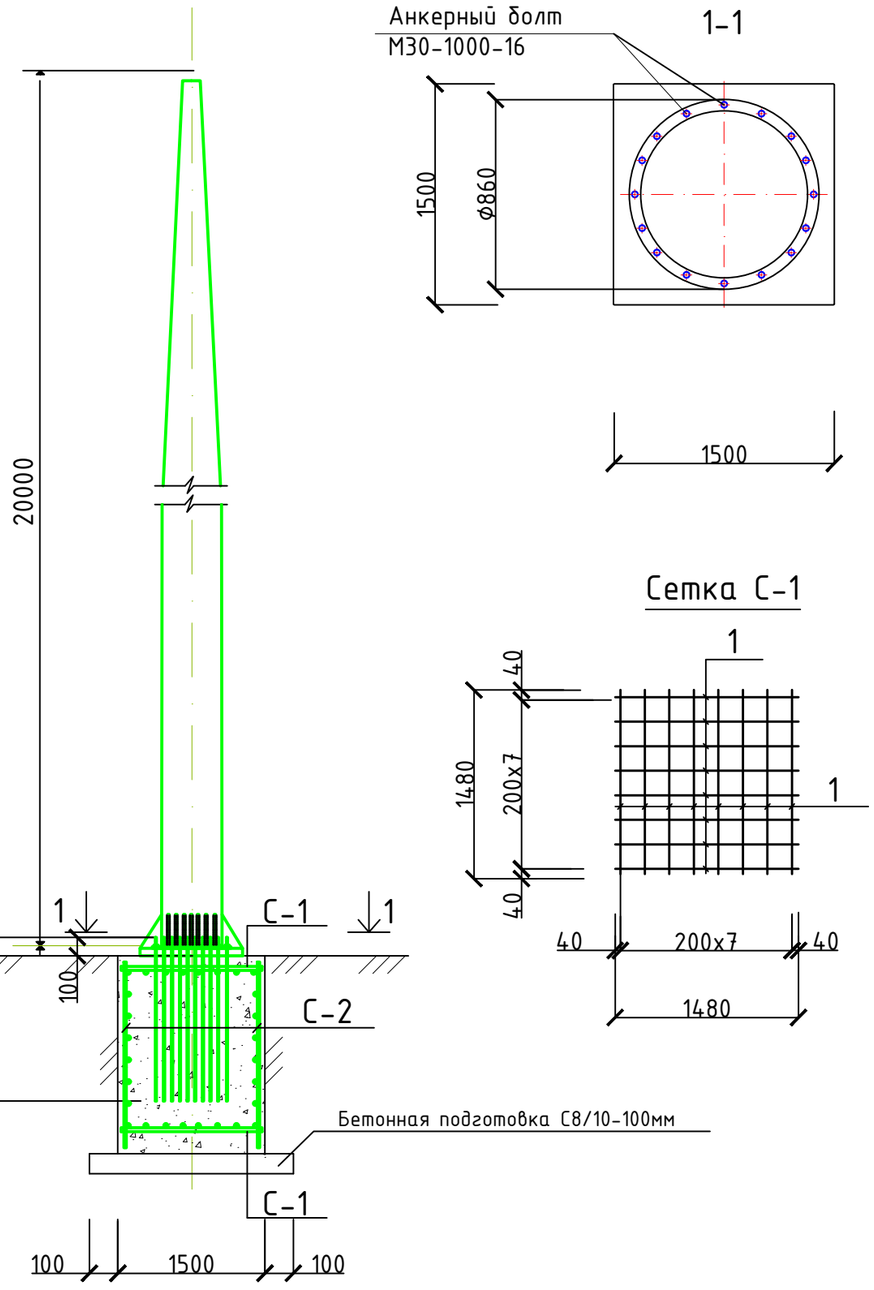

Спецификация на фундамент

Поз.	Обозначение	Наименование	К-во шт.	Масса ед.кг	Прим.
		Фундамент			
С-1		Сетка С-1	2	21,02	
С-2		Сетка С-2	4	14,61	
	СТ РК EN 206-2017 (код 212-101-2009)	Бетон на с/с цем.кл.С16/20 W6 F100	3,40м^3		
	СТ РК EN 206-2017 (код 212-101-1709)	Бетон на с/с цем.кл.С8/10 W6 F100	0,30м^3		
	ГОСТ 30693-2000 (код 235-201-0204)	Битумная мастика	8,85м^2		
		Сетка С-1			
	СТ РК 2591-2014 (код 214-210-0201-0004)	ф12А-400 L=1480	16	1,314	21,02
		Сетка С-2			
	СТ РК 2591-2014 (код 214-210-0201-0003)	ф10А-400 L=1480	16	0,913	14,61

Сетка С-1

Сетка С-2

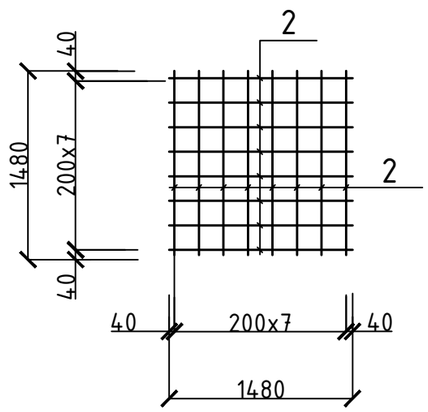

1. *Для ввода кабельных линий в опору во время заливки бетона закладного элемента предусмотреть ПЭ трубу Ф50мм.*

Согласовано: ЭС Кузовлев 06.25

инв.№подл. | подпись и дата | взам.инв.№

Изм.	Кол.	Лист	N док	Подпись	Дата	Р-2025-2-2-КЖ			
						Строительство ПСД по объекту "Строительство центральной площади" по проспекту Махамбета в г.Кульсары, Жылыойского района Атырауской области			
ГИП		Карамолдаев				Парк Орталық алаң	Стадия	Лист	Листов
Разработал		Хасанов К.					РП	20	22
Проверил		Хасанова А.				Фундамент под мачту освещения ПМО-20 с мобильной рамой	ТОО Метрис	г.Павлодар 2025г	
Д.контроль		Сапарова А.							

Формат А3

ПЛАН КОЛОДЦА ВК-4
1:50

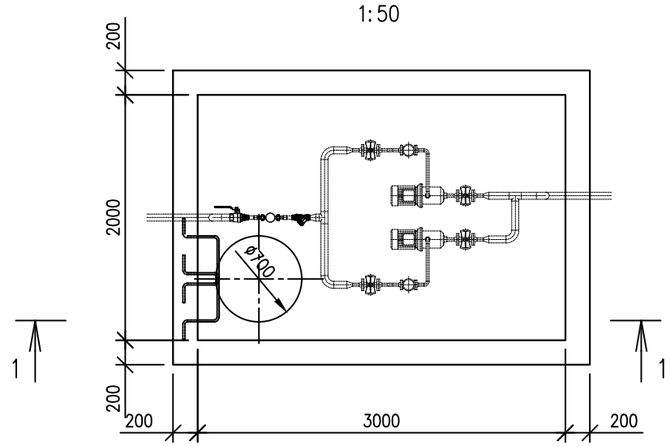

ПЛИТА ПОКРЫТИЯ Пп-1
1:50

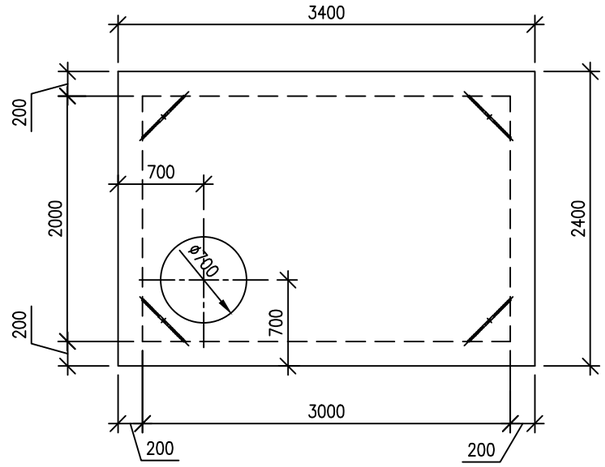

РАЗРЕЗ 1-1
1:50

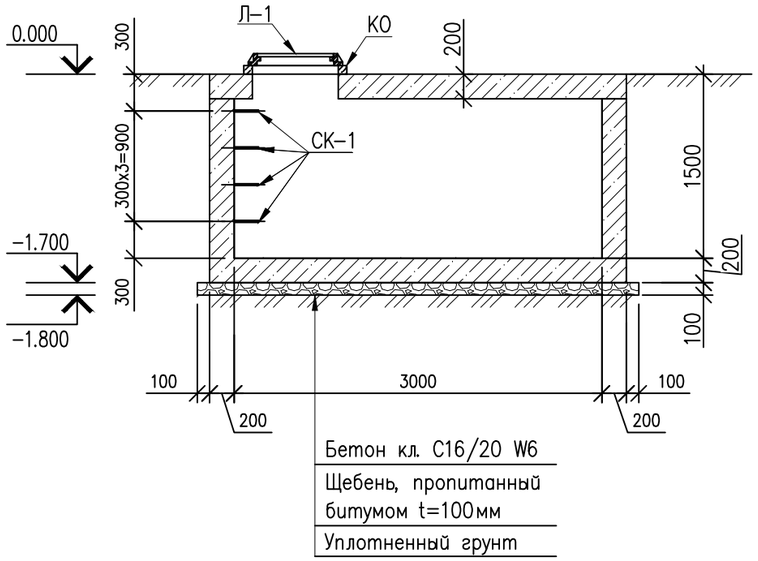

СКОБА СК-1
1:20

СПЕЦИФИКАЦИЯ КОНСТРУКТИВНЫХ ЭЛЕМЕНТОВ

Марка поз.	Обозначение	Наименование	Кол. шт.	Масса ед. кг	Примеч.
Вк-4		Колодец монолитный ВК-4	1		
КО	Серия 3.900.1-14 вып.1 (АГСК 225-101-0201)	Кольцо опорное КО6	1	50	
Л-1	ГОСТ 3634-99 (АГСК 244-202-0101)	Люк чугунный тип "Л"	1	60	
СК-1	ГОСТ 34028-2016 (АГСК 214-210-0102-0002)	Пруток 1ф МД 16х11700-А400 L=1300мм	4	2,05	8,2кг

ПРИМЕЧАНИЕ

1. Размеры отмечаны * уточняются по месту.
2. Данный лист читать совместно с марки НВ и ГП.
3 Данный лист читать совместно с листом КЖ-.

Согласовано

Взам. инв. №

Подп. и дата

Инв. № подл.

Изм.	Кол.	Лист	N док.	Подпись	Дата
ГИП		Карамолдаев			
Проверил		Карамолдаев			
Разработал		Таупихова			
Н.контроль		Сапарова			

Р-5-2025-2.2-КЖ

Строительство ПСД по объекту " Строительство центральной площади по проспекту Махамбета в г.Кульсары, Жылыойского района, Атырауской области"

Стадия	Лист	Листов
РП	21	22

Архитектурно-строительные решения

Колодец ВК-4. План колодца. Разрез. Спецификация конструктивных элементов.

ТОО Метрис

г.Павлодар 2025

Формат А3

ПЛАН АРМИРОВАНИЯ КОЛОДЦА ВК-4
1:50

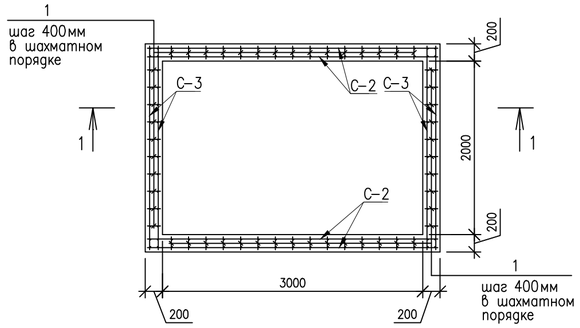

ПЛАН АРМИРОВАНИЯ ПЛИТЫ
1:50

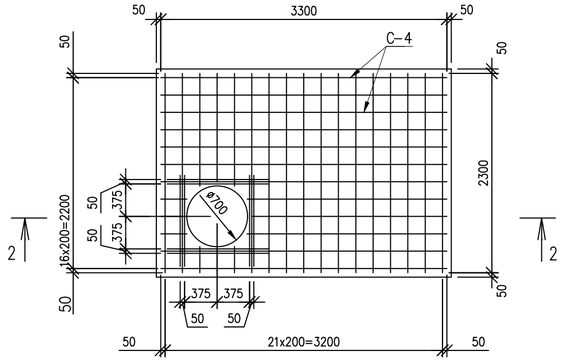

СПЕЦИФИКАЦИЯ КОНСТРУКТИВНЫХ ЭЛЕМЕНТОВ

Марка поз.	Обозначение	Наименование	Кол. шт.	Масса ед. кг	Примеч.
		Армирование колодца ВК-4			
1	ГОСТ 34028-2016 (АГСК 214-210-0101-0002)	Пруток 1ф МД 8х11700-А240 L=150мм	170	0,06	10,2
2	ГОСТ 34028-2016 (АГСК 214-210-0201-0004)	Пруток 1ф МД 12х11700-А400 L=100мм	50	0,08	4,0
С-1	ГОСТ 23279-2012 (АГСК 214-403-0103)	Сетка 2С 12А500С-200 / 12А500С-200 235х335	2	70,1	140,2
С-2	ГОСТ 23279-2012 (АГСК 214-403-0103)	Сетка 2С 12А500С-200 / 12А500С-200 335х145	4	43,2	172,8
С-3	ГОСТ 23279-2012 (АГСК 214-403-0103)	Сетка 2С 12А500С-200 / 12А500С-200 235х145	4	30,3	121,2
	ГОСТ 7473-2010 (АГСК 212-101-2103)	Бетон сульфатостойкий С16/20, W6 F100			4,2 м3
	СТ РК 1284-2004 (АГСК 211-201-0406)	Щебень пропитан. битумом -100мм			1,0 м3
		Армирование плиты			
3	ГОСТ 34028-2016 (АГСК 214-210-0101-0002)	Пруток 1ф МД 8х11700-А240 L=170мм	50	0,07	3,5
4	ГОСТ 34028-2016 (АГСК 214-210-0202-0001)	Пруток 1ф МД 14х11700-А400 L=1150мм	16	1,39	22,2
С-4	ГОСТ 23279-2012 (АГСК 214-403-0103)	Сетка 2С 12А500С-200 / 12А500С-200 235х335	2	70,1	140,2
П-1	ГОСТ 34028-2016 (АГСК 214-210-0202-0002)	Пруток 1ф МД 16х11700-А240 L=960мм	4	1,52	6,08
	ГОСТ 7473-2010 (АГСК 212-101-2103)	Бетон сульфатостойкий С16/20, W6 F100			1,63 м3

РАЗРЕЗ 1-1
1:50

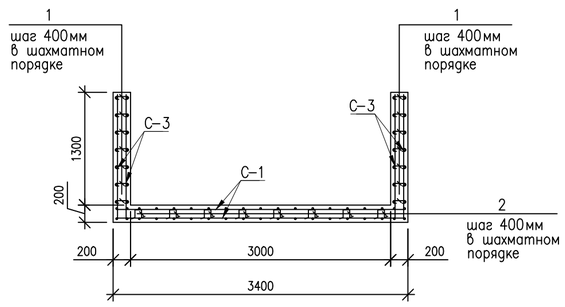

РАЗРЕЗ 3-3
1:10

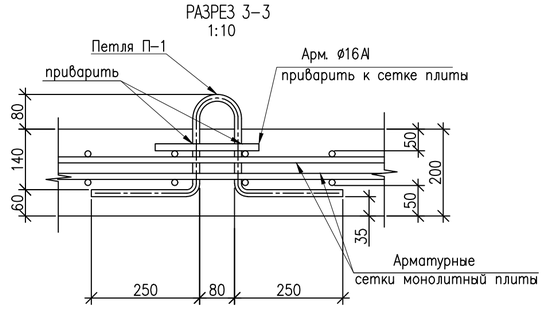

ПРИМЕЧАНИЕ:

1. При производстве всех видов работ руководствоваться СН РК 1.03-05-2011 "Охрана труда и техника безопасности в строительстве".
2. Железобетонные конструкции выполнить из монолитного бетона класса С16/20 на сульфатостойком портландцементе по ГОСТ 22266-2013 по водонепроницаемости W6, с маркой по морозостойкости F100.
3. Гидроизоляцию подземных бетонных и железобетонных конструкций осуществлять путем обмазки БЛК в два слоя.
4. Сварку выполнять электродами типа Э42А ГОСТ 9467-75* Типы сварных швов принимать по ГОСТ 5264-80*. Катеты швов-6 мм. После выполнения сварочных работ сварные швы очистить от шлака и огрунтовать.
5. Металлоконструкции должны быть окрашены за 2 раза эмалью ХВ-124 ГОСТ 10144-89* по поверхности, огрунтованной ФЛ-03К ГОСТ 9109-81*.
6. Данный лист читать совместно с листом КЖ- .

РАЗРЕЗ 2-2
1:25

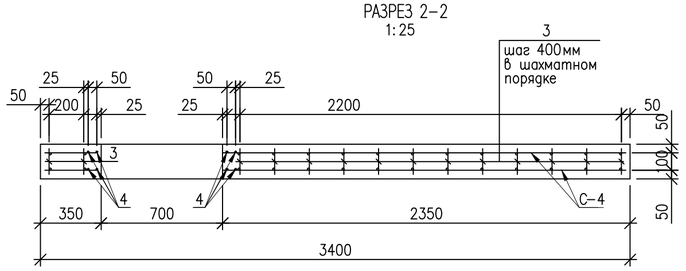

ПЕТЛЯ П-1
1:10

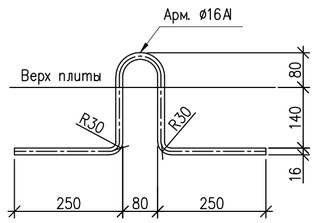

Изм.	Кол.	Лист	N док.	Подпись	Дата	Р-5-2025-2.2-КЖ		
						Строительство ПСД по объекту " Строительство центральной площади по проспекту Махамбета в г.Кульсары, Жылыойского района, Атырауской области"		
ГИП		Карамолдаев				Архитектурно-строительные решения	Стадия	Лист	Листов
Проверил		Карамолдаев					РП	22	22
Разработал		Таупихова							
Н.контроль		Сапарова				План армирования колодца ВК-4. Спецификация конструктивных элементов.	ТОО Метрис	г.Павлодар 2025	

Согласовано

Взам.инв.№

Подп. и дата

Инв. № подл.

Формат А2