3

Утвержден приказом
Министра по инвестициям и развитию
Республики Казахстан
от 24 апреля 2017 года № 234

Акт приемки объекта в эксплуатацию

«31» декабря 2025 года

Заказчик **Республиканское государственное учреждение «Комитет водного хозяйства Министерства водных ресурсов и ирригации Республики Казахстан», БИН 910640000040, телефон 8(7172) 75 16 44, Республика Казахстан, 010000, город Астана, Есильский район, проспект Мәңгілік ел, 8, административное здание «Дом министерств»**

фамилия, имя, отчество (при его наличии) ИИН, телефон – для физических лиц, наименование организации – для юридических лиц, БИН, телефон, почтовый индекс, область, город, район, населенный пункт, наименование улицы, номер дома/здания (стационарного помещения)

на основании:

Декларации о соответствии (прилагается) «12» декабря **2025 года, Товарищество с ограниченной ответственностью «Мелиоратор», генеральный директор Нарбаев Еркебулан Еликпаевич, 120018, г.Кызылорда, поселок Тасбугет, улица Мустафа Шокая 18, БИН 000340001900, 8 (7242) 21 60 92**,

дата подписания декларации, наименование подрядной (генподрядной) организации, фамилия, имя, отчество (при его наличии) руководителя, юридический адрес, БИН, телефон

Заключения о качестве строительно-монтажных работ (прилагается) «18» декабря **2025 года, Товарищество с ограниченной ответственностью «Есиль-Строй-Экспертиза», директор Бекенов Самат Дулатович, БИН 040140001355, телефон 8 (7152) 34-00-88,**

дата подписания заключения, наименование организации, фамилия, имя, отчество (при его наличии) экспертов технического надзора, № и дата получения аттестатов, БИН, телефон

БГВ
Мелиоратор

Заключения о соответствии выполненных работ проекту (прилагается)

«_22_» _____12_____ **2025 года, Товарищество с ограниченной ответственностью фирма «СТРОЙ-ТЕХ», директор Ахметов Жигер Калиевич, БИН 041040008242, телефон 87051415454**,

дата подписания заключения, наименование организации, фамилия, имя, отчество (при его наличии) экспертов авторского надзора, № и дата получения аттестатов, БИН, телефон

произведя осмотр готовности предъявленного подрядчиком (генеральным подрядчиком) к приемке в эксплуатацию объекта:

«Реконструкция аварийных участков Булаевского группового водопровода в Северо- Казахстанской области». Реконструкция. Уровень ответственности – II (нормальный). Технический сложный.

наименование объекта, вид строительства (новое, расширение, реконструкция, техническое перевооружение, модернизация, капитальный ремонт), уровень ответственности, техническая и технологическая сложность объекта по адресу

Северо- Казахстанской области,_____

(область, район, населенный пункт, микрорайон, квартал, улица, номер дома (корпуса)

проверив комплектность исполнительной технической документации, в том числе посредством электронного модуля исполнительной технической документации «_____» _____20____ года, дата ознакомления подтверждает, что:

1. Строительство объекта осуществлено на основании:

1) правоустанавливающего документа на земельный участок **Постановление акимата Северо- Казахстанской области от «09» ноября 2021 года №235; от «09» ноября 2021 года №236; от «09» ноября 2021 года №241; от «09» ноября 2021 года №243**_____

документ, подтверждающий наступление юридических фактов (юридических составов), на основании которых возникают, изменяются или прекращаются права на земельный участок, в том числе договоры, решения судов, правовые акты исполнительных органов, свидетельство о праве на наследство, передаточный акт или разделительный баланс при реорганизации негосударственных юридических лиц, владеющих земельным участком на праве собственности или выкупивших право временного возмездного землепользования (аренды).

либо решения о реконструкции (перепланировке, переоборудовании) помещений (отдельных частей) существующих зданий от «_____» _____ 20____ года №_____;

наименование органа, вынесшего решение

2) талона о приеме уведомления о начале строительно-монтажных работ **Коммунальное государственное учреждение «Управление государственного архитектурно-строительного контроля и лицензирования акимата Северо-Казахстанской области», 24.06.2021 года, KZ11REA00228621, 11.09.2024 года, KZ01REA00417369**

наименование органа, принявшего уведомление, дата и № принятия талона

3) проекта (проектно-сметной документации) **Товарищество с ограниченной ответственностью фирма «СТРОЙ-ТЕХ», 54/20-НВ**

наименование проектной организации, номер проекта, утвержденного(й) **Республиканское государственное предприятие на праве хозяйственного ведения «Нуринский групповой водопровод» Комитета по водным ресурсам Министерства экологии, геологии и природных ресурсов Республики Казахстан, приказ №194 Ѳ от 18.11.2020 года**;

дата и номер проекта, наименование организации утвердившей (переутвердившей) проект и дата утверждения

2. Строительно-монтажные работы осуществлены в сроки:

начало работ **июнь 2021 года**;

окончание работ **декабрь 2025 года**;

при продолжительности строительства,месяц:

по норме или по проекту организации строительства, месяц: **10**;

фактически, месяц: **55**;

3. Объект (комплекс) имеет следующие основные технико-экономические показатели (мощность, производительность, производственная площадь, протяженность, вместимость, объем, пропускная способность, провозная способность, число рабочих мест и тому подобное, заполняется по всем объектам (кроме жилых домов) в единицах измерения соответственно целевой продукции или основным видам услуг):

Мощность, производительность и так далее	Единица измерения	По проекту		Фактически	
		общая (с учетом	в том числе пускового	общая (с учетом	в том числе пускового

		ранее принятых)	комплекса или очереди	ранее принятых)	комплекса или очереди
Участок от насосной станции Смирново					
Протяженность	км	0,922		0,922	
Участок от насосной станции Смирново до насосной станции Кызыл-Агаш					
Протяженность	км	14,515		14,515	
Участок от насосной станции Кызыл-Агаш до насосной станции Придорожно					
Протяженность	км	59,788		59,788	
Участок от насосной станции Киялы до насосной станции Ильич					
Протяженность	км	2,146		2,146	

Выпуск продукции (оказания услуг), предусмотренной проектом в объеме, соответствующем нормам освоения проектных мощностей в начальный период _____;

факт начала выпуска продукции с указанием объема

Жилой дом имеет следующие показатели:

Показатели	Единица измерения	По проекту	Фактически
Общая площадь	метр в квадрате (далее – м2)		
Число этажей	этаж		
Общий строительный объем	метр в кубе (далее – м3)		
В том числе подземной части	м3		
Площадь встроенных, встроенно-пристроенных и пристроенных помещений	м2		

Показатели	По проекту			Фактически		
	число квартир	площадь квартир, м2		число квартир	площадь квартир, м2	
		общая	жилая		общая	жилая

Всего квартир, в том числе: однокомнатных двухкомнатных трехкомнатных четырехкомнатных и более						

4. Технологические и архитектурно-строительные решения по объекту характеризуются следующими данными:

Общая протяженность водоводов – 77,371 км. Глубина заложения водоводов приняты 2,8-3,2мм. Основание под трубопроводы естественное, толщиной 100 мм, защитный слой над трубопроводом толщиной не менее 300 мм из мягкого местного грунта. Колодцы предусмотрены по Т.П.Р. 901-09-11.84. Вокруг горловин водопроводных колодцев и камер выполнена песчано-щебеночная отмостка. В местах расположения колодцев и камер устанавлены бетонные сигнальные столбики. Запорная арматура, установленная на водоводе, принята на давление 1,0 мПа. Переходы магистрального водовода под автомобильными и под железнодорожными дорогами выполнены в футлярах методом горизонтально-направленного бурения.Переходы под кабельными линиями связи (ТУСМ, РУТ и ВОЛС) предусмотрены с защитой от воздействия механических повреждений, в виде короба из металлических швеллеров

1. Участок от насосной станции Смирново: Магистральный водовод, протяженностью - 922 м. выполнен из полиэтиленовой трубы ПЭ100 SDR17 Ø 500х29,7мм, внутриплощадочная сеть на участке насосной станции выполнен из полиэтиленовой трубы ПЭ100 SDR17 Ø 315х18,7мм, протяжённость - 24м., отвод на водонапорную башню выполнен из полиэтиленовой трубы ПЭ100 SDR17 Ø 160х9,5мм, протяжённость - 23м. На участке предусмотрены водопроводные колодцы диаметром Ø2,0м – 9шт, диаметром Ø 1,5м – 3шт и водопроводная камера с размерами в плане 3500х2500 мм в количестве 1шт.

2. Участок от насосной станции Смирново до насосной станции Кызыл-Агаш: Водовод, протяженностью протяжённостью - 14 515 м. выполнен из полиэтиленовой трубы ПЭ100 SDR21 Ø 400х19,1мм. На участке предусмотрены водопроводные колодцы диаметром Ø 2,0 м – 4шт, диаметром Ø 1,5м – 1шт и водопроводные камеры с размерами в плане 3500х2500 мм в количестве 2шт.

3. Участок от насосной станции Кызыл-Агаш до насосной станции Придорожное: Водовод, протяженностью протяжённостью - 59 788м. выполнен из полиэтиленовой трубы ПЭ100 SDR17 Ø 500х29,7мм. На участке предусмотрены водопроводные колодцы диаметром Ø 2,0м – 46шт; диаметром Ø 1,5 – 18шт и водопроводные камеры с размерами в плане 3500х2500 мм в количестве 2шт.

4. Участок от насосной станции Киялы до насосной станции Ильич: Водовод протяженностью протяжённостью - 2 146м. выполнен из полиэтиленовой трубы ПЭ100 SDR21 Ø400х19,1мм На участке предусмотрены водопроводные

колодцы диаметром Ø 2,0 м – 11шт; диаметром Ø 1,5 – 4шт. Водопроводных камер на не предусмотрены.

краткие технические характеристики по особенностям его размещения, по основным материалам и конструкциям, инженерному и технологическому оборудованию

5. На объекте установлено предусмотренное проектом оборудование в количестве
согласно актам о его приемке после индивидуального испытания и комплексного опробования;

6. Наружные инженерные коммуникации (холодное и горячее водоснабжение, канализация, теплоснабжение, газоснабжение, электроснабжение и связь) обеспечивают нормальную эксплуатацию объекта (здания, сооружения, помещения) и приняты городскими
эксплуатационными организациями;

7. Сметная стоимость по утвержденному проекту (проектной-сметной документации):
всего **6 619 448,830** тысяч тенге, в том числе строительно-монтажных работ **6 434 296,545** тысяч тенге, оборудования, инструмента и инвентаря **135 964,571** тысяч тенге;

8. Сметная стоимость основных фондов, принимаемых в эксплуатацию **6 078 958,720** тысяч тенге, в том числе: стоимость строительно-монтажных работ **6 078 958,720** тысяч тенге; стоимость оборудования, инструмента и инвентаря **127 428,963** тысяч тенге;

9. Доля местного содержания предусмотрена в проектно-сметной документации **100%** и фактически применено **100%** (на объектах, финансируемых за счет государственных инвестиций и средств квазигосударственного сектора);

10. Класс энергоэффективности здания _____;

11. Объект построен в соответствии с утвержденным проектом (проектно-сметной документацией) и требованиями государственных нормативных документов в области архитектуры, градостроительства и строительства.

РЕШИЛ:

«Реконструкция аварийных участков Булаевского группового водопровода в Северо- Казахстанской области»

наименование объекта (комплекса)

принять в эксплуатацию.

Заказчик:

Республиканское государственное учреждение «Комитет водного хозяйства Министерства водных ресурсов и ирригации Республики Казахстан», заместитель председателя, Аубакиров Адильбек Багдатович

фамилия, имя, отчество (при его наличии),

подпись руководителя Место печати (при наличии)

Технический надзор:

1) аттестованный (-ые) эксперт (-ы) **Доль Виктор Егорович , №KZ03VJE00072408 от 17.02.2022 г. по объектам первого уровня ответственности - в части инженерных сетей, №KZ05VJE00073051 от 16.03.2022 г. по объектам первого уровня ответственности – в частитехнологического оборудования, №KZ61VJE00069521 от 04.10.2021 г. по объектам первого уровня ответственности - в части несущих и ограждающих конструкций**.

(фамилия, имя, отчество (при его наличии) эксперта, специализация аттестата,

подпись, дата Место печати (при наличии)

2) аккредитованная организация **Товарищество с ограниченной ответственностью «Есиль-Строй-Экспертиза», директор Бекенов Самат Дулатович,**

(наименование организации) имеющей в своем составе аттестованного (-ых) эксперта (-ов), фамилия, имя, отчество (при его наличии) руководителя,

подпись, дата Место печати (при наличии)

Доль Виктора Егоровича , №KZ03VJE00072408 от 17.02.2022 г. по объектам первого уровня ответственности - в части инженерных сетей, №KZ05VJE00073051 от 16.03.2022 г. по объектам первого уровня ответственности – в части технологического оборудования, №KZ61VJE00069521 от 04.10.2021 г. по объектам первого уровня ответственности - в части несущих и ограждающих конструкций.

(фамилия, имя, отчество (при его наличии) эксперта, специализация аттестата),

подпись, дата Место печати (при наличии)

Авторский надзор:

1) разработчик проекта **Товарищество с ограниченной ответственностью фирма «СТРОЙ-ТЕХ», директор Ахметов Жигер Калиевич,**
(наименование организации, фамилия, имя, отчество (при его наличии), должность),

_____
подпись, дата Место печати (при наличии)

2) организация **Товарищество с ограниченной ответственностью фирма «СТРОЙ-ТЕХ», директор Ахметов Жигер Калиевич,**
(наименование организации) имеющей в своем составе аттестованного (-ых) эксперта (-ов), фамилия, имя, отчество (при его наличии) руководителя,

_____
подпись, дата Место печати (при наличии)

Ахметов Жигер Калиевич, аттестат №KZ81VJE00077600 от 06.12.2022, по объектам первого уровня ответственности – в части несущих и ограждающих конструкций.
(фамилия, имя, отчество (при его наличии) эксперта, специализация аттестата),

_____
подпись, дата Место печати (при наличии)

3) аттестованный (-ые) эксперт (-ы)_____
_____.
(фамилия, имя, отчество (при его наличии) эксперта, специализация аттестата),

_____
подпись, дата Место печати (при наличии)

Подрядчик (генеральный подрядчик) **Товарищество с ограниченной ответственностью «Мелиоратор», генеральный директор Нарбаев Еркебулан Еликпаевич** ____
фамилия, имя, отчество (при его наличии),

_____
подпись руководителя Место печати (при наличии)

Приложение 13 к акту приемки
объекта в эксплуатацию
форма

Технические характеристики объекта (сети, водоводы, коллекторы и тому подобное)

№ п/п	Наименование	Единицы измерения	Количество, протяженность	Примечание
1	2	3	4	5
	Водопровод			
1	Водоводы (общая протяженность)	м	77 371	
	1) из стальных труб	м		
	2) из чугунных труб	м		
	3) из асбестоцементных труб	м		
	4) из железобетонных труб	м		
	5) из полиэтиленовых труб	м	77 371	в том числе: 500-60 663,0 м; Ø400 – 16 661,0 м; Ø315 – 24,0м; Ø160 – 23,0м
2	Распределительная сеть (общая протяженность)	м		
	1) из стальных труб	м		
	2) из чугунных труб	м		
	3) из асбестоцементных труб	м		
	4) из полиэтиленовых труб	м		
	5)	м		
3	Прочие устройства			
	Смотровой колодец	шт	101	в том числе: круглых Ø2,0 м – 70 шт.; круглых Ø1,5 м – 26 шт.; прямоугольных 3,5х2,5 м – 5 шт.
	Задвижка d- 500	шт	44	
	" d- 400	шт	17	
	" d- 350	шт		
	" d-300	шт	3	
	" d-250	шт		
	" d-200	шт		
	" d-150	шт	36	
	" d-100	шт		
	" d-50	шт	13	
	Вентили d-	шт		
	" d-	шт		
	" d-	шт		
	Кран d- 15	шт	46	
	" d-	шт		
	" d-	шт		

	Гидрант	шт		
	Водопроводный ввод	шт		
	Водоразборная колонка	шт		
	Стальной футляр	шт		
	Питьевой фонтанчик	шт		
	Канализация			
1	Коллекторы (общая протяженность)	м		
	1) из керамических труб	м		
	2) из чугунных труб	м		
	3) из бетонных труб	м		
	4) из асбестоцементных труб	м		
	5) из железобетонных труб	м		
	6)	м		
	7)	м		
2	Канализационная сеть (общая протяженность)	м		
	1) из керамических труб	м		
	2) из чугунных труб	м		
	3) из бетонных труб	м		
	4) из асбестоцементных труб	м		
	5) из железобетонных труб	м		
	6)	м		
3	Прочие устройства			
	Смотровой колодец	шт		
	Выпуск	шт		

Горизонтальный разрез колодца	**Вертикальный разрез колодца**
Масштаб _____	Масштаб _____
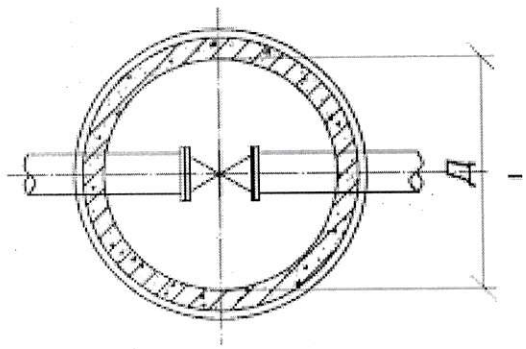	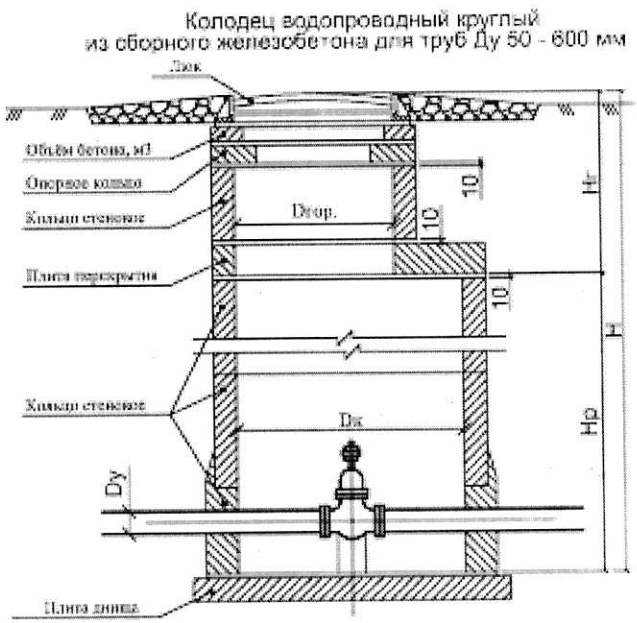

Спецификация

№ п/п	Наименование	Марка	Материал	Диаметр (мм) (размеры)	Количество	Примечание
1	Колодец круглый	В-1	Сборные ж/б конструкции	Ø2000 мм	69	
2	Колодец круглый	В-2	Сборные ж/б конструкции	Ø2000 мм	1	
3	Колодец круглый	В-1	Сборные ж/б конструкции	Ø1500 мм	26	в том числе мокрых колодцев - 26 шт
4	Колодец прямоугольный	В1	Сборные ж/б конструкции	3500х2500 мм	3	
5	Колодец прямоугольный	В2	Сборные ж/б конструкции	3500х2500 мм	2	

Схема привязки колодца к постоянным точкам-ориентирам

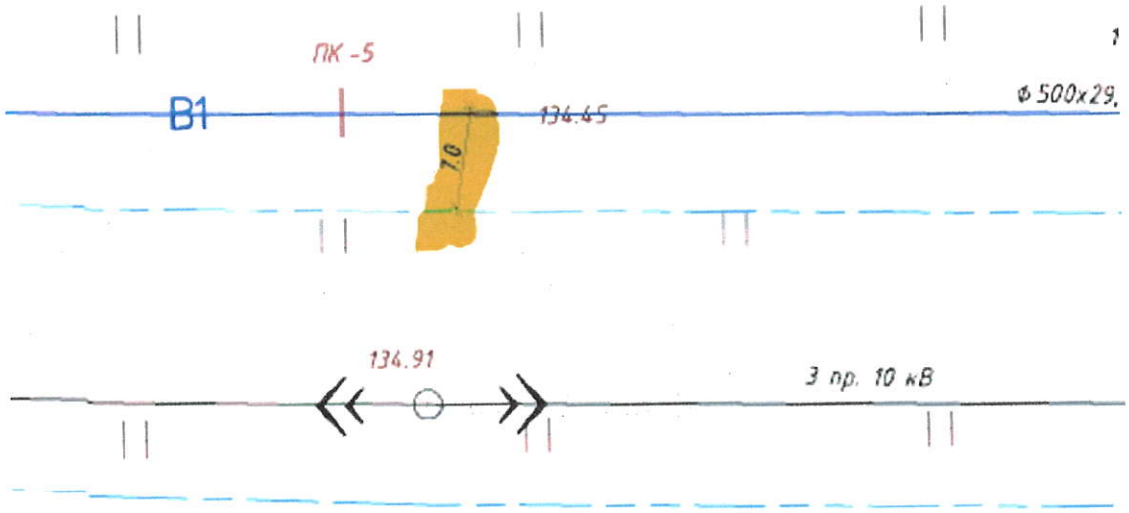

Заказчик **Республиканское государственное учреждение «Комитет водного хозяйства Министерства водных ресурсов и ирригации Республики Казахстан», заместитель председателя, Аубакиров Адильбек Багдатович**

фамилия, имя, отчество (при его наличии),

подпись руководителя

Место печати (при наличии)

Авторский надзор **Товарищество с ограниченной ответственностью фирма «СТРОЙ-ТЕХ», директор Ахметов Жигер Калиевич**

фамилия, имя, отчество (при его наличии),

подпись эксперта

Место печати (при наличии)