ТОО «ШЫМГОРПРОЕКТ»

Государственная лицензия ГСЛ N19002756 от 21.01.2022г

Заказ: 18-2024

Заказчик: Государственное учреждение "Отдел строительства Бурабайского района"

РАБОЧИЙ ПРОЕКТ

««Реконструкция тепловых сетей к №1, №3 котельной города Щучинск, Бурабайского района, Акмолинской области» »

Архитектурно-строительные решения
участок №1

18-2024-АС

Том 2
Альбом 1

г.Шымкент - 2024 г.

ТОО «ШЫМГОРПРОЕКТ»

Государственная лицензия ГСЛ N19002756 от 21.01.2022г

Заказ: 18-2024

Заказчик: Государственное учреждение "Отдел строительства Бурабайского района"

РАБОЧИЙ ПРОЕКТ

««Реконструкция тепловых сетей к №1, №3 котельной города Щучинск, Бурабайского района, Акмолинской области»»

Архитектурно-строительные решения
участок №1

18-2024- АС
Том 2
Альбом 1

Директор ТОО «ШЫМГОРПРОЕКТ» Карамурзаев Ж.

Главный инженер проекта Аманкелди П.

г.Шымкент - 2024 г.

ВЕДОМОСТЬ ССЫЛОЧНЫХ И ПРИЛАГАЕМЫХ ДОКУМЕНТОВ

Обозначение	Наименование	Примечание
	Ссылочные документы	
Серия 3.006.1–8	Сборные железобетонные каналы из лотковых элементов	
Серия 4.904–66	Прокладка трубопроводов водяных тепловых сетей	
Серия 7.903.9–8.15	Конструкция тепловой изоляции трубопроводов надземной	
	и подземной канальной прокладки водяных тепловых	
	сетей, паропроводов и конденсатопроводов	
ГОСТ 13579–2018	Блоки бетонные для стен подвалов	

ПЕРЕЧЕНЬ АКТОВ ОСВИДЕТЕЛЬСТВОВАНИЯ СКРЫТЫХ РАБОТ ПО РАЗДЕЛУ КОНСТРУКЦИИ ЖЕЛЕЗОБЕТОННЫЕ

БЕТОННЫЕ И ЖЕЛЕЗОБЕТОННЫЕ КОНСТРУКЦИИ СБОРНЫЕ			
СП 63.13330.2018			
Акт приемки конструкций	п.1.6	+	
Промежуточные акты приемки		+	с исполнит.
смонтированных конструкций	п.122		схемой
Акт приемки узлов сопряжения	п.122, 3.43	+	
конструкций			
Акт приемки замоноличиваемых	п.122, 3.43	+	
стыков и швов			
Акт приемки котлованов (траншей)	п.1,4,10	+	
Акт геодезические работы по разбивки теплотрассы	п.1,3,1	+	
Акт переноса отметки на репер	п.1,3,4	+	
Акт приемки сварочных работ	п.122, 3.43, 8.77	+	
Акт приемки антикоррозийной		+	
защиты соединений	АНТИКОРРОЗИОННАЯ ЗАЩИТА		
СП 72.13330.2016			
Акт приемки изоляционных	п.1.6	+	
материалов			
Акт приемки защищаемых		+	
поверхностей конструкций	п.122		

Согласовано

Взам. инв. N

Подп. и дата

Инв. N подл.

Технические решения принятые в рабочих чертежах соответствуют требованиям государственных норм, правил, стандартов действующих на территории Республики Казахстан, заданию на проектирование и обеспечивают безопасную для жизни и здоровья людей эксплуатацию обьекта при соблюдении предусмотренных рабочими чертежами мероприятий.

Главный инженер проекта _____ Аманкелды П.

Изм.	Кол. уч.	Лист	N док.	Подп.	Дата
ГИП		Аманкелды П.			
Проверил		Тойлыбек Б.			
Исполн.		Губайдулин О.			
Н. контроль		Колдасов			

18–2024 АС

«Реконструкция тепловых сетей к №1, №3 котельной города Щучинск, Бурабайского района, Акмолинской области»

Тепловые сети

Стадия	Лист	Листов
РП	1	

Общие данные

ТОО"ШЫМГОРПРОЕКТ" г.Шымкент 2024г.

Копировал

Формат А3

Общая часть

Рабочий проект реконструкция тепловых сетей котельный №1,3 в городе Щучинск Бурабайского района »разработан на основании:

–задание на проектирование, согласованно с заказчиком

–Инженерно–геологического отчета, выданного ТОО "Geo–app""выполнялось в мае 2024г

–Топографической сьемки, выданной ТОО "Geo–app" 2024 г.

Уровень ответственности обьекта –II (технический не сложный)

Заказчик (застройщик, инвестор): ГУ Отдел строительства Бурабайского района

Климатическая справка.
(СП РК 2.04–01–2017)
Пункт Кокшетау.
Климатический подрайон I В
Температура наружного воздуха в. °С:
абсолютная максимальная +41,6
абсолютная минимальная –44,8
Средняя максимальная температура воздуха наиболее теплого месяца, °С +25,8
Температура воздуха наиболее холодных (обеспеченностью 0,92):
Суток –-39,1; Пятидневки –-33,7; Периода –-19,9;
Средняя суточная температуры воздуха наиболее холодного месяца, °С –14,9. Средняя суточная температуры воздуха наиболее теплого месяца, °С +19,9. Продолжительность, сут. Средняя суточная температура воздуха, °С, периода со средней суточной температурой воздуха: 0°С –158/–9,8;
8°С –214/–6,0;
10°С –228/–5,1;
Средняя годовая температура воздуха, °С –2,9;
Количество осадков за ноябрь–март –64 мм;
Количество осадков за апрель–октябрь – 240 мм;
Преобладающее направление ветра за декабрь–февраль – Ю3 (юго–запад) Преобладающее направление ветра за июнь–август – З (запад)
Максимальная из средних скоростей ветра по румбам за январь –9,2м/сек; Минимальная из средних скоростей ветра по румбам за июль, –2,8м/сек; Средняя скорость ветра за отопительный период, – 3,8 м/с;
Базовая скорость ветра, – 35м/с;
Давление ветра, – 0,77 кПа;
Высота снежного покрова:
средняя из наибольших декадных за зиму –26,0см; максимальная из наибольших декадных – 70,0см;
максимальная суточная за зиму на последний день декады –37см;
Продолжительность залегания устойчивого снежного покрова 149дней; Нормативная глубина промерзания, м: для суглинка – 1,23; для крупнообломочного грунта –1,76;
(Согласно таблице 3.6 СП РК 2.04–01–2017);
Глубина проникновения 0°С в грунт, м: для суглинка – 1,45; для крупнообломочного грунта –2,00;
(Согласно таблице 3.7 СП РК 2.04–01–2017);
Зона влажности – 3 (сухая);
Район по весу снегового покрова –III. НТП РК 01–01–3.1 (4.1)–2017 Нагрузки и воздействия на здания.
Район по давлению ветра –IV.
Район по толщине стенки гололеда –II.

Сейсмичность.

Территория Акмолинской области расположена на Казахском щите, на которой не проявляются тектонические явления и поэтому территория не является сейсмоактивной, согласно СП РК 2.03–30–2017, в соответствии списку населенных пунктов Республики Казахстан (приложение Б).

Антикоррозионные мероприятия

Защита строительных конструкций от коррозии разработана в соответствии с требованиями СП РК 2.01–101–2013* «Защита строительных конструкций от коррозии».
Закладные детали покрыть слоем цементно–песчаного раствора толщиной 10 мм.
Защитный слой арматуры монолитных конструкций соответствует требованиям СН РК 2.01–01–2013 «Защита строительных конструкций от коррозии».
Антикоррозийную защиту всех металлических элементов производить эмалью ПФ–115 ГОСТ 6465–76 за 2 раза по грунтовке ГФ 021 ГОСТ 25129–82.

1. Местоположение.

Исследуемый участок расположен городе Щучинск, Бурабайского района, Акмолинской области.

2. Инженерно–геологические условия участка.

2.1. Геоморфология и рельеф.

В геоморфологическом отношении участки изысканий расположены на Казахском щите. Поверхность площадки наклонная, с общим уклоном на юг. Высотные отметки колеблются в пределах 404,79 – 445,62м., по устьям выработок.

2.2. Литологическое строение.

В геолого – литологическом строении территории, до глубины 3,0м. принимают участие: четвертичные аллювиальные отложения, представленные суглинками.
Суглинки коричневого цвета низкопористые, комковатой структуры, твердая и полутвердой консистенции, вскрытой мощностью 2,40м.
Глыбовая зона вскрыта скважина №1 и №2 непосредственно под почвенно–растительным слоем, вскрытой мощностью 2,40м.
С поверхности земли повсеместно распространен почвенно–растительный слой, мощностью 0,60м.

3. Гидрогеологические условия.

Подземные воды (УПВ) пройденными выработками (на май 2024 года) до глубины 3,0м не вскрыты. По опросным данным УПВ находятся ниже 5,00м.

4. Физико–механические свойства грунтов.

По номенклатурному виду и физическим свойствам грунтов в пределах участка до глубины 3,0м., выделены три инженерно–геологических элемента (ИГЭ) .

ИГЭ–1 –(hQ IV) Почвенно–растительный слой, мощностью 0,60м.
ИГЭ–2 –(aQ II–III) Суглинки, не просадочные вскрытой мощностью 2,40м. ИГЭ–3 –(N2) Глыбовая зона, вскрытой мощностью 2,40м.

2. Конструктивная часть

Плиты покрытия выполнить из сборных железобетонных элементов по серии Серия 3.006.1–8 и монолитных участков.
Канал предусмотрено из сборных железобетонных каналов.
Дренажный колодец выполнить из сборных железобетонных элементов по серии 3.900–1–14 вып.1.
Поверхности всех сборных железобетонных элементов соприкасающихся с грунтом обмазать горячим битумом за 2 раза.
Обратную засыпку выполнять после монтажа всех плит перекрытия с заделкой швов в плитах перекрытия, местным грунтом с тщательным послойным трамбованием. Толщина слоя 20 – 30 см.
В колодцах, расположенных на проезжей части, крышка люка должна располагать на одном уровне с поверхностью проезжей части. В колодцах, установленных в газонах, люки колодцев возвышаются над поверхностью земли на 5см, вокруг них предусматривается отмостка шириной 1,0м.
В мокрых грунтах при расчетном уровне грунтовых вод выше дна колодца должна быть предусмотрена гидроизоляция дна и стен колодца – для песчаных грунтов, для глинистых грунтов отметка верха гидроизоляции назначается с учетом капилярного поднятия грунтовых вод. Гидроизоляция днища – штукатурная асфальтовая из горячего асфальтового раствора толщиной 10 мм по огрунтовке разжиженным битумом. Наружная изоляция стен, лотков и плит перекрытия, днища – окрасочная из битума, растворенного в бензине.
На стыках ж/б колец следует предусматривать наклейку из полос гнилостойкой ткани шириной 20–30 см.
Все железобетонные изделия выполнять из бетона водопроницаемостью W8, марка F50 на портланцементе.
Общая протяженность сети участка N1 от котельной 1 (левая сторона от котельной) – 2Ду530–265,06м, 2Ду325–608,83м, 2Ду273 – 119,82м., 2Ду219–259,96м, 2Ду159–241,65м, 2Ду133–52,6м, 2Ду108–228,96м, 2Ду89–906,97м, 2Ду76–428,09м, 2Ду57–378,29м, 2Ду40–145,86м, 2Ду32–272,63м, 2Ду25–4,2м. Общая длина– 3912,92м

При производстве строительно–монтажных и прочих работ руководствоваться указаниями на данные виды работ и СП РК 1.03–106–2012 "Охрана труда и техника безопасности в строительстве".

Согласовано

Взам. инв. N

Подп. и дата

Инв. N подл.

Изм.	Кол. уч.	Лист	N док.	Подп.	Дата	18–2024 АС		
						«Реконструкция тепловых сетей к №1, №3 котельной города Щучинск, Бурабайского района, Акмолинской области»		
ГИП		Аманкелды П.				Тепловые сети	Стадия	Лист	Листов
Проверил		Тойлыбек Б.					РП	1.1	
Исполн.		Губайдулин О.				общие данные (окончание)	ТОО"ШЫМГОРПРОЕКТ" г.Шымкент 2024г.		
Н. контроль		Колдасов							

Копировал Формат А3

Ведомость чертежей (начало)

Лист	Наименование	Примечание
АС-1	Общие данные	
АС-1.1	общие данные (окончание)	
АС-2	Ведомость чертежей (начало)	
АС-2,1	Ведомость чертежей (продолжение).	
АС-2,2	Ведомость чертежей (оканчание)	
АС-3	Схема расположения	
АС-4	Разрез 1-1,2-2,3-3,4-4,5-5,6-6,7-7,8-8,	
АС-5	Разрез 9-9,10-10,11-11,12-12,13-13,14-14,15-15,16-16,17-17,	
АС-6	Разрез 18-18,19-19,20-20,21-21,	
АС-7	Схема расположение плит перекрытия (Фрагмент 1,2)	
АС-8	Схема расположение плит перекрытия (Фрагмент 3,4)	
АС-9	Схема расположение плит перекрытия (Фрагмент 5,6)	
АС-10	Схема расположение лотков и плит перекрытия (Фрагмент 7)	
АС-11	Схема расположение плит перекрытия (Фрагмент 8,9)	
АС-12	Схема расположение плит перекрытия (Фрагмент 10,11)	
АС-13	Схема расположение плит перекрытия (Фрагмент 12,13)	
АС-14	Схема расположение плит перекрытия (Фрагмент 14,15)	
АС-15	Схема расположение плит перекрытия (Фрагмент 16,17)	
АС-16	Схема расположение плит перекрытия (Фрагмент 18,19)	
АС-17	Схема расположение плит перекрытия (Фрагмент 20,21,)	
АС-18	Схема расположение плит перекрытия (Фрагмент 22)	
АС-19	Схема расположение плит перекрытия (Фрагмент 23)	
АС-20	Схема расположение плит перекрытия (Фрагмент 24,25)	
АС-21	Схема расположение плит перекрытия (Фрагмент 26,27)	
АС-22	Схема расположение плит перекрытия (Фрагмент 28)	
АС-23	Схема расположение плит перекрытия (Фрагмент 29)	
АС-24	Схема расположение плит перекрытия (Фрагмент 30)	
АС-25	Схема расположение плит перекрытия (Фрагмент 31)	
АС-26	Схема расположение плит перекрытия (Фрагмент 32)	
АС-27	Узел теплофикационный УТ-1, Сечения 1-1 Смотровой колодец СК-1	
АС-28	Узел теплофикационный УТ-2, Сечения 1-1 Смотровой колодец СК-2	
АС-29	Узел теплофикационный УТ-3, Сечения 1-1 Смотровой колодец СК-3	

Ведомость чертежей (начало)

Лист	Наименование	Примечание
АС-30	Узел теплофикационный УТ-4, Сечения 1-1 Смотровой колодец СК-4	
АС-31	Узел теплофикационный УТ-5, Сечения 1-1 Смотровой колодец СК-5	
АС-32	Узел теплофикационный УТ-6,1, Сечения 1-1 Смотровой колодец СК-6,1	
АС-33	Узел теплофикационный УТ-7, Сечения 1-1 Смотровой колодец СК-7	
АС-34	Узел теплофикационный УТ-7,1, Сечения 1-1 Смотровой колодец СК-7,1	
АС-35	Узел теплофикационный УТ-8, Сечения 1-1 Смотровой колодец СК-8	
АС-36	Узел теплофикационный УТ-10, Сечения 1-1 Смотровой колодец СК-10	
АС-37	Узел теплофикационный УТ-11, Сечения 1-1 Смотровой колодец СК-11	
АС-38	Узел теплофикационный УТ-12, Сечения 1-1 Смотровой колодец СК-12	
АС-39	Узел теплофикационный УТ-12,1, Сечения 1-1 Смотровой колодец СК-12,1	
АС-40	Узел теплофикационный УТ-12,2, Сечения 1-1 Смотровой колодец СК-12,2	
АС-41	Узел теплофикационный УТ-12,3, Сечения 1-1 Смотровой колодец СК-12,3	
АС-42	Узел теплофикационный УТ-12,4, Сечения 1-1 Смотровой колодец СК-12,4	
АС-43	Узел теплофикационный УТ-12,5, Сечения 1-1 Смотровой колодец СК-12,5	
АС-44	Узел теплофикационный УТ-12,6, Сечения 1-1 Смотровой колодец СК-12,6	
АС-45	Узел теплофикационный УТ-12,7, Сечения 1-1 Смотровой колодец СК-12,7	
АС-46	Узел теплофикационный УТ-12,8, Сечения 1-1 Смотровой колодец СК-12,8	
АС-47	Узел теплофикационный УТ-12,9, Сечения 1-1 Смотровой колодец СК-12,9	
АС-48	Узел теплофикационный УТ-12,10,1, Сечения 1-1 Смотровой колодец СК-12,10,1	
АС-49	Узел теплофикационный УТ-12,10,12, Сечения 1-1 Смотровой колодец СК-12,10,12	
АС-50	Узел теплофикационный УТ-12,11, Сечения 1-1 Смотровой колодец СК-12,11	
АС-51	Узел теплофикационный УТ-12,11,1, Сечения 1-1 Смотровой колодец СК-12,11,1	
АС-52	Узел теплофикационный УТ-12,11,2, Сечения 1-1 Смотровой колодец СК-12,11,2	
АС-53	Узел теплофикационный УТ-12,11,3, Сечения 1-1 Смотровой колодец СК-12,11,3	
АС-54	Узел теплофикационный УТ-12,11,3, Сечения 1-1 Смотровой колодец СК-12,11,3	

Согласовано

Взам. инв. N

Подп. и дата

Инв. N подл.

Изм.	Кол. уч.	Лист	N док.	Подп.	Дата
ГИП		Аманкелды П.			
Проверил		Тойлыбек Б.			
Исполн.		Губайдулин О.			
Н. контроль		Колдасов			

18-2024 АС

«Реконструкция тепловых сетей к №1, №3 котельной города Щучинск, Бурабайского района, Акмолинской области»

Тепловые сети

Стадия	Лист	Листов
РП	2	

Ведомость чертежей (начало)

ТОО"ШЫМГОРПРОЕКТ" г.Шымкент 2024г.

Копировал

Формат А3

Ведомость чертежей (продолжение).

Лист	Наименование		Примечание
АС-55	Узел теплофикационный УТ-12,2,	Сечения 1-1 Смотровой колодец СК-12,2	
АС-56	Узел теплофикационный УТ-13,	Сечения 1-1 Смотровой колодец СК-13	
АС-57	Узел теплофикационный УТ-14,	Сечения 1-1 Смотровой колодец СК-14	
АС-58	Узел теплофикационный УТ-14,1,	Сечения 1-1 Смотровой колодец СК-14,1	
АС-59	Узел теплофикационный УТ-14,2,	Сечения 1-1 Смотровой колодец СК-14,2	
АС-60	Узел теплофикационный УТ-14,3,	Сечения 1-1 Смотровой колодец СК-14,3	
АС-61	Узел теплофикационный УТ-15,	Сечения 1-1 Смотровой колодец СК-15	
АС-62	Узел теплофикационный УТ-16,	Сечения 1-1 Смотровой колодец СК-16	
АС-63	Узел теплофикационный УТ-16,1,	Сечения 1-1 Смотровой колодец СК-16,1	
АС-64	Узел теплофикационный УТ-16,2,	Сечения 1-1 Смотровой колодец СК-16,2	
АС-65	Узел теплофикационный УТ-16,3,	Сечения 1-1 Смотровой колодец СК-16,3	
АС-66	Узел теплофикационный УТ-16,3,1,	Сечения 1-1 Смотровой колодец СК-16,3,1	
АС-67	Узел теплофикационный УТ-16,3,2	Сечения 1-1 Смотровой колодец СК-16,3,2	
АС-68	Узел теплофикационный УТ-16,3,3,	Сечения 1-1 Смотровой колодец СК-16,3,3	
АС-69	Узел теплофикационный УТ-16,3,4,	Сечения 1-1 Смотровой колодец СК-16,3,4	
АС-70	Узел теплофикационный УТ-16,3,5,	Сечения 1-1 Смотровой колодец СК-16,3,5	
АС-71	Узел теплофикационный УТ-17,	Сечения 1-1 Смотровой колодец СК-17,	
АС-72	Узел теплофикационный УТ-18,	Сечения 1-1 Смотровой колодец СК-18,	
АС-73	Узел теплофикационный УТ-19,	Сечения 1-1 Смотровой колодец СК-19	
АС-74	Узел теплофикационный УТ-20,	Сечения 1-1 Смотровой колодец СК-20,	
АС-75	Узел теплофикационный УТ-20,1	Сечения 1-1 Смотровой колодец СК-20,1	
АС-76	Узел теплофикационный УТ-20,2,	Сечения 1-1 Смотровой колодец СК-20,2	
АС-77	Узел теплофикационный УТ-21,	Сечения 1-1 Смотровой колодец СК-21,	
АС-78	Узел теплофикационный УТ-21,1,	Сечения 1-1 Смотровой колодец СК-21,1	
АС-79	Узел теплофикационный УТ-21,2,	Сечения 1-1 Смотровой колодец СК-21,2	
АС-80	Узел теплофикационный УТ-5,	Сечения 1-1 Смотровой колодец СК-5	
АС-81	Узел теплофикационный УТ-21,4	Сечения 1-1 Смотровой колодец СК-21,4	
АС-82	Узел теплофикационный УТ-21,5	Сечения 1-1 Смотровой колодец СК-21,5	
АС-83	Узел теплофикационный УТ-21,6	Сечения 1-1 Смотровой колодец СК-21,6	
АС-84	Узел теплофикационный УТ-22,	Сечения 1-1 Смотровой колодец СК-22	
АС-85	Узел теплофикационный УТ-23,	Сечения 1-1 Смотровой колодец СК-23	
АС-86	Узел теплофикационный УТ-24,	Сечения 1-1 Смотровой колодец СК-24	

Согласовано

Взам. инв. N

Подп. и дата

Инв. N подл.

Ведомость чертежей (продолжение).

Лист	Наименование		Примечание
АС-87	Узел теплофикационный УТ-25,	Сечения 1-1 Смотровой колодец СК-25	
АС-88	Узел теплофикационный УТ-25,1,	Сечения 1-1 Смотровой колодец СК-25,1	
АС-89	Узел теплофикационный УТ-26,	Сечения 1-1 Смотровой колодец СК-26	
АС-90	Узел теплофикационный УТ-27,	Сечения 1-1 Смотровой колодец СК-27	
АС-91	Узел теплофикационный УТ-27,1,	Сечения 1-1 Смотровой колодец СК-27,1	
АС-92	Узел теплофикационный УТ-27,2,	Сечения 1-1 Смотровой колодец СК-27,2	
АС-93	Узел теплофикационный УТ-27,3,	Сечения 1-1 Смотровой колодец СК-27,3	
АС-94	Узел теплофикационный УТ-27,4,	Сечения 1-1 Смотровой колодец СК-27,4	
АС-95	Узел теплофикационный УТ-5,	Сечения 1-1 Смотровой колодец СК-5	
АС-96	Узел теплофикационный УТ-28,1,	Сечения 1-1 Смотровой колодец СК-28,1	
АС-97	Узел теплофикационный УТ-28,2,	Сечения 1-1 Смотровой колодец СК-28,2	
АС-98	Узел теплофикационный УТ-28,3,	Сечения 1-1 Смотровой колодец СК-28,3	
АС-99	Узел теплофикационный УТ-29,	Сечения 1-1 Смотровой колодец СК-29,	
АС-100	Узел теплофикационный УТ-30,	Сечения 1-1 Смотровой колодец СК-30,	
АС-101	Узел теплофикационный УТ-31,	Сечения 1-1 Смотровой колодец СК-31,	
АС-102	Узел теплофикационный УТ-31,1,	Сечения 1-1 Смотровой колодец СК-31,1	
АС-103	Узел теплофикационный УТ-31,2,	Сечения 1-1 Смотровой колодец СК-31,2	
АС-104	Узел теплофикационный УТ-31,3,	Сечения 1-1 Смотровой колодец СК-31,3	
АС-105	Узел теплофикационный УТ-31,4,	Сечения 1-1 Смотровой колодец СК-31,4	
АС-106	Узел теплофикационный УТ-32,	Сечения 1-1 Смотровой колодец СК-32	
АС-107	Узел теплофикационный УТ-32,1	Сечения 1-1 Смотровой колодец СК-32,1	
АС-108	Узел теплофикационный УТ-33,	Сечения 1-1 Смотровой колодец СК-33	
АС-109	Узел теплофикационный УТ-34,	Сечения 1-1 Смотровой колодец СК-34	
АС-110	Узел теплофикационный УТ-34,1	Сечения 1-1 Смотровой колодец СК-34,1	
АС-111	Узел теплофикационный УТ-34,2	Сечения 1-1 Смотровой колодец СК-34,2	

Изм.	Кол. уч.	Лист	N док.	Подп.	Дата
ГИП		Аманкелды П.			
Проверил		Тойлыбек Б.			
Исполн.		Губайдулин О.			
Н. контроль		Колдасов			

18-2024 АС

«Реконструкция тепловых сетей к №1, №3 котельной города Щучинск, Бурабайского района, Акмолинской области»

Тепловые сети

Стадия	Лист	Листов
РП	2/1	

Ведомость чертежей (продолжение).

ТОО"ШЫМГОРПРОЕКТ" г.Шымкент 2024г.

Копировал

Формат А3

Ведомость чертежей (оканчание).

Лист	Наименование	Примечание
АС-112	Узел теплофикационный УТ-34,3, Сечения 1-1 Смотровой колодец СК-34,3	
АС-113	Узел теплофикационный УТ-34,4 Сечения 1-1 Смотровой колодец СК-34,4	
АС-114	Дренажный колодец ДК-1	
АС-115	Дренажный колодец ДК-2	
АС-116	Дренажный колодец ДК-7	
АС-117	Дренажный колодец ДК-4	
АС-118	Дренажный колодец ДК-12,1	
АС-119	Дренажный колодец ДК-12,2	
АС-120	Дренажный колодец ДК-12,11,1	
АС-121	Дренажный колодец ДК-12,11,2	
АС-122	Дренажный колодец ДК-12,3	
АС-123	Дренажный колодец ДК-5	
АС-124	Дренажный колодец ДК-14,1	
АС-125	Дренажный колодец ДК-16,1	
АС-126	Дренажный колодец ДК-16,1	
АС-127	Дренажный колодец ДК-16,3,1	
АС-128	Дренажный колодец ДК-16,3,2	
АС-129	Дренажный колодец ДК-6	
АС-130	Дренажный колодец ДК-20,1	
АС-131	Дренажный колодец ДК-21,1	
АС-132	Дренажный колодец ДК-21,2	
АС-133	Дренажный колодец ДК-6	
АС-134	Дренажный колодец ДК-8	
АС-135	Дренажный колодец ДК-25,1	
АС-136	Дренажный колодец ДК-27,1	

Ведомость чертежей (оканчание).

Лист	Наименование	Примечание
АС-137	Дренажный колодец ДК-27,2	
АС-138	Дренажный колодец ДК-28,1	
АС-139	Дренажный колодец ДК-9	
АС-140	Дренажный колодец ДК-10	
АС-141	Дренажный колодец ДК-31,1	
АС-142	Дренажный колодец ДК-11	
АС-143	Дренажный колодец ДК-34,1	
АС-144	Дренажный колодец ДК-34,2	
АС-145	Дренажный колодец ДК-34,3	
АС-146	Дренажный колодец ДК-34,4	

Согласовано

Взам. инв. N

Подп. и дата

Инв. N подл.

Изм.	Кол. уч.	Лист	N док.	Подп.	Дата
ГИП		Аманкелды П.			
Проверил		Тойлыбек Б.			
Исполн.		Губайдулин О.			
Н. контроль		Колдасов			

18-2024 АС

«Реконструкция тепловых сетей к №1, №3 котельной города Щучинск, Бурабайского района, Акмолинской области»

Тепловые сети

Стадия	Лист	Листов
РП	2/2	

Ведомость чертежей

ТОО"ШЫМГОРПРОЕКТ" г.Шымкент 2024г.

Копировал

Формат А3

Схема расположения

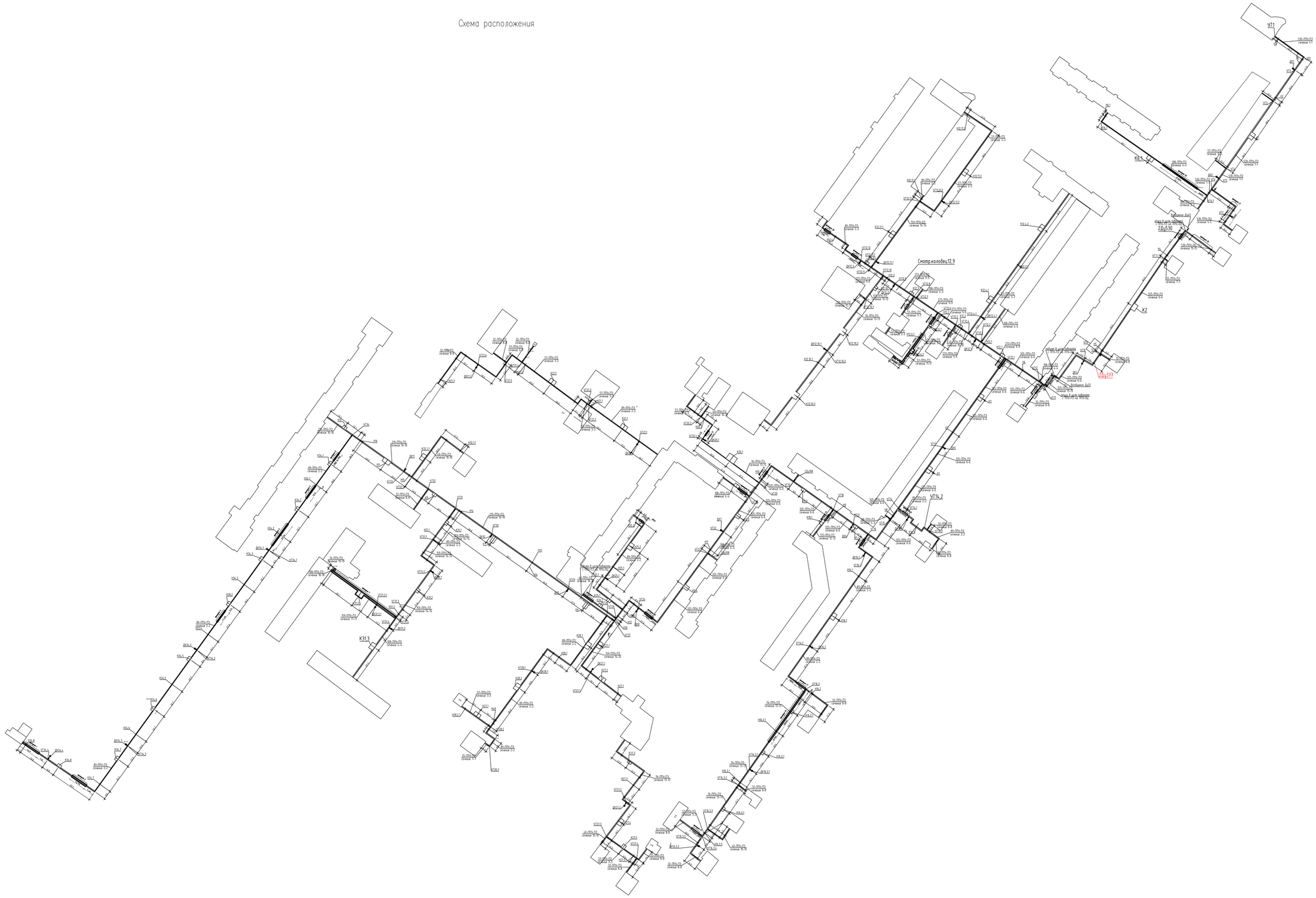

1 – 1
М 1:25

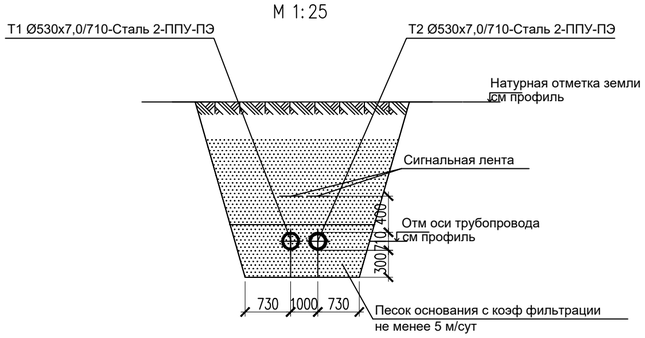

2 – 2
М 1:25

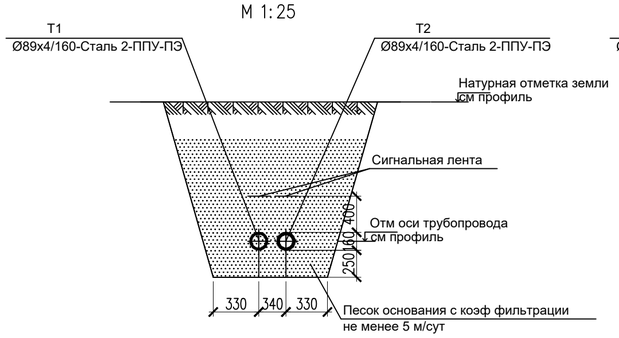

3 – 3
М 1:25

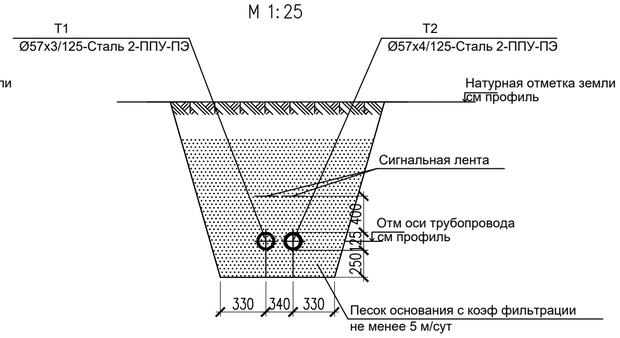

4 – 4
М 1:25

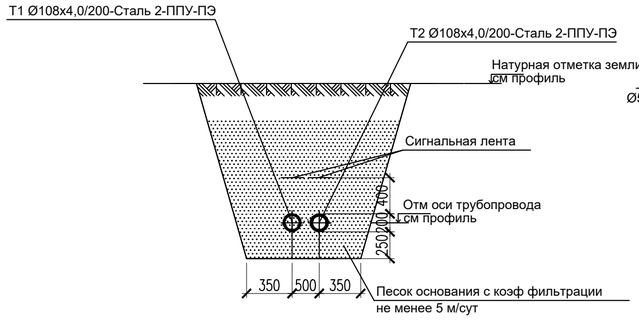

5 – 5
М 1:25

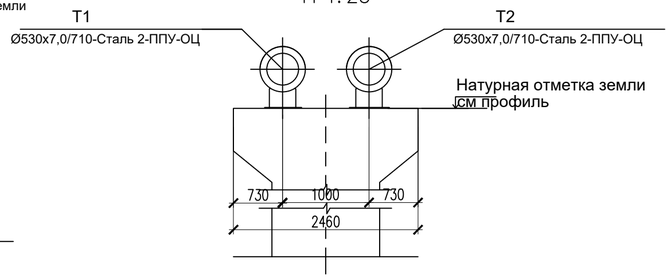

6 – 6
М 1:25

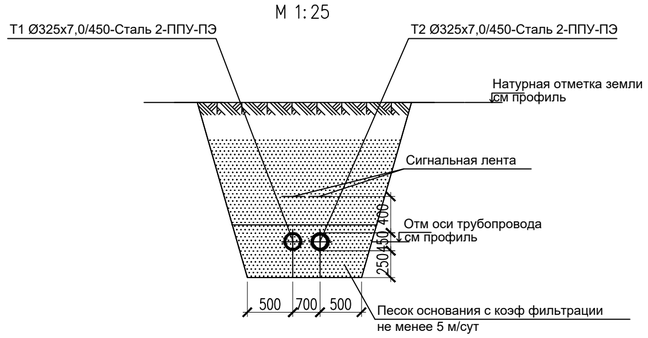

7 – 7
М 1:25

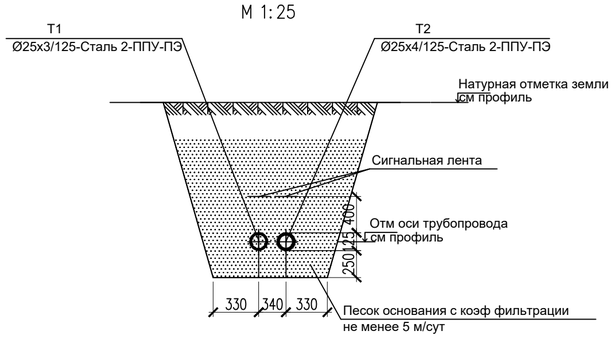

8 – 8
М 1:25

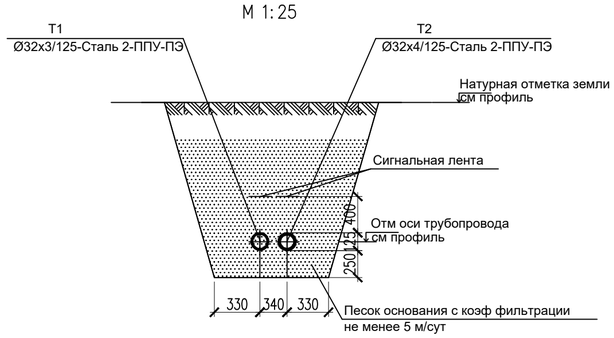

Изм.	Кол. уч.	Лист	N док.	Подп.	Дата
ГИП		Аманкелды П.			
Проверил		Тойлыбек Б.			
Исполн.		Губайдулин О.			
Н. контроль		Колдасов			

18–2024 АС

«Реконструкция тепловых сетей к №1, №3 котельной города Щучинск, Бурабайского района, Акмолинской области»

Тепловые сети

Стадия	Лист	Листов
РП	4	

Разрез 1–1,2–2,3–3,4–4,5–5,6–6,7–7,8–8,

ТОО"ШЫМГОРПРОЕКТ" г.Шымкент 2024г.

Согласовано

Взам. инв. N

Подп. и дата

Инв. N подл.

Копировал

Формат А2

9 – 9
М 1:25

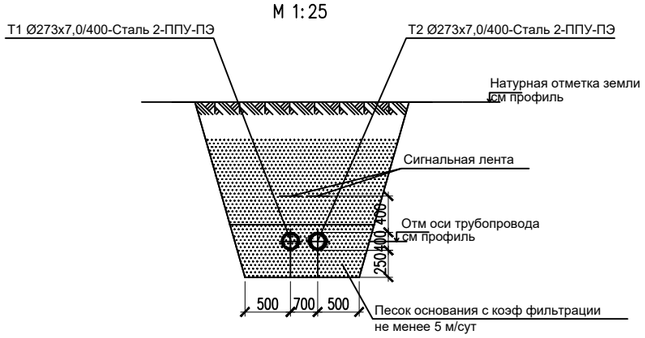

10 –10
М 1:25

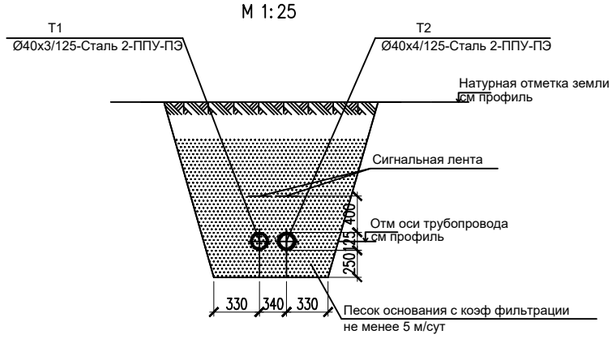

11 – 11
КЛ 90х60
М 1:25

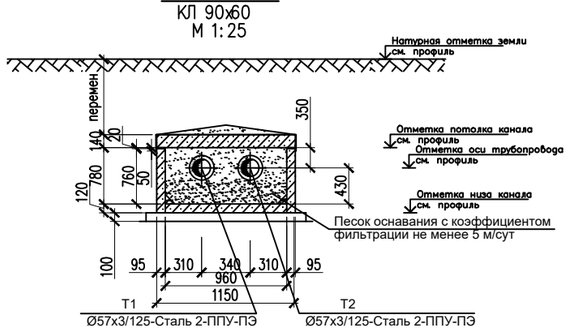

12 – 12
М 1:25

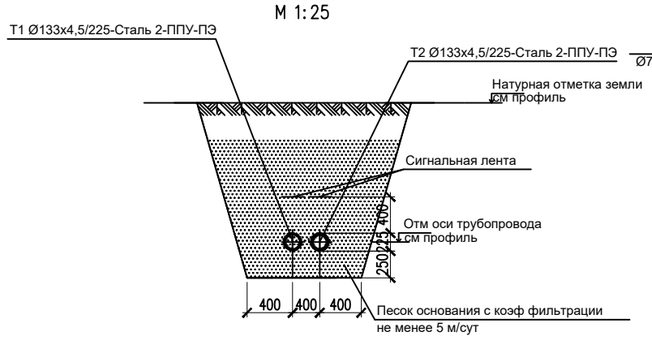

13 –13
М 1:25

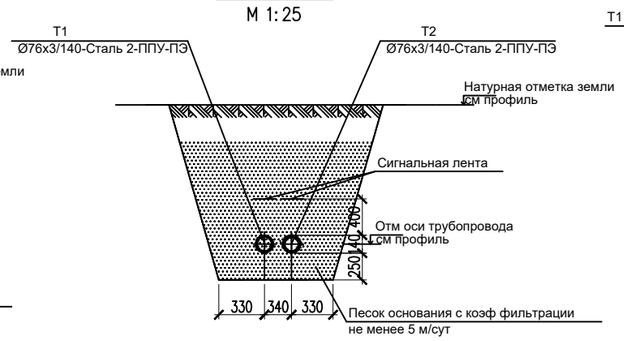

14 – 14
М 1:25

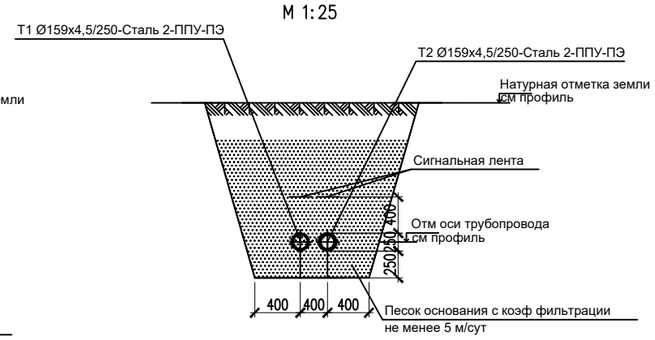

15 – 15
М 1:25

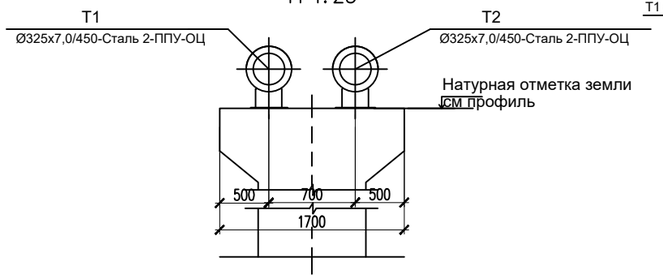

16 – 16
М 1:25

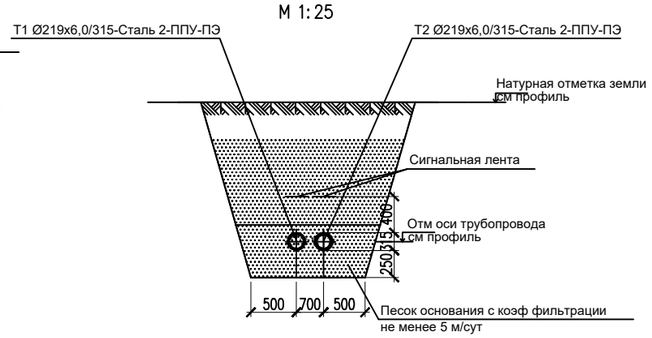

17 – 17
КЛ 120х60
М 1:25

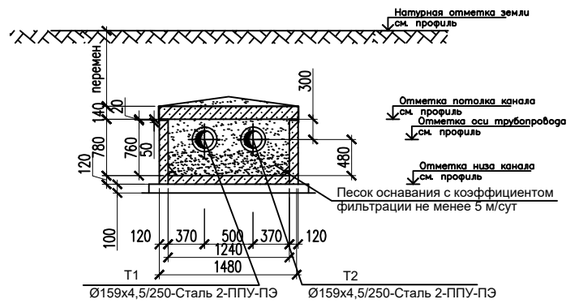

Изм.	Кол. уч.	Лист	N док.	Подп.	Дата	18–2024 АС
						«Реконструкция тепловых сетей к №1, №3 котельной города Щучинск, Бурабайского района, Акмолинской области»
ГИП		Аманкелды П.				Тепловые сети — Стадия: РП; Лист: 5; Листов:
Проверил		Тойлыбек Б.				
Исполн.		Губайдулин О.				Разрез 9–9,10–10,11–11,12–12,13–13,14–14, 15–15,16–16,17–17,
Н.контроль		Колдасов				ТОО"ШЫМГОРПРОЕКТ" г.Шымкент 2024г.

Согласовано

Взам. инв. N

Подп. и дата

Инв. N подл.

Копировал

Формат А2

18 – 18
КЛ 100х60
М 1:25

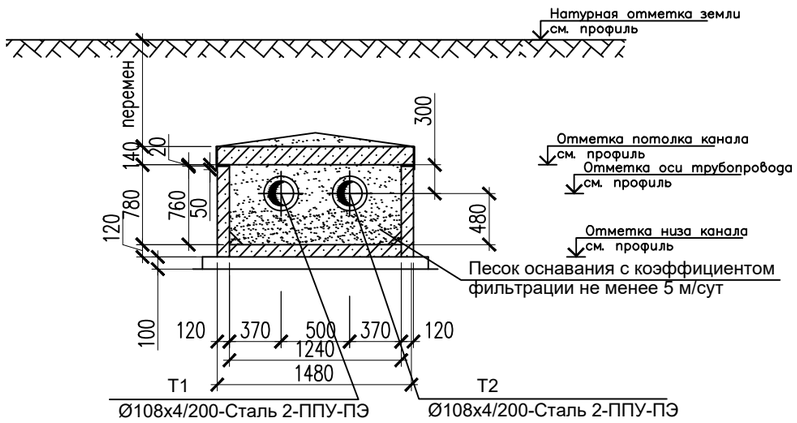

19 – 19
КЛ 90х60
М 1:25

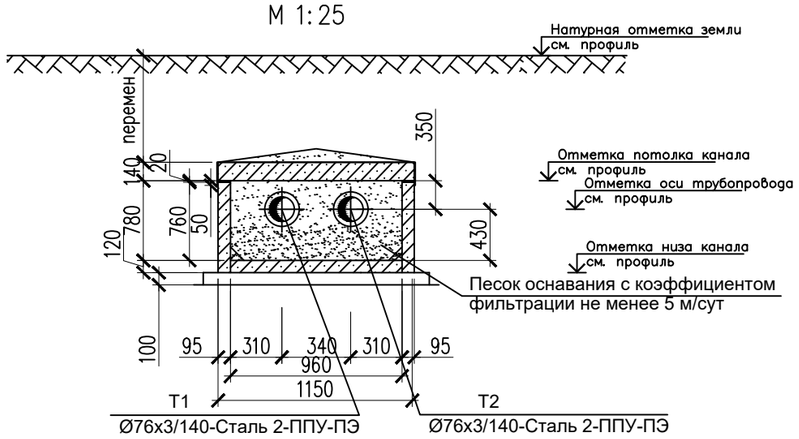

20 – 20
КЛ 90х60
М 1:25

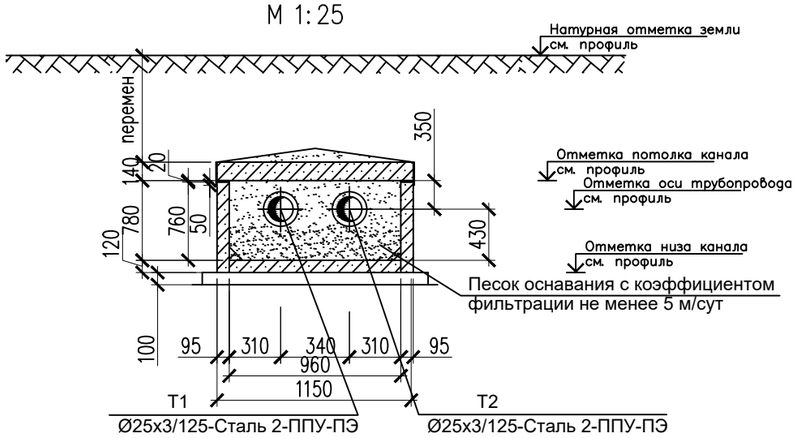

21 – 21
КЛ 120х60
М 1:25

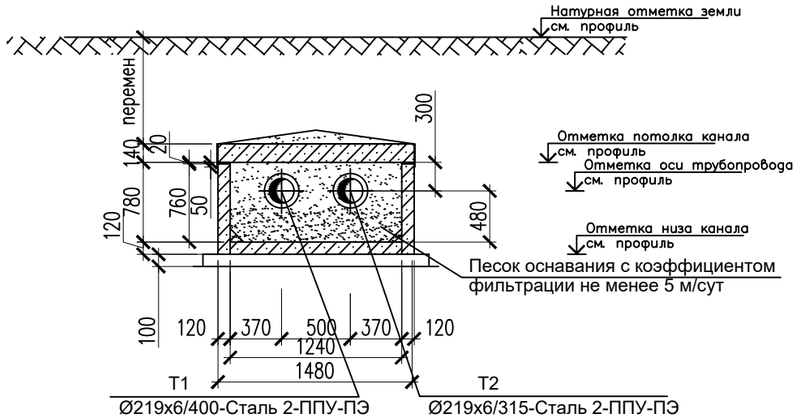

Согласовано

Взам. инв. N

Подп. и дата

Инв. N подл.

Изм.	Кол. уч.	Лист	N док.	Подп.	Дата
ГИП		Аманкелды П.			
Проверил		Тойлыбек Б.			
Исполн.		Губайдулин О.			
Н. контроль		Колдасов			

18–2024 АС

«Реконструкция тепловых сетей к №1, №3 котельной города Щучинск, Бурабайского района, Акмолинской области»

Тепловые сети

Стадия	Лист	Листов
РП	6	

Разрез 18–18,19–19,20–20,21–21,

ТОО"ШЫМГОРПРОЕКТ"
г.Шымкент 2024г.

Копировал

Формат А3

Разгрузочные плиты (Фрагмент 1)

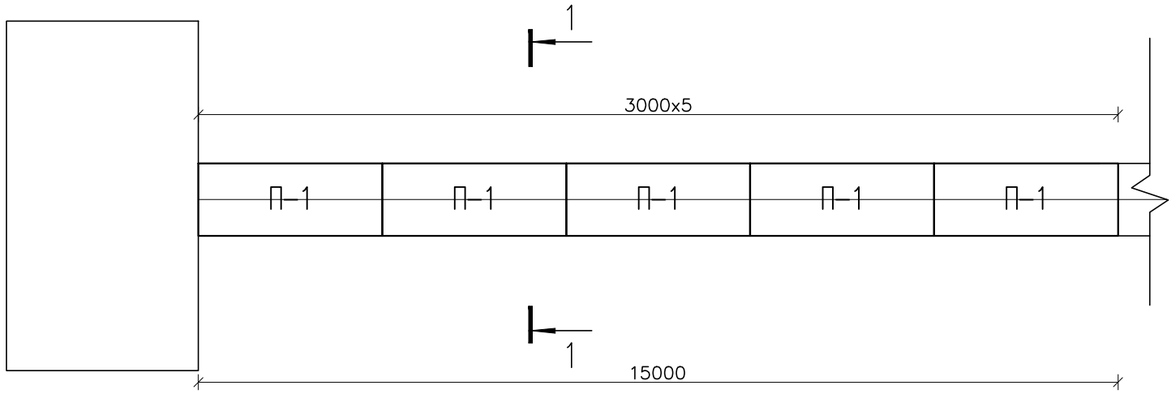

Спецификация материалов фрагмент-1,2

Поз.	Обозначение	Наименование	Кол.	Масса ед., кг.	Примеч.
		Разгрузочные плиты			
П-1	3.006.1-8.3-1-13	Плита ПТ 300.120.12-12 L=2990	9	1050	
П-2	3.006.1-8.3-1-5	Плита ПТ 75.120.12-12 L=740	1	260	

Разгрузочные плиты (Фрагмент 2)

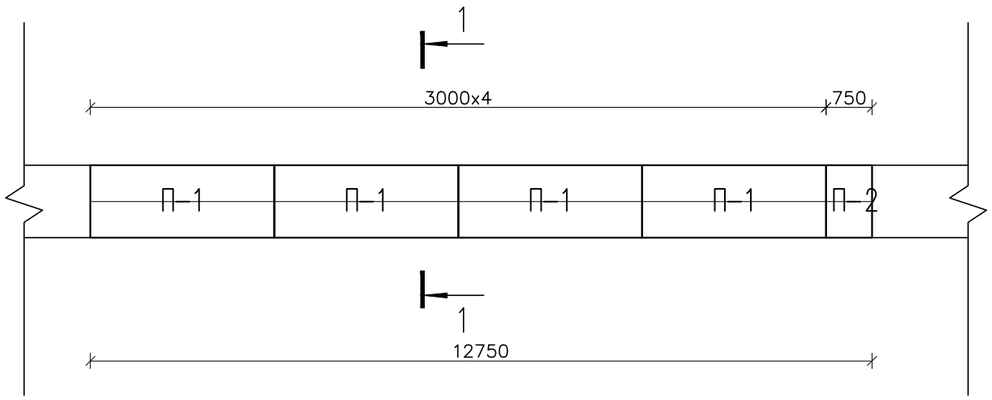

1-1

Средняя крутизна откоса 1:0,5

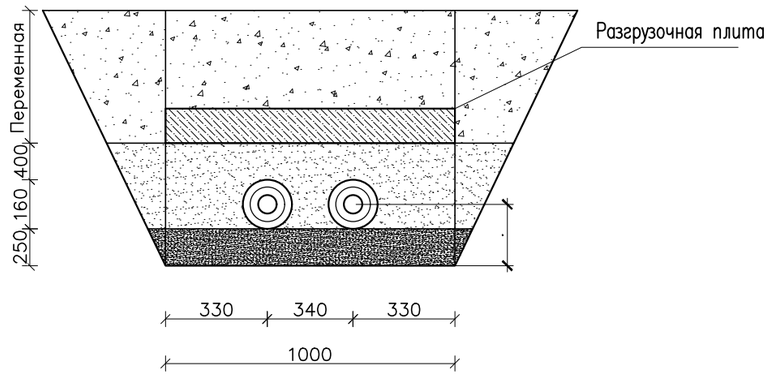

Согласовано

Взам. инв. N

Подп. и дата

Инв. N подл.

Изм.	Кол. уч.	Лист	N док.	Подп.	Дата
ГИП		Аманкелды П.			
Проверил		Тойлыбек Б.			
Исполн.		Губайдулин О.			
Н. контроль		Колдасов			

18-2024 АС

«Реконструкция тепловых сетей к №1, №3 котельной города Щучинск, Бурабайского района, Акмолинской области»

Тепловые сети

Стадия	Лист	Листов
РП	7	

Схема расположение плит перекрытия (Фрагмент 1,2)

ТОО"ШЫМГОРПРОЕКТ" г.Шымкент 2024г.

Копировал

Формат А3

Разгрузочные плиты (Фрагмент 3)

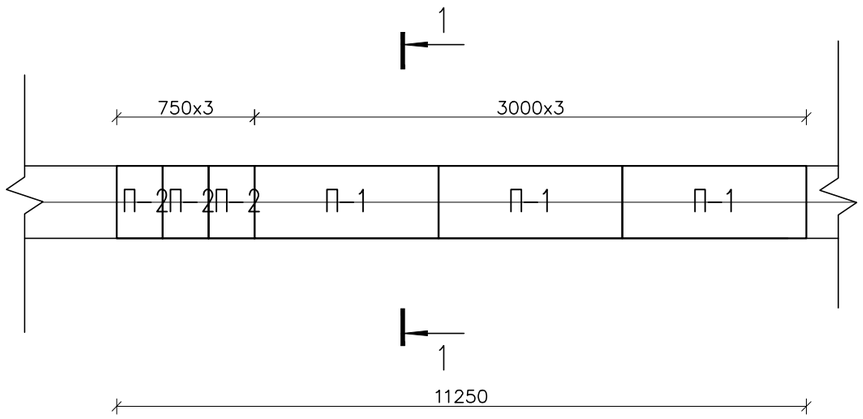

Спецификация материалов фрагмент-3,4

Поз.	Обозначение	Наименование	Кол.	Масса ед., кг.	Примеч.
		Разгрузочные плиты			
П-1	3.006.1-8.3-1-13	Плита ПТ 300.120.12-12 L=2990	9	1050	
П-2	3.006.1-8.3-1-5	Плита ПТ 75.120.12-12 L=740	6	260	

Разгрузочные плиты (Фрагмент 4)

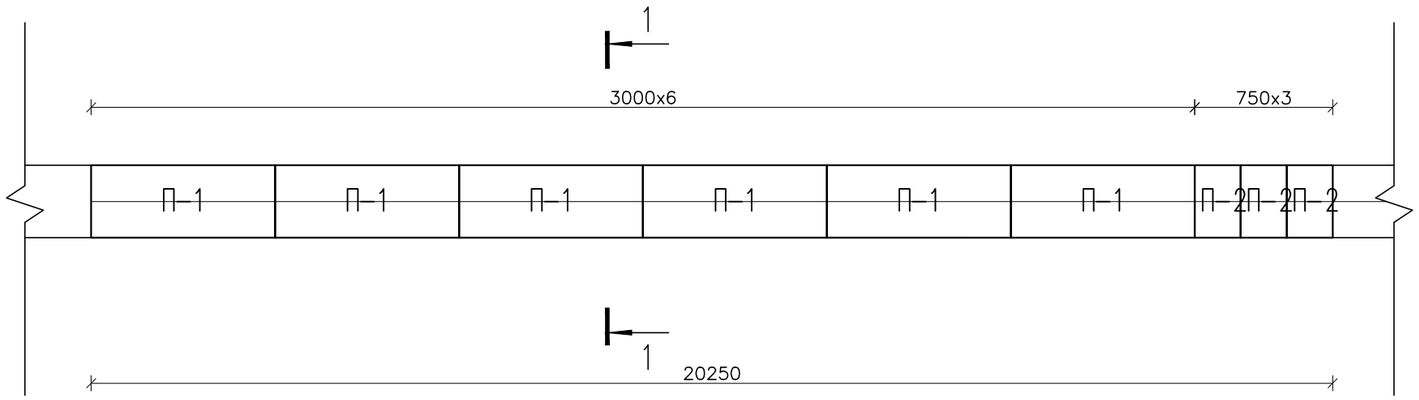

1-1

Средняя крутизна откоса 1:0,5

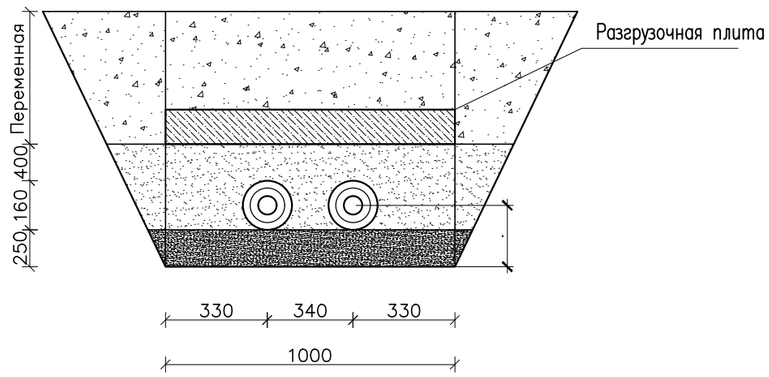

Изм.	Кол. уч.	Лист	N док.	Подп.	Дата
ГИП		Аманкелды П.			
Проверил		Тойлыбек Б.			
Исполн.		Губайдулин О.			
Н. контроль		Колдасов			

18-2024 АС

«Реконструкция тепловых сетей к №1, №3 котельной города Щучинск, Бурабайского района, Акмолинской области»

Тепловые сети

Стадия	Лист	Листов
РП	8	

Схема расположение плит перекрытия (Фрагмент 3,4)

ТОО"ШЫМГОРПРОЕКТ" г.Шымкент 2024г.

Согласовано

Взам. инв. N

Подп. и дата

Инв. N подл.

Копировал

Формат А3

Разгрузочные плиты (Фрагмент 5)

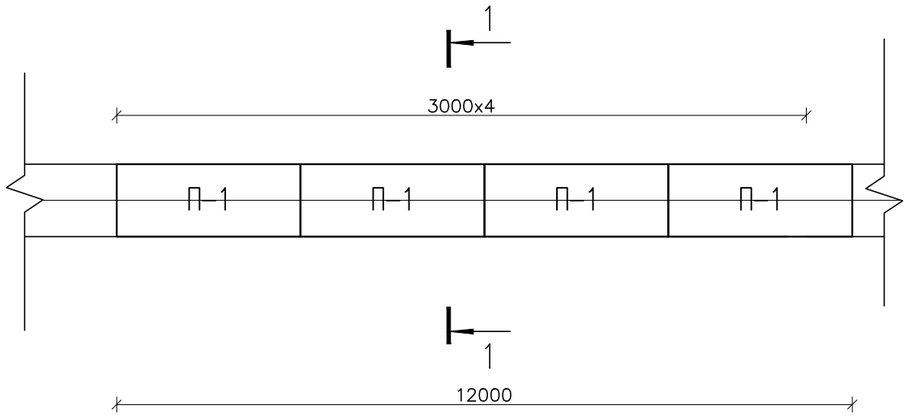

Спецификация материалов фрагмент-5,6

Поз.	Обозначение	Наименование	Кол.	Масса ед., кг.	Примеч.
		Разгрузочные плиты			
П-1	3.006.1-8.3-1-13	Плита ПТ 300.120.12-12 L=2990	6	1050	
П-2	3.006.1-8.3-1-5	Плита ПТ 75.120.12-12 L=740	1	260	

Разгрузочные плиты(Фрагмент 6)

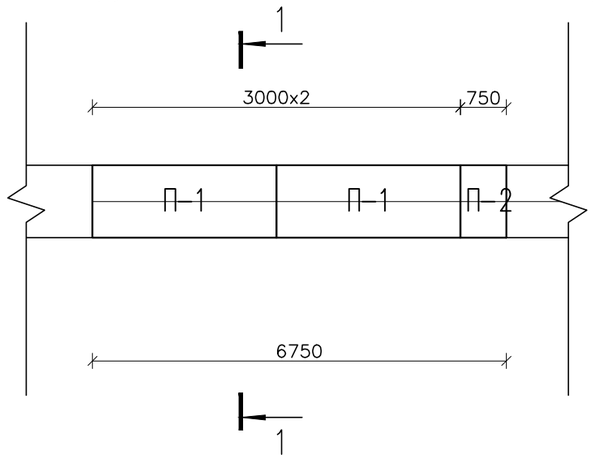

1-1

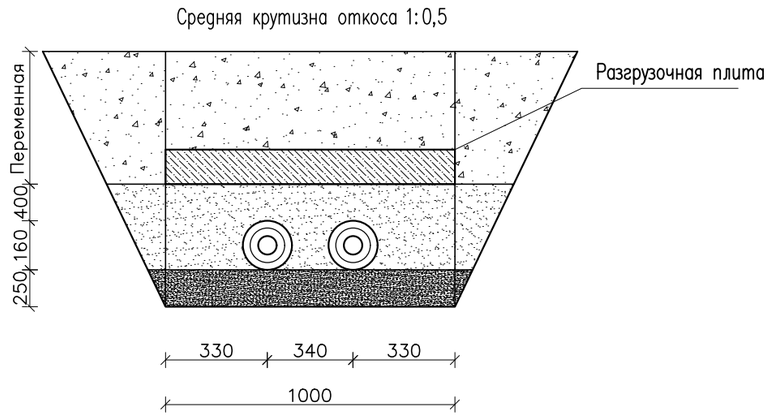

Изм.	Кол. уч.	Лист	N док.	Подп.	Дата
ГИП		Аманкелды П.			
Проверил		Тойлыбек Б.			
Исполн.		Губайдулин О.			
Н. контроль		Колдасов			

18-2024 АС

«Реконструкция тепловых сетей к №1, №3 котельной города Щучинск, Бурабайского района, Акмолинской области»

Тепловые сети

Стадия	Лист	Листов
РП	9	

Схема расположение плит перекрытия (Фрагмент 5,6)

ТОО"ШЫМГОРПРОЕКТ" г.Шымкент 2024г.

Согласовано

Взам. инв. N

Подп. и дата

Инв. N подл.

Копировал

Формат А3

Схема расположение лотков (Фрагмент 7)

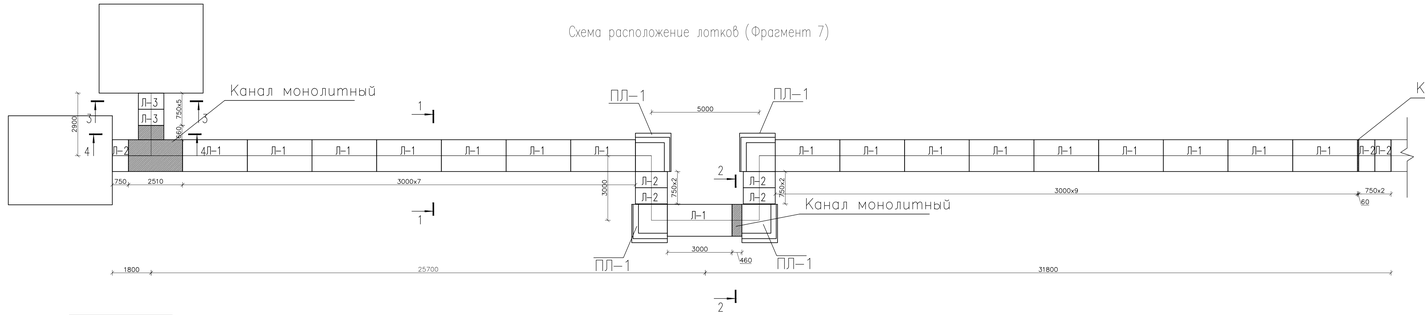

Схема расположение плит перекрытия.(Фрагмент 7)

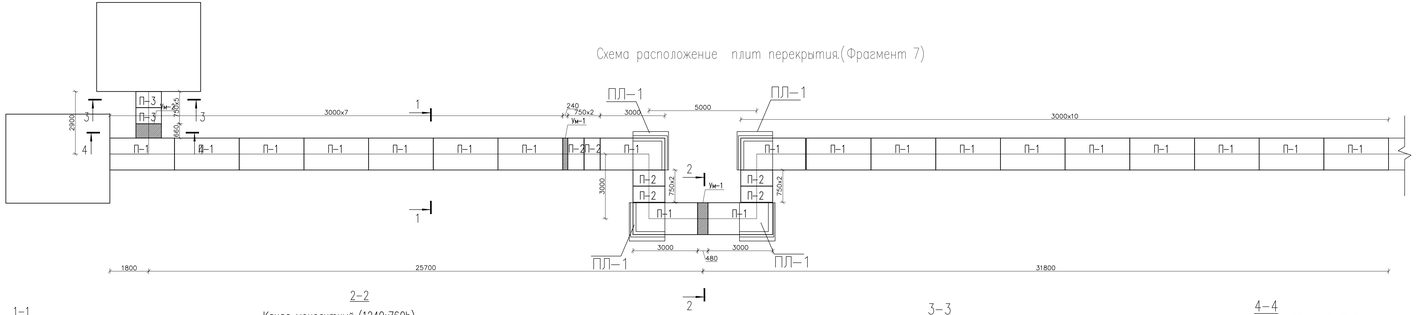

Сетка С–1

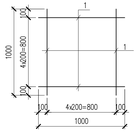

Сетка С–2

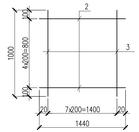

Сетка С–2

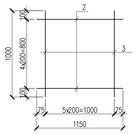

1–1

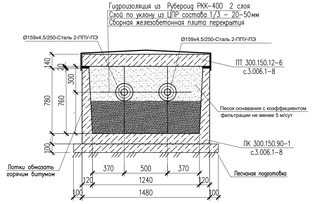

2–2

Канал монолитный (1240x760h)

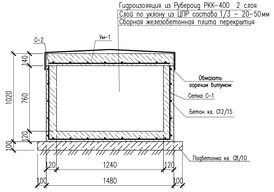

Ум–1

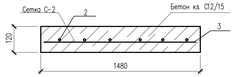

3–3

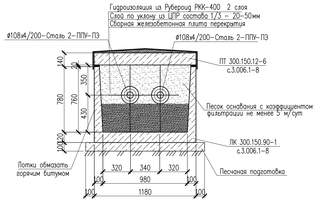

4–4

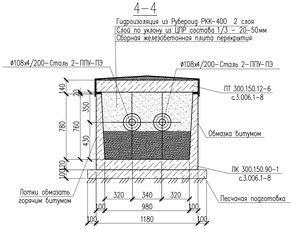

Канал монолитный (98x76h)

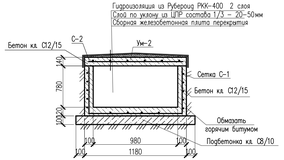

Ум–2

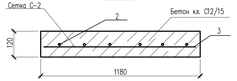

Спецификация материалов к фрагменту –7

Поз.	Обозначение	Наименование	Кол.	Масса ед., кг	Примеч.
		Канал КП 124х76			
Л–1	3.006.1–8.1–1–29	Лоток ЛК 300.150.90–1 L=2990	16	2500	
Л–2	3.006.1–8.1–1–30	Лоток ЛК 75.150.90–1 L=740	9	630	
П–1	3.006.1–8.3–1–13	Плита ПТ 300.150.12–6 L=2990	20	1330	
П–2	3.006.1–8.3–1–5	Плита ПТ 75.150.12–6 L=740	7	330	
		Канал КП 98х48			
Л–3	3.006.1–8.1–1–20	Лоток ЛК 75.120.60–1 L=740	2	400	
П–3	3.006.1–8.3–1–5	Плита ПТ 75.120.12–6 L=740	2	260	
	Подготовка	Песчаная м³	11,6		
ПЛ–1	Серия 3.006–8 вып.0–2–5	ПДУ 170.180.14	4	0,60	
		Кирпичная кладка м³	2,4		
		Канал монолитный(124х76h)			
		Сетка С–1 м²	4,6	6.20	28,52
1	ГОСТ 34028–2016	ø10 А400 L=1000	10	0.62	6.20
	Материалы	Бетон кл. С12/15, W8, F50 м³	0,8		
	Подбетонка	Бетон кл. В/10 м³	0,8		
		Монолитный участок Ум–1			
		Сетка С–2 м.п.	1,2	9,45	11,34
2	ГОСТ 34028–2016	ø10 А400 L=1000	8	0.62	4.96
3	ГОСТ 34028–2016	ø10 А400 L=1440	5	0,89	4,49
	Материалы	Бетон кл. С12/15, W8, F50 м³	0,3		
		Канал монолитный(980х80h)			
		Сетка С–1 м²	3,1	6.20	19,22
1	ГОСТ 34028–2016	ø10 А400 L=1000	10	0.62	6.20
	Материалы	Бетон кл. С12/15, W8, F50 м3	0.5		
	Подбетонка	Бетон кл. С8/10 м³	0.2		
		Монолитный участок Ум–2			
		Сетка С–2 м.п.	0,8	7.27	5,81
2	ГОСТ 34028–2016	ø10 А400 L=1000	6	0.62	3.72
3	ГОСТ 34028–2016	ø10 А400 L=1150	5	1.05	3.55
	Материалы	Бетон кл. С12/15, W8, F50 м3	0.3		
	ГОСТ 10923–93	Рубероид РКК–400 2 слоя м2		100,2	
		Битум (обмазать 2 раза) м2		208,2	
		Засыпка зотка песком м³		64,2	

Изм.	Кол. уч.	Лист	N док.	Подп.	Дата
ГИП		Аманжелды П.			
Проверил		Тодыбек Б.			
Исполн.		Губайдулин О.			
Н.контроль		Колдасов			

18–2024 АС

«Реконструкция тепловых сетей к №1, №3 котельной города Шымкент, Бурабайского района, Акмолинской области»

Тепловые сети

Стадия	Лист	Листов
РП	10	

Схема расположение лотков и плит перекрытия (Фрагмент 7)

ТОО"ШЫМГОРПРОЕКТ" г.Шымкент 2024г.

Копировал | Формат А3–4

Согласовано

Взам. инв. N

Подп. и дата

Инв. N подл.

Разгрузочные плиты (Фрагмент 8)

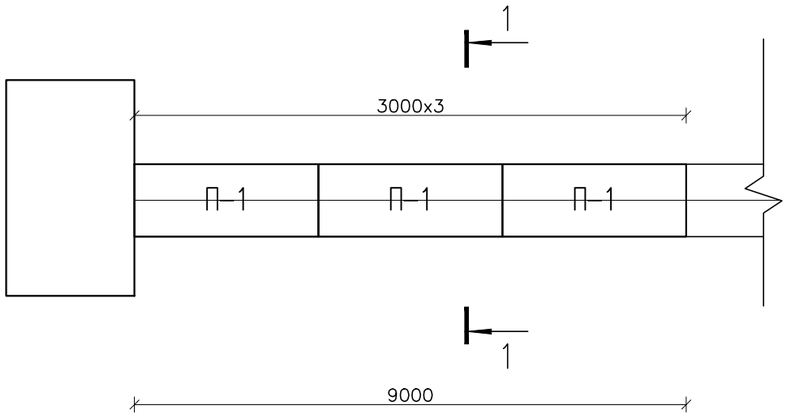

Разгрузочные плиты(Фрагмент 9)

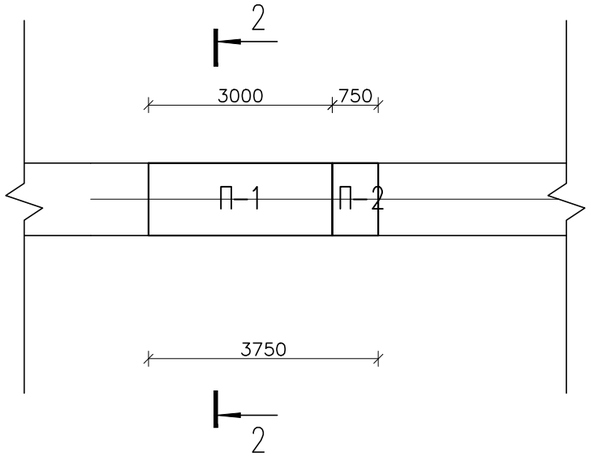

Спецификация материалов фрагмент-8,9

Поз.	Обозначение	Наименование	Кол.	Масса ед., кг.	Примеч.
		Разгрузочные плиты			
П-1	3.006.1-8.3-1-13	Плита ПТ 300.120.12-12 L=2990	4	1050	
П-2	3.006.1-8.3-1-5	Плита ПТ 75.120.12-12 L=740	1	260	

1-1

Средняя крутизна откоса 1:0,5

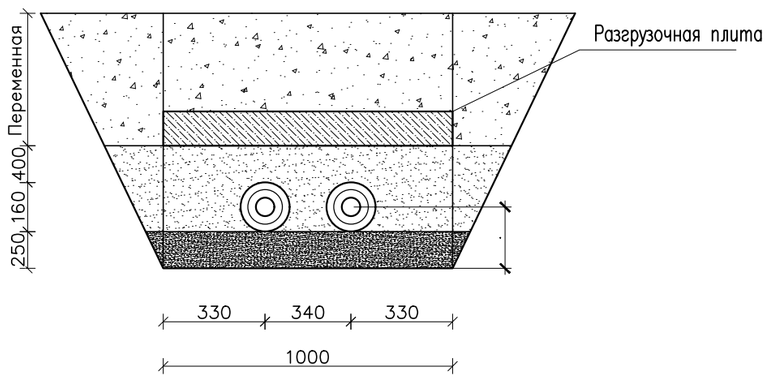

Согласовано

Взам. инв. N

Подп. и дата

Инв. N подл.

Изм.	Кол. уч.	Лист	N док.	Подп.	Дата
ГИП		Аманкелды П.			
Проверил		Тойлыбек Б.			
Исполн.		Губайдулин О.			
Н. контроль		Колдасов			

18-2024 АС

«Реконструкция тепловых сетей к №1, №3 котельной города Щучинск, Бурабайского района, Акмолинской области»

Тепловые сети

Стадия	Лист	Листов
РП	11	

Схема расположение плит перекрытия (Фрагмент 8,9)

ТОО"ШЫМГОРПРОЕКТ" г.Шымкент 2024г.

Копировал

Формат А3

Разгрузочные плиты(Фрагмент 10)

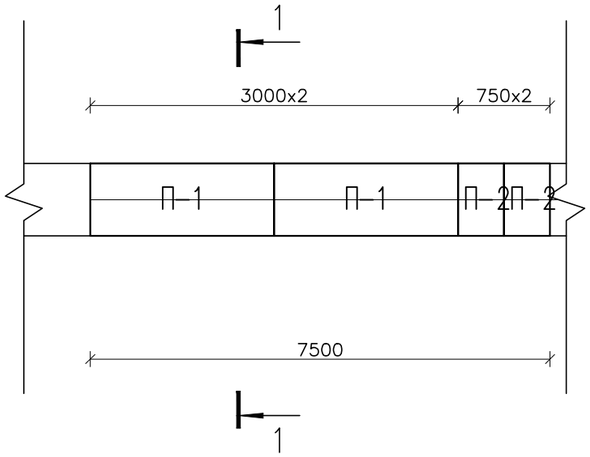

Разгрузочные плиты(Фрагмент 11)

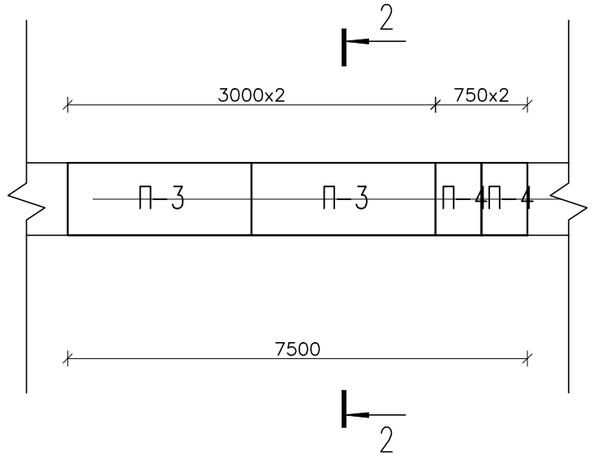

1–1

Средняя крутизна откоса 1:0,5

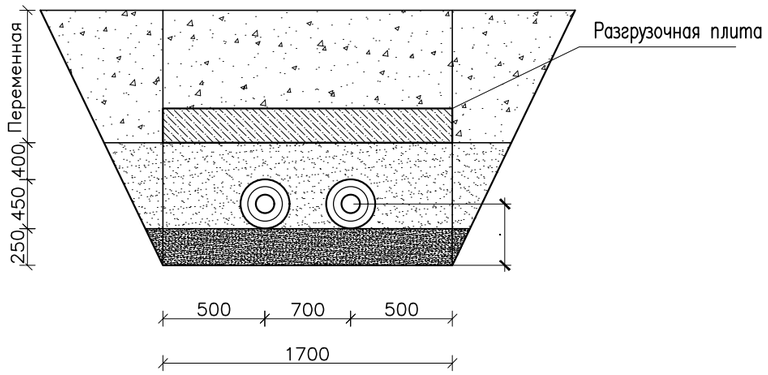

Спецификация материалов фрагмент–10.11

Поз.	Обозначение	Наименование	Кол.	Масса ед., кг.	Примеч.
		Разгрузочные плиты			
П-1	3.006.1-8.3-1-13	Плита ПТ 300.150.12-6 L=2990	2	1330	
П-2	3.006.1-8.3-1-5	Плита ПТ 75.150.12-6 L=740	2	330	
П-3	3.006.1-8.3-1-13	Плита ПТ 300.120.12-12 L=2990	2	1050	
П-4	3.006.1-8.3-1-5	Плита ПТ 75.120.12-12 L=740	2	260	

2–2

Средняя крутизна откоса 1:0,5

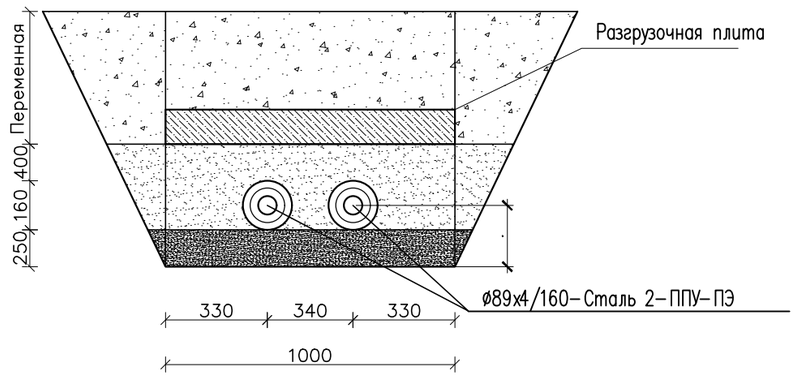

Согласовано

Взам. инв. N

Подп. и дата

Инв. N подл.

Изм.	Кол. уч.	Лист	N док.	Подп.	Дата
ГИП		Аманкелды П.			
Проверил		Тойлыбек Б.			
Исполн.		Губайдулин О.			
Н. контроль		Колдасов			

18–2024 АС

«Реконструкция тепловых сетей к №1, №3 котельной города Щучинск, Бурабайского района, Акмолинской области»

Тепловые сети

Стадия	Лист	Листов
РП	12	

Схема расположение плит перекрытия (Фрагмент 10.11)

ТОО"ШЫМГОРПРОЕКТ" г.Шымкент 2024г.

Копировал

Формат А3

Разгрузочные плиты(Фрагмент 12)

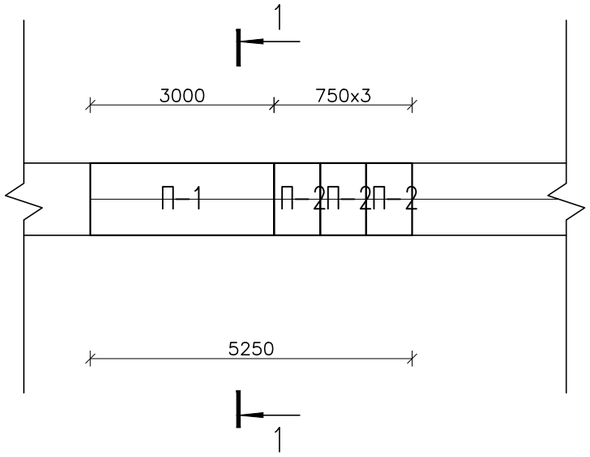

Разгрузочные плиты(Фрагмент 13)

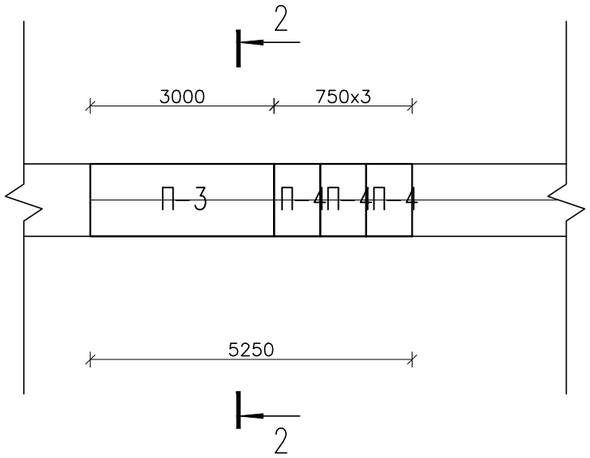

1–1

Средняя крутизна откоса 1:0,5

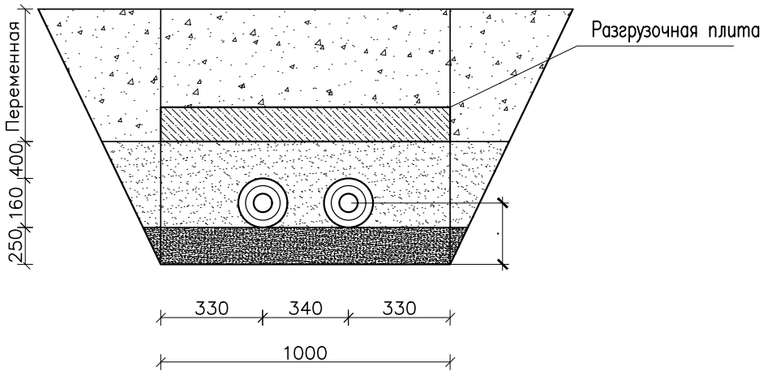

Спецификация материалов фрагмент–12.13

Поз.	Обозначение	Наименование	Кол.	Масса ед., кг.	Примеч.
		Разгрузочные плиты			
П-1	3.006.1-8.3-1-13	Плита ПТ 300.120.12-6 L=2990	1	1330	
П-2	3.006.1-8.3-1-5	Плита ПТ 75.120.12-6 L=740	3	330	
П-3	3.006.1-8.3-1-13	Плита ПТ 300.150.12-12 L=2990	1	1050	
П-4	3.006.1-8.3-1-5	Плита ПТ 75.150.12-12 L=740	3	260	

2–2

Средняя крутизна откоса 1:0,5

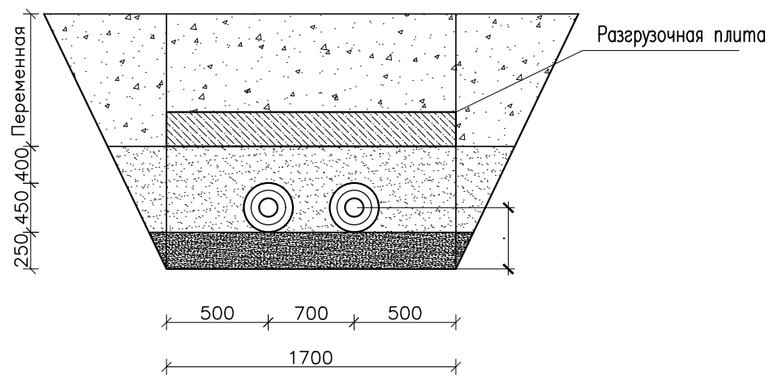

Согласовано

Взам. инв. N

Подп. и дата

Инв. N подл.

Изм.	Кол. уч.	Лист	N док.	Подп.	Дата
ГИП		Аманкелды П.			
Проверил		Тойлыбек Б.			
Исполн.		Губайдулин О.			
Н. контроль		Колдасов			

18–2024 АС

«Реконструкция тепловых сетей к №1, №3 котельной города Щучинск, Бурабайского района, Акмолинской области»

Тепловые сети

Стадия	Лист	Листов
РП	13	

Схема расположение плит перекрытия (Фрагмент 12.13)

ТОО"ШЫМГОРПРОЕКТ" г. Шымкент 2024г.

Копировал

Формат А3

Разгрузочные плиты(Фрагмент 14)

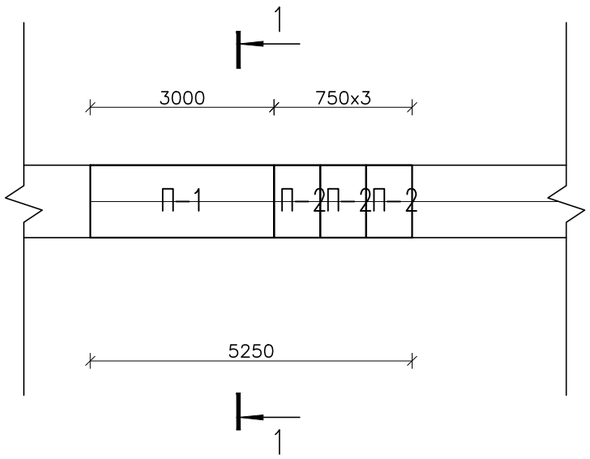

Спецификация материалов фрагмент-14.15

Поз.	Обозначение	Наименование	Кол.	Масса ед., кг.	Примеч.
		Разгрузочные плиты			
П-1	3.006.1-8.3-1-13	Плита ПТ 300.120.12-12 L=2990	3	1050	
П-2	3.006.1-8.3-1-5	Плита ПТ 75.120.12-12 L=740	5	260	

Разгрузочные плиты(Фрагмент 15)

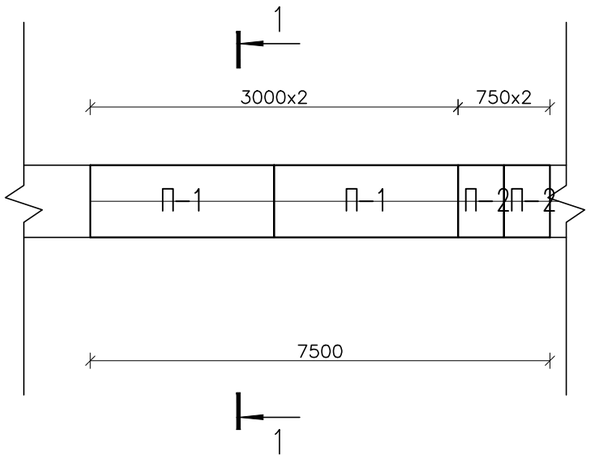

1-1

Средняя крутизна откоса 1:0,5

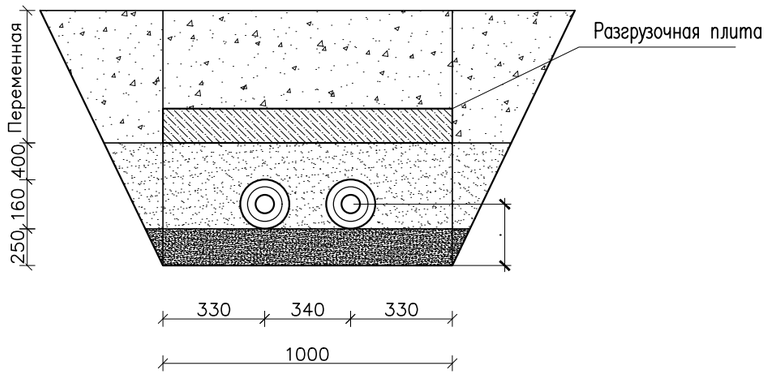

Изм.	Кол. уч.	Лист	N док.	Подп.	Дата
ГИП		Аманкелды П.			
Проверил		Тойлыбек Б.			
Исполн.		Губайдулин О.			
Н. контроль		Колдасов			

18-2024 АС

«Реконструкция тепловых сетей к №1, №3 котельной города Щучинск, Бурабайского района, Акмолинской области»

Тепловые сети

Стадия	Лист	Листов
РП	14	

Схема расположение плит перекрытия (Фрагмент 14.15)

ТОО"ШЫМГОРПРОЕКТ" г.Шымкент 2024г.

Согласовано

Взам. инв. N

Подп. и дата

Инв. N подл.

Копировал

Формат А3

Разгрузочные плиты (Фрагмент 16)

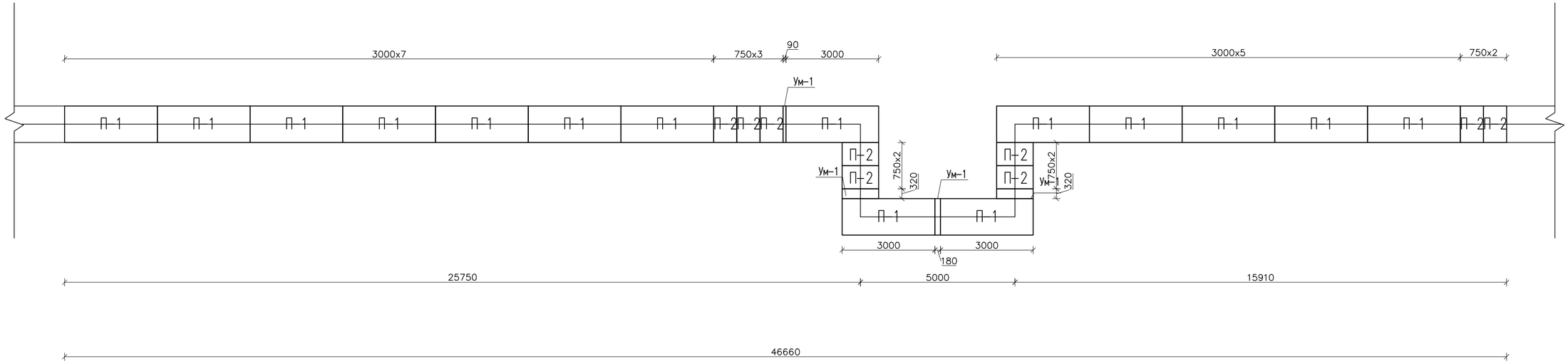

1-1

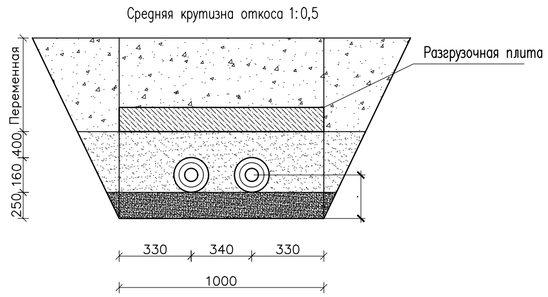

Разгрузочные плиты(Фрагмент 17)

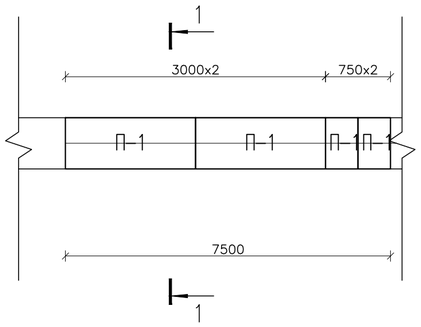

Ум-1

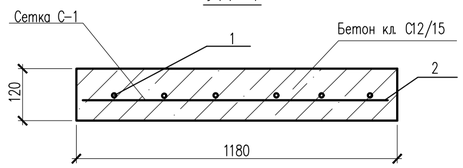

Спецификация материалов фрагмент-16,17

Поз.	Обозначение	Наименование	Кол.	Масса ед., кг.	Примеч.
		Разгрузочные плиты			
П-1	3.006.1-8.3-1-13	Плита ПТ 300.120.12-12 L=2990	17	1050	
П-2	3.006.1-8.3-1-5	Плита ПТ 75.120.12-12 L=740	11	260	
		Монолитный участок Ум-1			
		Сетка С-1 м.п.	1,2	7.27	5,81
1	ГОСТ 34028-2016	ø10 А400 L=1000	6	0.62	3.72
2	ГОСТ 34028-2016	ø10 А400 L=1150	5	1.05	3.55
	Материалы:	Бетон кл. С12/15, W8, F50 м3	0.3		

Изм.	Кол. уч	Лист	N док.	Подп.	Дата
ГИП		Аманкелды П.			
Проверил		Тойлыбек Б.			
Исполн.		Губайдулин О.			
Н. контроль		Колдасов			

18-2024 АС

«Реконструкция тепловых сетей к №1, №3 котельной города Щучинск, Бурабайского района, Акмолинской области»

Тепловые сети

Стадия	Лист	Листов
РП	15	

Схема расположение лотков и плит перекрытия (Фрагмент 16,17)

ТОО"ШЫМГОРПРОЕКТ" г.Шымкент 2024г.

Согласовано

Взам. инв. N

Подп. и дата

Инв. N подл.

Копировал

Формат А2

Разгрузочные плиты(Фрагмент 18)

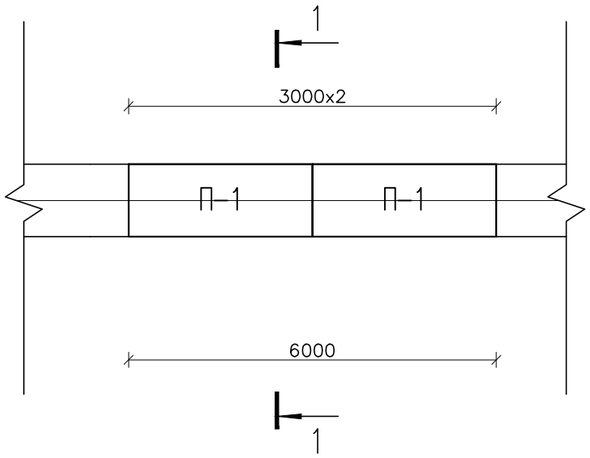

Разгрузочные плиты(Фрагмент 19)

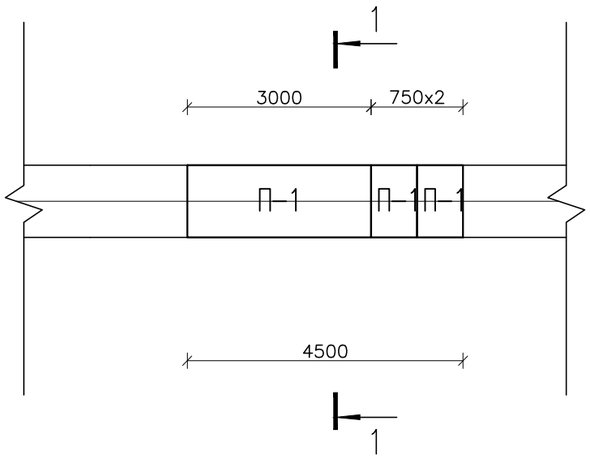

Спецификация материалов фрагмент–18.19

Поз.	Обозначение	Наименование	Кол.	Масса ед., кг.	Примеч.
		Разгрузочные плиты			
П-1	3.006.1-8.3-1-13	Плита ПТ 300.120.12-12 L=2990	3	1050	
П-2	3.006.1-8.3-1-5	Плита ПТ 75.120.12-12 L=740	2	260	

1–1

Средняя крутизна откоса 1:0,5

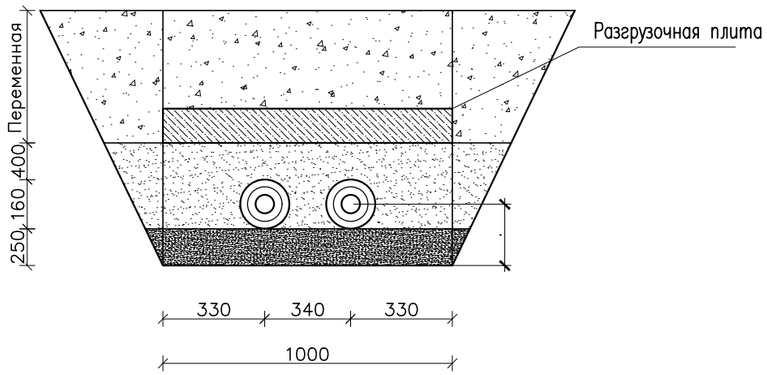

Изм.	Кол. уч.	Лист	N док.	Подп.	Дата	18–2024 АС
						«Реконструкция тепловых сетей к №1, №3 котельной города Щучинск, Бурабайского района, Акмолинской области»
ГИП		Аманкелды П.				Тепловые сети — Стадия: РП; Лист: 16; Листов:
Проверил		Тойлыбек Б.				
Исполн.		Губайдулин О.				Схема расположение плит перекрытия (Фрагмент 18.19)
Н. контроль		Колдасов				ТОО"ШЫМГОРПРОЕКТ" г. Шымкент 2024г.

Согласовано

Взам. инв. N

Подп. и дата

Инв. N подл.

Копировал

Формат А3

Разгрузочные плиты (Фрагмент 20)

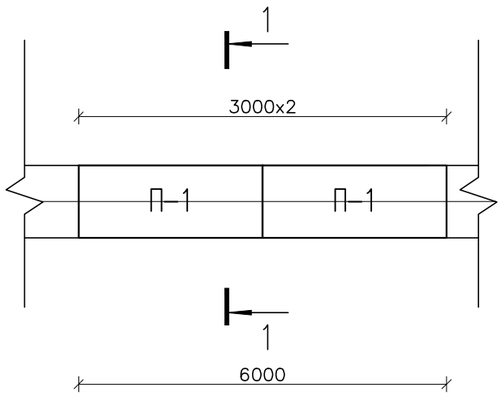

Спецификация материалов фрагмент-20,21

Поз.	Обозначение	Наименование	Кол.	Масса ед., кг.	Примеч.
		Разгрузочные плиты			
П-1	3.006.1-8.3-1-13	Плита ПТ 300.120.12-12 L=2990	4	1050	

Разгрузочные плиты (Фрагмент 21)

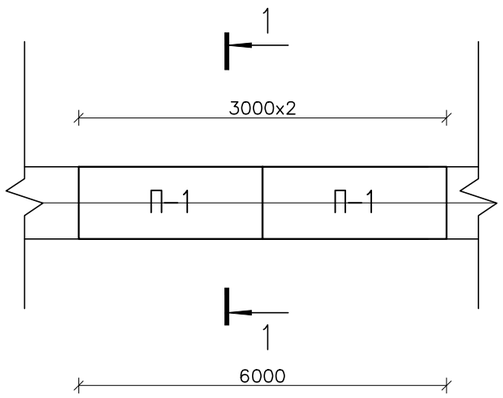

1-1

Средняя крутизна откоса 1:0,5

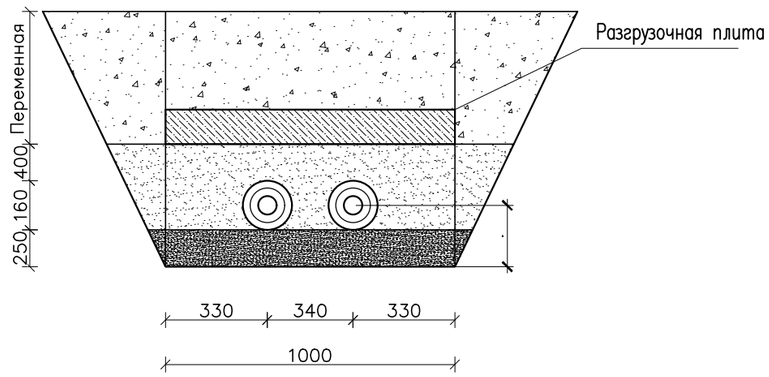

Изм.	Кол. уч.	Лист	N док.	Подп.	Дата
ГИП		Аманкелды П.			
Проверил		Тойлыбек Б.			
Исполн.		Губайдулин О.			
Н. контроль		Колдасов			

18-2024 АС

«Реконструкция тепловых сетей к №1, №3 котельной города Щучинск, Бурабайского района, Акмолинской области»

Тепловые сети

Стадия	Лист	Листов
РП	17	

Схема расположение плит перекрытия (Фрагмент 20,21)

ТОО"ШЫМГОРПРОЕКТ" г.Шымкент 2024г.

Согласовано

Взам. инв. N

Подп. и дата

Инв. N подл.

Копировал

Формат А3

Разгрузочные плиты (Фрагмент 22)

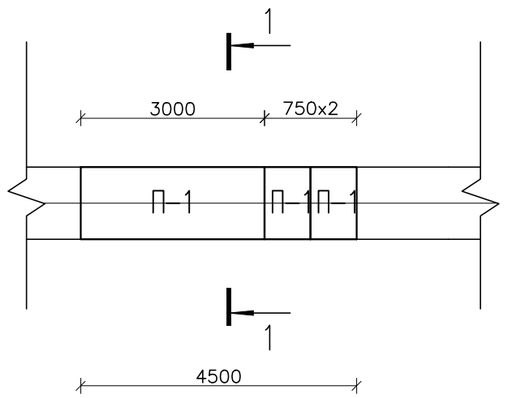

Спецификация материалов фрагмент-22

Поз.	Обозначение	Наименование	Кол.	Масса ед., кг.	Примеч.
		Разгрузочные плиты			
П-1	3.006.1-8.3-1-13	Плита ПТ 300.120.12-12 L=2990	1	1050	
П-2	3.006.1-8.3-1-5	Плита ПТ 75.120.12-12 L=740	2	260	

1-1

Средняя крутизна откоса 1:0,5

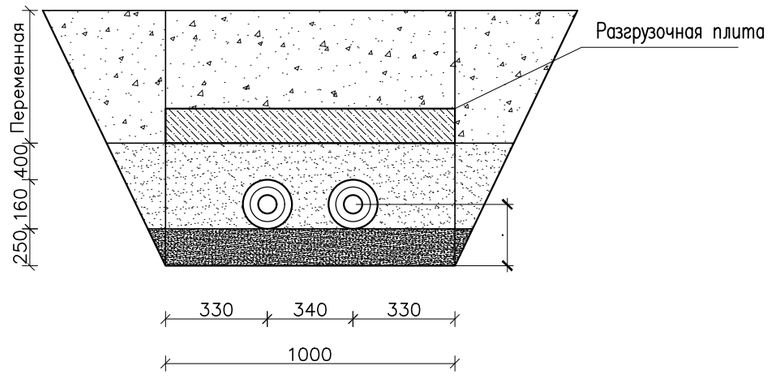

Изм.	Кол. уч.	Лист	N док.	Подп.	Дата	18-2024 АС
						«Реконструкция тепловых сетей к №1, №3 котельной города Щучинск, Бурабайского района, Акмолинской области»
ГИП		Аманкелды П.				Тепловые сети — Стадия: РП; Лист: 18; Листов:
Проверил		Тойлыбек Б.				
Исполн.		Губайдулин О.				Схема расположение плит перекрытия (Фрагмент 20,21,22)
Н. контроль		Колдасов				ТОО"ШЫМГОРПРОЕКТ" г.Шымкент 2024г.

Согласовано

Взам. инв. N

Подп. и дата

Инв. N подл.

Копировал

Формат А3

Схема расположение лотков (Фрагмент 23)

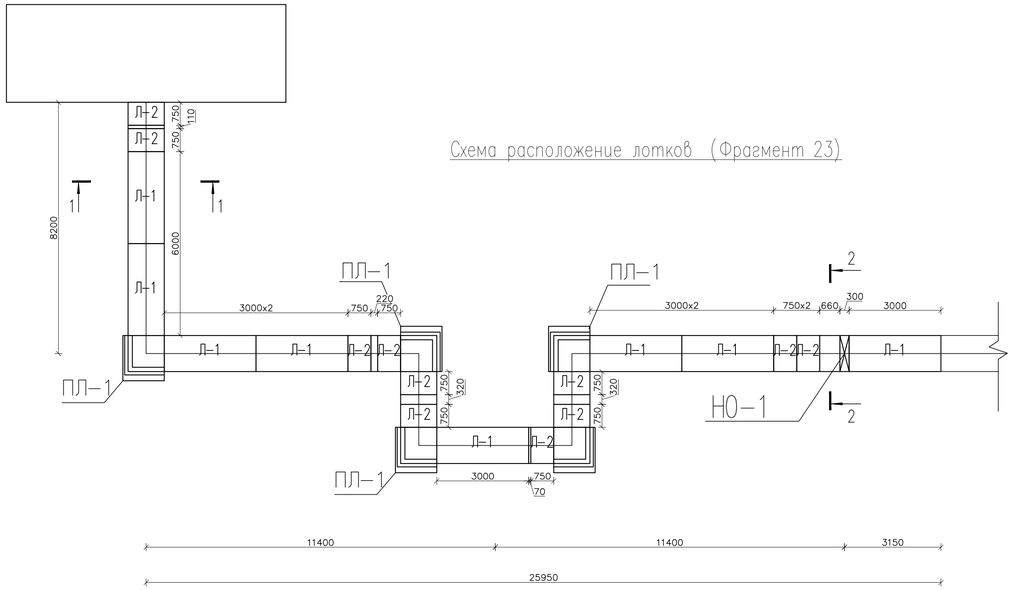

Сетка С-1

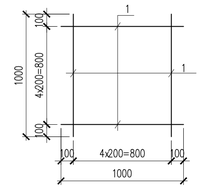

Сетка С-2

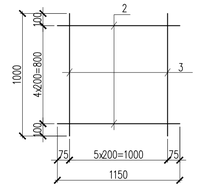

С-3

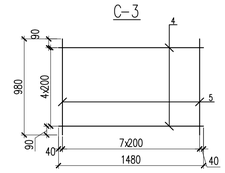

С-4

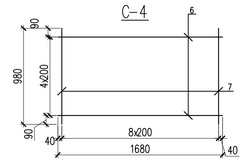

Спецификация материалов к фрагменту 23

Поз.	Обозначение	Наименование	Кол.	Масса ед.,кг.	Примеч.
		Канал КП 98х76			
Л-1	3.006.1-8.1-1-29	Лоток ЛК 300.120.12-6 L=2990	8	1330	
Л-2	3.006.1-8.1-1-30	Лоток ЛК 75.120.12-6 L=740	11	330	
П-1	3.006.1-8.3-1-13	Плита ПТ 300.120.12-12 L=2990	10	1050	
П-2	3.006.1-8.3-1-5	Плита ПТ 75.120.12-12 L=740	10	260	
ПЛ-1	Серия 3.006-8 вып.0-2-5	ПДУ 140.150.12	5	0,60	
		Кирпичная кладка $м^3$	2,4		
	Подготовка	Песчаная $м^3$	8.0		
		Канал монолитный(980х480h)			
		Сетка С-1 $м^2$	4.6	6.20	28.52
1	ГОСТ 34028-2016	ф10 А400 L=1000	10	0.62	6.20
	Материалы:	Бетон кл. С12/15, W8, F50 м3	0.8		
	Подбетонка	Бетон кл. 8/10 $м^3$	0.40		
		Монолитный участок Ум-1			
		Сетка С-2 м.п.	2,5	7.27	18,17
2	ГОСТ 34028-2016	ф10 А400 L=1000	6	0.62	3.72
3	ГОСТ 34028-2016	ф10 А400 L=1150	5	1.05	3.55
	Материалы:	Бетон кл. С12/15, W8, F50 м3	0,6		
	ГОСТ 10923-93	Рубероид РКК-400 2 слоя м2	71.0		
		Битум (обмазать 2 раза) м2	80.0		
		Цементно-песчаный раствор 1:3 м3	1.63		
		Засыпка лотка песком $м^3$	54.48		
		Неподвижная опора НО-1	1	108.62	108.62
1	ГОСТ 34028-2016	16х1250-А400 ГОСТ 34028-2016	8	1.97	15.8
2	ГОСТ 34028-2016	16х1250-А400 ГОСТ 34028-2016	8	1.97	15.8
3	ГОСТ 34028-2016	8х440-А240 ГОСТ 34028-2016	6	0.17	1.02
		Сетка С-3 м.п.	2	11.48	22.96
4	ГОСТ 34028-2016	10х980-А400 ГОСТ 34028-2016	7	0.60	4.20
5	ГОСТ 34028-2016	10х1480-А400 ГОСТ 34028-2016	8	0.91	7.28
		Сетка С-4 м.п.	2	26.52	53.04
6	ГОСТ 34028-2016	10х980-А400 ГОСТ 34028-2016	7	0.60	4.20
7	ГОСТ 34028-2016	10х1680-А400 ГОСТ 34028-2016	8	1.04	8.32
8	ГОСТ 34028-2016	6х920-А240 ГОСТ 34028-2016	6	0.20	1.20
9	ГОСТ 19903-2015	Лист 10х240х340 ГОСТ 19903-2015 / С245 ГОСТ 27772-2015	2	6.41	12.8
	Материалы:	Бетон кл. С20/25, W8, F50 м3	1.2		

Схема расположение плит перекрытия. (Фрагмент 23)

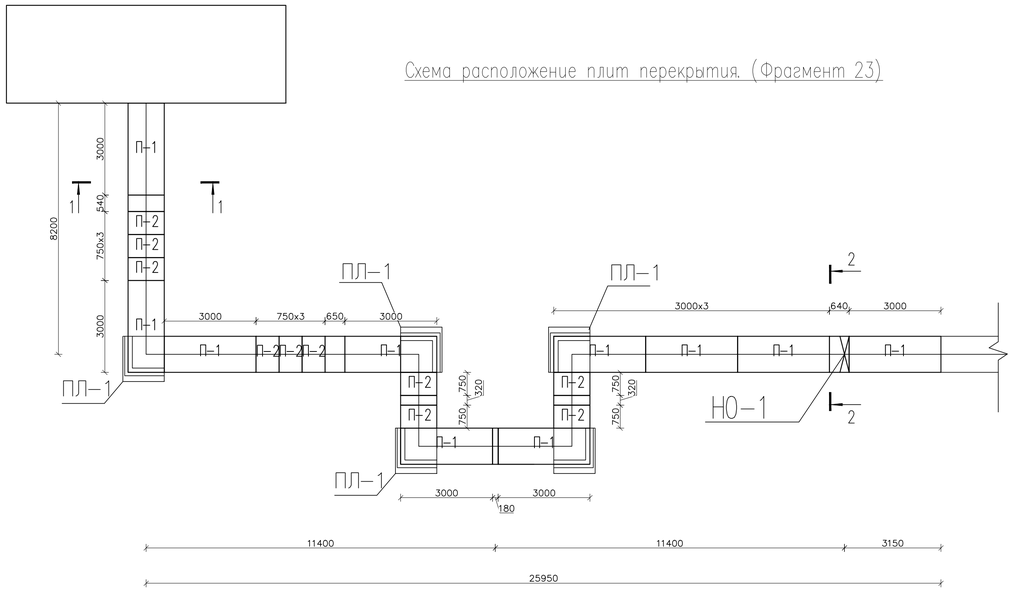

Неподвижная опора Н-1

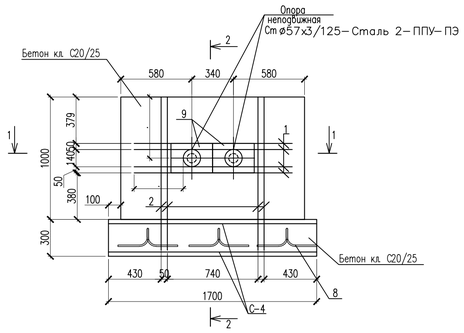

1 – 1

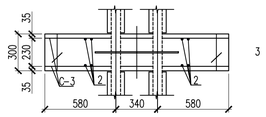

Ум-1

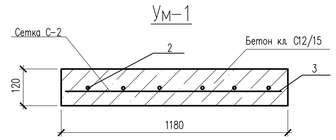

2 – 2

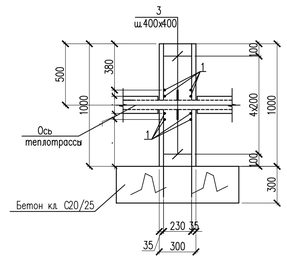

1–1

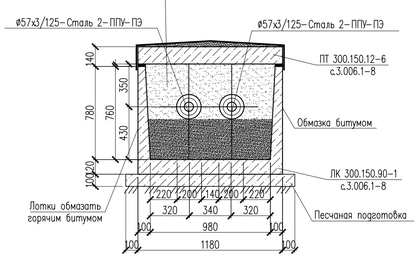

Канал монолитный (98х76h)

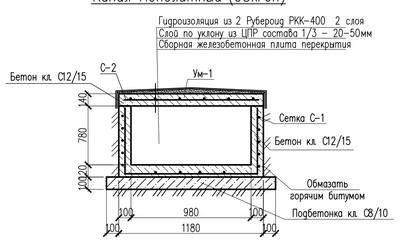

Ведомость деталей

Поз.	Эскиз
3	240; 100; 100; L=440мм

Ведомость деталей

Поз.	Эскиз
8	240; 200; 200; 140; 140; L=920мм

Изм.	Кол. уч.	Лист	N док.	Подп.	Дата
ГИП		Аманкелды П.			
Проверил		Тойлыбек Б.			
Исполн.		Губайдулин О.			
Н.контроль		Колдасов			

18-2024 АС

«Реконструкция тепловых сетей к №1, №3 котельной города Щучинск, Бурабайского района, Акмолинской области»

Тепловые сети

Схема расположение лотков и плит перекрытия (Фрагмент 23)

Стадия	Лист	Листов
РП	19	

ТОО "ШЫМГОРПРОЕКТ" г.Шымкент 2024г.

Копировал | Формат A1

Согласовано

Взам. инв. N

Подп. и дата

Инв. N подл.

Разгрузочные плиты(Фрагмент 24)

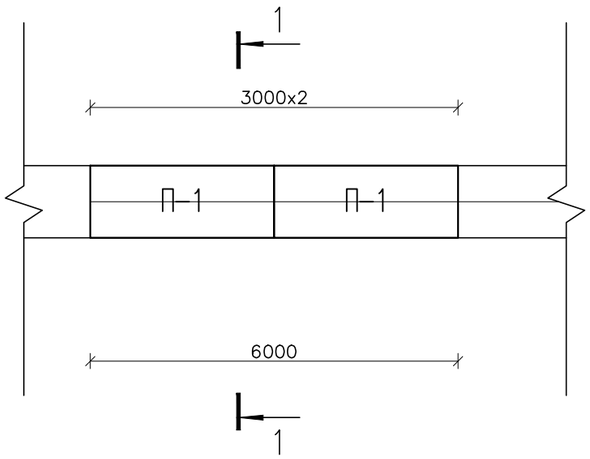

Спецификация материалов фрагмент-24,25

Поз.	Обозначение	Наименование	Кол.	Масса ед., кг.	Примеч.
		Разгрузочные плиты			
П-1	3.006.1-8.3-1-13	Плита ПТ 300.120.12-12 L=2990	3	1050	

Разгрузочные плиты(Фрагмент 25)

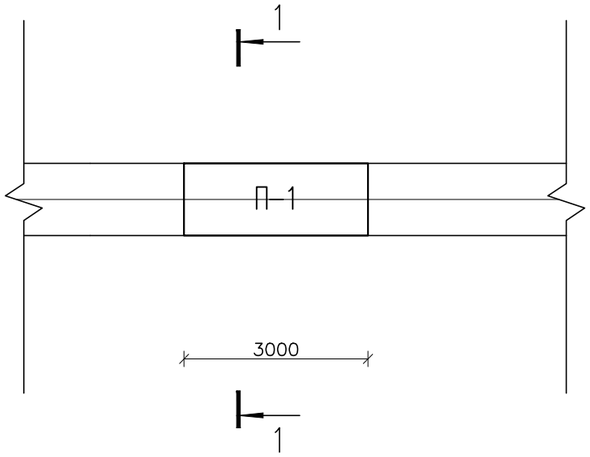

1-1

Средняя крутизна откоса 1:0,5

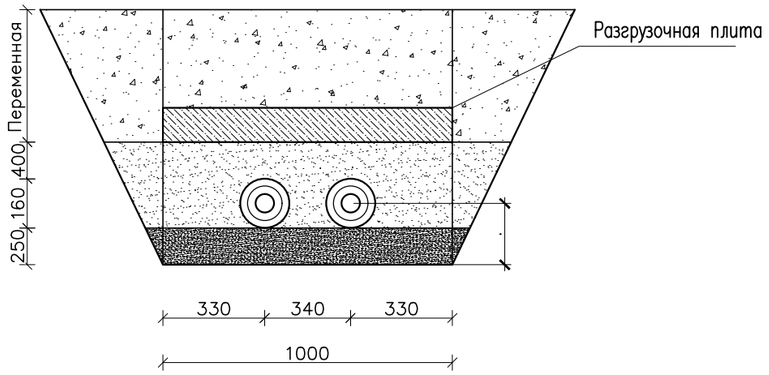

Изм.	Кол. уч.	Лист	N док.	Подп.	Дата
ГИП		Аманкелды П.			
Проверил		Тойлыбек Б.			
Исполн.		Губайдулин О.			
Н. контроль		Колдасов			

18-2024 АС

«Реконструкция тепловых сетей к №1, №3 котельной города Щучинск, Бурабайского района, Акмолинской области»

Тепловые сети

Стадия	Лист	Листов
РП	20	

Схема расположение плит перекрытия (Фрагмент 24,25)

ТОО"ШЫМГОРПРОЕКТ" г.Шымкент 2024г.

Согласовано

Взам. инв. N

Подп. и дата

Инв. N подл.

Копировал

Формат А3

Разгрузочные плиты (Фрагмент 26)

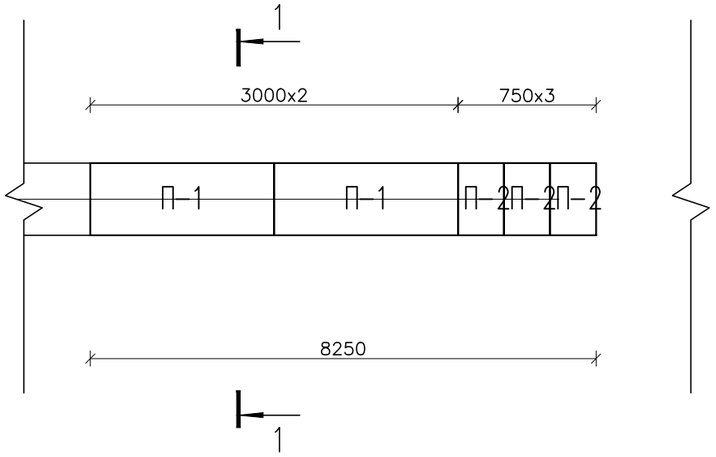

Разгрузочные плиты (Фрагмент 27)

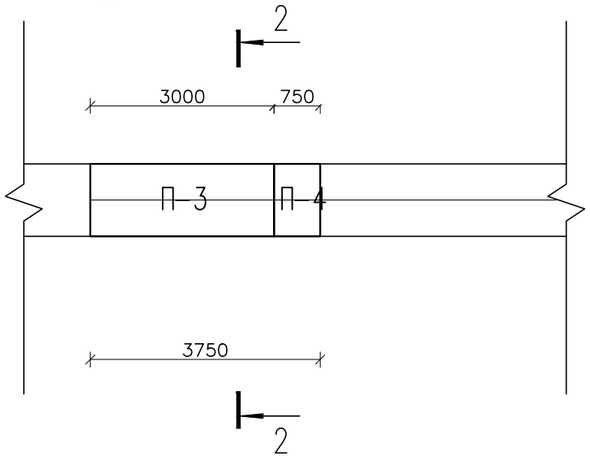

2–2

Средняя крутизна откоса 1:0,5

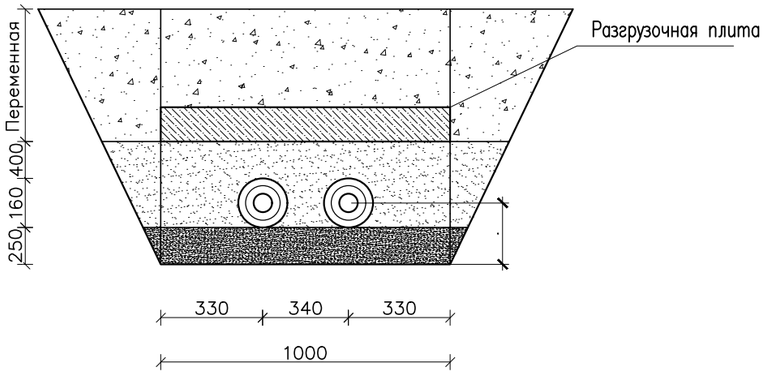

Спецификация материалов фрагмент–26.27

Поз.	Обозначение	Наименование	Кол.	Масса ед., кг.	Примеч.
		Разгрузочные плиты			
П-1	3.006.1-8.3-1-13	Плита ПТ 300.150.12-6 L=2990	2	1330	
П-2	3.006.1-8.3-1-5	Плита ПТ 75.150.12-6 L=740	3	330	
П-3	3.006.1-8.3-1-13	Плита ПТ 300.120.12-12 L=2990	1	1050	
П-4	3.006.1-8.3-1-5	Плита ПТ 75.120.12-12 L=740	1	260	

1–1

Средняя крутизна откоса 1:0,5

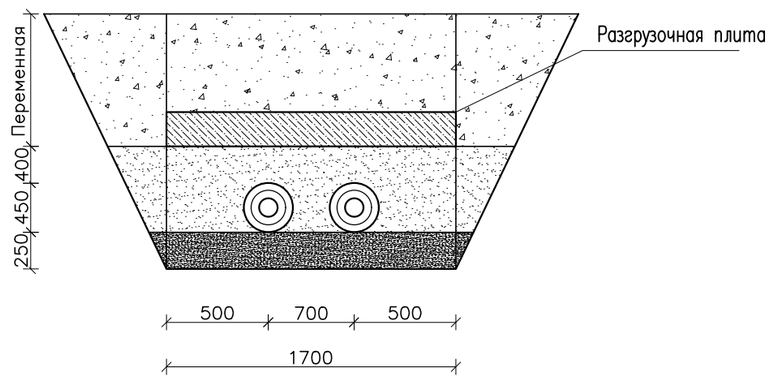

Согласовано

Взам. инв. N

Подп. и дата

Инв. N подл.

Изм.	Кол. уч.	Лист	N док.	Подп.	Дата
ГИП		Аманкелды П.			
Проверил		Тойлыбек Б.			
Исполн.		Губайдулин О.			
Н. контроль		Колдасов			

18–2024 АС

«Реконструкция тепловых сетей к №1, №3 котельной города Щучинск, Бурабайского района, Акмолинской области»

Тепловые сети

Стадия	Лист	Листов
РП	21	

Схема расположение плит перекрытия (Фрагмент 26.27)

ТОО"ШЫМГОРПРОЕКТ" г. Шымкент 2024г.

Копировал

Формат А3

Схема расположение надземных тепловых сетей (Фрагмент 28)

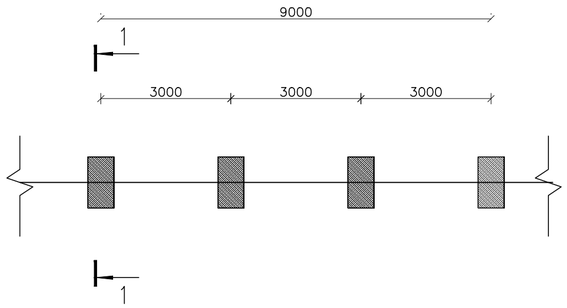

1 – 1

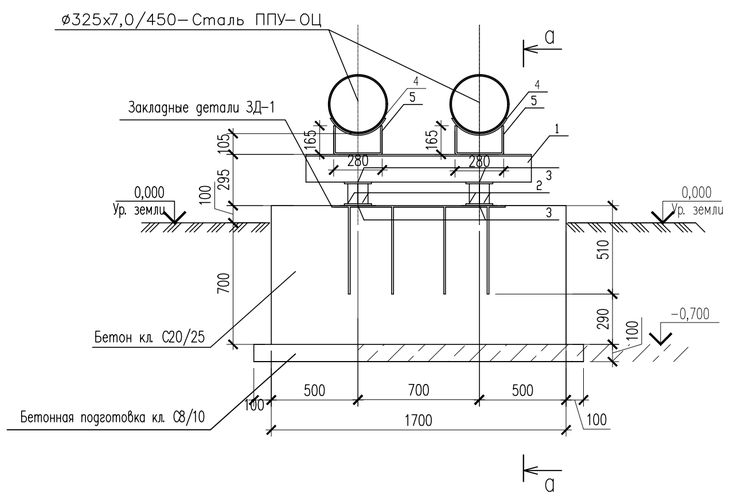

а – а

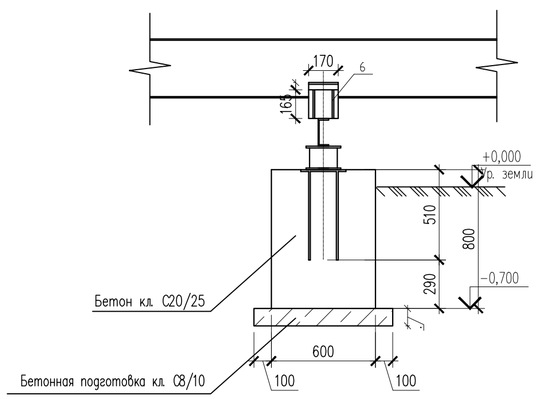

Закладные детали ЗД–1

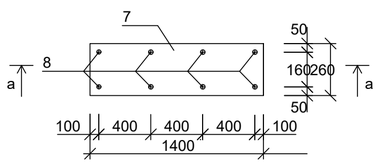

а–а

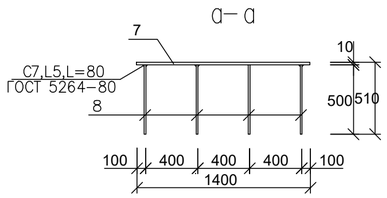

Спецификация материалов к фрагменту 28

Поз.	Обозначение	Наименование	Кол.	Масса ед., кг.	Примеч.
		Скользящая опора	4	58.89	235,56
1	ГОСТ 8240–97	Швеллер 16 ГОСТ 8240–97 / С245 ГОСТ 27772–2015 L=1300	1	18.5	18.5
2	ГОСТ 8240–97	Швеллер 16 ГОСТ 8240–97 / С245 ГОСТ 27772–2015 L=120	4	1.70	6.80
3	ГОСТ 19903–2015	Лист 10х160х200 ГОСТ 19903–2015 / С245 ГОСТ 27772–2015	2	2.51	5.02
4	ГОСТ 19903–2015	Лист 10х170х400 ГОСТ 19903–2015 / С245 ГОСТ 27772–2015	1	5.34	5,34
5	ГОСТ 19903–2015	Лист 10х170х620 ГОСТ 19903–2015 / С245 ГОСТ 27772–2015	1	8.27	8.27
6	ГОСТ 19903–2015	Лист 10х170х280 ГОСТ 19903–2015 / С245 ГОСТ 27772–2015	4	3.74	15.0
		Закладная деталь зд–1	1	32.12	32.12
7	ГОСТ 19903–2015	Лист 10х260х1400 ГОСТ 19903–2015 / С245 ГОСТ 27772–2015	1	28.6	28.6
8	ГОСТ 34028–2016	12х500–А400 ГОСТ 34028–2016	8	0.44	3.52
		Бетон кл. С20/25, W8, F50 м3	0,54		
	Подбетонка	Бетон кл. С8/10 $м^3$	0.40		

1. Все металлические элементы соединить на сварке. Сварку выполнять электродами Э–42 ГОСТ 9467–75*. Высота катета сварного шва по наименьшей толщине соединяемых деталей. Сварку производить по всей длине соединяемых деталей.
2 Узлы сварных соединений приняты по ГОСТ 5264–80.
3. Перед установкой металлоконструкций поверхности металлически элементов, а после сварки и швы, очистить от шлака, джавчины и скрасить эмалью ПФ–115
ГОСТ 6465–76 за 2 раза по слою грунтовки ГФ–021 ГОСТ 25129–82
4. Выполнить защиту от электрокоррозии по серии 4:903–10 в.4
5. Все боковые поверхности, соприкасающихся грунтом, обмазать горячим битумом марки БМ 70/30 по ГОСТ 6617–76 за два

Изм.	Кол. уч.	Лист	N док.	Подп.	Дата	18–2024 АС
						«Реконструкция тепловых сетей к №1, №3 котельной города Щучинск, Бурабайского района, Акмолинской области»
ГИП		Аманкелды П.				Тепловые сети — Стадия: РП; Лист: 22; Листов:
Проверил		Тойлыбек Б.				
Исполн.		Губайдулин О.				Схема расположение надземных тепловых сетей (Фрагмент 30)
Н.контроль		Колдасов				ТОО"ШЫМГОРПРОЕКТ" г.Шымкент 2024г.

Согласовано

Взам. инв. N

Подп. и дата

Инв. N подл.

Копировал

Формат А2

Разгрузочные плиты(Фрагмент 29)

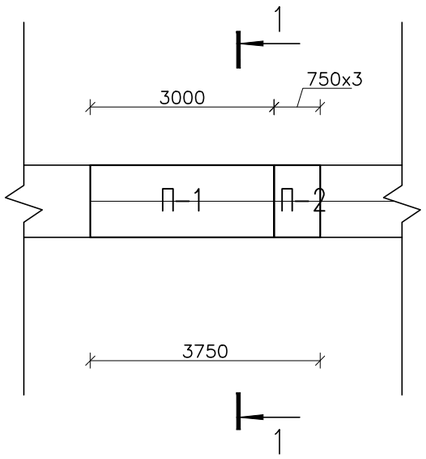

2-2

Средняя крутизна откоса 1:0,5

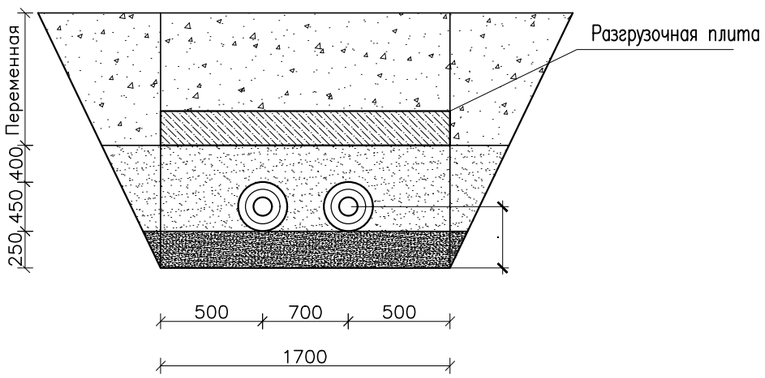

Спецификация материалов фрагмент-29

Поз.	Обозначение	Наименование	Кол.	Масса ед., кг.	Примеч.
		Разгрузочные плиты			
П-1	3.006.1-8.3-1-13	Плита ПТ 300.150.12-12 L=2990	1	1050	
П-2	3.006.1-8.3-1-5	Плита ПТ 75.150.12-12 L=740	1	260	

Согласовано

Взам. инв. N

Подп. и дата

Инв. N подл.

Изм.	Кол. уч.	Лист	N док.	Подп.	Дата
ГИП		Аманкелды П.			
Проверил		Тойлыбек Б.			
Исполн.		Губайдулин О.			
Н. контроль		Колдасов			

18-2024 АС

«Реконструкция тепловых сетей к №1, №3 котельной города Щучинск, Бурабайского района, Акмолинской области»

Тепловые сети

Стадия	Лист	Листов
РП	23	

Схема расположение плит перекрытия (Фрагмент 29)

ТОО"ШЫМГОРПРОЕКТ" г.Шымкент 2024г.

Копировал

Формат А3

Схема расположение надземных тепловых сетей (Фрагмент 30)

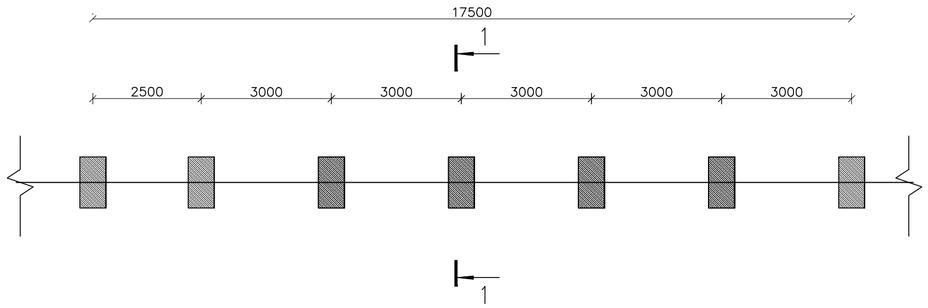

Спецификация материалов к фрагменту 30

Поз.	Обозначение	Наименование	Кол.	Масса ед., кг.	Примеч.
		Скользящая опора	8	58.89	471,12
1	ГОСТ 8240-97	Швеллер 16 ГОСТ 8240-97 / С245 ГОСТ 27772-2015 L=1300	1	18.5	18.5
2	ГОСТ 8240-97	Швеллер 16 ГОСТ 8240-97 / С245 ГОСТ 27772-2015 L=120	4	1.70	6.80
3	ГОСТ 19903-2015	Лист 10х160х200 ГОСТ 19903-2015 / С245 ГОСТ 27772-2015	2	2.51	5.02
4	ГОСТ 19903-2015	Лист 10х170х400 ГОСТ 19903-2015 / С245 ГОСТ 27772-2015	1	5.34	5,34
5	ГОСТ 19903-2015	Лист 10х170х620 ГОСТ 19903-2015 / С245 ГОСТ 27772-2015	1	8.27	8.27
6	ГОСТ 19903-2015	Лист 10х170х280 ГОСТ 19903-2015 / С245 ГОСТ 27772-2015	4	3.74	15.0
		Закладная деталь зд-1	1	32.12	32.12
7	ГОСТ 19903-2015	Лист 10х260х1400 ГОСТ 19903-2015 / С245 ГОСТ 27772-2015	1	28.6	28.6
8	ГОСТ 34028-2016	12х500-А400 ГОСТ 34028-2016	8	0.44	3.52
		Бетон кл. С20/25, W8, F50 м3	0,54		
	Подбетонка	Бетон кл. С8/10 $м^3$	0.40		

1 – 1

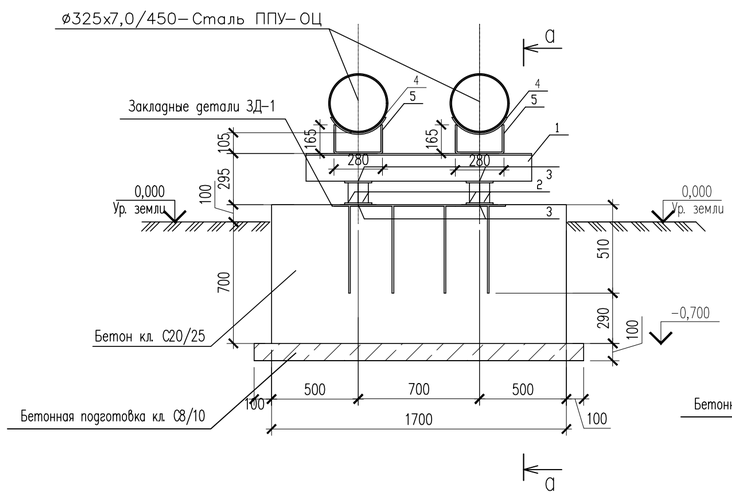

а – а

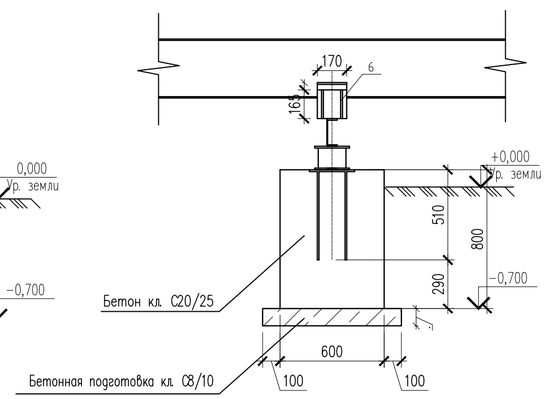

Закладные детали ЗД-1

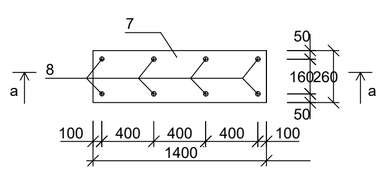

а–а

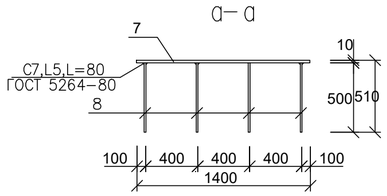

1. Все металлические элементы соединить на сварке. Сварку выполнять электродами Э-42 ГОСТ 9467-75*. Высота катета сварного шва по наименьшей толщине соединяемых деталей. Сварку производить по всей длине соединяемых деталей.
2 Узлы сварных соединений приняты по ГОСТ 5264-80.
3. Перед установкой металлоконструкций поверхности металлически элементов, а после сварки и швы, очистить от шлака, джавчины и скрасить эмалью ПФ-115
ГОСТ 6465-76 за 2 раза по слою грунтовки ГФ-021 ГОСТ 25129-82
4. Выполнить защиту от электрокоррозии по серии 4:903-10 в.4
5. Все боковые поверхности, соприкасающихся грунтом, обмазать горячим битумом марки БМ 70/30 по ГОСТ 6617-76 за два

Изм.	Кол. уч.	Лист	N док.	Подп.	Дата	18-2024 АС		
						«Реконструкция тепловых сетей к №1, №3 котельной города Щучинск, Бурабайского района, Акмолинской области»		
ГИП		Аманкелды П.				Тепловые сети	Стадия	Лист	Листов
Проверил		Тойлыбек Б.					РП	24	
Исполн.		Губайдулин О.				Схема расположение надземных тепловых сетей (Фрагмент 30)	ТОО"ШЫМГОРПРОЕКТ" г.Шымкент 2024г.		
Н.контроль		Колдасов							

Согласовано

Взам. инв. N

Подп. и дата

Инв. N подл.

Копировал

Формат А2

Схема расположение надземных тепловых сетей (Фрагмент 31)

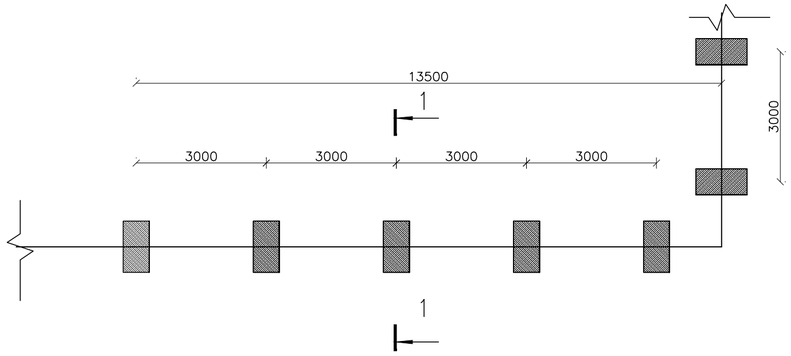

Спецификация материалов к фрагменту 31

Поз.	Обозначение	Наименование	Кол.	Масса ед., кг.	Примеч.
		Скользящая опора	7	198,12	1386,84
1	ГОСТ 8240-97	Швеллер 16 ГОСТ 8240-97 / С235 ГОСТ 27772-88* L=2200	1	31.2	31.2
2	ГОСТ 8240-97	Швеллер 16 ГОСТ 8240-97 / С245 ГОСТ 27772-2015 L=120	4	1.70	6.80
3	ГОСТ 19903-2015	Лист 10х160х200 ГОСТ 19903-2015 / С245 ГОСТ 27772-2015	4	2.51	10,04
4	ГОСТ 19903-2015	Лист 10х340х800 ГОСТ 19903-2015 / С235 ГОСТ 27772-88*	2	21.4	42.8
5	ГОСТ 19903-2015	Лист 10х340х800 ГОСТ 19903-2015 / С235 ГОСТ 27772-88*	2	21.4	42.8
6	ГОСТ 19903-2015	Лист 10х340х600 ГОСТ 19903-2015 / С235 ГОСТ 27772-88*	2	16	32.0
		Закладная деталь зд-1	1	32.12	32.12
7	ГОСТ 19903-2015	Лист 10х260х2200 ГОСТ 19903-2015 / С235 ГОСТ 27772-88*	2	44.9	89.8
8	ГОСТ 34028-2016	12х500-А400 ГОСТ 34028-2016	8	0.44	3.52
		Бетон кл. С20/25, W8, F50 м3	1,2		
	Подбетонка	Бетон кл. С8/10 $м^3$	0.40		

1 – 1

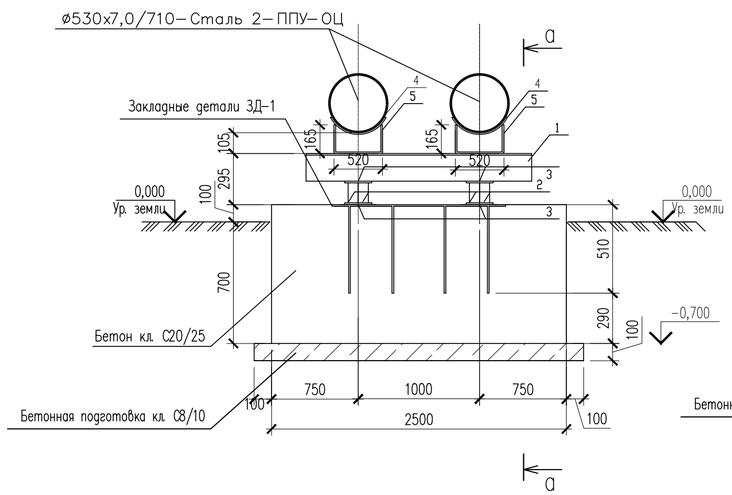

а – а

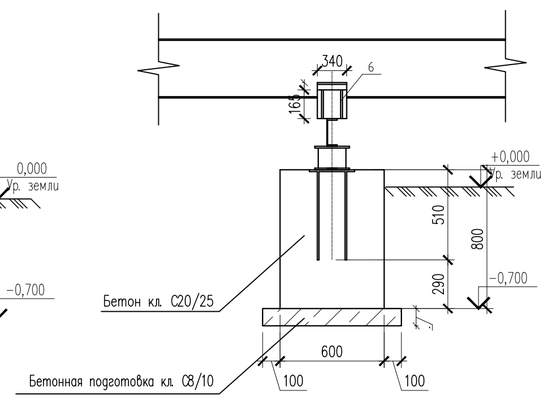

Закладные детали ЗД-1

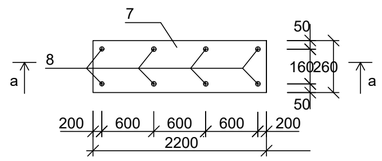

а–а

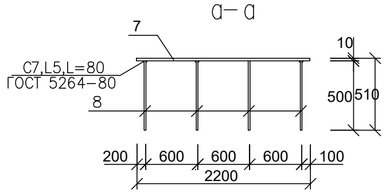

1. Все металлические элементы соединить на сварке. Сварку выполнять электродами Э-42 ГОСТ 9467-75*. Высота катета сварного шва по наименьшей толщине соединяемых деталей. Сварку производить по всей длине соединяемых деталей.
2 Узлы сварных соединений приняты по ГОСТ 5264-80.
3. Перед установкой металлоконструкций поверхности металлически элементов, а после сварки и швы, очистить от шлака, джавчины и скрасить эмалью ПФ-115
ГОСТ 6465-76 за 2 раза по слою грунтовки ГФ-021 ГОСТ 25129-82
4. Выполнить защиту от электрокоррозии по серии 4:903-10 в.4
5. Все боковые поверхности, соприкасающихся грунтом, обмазать горячим битумом марки БМ 70/30 по ГОСТ 6617-76 за два

						18-2024 АС
Изм.	Кол. уч.	Лист	N док.	Подп.	Дата	«Реконструкция тепловых сетей к №1, №3 котельной города Щучинск, Бурабайского района, Акмолинской области»
ГИП		Аманкелды П.				Тепловые сети — Стадия: РП; Лист: 25; Листов:
Проверил		Тойлыбек Б.				
Исполн.		Губайдулин О.				Схема расположение надземных тепловых сетей (Фрагмент 31)
Н. контроль		Колдасов				ТОО"ШЫМГОРПРОЕКТ" г.Шымкент 2024г.

Согласовано

Взам. инв. N

Подп. и дата

Инв. N подл.

Копировал

Формат А2

Разгрузочные плиты (Фрагмент 32)

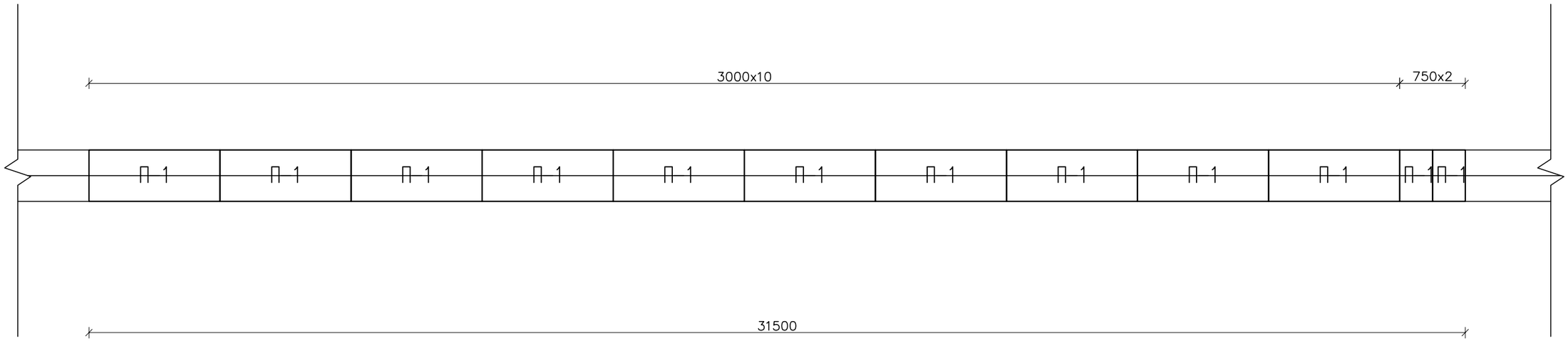

1–1

Средняя крутизна откоса 1:0,5

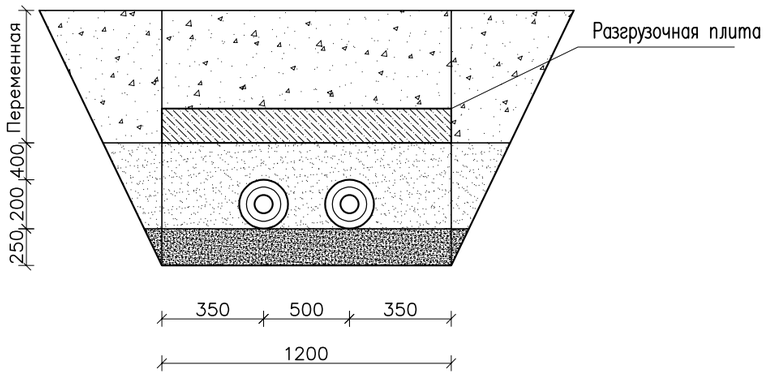

Спецификация материалов фрагмент–32

Поз.	Обозначение	Наименование	Кол.	Масса ед., кг.	Примеч.
		Разгрузочные плиты			
П–1	3.006.1–8.3–1–13	Плита ПТ 300.120.12–12 L=2990	10	1050	
П–2	3.006.1–8.3–1–5	Плита ПТ 75.120.12–12 L=740	2	260	

Изм.	Кол. уч.	Лист	N док.	Подп.	Дата
ГИП		Аманкелды П.			
Проверил		Тойлыбек Б.			
Исполн.		Губайдулин О.			
Н. контроль		Колдасов			

18–2024 АС

«Реконструкция тепловых сетей к №1, №3 котельной города Щучинск, Бурабайского района, Акмолинской области»

Тепловые сети

Стадия	Лист	Листов
РП	26	

Схема расположение лотков и плит перекрытия (Фрагмент 32)

ТОО"ШЫМГОРПРОЕКТ" г.Шымкент 2024г.

Согласовано

Взам. инв. N

Подп. и дата

Инв. N подл.

Копировал

Формат А3

Ут 1

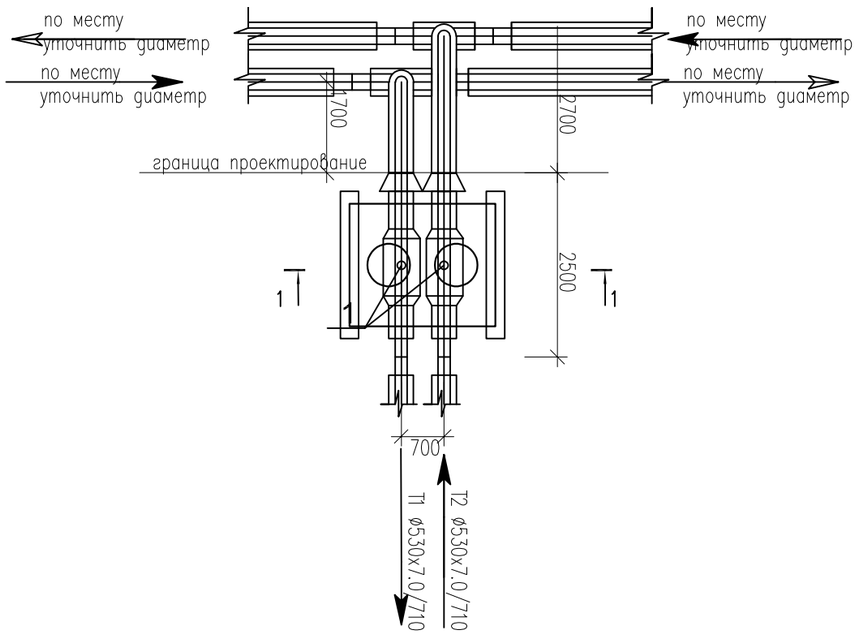

Спецификация материалов

Поз.	Обозначение	Наименование	Кол.	Масса ед., кг.	Примеч.
		Смотровой колодец СК-1	1		
	ГОСТ 13579-2018 221-102-0101-0014	ФБС 24.3.6-Т с водопроницаемостью не ниже W8 на портланцементе цементе	2	970	
	Серия 3.900.1-14в.1	Плита перекрытия ПТО 150.150.12-6	1	650	
	Серия 3.900.1-14в.1	Кольцо стеновые КС 7.3	4	130	
	Серия 3.900.1-14в.1	Кольцо опорное КО-6	1	50	
Л-1	ГОСТ 3634-2019	Люк с маркировкой Л(А15) на шарнире с запорным устройством.	1		
		Бетон С12/15; W8, F50 на портланцементе цементе м3	0.07		
		Предварительно утрамбованный слой песка, толщ.100мм м3	0,23		

Примечание: Изготовить сборных ж/б конструкций из бетона с водопроницаемостью не ниже W8 на портланцементе, зашитный слой не менее 50мм

1. Данный лист смотреть с частью ТС и КЖ-2
2. Все боковые поверхности, соприкасающихся грунтом, обмазать горячим битумом марки БМ 70/30 по ГОСТ 6617-76 за два раза.
3. В спецификации дан расход на один смотровой колодец
4. Оклеечная гидроизоляция – рубероид на горячем битуме марки БН 70/30 ГОСТ 6617-76 .

Расход; кирпич глиняный обыкновенный по ГОСТ 530-2012 – 0,78 м3,
оклеечная гидроизоляция за 2 раза – 6,8 м2,

Разрез 1-1

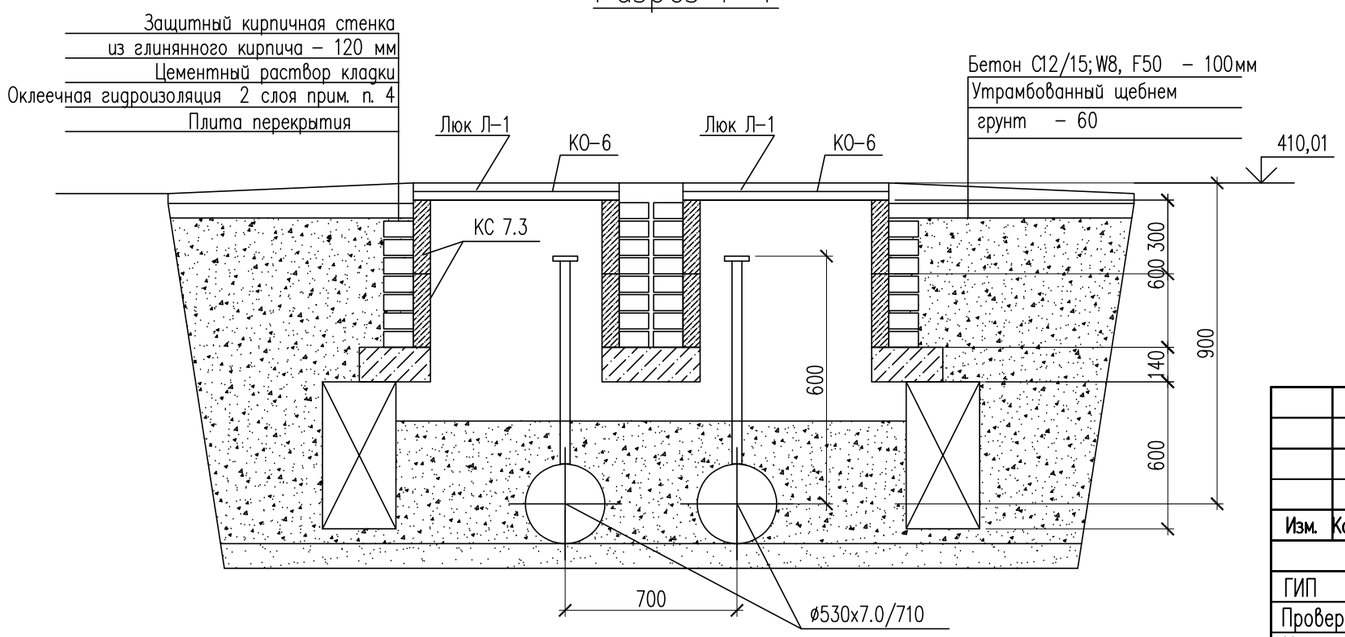

Изм.	Кол. уч	Лист	N док.	Подп.	Дата
ГИП		Аманкелды П.			
Проверил		Тойлыбек Б.			
Исполн.		Губайдулин О.			
Н. контроль		Колдасов			

18-2024 АС

«Реконструкция тепловых сетей к №1, №3 котельной города Щучинск, Бурабайского района, Акмолинской области»

Тепловые сети

Стадия	Лист	Листов
РП	27	

Узел теплофикационный УТ-1,
Смотровой колодец СК-1

ТОО"ШЫМГОРПРОЕКТ"
г.Шымкент 2024г.

Согласовано

Взам. инв. N

Подп. и дата

Инв. N подл.

Копировал

Формат А3

Ут 2

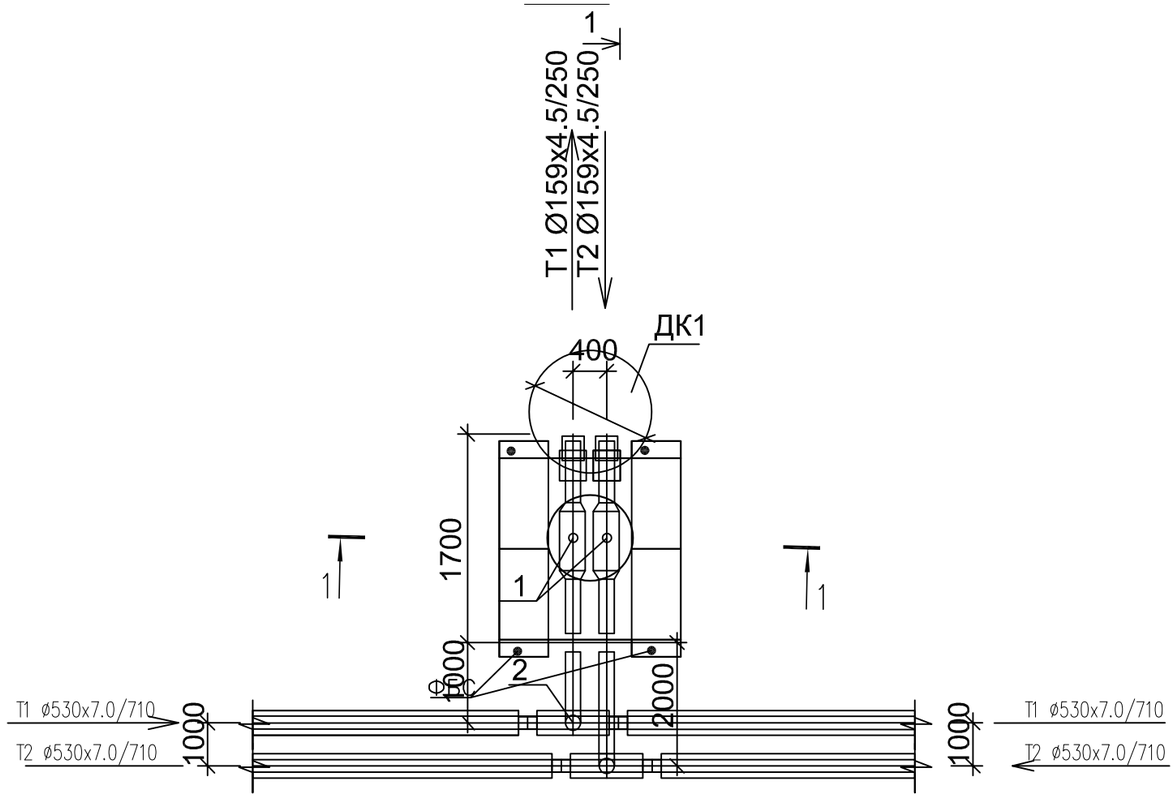

Разрез 1–1

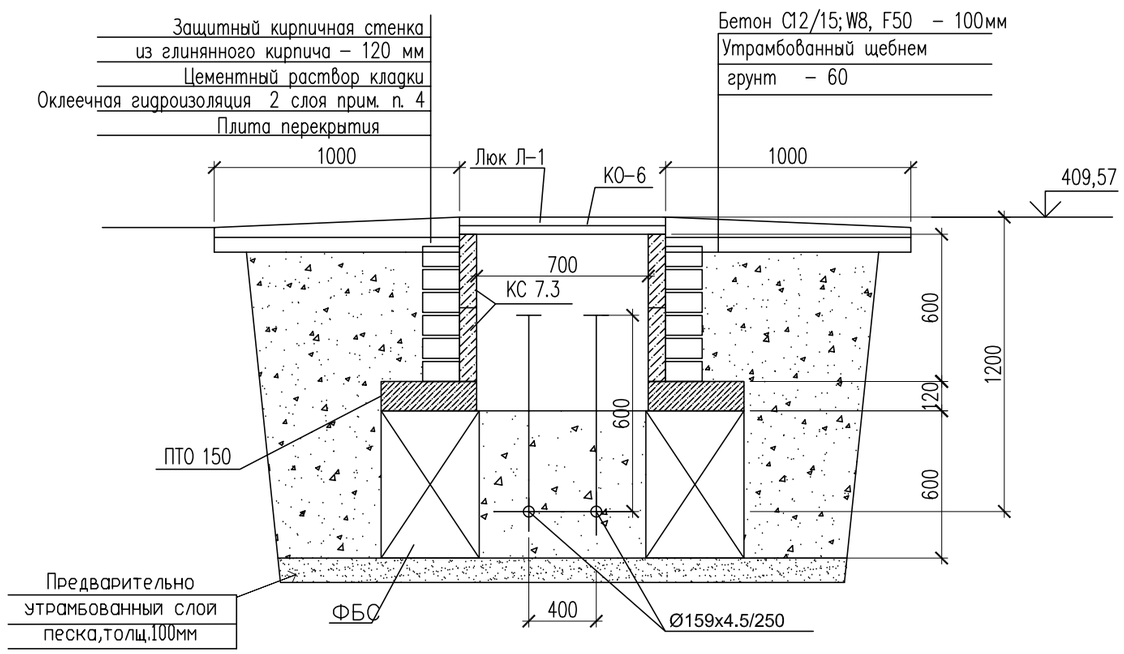

Спецификация материалов

Поз.	Обозначение	Наименование	Кол.	Масса ед., кг.	Примеч.
		Смотровой колодец СК–2	1		
	ГОСТ 13579–2018 221–102–0101–0014	ФБС 9.4.6–Т с водопроницаемостью не ниже W8 на портланцементе цементе	4	470	
	Серия 3.900.1–14в.1	Плита перекрытия ПТО 150.150.12–6	1	650	
	Серия 3.900.1–14в.1	Кольцо стеновые КС 7.3	2	130	
	Серия 3.900.1–14в.1	Кольцо опорное КО–6	1	50	
Л–1	ГОСТ 3634–2019	Люк с маркировкой Л(А15) на шарнире с запорным устройством.	1		
		Бетон С12/15; W8, F50 на портланцементе цементе м3	0.07		
		Предварительно утрамбованный слой песка, толщ.100мм м3	0,23		

Примечание: Изготовить сборных ж/б конструкций из бетона с водопроницаемостью не ниже W8 на портланцементе, зашитный слой не менее 50мм

1. Данный лист смотреть с частью ТС и КЖ–2
2. Все боковые поверхности, соприкасающихся грунтом, обмазать горячим битумом марки БМ 70/30 по ГОСТ 6617–76 за два раза.
3. В спецификации дан расход на один смотровой колодец
4. Оклеечная гидроизоляция – рубероид на горячем битуме марки БН 70/30 ГОСТ 6617–76 .

Расход; кирпич глиняный обыкновенный по ГОСТ 530–2012 – 0,36 м3,
оклеечная гидроизоляция за 2 раза – 6,8 м2,

Согласовано

Взам. инв. N

Подп. и дата

Инв. N подл.

Изм.	Кол. уч.	Лист	N док.	Подп.	Дата
ГИП		Аманкелды П.			
Проверил		Тойлыбек Б.			
Исполн.		Губайдулин О.			
Н. контроль		Колдасов			

18–2024 АС

«Реконструкция тепловых сетей к №1, №3 котельной города Щучинск, Бурабайского района, Акмолинской области»

Тепловые сети

Стадия	Лист	Листов
РП	28	

Узел теплофикационный УТ–2,
Смотровой колодец СК–2

ТОО"ШЫМГОРПРОЕКТ"
г.Шымкент 2024г.

Копировал

Формат А3

Ут 3

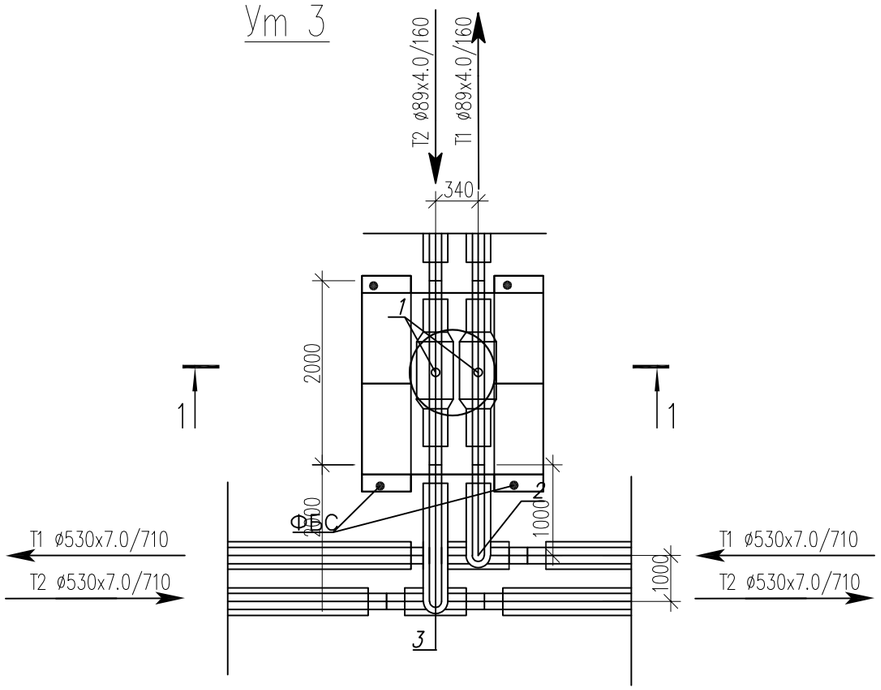

Разрез 1–1

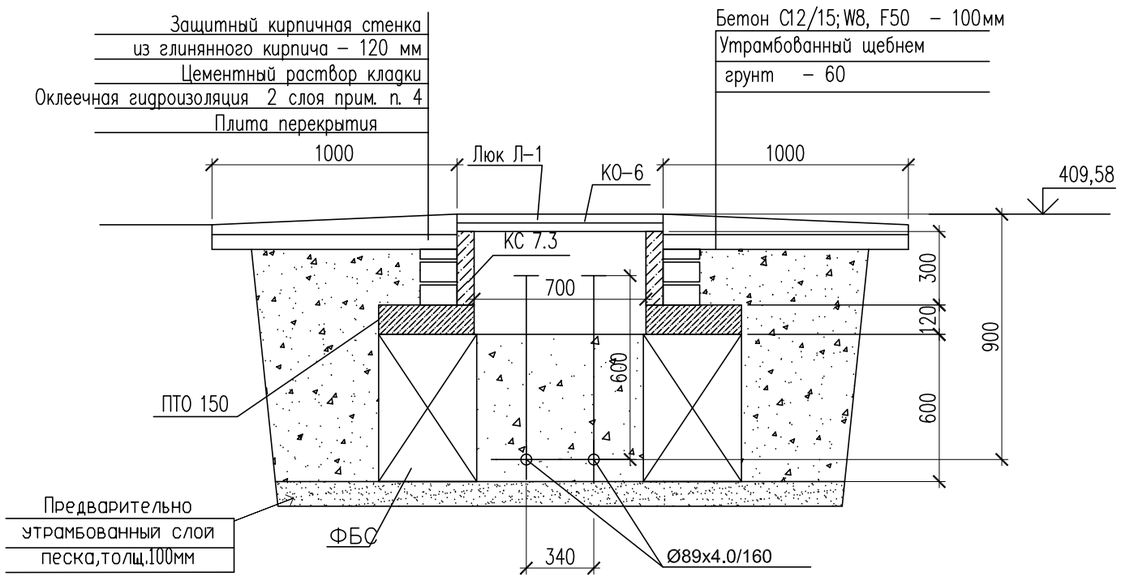

Спецификация материалов

Поз.	Обозначение	Наименование	Кол.	Масса ед., кг.	Примеч.
		Смотровой колодец СК–3	1		
	ГОСТ 13579–2018 221–102–0101–0014	ФБС 9.4.6–Т с водопроницаемостью не ниже W8 на портланцементе цементе	4	470	
	Серия 3.900.1–14в.1	Плита перекрытия ПТО 150.150.12–6	1	650	
	Серия 3.900.1–14в.1	Кольцо стеновые КС 7.3	1	130	
	Серия 3.900.1–14в.1	Кольцо опорное КО–6	1	50	
Л–1	ГОСТ 3634–2019	Люк с маркировкой Л(А15) на шарнире с запорным устройством.	1		
		Бетон С12/15; W8, F50 на портланцементе цементе м3	0.07		
		Предварительно утрамбованный слой песка, толщ.100мм м3	0,23		

Примечание: Изготовить сборных ж/б конструкций из бетона с водопроницаемостью не ниже W8 на портланцементе, защитный слой не менее 50мм

1. Данный лист смотреть с частью ТС и КЖ–2
2. Все боковые поверхности, соприкасающихся грунтом, обмазать горячим битумом марки БМ 70/30 по ГОСТ 6617–76 за два раза.
3. В спецификации дан расход на один смотровой колодец
4. Оклеечная гидроизоляция – рубероид на горячем битуме марки БН 70/30 ГОСТ 6617–76 .

Расход; кирпич глиняный обыкновенный по ГОСТ 530–2012 – 0,36 м3,
оклеечная гидроизоляция за 2 раза – 6,8 м2,

Согласовано

Взам. инв. N

Подп. и дата

Инв. N подл.

Изм.	Кол. уч.	Лист	N док.	Подп.	Дата
ГИП		Аманкелды П.			
Проверил		Тойлыбек Б.			
Исполн.		Губайдулин О.			
Н. контроль		Колдасов			

18–2024 АС

«Реконструкция тепловых сетей к №1, №3 котельной города Щучинск, Бурабайского района, Акмолинской области»

Тепловые сети

Стадия	Лист	Листов
РП	29	

Узел теплофикационный УТ–3,
Смотровой колодец СК–3

ТОО"ШЫМГОРПРОЕКТ"
г.Шымкент 2024г.

Копировал

Формат А3

Ут 4

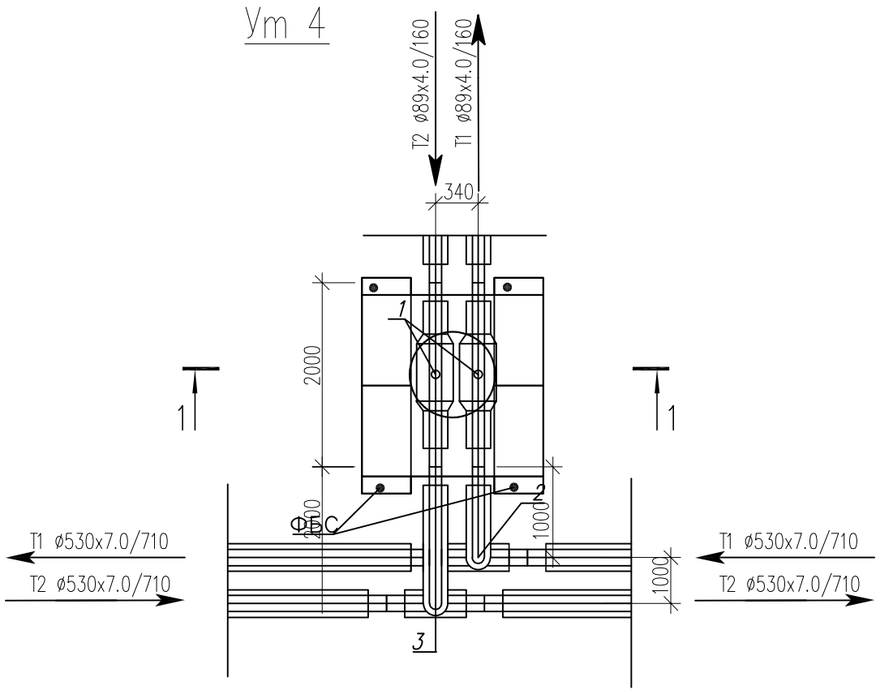

Разрез 1–1

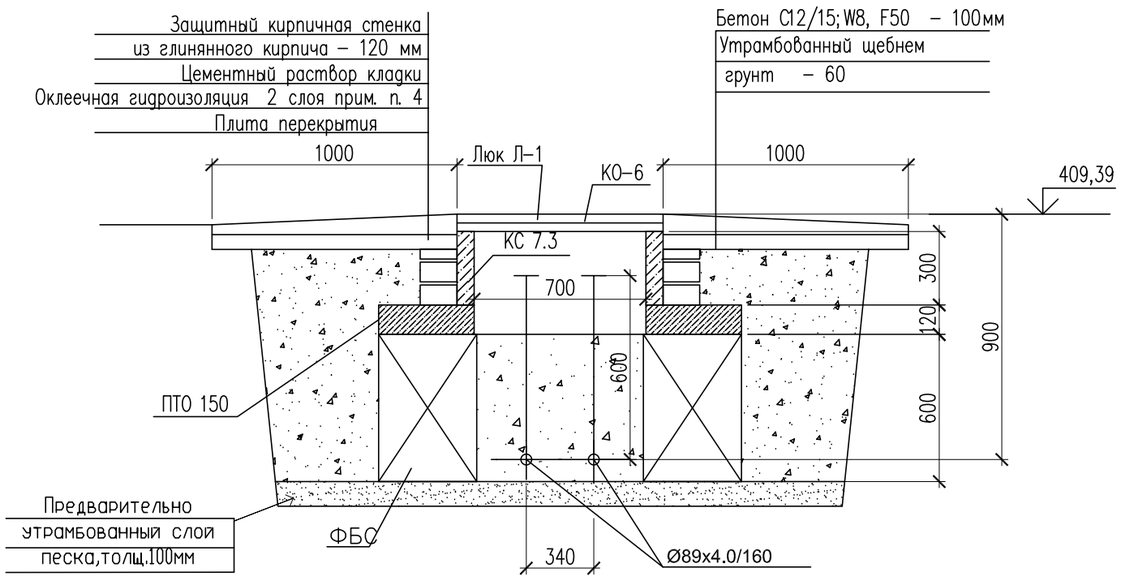

Спецификация материалов

Поз.	Обозначение	Наименование	Кол.	Масса ед., кг.	Примеч.
		Смотровой колодец СК–4	1		
	ГОСТ 13579–2018 221–102–0101–0014	ФБС 9.4.6–Т с водопроницаемостью не ниже W8 на портланцементе цементе	4	470	
	Серия 3.900.1–14в.1	Плита перекрытия ПТО 150.150.12–6	1	650	
	Серия 3.900.1–14в.1	Кольцо стеновые КС 7.3	1	130	
	Серия 3.900.1–14в.1	Кольцо опорное КО–6	1	50	
Л–1	ГОСТ 3634–2019	Люк с маркировкой Л(А15) на шарнире с запорным устройством.	1		
		Бетон С12/15; W8, F50 на портланцементе цементе м3	0.07		
		Предварительно утрамбованный слой песка, толщ.100мм м3	0,23		

Примечание: Изготовить сборных ж/б конструкций из бетона с водопроницаемостью не ниже W8 на портланцементе, защитный слой не менее 50мм

1. Данный лист смотреть с частью ТС и КЖ–2
2. Все боковые поверхности, соприкасающихся грунтом, обмазать горячим битумом марки БМ 70/30 по ГОСТ 6617–76 за два раза.
3. В спецификации дан расход на один смотровой колодец
4. Оклеечная гидроизоляция – рубероид на горячем битуме марки БН 70/30 ГОСТ 6617–76 .

Расход; кирпич глиняный обыкновенный по ГОСТ 530–2012 – 0,36 м3,
оклеечная гидроизоляция за 2 раза – 6,8 м2,

Согласовано

Взам. инв. N

Подп. и дата

Инв. N подл.

Изм.	Кол. уч.	Лист	N док.	Подп.	Дата
ГИП		Аманкелды П.			
Проверил		Тойлыбек Б.			
Исполн.		Губайдулин О.			
Н. контроль		Колдасов			

18–2024 АС

«Реконструкция тепловых сетей к №1, №3 котельной города Щучинск, Бурабайского района, Акмолинской области»

Тепловые сети

Стадия	Лист	Листов
РП	30	

Узел теплофикационный УТ–4,
Смотровой колодец СК–4

ТОО"ШЫМГОРПРОЕКТ"
г.Шымкент 2024г.

Копировал

Формат А3

Ут 5

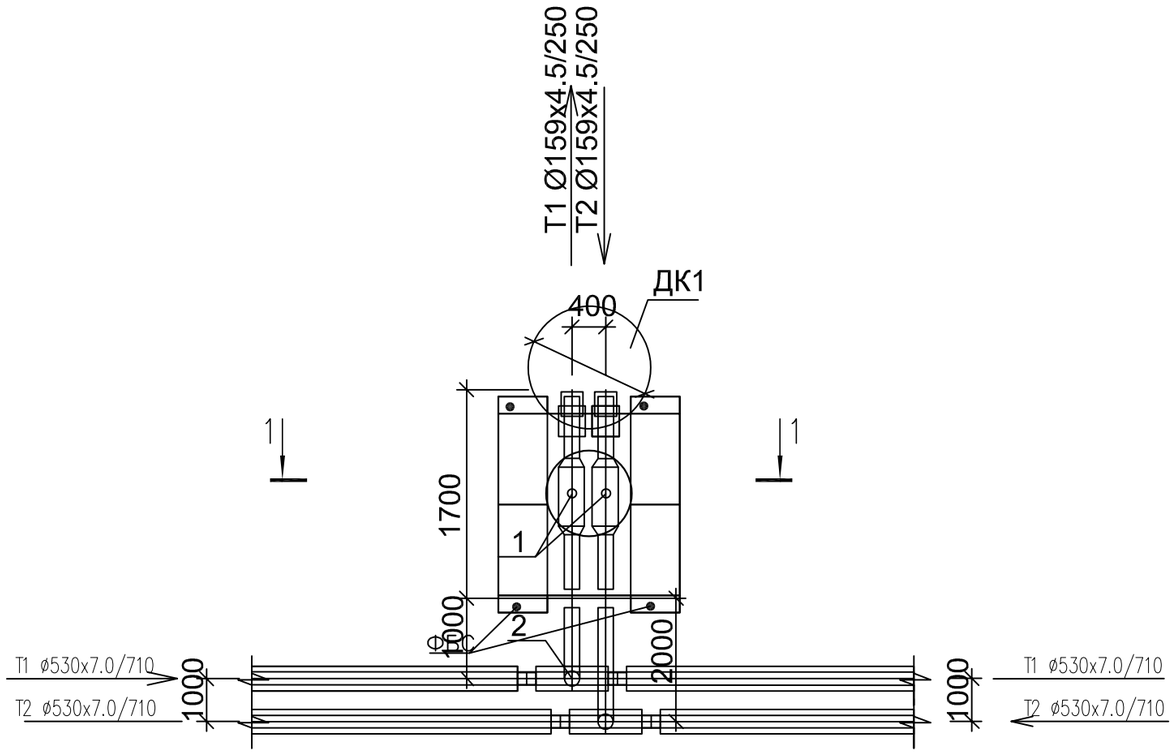

Разрез 1–1

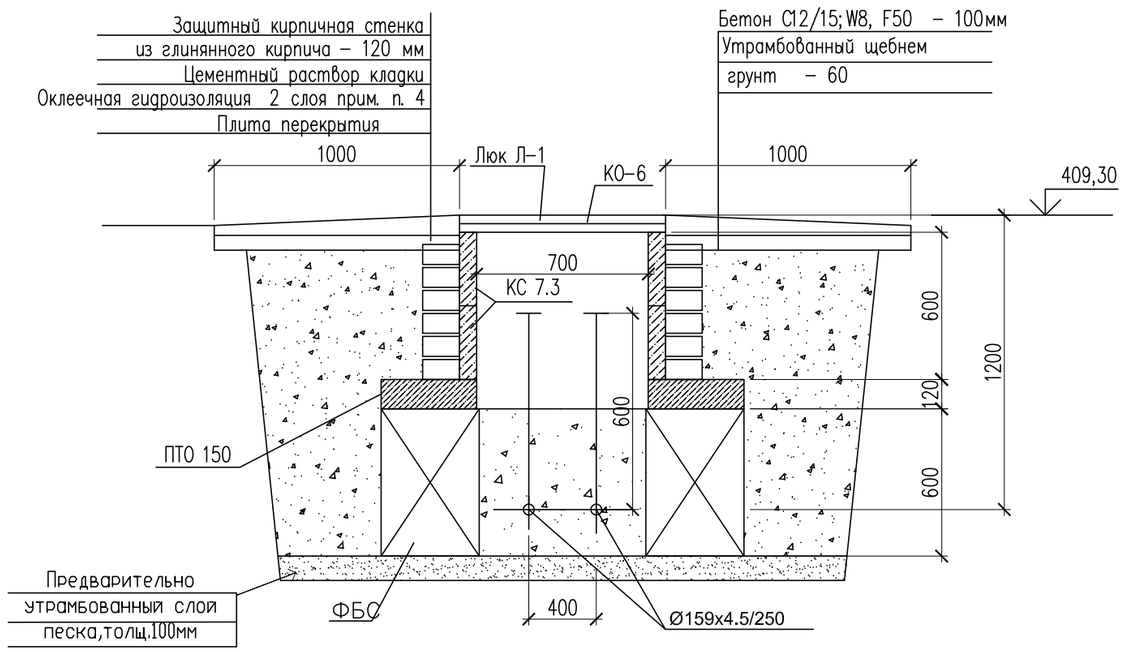

Спецификация материалов

Поз.	Обозначение	Наименование	Кол.	Масса ед., кг.	Примеч.
		Смотровой колодец СК–5	1		
	ГОСТ 13579–2018 221–102–0101–0014	ФБС 9.4.6–Т с водопроницаемостью не ниже W8 на портланцементе цементе	4	470	
	Серия 3.900.1–14в.1	Плита перекрытия ПТО 150.150.12–6	1	650	
	Серия 3.900.1–14в.1	Кольцо стеновые КС 7.3	2	130	
	Серия 3.900.1–14в.1	Кольцо опорное КО–6	1	50	
Л–1	ГОСТ 3634–2019	Люк с маркировкой Л(А15) на шарнире с запорным устройством.	1		
		Бетон С12/15; W8, F50 на портланцементе цементе м3	0.07		
		Предварительно утрамбованный слой песка, толщ.100мм м3	0,23		

Примечание: Изготовить сборных ж/б конструкций из бетона с водопроницаемостью не ниже W8 на портланцементе, зашитный слой не менее 50мм

1. Данный лист смотреть с частью ТС и КЖ–2
2. Все боковые поверхности, соприкасающихся грунтом, обмазать горячим битумом марки БМ 70/30 по ГОСТ 6617–76 за два раза.
3. В спецификации дан расход на один смотровой колодец
4. Оклеечная гидроизоляция – рубероид на горячем битуме марки БН 70/30 ГОСТ 6617–76 .

Расход; кирпич глиняный обыкновенный по ГОСТ 530–2012 – 0,36 м3,
оклеечная гидроизоляция за 2 раза – 6,8 м2,

Согласовано

Взам. инв. N

Подп. и дата

Инв. N подл.

Изм.	Кол. уч	Лист	N док.	Подп.	Дата
ГИП		Аманкелды П.			
Проверил		Тойлыбек Б.			
Исполн.		Губайдулин О.			
Н. контроль		Колдасов			

18–2024 АС

«Реконструкция тепловых сетей к №1, №3 котельной города Щучинск, Бурабайского района, Акмолинской области»

Тепловые сети

Стадия	Лист	Листов
РП	31	

Узел теплофикационный УТ–5,
Смотровой колодец СК–5

ТОО"ШЫМГОРПРОЕКТ"
г.Шымкент 2024г.

Копировал

Формат А3

Ут 6,1

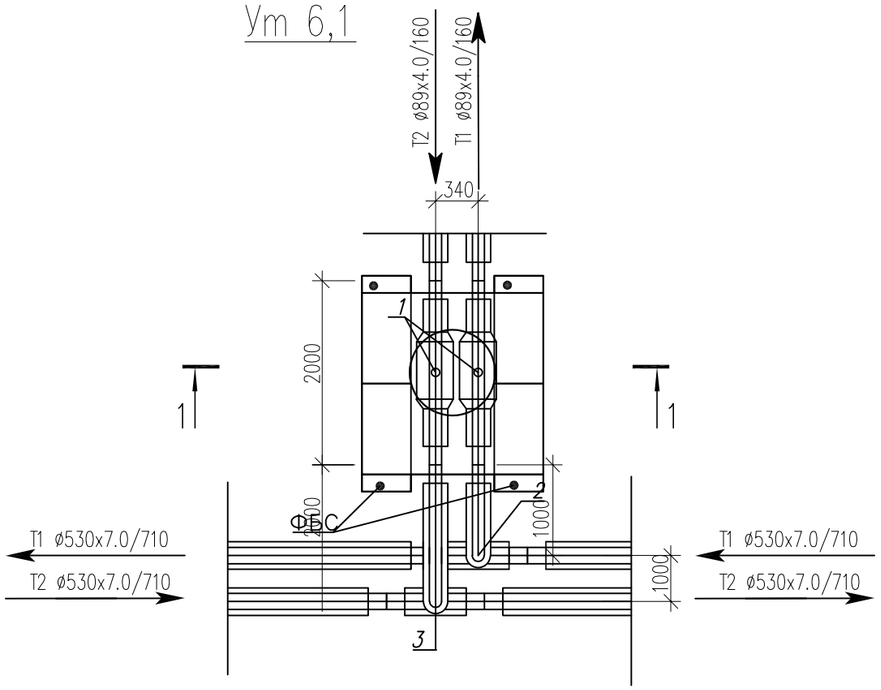

Разрез 1–1

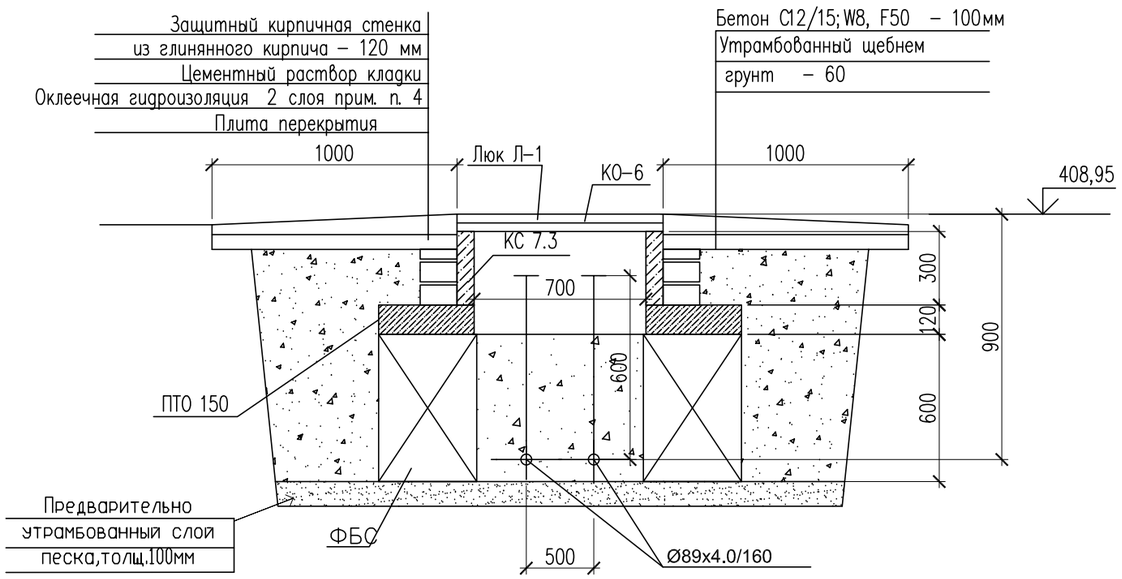

Спецификация материалов

Поз.	Обозначение	Наименование	Кол.	Масса ед., кг.	Примеч.
		Смотровой колодец СК–6,1	1		
	ГОСТ 13579–2018 221–102–0101–0014	ФБС 9.4.6–Т с водопроницаемостью не ниже W8 на портланцементе цементе	4	470	
	Серия 3.900.1–14в.1	Плита перекрытия ПТО 150.150.12–6	1	650	
	Серия 3.900.1–14в.1	Кольцо стеновые КС 7.3	1	130	
	Серия 3.900.1–14в.1	Кольцо опорное КО–6	1	50	
Л–1	ГОСТ 3634–2019	Люк с маркировкой Л(А15) на шарнире с запорным устройством.	1		
		Бетон С12/15; W8, F50 на портланцементе цементе м3	0.07		
		Предварительно утрамбованный слой песка, толщ.100мм м3	0,23		

Примечание: Изготовить сборных ж/б конструкций из бетона с водопроницаемостью не ниже W8 на портланцементе, защитный слой не менее 50мм

1. Данный лист смотреть с частью ТС и КЖ–2
2. Все боковые поверхности, соприкасающихся грунтом, обмазать горячим битумом марки БМ 70/30 по ГОСТ 6617–76 за два раза.
3. В спецификации дан расход на один смотровой колодец
4. Оклеечная гидроизоляция – рубероид на горячем битуме марки БН 70/30 ГОСТ 6617–76 .

Расход; кирпич глиняный обыкновенный по ГОСТ 530–2012 – 0,36 м3,
оклеечная гидроизоляция за 2 раза – 6,8 м2,

Согласовано

Взам. инв. N

Подп. и дата

Инв. N подл.

Изм.	Кол. уч.	Лист	N док.	Подп.	Дата
ГИП		Аманкелды П.			
Проверил		Тойлыбек Б.			
Исполн.		Губайдулин О.			
Н. контроль		Колдасов			

18–2024 АС

«Реконструкция тепловых сетей к №1, №3 котельной города Щучинск, Бурабайского района, Акмолинской области»

Тепловые сети

Стадия	Лист	Листов
РП	32	

Узел теплофикационный УТ–6,1,
Смотровой колодец СК–6,1

ТОО"ШЫМГОРПРОЕКТ"
г. Шымкент 2024г.

Копировал

Формат А3

Ут 7

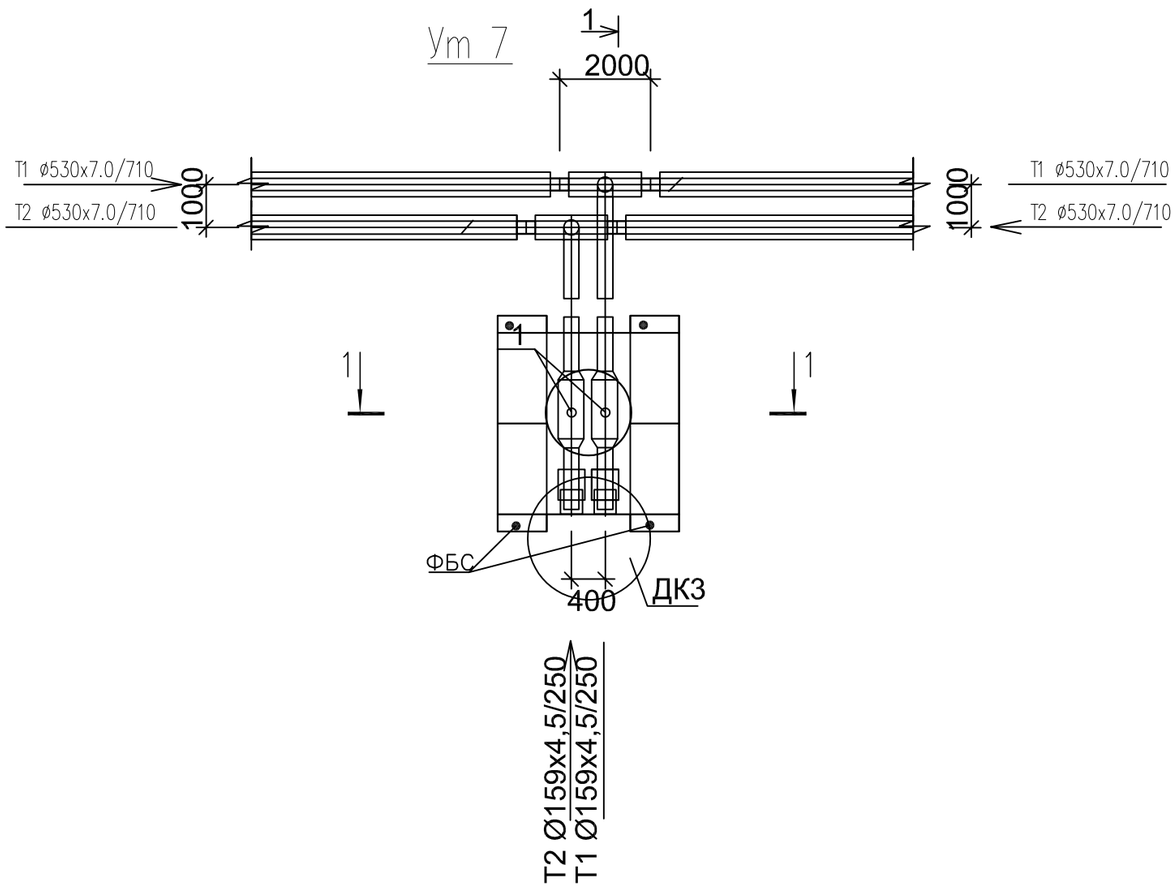

Разрез 1–1

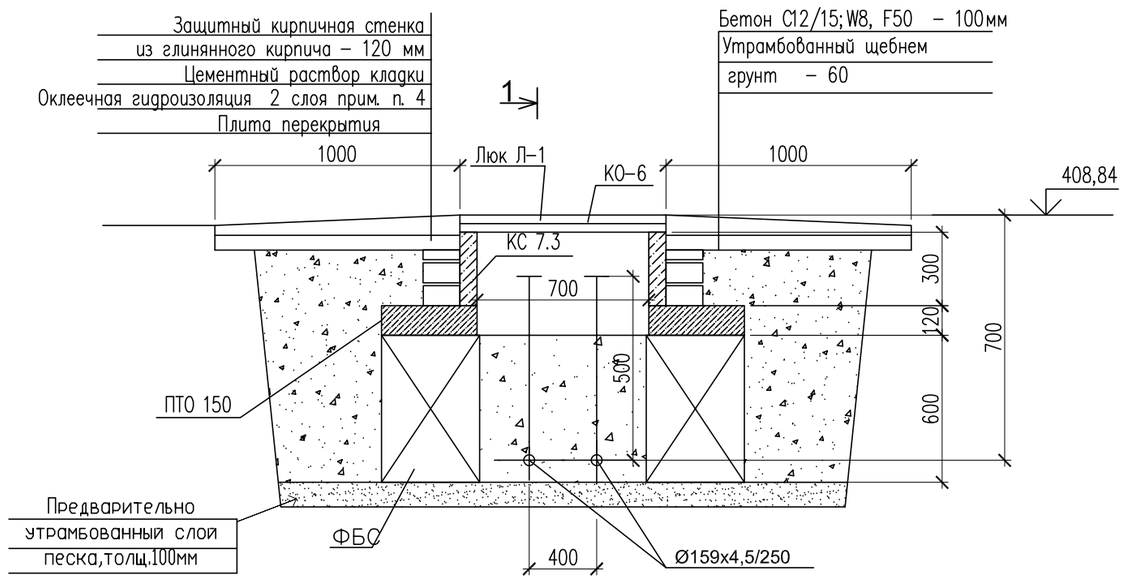

Спецификация материалов

Поз.	Обозначение	Наименование	Кол.	Масса ед., кг.	Примеч.
		Смотровой колодец СК–7	1		
	ГОСТ 13579–2018 221–102–0101–0014	ФБС 9.4.6–Т с водопроницаемостью не ниже W8 на портланцементе цементе	4	470	
	Серия 3.900.1–14в.1	Плита перекрытия ПТО 150.150.12–6	1	650	
	Серия 3.900.1–14в.1	Кольцо стеновые КС 7.3	1	130	
	Серия 3.900.1–14в.1	Кольцо опорное КО–6	1	50	
Л–1	ГОСТ 3634–2019	Люк с маркировкой Л(А15) на шарнире с запорным устройством.	1		
		Бетон С12/15; W8, F50 на портланцементе цементе м3	0.07		
		Предварительно утрамбованный слой песка, толщ.100мм м3	0,23		

Примечание: Изготовить сборных ж/б конструкций из бетона с водопроницаемостью не ниже W8 на портланцементе, зашитный слой не менее 50мм

1. Данный лист смотреть с частью ТС и КЖ–2
2. Все боковые поверхности, соприкасающихся грунтом, обмазать горячим битумом марки БМ 70/30 по ГОСТ 6617–76 за два раза.
3. В спецификации дан расход на один смотровой колодец
4. Оклеечная гидроизоляция – рубероид на горячем битуме марки БН 70/30 ГОСТ 6617–76 .

Расход; кирпич глиняный обыкновенный по ГОСТ 530–2012 – 0,36 м3,
оклеечная гидроизоляция за 2 раза – 6,8 м2,

Согласовано

Взам. инв. N

Подп. и дата

Инв. N подл.

Изм.	Кол. уч	Лист	N док.	Подп.	Дата	18–2024 АС		
						«Реконструкция тепловых сетей к №1, №3 котельной города Щучинск, Бурабайского района, Акмолинской области»		
ГИП		Аманкелды П.				Тепловые сети	Стадия	Лист	Листов
Проверил		Тойлыбек Б.					РП	33	
Исполн.		Губайдулин О.				Узел теплофикационный УТ–7, Смотровой колодец СК–7	ТОО"ШЫМГОРПРОЕКТ" г.Шымкент 2024г.	
Н. контроль		Колдасов						

Копировал Формат А3

Ут 7,1

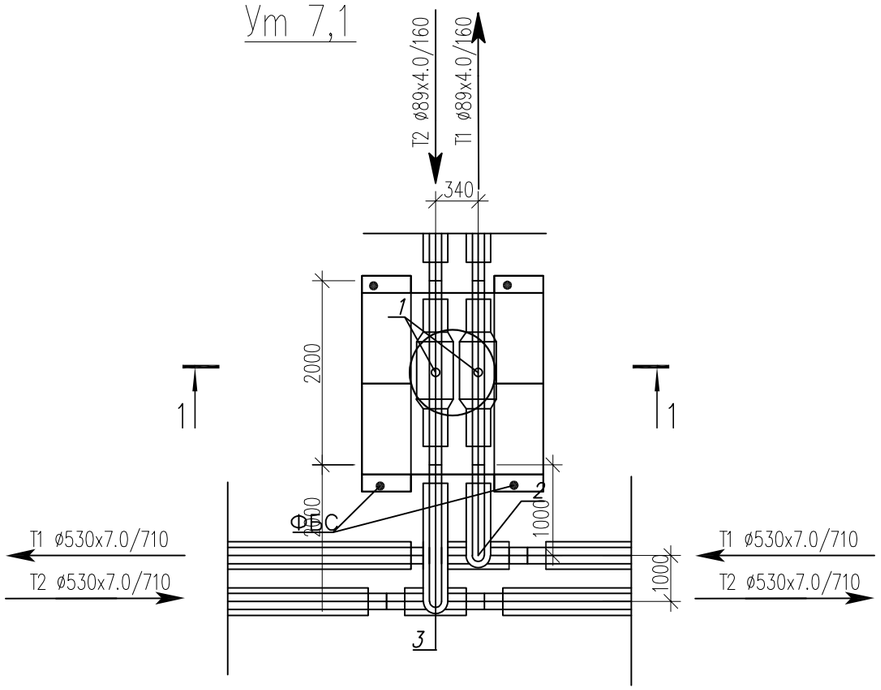

Разрез 1–1

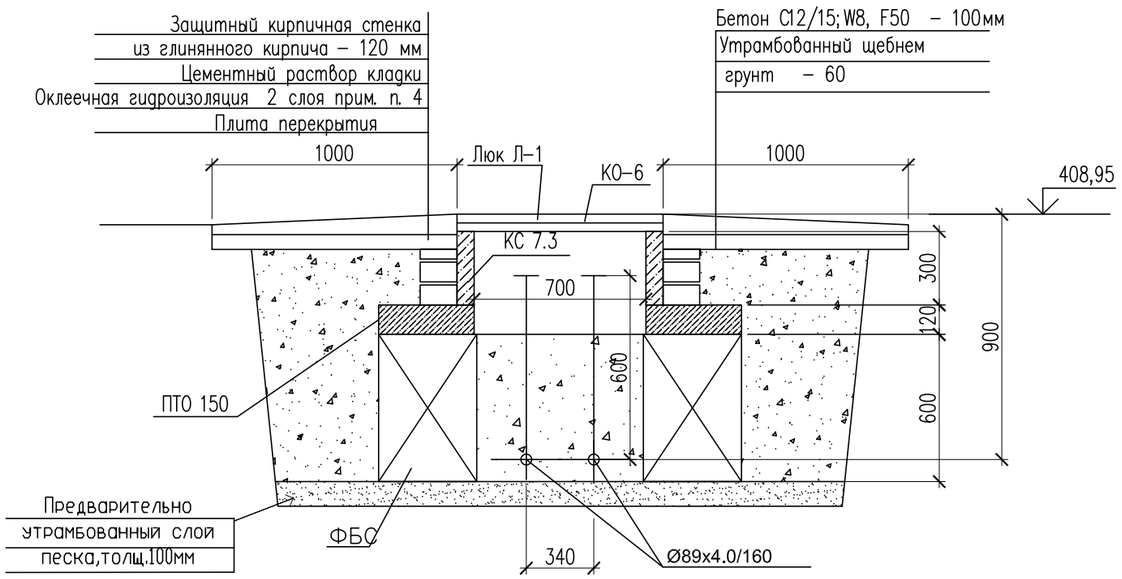

Спецификация материалов

Поз.	Обозначение	Наименование	Кол.	Масса ед., кг.	Примеч.
		Смотровой колодец СК–7,1	1		
	ГОСТ 13579–2018 221–102–0101–0014	ФБС 9.4.6–Т с водопроницаемостью не ниже W8 на портланцементе цементе	4	470	
	Серия 3.900.1–14в.1	Плита перекрытия ПТО 150.150.12–6	1	650	
	Серия 3.900.1–14в.1	Кольцо стеновые КС 7.3	1	130	
	Серия 3.900.1–14в.1	Кольцо опорное КО–6	1	50	
Л–1	ГОСТ 3634–2019	Люк с маркировкой Л(А15) на шарнире с запорным устройством.	1		
		Бетон С12/15; W8, F50 на портланцементе цементе м3	0.07		
		Предварительно утрамбованный слой песка, толщ.100мм м3	0,23		

Примечание: Изготовить сборных ж/б конструкций из бетона с водопроницаемостью не ниже W8 на портланцементе, защитный слой не менее 50мм

1. Данный лист смотреть с частью ТС и КЖ–2
2. Все боковые поверхности, соприкасающихся грунтом, обмазать горячим битумом марки БМ 70/30 по ГОСТ 6617–76 за два раза.
3. В спецификации дан расход на один смотровой колодец
4. Оклеечная гидроизоляция – рубероид на горячем битуме марки БН 70/30 ГОСТ 6617–76 .

Расход; кирпич глиняный обыкновенный по ГОСТ 530–2012 – 0,36 м3,
оклеечная гидроизоляция за 2 раза – 6,8 м2,

Согласовано

Взам. инв. N

Подп. и дата

Инв. N подл.

Изм.	Кол. уч.	Лист	N док.	Подп.	Дата
ГИП		Аманкелды П.			
Проверил		Тойлыбек Б.			
Исполн.		Губайдулин О.			
Н. контроль		Колдасов			

18–2024 АС

«Реконструкция тепловых сетей к №1, №3 котельной города Щучинск, Бурабайского района, Акмолинской области»

Тепловые сети

Стадия	Лист	Листов
РП	34	

Узел теплофикационный УТ–7,1,
Смотровой колодец СК–7,1

ТОО"ШЫМГОРПРОЕКТ"
г.Шымкент 2024г.

Копировал

Формат А3

Ут 8

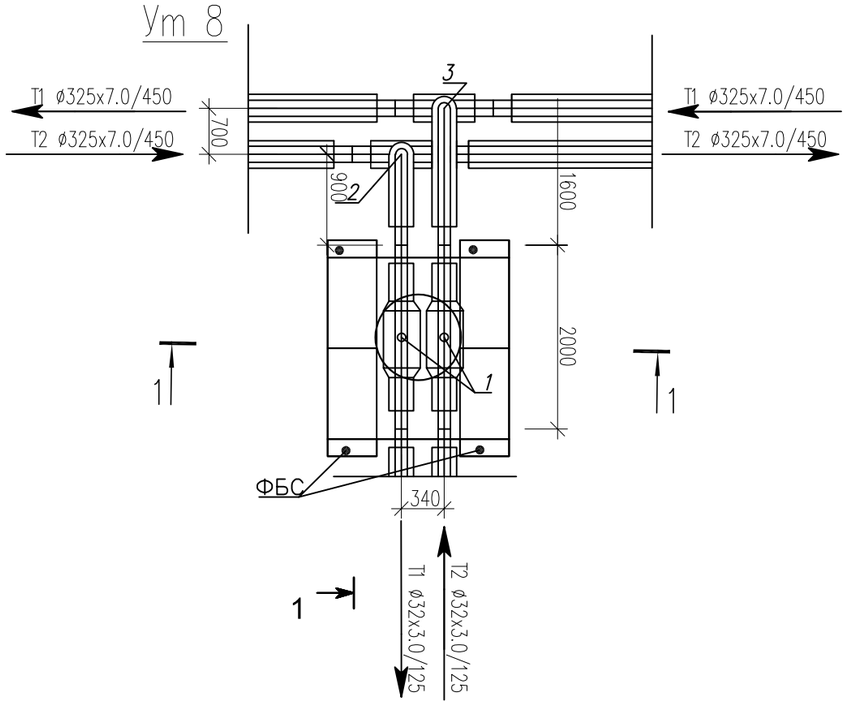

Спецификация материалов

Поз.	Обозначение	Наименование	Кол.	Масса ед., кг.	Примеч.
		Смотровой колодец СК-8	1		
	ГОСТ 13579-2018 221-102-0101-0014	ФБС 9.4.6-Т с водопроницаемостью не ниже W8 на портланцементе цементе	4	470	
	Серия 3.900.1-14в.1	Плита перекрытия ПТО 150.150.12-6	1	650	
	Серия 3.900.1-14в.1	Кольцо стеновые КС 7.3	1	130	
	Серия 3.900.1-14в.1	Кольцо опорное КО-6	1	50	
Л-1	ГОСТ 3634-2019	Люк с маркировкой Л(А15) на шарнире с запорным устройством.	1		
		Бетон С12/15; W8, F50 на портланцементе цементе м3	0.07		
		Предварительно утрамбованный слой песка, толщ.100мм м3	0,23		

Примечание: Изготовить сборных ж/б конструкций из бетона с водопроницаемостью не ниже W8 на портланцементе, зашитный слой не менее 50мм

1. Данный лист смотреть с частью ТС и КЖ-2
2. Все боковые поверхности, соприкасающихся грунтом, обмазать горячим битумом марки БМ 70/30 по ГОСТ 6617-76 за два раза.
3. В спецификации дан расход на один смотровой колодец
4. Оклеечная гидроизоляция – рубероид на горячем битуме марки БН 70/30 ГОСТ 6617-76 .

Расход; кирпич глиняный обыкновенный по ГОСТ 530-2012 – 0,36 м3,
оклеечная гидроизоляция за 2 раза – 6,8 м2,

Разрез 1-1

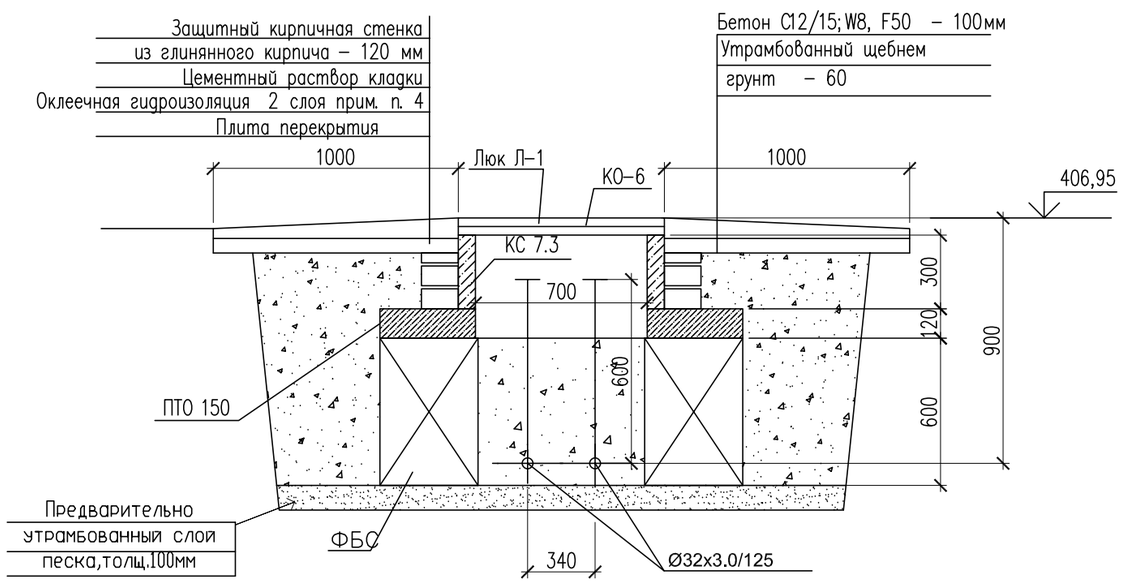

Изм.	Кол. уч.	Лист	N док.	Подп.	Дата
ГИП		Аманкелды П.			
Проверил		Тойлыбек Б.			
Исполн.		Губайдулин О.			
Н. контроль		Колдасов			

18-2024 АС

«Реконструкция тепловых сетей к №1, №3 котельной города Щучинск, Бурабайского района, Акмолинской области»

Тепловые сети

Стадия	Лист	Листов
РП	35	

Узел теплофикационный УТ-8
Смотровой колодец СК-8

ТОО"ШЫМГОРПРОЕКТ"
г.Шымкент 2024г.

Согласовано

Взам. инв. N

Подп. и дата

Инв. N подл.

Копировал

Формат А3

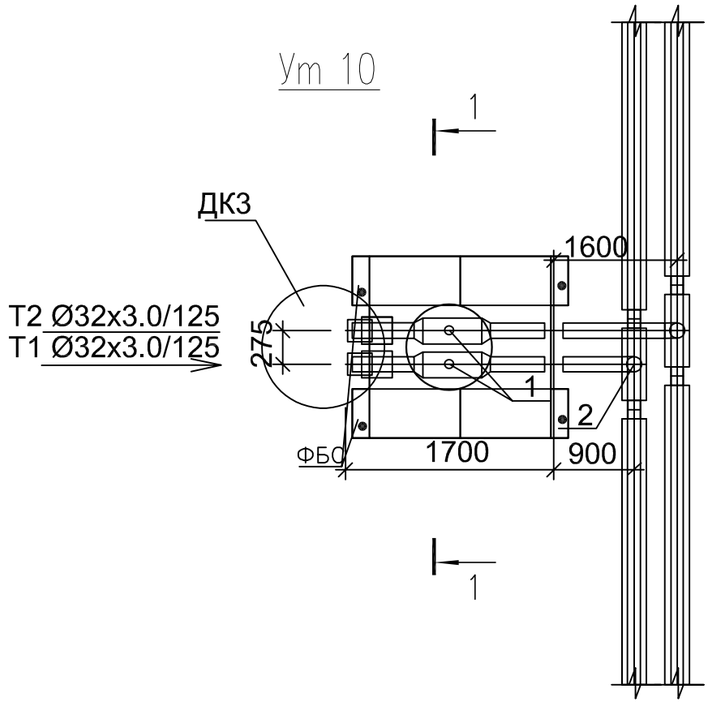

Спецификация материалов

Поз.	Обозначение	Наименование	Кол.	Масса ед., кг.	Примеч.
		Смотровой колодец СК-10	1		
	ГОСТ 13579-2018 221-102-0101-0014	ФБС 9.4.6-Т с водопроницаемостью не ниже W8 на портланцементе цементе	4	470	
	Серия 3.900.1-14в.1	Плита перекрытия ПТО 150.150.12-6	1	650	
	Серия 3.900.1-14в.1	Кольцо стеновые КС 7.3	1	130	
	Серия 3.900.1-14в.1	Кольцо опорное КО-6	1	50	
Л-1	ГОСТ 3634-2019	Люк с маркировкой Л(А15) на шарнире с запорным устройством.	1		
		Бетон С12/15; W8, F50 на портланцементе цементе м3	0.07		
		Предварительно утрамбованный слой песка, толщ.100мм м3	0,23		

Разрез 1-1

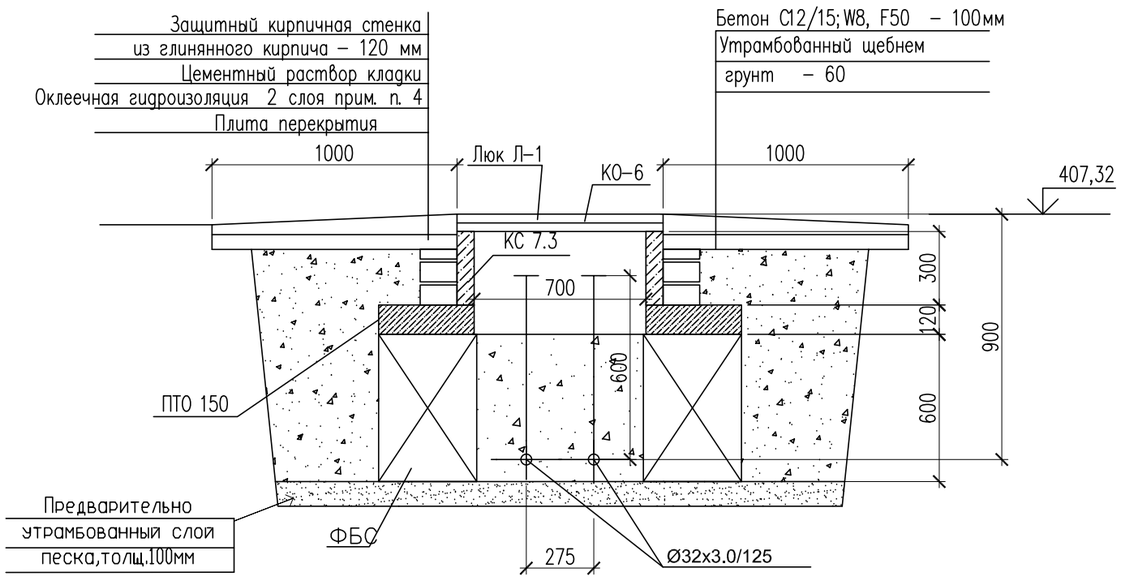

Примечание: Изготовить сборных ж/б конструкций из бетона с водопроницаемостью не ниже W8 на портланцементе, защитный слой не менее 50мм

1. Данный лист смотреть с частью ТС и КЖ-2
2. Все боковые поверхности, соприкасающихся грунтом, обмазать горячим битумом марки БМ 70/30 по ГОСТ 6617-76 за два раза.
3. В спецификации дан расход на один смотровой колодец
4. Оклеечная гидроизоляция - рубероид на горячем битуме марки БН 70/30 ГОСТ 6617-76 .

Расход; кирпич глиняный обыкновенный по ГОСТ 530-2012 - 0,36 м3,
оклеечная гидроизоляция за 2 раза - 6,8 м2,

Согласовано

Взам. инв. N

Подп. и дата

Инв. N подл.

Изм.	Кол. уч.	Лист	N док.	Подп.	Дата
ГИП		Аманкелды П.			
Проверил		Тойлыбек Б.			
Исполн.		Губайдулин О.			
Н. контроль		Колдасов			

18-2024 АС

«Реконструкция тепловых сетей к №1, №3 котельной города Щучинск, Бурабайского района, Акмолинской области»

Тепловые сети

Стадия	Лист	Листов
РП	36	

Узел теплофикационный УТ-10
Смотровой колодец СК-10

ТОО"ШЫМГОРПРОЕКТ"
г.Шымкент 2024г.

Копировал

Формат А3

Ут 11

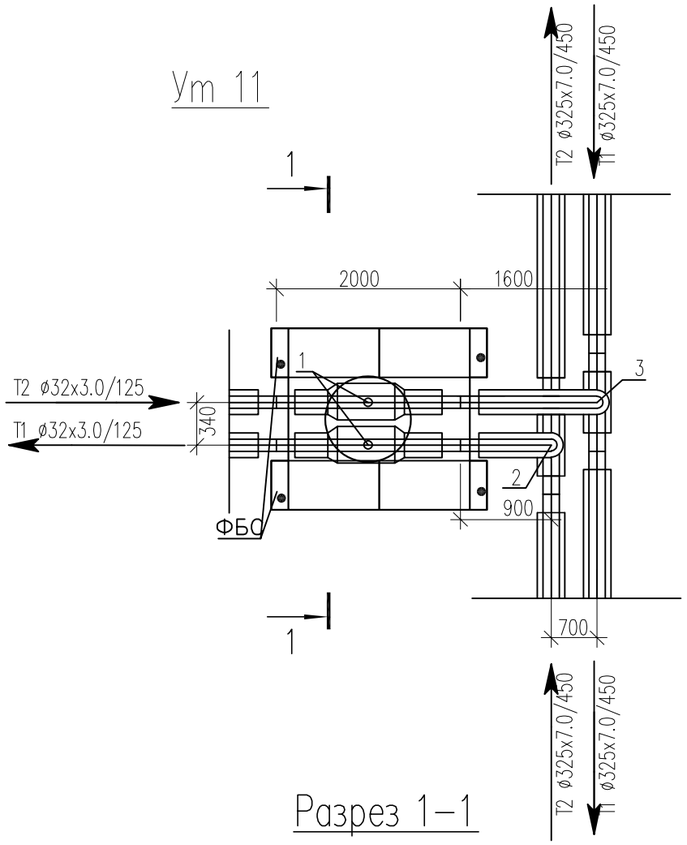

Разрез 1–1

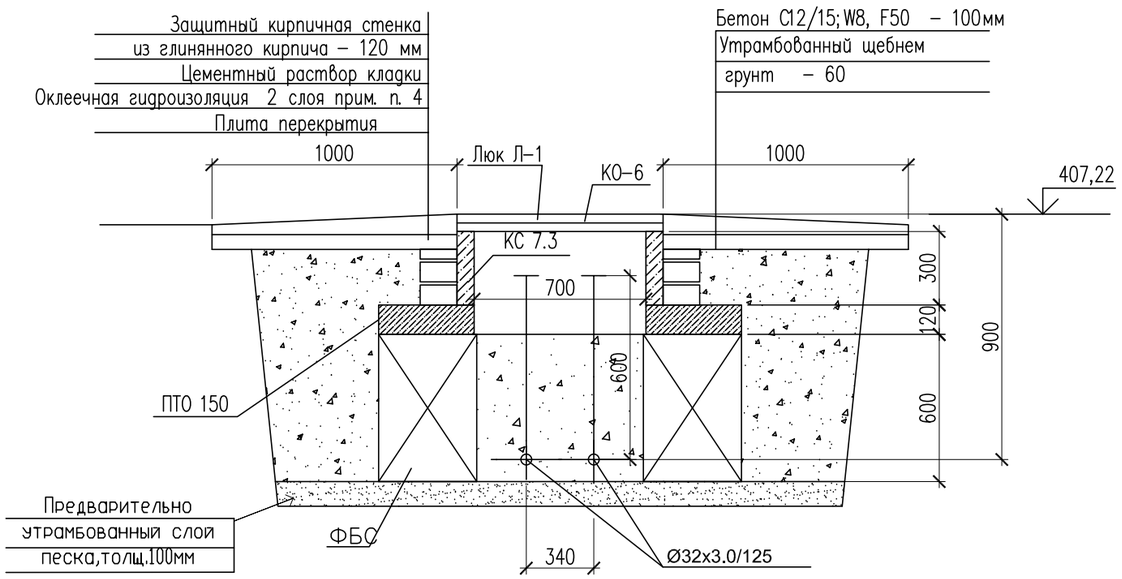

Спецификация материалов

Поз.	Обозначение	Наименование	Кол.	Масса ед., кг.	Примеч.
		Смотровой колодец СК–11	1		
	ГОСТ 13579–2018 221–102–0101–0014	ФБС 9.4.6–Т с водопроницаемостью не ниже W8 на портланцементе цементе	4	470	
	Серия 3.900.1–14в.1	Плита перекрытия ПТО 150.150.12–6	1	650	
	Серия 3.900.1–14в.1	Кольцо стеновые КС 7.3	1	130	
	Серия 3.900.1–14в.1	Кольцо опорное КО–6	1	50	
Л–1	ГОСТ 3634–2019	Люк с маркировкой Л(А15) на шарнире с запорным устройством.	1		
		Бетон С12/15; W8, F50 на портланцементе цементе м3	0.07		
		Предварительно утрамбованный слой песка, толщ.100мм м3	0,23		

Примечание: Изготовить сборных ж/б конструкций из бетона с водопроницаемостью не ниже W8 на портланцементе, зашитный слой не менее 50мм

1. Данный лист смотреть с частью ТС и КЖ–2
2. Все боковые поверхности, соприкасающихся грунтом, обмазать горячим битумом марки БМ 70/30 по ГОСТ 6617–76 за два раза.
3. В спецификации дан расход на один смотровой колодец
4. Оклеечная гидроизоляция – рубероид на горячем битуме марки БН 70/30 ГОСТ 6617–76 .

Расход; кирпич глиняный обыкновенный по ГОСТ 530–2012 – 0,36 м3,
оклеечная гидроизоляция за 2 раза – 6,8 м2,

Согласовано

Взам. инв. N

Подп. и дата

Инв. N подл.

Изм.	Кол. уч.	Лист	N док.	Подп.	Дата
ГИП		Аманкелды П.			
Проверил		Тойлыбек Б.			
Исполн.		Губайдулин О.			
Н. контроль		Колдасов			

18–2024 АС

«Реконструкция тепловых сетей к №1, №3 котельной города Щучинск, Бурабайского района, Акмолинской области»

Тепловые сети

Стадия	Лист	Листов
РП	37	

Узел теплофикационный УТ–11
Смотровой колодец СК–11

ТОО"ШЫМГОРПРОЕКТ"
г.Шымкент 2024г.

Копировал

Формат А3

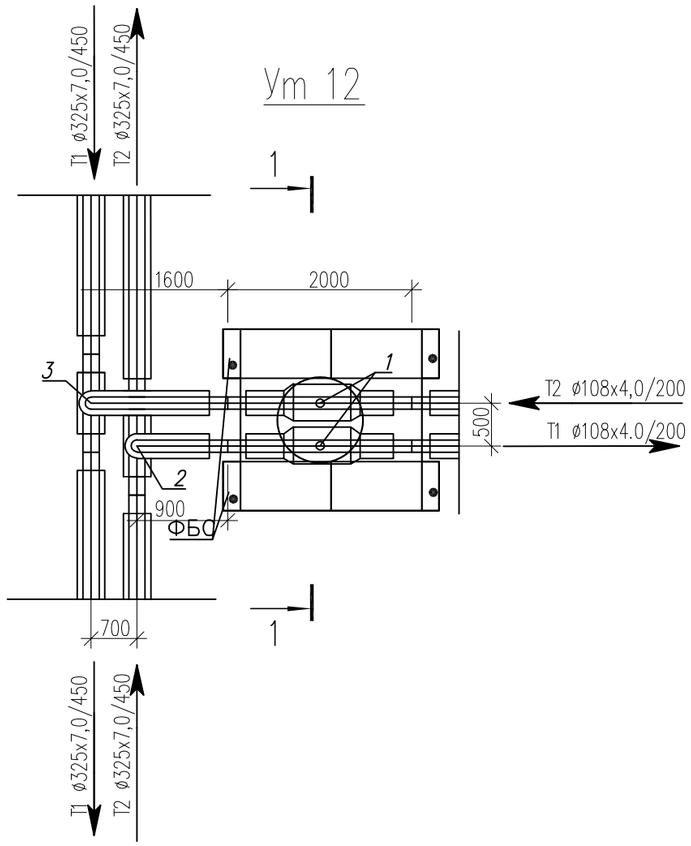

Спецификация материалов

Поз.	Обозначение	Наименование	Кол.	Масса ед., кг.	Примеч.
		Смотровой колодец СК–12	1		
	ГОСТ 13579–2018 221–102–0101–0014	ФБС 9.4.6–Т с водопроницаемостью не ниже W8 на портланцементе цементе	4	470	
	Серия 3.900.1–14в.1	Плита перекрытия ПТО 150.150.12–6	1	650	
	Серия 3.900.1–14в.1	Кольцо стеновые КС 7.3	1	130	
	Серия 3.900.1–14в.1	Кольцо опорное КО–6	1	50	
Л–1	ГОСТ 3634–2019	Люк с маркировкой Л(А15) на шарнире с запорным устройством.	1		
		Бетон С12/15; W8, F50 на портланцементе цементе м3	0.07		
		Предварительно утрамбованный слой песка, толщ.100мм м3	0,23		

Примечание: Изготовить сборных ж/б конструкций из бетона с водопроницаемостью не ниже W8 на портланцементе, зашитный слой не менее 50мм

1. Данный лист смотреть с частью ТС и КЖ–2
2. Все боковые поверхности, соприкасающихся грунтом, обмазать горячим битумом марки БМ 70/30 по ГОСТ 6617–76 за два раза.
3. В спецификации дан расход на один смотровой колодец
4. Оклеечная гидроизоляция – рубероид на горячем битуме марки БН 70/30 ГОСТ 6617–76 .

Расход; кирпич глиняный обыкновенный по ГОСТ 530–2012 – 0,36 м3,
оклеечная гидроизоляция за 2 раза – 6,8 м2,

Разрез 1–1

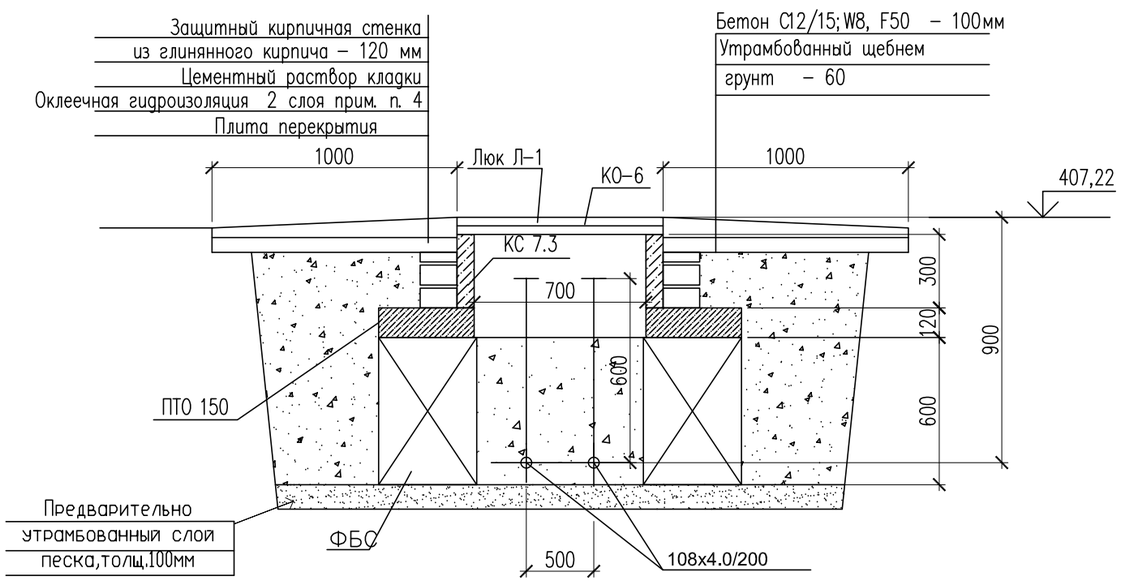

Изм.	Кол. уч.	Лист	N док.	Подп.	Дата	18–2024 АС		
						«Реконструкция тепловых сетей к №1, №3 котельной города Щучинск, Бурабайского района, Акмолинской области»		
ГИП		Аманкелды П.				Тепловые сети	Стадия	Лист	Листов
Проверил		Тойлыбек Б.					РП	38	
Исполн.		Губайдулин О.				Узел теплофикационный УТ–12 Смотровой колодец СК–12	ТОО"ШЫМГОРПРОЕКТ" г.Шымкент 2024г.	
Н. контроль		Колдасов						

Согласовано

Взам. инв. N

Подп. и дата

Инв. N подл.

Копировал

Формат А3

Ут 12,1

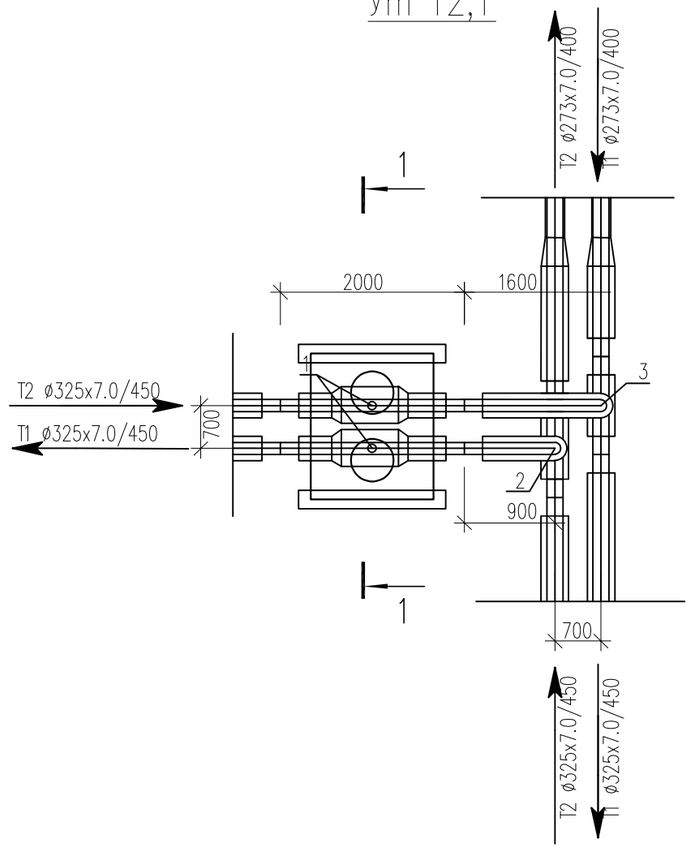

Спецификация материалов

Поз.	Обозначение	Наименование	Кол.	Масса ед., кг.	Примеч.
		Смотровой колодец СК-1	12,1		
	ГОСТ 13579-2018 221-102-0101-0014	ФБС 24.3.6-Т с водопроницаемостью не ниже W8 на портланцементе цементе	2	970	
	Серия 3.900.1-14в.1	Плита перекрытия ПТО 150.150.12-6	1	650	
	Серия 3.900.1-14в.1	Кольцо стеновые КС 7.3	4	130	
	Серия 3.900.1-14в.1	Кольцо опорное КО-6	1	50	
Л-1	ГОСТ 3634-2019	Люк с маркировкой Л(А15) на шарнире с запорным устройством.	1		
		Бетон С12/15; W8, F50 на портланцементе цементе м3	0.07		
		Предварительно утрамбованный слой песка, толщ.100мм м3	0,23		

Примечание: Изготовить сборных ж/б конструкций из бетона с водопроницаемостью не ниже W8 на портланцементе, зашитный слой не менее 50мм

1. Данный лист смотреть с частью ТС и КЖ-2
2. Все боковые поверхности, соприкасающихся грунтом, обмазать горячим битумом марки БМ 70/30 по ГОСТ 6617-76 за два раза.
3. В спецификации дан расход на один смотровой колодец
4. Оклеечная гидроизоляция – рубероид на горячем битуме марки БН 70/30 ГОСТ 6617-76 .

Расход; кирпич глиняный обыкновенный по ГОСТ 530-2012 – 0,78 м3,
оклеечная гидроизоляция за 2 раза – 6,8 м2,

Разрез 1-1

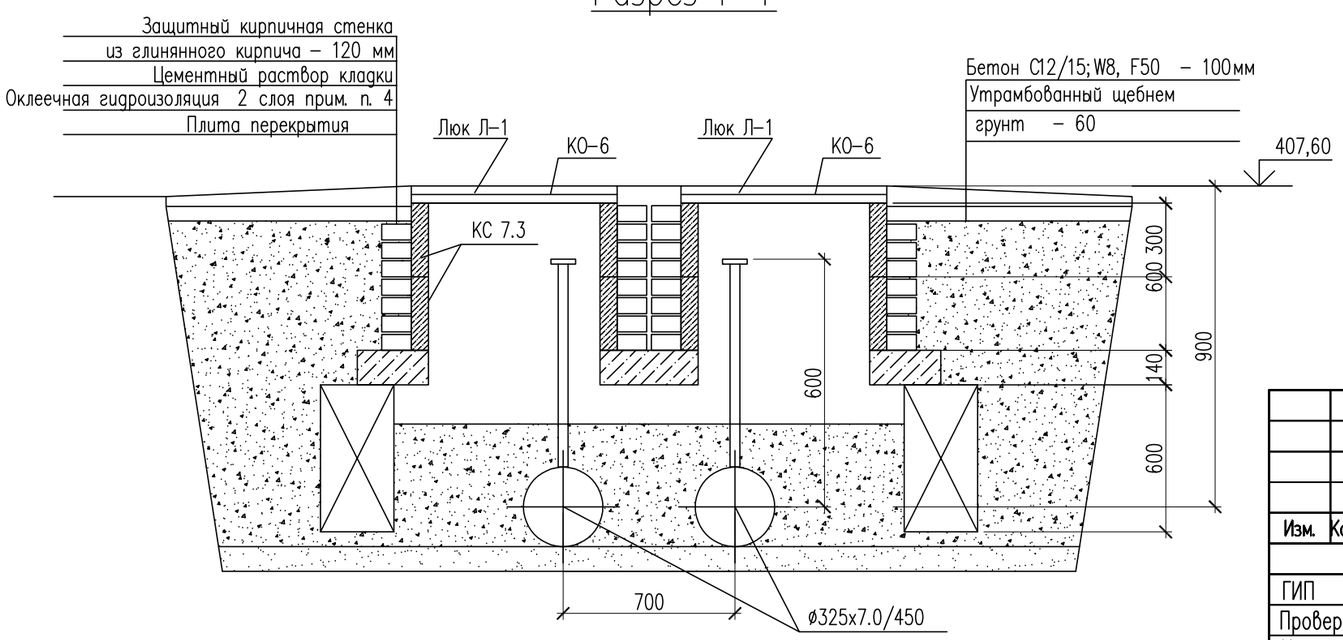

Изм.	Кол. уч	Лист	N док.	Подп.	Дата
ГИП		Аманкелды П.			
Проверил		Тойлыбек Б.			
Исполн.		Губайдулин О.			
Н. контроль		Колдасов			

18-2024 АС

«Реконструкция тепловых сетей к №1, №3 котельной города Щучинск, Бурабайского района, Акмолинской области»

Тепловые сети

Стадия	Лист	Листов
РП	39	

Узел теплофикационный УТ-12,1,
Смотровой колодец СК-12,1

ТОО"ШЫМГОРПРОЕКТ"
г.Шымкент 2024г.

Согласовано

Взам. инв. N

Подп. и дата

Инв. N подл.

Копировал

Формат А3

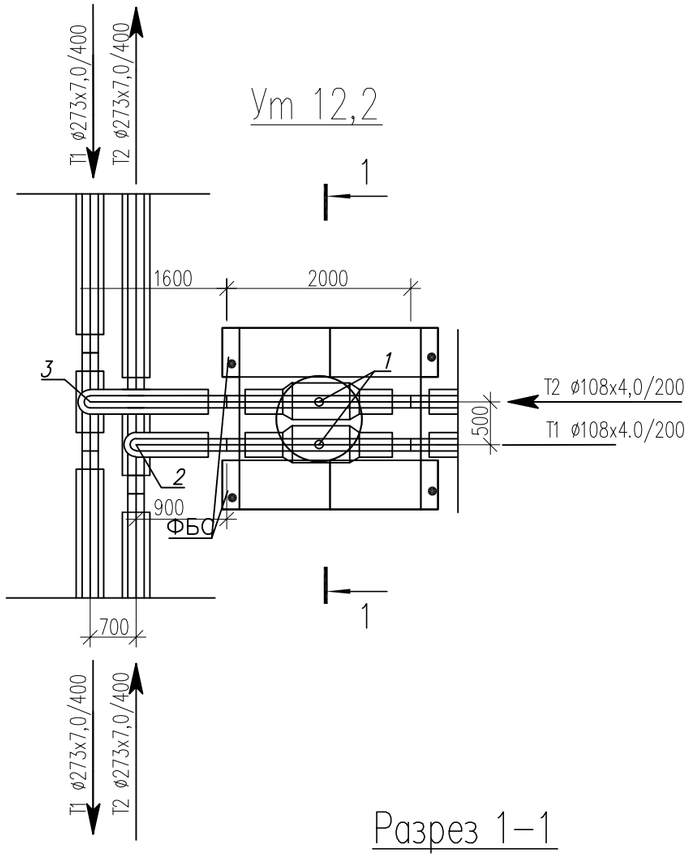

Спецификация материалов

Поз.	Обозначение	Наименование	Кол.	Масса ед., кг.	Примеч.
		Смотровой колодец СК-12,2	1		
	ГОСТ 13579-2018 221-102-0101-0014	ФБС 9.4.6-Т с водопроницаемостью не ниже W8 на портланцементе цементе	4	470	
	Серия 3.900.1-14в.1	Плита перекрытия ПТО 150.150.12-6	1	650	
	Серия 3.900.1-14в.1	Кольцо стеновые КС 7.3	1	130	
	Серия 3.900.1-14в.1	Кольцо опорное КО-6	1	50	
Л-1	ГОСТ 3634-2019	Люк с маркировкой Л(А15) на шарнире с запорным устройством.	1		
		Бетон С12/15; W8, F50 на портланцементе цементе м3	0.07		
		Предварительно утрамбованный слой песка, толщ.100мм м3	0,23		

Примечание: Изготовить сборных ж/б конструкций из бетона с водопроницаемостью не ниже W8 на портланцементе, защитный слой не менее 50мм

1. Данный лист смотреть с частью ТС и КЖ-2
2. Все боковые поверхности, соприкасающихся грунтом, обмазать горячим битумом марки БМ 70/30 по ГОСТ 6617-76 за два раза.
3. В спецификации дан расход на один смотровой колодец
4. Оклеечная гидроизоляция – рубероид на горячем битуме марки БН 70/30 ГОСТ 6617-76 .

Расход; кирпич глиняный обыкновенный по ГОСТ 530-2012 – 0,36 м3,
оклеечная гидроизоляция за 2 раза – 6,8 м2,

Разрез 1-1

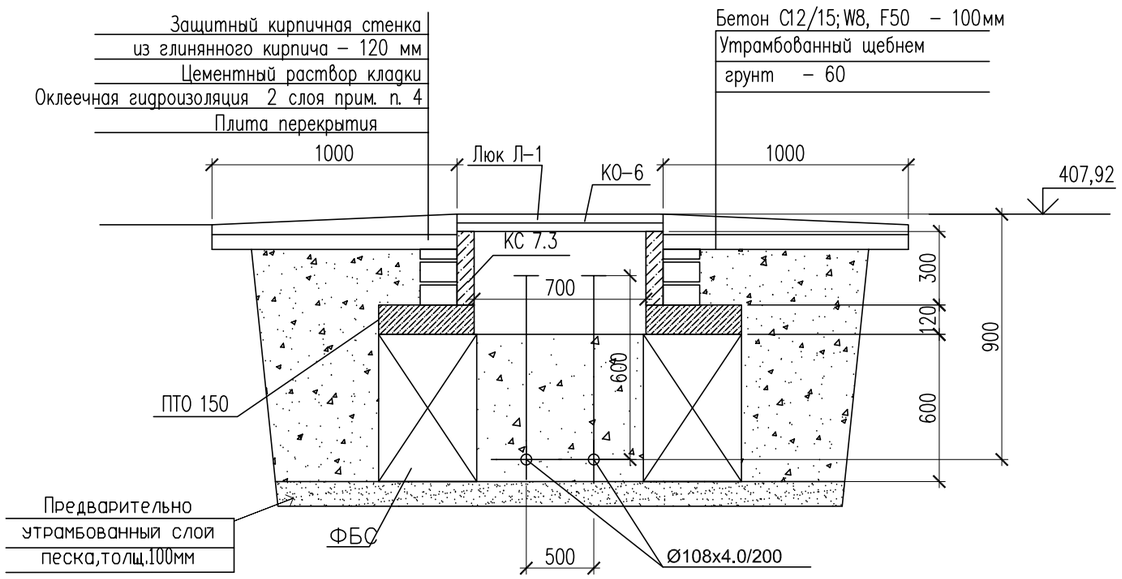

Изм.	Кол. уч.	Лист	N док.	Подп.	Дата
ГИП		Аманкелды П.			
Проверил		Тойлыбек Б.			
Исполн.		Губайдулин О.			
Н. контроль		Колдасов			

18-2024 АС

«Реконструкция тепловых сетей к №1, №3 котельной города Щучинск, Бурабайского района, Акмолинской области»

Тепловые сети

Стадия	Лист	Листов
РП	40	

Узел теплофикационный УТ-12,2
Смотровой колодец СК-12,2

ТОО"ШЫМГОРПРОЕКТ"
г. Шымкент 2024г.

Согласовано

Взам. инв. N

Подп. и дата

Инв. N подл.

Копировал

Формат А3

Ут 12,3

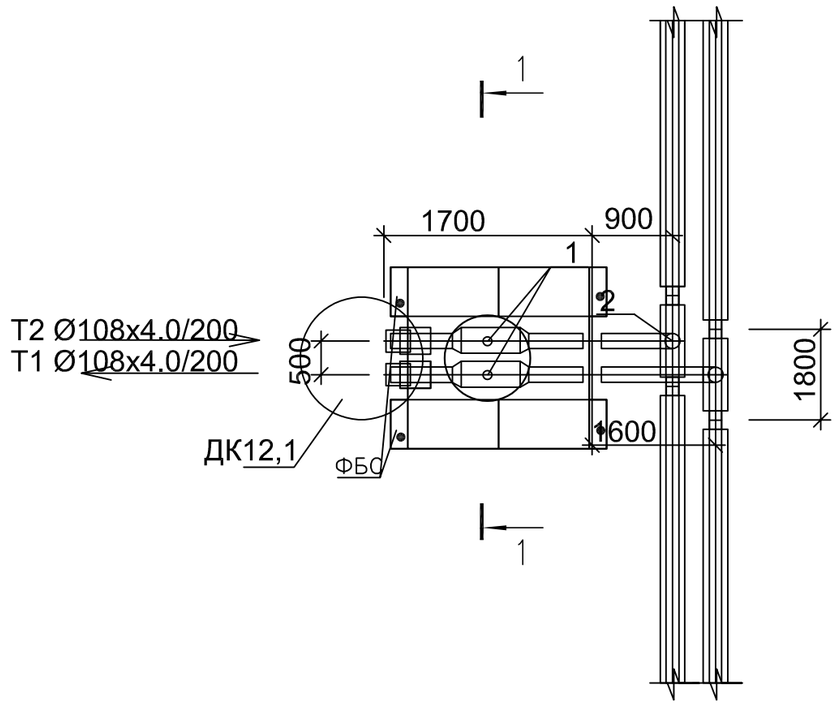

Разрез 1–1

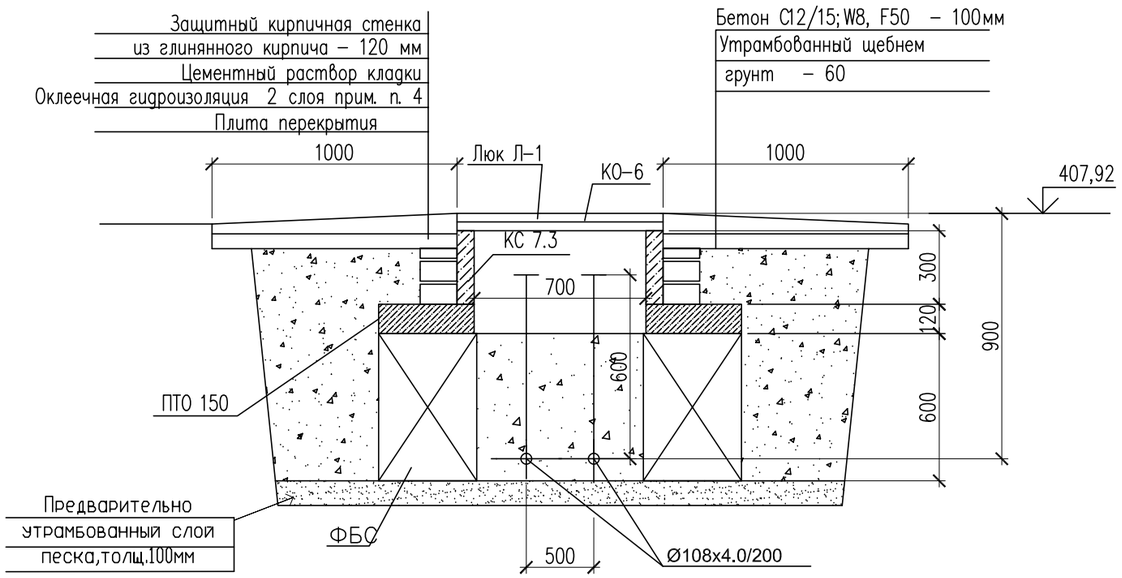

Спецификация материалов

Поз.	Обозначение	Наименование	Кол.	Масса ед., кг.	Примеч.
		Смотровой колодец СК–12,3	1		
	ГОСТ 13579–2018 221–102–0101–0014	ФБС 9.4.6–Т с водопроницаемостью не ниже W8 на портланцементе цементе	4	470	
	Серия 3.900.1–14в.1	Плита перекрытия ПТО 150.150.12–6	1	650	
	Серия 3.900.1–14в.1	Кольцо стеновые КС 7.3	1	130	
	Серия 3.900.1–14в.1	Кольцо опорное КО–6	1	50	
Л–1	ГОСТ 3634–2019	Люк с маркировкой Л(А15) на шарнире с запорным устройством.	1		
		Бетон С12/15; W8, F50 на портланцементе цементе м3	0.07		
		Предварительно утрамбованный слой песка, толщ.100мм м3	0,23		

Примечание: Изготовить сборных ж/б конструкций из бетона с водопроницаемостью не ниже W8 на портланцементе, зашитный слой не менее 50мм

1. Данный лист смотреть с частью ТС и КЖ–2
2. Все боковые поверхности, соприкасающихся грунтом, обмазать горячим битумом марки БМ 70/30 по ГОСТ 6617–76 за два раза.
3. В спецификации дан расход на один смотровой колодец
4. Оклеечная гидроизоляция – рубероид на горячем битуме марки БН 70/30 ГОСТ 6617–76 .

Расход; кирпич глиняный обыкновенный по ГОСТ 530–2012 – 0,36 м3,
оклеечная гидроизоляция за 2 раза – 6,8 м2,

Согласовано

Взам. инв. N

Подп. и дата

Инв. N подл.

Изм.	Кол. уч	Лист	N док.	Подп.	Дата
ГИП		Аманкелды П.			
Проверил		Тойлыбек Б.			
Исполн.		Губайдулин О.			
Н. контроль		Колдасов			

18–2024 АС

«Реконструкция тепловых сетей к №1, №3 котельной города Щучинск, Бурабайского района, Акмолинской области»

Тепловые сети

Стадия	Лист	Листов
РП	41	

Узел теплофикационный УТ–12,3
Смотровой колодец СК–12,3

ТОО"ШЫМГОРПРОЕКТ"
г.Шымкент 2024г.

Копировал

Формат А3

Ут 12,4

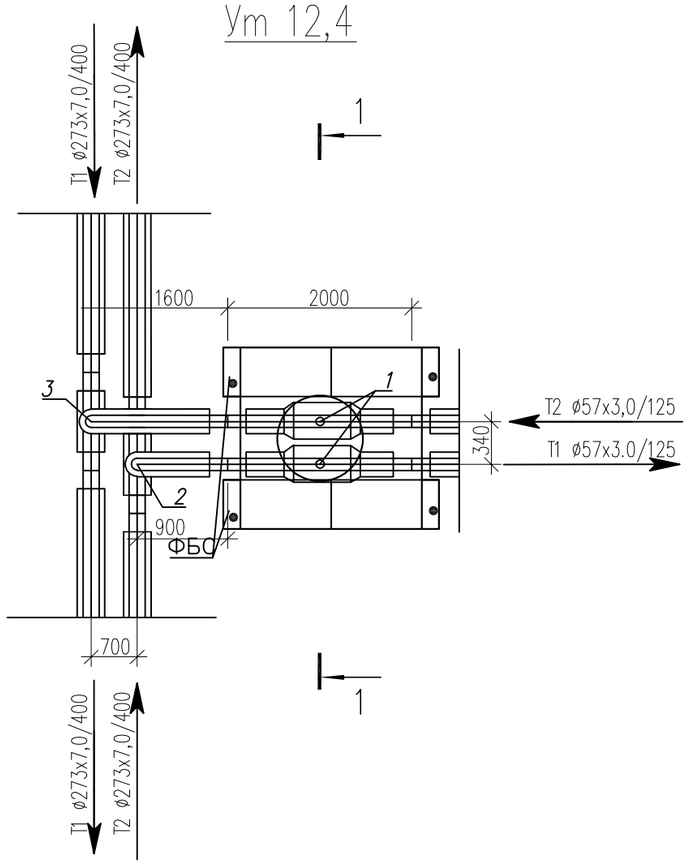

Разрез 1–1

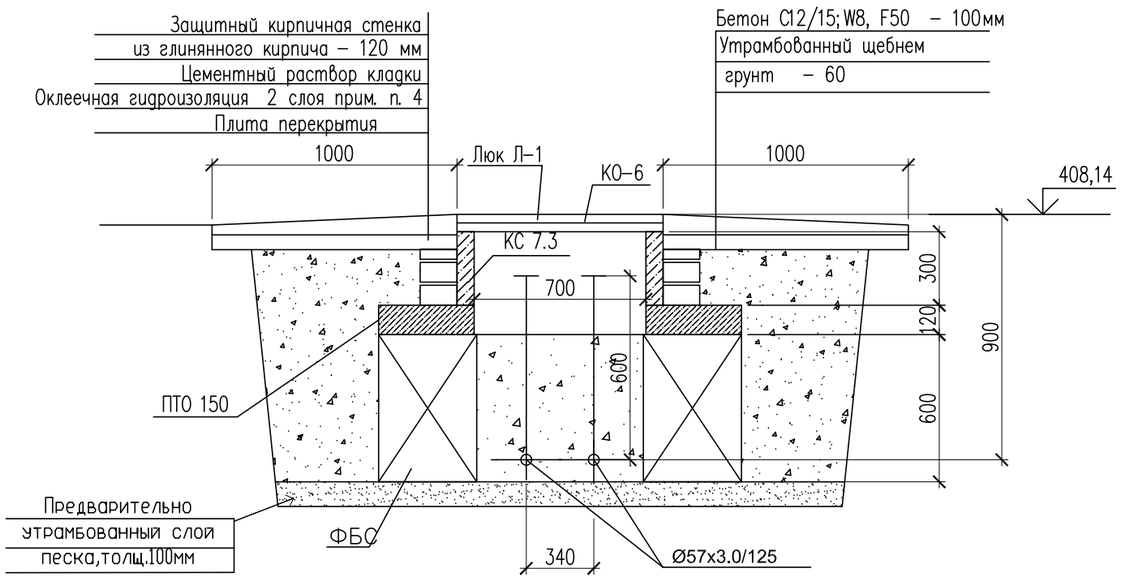

Спецификация материалов

Поз.	Обозначение	Наименование	Кол.	Масса ед., кг.	Примеч.
		Смотровой колодец СК–12,4	1		
	ГОСТ 13579–2018 221–102–0101–0014	ФБС 9.4.6–Т с водопроницаемостью не ниже W8 на портланцементе цементе	4	470	
	Серия 3.900.1–14в.1	Плита перекрытия ПТО 150.150.12–6	1	650	
	Серия 3.900.1–14в.1	Кольцо стеновые КС 7.3	1	130	
	Серия 3.900.1–14в.1	Кольцо опорное КО–6	1	50	
Л–1	ГОСТ 3634–2019	Люк с маркировкой Л(А15) на шарнире с запорным устройством.	1		
		Бетон С12/15; W8, F50 на портланцементе цементе м3	0.07		
		Предварительно утрамбованный слой песка, толщ.100мм м3	0,23		

Примечание: Изготовить сборных ж/б конструкций из бетона с водопроницаемостью не ниже W8 на портланцементе, зашитный слой не менее 50мм

1. Данный лист смотреть с частью ТС и КЖ–2
2. Все боковые поверхности, соприкасающихся грунтом, обмазать горячим битумом марки БМ 70/30 по ГОСТ 6617–76 за два раза.
3. В спецификации дан расход на один смотровой колодец
4. Оклеечная гидроизоляция – рубероид на горячем битуме марки БН 70/30 ГОСТ 6617–76 .

Расход; кирпич глиняный обыкновенный по ГОСТ 530–2012 – 0,36 м3,
оклеечная гидроизоляция за 2 раза – 6,8 м2,

Согласовано

Взам. инв. N

Подп. и дата

Инв. N подл.

Изм.	Кол. уч	Лист	N док.	Подп.	Дата	18–2024 АС		
						«Реконструкция тепловых сетей к №1, №3 котельной города Щучинск, Бурабайского района, Акмолинской области»		
ГИП		Аманкелды П.				Тепловые сети	Стадия	Лист	Листов
Проверил		Тойлыбек Б.					РП	42	
Исполн.		Губайдулин О.				Узел теплофикационный УТ–12,4 Смотровой колодец СК–12,4	ТОО"ШЫМГОРПРОЕКТ" г.Шымкент 2024г.	
Н. контроль		Колдасов						

Копировал Формат А3

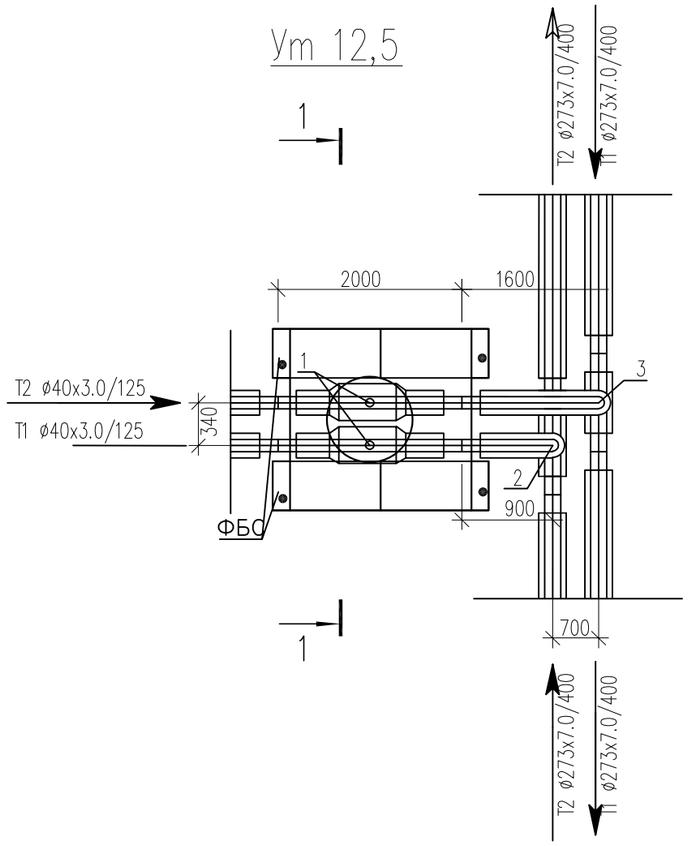

Спецификация материалов

Поз.	Обозначение	Наименование	Кол.	Масса ед., кг.	Примеч.
		Смотровой колодец СК-12,5	1		
	ГОСТ 13579-2018 221-102-0101-0014	ФБС 9.4.6-Т с водопроницаемостью не ниже W8 на портланцементе цементе	4	470	
	Серия 3.900.1-14в.1	Плита перекрытия ПТО 150.150.12-6	1	650	
	Серия 3.900.1-14в.1	Кольцо стеновые КС 7.3	1	130	
	Серия 3.900.1-14в.1	Кольцо опорное КО-6	1	50	
Л-1	ГОСТ 3634-2019	Люк с маркировкой Л(А15) на шарнире с запорным устройством.	1		
		Бетон С12/15; W8, F50 на портланцементе цементе м3	0.07		
		Предварительно утрамбованный слой песка, толщ.100мм м3	0,23		

Примечание: Изготовить сборных ж/б конструкций из бетона с водопроницаемостью не ниже W8 на портланцементе, зашитный слой не менее 50мм

1. Данный лист смотреть с частью ТС и КЖ-2
2. Все боковые поверхности, соприкасающихся грунтом, обмазать горячим битумом марки БМ 70/30 по ГОСТ 6617-76 за два раза.
3. В спецификации дан расход на один смотровой колодец
4. Оклеечная гидроизоляция – рубероид на горячем битуме марки БН 70/30 ГОСТ 6617-76 .

Расход; кирпич глиняный обыкновенный по ГОСТ 530-2012 – 0,36 м3,
оклеечная гидроизоляция за 2 раза – 6,8 м2,

Разрез 1-1

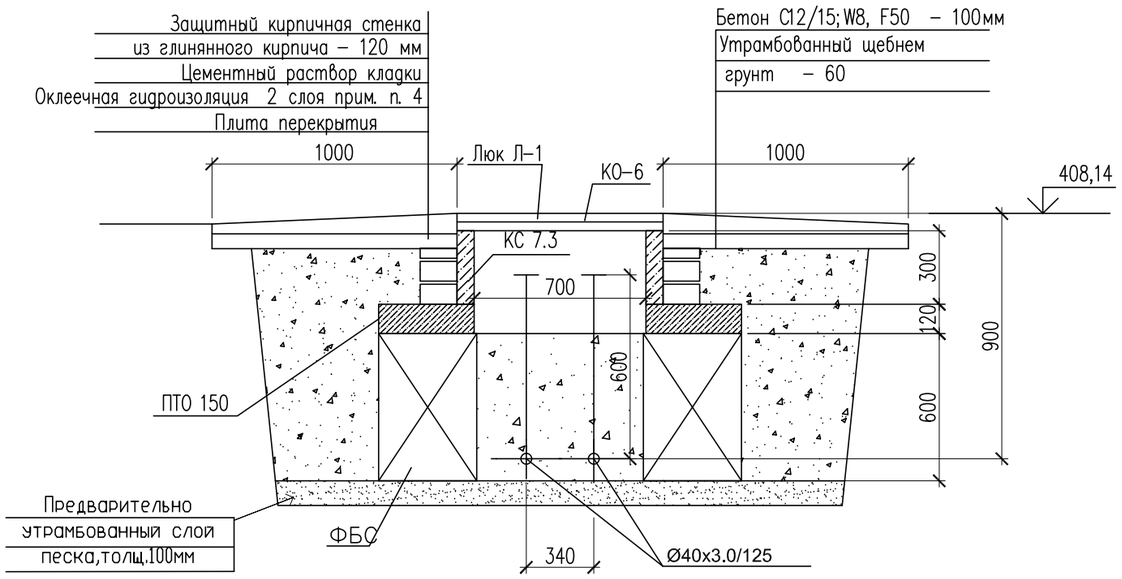

Изм.	Кол. уч	Лист	N док.	Подп.	Дата
ГИП		Аманкелды П.			
Проверил		Тойлыбек Б.			
Исполн.		Губайдулин О.			
Н. контроль		Колдасов			

18-2024 АС

«Реконструкция тепловых сетей к №1, №3 котельной города Щучинск, Бурабайского района, Акмолинской области»

Тепловые сети

Стадия	Лист	Листов
РП	43	

Узел теплофикационный УТ-12,5
Смотровой колодец СК-12,5

ТОО"ШЫМГОРПРОЕКТ"
г.Шымкент 2024г.

Согласовано

Взам. инв. N

Подп. и дата

Инв. N подл.

Копировал

Формат А3

Ут 12,6

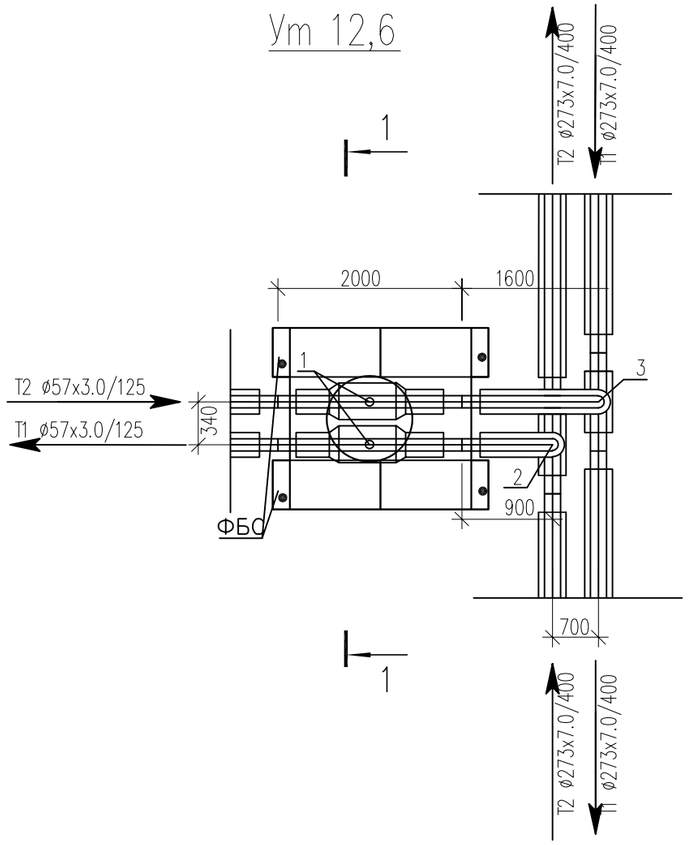

Разрез 1–1

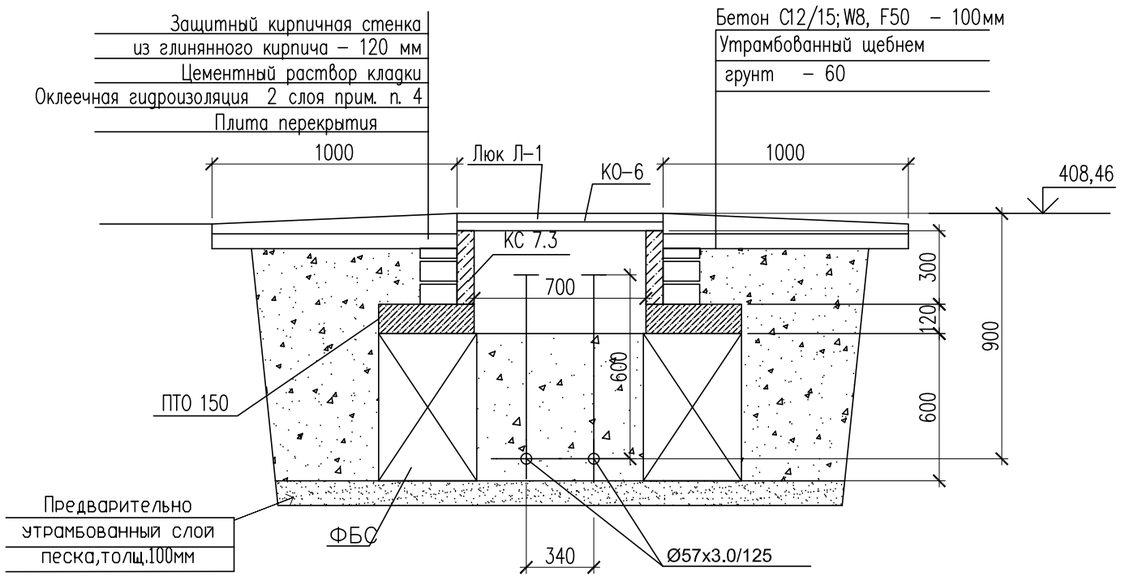

Спецификация материалов

Поз.	Обозначение	Наименование	Кол.	Масса ед., кг.	Примеч.
		Смотровой колодец СК–12,6	1		
	ГОСТ 13579–2018 221–102–0101–0014	ФБС 9.4.6–Т с водопроницаемостью не ниже W8 на портланцементе цементе	4	470	
	Серия 3.900.1–14в.1	Плита перекрытия ПТО 150.150.12–6	1	650	
	Серия 3.900.1–14в.1	Кольцо стеновые КС 7.3	1	130	
	Серия 3.900.1–14в.1	Кольцо опорное КО–6	1	50	
Л–1	ГОСТ 3634–2019	Люк с маркировкой Л(А15) на шарнире с запорным устройством.	1		
		Бетон С12/15; W8, F50 на портланцементе цементе м3	0.07		
		Предварительно утрамбованный слой песка, толщ.100мм м3	0,23		

Примечание: Изготовить сборных ж/б конструкций из бетона с водопроницаемостью не ниже W8 на портланцементе, зашитный слой не менее 50мм

1. Данный лист смотреть с частью ТС и КЖ–2
2. Все боковые поверхности, соприкасающихся грунтом, обмазать горячим битумом марки БМ 70/30 по ГОСТ 6617–76 за два раза.
3. В спецификации дан расход на один смотровой колодец
4. Оклеечная гидроизоляция – рубероид на горячем битуме марки БН 70/30 ГОСТ 6617–76 .

Расход; кирпич глиняный обыкновенный по ГОСТ 530–2012 – 0,36 м3,
оклеечная гидроизоляция за 2 раза – 6,8 м2,

Согласовано

Взам. инв. N

Подп. и дата

Инв. N подл.

Изм.	Кол. уч.	Лист	N док.	Подп.	Дата
ГИП		Аманкелды П.			
Проверил		Тойлыбек Б.			
Исполн.		Губайдулин О.			
Н. контроль		Колдасов			

18–2024 АС

«Реконструкция тепловых сетей к №1, №3 котельной города Щучинск, Бурабайского района, Акмолинской области»

Тепловые сети

Стадия	Лист	Листов
РП	44	

Узел теплофикационный УТ–12,6
Смотровой колодец СК–12,6

ТОО"ШЫМГОРПРОЕКТ"
г.Шымкент 2024г.

Копировал

Формат А3

Ут 12,7

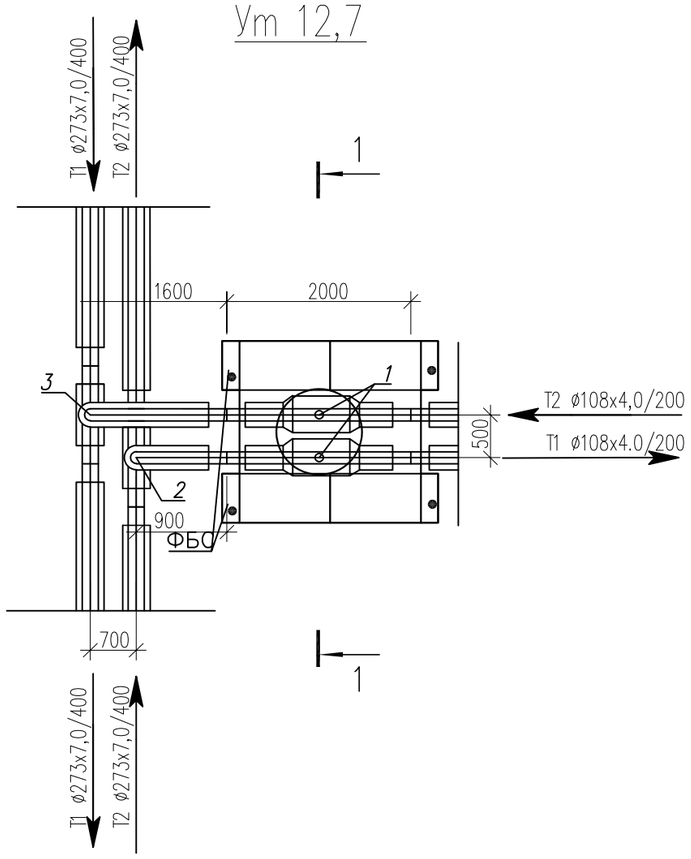

Разрез 1–1

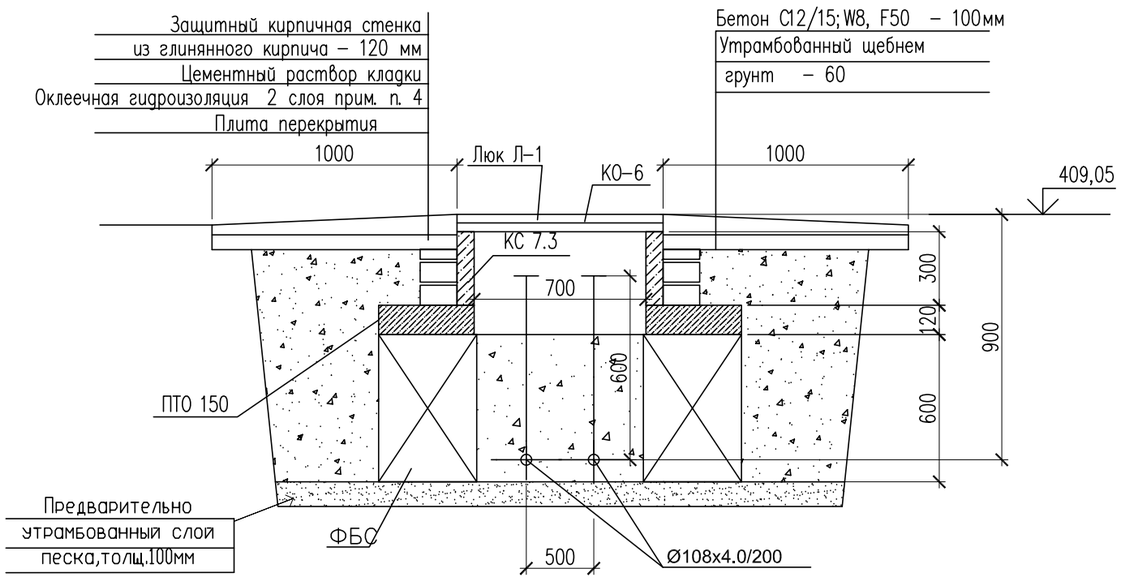

Спецификация материалов

Поз.	Обозначение	Наименование	Кол.	Масса ед., кг.	Примеч.
		Смотровой колодец СК–12,7	1		
	ГОСТ 13579–2018 221–102–0101–0014	ФБС 9.4.6–Т с водопроницаемостью не ниже W8 на портланцементе цементе	4	470	
	Серия 3.900.1–14в.1	Плита перекрытия ПТО 150.150.12–6	1	650	
	Серия 3.900.1–14в.1	Кольцо стеновые КС 7.3	1	130	
	Серия 3.900.1–14в.1	Кольцо опорное КО–6	1	50	
Л–1	ГОСТ 3634–2019	Люк с маркировкой Л(А15) на шарнире с запорным устройством.	1		
		Бетон С12/15; W8, F50 на портланцементе цементе м3	0.07		
		Предварительно утрамбованный слой песка, толщ.100мм м3	0,23		

Примечание: Изготовить сборных ж/б конструкций из бетона с водопроницаемостью не ниже W8 на портланцементе, зашитный слой не менее 50мм

1. Данный лист смотреть с частью ТС и КЖ–2
2. Все боковые поверхности, соприкасающихся грунтом, обмазать горячим битумом марки БМ 70/30 по ГОСТ 6617–76 за два раза.
3. В спецификации дан расход на один смотровой колодец
4. Оклеечная гидроизоляция – рубероид на горячем битуме марки БН 70/30 ГОСТ 6617–76 .

Расход; кирпич глиняный обыкновенный по ГОСТ 530–2012 – 0,36 м3,
оклеечная гидроизоляция за 2 раза – 6,8 м2,

Согласовано

Взам. инв. N

Подп. и дата

Инв. N подл.

Изм.	Кол. уч.	Лист	N док.	Подп.	Дата
ГИП		Аманкелды П.			
Проверил		Тойлыбек Б.			
Исполн.		Губайдулин О.			
Н. контроль		Колдасов			

18–2024 АС

«Реконструкция тепловых сетей к №1, №3 котельной города Щучинск, Бурабайского района, Акмолинской области»

Тепловые сети

Стадия	Лист	Листов
РП	45	

Узел теплофикационный УТ–12,7
Смотровой колодец СК–12,7

ТОО"ШЫМГОРПРОЕКТ"
г.Шымкент 2024г.

Копировал

Формат А3

Ут 12,8

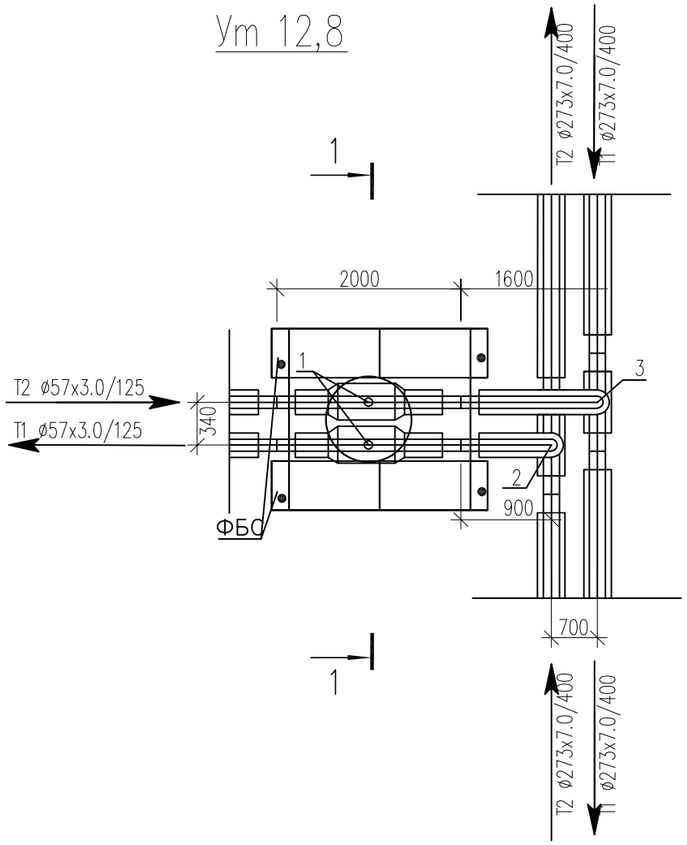

Разрез 1–1

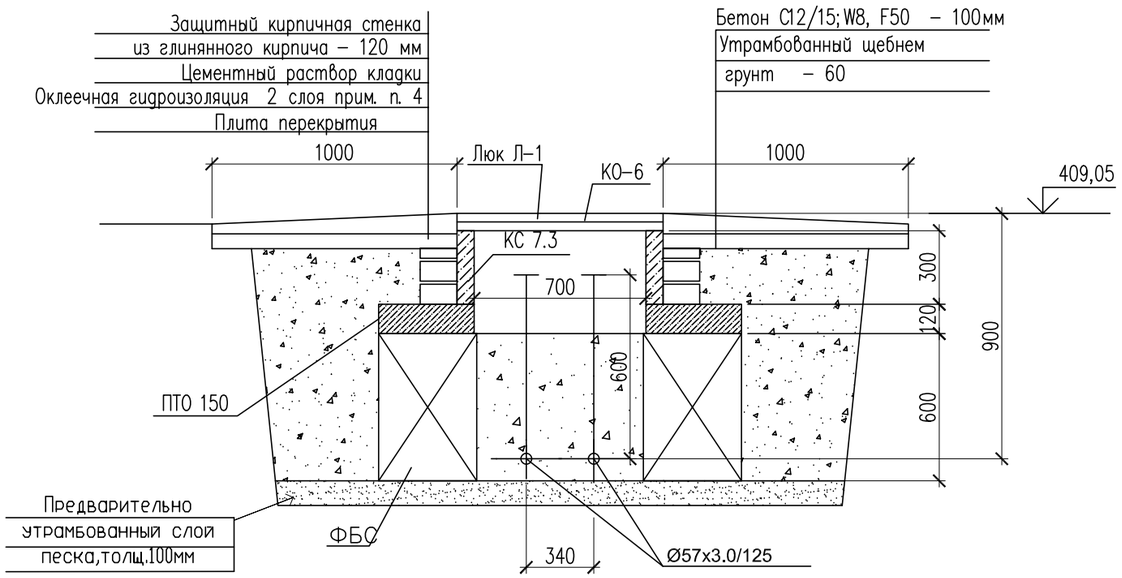

Спецификация материалов

Поз.	Обозначение	Наименование	Кол.	Масса ед., кг.	Примеч.
		Смотровой колодец СК–12,8	1		
	ГОСТ 13579–2018 221–102–0101–0014	ФБС 9.4.6–Т с водопроницаемостью не ниже W8 на портланцементе цементе	4	470	
	Серия 3.900.1–14в.1	Плита перекрытия ПТО 150.150.12–6	1	650	
	Серия 3.900.1–14в.1	Кольцо стеновые КС 7.3	1	130	
	Серия 3.900.1–14в.1	Кольцо опорное КО–6	1	50	
Л–1	ГОСТ 3634–2019	Люк с маркировкой Л(А15) на шарнире с запорным устройством.	1		
		Бетон С12/15; W8, F50 на портланцементе цементе м3	0.07		
		Предварительно утрамбованный слой песка, толщ.100мм м3	0,23		

Примечание: Изготовить сборных ж/б конструкций из бетона с водопроницаемостью не ниже W8 на портланцементе, зашитный слой не менее 50мм

1. Данный лист смотреть с частью ТС и КЖ–2
2. Все боковые поверхности, соприкасающихся грунтом, обмазать горячим битумом марки БМ 70/30 по ГОСТ 6617–76 за два раза.
3. В спецификации дан расход на один смотровой колодец
4. Оклеечная гидроизоляция – рубероид на горячем битуме марки БН 70/30 ГОСТ 6617–76 .

Расход; кирпич глиняный обыкновенный по ГОСТ 530–2012 – 0,36 м3,
оклеечная гидроизоляция за 2 раза – 6,8 м2,

Согласовано

Взам. инв. N

Подп. и дата

Инв. N подл.

Изм.	Кол. уч.	Лист	N док.	Подп.	Дата
ГИП		Аманкелды П.			
Проверил		Тойлыбек Б.			
Исполн.		Губайдулин О.			
Н. контроль		Колдасов			

18–2024 АС

«Реконструкция тепловых сетей к №1, №3 котельной города Щучинск, Бурабайского района, Акмолинской области»

Тепловые сети

Стадия	Лист	Листов
РП	46	

Узел теплофикационный УТ–12,8
Смотровой колодец СК–12,8

ТОО"ШЫМГОРПРОЕКТ"
г.Шымкент 2024г.

Копировал

Формат А3

Ут 12,9

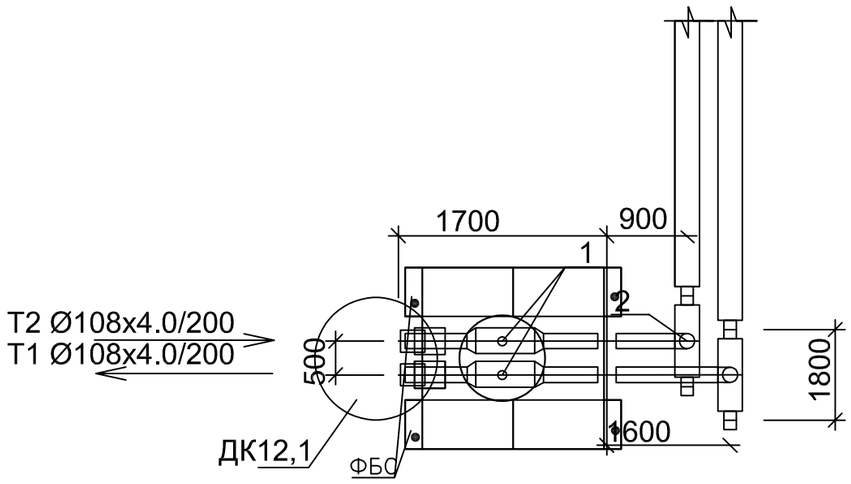

Спецификация материалов

Поз.	Обозначение	Наименование	Кол.	Масса ед., кг.	Примеч.
		Смотровой колодец СК-12,9	1		
	ГОСТ 13579-2018 221-102-0101-0014	ФБС 9.4.6-Т с водопроницаемостью не ниже W8 на портланцементе цементе	4	470	
	Серия 3.900.1-14в.1	Плита перекрытия ПТО 150.150.12-6	1	650	
	Серия 3.900.1-14в.1	Кольцо стеновые КС 7.3	2	130	
	Серия 3.900.1-14в.1	Кольцо опорное КО-6	1	50	
Л-1	ГОСТ 3634-2019	Люк с маркировкой Л(А15) на шарнире с запорным устройством.	1		
		Бетон С12/15; W8, F50 на портланцементе цементе м3	0.07		
		Предварительно утрамбованный слой песка, толщ.100мм м3	0,23		

Примечание: Изготовить сборных ж/б конструкций из бетона с водопроницаемостью не ниже W8 на портланцементе, зашитный слой не менее 50мм

1. Данный лист смотреть с частью ТС и КЖ-2
2. Все боковые поверхности, соприкасающихся грунтом, обмазать горячим битумом марки БМ 70/30 по ГОСТ 6617-76 за два раза.
3. В спецификации дан расход на один смотровой колодец
4. Оклеечная гидроизоляция – рубероид на горячем битуме марки БН 70/30 ГОСТ 6617-76 .

Расход; кирпич глиняный обыкновенный по ГОСТ 530-2012 – 0,36 м3,
оклеечная гидроизоляция за 2 раза – 6,8 м2,

Разрез 1-1

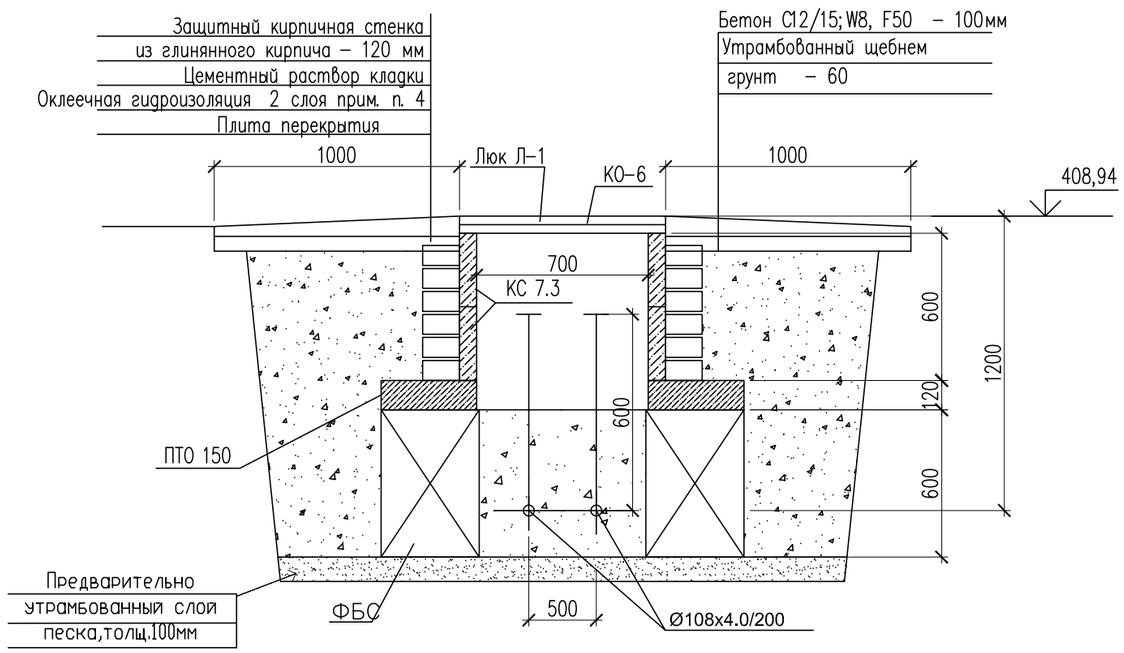

Согласовано

Взам. инв. N

Подп. и дата

Инв. N подл.

Изм.	Кол. уч	Лист	N док.	Подп.	Дата
ГИП		Аманкелды П.			
Проверил		Тойлыбек Б.			
Исполн.		Губайдулин О.			
Н. контроль		Колдасов			

18-2024 АС

«Реконструкция тепловых сетей к №1, №3 котельной города Щучинск, Бурабайского района, Акмолинской области»

Тепловые сети

Стадия	Лист	Листов
РП	47	

Узел теплофикационный УТ-12,9,
Смотровой колодец СК-12,9

ТОО"ШЫМГОРПРОЕКТ"
г. Шымкент 2024г.

Копировал

Формат А3

Ут 12,10,1.

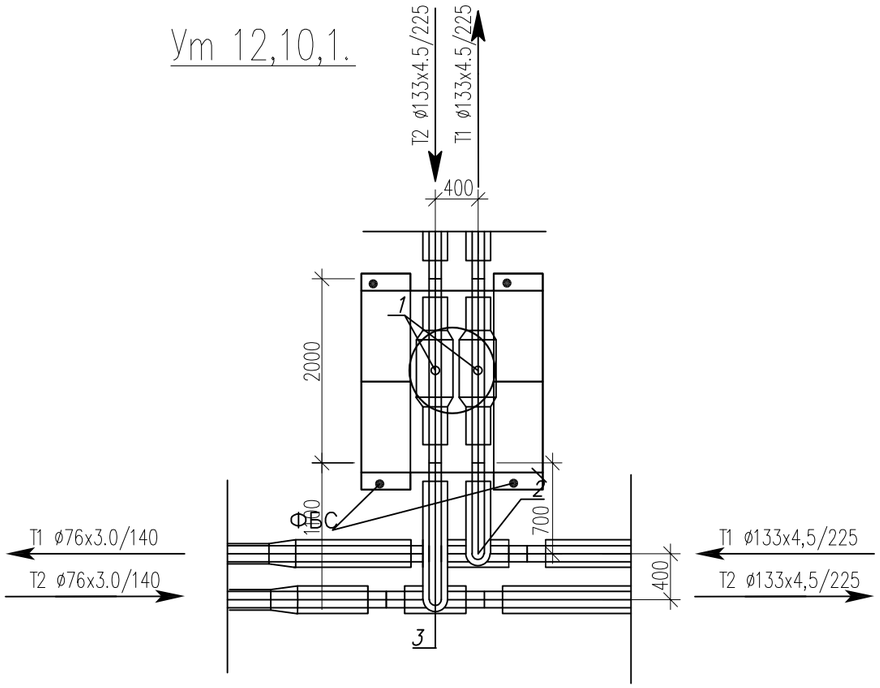

Разрез 1–1

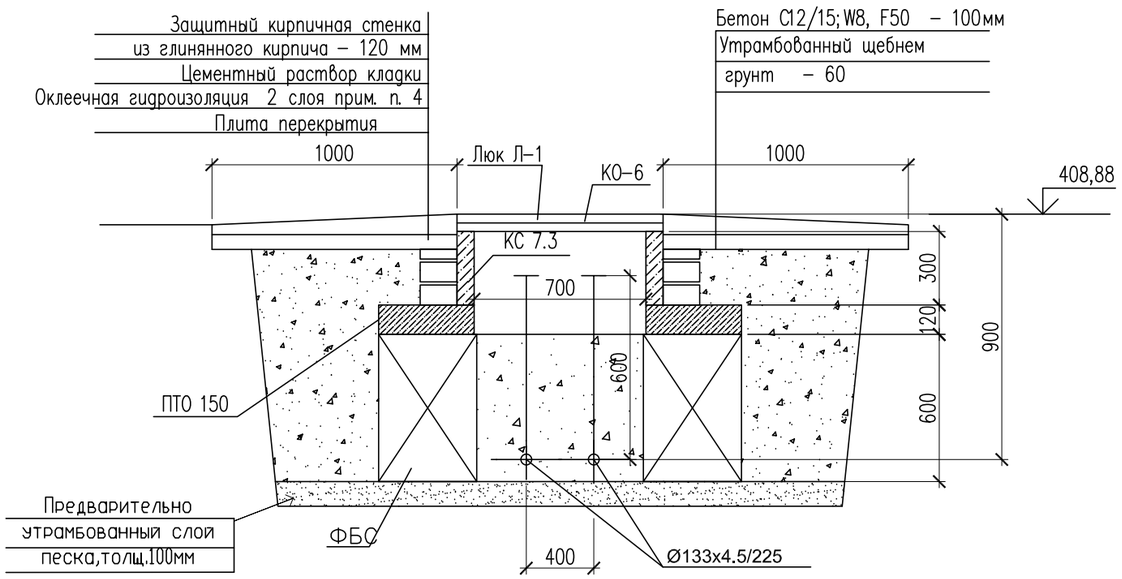

Спецификация материалов

Поз.	Обозначение	Наименование	Кол.	Масса ед., кг.	Примеч.
		Смотровой колодец СК–12,10,1.	1		
	ГОСТ 13579–2018 221–102–0101–0014	ФБС 9.4.6–Т с водопроницаемостью не ниже W8 на портланцементе цементе	4	470	
	Серия 3.900.1–14в.1	Плита перекрытия ПТО 150.150.12–6	1	650	
	Серия 3.900.1–14в.1	Кольцо стеновые КС 7.3	1	130	
	Серия 3.900.1–14в.1	Кольцо опорное КО–6	1	50	
Л–1	ГОСТ 3634–2019	Люк с маркировкой Л(А15) на шарнире с запорным устройством.	1		
		Бетон С12/15; W8, F50 на портланцементе цементе м3	0.07		
		Предварительно утрамбованный слой песка, толщ.100мм м3	0,23		

Примечание: Изготовить сборных ж/б конструкций из бетона с водопроницаемостью не ниже W8 на портланцементе, зашитный слой не менее 50мм

1. Данный лист смотреть с частью ТС и КЖ–2
2. Все боковые поверхности, соприкасающихся грунтом, обмазать горячим битумом марки БМ 70/30 по ГОСТ 6617–76 за два раза.
3. В спецификации дан расход на один смотровой колодец
4. Оклеечная гидроизоляция – рубероид на горячем битуме марки БН 70/30 ГОСТ 6617–76 .

Расход; кирпич глиняный обыкновенный по ГОСТ 530–2012 – 0,36 м3,
оклеечная гидроизоляция за 2 раза – 6,8 м2,

Согласовано

Взам. инв. N

Подп. и дата

Инв. N подл.

Изм.	Кол. уч.	Лист	N док.	Подп.	Дата
ГИП		Аманкелды П.			
Проверил		Тойлыбек Б.			
Исполн.		Губайдулин О.			
Н. контроль		Колдасов			

18–2024 АС

«Реконструкция тепловых сетей к №1, №3 котельной города Щучинск, Бурабайского района, Акмолинской области»

Тепловые сети

Стадия	Лист	Листов
РП	48	

Узел теплофикационный УТ–12,10,1,
Смотровой колодец СК–12,10,1.

ТОО"ШЫМГОРПРОЕКТ"
г.Шымкент 2024г.

Копировал

Формат А3

Ут 12,10,2

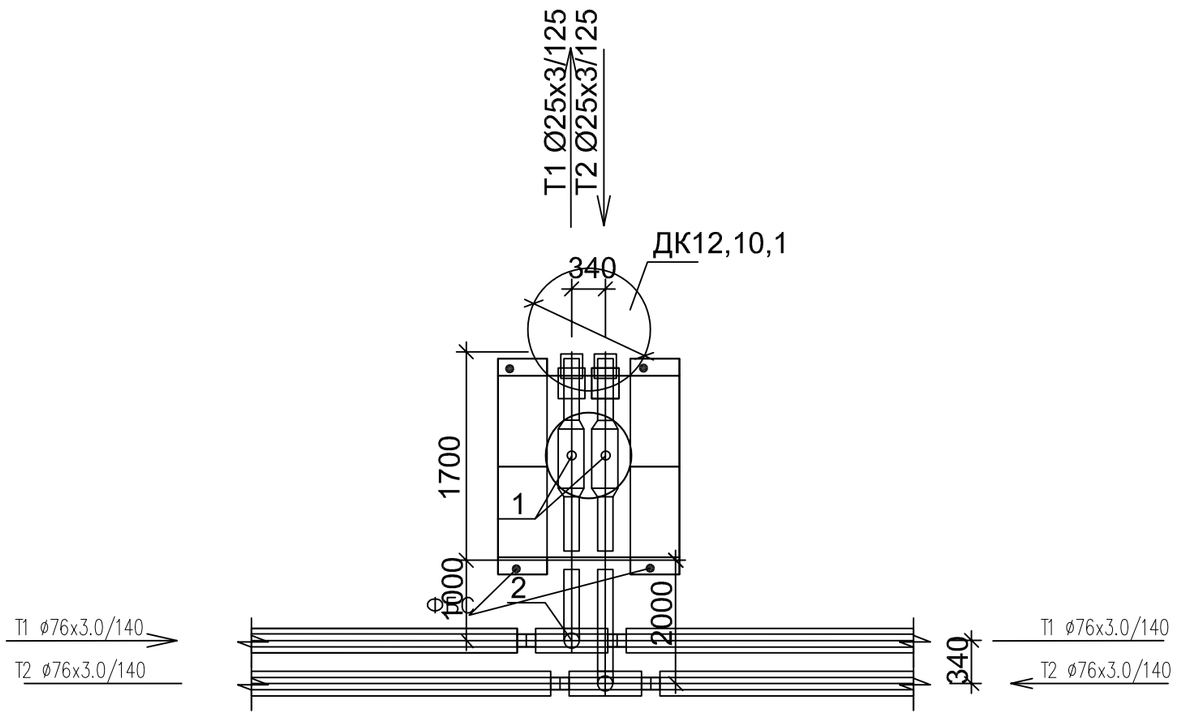

Разрез 1–1

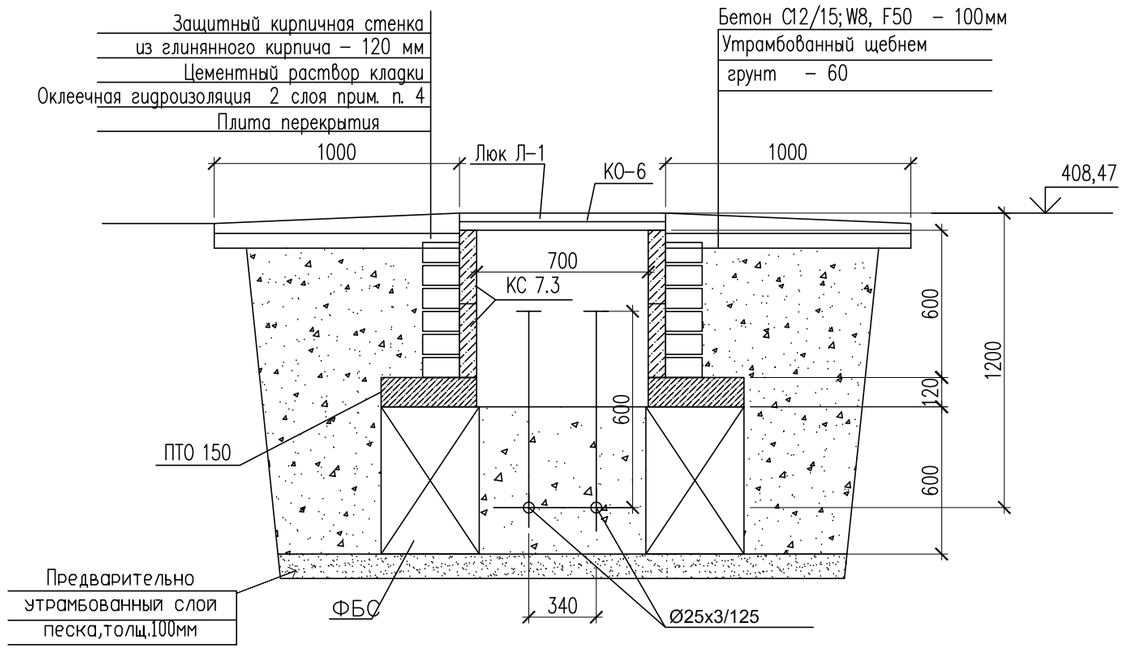

Спецификация материалов

Поз.	Обозначение	Наименование	Кол.	Масса ед., кг.	Примеч.
		Смотровой колодец СК–12,10,2	1		
	ГОСТ 13579–2018 221–102–0101–0014	ФБС 9.4.6–Т с водопроницаемостью не ниже W8 на портланцементе цементе	4	470	
	Серия 3.900.1–14в.1	Плита перекрытия ПТО 150.150.12–6	1	650	
	Серия 3.900.1–14в.1	Кольцо стеновые КС 7.3	2	130	
	Серия 3.900.1–14в.1	Кольцо опорное КО–6	1	50	
Л–1	ГОСТ 3634–2019	Люк с маркировкой Л(А15) на шарнире с запорным устройством.	1		
		Бетон С12/15; W8, F50 на портланцементе цементе м3	0.07		
		Предварительно утрамбованный слой песка, толщ.100мм м3	0,23		

Примечание: Изготовить сборных ж/б конструкций из бетона с водопроницаемостью не ниже W8 на портланцементе, зашитный слой не менее 50мм

1. Данный лист смотреть с частью ТС и КЖ–2
2. Все боковые поверхности, соприкасающихся грунтом, обмазать горячим битумом марки БМ 70/30 по ГОСТ 6617–76 за два раза.
3. В спецификации дан расход на один смотровой колодец
4. Оклеечная гидроизоляция – рубероид на горячем битуме марки БН 70/30 ГОСТ 6617–76 .

Расход; кирпич глиняный обыкновенный по ГОСТ 530–2012 – 0,36 м3,
оклеечная гидроизоляция за 2 раза – 6,8 м2,

Согласовано

Взам. инв. N

Подп. и дата

Инв. N подл.

Изм.	Кол. уч.	Лист	N док.	Подп.	Дата
ГИП		Аманкелды П.			
Проверил		Тойлыбек Б.			
Исполн.		Губайдулин О.			
Н. контроль		Колдасов			

18–2024 АС

«Реконструкция тепловых сетей к №1, №3 котельной города Щучинск, Бурабайского района, Акмолинской области»

Тепловые сети

Стадия	Лист	Листов
РП	49	

Узел теплофикационный УТ–12,10,2,
Смотровой колодец СК–12,10,2

ТОО"ШЫМГОРПРОЕКТ"
г.Шымкент 2024г.

Копировал

Формат А3

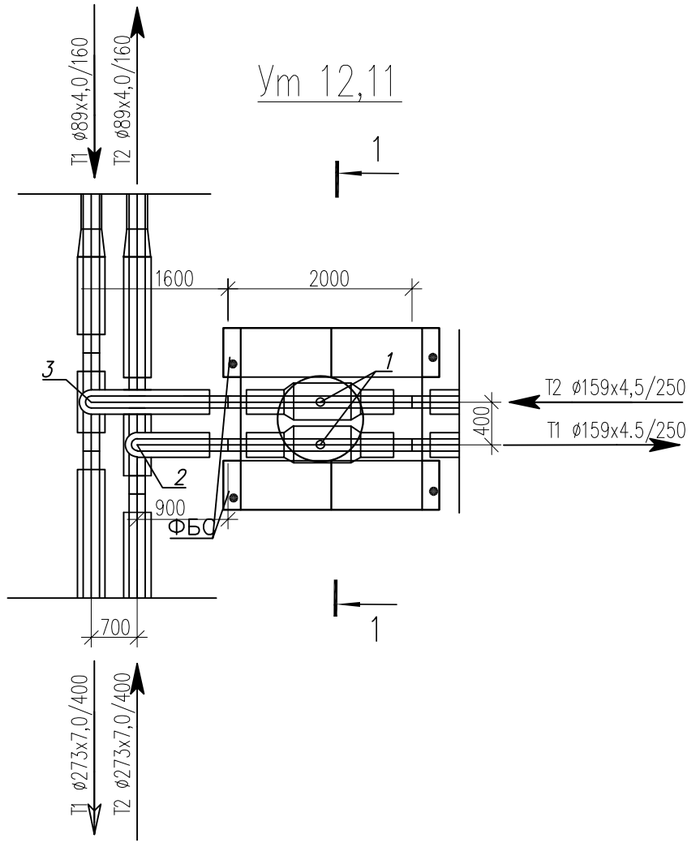

Разрез 1–1

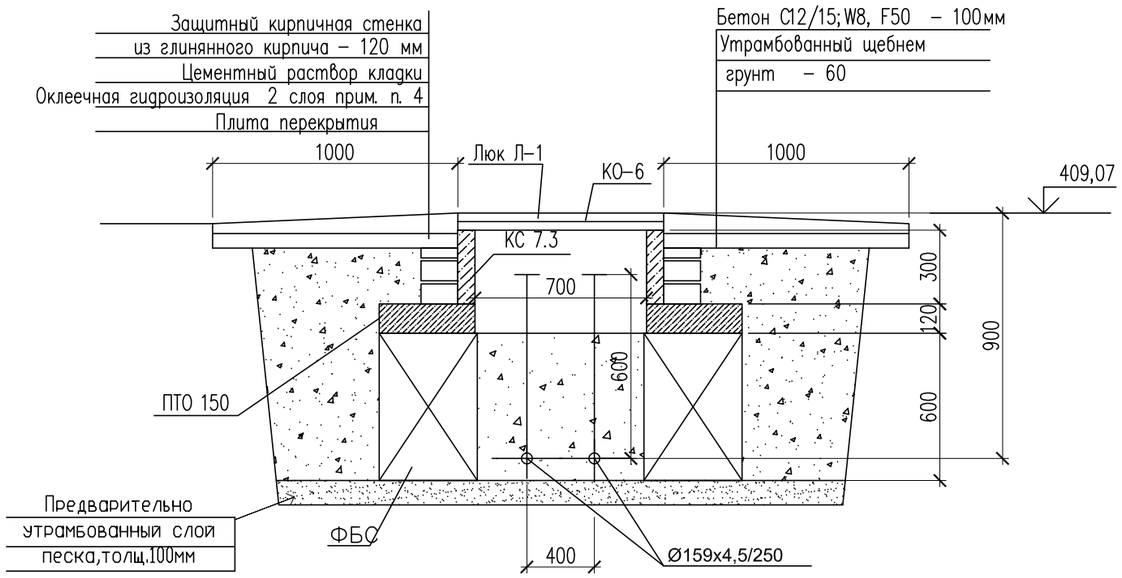

Спецификация материалов

Поз.	Обозначение	Наименование	Кол.	Масса ед., кг.	Примеч.
		Смотровой колодец СК–12,11	1		
	ГОСТ 13579–2018 221–102–0101–0014	ФБС 9.4.6–Т с водопроницаемостью не ниже W8 на портланцементе цементе	4	470	
	Серия 3.900.1–14в.1	Плита перекрытия ПТО 150.150.12–6	1	650	
	Серия 3.900.1–14в.1	Кольцо стеновые КС 7.3	1	130	
	Серия 3.900.1–14в.1	Кольцо опорное КО–6	1	50	
Л–1	ГОСТ 3634–2019	Люк с маркировкой Л(А15) на шарнире с запорным устройством.	1		
		Бетон С12/15; W8, F50 на портланцементе цементе м3	0.07		
		Предварительно утрамбованный слой песка, толщ.100мм м3	0,23		

Примечание: Изготовить сборных ж/б конструкций из бетона с водопроницаемостью не ниже W8 на портланцементе, зашитный слой не менее 50мм

1. Данный лист смотреть с частью ТС и КЖ–2
2. Все боковые поверхности, соприкасающихся грунтом, обмазать горячим битумом марки БМ 70/30 по ГОСТ 6617–76 за два раза.
3. В спецификации дан расход на один смотровой колодец
4. Оклеечная гидроизоляция – рубероид на горячем битуме марки БН 70/30 ГОСТ 6617–76 .

Расход; кирпич глиняный обыкновенный по ГОСТ 530–2012 – 0,36 м3,
оклеечная гидроизоляция за 2 раза – 6,8 м2,

Согласовано

Взам. инв. N

Подп. и дата

Инв. N подл.

Изм.	Кол. уч.	Лист	N док.	Подп.	Дата
ГИП		Аманкелды П.			
Проверил		Тойлыбек Б.			
Исполн.		Губайдулин О.			
Н. контроль		Колдасов			

18–2024 АС

«Реконструкция тепловых сетей к №1, №3 котельной города Щучинск, Бурабайского района, Акмолинской области»

Тепловые сети

Стадия	Лист	Листов
РП	50	

Узел теплофикационный УТ–12,11,
Смотровой колодец СК–12,11

ТОО"ШЫМГОРПРОЕКТ"
г. Шымкент 2024г.

Копировал

Формат А3

Ут 12,11,1

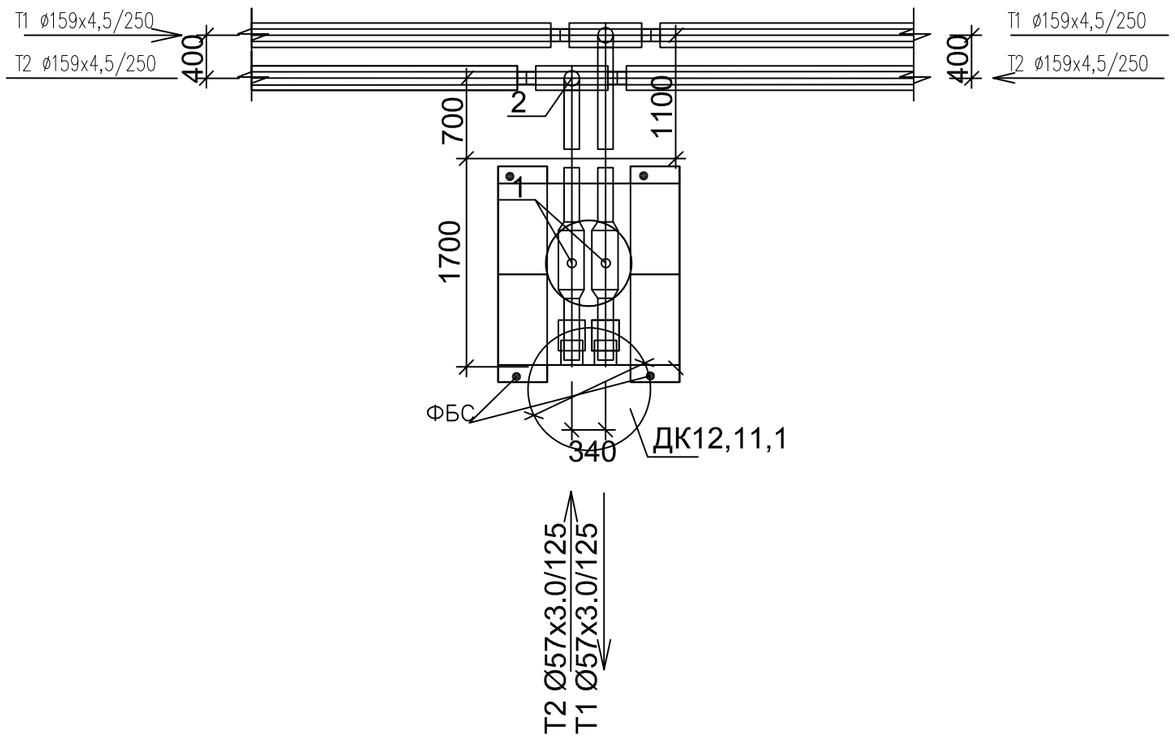

Разрез 1–1

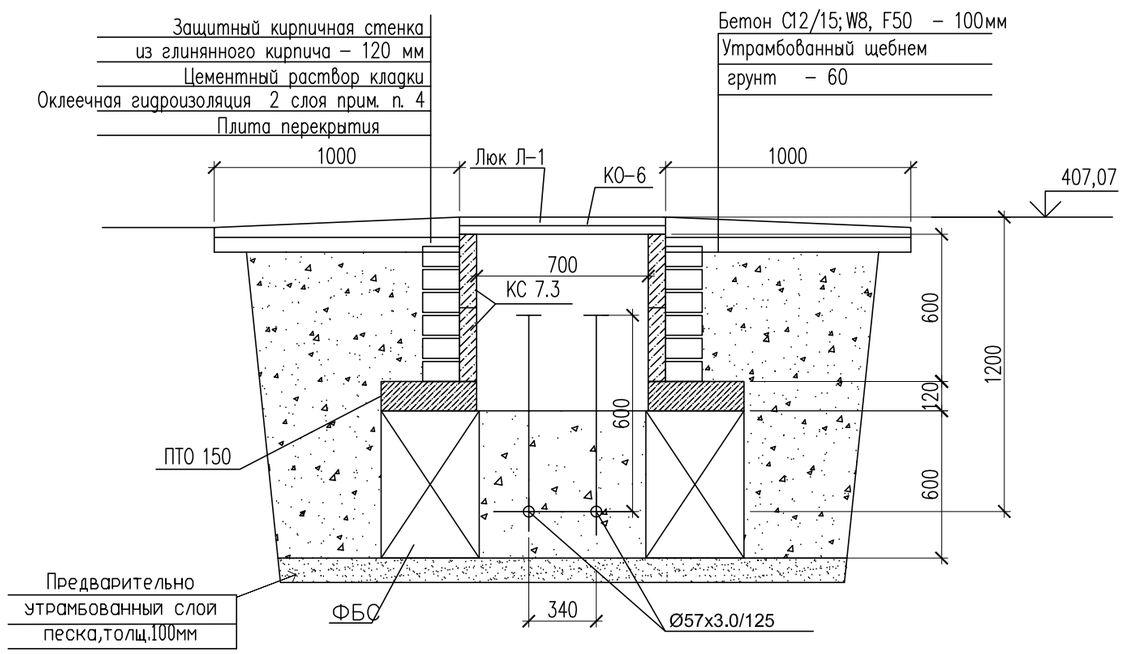

Спецификация материалов

Поз.	Обозначение	Наименование	Кол.	Масса ед., кг.	Примеч.
		Смотровой колодец СК–12,11,1	1		
	ГОСТ 13579–2018 221–102–0101–0014	ФБС 9.4.6–Т с водопроницаемостью не ниже W8 на портланцементе цементе	4	470	
	Серия 3.900.1–14в.1	Плита перекрытия ПТО 150.150.12–6	1	650	
	Серия 3.900.1–14в.1	Кольцо стеновые КС 7.3	2	130	
	Серия 3.900.1–14в.1	Кольцо опорное КО–6	1	50	
Л–1	ГОСТ 3634–2019	Люк с маркировкой Л(А15) на шарнире с запорным устройством.	1		
		Бетон С12/15; W8, F50 на портланцементе цементе м3	0.07		
		Предварительно утрамбованный слой песка, толщ.100мм м3	0,23		

Примечание: Изготовить сборных ж/б конструкций из бетона с водопроницаемостью не ниже W8 на портланцементе, зашитный слой не менее 50мм

1. Данный лист смотреть с частью ТС и КЖ–2
2. Все боковые поверхности, соприкасающихся грунтом, обмазать горячим битумом марки БМ 70/30 по ГОСТ 6617–76 за два раза.
3. В спецификации дан расход на один смотровой колодец
4. Оклеечная гидроизоляция – рубероид на горячем битуме марки БН 70/30 ГОСТ 6617–76 .

Расход; кирпич глиняный обыкновенный по ГОСТ 530–2012 – 0,36 м3,
оклеечная гидроизоляция за 2 раза – 6,8 м2,

Согласовано

Взам. инв. N

Подп. и дата

Инв. N подл.

Изм.	Кол. уч.	Лист	N док.	Подп.	Дата	18–2024 АС		
						«Реконструкция тепловых сетей к №1, №3 котельной города Щучинск, Бурабайского района, Акмолинской области»		
ГИП		Аманкелды П.				Тепловые сети	Стадия	Лист	Листов
Проверил		Тойлыбек Б.					РП	51	
Исполн.		Губайдулин О.				Узел теплофикационный УТ–12,11,1, Смотровой колодец СК–12,11,1	ТОО"ШЫМГОРПРОЕКТ" г.Шымкент 2024г.	
Н. контроль		Колдасов						

Копировал Формат А3

Ут 12,11,2

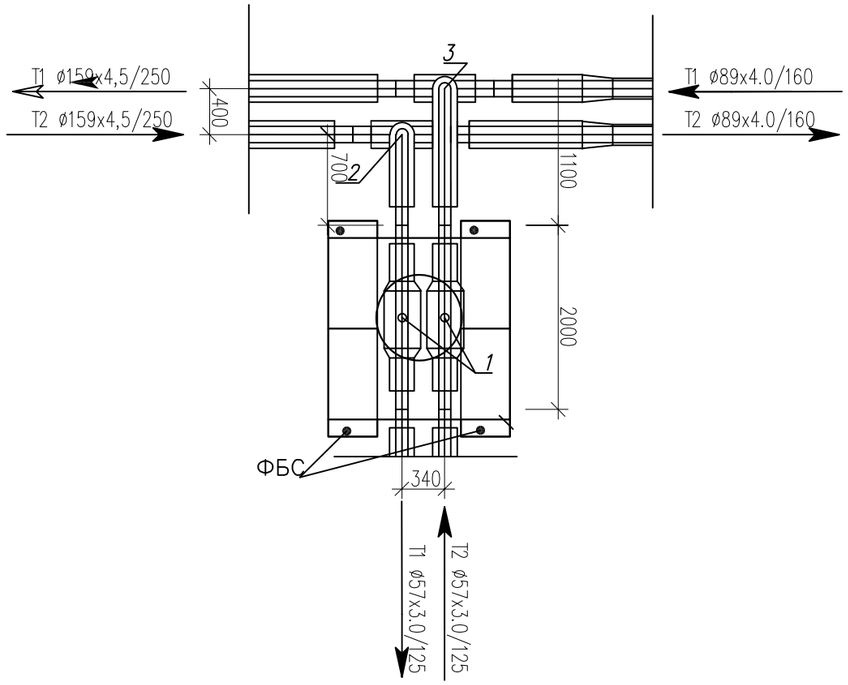

Спецификация материалов

Поз.	Обозначение	Наименование	Кол.	Масса ед., кг.	Примеч.
		Смотровой колодец СК-12,11,2	1		
	ГОСТ 13579-2018 221-102-0101-0014	ФБС 9.4.6-Т с водопроницаемостью не ниже W8 на портланцементе цементе	4	470	
	Серия 3.900.1-14в.1	Плита перекрытия ПТО 150.150.12-6	1	650	
	Серия 3.900.1-14в.1	Кольцо стеновые КС 7.3	1	130	
	Серия 3.900.1-14в.1	Кольцо опорное КО-6	1	50	
Л-1	ГОСТ 3634-2019	Люк с маркировкой Л(А15) на шарнире с запорным устройством.	1		
		Бетон С12/15; W8, F50 на портланцементе цементе м3	0.07		
		Предварительно утрамбованный слой песка, толщ.100мм м3	0,23		

Примечание: Изготовить сборных ж/б конструкций из бетона с водопроницаемостью не ниже W8 на портланцементе, зашитный слой не менее 50мм

1. Данный лист смотреть с частью ТС и КЖ-2
2. Все боковые поверхности, соприкасающихся грунтом, обмазать горячим битумом марки БМ 70/30 по ГОСТ 6617-76 за два раза.
3. В спецификации дан расход на один смотровой колодец
4. Оклеечная гидроизоляция – рубероид на горячем битуме марки БН 70/30 ГОСТ 6617-76 .

Расход; кирпич глиняный обыкновенный по ГОСТ 530-2012 – 0,36 м3,
оклеечная гидроизоляция за 2 раза – 6,8 м2,

Разрез 1-1

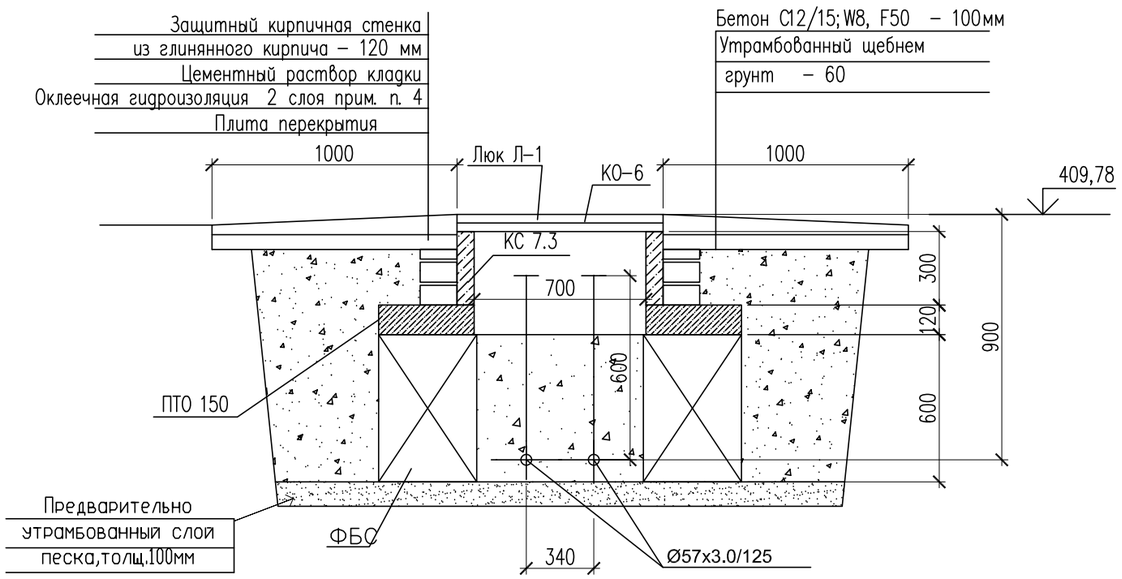

Изм.	Кол. уч.	Лист	N док.	Подп.	Дата
ГИП		Аманкелды П.			
Проверил		Тойлыбек Б.			
Исполн.		Губайдулин О.			
Н. контроль		Колдасов			

18-2024 АС

«Реконструкция тепловых сетей к №1, №3 котельной города Щучинск, Бурабайского района, Акмолинской области»

Тепловые сети

Стадия	Лист	Листов
РП	52	

Узел теплофикационный УТ-12,11,2,
Смотровой колодец СК-12,11,2

ТОО"ШЫМГОРПРОЕКТ"
г.Шымкент 2024г.

Согласовано

Взам. инв. N

Подп. и дата

Инв. N подл.

Копировал

Формат А3

Ут 12,11,3

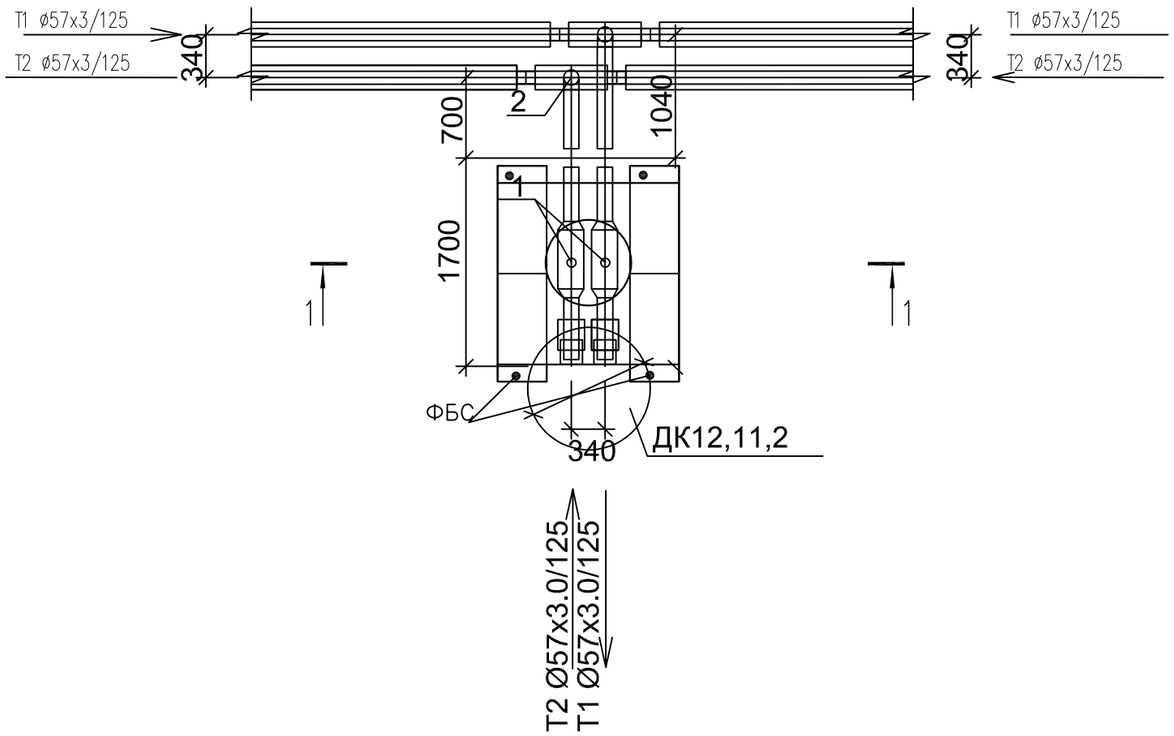

Спецификация материалов

Поз.	Обозначение	Наименование	Кол.	Масса ед., кг.	Примеч.
		Смотровой колодец СК-12,11,3	1		
	ГОСТ 13579-2018 221-102-0101-0014	ФБС 9.4.6-Т с водопроницаемостью не ниже W8 на портланцементе цементе	4	470	
	Серия 3.900.1-14в.1	Плита перекрытия ПТО 150.150.12-6	1	650	
	Серия 3.900.1-14в.1	Кольцо стеновые КС 7.3	2	130	
	Серия 3.900.1-14в.1	Кольцо опорное КО-6	1	50	
Л-1	ГОСТ 3634-2019	Люк с маркировкой Л(А15) на шарнире с запорным устройством.	1		
		Бетон С12/15; W8, F50 на портланцементе цементе м3	0.07		
		Предварительно утрамбованный слой песка, толщ.100мм м3	0,23		

Примечание: Изготовить сборных ж/б конструкций из бетона с водопроницаемостью не ниже W8 на портланцементе, защитный слой не менее 50мм

1. Данный лист смотреть с частью ТС и КЖ-2
2. Все боковые поверхности, соприкасающихся грунтом, обмазать горячим битумом марки БМ 70/30 по ГОСТ 6617-76 за два раза.
3. В спецификации дан расход на один смотровой колодец
4. Оклеечная гидроизоляция – рубероид на горячем битуме марки БН 70/30 ГОСТ 6617-76 .

Расход; кирпич глиняный обыкновенный по ГОСТ 530-2012 – 0,36 м3,
оклеечная гидроизоляция за 2 раза – 6,8 м2,

Разрез 1-1

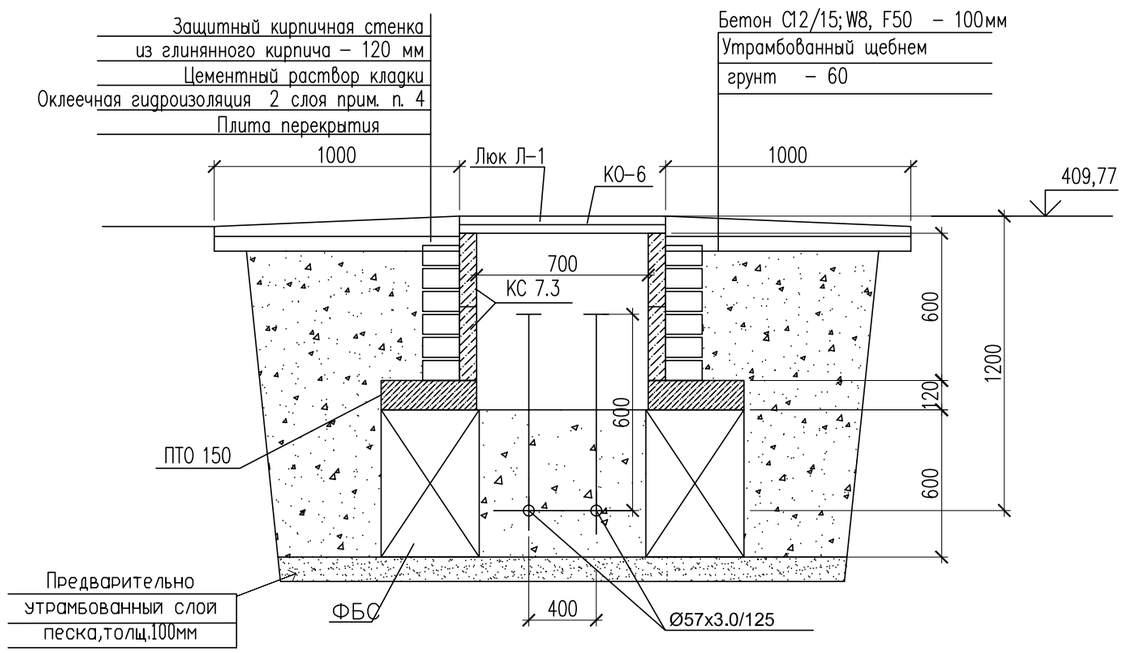

Изм.	Кол. уч.	Лист	N док.	Подп.	Дата
ГИП		Аманкелды П.			
Проверил		Тойлыбек Б.			
Исполн.		Губайдулин О.			
Н. контроль		Колдасов			

18-2024 АС

«Реконструкция тепловых сетей к №1, №3 котельной города Щучинск, Бурабайского района, Акмолинской области»

Тепловые сети

Стадия	Лист	Листов
РП	53	

Узел теплофикационный УТ-12,11,3,
Смотровой колодец СК-12,11,3

ТОО"ШЫМГОРПРОЕКТ"
г.Шымкент 2024г.

Согласовано

Взам. инв. N

Подп. и дата

Инв. N подл.

Копировал

Формат А3

Ут 12,11,3

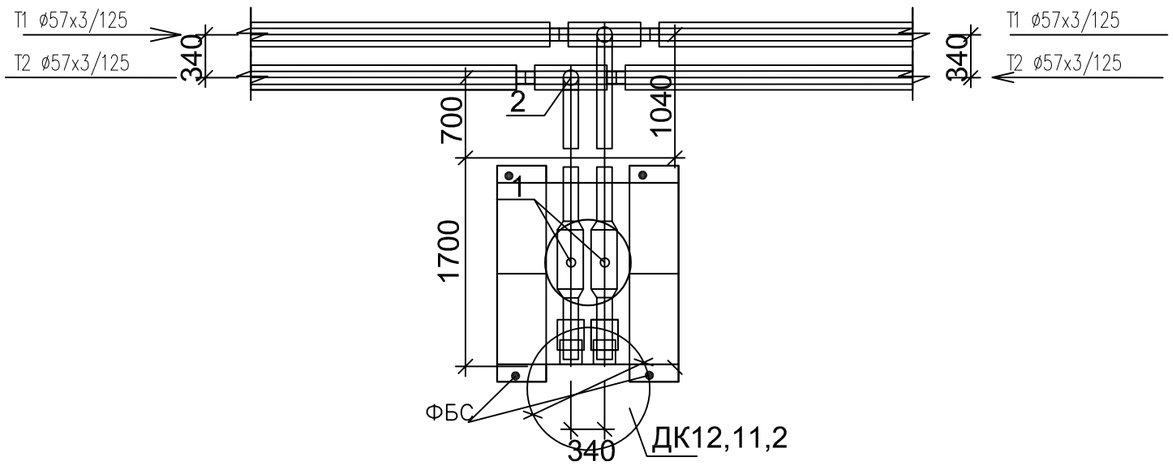

Т2 Ø57х3.0/125
Т1 Ø57х3.0/125

Разрез 1–1

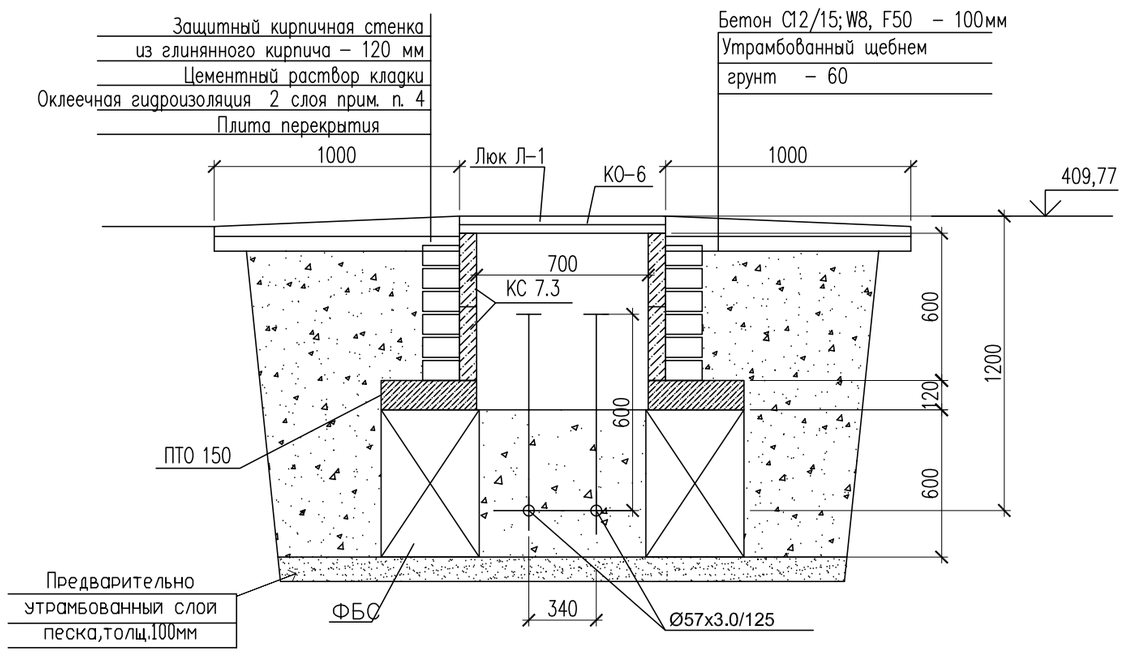

Спецификация материалов

Поз.	Обозначение	Наименование	Кол.	Масса ед., кг.	Примеч.
		Смотровой колодец СК–12,11,3	1		
	ГОСТ 13579–2018 221–102–0101–0014	ФБС 9.4.6–Т с водопроницаемостью не ниже W8 на портланцементе цементе	4	470	
	Серия 3.900.1–14в.1	Плита перекрытия ПТО 150.150.12–6	1	650	
	Серия 3.900.1–14в.1	Кольцо стеновые КС 7.3	2	130	
	Серия 3.900.1–14в.1	Кольцо опорное КО–6	1	50	
Л–1	ГОСТ 3634–2019	Люк с маркировкой Л(А15) на шарнире с запорным устройством.	1		
		Бетон С12/15; W8, F50 на портланцементе цементе м3	0.07		
		Предварительно утрамбованный слой песка, толщ.100мм м3	0,23		

Примечание: Изготовить сборных ж/б конструкций из бетона с водопроницаемостью не ниже W8 на портланцементе, зашитный слой не менее 50мм

1. Данный лист смотреть с частью ТС и КЖ–2
2. Все боковые поверхности, соприкасающихся грунтом, обмазать горячим битумом марки БМ 70/30 по ГОСТ 6617–76 за два раза.
3. В спецификации дан расход на один смотровой колодец
4. Оклеечная гидроизоляция – рубероид на горячем битуме марки БН 70/30 ГОСТ 6617–76 .

Расход; кирпич глиняный обыкновенный по ГОСТ 530–2012 – 0,36 м3,
оклеечная гидроизоляция за 2 раза – 6,8 м2,

Изм.	Кол. уч.	Лист	N док.	Подп.	Дата	18–2024 АС		
						«Реконструкция тепловых сетей к №1, №3 котельной города Щучинск, Бурабайского района, Акмолинской области»		
ГИП		Аманкелды П.				Тепловые сети	Стадия	Лист	Листов
Проверил		Тойлыбек Б.					РП	54	
Исполн.		Губайдулин О.				Узел теплофикационный УТ–12,11,3, Смотровой колодец СК–12,11,3	ТОО"ШЫМГОРПРОЕКТ" г.Шымкент 2024г.	
Н. контроль		Колдасов						

Согласовано

Взам. инв. N

Подп. и дата

Инв. N подл.

Копировал

Формат А3

Ут 12,12

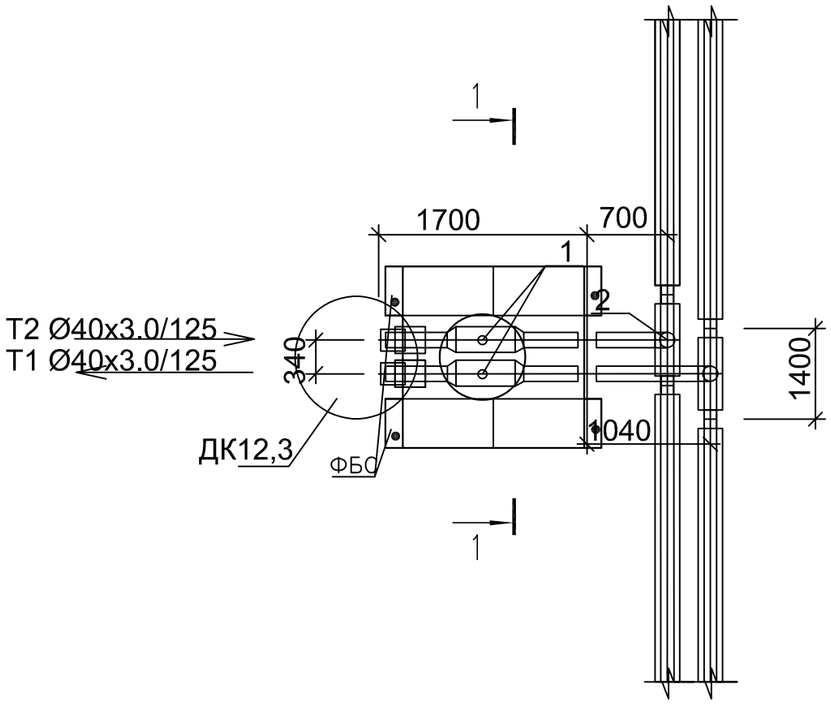

Спецификация материалов

Поз.	Обозначение	Наименование	Кол.	Масса ед., кг.	Примеч.
		Смотровой колодец СК-12,12	1		
	ГОСТ 13579-2018 221-102-0101-0014	ФБС 9.4.6-Т с водопроницаемостью не ниже W8 на портланцементе цементе	4	470	
	Серия 3.900.1-14в.1	Плита перекрытия ПТО 150.150.12-6	1	650	
	Серия 3.900.1-14в.1	Кольцо стеновые КС 7.3	2	130	
	Серия 3.900.1-14в.1	Кольцо опорное КО-6	1	50	
Л-1	ГОСТ 3634-2019	Люк с маркировкой Л(А15) на шарнире с запорным устройством.	1		
		Бетон С12/15; W8, F50 на портланцементе цементе м3	0.07		
		Предварительно утрамбованный слой песка, толщ.100мм м3	0,23		

Примечание: Изготовить сборных ж/б конструкций из бетона с водопроницаемостью не ниже W8 на портланцементе, зашитный слой не менее 50мм

1. Данный лист смотреть с частью ТС и КЖ-2
2. Все боковые поверхности, соприкасающихся грунтом, обмазать горячим битумом марки БМ 70/30 по ГОСТ 6617-76 за два раза.
3. В спецификации дан расход на один смотровой колодец
4. Оклеечная гидроизоляция – рубероид на горячем битуме марки БН 70/30 ГОСТ 6617-76 .

Расход; кирпич глиняный обыкновенный по ГОСТ 530-2012 – 0,36 м3,
оклеечная гидроизоляция за 2 раза – 6,8 м2,

Разрез 1-1

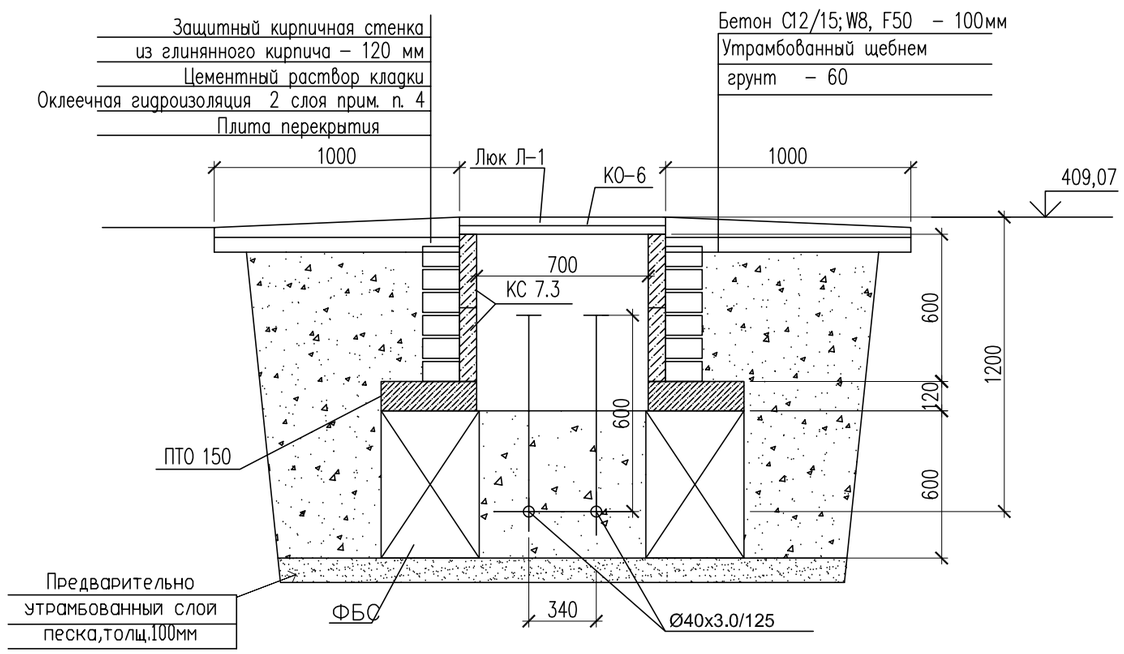

Изм.	Кол. уч.	Лист	N док.	Подп.	Дата
ГИП		Аманкелды П.			
Проверил		Тойлыбек Б.			
Исполн.		Губайдулин О.			
Н. контроль		Колдасов			

18-2024 АС

«Реконструкция тепловых сетей к №1, №3 котельной города Щучинск, Бурабайского района, Акмолинской области»

Тепловые сети

Стадия	Лист	Листов
РП	55	

Узел теплофикационный УТ-12,12,
Смотровой колодец СК-12,12

ТОО"ШЫМГОРПРОЕКТ"
г.Шымкент 2024г.

Согласовано

Взам. инв. N

Подп. и дата

Инв. N подл.

Копировал

Формат А3

Ут 13

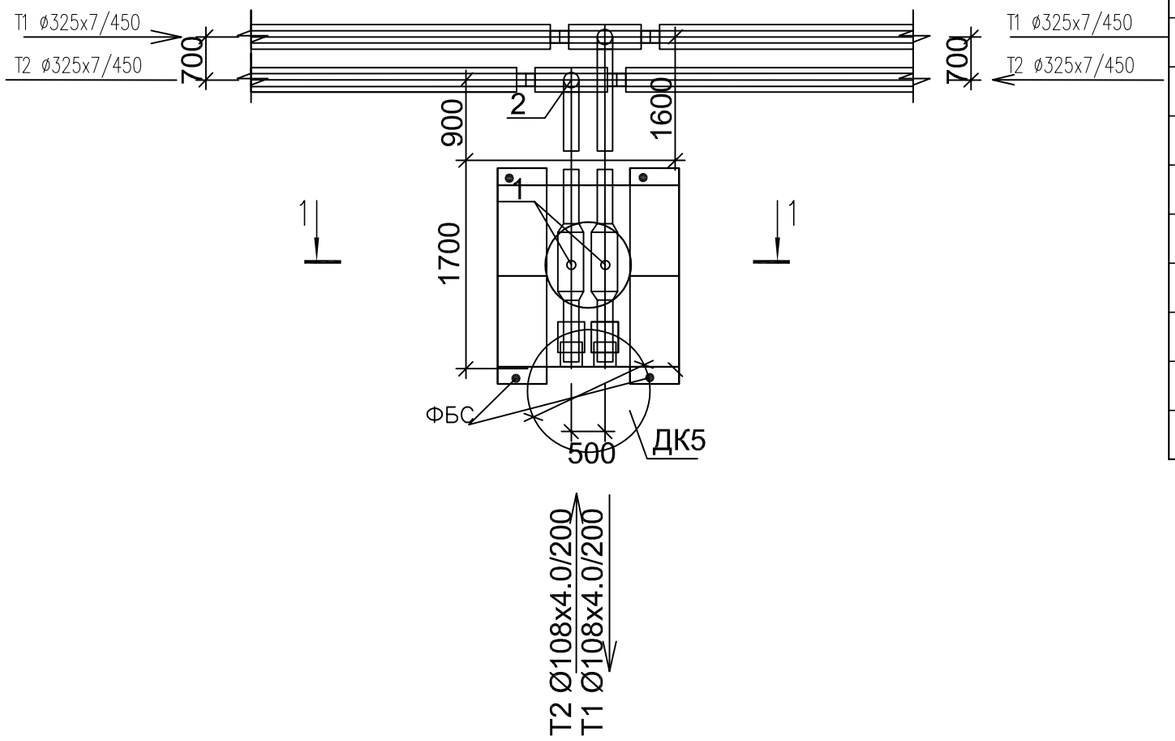

Спецификация материалов

Поз.	Обозначение	Наименование	Кол.	Масса ед., кг.	Примеч.
		Смотровой колодец СК-13	1		
	ГОСТ 13579-2018 221-102-0101-0014	ФБС 9.4.6-Т с водопроницаемостью не ниже W8 на портланцементе цементе	4	470	
	Серия 3.900.1-14в.1	Плита перекрытия ПТО 150.150.12-6	1	650	
	Серия 3.900.1-14в.1	Кольцо стеновые КС 7.3	1	130	
	Серия 3.900.1-14в.1	Кольцо опорное КО-6	1	50	
Л-1	ГОСТ 3634-2019	Люк с маркировкой Л(А15) на шарнире с запорным устройством.	1		
		Бетон С12/15; W8, F50 на портланцементе цементе м3	0.07		
		Предварительно утрамбованный слой песка, толщ.100мм м3	0,23		

Примечание: Изготовить сборных ж/б конструкций из бетона с водопроницаемостью не ниже W8 на портланцементе, зашитный слой не менее 50мм

1. Данный лист смотреть с частью ТС и КЖ-2
2. Все боковые поверхности, соприкасающихся грунтом, обмазать горячим битумом марки БМ 70/30 по ГОСТ 6617-76 за два раза.
3. В спецификации дан расход на один смотровой колодец
4. Оклеечная гидроизоляция – рубероид на горячем битуме марки БН 70/30 ГОСТ 6617-76 .

Расход; кирпич глиняный обыкновенный по ГОСТ 530-2012 – 0,36 м3,
оклеечная гидроизоляция за 2 раза – 6,8 м2,

Разрез 1-1

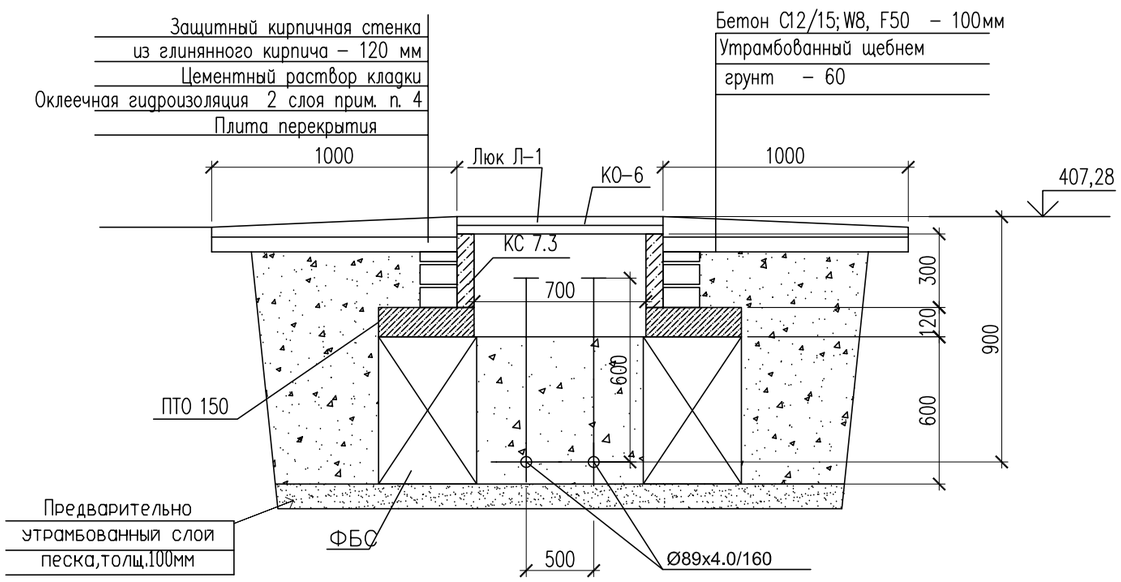

Согласовано

Взам. инв. N

Подп. и дата

Инв. N подл.

Изм.	Кол. уч.	Лист	N док.	Подп.	Дата
ГИП		Аманкелды П.			
Проверил		Тойлыбек Б.			
Исполн.		Губайдулин О.			
Н. контроль		Колдасов			

18-2024 АС

«Реконструкция тепловых сетей к №1, №3 котельной города Щучинск, Бурабайского района, Акмолинской области»

Тепловые сети

Стадия	Лист	Листов
РП	56	

Узел теплофикационный УТ-13,
Смотровой колодец СК-13

ТОО"ШЫМГОРПРОЕКТ"
г. Шымкент 2024г.

Копировал

Формат А3

Ут 14

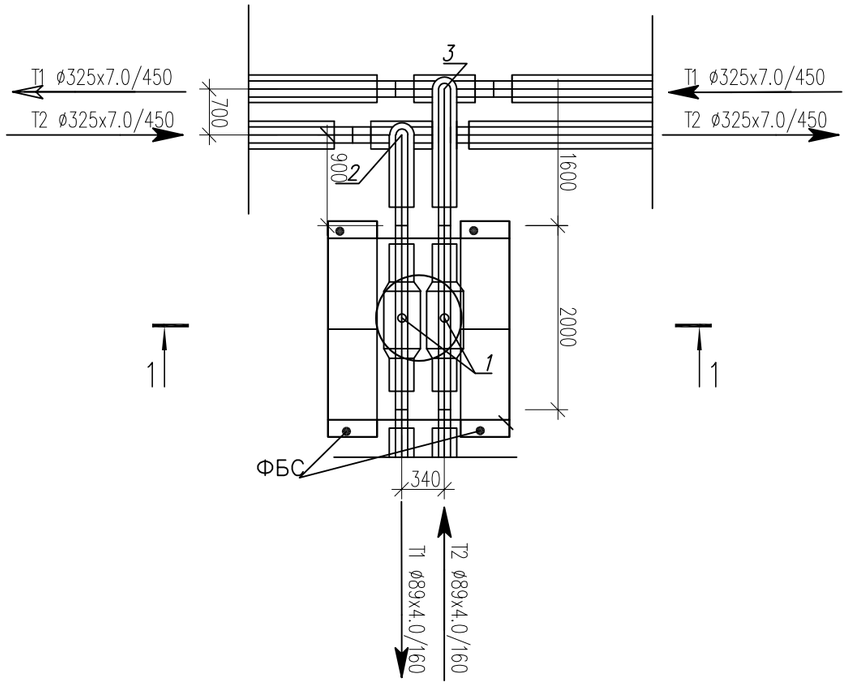

Разрез 1–1

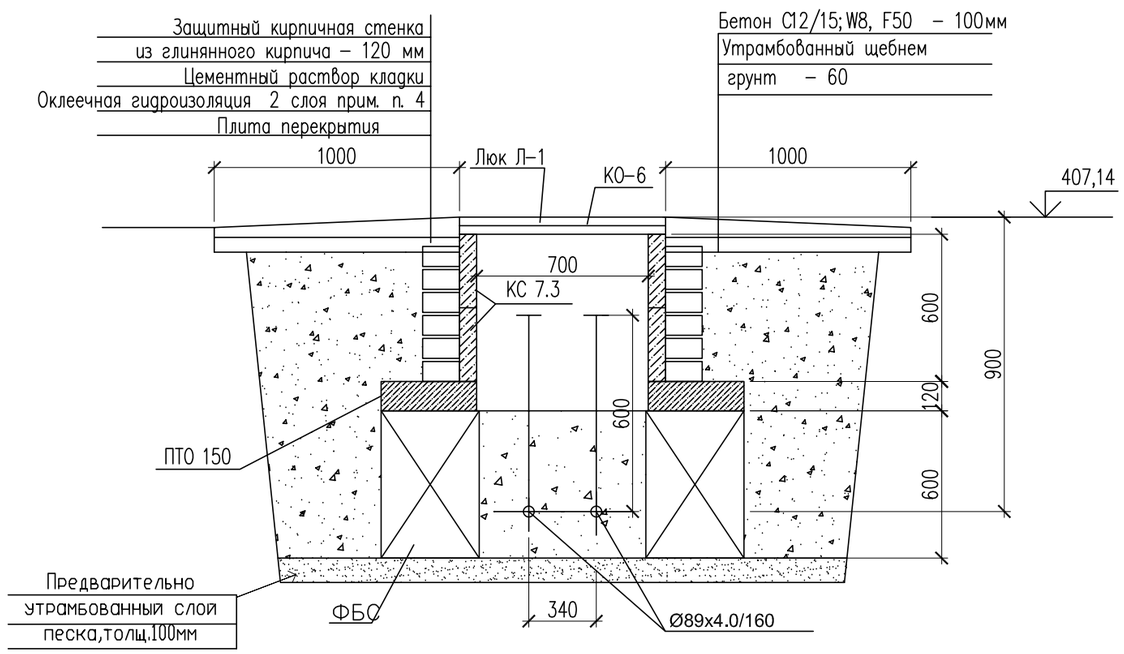

Спецификация материалов

Поз.	Обозначение	Наименование	Кол.	Масса ед., кг.	Примеч.
		Смотровой колодец СК–14	1		
	ГОСТ 13579–2018 221–102–0101–0014	ФБС 9.4.6–Т с водопроницаемостью не ниже W8 на портланцементе цементе	4	470	
	Серия 3.900.1–14в.1	Плита перекрытия ПТО 150.150.12–6	1	650	
	Серия 3.900.1–14в.1	Кольцо стеновые КС 7.3	2	130	
	Серия 3.900.1–14в.1	Кольцо опорное КО–6	1	50	
Л–1	ГОСТ 3634–2019	Люк с маркировкой Л(А15) на шарнире с запорным устройством.	1		
		Бетон С12/15; W8, F50 на портланцементе цементе м3	0.07		
		Предварительно утрамбованный слой песка, толщ.100мм м3	0,23		

Примечание: Изготовить сборных ж/б конструкций из бетона с водопроницаемостью не ниже W8 на портланцементе, зашитный слой не менее 50мм

1. Данный лист смотреть с частью ТС и КЖ–2
2. Все боковые поверхности, соприкасающихся грунтом, обмазать горячим битумом марки БМ 70/30 по ГОСТ 6617–76 за два раза.
3. В спецификации дан расход на один смотровой колодец
4. Оклеечная гидроизоляция – рубероид на горячем битуме марки БН 70/30 ГОСТ 6617–76 .

Расход; кирпич глиняный обыкновенный по ГОСТ 530–2012 – 0,36 м3,
оклеечная гидроизоляция за 2 раза – 6,8 м2,

Согласовано

Взам. инв. N

Подп. и дата

Инв. N подл.

Изм.	Кол. уч.	Лист	N док.	Подп.	Дата
ГИП		Аманкелды П.			
Проверил		Тойлыбек Б.			
Исполн.		Губайдулин О.			
Н. контроль		Колдасов			

18–2024 АС

«Реконструкция тепловых сетей к №1, №3 котельной города Щучинск, Бурабайского района, Акмолинской области»

Тепловые сети

Стадия	Лист	Листов
РП	57	

Узел теплофикационный УТ–14,
Смотровой колодец СК–14

ТОО"ШЫМГОРПРОЕКТ"
г.Шымкент 2024г.

Копировал

Формат А3

Ут 14,1

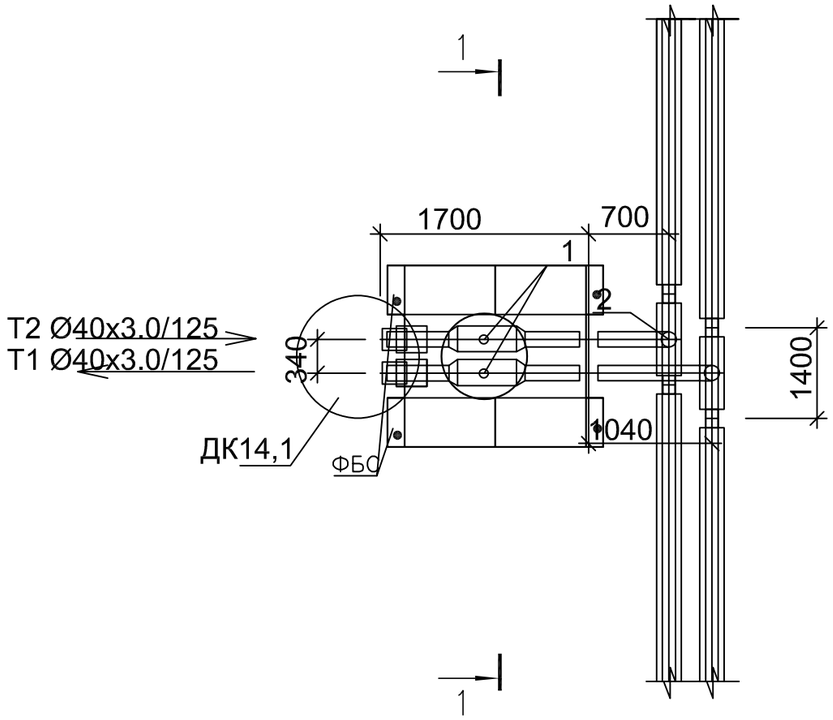

Разрез 1–1

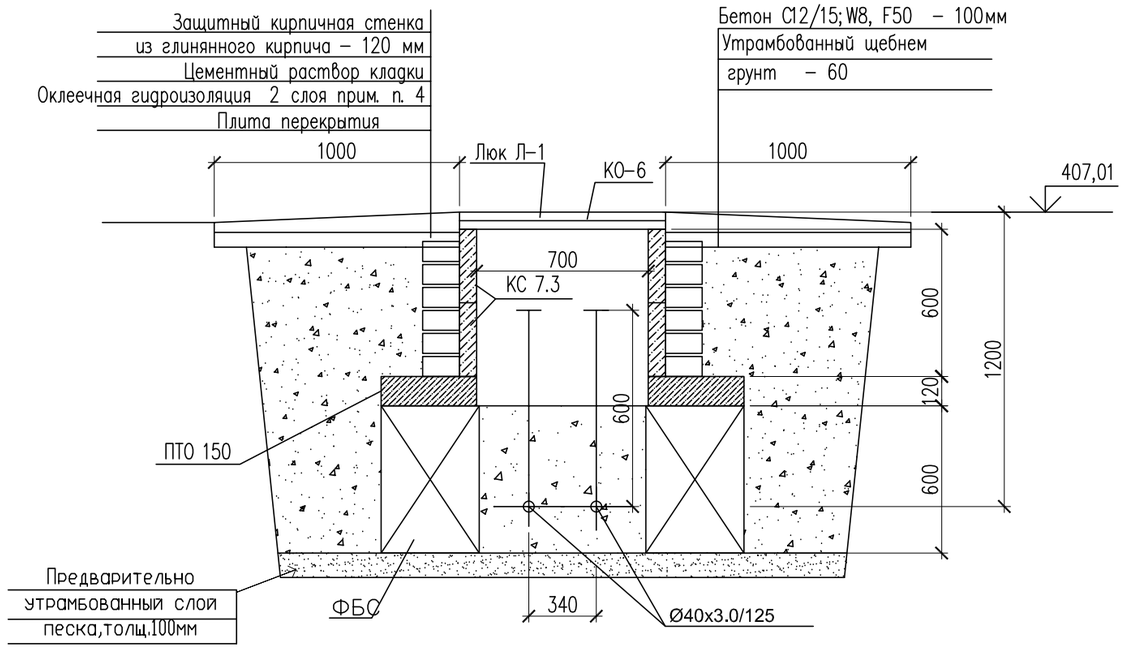

Спецификация материалов

Поз.	Обозначение	Наименование	Кол.	Масса ед., кг.	Примеч.
		Смотровой колодец СК–14,1	1		
	ГОСТ 13579–2018 221–102–0101–0014	ФБС 9.4.6–Т с водопроницаемостью не ниже W8 на портланцементе цементе	4	470	
	Серия 3.900.1–14в.1	Плита перекрытия ПТО 150.150.12–6	1	650	
	Серия 3.900.1–14в.1	Кольцо стеновые КС 7.3	2	130	
	Серия 3.900.1–14в.1	Кольцо опорное КО–6	1	50	
Л–1	ГОСТ 3634–2019	Люк с маркировкой Л(А15) на шарнире с запорным устройством.	1		
		Бетон С12/15; W8, F50 на портланцементе цементе м3	0.07		
		Предварительно утрамбованный слой песка, толщ.100мм м3	0,23		

Примечание: Изготовить сборных ж/б конструкций из бетона с водопроницаемостью не ниже W8 на портланцементе, зашитный слой не менее 50мм

1. Данный лист смотреть с частью ТС и КЖ–2
2. Все боковые поверхности, соприкасающихся грунтом, обмазать горячим битумом марки БМ 70/30 по ГОСТ 6617–76 за два раза.
3. В спецификации дан расход на один смотровой колодец
4. Оклеечная гидроизоляция – рубероид на горячем битуме марки БН 70/30 ГОСТ 6617–76 .

Расход; кирпич глиняный обыкновенный по ГОСТ 530–2012 – 0,36 м3,
оклеечная гидроизоляция за 2 раза – 6,8 м2,

Согласовано

Взам. инв. N

Подп. и дата

Инв. N подл.

Изм.	Кол. уч.	Лист	N док.	Подп.	Дата	18–2024 АС		
						«Реконструкция тепловых сетей к №1, №3 котельной города Щучинск, Бурабайского района, Акмолинской области»		
ГИП		Аманкелды П.				Тепловые сети	Стадия	Лист	Листов
Проверил		Тойлыбек Б.					РП	58	
Исполн.		Губайдулин О.				Узел теплофикационный УТ–14,1, Смотровой колодец СК–14,1	ТОО"ШЫМГОРПРОЕКТ" г.Шымкент 2024г.	
Н. контроль		Колдасов						

Копировал Формат А3

Ут 14,2

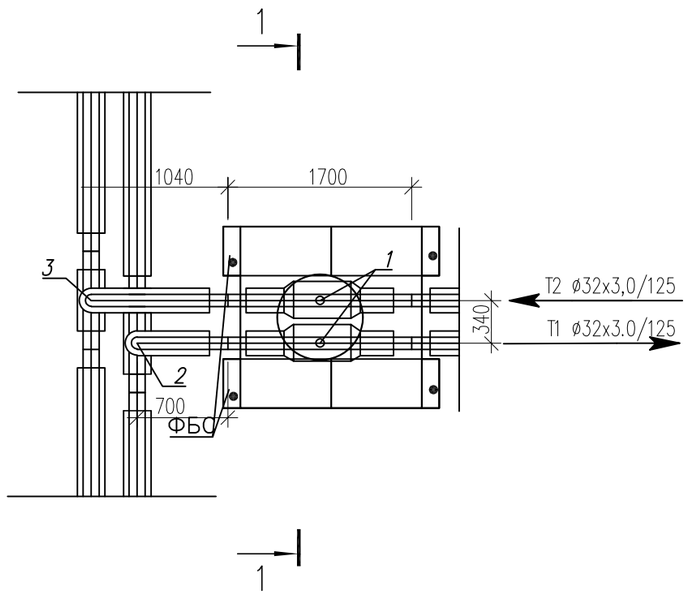

Спецификация материалов

Поз.	Обозначение	Наименование	Кол.	Масса ед., кг.	Примеч.
		Смотровой колодец СК-14,2	1		
	ГОСТ 13579-2018 221-102-0101-0014	ФБС 9.4.6-Т с водопроницаемостью не ниже W8 на портланцементе цементе	4	470	
	Серия 3.900.1-14в.1	Плита перекрытия ПТО 150.150.12-6	1	650	
	Серия 3.900.1-14в.1	Кольцо стеновые КС 7.3	2	130	
	Серия 3.900.1-14в.1	Кольцо опорное КО-6	1	50	
Л-1	ГОСТ 3634-2019	Люк с маркировкой Л(А15) на шарнире с запорным устройством.	1		
		Бетон С12/15; W8, F50 на портланцементе цементе м3	0.07		
		Предварительно утрамбованный слой песка, толщ.100мм м3	0,23		

Примечание: Изготовить сборных ж/б конструкций из бетона с водопроницаемостью не ниже W8 на портланцементе, зашитный слой не менее 50мм

1. Данный лист смотреть с частью ТС и КЖ-2
2. Все боковые поверхности, соприкасающихся грунтом, обмазать горячим битумом марки БМ 70/30 по ГОСТ 6617-76 за два раза.
3. В спецификации дан расход на один смотровой колодец
4. Оклеечная гидроизоляция – рубероид на горячем битуме марки БН 70/30 ГОСТ 6617-76 .

Расход; кирпич глиняный обыкновенный по ГОСТ 530-2012 – 0,36 м3,
оклеечная гидроизоляция за 2 раза – 6,8 м2,

Разрез 1-1

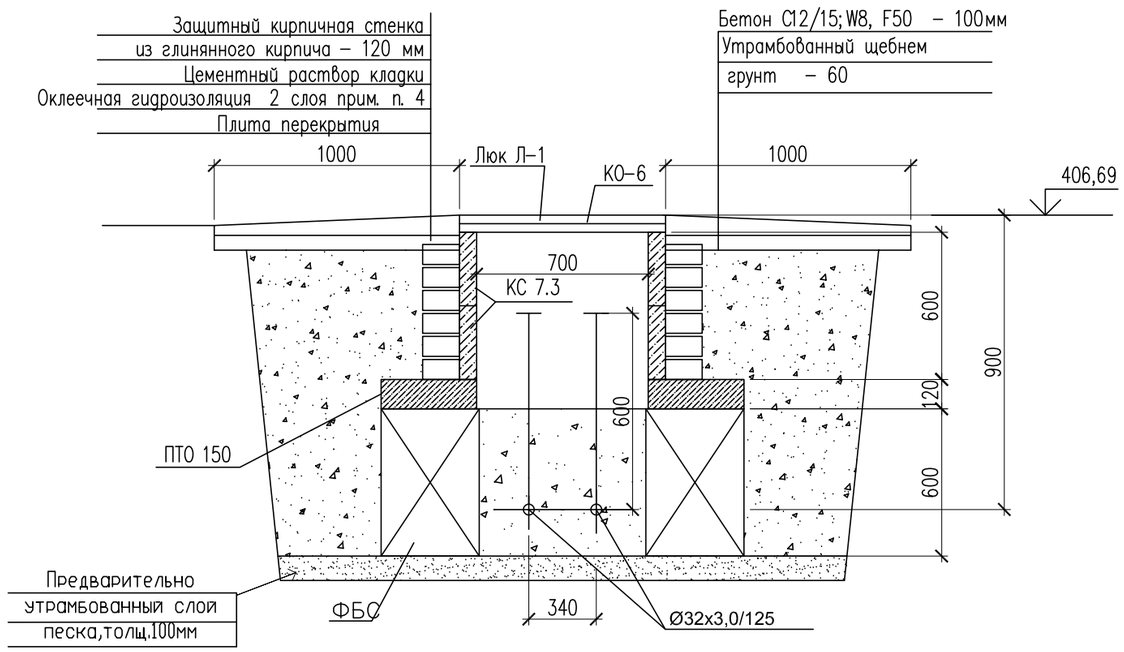

Изм.	Кол. уч	Лист	N док.	Подп.	Дата
ГИП		Аманкелды П.			
Проверил		Тойлыбек Б.			
Исполн.		Губайдулин О.			
Н. контроль		Колдасов			

18-2024 АС

«Реконструкция тепловых сетей к №1, №3 котельной города Щучинск, Бурабайского района, Акмолинской области»

Тепловые сети

Стадия	Лист	Листов
РП	59	

Узел теплофикационный УТ-14,2,
Смотровой колодец СК-14,2

ТОО"ШЫМГОРПРОЕКТ"
г. Шымкент 2024г.

Согласовано

Взам. инв. N

Подп. и дата

Инв. N подл.

Копировал

Формат А3

Ут 14,3

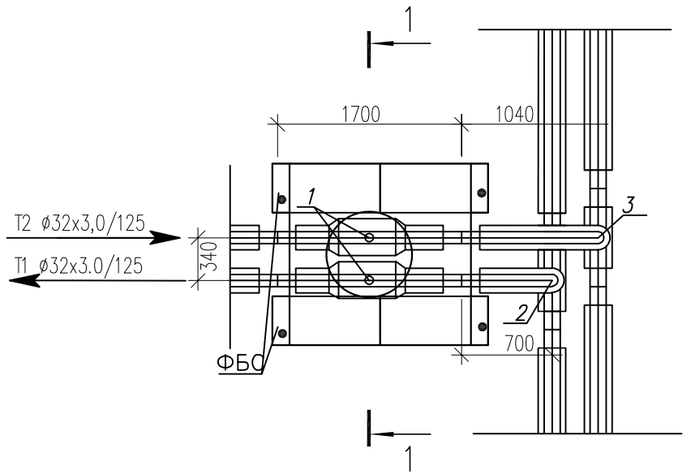

Спецификация материалов

Поз.	Обозначение	Наименование	Кол.	Масса ед., кг.	Примеч.
		Смотровой колодец СК–14,3	1		
	ГОСТ 13579–2018 221–102–0101–0014	ФБС 9.4.6–Т с водопроницаемостью не ниже W8 на портланцементе цементе	4	470	
	Серия 3.900.1–14в.1	Плита перекрытия ПТО 150.150.12–6	1	650	
	Серия 3.900.1–14в.1	Кольцо стеновые КС 7.3	2	130	
	Серия 3.900.1–14в.1	Кольцо опорное КО–6	1	50	
Л–1	ГОСТ 3634–2019	Люк с маркировкой Л(А15) на шарнире с запорным устройством.	1		
		Бетон С12/15; W8, F50 на портланцементе цементе м3	0.07		
		Предварительно утрамбованный слой песка, толщ.100мм м3	0,23		

Примечание: Изготовить сборных ж/б конструкций из бетона с водопроницаемостью не ниже W8 на портланцементе, зашитный слой не менее 50мм

1. Данный лист смотреть с частью ТС и КЖ–2
2. Все боковые поверхности, соприкасающихся грунтом, обмазать горячим битумом марки БМ 70/30 по ГОСТ 6617–76 за два раза.
3. В спецификации дан расход на один смотровой колодец
4. Оклеечная гидроизоляция – рубероид на горячем битуме марки БН 70/30 ГОСТ 6617–76 .

Расход; кирпич глиняный обыкновенный по ГОСТ 530–2012 – 0,36 м3,
оклеечная гидроизоляция за 2 раза – 6,8 м2,

Разрез 1–1

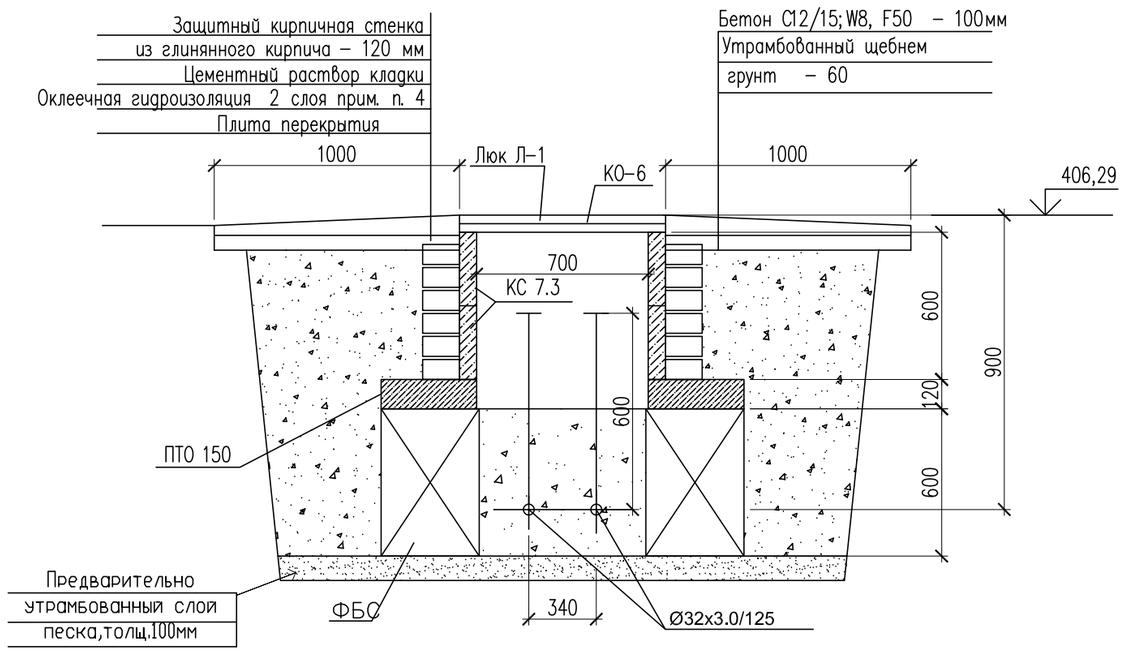

Изм.	Кол. уч	Лист	N док.	Подп.	Дата
ГИП		Аманкелды П.			
Проверил		Тойлыбек Б.			
Исполн.		Губайдулин О.			
Н. контроль		Колдасов			

18–2024 АС

«Реконструкция тепловых сетей к №1, №3 котельной города Щучинск, Бурабайского района, Акмолинской области»

Тепловые сети

Стадия	Лист	Листов
РП	60	

Узел теплофикационный УТ–14,3,
Смотровой колодец СК–14,3

ТОО"ШЫМГОРПРОЕКТ"
г. Шымкент 2024г.

Согласовано

Взам. инв. N

Подп. и дата

Инв. N подл.

Копировал

Формат А3

Ут 15

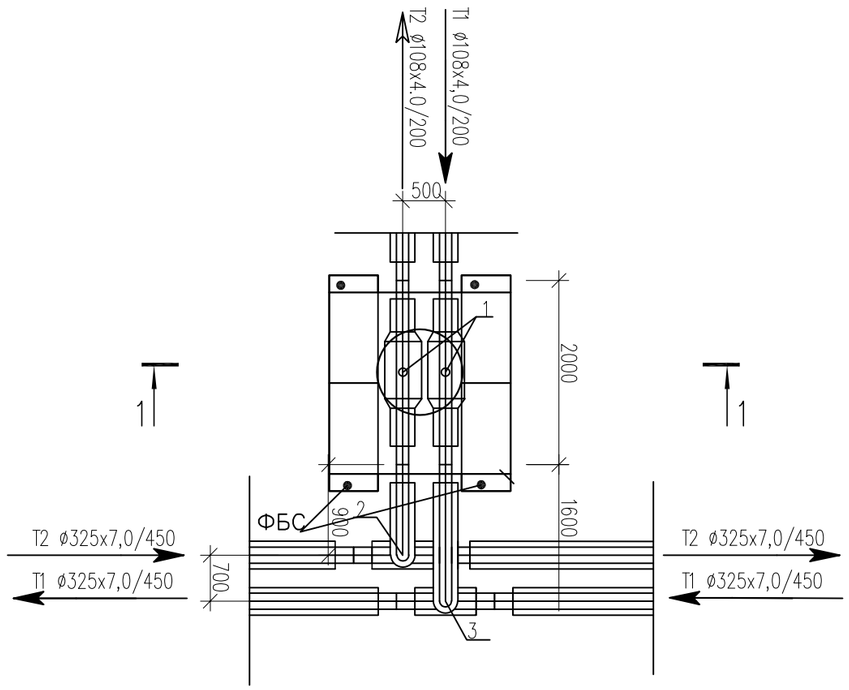

Разрез 1–1

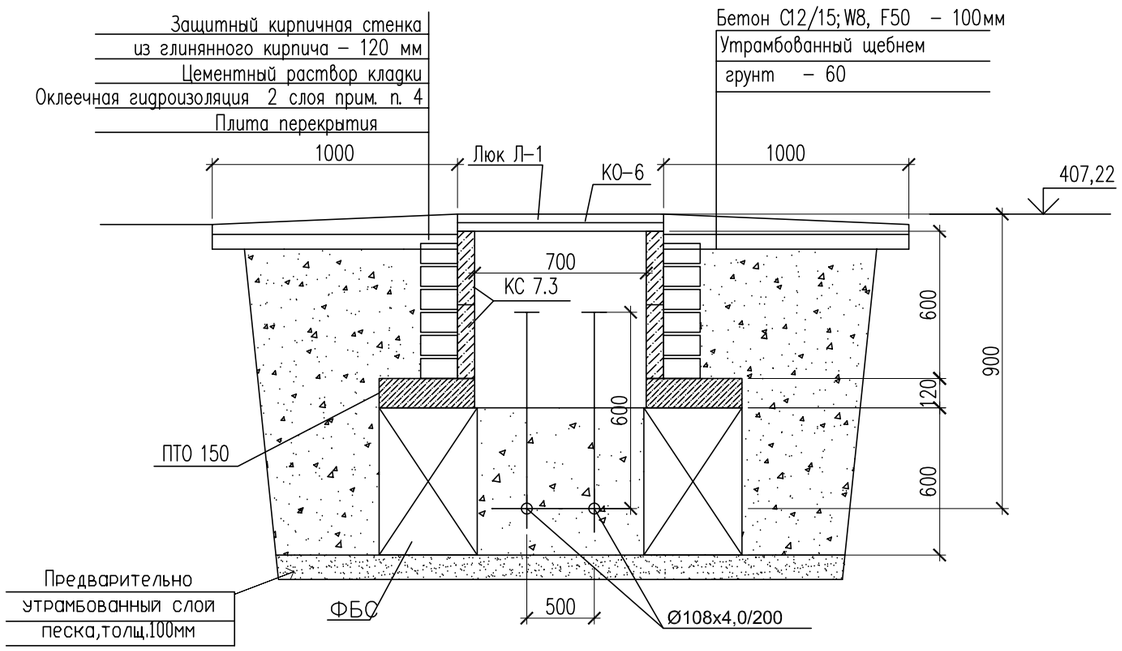

Спецификация материалов

Поз.	Обозначение	Наименование	Кол.	Масса ед., кг.	Примеч.
		Смотровой колодец СК–15	1		
	ГОСТ 13579–2018 221–102–0101–0014	ФБС 9.4.6–Т с водопроницаемостью не ниже W8 на портланцементе цементе	4	470	
	Серия 3.900.1–14в.1	Плита перекрытия ПТО 150.150.12–6	1	650	
	Серия 3.900.1–14в.1	Кольцо стеновые КС 7.3	2	130	
	Серия 3.900.1–14в.1	Кольцо опорное КО–6	1	50	
Л–1	ГОСТ 3634–2019	Люк с маркировкой Л(А15) на шарнире с запорным устройством.	1		
		Бетон С12/15; W8, F50 на портланцементе цементе м3	0.07		
		Предварительно утрамбованный слой песка, толщ.100мм м3	0,23		

Примечание: Изготовить сборных ж/б конструкций из бетона с водопроницаемостью не ниже W8 на портланцементе, зашитный слой не менее 50мм

1. Данный лист смотреть с частью ТС и КЖ–2
2. Все боковые поверхности, соприкасающихся грунтом, обмазать горячим битумом марки БМ 70/30 по ГОСТ 6617–76 за два раза.
3. В спецификации дан расход на один смотровой колодец
4. Оклеечная гидроизоляция – рубероид на горячем битуме марки БН 70/30 ГОСТ 6617–76 .

Расход; кирпич глиняный обыкновенный по ГОСТ 530–2012 – 0,36 м3,
оклеечная гидроизоляция за 2 раза – 6,8 м2,

Согласовано

Взам. инв. N

Подп. и дата

Инв. N подл.

Изм.	Кол. уч	Лист	N док.	Подп.	Дата	18–2024 АС		
						«Реконструкция тепловых сетей к №1, №3 котельной города Щучинск, Бурабайского района, Акмолинской области»		
ГИП		Аманкелды П.				Тепловые сети	Стадия	Лист	Листов
Проверил		Тойлыбек Б.					РП	61	
Исполн.		Губайдулин О.				Узел теплофикационный УТ–15, Смотровой колодец СК–15	ТОО"ШЫМГОРПРОЕКТ" г.Шымкент 2024г.	
Н. контроль		Колдасов						

Копировал Формат А3

Ут 16

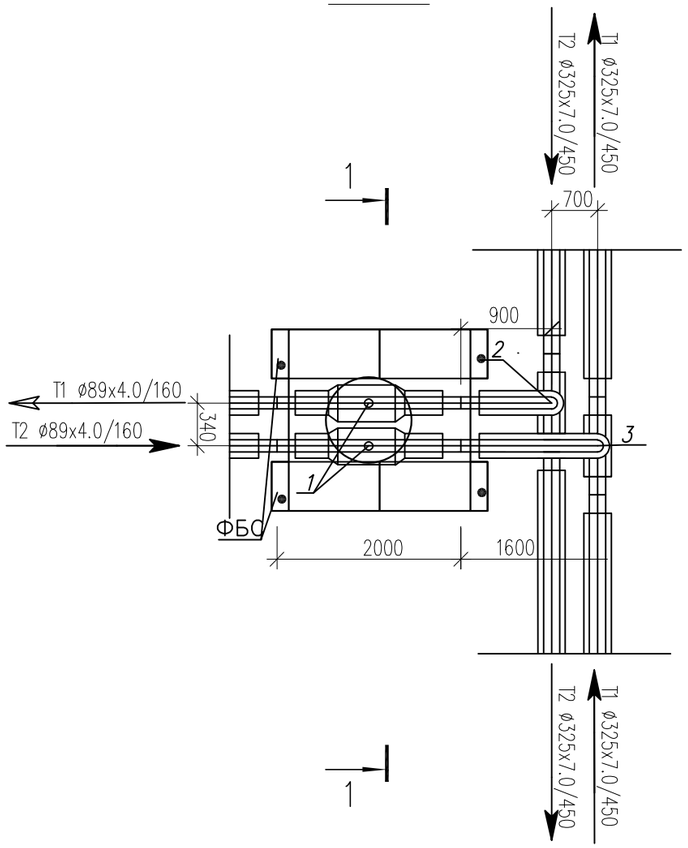

Разрез 1–1

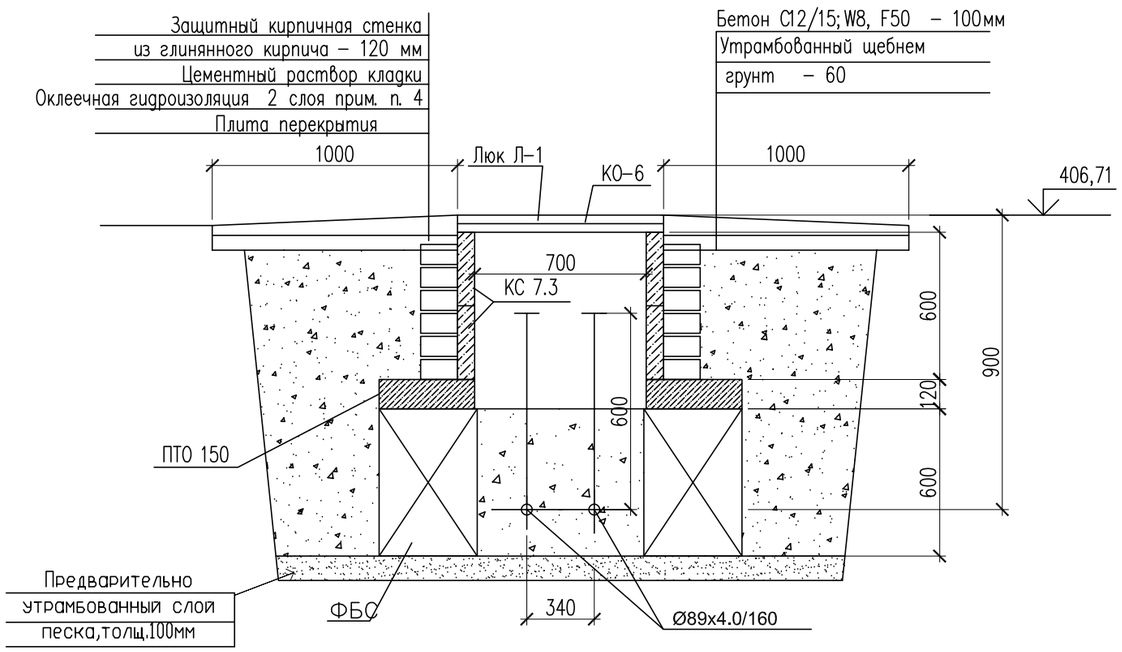

Спецификация материалов

Поз.	Обозначение	Наименование	Кол.	Масса ед., кг.	Примеч.
		Смотровой колодец СК–16	1		
	ГОСТ 13579–2018 221–102–0101–0014	ФБС 9.4.6–Т с водопроницаемостью не ниже W8 на портланцементе цементе	4	470	
	Серия 3.900.1–14в.1	Плита перекрытия ПТО 150.150.12–6	1	650	
	Серия 3.900.1–14в.1	Кольцо стеновые КС 7.3	2	130	
	Серия 3.900.1–14в.1	Кольцо опорное КО–6	1	50	
Л–1	ГОСТ 3634–2019	Люк с маркировкой Л(А15) на шарнире с запорным устройством.	1		
		Бетон С12/15; W8, F50 на портланцементе цементе м3	0.07		
		Предварительно утрамбованный слой песка, толщ.100мм м3	0,23		

Примечание: Изготовить сборных ж/б конструкций из бетона с водопроницаемостью не ниже W8 на портланцементе, зашитный слой не менее 50мм

1. Данный лист смотреть с частью ТС и КЖ–2
2. Все боковые поверхности, соприкасающихся грунтом, обмазать горячим битумом марки БМ 70/30 по ГОСТ 6617–76 за два раза.
3. В спецификации дан расход на один смотровой колодец
4. Оклеечная гидроизоляция – рубероид на горячем битуме марки БН 70/30 ГОСТ 6617–76 .

Расход; кирпич глиняный обыкновенный по ГОСТ 530–2012 – 0,36 м3,
оклеечная гидроизоляция за 2 раза – 6,8 м2,

Согласовано

Взам. инв. N

Подп. и дата

Инв. N подл.

Изм.	Кол. уч	Лист	N док.	Подп.	Дата	18–2024 АС		
						«Реконструкция тепловых сетей к №1, №3 котельной города Щучинск, Бурабайского района, Акмолинской области»		
ГИП		Аманкелды П.				Тепловые сети	Стадия	Лист	Листов
Проверил		Тойлыбек Б.					РП	62	
Исполн.		Губайдулин О.				Узел теплофикационный УТ–16, Смотровой колодец СК–16	ТОО"ШЫМГОРПРОЕКТ" г.Шымкент 2024г.	
Н. контроль		Колдасов						

Копировал Формат А3

Ут 16.1

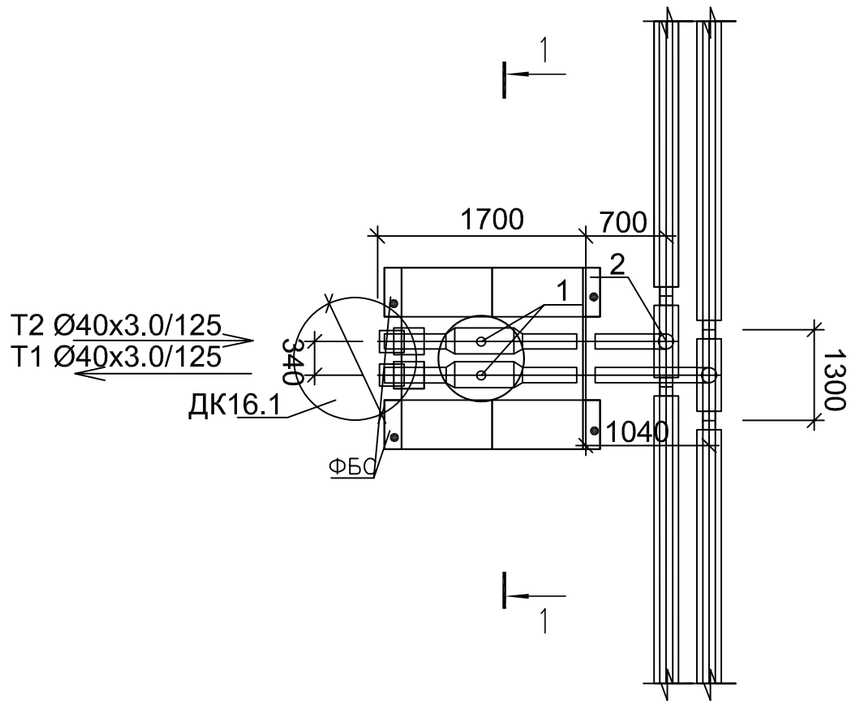

Разрез 1–1

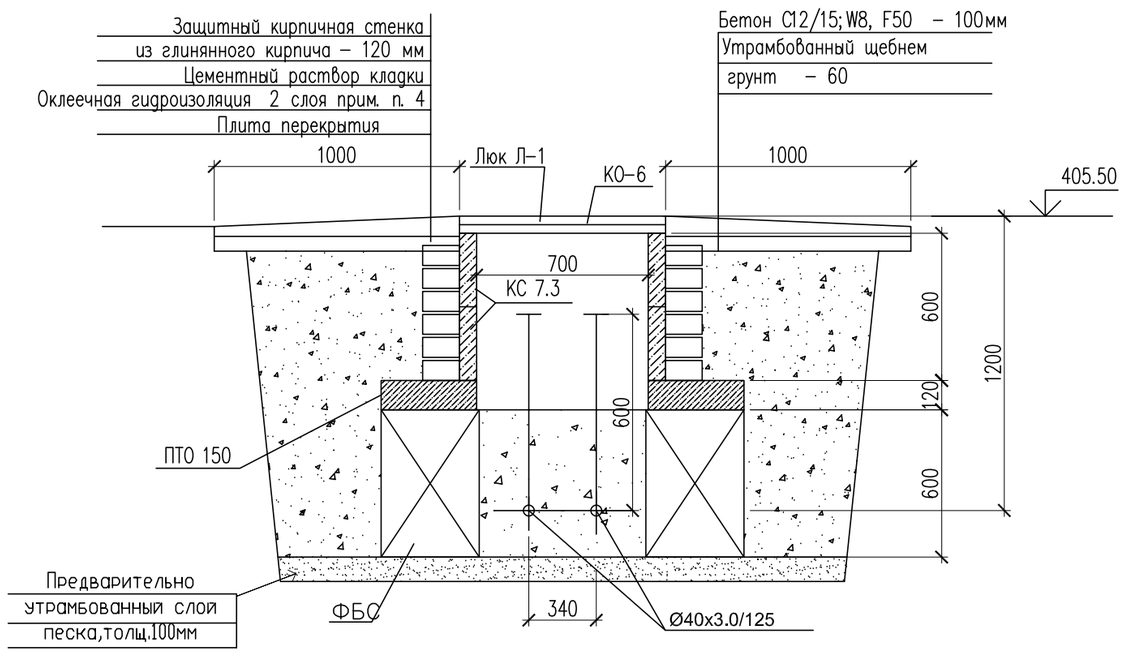

Спецификация материалов

Поз.	Обозначение	Наименование	Кол.	Масса ед., кг.	Примеч.
		Смотровой колодец СК–16.1	1		
	ГОСТ 13579–2018 221–102–0101–0014	ФБС 9.4.6–Т с водопроницаемостью не ниже W8 на портланцементе цементе	4	470	
	Серия 3.900.1–14в.1	Плита перекрытия ПТО 150.150.12–6	1	650	
	Серия 3.900.1–14в.1	Кольцо стеновые КС 7.3	2	130	
	Серия 3.900.1–14в.1	Кольцо опорное КО–6	1	50	
Л–1	ГОСТ 3634–2019	Люк с маркировкой Л(А15) на шарнире с запорным устройством.	1		
		Бетон С12/15; W8, F50 на портланцементе цементе м3	0.07		
		Предварительно утрамбованный слой песка, толщ.100мм м3	0,23		

Примечание: Изготовить сборных ж/б конструкций из бетона с водопроницаемостью не ниже W8 на портланцементе, зашитный слой не менее 50мм

1. Данный лист смотреть с частью ТС и КЖ–2
2. Все боковые поверхности, соприкасающихся грунтом, обмазать горячим битумом марки БМ 70/30 по ГОСТ 6617–76 за два раза.
3. В спецификации дан расход на один смотровой колодец
4. Оклеечная гидроизоляция – рубероид на горячем битуме марки БН 70/30 ГОСТ 6617–76 .

Расход; кирпич глиняный обыкновенный по ГОСТ 530–2012 – 0,36 м3,
оклеечная гидроизоляция за 2 раза – 6,8 м2,

Согласовано

Взам. инв. N

Подп. и дата

Инв. N подл.

Изм.	Кол. уч.	Лист	N док.	Подп.	Дата	18–2024 АС		
						«Реконструкция тепловых сетей к №1, №3 котельной города Щучинск, Бурабайского района, Акмолинской области»		
ГИП		Аманкелды П.				Тепловые сети	Стадия	Лист	Листов
Проверил		Тойлыбек Б.					РП	63	
Исполн.		Губайдулин О.				Узел теплофикационный УТ–16.1, Смотровой колодец СК–16.1	ТОО"ШЫМГОРПРОЕКТ" г.Шымкент 2024г.	
Н. контроль		Колдасов						

Копировал Формат А3

Ут 16.2

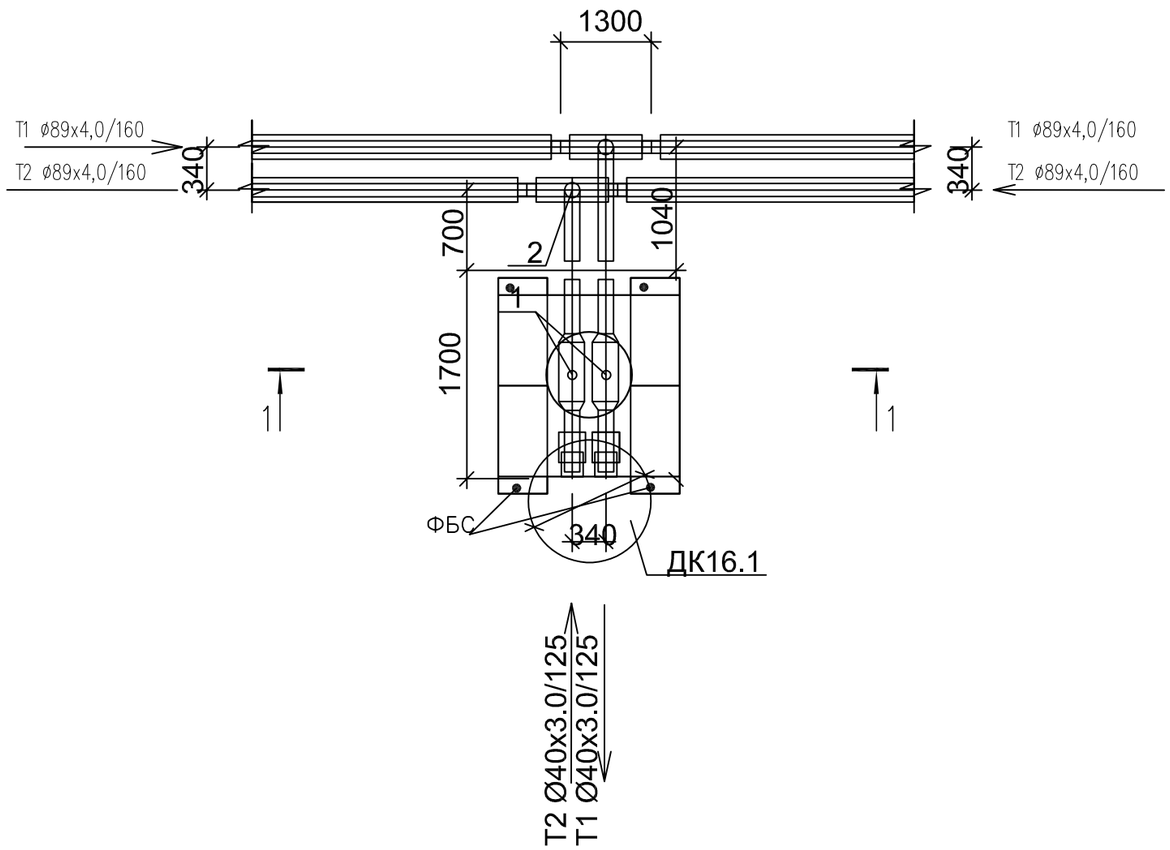

Разрез 1–1

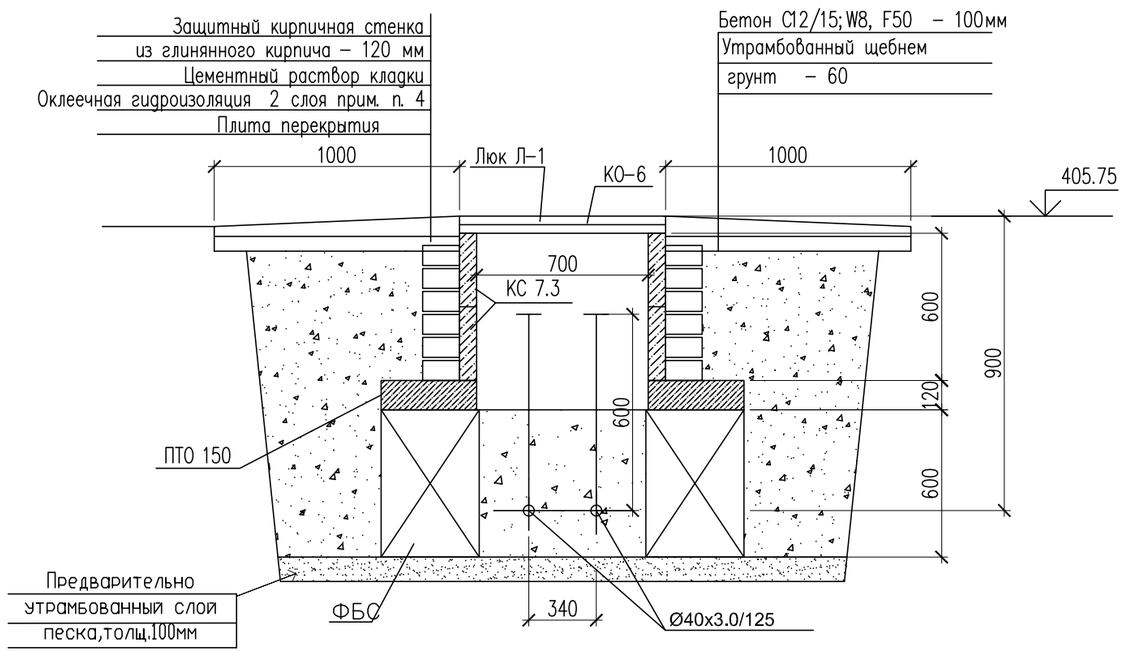

Спецификация материалов

Поз.	Обозначение	Наименование	Кол.	Масса ед., кг.	Примеч.
		Смотровой колодец СК–16.2	1		
	ГОСТ 13579–2018 221–102–0101–0014	ФБС 9.4.6–Т с водопроницаемостью не ниже W8 на портланцементе цементе	4	470	
	Серия 3.900.1–14в.1	Плита перекрытия ПТО 150.150.12–6	1	650	
	Серия 3.900.1–14в.1	Кольцо стеновые КС 7.3	2	130	
	Серия 3.900.1–14в.1	Кольцо опорное КО–6	1	50	
Л–1	ГОСТ 3634–2019	Люк с маркировкой Л(А15) на шарнире с запорным устройством.	1		
		Бетон С12/15; W8, F50 на портланцементе цементе м3	0.07		
		Предварительно утрамбованный слой песка, толщ.100мм м3	0,23		

Примечание: Изготовить сборных ж/б конструкций из бетона с водопроницаемостью не ниже W8 на портланцементе, зашитный слой не менее 50мм

1. Данный лист смотреть с частью ТС и КЖ–2
2. Все боковые поверхности, соприкасающихся грунтом, обмазать горячим битумом марки БМ 70/30 по ГОСТ 6617–76 за два раза.
3. В спецификации дан расход на один смотровой колодец
4. Оклеечная гидроизоляция – рубероид на горячем битуме марки БН 70/30 ГОСТ 6617–76 .

Расход; кирпич глиняный обыкновенный по ГОСТ 530–2012 – 0,36 м3,
оклеечная гидроизоляция за 2 раза – 6,8 м2,

Согласовано

Взам. инв. N

Подп. и дата

Инв. N подл.

Изм.	Кол. уч.	Лист	N док.	Подп.	Дата	18–2024 АС		
						«Реконструкция тепловых сетей к №1, №3 котельной города Щучинск, Бурабайского района, Акмолинской области»		
ГИП		Аманкелды П.				Тепловые сети	Стадия	Лист	Листов
Проверил		Тойлыбек Б.					РП	64	
Исполн.		Губайдулин О.				Узел теплофикационный УТ–16.2, Смотровой колодец СК–16.2	ТОО"ШЫМГОРПРОЕКТ" г.Шымкент 2024г.	
Н. контроль		Колдасов						

Копировал Формат А3

Ут 16.3

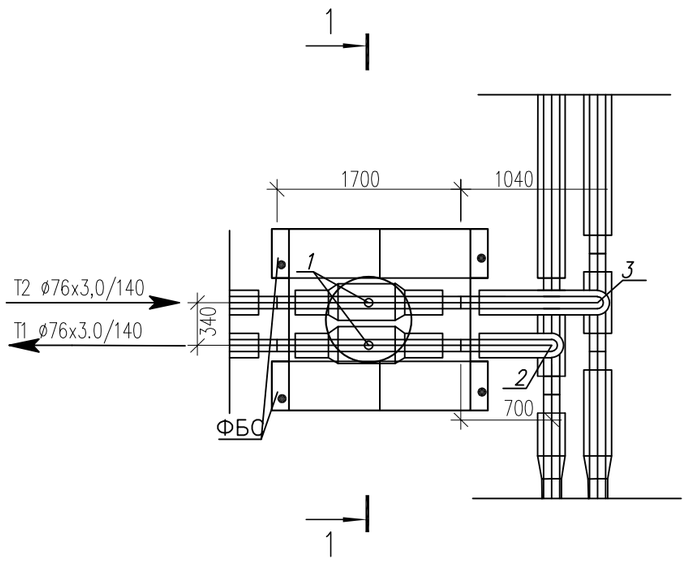

Спецификация материалов

Поз.	Обозначение	Наименование	Кол.	Масса ед., кг.	Примеч.
		Смотровой колодец СК-16.3	1		
	ГОСТ 13579-2018 221-102-0101-0014	ФБС 9.4.6-Т с водопроницаемостью не ниже W8 на портланцементе цементе	4	470	
	Серия 3.900.1-14в.1	Плита перекрытия ПТО 150.150.12-6	1	650	
	Серия 3.900.1-14в.1	Кольцо стеновые КС 7.3	2	130	
	Серия 3.900.1-14в.1	Кольцо опорное КО-6	1	50	
Л-1	ГОСТ 3634-2019	Люк с маркировкой Л(А15) на шарнире с запорным устройством.	1		
		Бетон С12/15; W8, F50 на портланцементе цементе м3	0.07		
		Предварительно утрамбованный слой песка, толщ.100мм м3	0,23		

Примечание: Изготовить сборных ж/б конструкций из бетона с водопроницаемостью не ниже W8 на портланцементе, зашитный слой не менее 50мм

1. Данный лист смотреть с частью ТС и КЖ-2
2. Все боковые поверхности, соприкасающихся грунтом, обмазать горячим битумом марки БМ 70/30 по ГОСТ 6617-76 за два раза.
3. В спецификации дан расход на один смотровой колодец
4. Оклеечная гидроизоляция – рубероид на горячем битуме марки БН 70/30 ГОСТ 6617-76 .

Расход; кирпич глиняный обыкновенный по ГОСТ 530-2012 – 0,36 м3,
оклеечная гидроизоляция за 2 раза – 6,8 м2,

Разрез 1-1

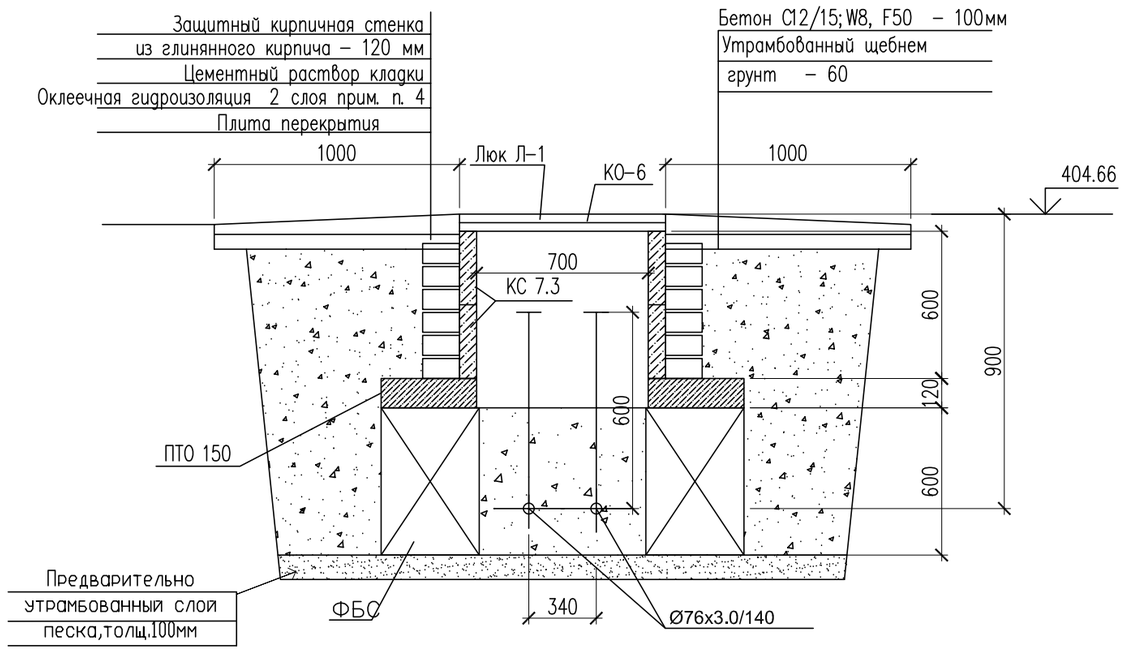

Согласовано

Взам. инв. N

Подп. и дата

Инв. N подл.

Изм.	Кол. уч.	Лист	N док.	Подп.	Дата
ГИП		Аманкелды П.			
Проверил		Тойлыбек Б.			
Исполн.		Губайдулин О.			
Н. контроль		Колдасов			

18-2024 АС

«Реконструкция тепловых сетей к №1, №3 котельной города Щучинск, Бурабайского района, Акмолинской области»

Тепловые сети

Стадия	Лист	Листов
РП	65	

Узел теплофикационный УТ-16.3,
Смотровой колодец СК-16.3

ТОО"ШЫМГОРПРОЕКТ"
г. Шымкент 2024г.

Копировал

Формат А3

Ут 16.3.1

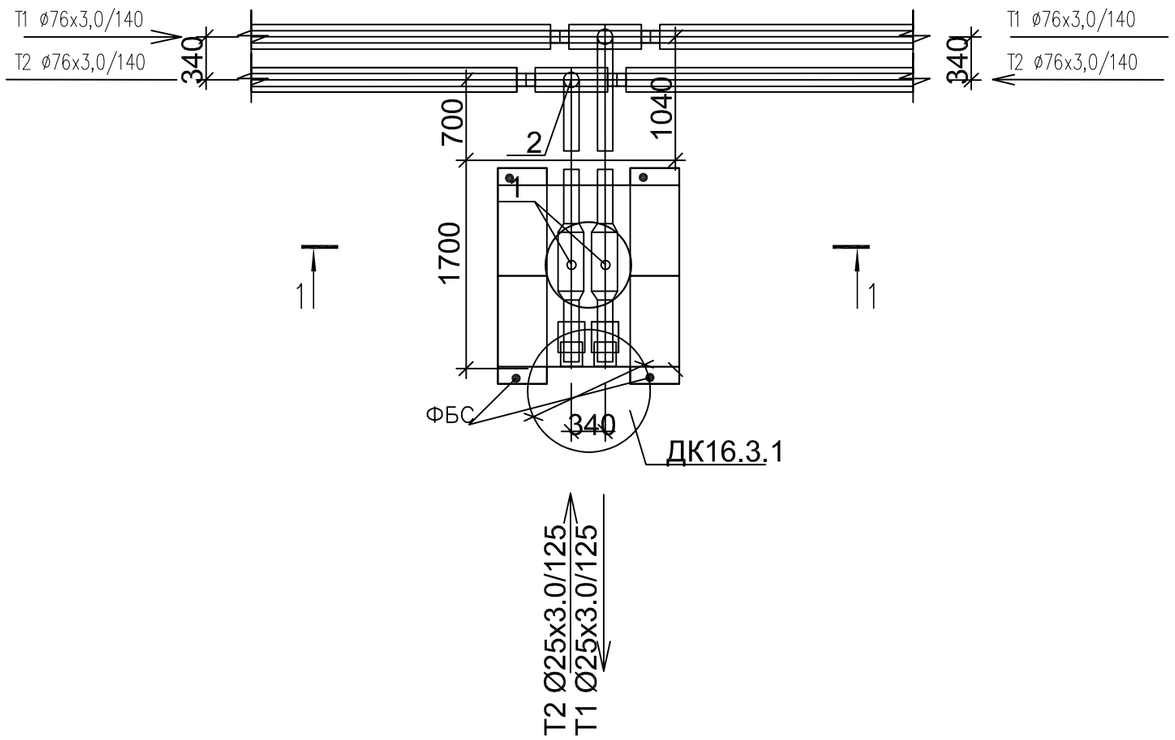

Разрез 1–1

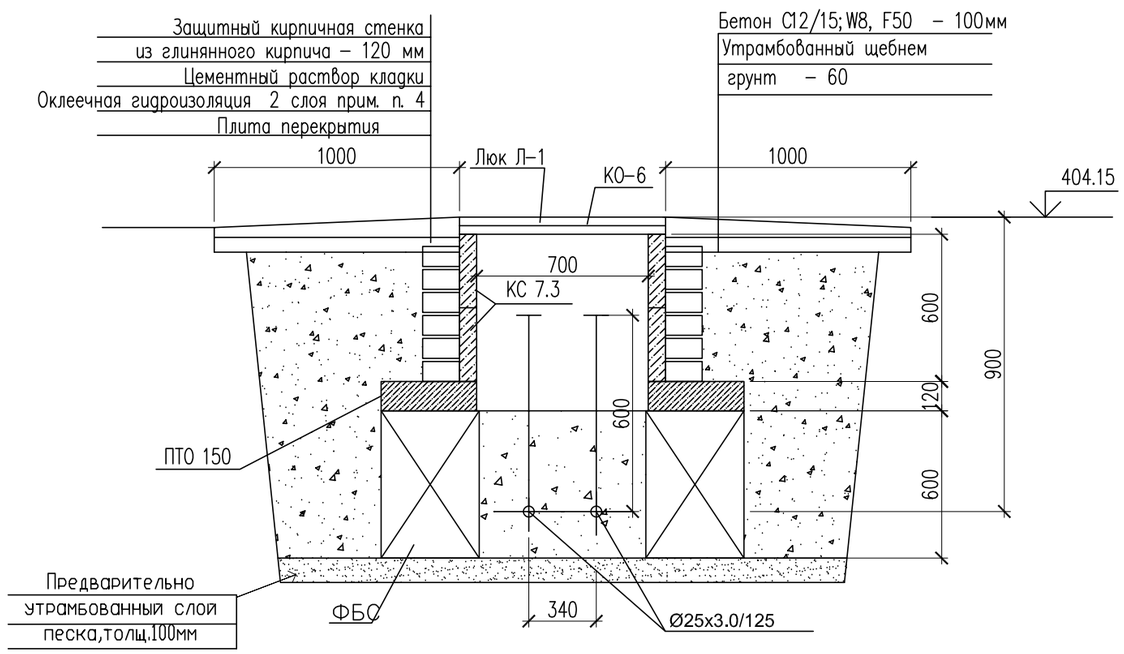

Спецификация материалов

Поз.	Обозначение	Наименование	Кол.	Масса ед., кг.	Примеч.
		Смотровой колодец СК–16.3.1	1		
	ГОСТ 13579–2018 221–102–0101–0014	ФБС 9.4.6–Т с водопроницаемостью не ниже W8 на портланцементе цементе	4	470	
	Серия 3.900.1–14в.1	Плита перекрытия ПТО 150.150.12–6	1	650	
	Серия 3.900.1–14в.1	Кольцо стеновые КС 7.3	2	130	
	Серия 3.900.1–14в.1	Кольцо опорное КО–6	1	50	
Л–1	ГОСТ 3634–2019	Люк с маркировкой Л(А15) на шарнире с запорным устройством.	1		
		Бетон С12/15; W8, F50 на портланцементе цементе м3	0.07		
		Предварительно утрамбованный слой песка, толщ.100мм м3	0,23		

Примечание: Изготовить сборных ж/б конструкций из бетона с водопроницаемостью не ниже W8 на портланцементе, зашитный слой не менее 50мм

1. Данный лист смотреть с частью ТС и КЖ–2
2. Все боковые поверхности, соприкасающихся грунтом, обмазать горячим битумом марки БМ 70/30 по ГОСТ 6617–76 за два раза.
3. В спецификации дан расход на один смотровой колодец
4. Оклеечная гидроизоляция – рубероид на горячем битуме марки БН 70/30 ГОСТ 6617–76 .

Расход; кирпич глиняный обыкновенный по ГОСТ 530–2012 – 0,36 м3,
оклеечная гидроизоляция за 2 раза – 6,8 м2,

Согласовано

Взам. инв. N

Подп. и дата

Инв. N подл.

Изм.	Кол. уч	Лист	N док.	Подп.	Дата
ГИП		Аманкелды П.			
Проверил		Тойлыбек Б.			
Исполн.		Губайдулин О.			
Н. контроль		Колдасов			

18–2024 АС

«Реконструкция тепловых сетей к №1, №3 котельной города Щучинск, Бурабайского района, Акмолинской области»

Тепловые сети

Стадия	Лист	Листов
РП	66	

Узел теплофикационный УТ–16.3.1,
Смотровой колодец СК–16.3.1

ТОО"ШЫМГОРПРОЕКТ"
г.Шымкент 2024г.

Копировал

Формат А3

Ут 16.3.2

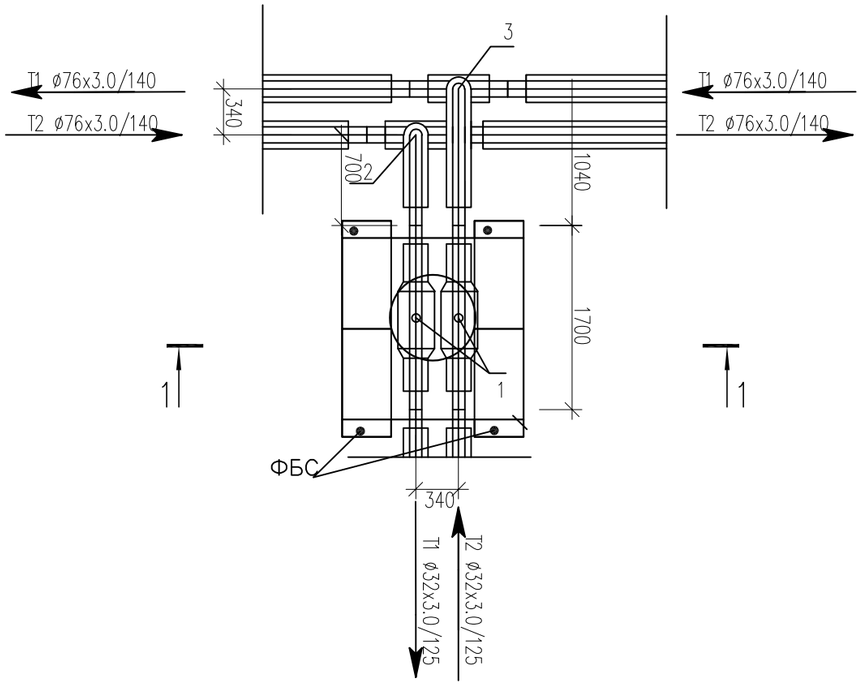

Разрез 1–1

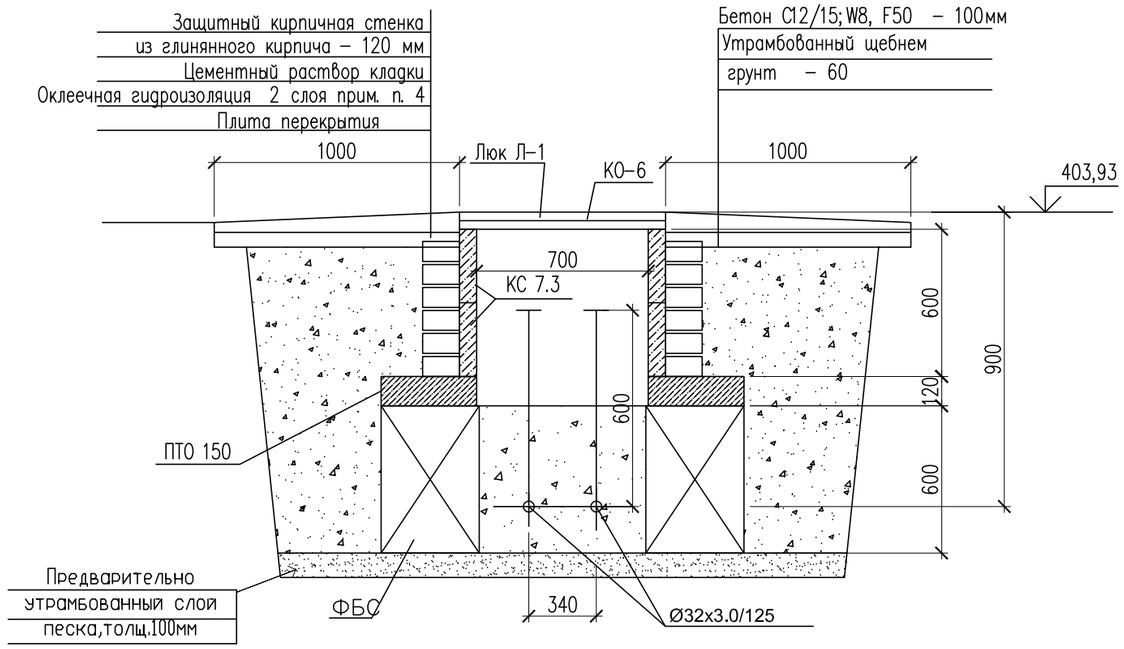

Спецификация материалов

Поз.	Обозначение	Наименование	Кол.	Масса ед., кг.	Примеч.
		Смотровой колодец СК–16.3.2	1		
	ГОСТ 13579–2018 221–102–0101–0014	ФБС 9.4.6–Т с водопроницаемостью не ниже W8 на портланцементе цементе	4	470	
	Серия 3.900.1–14в.1	Плита перекрытия ПТО 150.150.12–6	1	650	
	Серия 3.900.1–14в.1	Кольцо стеновые КС 7.3	2	130	
	Серия 3.900.1–14в.1	Кольцо опорное КО–6	1	50	
Л–1	ГОСТ 3634–2019	Люк с маркировкой Л(А15) на шарнире с запорным устройством.	1		
		Бетон С12/15; W8, F50 на портланцементе цементе м3	0.07		
		Предварительно утрамбованный слой песка, толщ.100мм м3	0,23		

Примечание: Изготовить сборных ж/б конструкций из бетона с водопроницаемостью не ниже W8 на портланцементе, зашитный слой не менее 50мм

1. Данный лист смотреть с частью ТС и КЖ–2
2. Все боковые поверхности, соприкасающихся грунтом, обмазать горячим битумом марки БМ 70/30 по ГОСТ 6617–76 за два раза.
3. В спецификации дан расход на один смотровой колодец
4. Оклеечная гидроизоляция – рубероид на горячем битуме марки БН 70/30 ГОСТ 6617–76 .

Расход; кирпич глиняный обыкновенный по ГОСТ 530–2012 – 0,36 м3,
оклеечная гидроизоляция за 2 раза – 6,8 м2,

Согласовано

Взам. инв. N

Подп. и дата

Инв. N подл.

Изм.	Кол. уч.	Лист	N док.	Подп.	Дата	18–2024 АС		
						«Реконструкция тепловых сетей к №1, №3 котельной города Щучинск, Бурабайского района, Акмолинской области»		
ГИП		Аманкелды П.				Тепловые сети	Стадия	Лист	Листов
Проверил		Тойлыбек Б.					РП	67	
Исполн.		Губайдулин О.				Узел теплофикационный УТ–16.3.2, Смотровой колодец СК–16.3.2	ТОО"ШЫМГОРПРОЕКТ" г.Шымкент 2024г.	
Н. контроль		Колдасов						

Копировал Формат А3

Ут 16.3.3

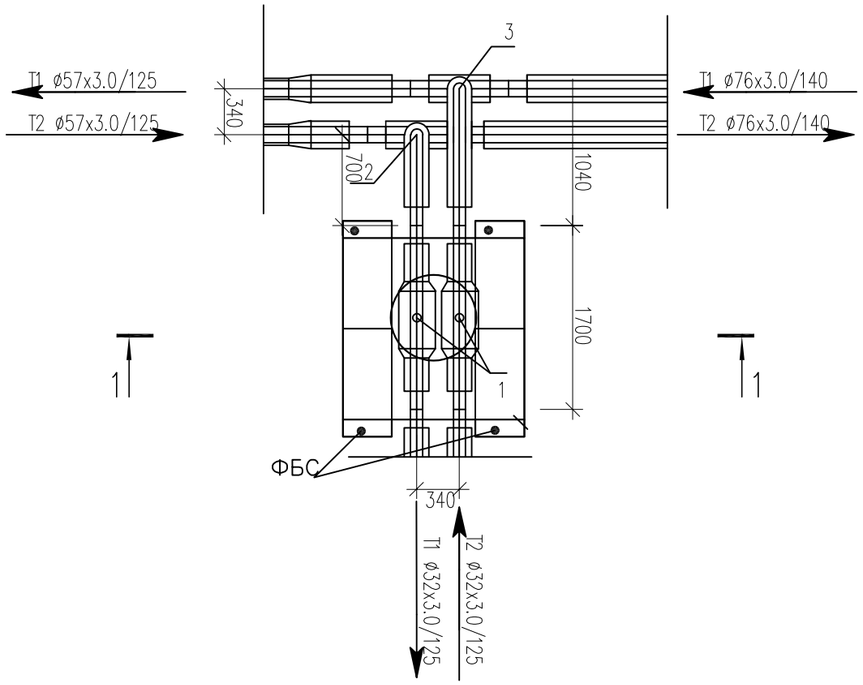

Разрез 1–1

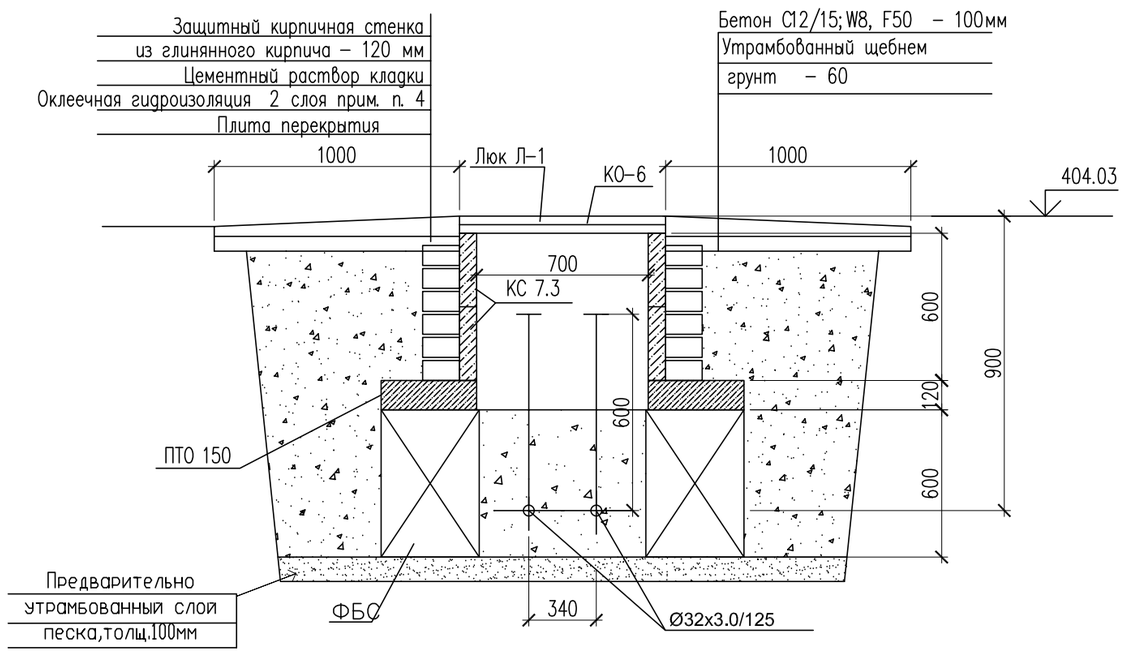

Спецификация материалов

Поз.	Обозначение	Наименование	Кол.	Масса ед., кг.	Примеч.
		Смотровой колодец СК–16.3.3	1		
	ГОСТ 13579–2018 221–102–0101–0014	ФБС 9.4.6–Т с водопроницаемостью не ниже W8 на портланцементе цементе	4	470	
	Серия 3.900.1–14в.1	Плита перекрытия ПТО 150.150.12–6	1	650	
	Серия 3.900.1–14в.1	Кольцо стеновые КС 7.3	2	130	
	Серия 3.900.1–14в.1	Кольцо опорное КО–6	1	50	
Л–1	ГОСТ 3634–2019	Люк с маркировкой Л(А15) на шарнире с запорным устройством.	1		
		Бетон С12/15; W8, F50 на портланцементе цементе м3	0.07		
		Предварительно утрамбованный слой песка, толщ.100мм м3	0,23		

Примечание: Изготовить сборных ж/б конструкций из бетона с водопроницаемостью не ниже W8 на портланцементе, зашитный слой не менее 50мм

1. Данный лист смотреть с частью ТС и КЖ–2
2. Все боковые поверхности, соприкасающихся грунтом, обмазать горячим битумом марки БМ 70/30 по ГОСТ 6617–76 за два раза.
3. В спецификации дан расход на один смотровой колодец
4. Оклеечная гидроизоляция – рубероид на горячем битуме марки БН 70/30 ГОСТ 6617–76 .

Расход; кирпич глиняный обыкновенный по ГОСТ 530–2012 – 0,36 м3,
оклеечная гидроизоляция за 2 раза – 6,8 м2,

Согласовано

Взам. инв. N

Подп. и дата

Инв. N подл.

Изм.	Кол. уч	Лист	N док.	Подп.	Дата	18–2024 АС		
						«Реконструкция тепловых сетей к №1, №3 котельной города Щучинск, Бурабайского района, Акмолинской области»		
ГИП		Аманкелды П.				Тепловые сети	Стадия	Лист	Листов
Проверил		Тойлыбек Б.					РП	68	
Исполн.		Губайдулин О.				Узел теплофикационный УТ–16.3.3, Смотровой колодец СК–16.3.3	ТОО"ШЫМГОРПРОЕКТ" г.Шымкент 2024г.	
Н. контроль		Колдасов						

Копировал Формат А3

Ут 16.3.4

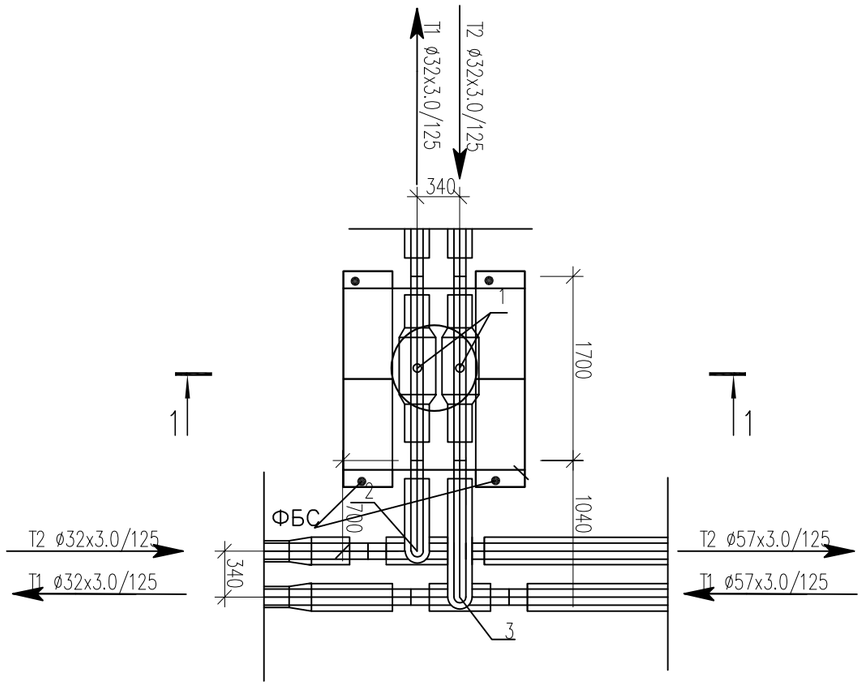

Разрез 1–1

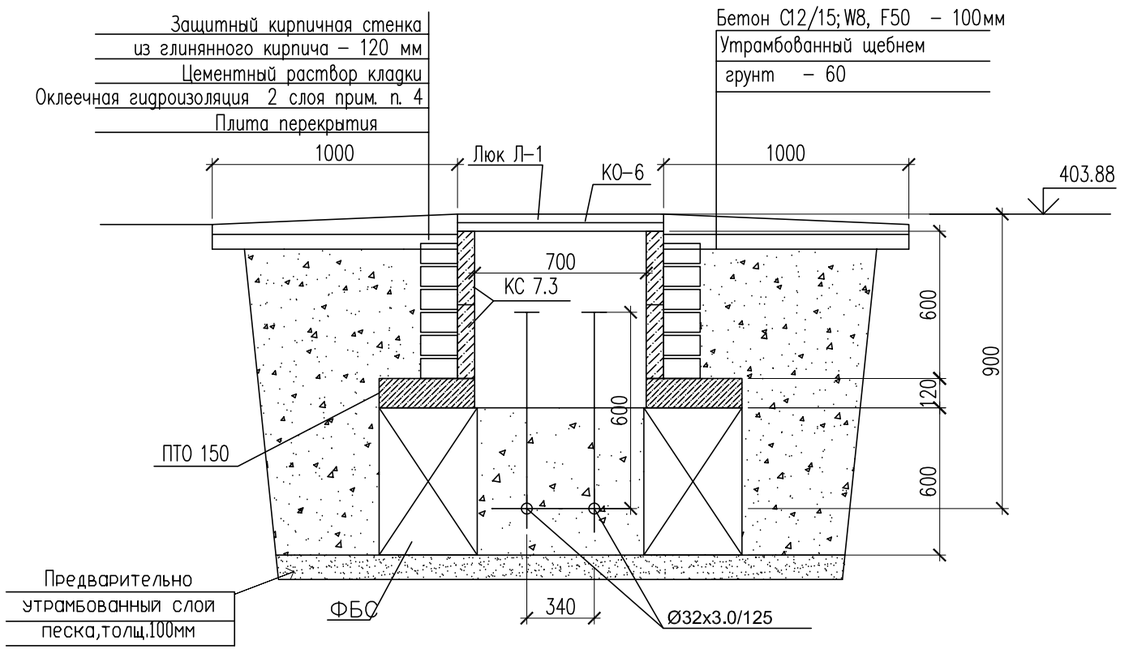

Спецификация материалов

Поз.	Обозначение	Наименование	Кол.	Масса ед., кг.	Примеч.
		Смотровой колодец СК–16.3.4	1		
	ГОСТ 13579–2018 221–102–0101–0014	ФБС 9.4.6–Т с водопроницаемостью не ниже W8 на портланцементе цементе	4	470	
	Серия 3.900.1–14в.1	Плита перекрытия ПТО 150.150.12–6	1	650	
	Серия 3.900.1–14в.1	Кольцо стеновые КС 7.3	2	130	
	Серия 3.900.1–14в.1	Кольцо опорное КО–6	1	50	
Л–1	ГОСТ 3634–2019	Люк с маркировкой Л(А15) на шарнире с запорным устройством.	1		
		Бетон С12/15; W8, F50 на портланцементе цементе м3	0.07		
		Предварительно утрамбованный слой песка, толщ.100мм м3	0,23		

Примечание: Изготовить сборных ж/б конструкций из бетона с водопроницаемостью не ниже W8 на портланцементе, зашитный слой не менее 50мм

1. Данный лист смотреть с частью ТС и КЖ–2
2. Все боковые поверхности, соприкасающихся грунтом, обмазать горячим битумом марки БМ 70/30 по ГОСТ 6617–76 за два раза.
3. В спецификации дан расход на один смотровой колодец
4. Оклеечная гидроизоляция – рубероид на горячем битуме марки БН 70/30 ГОСТ 6617–76 .

Расход; кирпич глиняный обыкновенный по ГОСТ 530–2012 – 0,36 м3,
оклеечная гидроизоляция за 2 раза – 6,8 м2,

Согласовано

Взам. инв. N

Подп. и дата

Инв. N подл.

Изм.	Кол. уч	Лист	N док.	Подп.	Дата
ГИП		Аманкелды П.			
Проверил		Тойлыбек Б.			
Исполн.		Губайдулин О.			
Н. контроль		Колдасов			

18–2024 АС

«Реконструкция тепловых сетей к №1, №3 котельной города Щучинск, Бурабайского района, Акмолинской области»

Тепловые сети

Стадия	Лист	Листов
РП	69	

Узел теплофикационный УТ–16.3.4,
Смотровой колодец СК–16.3.4

ТОО"ШЫМГОРПРОЕКТ"
г.Шымкент 2024г.

Копировал

Формат А3

Ут 16.3.5

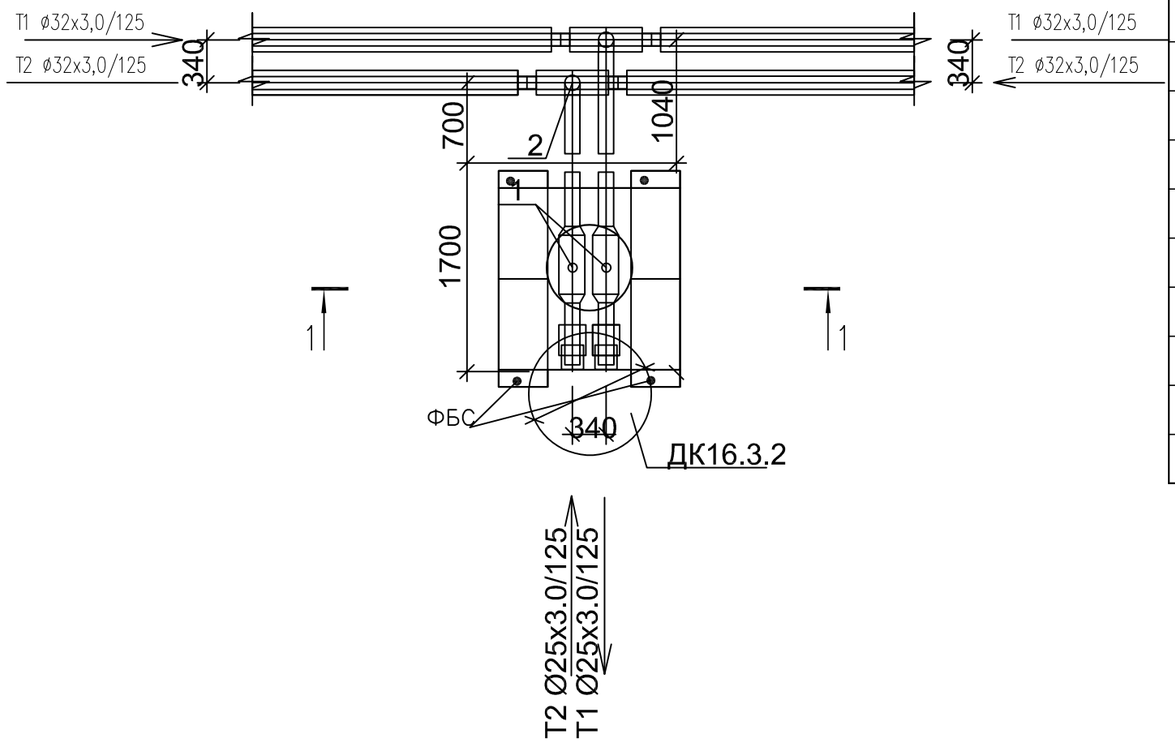

Спецификация материалов

Поз.	Обозначение	Наименование	Кол.	Масса ед., кг.	Примеч.
		Смотровой колодец СК-16.3.5	1		
	ГОСТ 13579-2018 221-102-0101-0014	ФБС 9.4.6-Т с водопроницаемостью не ниже W8 на портланцементе цементе	4	470	
	Серия 3.900.1-14в.1	Плита перекрытия ПТО 150.150.12-6	1	650	
	Серия 3.900.1-14в.1	Кольцо стеновые КС 7.3	2	130	
	Серия 3.900.1-14в.1	Кольцо опорное КО-6	1	50	
Л-1	ГОСТ 3634-2019	Люк с маркировкой Л(А15) на шарнире с запорным устройством.	1		
		Бетон С12/15; W8, F50 на портланцементе цементе м3	0.07		
		Предварительно утрамбованный слой песка, толщ.100мм м3	0,23		

Примечание: Изготовить сборных ж/б конструкций из бетона с водопроницаемостью не ниже W8 на портланцементе, зашитный слой не менее 50мм

1. Данный лист смотреть с частью ТС и КЖ-2
2. Все боковые поверхности, соприкасающихся грунтом, обмазать горячим битумом марки БМ 70/30 по ГОСТ 6617-76 за два раза.
3. В спецификации дан расход на один смотровой колодец
4. Оклеечная гидроизоляция – рубероид на горячем битуме марки БН 70/30 ГОСТ 6617-76 .

Расход; кирпич глиняный обыкновенный по ГОСТ 530-2012 – 0,36 м3,
оклеечная гидроизоляция за 2 раза – 6,8 м2,

Разрез 1-1

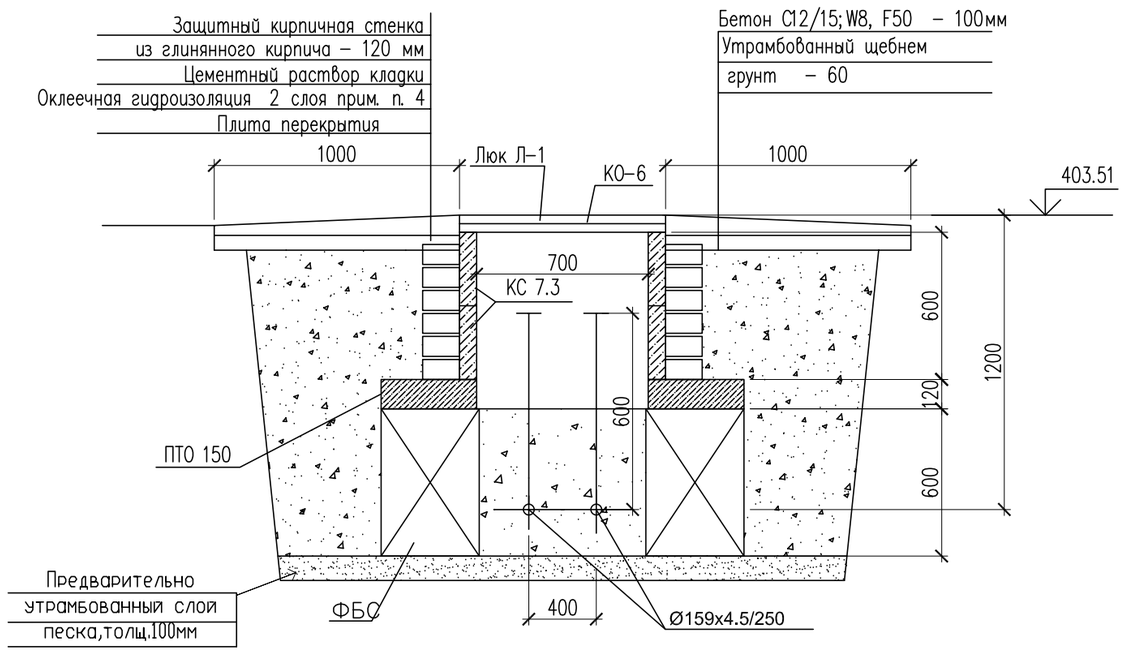

Изм.	Кол. уч	Лист	N док.	Подп.	Дата
ГИП		Аманкелды П.			
Проверил		Тойлыбек Б.			
Исполн.		Губайдулин О.			
Н. контроль		Колдасов			

18-2024 АС

«Реконструкция тепловых сетей к №1, №3 котельной города Щучинск, Бурабайского района, Акмолинской области»

Тепловые сети

Стадия	Лист	Листов
РП	70	

Узел теплофикационный УТ-16.3.5,
Смотровой колодец СК-16.3.5

ТОО"ШЫМГОРПРОЕКТ"
г.Шымкент 2024г.

Согласовано

Взам. инв. N

Подп. и дата

Инв. N подл.

Копировал

Формат А3

Ут 17

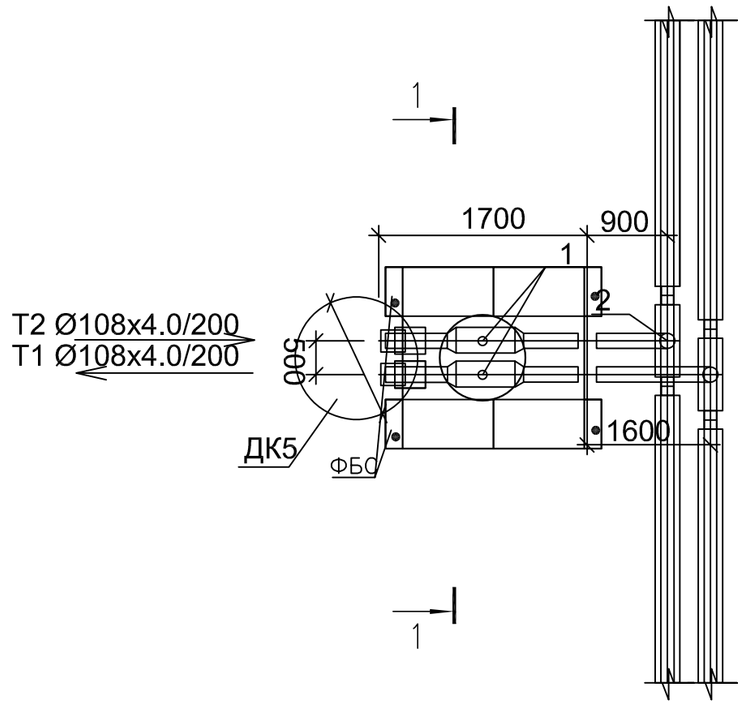

Спецификация материалов

Поз.	Обозначение	Наименование	Кол.	Масса ед., кг.	Примеч.
		Смотровой колодец СК-17	1		
	ГОСТ 13579-2018 221-102-0101-0014	ФБС 9.4.6-Т с водопроницаемостью не ниже W8 на портланцементе цементе	4	470	
	Серия 3.900.1-14в.1	Плита перекрытия ПТО 150.150.12-6	1	650	
	Серия 3.900.1-14в.1	Кольцо стеновые КС 7.3	2	130	
	Серия 3.900.1-14в.1	Кольцо опорное КО-6	1	50	
Л-1	ГОСТ 3634-2019	Люк с маркировкой Л(А15) на шарнире с запорным устройством.	1		
		Бетон С12/15; W8, F50 на портланцементе цементе м3	0.07		
		Предварительно утрамбованный слой песка, толщ.100мм м3	0,23		

Примечание: Изготовить сборных ж/б конструкций из бетона с водопроницаемостью не ниже W8 на портланцементе, зашитный слой не менее 50мм

1. Данный лист смотреть с частью ТС и КЖ-2
2. Все боковые поверхности, соприкасающихся грунтом, обмазать горячим битумом марки БМ 70/30 по ГОСТ 6617-76 за два раза.
3. В спецификации дан расход на один смотровой колодец
4. Оклеечная гидроизоляция – рубероид на горячем битуме марки БН 70/30 ГОСТ 6617-76 .

Расход; кирпич глиняный обыкновенный по ГОСТ 530-2012 – 0,36 м3,
оклеечная гидроизоляция за 2 раза – 6,8 м2,

Разрез 1-1

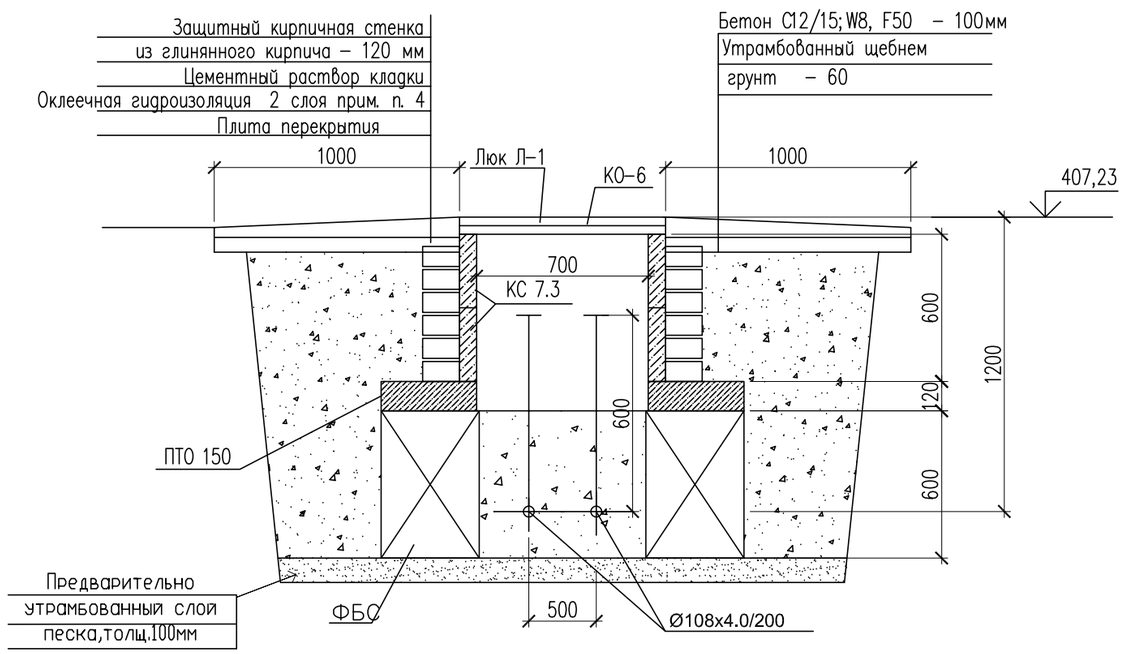

Согласовано

Взам. инв. N

Подп. и дата

Инв. N подл.

Изм.	Кол. уч.	Лист	N док.	Подп.	Дата
ГИП		Аманкелды П.			
Проверил		Тойлыбек Б.			
Исполн.		Губайдулин О.			
Н. контроль		Колдасов			

18-2024 АС

«Реконструкция тепловых сетей к №1, №3 котельной города Щучинск, Бурабайского района, Акмолинской области»

Тепловые сети

Стадия	Лист	Листов
РП	71	

Узел теплофикационный УТ-17,
Смотровой колодец СК-17

ТОО"ШЫМГОРПРОЕКТ"
г.Шымкент 2024г.

Копировал

Формат А3

Ут 18

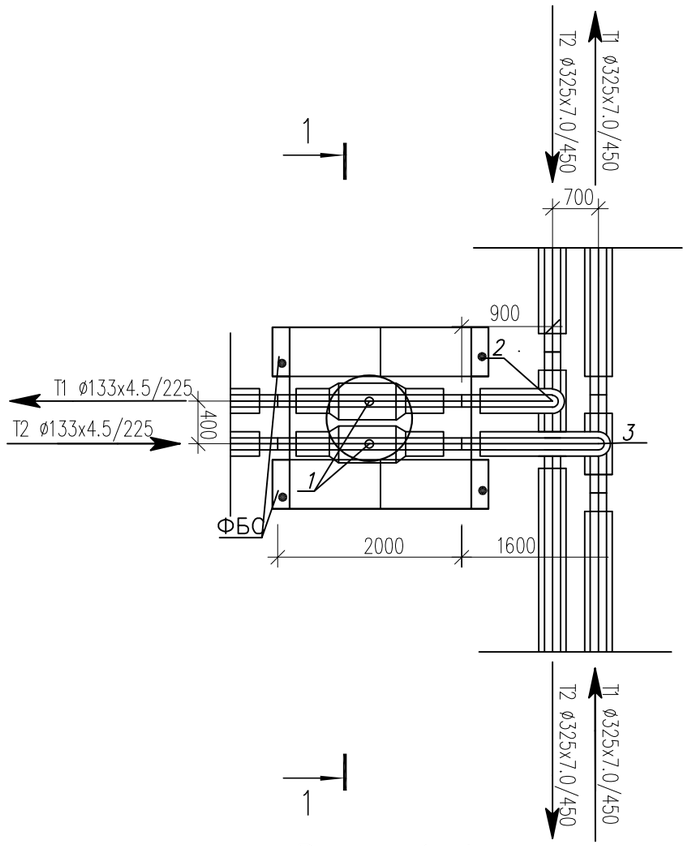

Разрез 1–1

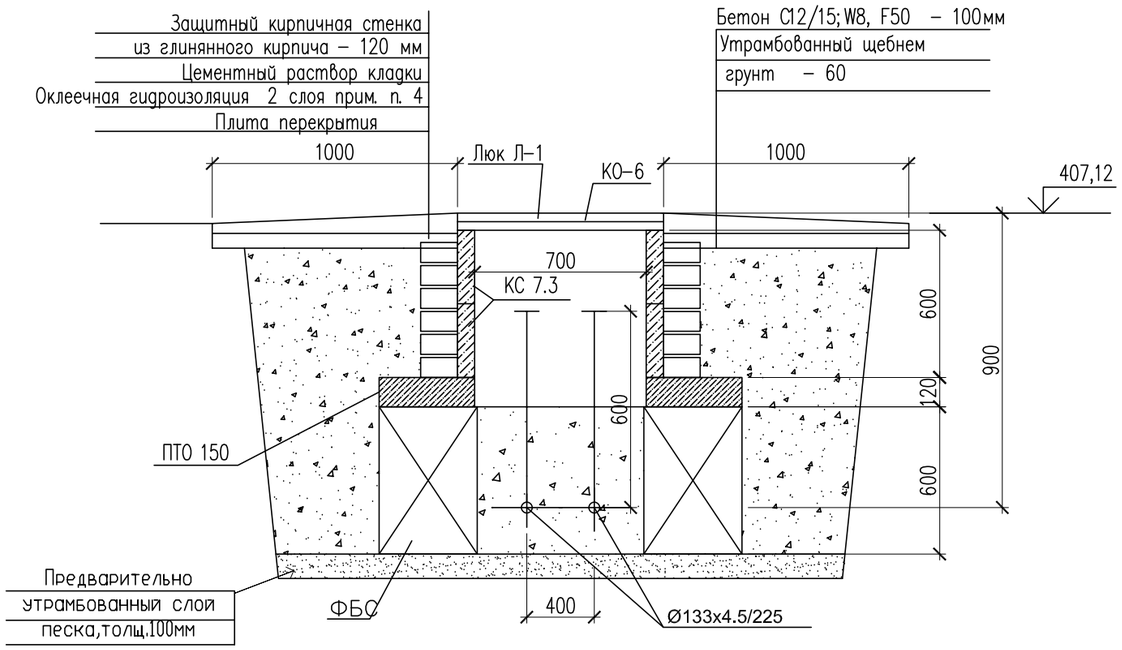

Спецификация материалов

Поз.	Обозначение	Наименование	Кол.	Масса ед., кг.	Примеч.
		Смотровой колодец СК–18	1		
	ГОСТ 13579–2018 221–102–0101–0014	ФБС 9.4.6–Т с водопроницаемостью не ниже W8 на портланцементе цементе	4	470	
	Серия 3.900.1–14в.1	Плита перекрытия ПТО 150.150.12–6	1	650	
	Серия 3.900.1–14в.1	Кольцо стеновые КС 7.3	2	130	
	Серия 3.900.1–14в.1	Кольцо опорное КО–6	1	50	
Л–1	ГОСТ 3634–2019	Люк с маркировкой Л(А15) на шарнире с запорным устройством.	1		
		Бетон С12/15; W8, F50 на портланцементе цементе м3	0.07		
		Предварительно утрамбованный слой песка, толщ.100мм м3	0,23		

Примечание: Изготовить сборных ж/б конструкций из бетона с водопроницаемостью не ниже W8 на портланцементе, зашитный слой не менее 50мм

1. Данный лист смотреть с частью ТС и КЖ–2
2. Все боковые поверхности, соприкасающихся грунтом, обмазать горячим битумом марки БМ 70/30 по ГОСТ 6617–76 за два раза.
3. В спецификации дан расход на один смотровой колодец
4. Оклеечная гидроизоляция – рубероид на горячем битуме марки БН 70/30 ГОСТ 6617–76 .

Расход; кирпич глиняный обыкновенный по ГОСТ 530–2012 – 0,36 м3,
оклеечная гидроизоляция за 2 раза – 6,8 м2,

Согласовано

Взам. инв. N

Подп. и дата

Инв. N подл.

Изм.	Кол. уч.	Лист	N док.	Подп.	Дата	18–2024 АС		
						«Реконструкция тепловых сетей к №1, №3 котельной города Щучинск, Бурабайского района, Акмолинской области»		
ГИП		Аманкелды П.				Тепловые сети	Стадия	Лист	Листов
Проверил		Тойлыбек Б.					РП	72	
Исполн.		Губайдулин О.				Узел теплофикационный УТ–18, Смотровой колодец СК–18	ТОО"ШЫМГОРПРОЕКТ" г.Шымкент 2024г.		
Н. контроль		Колдасов							

Копировал Формат А3

Ут 19

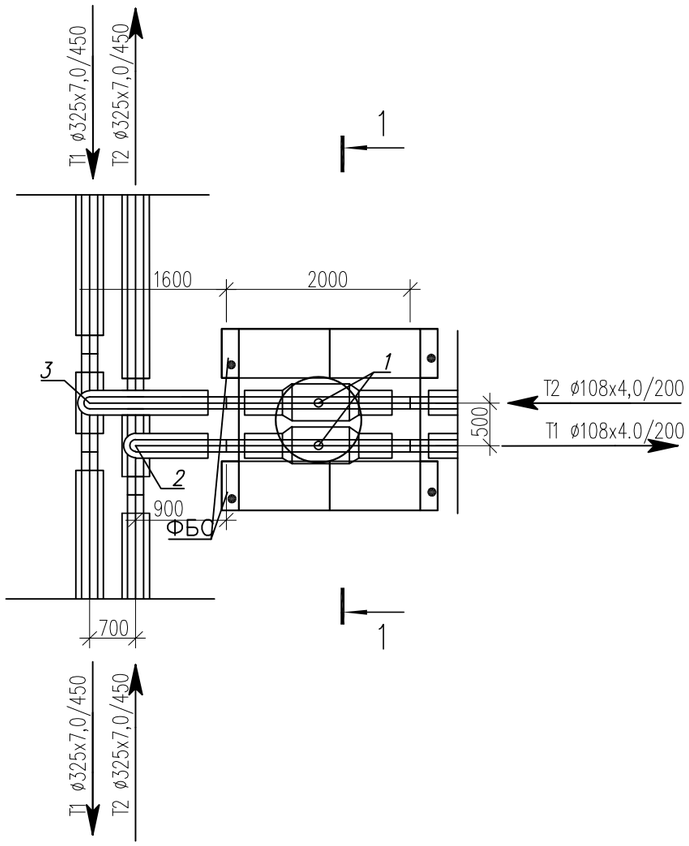

Разрез 1–1

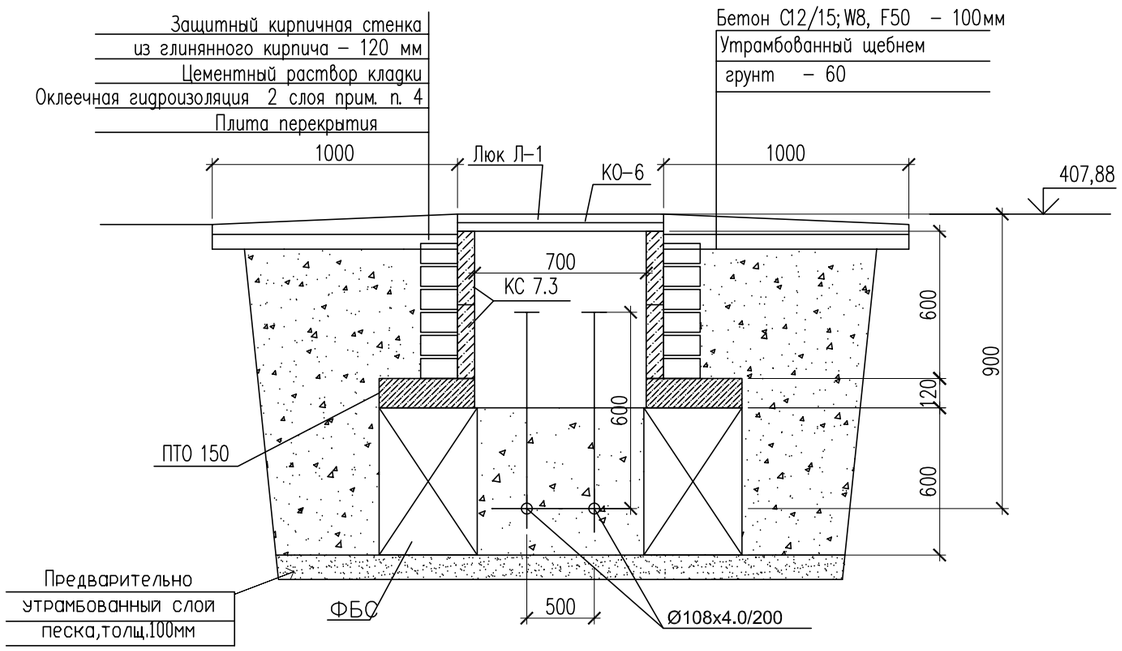

Спецификация материалов

Поз.	Обозначение	Наименование	Кол.	Масса ед., кг.	Примеч.
		Смотровой колодец СК–19	1		
	ГОСТ 13579–2018 221–102–0101–0014	ФБС 9.4.6–Т с водопроницаемостью не ниже W8 на портланцементе цементе	4	470	
	Серия 3.900.1–14в.1	Плита перекрытия ПТО 150.150.12–6	1	650	
	Серия 3.900.1–14в.1	Кольцо стеновые КС 7.3	2	130	
	Серия 3.900.1–14в.1	Кольцо опорное КО–6	1	50	
Л–1	ГОСТ 3634–2019	Люк с маркировкой Л(А15) на шарнире с запорным устройством.	1		
		Бетон С12/15; W8, F50 на портланцементе цементе м3	0.07		
		Предварительно утрамбованный слой песка, толщ.100мм м3	0,23		

Примечание: Изготовить сборных ж/б конструкций из бетона с водопроницаемостью не ниже W8 на портланцементе, зашитный слой не менее 50мм

1. Данный лист смотреть с частью ТС и КЖ–2
2. Все боковые поверхности, соприкасающихся грунтом, обмазать горячим битумом марки БМ 70/30 по ГОСТ 6617–76 за два раза.
3. В спецификации дан расход на один смотровой колодец
4. Оклеечная гидроизоляция – рубероид на горячем битуме марки БН 70/30 ГОСТ 6617–76 .

Расход; кирпич глиняный обыкновенный по ГОСТ 530–2012 – 0,36 м3,
оклеечная гидроизоляция за 2 раза – 6,8 м2,

Согласовано

Взам. инв. N

Подп. и дата

Инв. N подл.

Изм.	Кол. уч	Лист	N док.	Подп.	Дата	18–2024 АС		
						«Реконструкция тепловых сетей к №1, №3 котельной города Щучинск, Бурабайского района, Акмолинской области»		
ГИП		Аманкелды П.				Тепловые сети	Стадия	Лист	Листов
Проверил		Тойлыбек Б.					РП	73	
Исполн.		Губайдулин О.				Узел теплофикационный УТ–19, Смотровой колодец СК–19	ТОО"ШЫМГОРПРОЕКТ" г.Шымкент 2024г.	
Н. контроль		Колдасов						

Копировал Формат А3

Ут 20

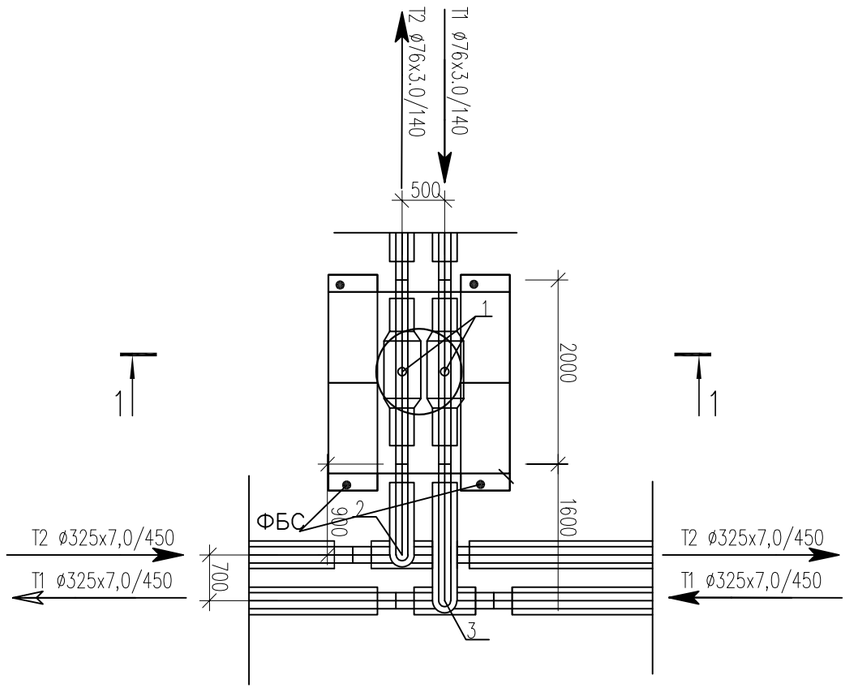

Разрез 1–1

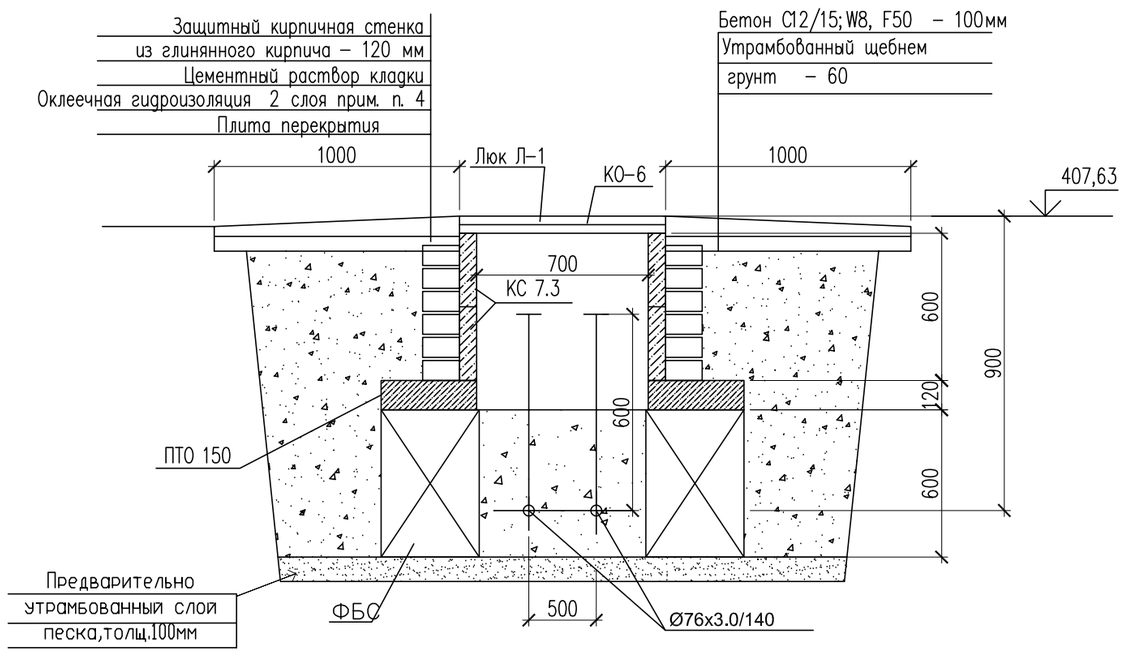

Спецификация материалов

Поз.	Обозначение	Наименование	Кол.	Масса ед., кг.	Примеч.
		Смотровой колодец СК–20	1		
	ГОСТ 13579–2018 221–102–0101–0014	ФБС 9.4.6–Т с водопроницаемостью не ниже W8 на портланцементе цементе	4	470	
	Серия 3.900.1–14в.1	Плита перекрытия ПТО 150.150.12–6	1	650	
	Серия 3.900.1–14в.1	Кольцо стеновые КС 7.3	2	130	
	Серия 3.900.1–14в.1	Кольцо опорное КО–6	1	50	
Л–1	ГОСТ 3634–2019	Люк с маркировкой Л(А15) на шарнире с запорным устройством.	1		
		Бетон С12/15; W8, F50 на портланцементе цементе м3	0.07		
		Предварительно утрамбованный слой песка, толщ.100мм м3	0,23		

Примечание: Изготовить сборных ж/б конструкций из бетона с водопроницаемостью не ниже W8 на портланцементе, зашитный слой не менее 50мм

1. Данный лист смотреть с частью ТС и КЖ–2
2. Все боковые поверхности, соприкасающихся грунтом, обмазать горячим битумом марки БМ 70/30 по ГОСТ 6617–76 за два раза.
3. В спецификации дан расход на один смотровой колодец
4. Оклеечная гидроизоляция – рубероид на горячем битуме марки БН 70/30 ГОСТ 6617–76 .

Расход; кирпич глиняный обыкновенный по ГОСТ 530–2012 – 0,36 м3,
оклеечная гидроизоляция за 2 раза – 6,8 м2,

Согласовано

Взам. инв. N

Подп. и дата

Инв. N подл.

Изм.	Кол. уч.	Лист	N док.	Подп.	Дата	18–2024 АС		
						«Реконструкция тепловых сетей к №1, №3 котельной города Щучинск, Бурабайского района, Акмолинской области»		
ГИП		Аманкелды П.				Тепловые сети	Стадия	Лист	Листов
Проверил		Тойлыбек Б.					РП	74	
Исполн.		Губайдулин О.				Узел теплофикационный УТ–20, Смотровой колодец СК–20	ТОО"ШЫМГОРПРОЕКТ" г.Шымкент 2024г.	
Н. контроль		Колдасов						

Копировал Формат А3

Ут 20,1

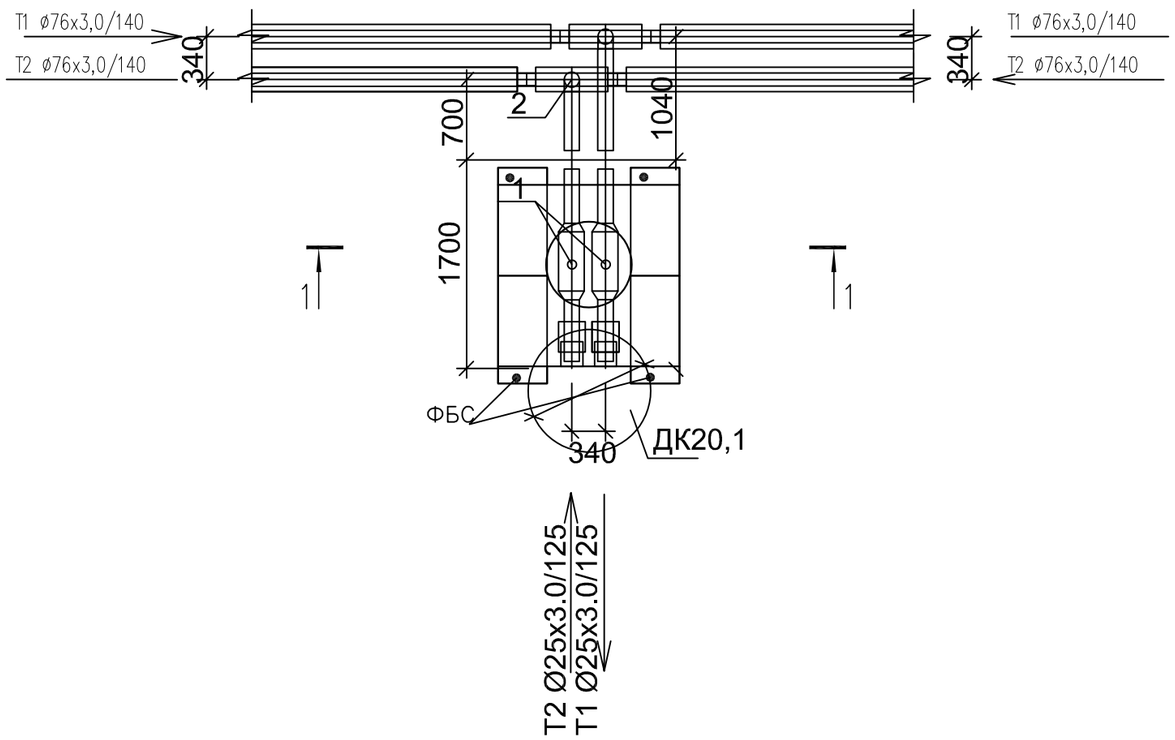

Разрез 1–1

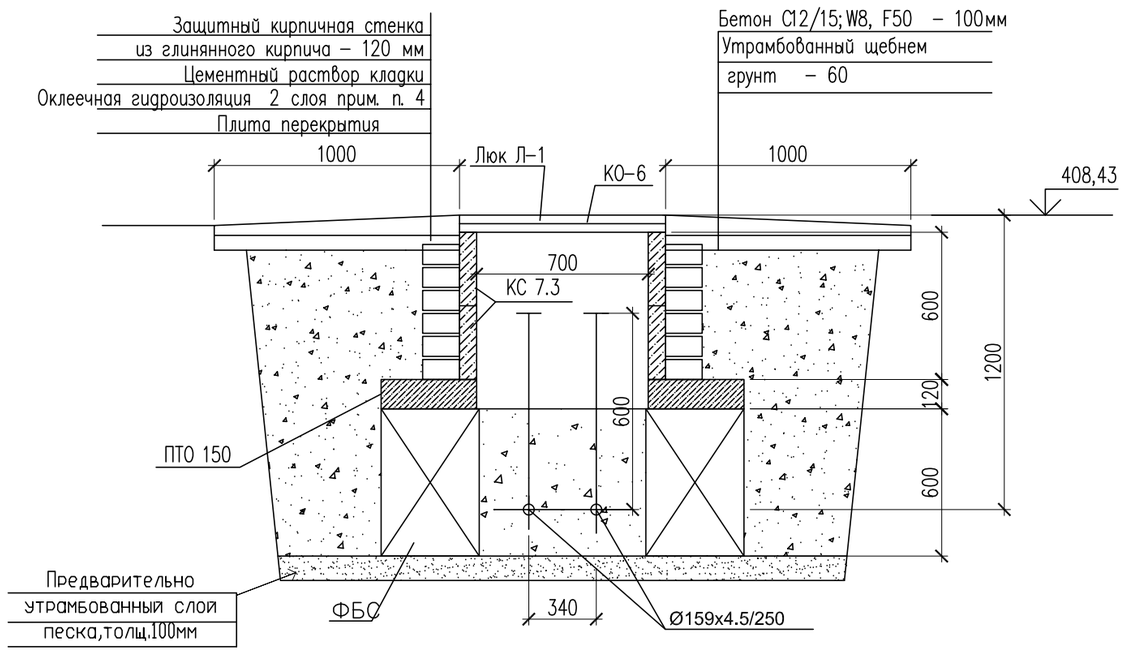

Спецификация материалов

Поз.	Обозначение	Наименование	Кол.	Масса ед., кг.	Примеч.
		Смотровой колодец СК–20,1	1		
	ГОСТ 13579–2018 221–102–0101–0014	ФБС 9.4.6–Т с водопроницаемостью не ниже W8 на портланцементе цементе	4	470	
	Серия 3.900.1–14в.1	Плита перекрытия ПТО 150.150.12–6	1	650	
	Серия 3.900.1–14в.1	Кольцо стеновые КС 7.3	2	130	
	Серия 3.900.1–14в.1	Кольцо опорное КО–6	1	50	
Л–1	ГОСТ 3634–2019	Люк с маркировкой Л(А15) на шарнире с запорным устройством.	1		
		Бетон С12/15; W8, F50 на портланцементе цементе м3	0.07		
		Предварительно утрамбованный слой песка, толщ.100мм м3	0,23		

Примечание: Изготовить сборных ж/б конструкций из бетона с водопроницаемостью не ниже W8 на портланцементе, зашитный слой не менее 50мм

1. Данный лист смотреть с частью ТС и КЖ–2
2. Все боковые поверхности, соприкасающихся грунтом, обмазать горячим битумом марки БМ 70/30 по ГОСТ 6617–76 за два раза.
3. В спецификации дан расход на один смотровой колодец
4. Оклеечная гидроизоляция – рубероид на горячем битуме марки БН 70/30 ГОСТ 6617–76 .

Расход; кирпич глиняный обыкновенный по ГОСТ 530–2012 – 0,36 м3,
оклеечная гидроизоляция за 2 раза – 6,8 м2,

Согласовано

Взам. инв. N

Подп. и дата

Инв. N подл.

Изм.	Кол. уч	Лист	N док.	Подп.	Дата
ГИП		Аманкелды П.			
Проверил		Тойлыбек Б.			
Исполн.		Губайдулин О.			
Н. контроль		Колдасов			

18–2024 АС

«Реконструкция тепловых сетей к №1, №3 котельной города Щучинск, Бурабайского района, Акмолинской области»

Тепловые сети

Стадия	Лист	Листов
РП	75	

Узел теплофикационный УТ–20,1,
Смотровой колодец СК–20,1

ТОО"ШЫМГОРПРОЕКТ"
г. Шымкент 2024г.

Копировал

Формат А3

Ут 20,2

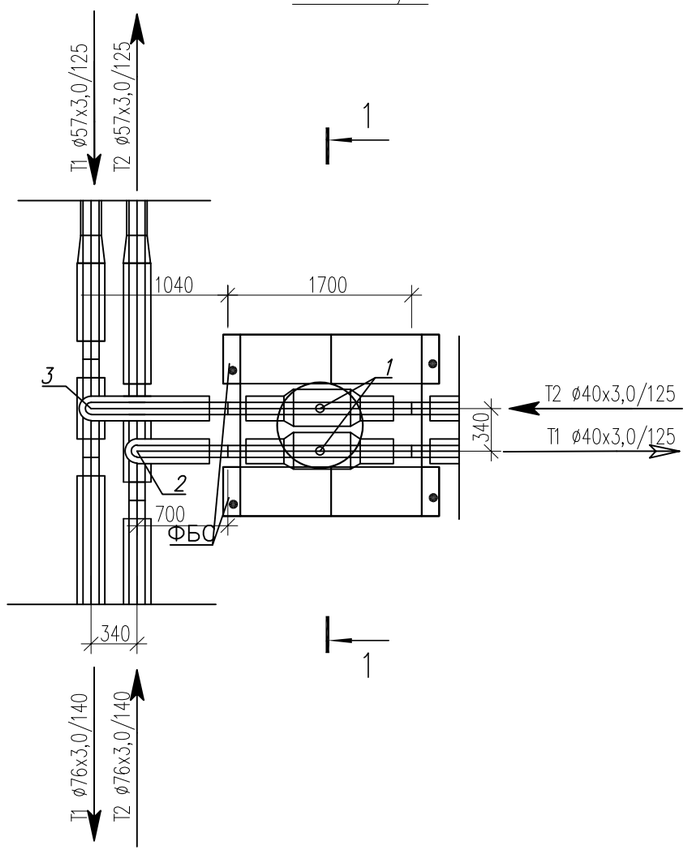

Разрез 1–1

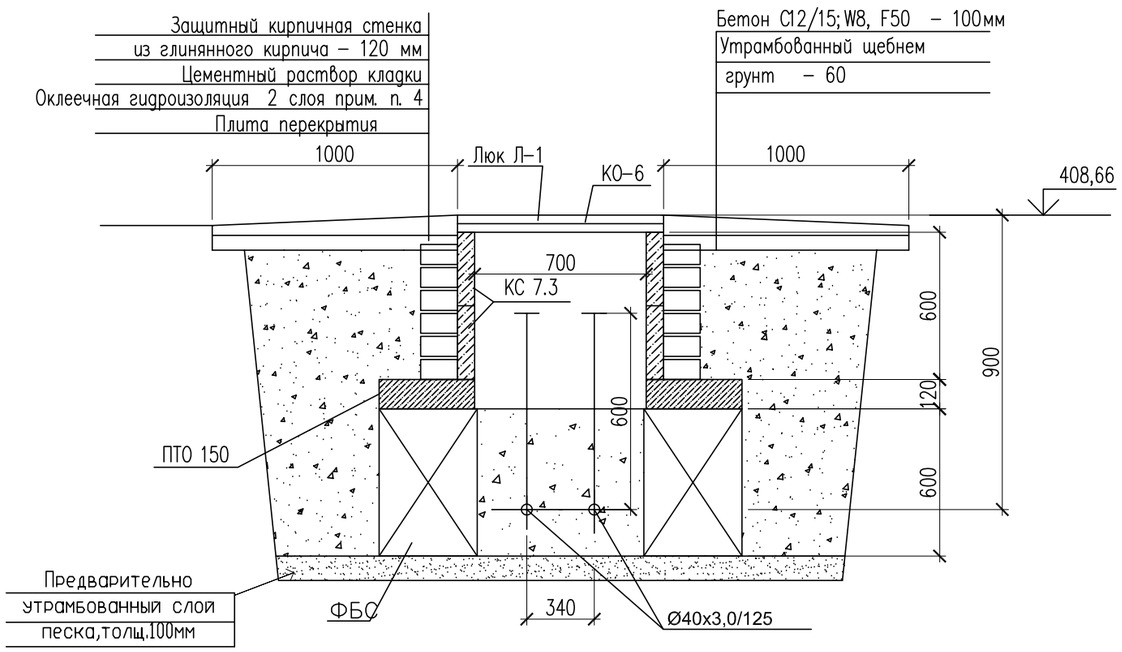

Спецификация материалов

Поз.	Обозначение	Наименование	Кол.	Масса ед., кг.	Примеч.
		Смотровой колодец СК–20,2	1		
	ГОСТ 13579–2018 221–102–0101–0014	ФБС 9.4.6–Т с водопроницаемостью не ниже W8 на портланцементе цементе	4	470	
	Серия 3.900.1–14в.1	Плита перекрытия ПТО 150.150.12–6	1	650	
	Серия 3.900.1–14в.1	Кольцо стеновые КС 7.3	2	130	
	Серия 3.900.1–14в.1	Кольцо опорное КО–6	1	50	
Л–1	ГОСТ 3634–2019	Люк с маркировкой Л(А15) на шарнире с запорным устройством.	1		
		Бетон С12/15; W8, F50 на портланцементе цементе м3	0.07		
		Предварительно утрамбованный слой песка, толщ.100мм м3	0,23		

Примечание: Изготовить сборных ж/б конструкций из бетона с водопроницаемостью не ниже W8 на портланцементе, зашитный слой не менее 50мм

1. Данный лист смотреть с частью ТС и КЖ–2
2. Все боковые поверхности, соприкасающихся грунтом, обмазать горячим битумом марки БМ 70/30 по ГОСТ 6617–76 за два раза.
3. В спецификации дан расход на один смотровой колодец
4. Оклеечная гидроизоляция – рубероид на горячем битуме марки БН 70/30 ГОСТ 6617–76 .

Расход; кирпич глиняный обыкновенный по ГОСТ 530–2012 – 0,36 м3,
оклеечная гидроизоляция за 2 раза – 6,8 м2,

Согласовано

Взам. инв. N

Подп. и дата

Инв. N подл.

Изм.	Кол. уч	Лист	N док.	Подп.	Дата	18–2024 АС		
						«Реконструкция тепловых сетей к №1, №3 котельной города Щучинск, Бурабайского района, Акмолинской области»		
ГИП		Аманкелды П.				Тепловые сети	Стадия	Лист	Листов
Проверил		Тойлыбек Б.					РП	76	
Исполн.		Губайдулин О.				Узел теплофикационный УТ–20,2, Смотровой колодец СК–20,2	ТОО"ШЫМГОРПРОЕКТ" г.Шымкент 2024г.	
Н. контроль		Колдасов						

Копировал Формат А3

Ут 21

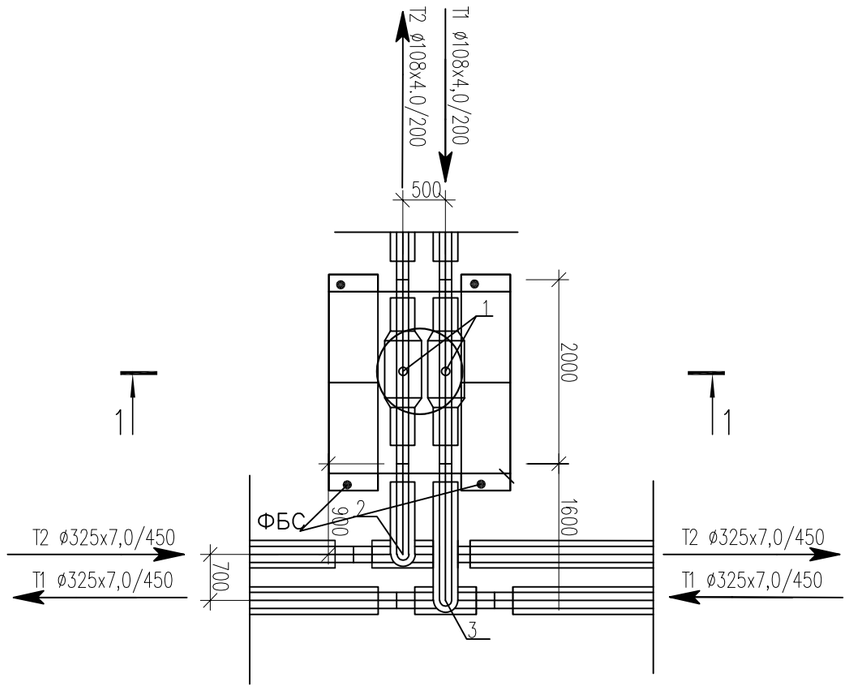

Разрез 1–1

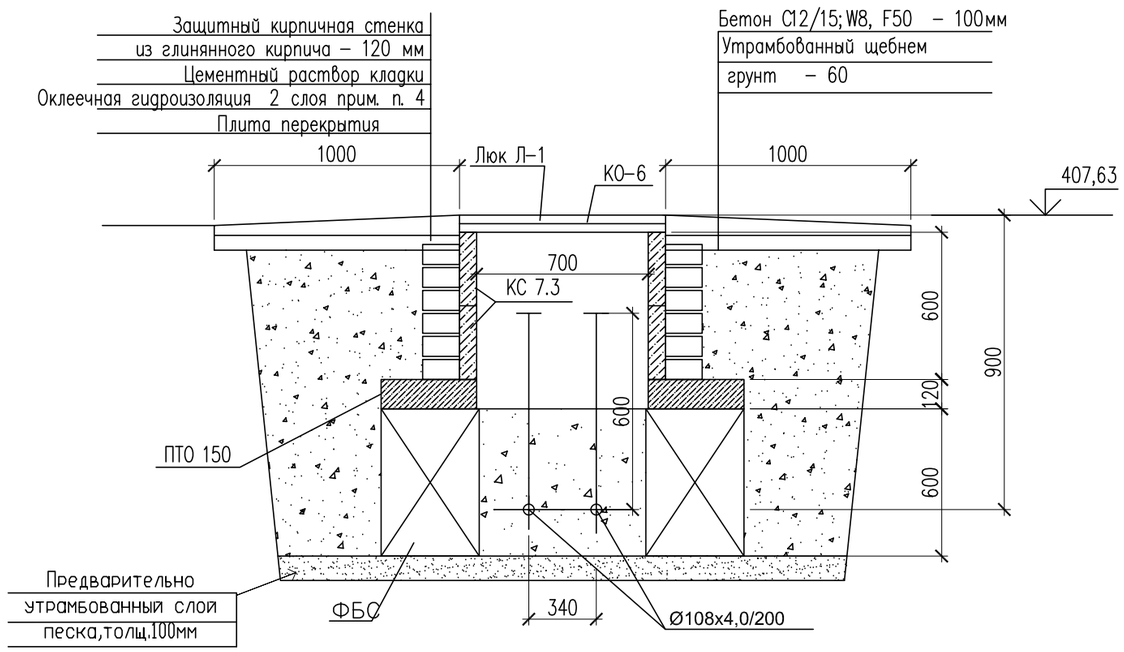

Спецификация материалов

Поз.	Обозначение	Наименование	Кол.	Масса ед., кг.	Примеч.
		Смотровой колодец СК–21	1		
	ГОСТ 13579–2018 221–102–0101–0014	ФБС 9.4.6–Т с водопроницаемостью не ниже W8 на портланцементе цементе	4	470	
	Серия 3.900.1–14в.1	Плита перекрытия ПТО 150.150.12–6	1	650	
	Серия 3.900.1–14в.1	Кольцо стеновые КС 7.3	2	130	
	Серия 3.900.1–14в.1	Кольцо опорное КО–6	1	50	
Л–1	ГОСТ 3634–2019	Люк с маркировкой Л(А15) на шарнире с запорным устройством.	1		
		Бетон С12/15; W8, F50 на портланцементе цементе м3	0.07		
		Предварительно утрамбованный слой песка, толщ.100мм м3	0,23		

Примечание: Изготовить сборных ж/б конструкций из бетона с водопроницаемостью не ниже W8 на портланцементе, зашитный слой не менее 50мм

1. Данный лист смотреть с частью ТС и КЖ–2
2. Все боковые поверхности, соприкасающихся грунтом, обмазать горячим битумом марки БМ 70/30 по ГОСТ 6617–76 за два раза.
3. В спецификации дан расход на один смотровой колодец
4. Оклеечная гидроизоляция – рубероид на горячем битуме марки БН 70/30 ГОСТ 6617–76 .

Расход; кирпич глиняный обыкновенный по ГОСТ 530–2012 – 0,36 м3,
оклеечная гидроизоляция за 2 раза – 6,8 м2,

Изм.	Кол. уч	Лист	N док.	Подп.	Дата
ГИП		Аманкелды П.			
Проверил		Тойлыбек Б.			
Исполн.		Губайдулин О.			
Н. контроль		Колдасов			

18–2024 АС

«Реконструкция тепловых сетей к №1, №3 котельной города Щучинск, Бурабайского района, Акмолинской области»

Тепловые сети

Стадия	Лист	Листов
РП	77	

Узел теплофикационный УТ–21,
Смотровой колодец СК–21

ТОО"ШЫМГОРПРОЕКТ"
г.Шымкент 2024г.

Согласовано

Взам. инв. N

Подп. и дата

Инв. N подл.

Копировал

Формат А3

Ут 21.1

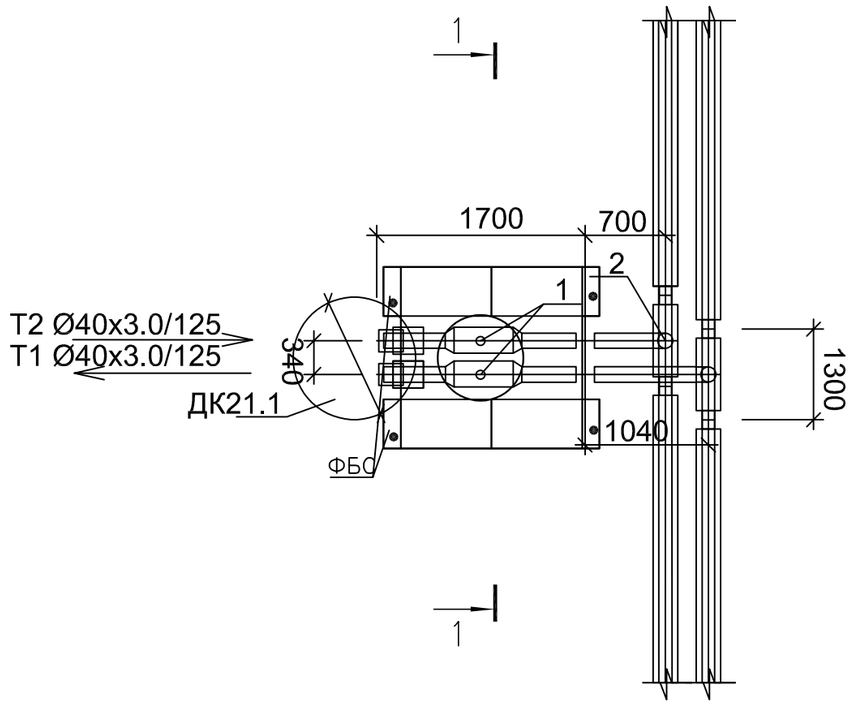

Разрез 1–1

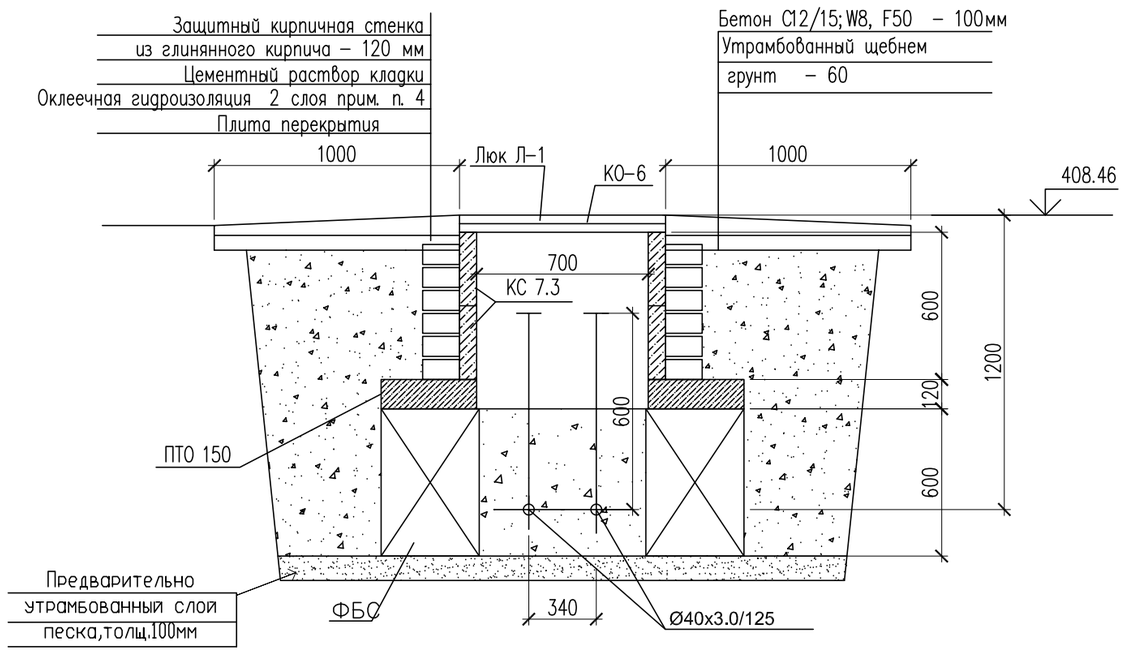

Спецификация материалов

Поз.	Обозначение	Наименование	Кол.	Масса ед., кг.	Примеч.
		Смотровой колодец СК–21.1	1		
	ГОСТ 13579–2018 221–102–0101–0014	ФБС 9.4.6–Т с водопроницаемостью не ниже W8 на портланцементе цементе	4	470	
	Серия 3.900.1–14в.1	Плита перекрытия ПТО 150.150.12–6	1	650	
	Серия 3.900.1–14в.1	Кольцо стеновые КС 7.3	2	130	
	Серия 3.900.1–14в.1	Кольцо опорное КО–6	1	50	
Л–1	ГОСТ 3634–2019	Люк с маркировкой Л(А15) на шарнире с запорным устройством.	1		
		Бетон С12/15; W8, F50 на портланцементе цементе м3	0.07		
		Предварительно утрамбованный слой песка, толщ.100мм м3	0,23		

Примечание: Изготовить сборных ж/б конструкций из бетона с водопроницаемостью не ниже W8 на портланцементе, зашитный слой не менее 50мм

1. Данный лист смотреть с частью ТС и КЖ–2
2. Все боковые поверхности, соприкасающихся грунтом, обмазать горячим битумом марки БМ 70/30 по ГОСТ 6617–76 за два раза.
3. В спецификации дан расход на один смотровой колодец
4. Оклеечная гидроизоляция – рубероид на горячем битуме марки БН 70/30 ГОСТ 6617–76 .

Расход; кирпич глиняный обыкновенный по ГОСТ 530–2012 – 0,36 м3,
оклеечная гидроизоляция за 2 раза – 6,8 м2,

Согласовано

Взам. инв. N

Подп. и дата

Инв. N подл.

Изм.	Кол. уч	Лист	N док.	Подп.	Дата	18–2024 АС		
						«Реконструкция тепловых сетей к №1, №3 котельной города Щучинск, Бурабайского района, Акмолинской области»		
ГИП		Аманкелды П.				Тепловые сети	Стадия	Лист	Листов
Проверил		Тойлыбек Б.					РП	78	
Исполн.		Губайдулин О.				Узел теплофикационный УТ–21.1, Смотровой колодец СК–21.1	ТОО"ШЫМГОРПРОЕКТ" г.Шымкент 2024г.	
Н. контроль		Колдасов						

Копировал Формат А3

Ут 21.2

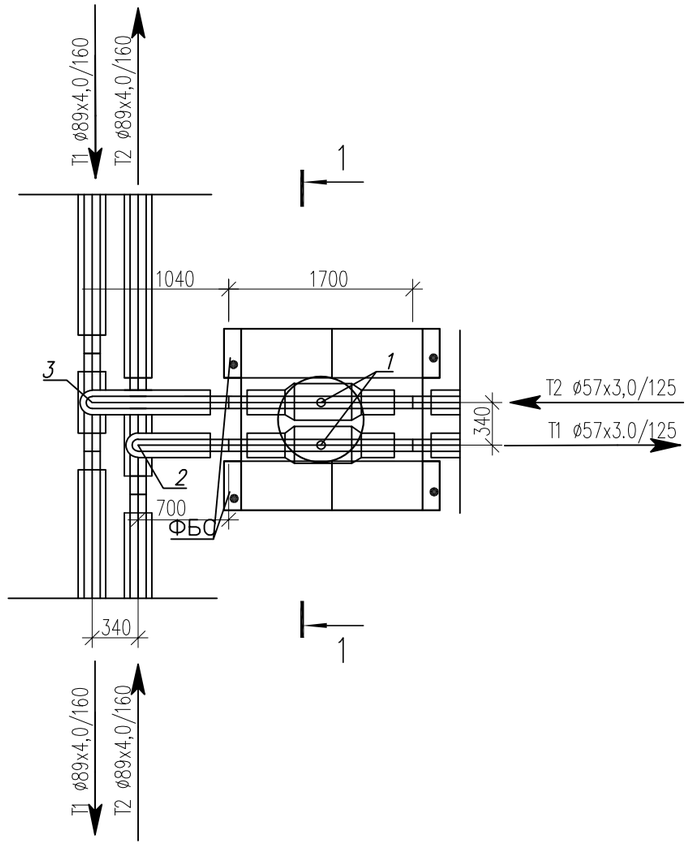

Разрез 1–1

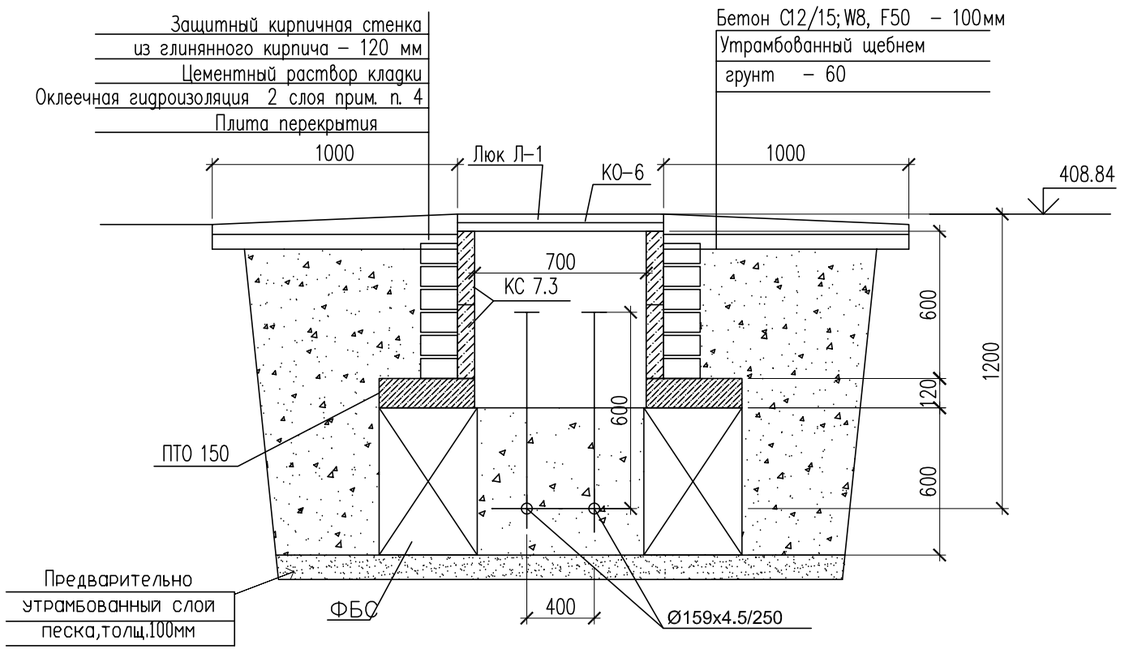

Спецификация материалов

Поз.	Обозначение	Наименование	Кол.	Масса ед., кг.	Примеч.
		Смотровой колодец СК–21.2	1		
	ГОСТ 13579–2018 221–102–0101–0014	ФБС 9.4.6–Т с водопроницаемостью не ниже W8 на портланцементе цементе	4	470	
	Серия 3.900.1–14в.1	Плита перекрытия ПТО 150.150.12–6	1	650	
	Серия 3.900.1–14в.1	Кольцо стеновые КС 7.3	2	130	
	Серия 3.900.1–14в.1	Кольцо опорное КО–6	1	50	
Л–1	ГОСТ 3634–2019	Люк с маркировкой Л(А15) на шарнире с запорным устройством.	1		
		Бетон С12/15; W8, F50 на портланцементе цементе м3	0.07		
		Предварительно утрамбованный слой песка, толщ.100мм м3	0,23		

Примечание: Изготовить сборных ж/б конструкций из бетона с водопроницаемостью не ниже W8 на портланцементе, зашитный слой не менее 50мм

1. Данный лист смотреть с частью ТС и КЖ–2
2. Все боковые поверхности, соприкасающихся грунтом, обмазать горячим битумом марки БМ 70/30 по ГОСТ 6617–76 за два раза.
3. В спецификации дан расход на один смотровой колодец
4. Оклеечная гидроизоляция – рубероид на горячем битуме марки БН 70/30 ГОСТ 6617–76 .

Расход; кирпич глиняный обыкновенный по ГОСТ 530–2012 – 0,36 м3,
оклеечная гидроизоляция за 2 раза – 6,8 м2,

Согласовано

Взам. инв. N

Подп. и дата

Инв. N подл.

Изм.	Кол. уч.	Лист	N док.	Подп.	Дата
ГИП		Аманкелды П.			
Проверил		Тойлыбек Б.			
Исполн.		Губайдулин О.			
Н. контроль		Колдасов			

18–2024 АС

«Реконструкция тепловых сетей к №1, №3 котельной города Щучинск, Бурабайского района, Акмолинской области»

Тепловые сети

Стадия	Лист	Листов
РП	79	

Узел теплофикационный УТ–21.2,
Смотровой колодец СК–21.2

ТОО"ШЫМГОРПРОЕКТ"
г.Шымкент 2024г.

Копировал

Формат А3

Ут 5

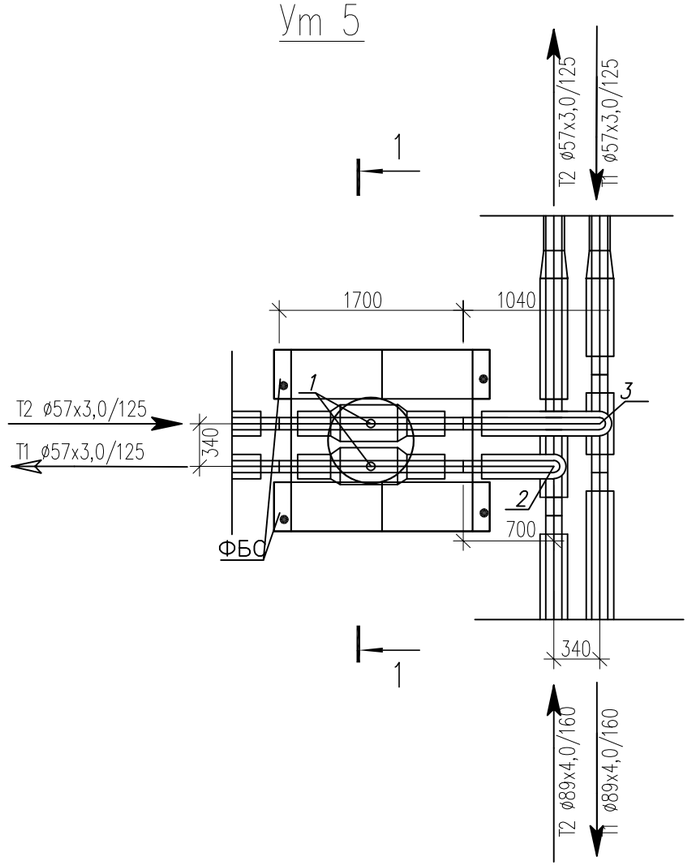

Разрез 1–1

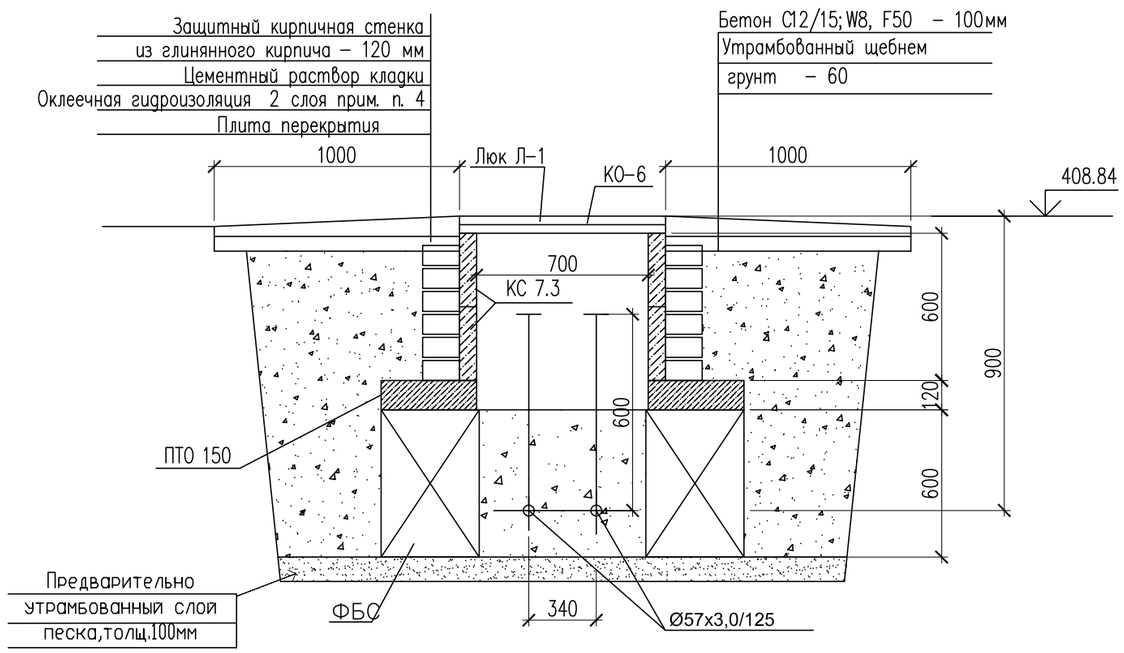

Спецификация материалов

Поз.	Обозначение	Наименование	Кол.	Масса ед., кг.	Примеч.
		Смотровой колодец СК–5	1		
	ГОСТ 13579–2018 221–102–0101–0014	ФБС 9.4.6–Т с водопроницаемостью не ниже W8 на портланцементе цементе	4	470	
	Серия 3.900.1–14в.1	Плита перекрытия ПТО 150.150.12–6	1	650	
	Серия 3.900.1–14в.1	Кольцо стеновые КС 7.3	2	130	
	Серия 3.900.1–14в.1	Кольцо опорное КО–6	1	50	
Л–1	ГОСТ 3634–2019	Люк с маркировкой Л(А15) на шарнире с запорным устройством.	1		
		Бетон С12/15; W8, F50 на портланцементе цементе м3	0.07		
		Предварительно утрамбованный слой песка, толщ.100мм м3	0,23		

Примечание: Изготовить сборных ж/б конструкций из бетона с водопроницаемостью не ниже W8 на портланцементе, зашитный слой не менее 50мм

1. Данный лист смотреть с частью ТС и КЖ–2
2. Все боковые поверхности, соприкасающихся грунтом, обмазать горячим битумом марки БМ 70/30 по ГОСТ 6617–76 за два раза.
3. В спецификации дан расход на один смотровой колодец
4. Оклеечная гидроизоляция – рубероид на горячем битуме марки БН 70/30 ГОСТ 6617–76 .

Расход; кирпич глиняный обыкновенный по ГОСТ 530–2012 – 0,36 м3,
оклеечная гидроизоляция за 2 раза – 6,8 м2,

Согласовано

Взам. инв. N

Подп. и дата

Инв. N подл.

Изм.	Кол. уч.	Лист	N док.	Подп.	Дата	18–2024 АС		
						«Реконструкция тепловых сетей к №1, №3 котельной города Щучинск, Бурабайского района, Акмолинской области»		
ГИП		Аманкелды П.				Тепловые сети	Стадия	Лист	Листов
Проверил		Тойлыбек Б.					РП	80	
Исполн.		Губайдулин О.				Узел теплофикационный УТ–5, Смотровой колодец СК–5	ТОО"ШЫМГОРПРОЕКТ" г.Шымкент 2024г.		
Н. контроль		Колдасов							

Копировал Формат А3

Ут 21.4

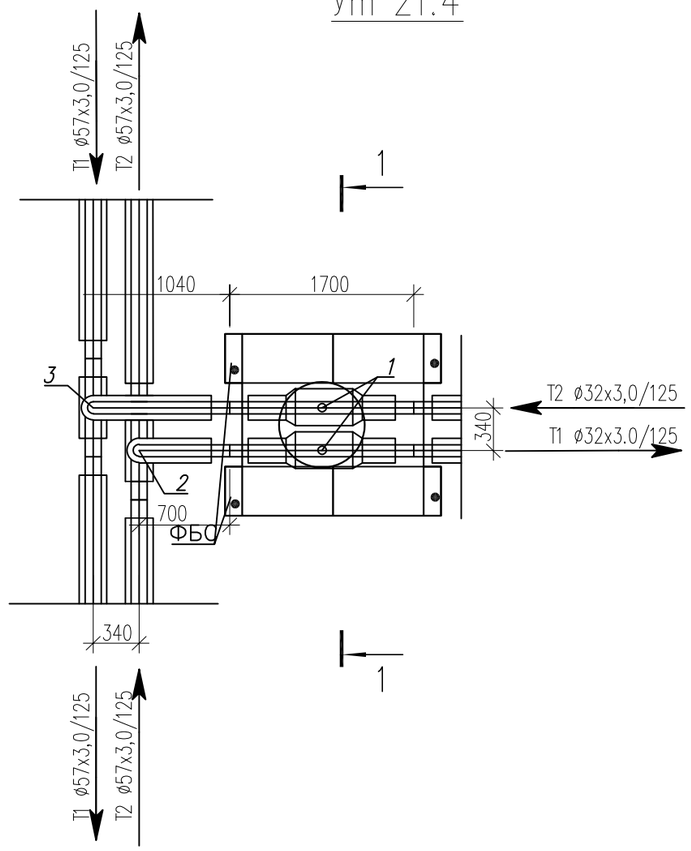

Разрез 1–1

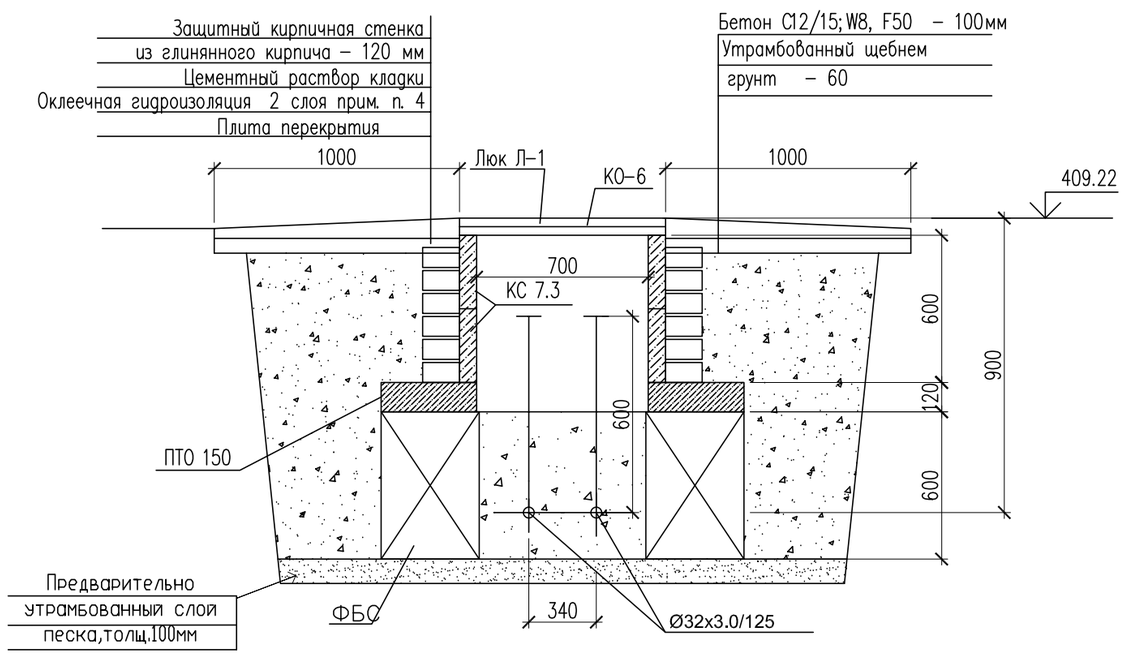

Спецификация материалов

Поз.	Обозначение	Наименование	Кол.	Масса ед., кг.	Примеч.
		Смотровой колодец СК–21.4	1		
	ГОСТ 13579–2018 221–102–0101–0014	ФБС 9.4.6–Т с водопроницаемостью не ниже W8 на портланцементе цементе	4	470	
	Серия 3.900.1–14в.1	Плита перекрытия ПТО 150.150.12–6	1	650	
	Серия 3.900.1–14в.1	Кольцо стеновые КС 7.3	2	130	
	Серия 3.900.1–14в.1	Кольцо опорное КО–6	1	50	
Л–1	ГОСТ 3634–2019	Люк с маркировкой Л(А15) на шарнире с запорным устройством.	1		
		Бетон С12/15; W8, F50 на портланцементе цементе м3	0.07		
		Предварительно утрамбованный слой песка, толщ.100мм м3	0,23		

Примечание: Изготовить сборных ж/б конструкций из бетона с водопроницаемостью не ниже W8 на портланцементе, зашитный слой не менее 50мм

1. Данный лист смотреть с частью ТС и КЖ–2
2. Все боковые поверхности, соприкасающихся грунтом, обмазать горячим битумом марки БМ 70/30 по ГОСТ 6617–76 за два раза.
3. В спецификации дан расход на один смотровой колодец
4. Оклеечная гидроизоляция – рубероид на горячем битуме марки БН 70/30 ГОСТ 6617–76 .

Расход; кирпич глиняный обыкновенный по ГОСТ 530–2012 – 0,36 м3,
оклеечная гидроизоляция за 2 раза – 6,8 м2,

Согласовано

Взам. инв. N

Подп. и дата

Инв. N подл.

Изм.	Кол. уч	Лист	N док.	Подп.	Дата
ГИП		Аманкелды П.			
Проверил		Тойлыбек Б.			
Исполн.		Губайдулин О.			
Н. контроль		Колдасов			

18–2024 АС

«Реконструкция тепловых сетей к №1, №3 котельной города Щучинск, Бурабайского района, Акмолинской области»

Тепловые сети

Стадия	Лист	Листов
РП	81	

Узел теплофикационный УТ–21.4,
Смотровой колодец СК–21.4

ТОО"ШЫМГОРПРОЕКТ"
г.Шымкент 2024г.

Копировал

Формат А3

Ут 21.5

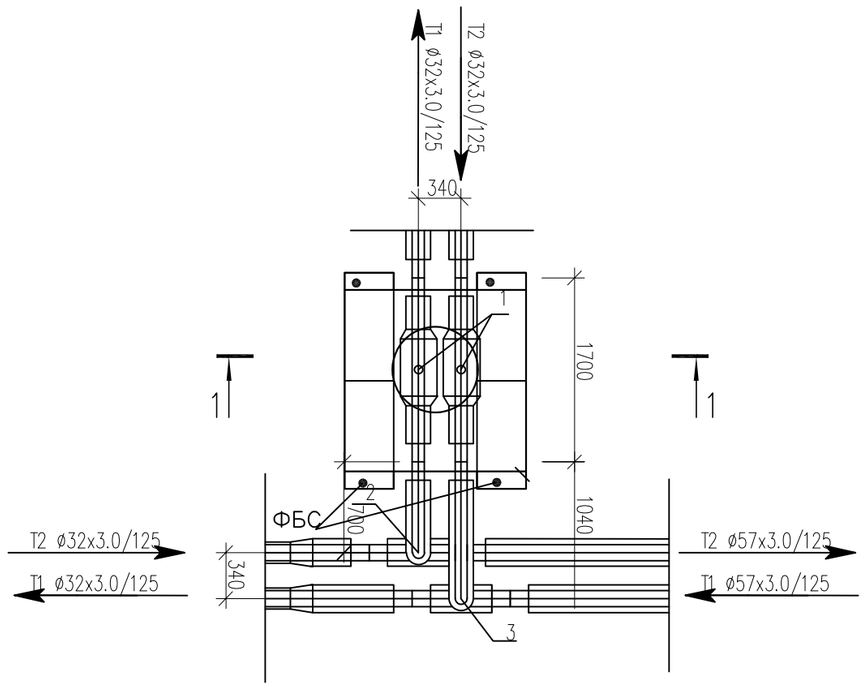

Спецификация материалов

Поз.	Обозначение	Наименование	Кол.	Масса ед., кг.	Примеч.
		Смотровой колодец СК-21.5	1		
	ГОСТ 13579-2018 221-102-0101-0014	ФБС 9.4.6-Т с водопроницаемостью не ниже W8 на портланцементе цементе	4	470	
	Серия 3.900.1-14в.1	Плита перекрытия ПТО 150.150.12-6	1	650	
	Серия 3.900.1-14в.1	Кольцо стеновые КС 7.3	2	130	
	Серия 3.900.1-14в.1	Кольцо опорное КО-6	1	50	
Л-1	ГОСТ 3634-2019	Люк с маркировкой Л(А15) на шарнире с запорным устройством.	1		
		Бетон С12/15; W8, F50 на портланцементе цементе м3	0.07		
		Предварительно утрамбованный слой песка, толщ.100мм м3	0,23		

Примечание: Изготовить сборных ж/б конструкций из бетона с водопроницаемостью не ниже W8 на портланцементе, зашитный слой не менее 50мм

1. Данный лист смотреть с частью ТС и КЖ-2
2. Все боковые поверхности, соприкасающихся грунтом, обмазать горячим битумом марки БМ 70/30 по ГОСТ 6617-76 за два раза.
3. В спецификации дан расход на один смотровой колодец
4. Оклеечная гидроизоляция – рубероид на горячем битуме марки БН 70/30 ГОСТ 6617-76 .

Расход; кирпич глиняный обыкновенный по ГОСТ 530-2012 – 0,36 м3,
оклеечная гидроизоляция за 2 раза – 6,8 м2,

Разрез 1-1

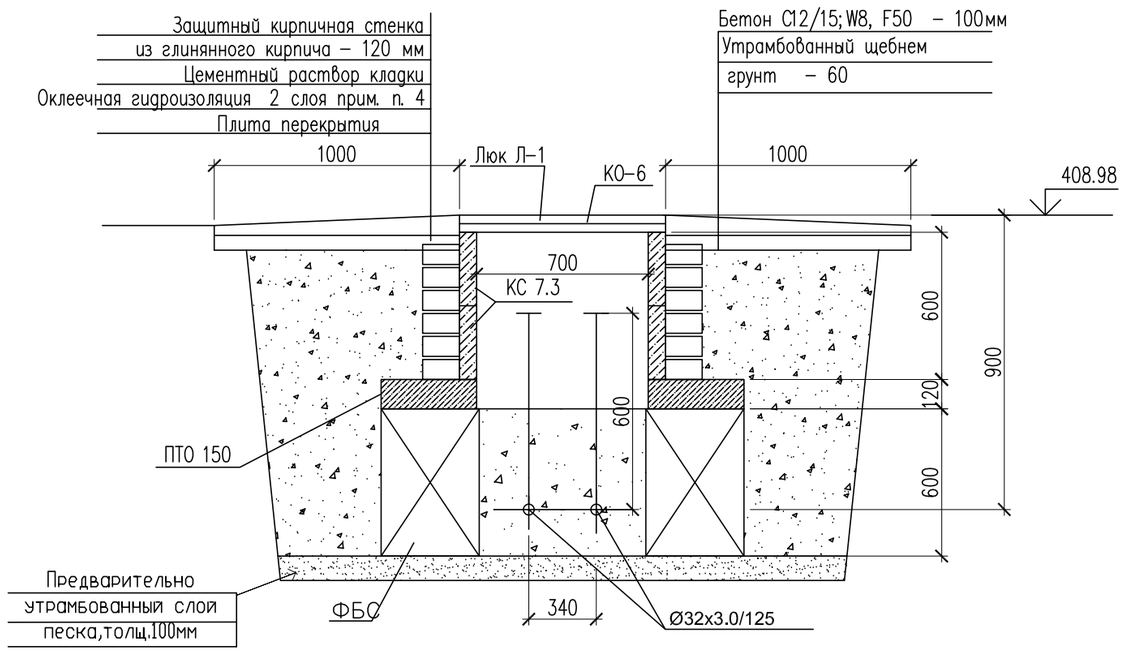

Изм.	Кол. уч	Лист	N док.	Подп.	Дата
ГИП		Аманкелды П.			
Проверил		Тойлыбек Б.			
Исполн.		Губайдулин О.			
Н. контроль		Колдасов			

18-2024 АС

«Реконструкция тепловых сетей к №1, №3 котельной города Щучинск, Бурабайского района, Акмолинской области»

Тепловые сети

Стадия	Лист	Листов
РП	82	

Узел теплофикационный УТ-21.5,
Смотровой колодец СК-21.5

ТОО"ШЫМГОРПРОЕКТ"
г. Шымкент 2024г.

Согласовано

Взам. инв. N

Подп. и дата

Инв. N подл.

Копировал

Формат А3

Ут 21.6

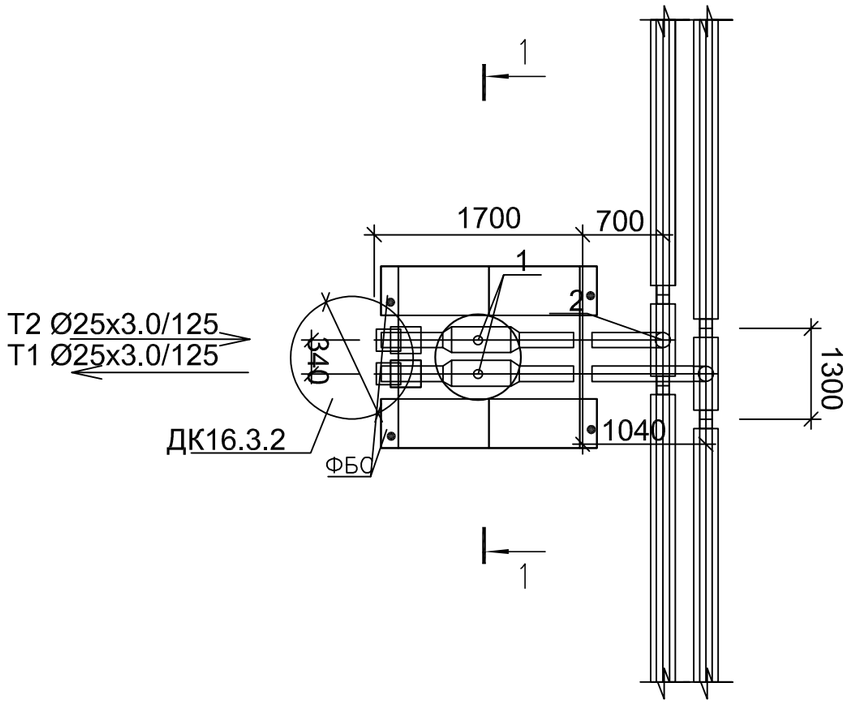

Разрез 1–1

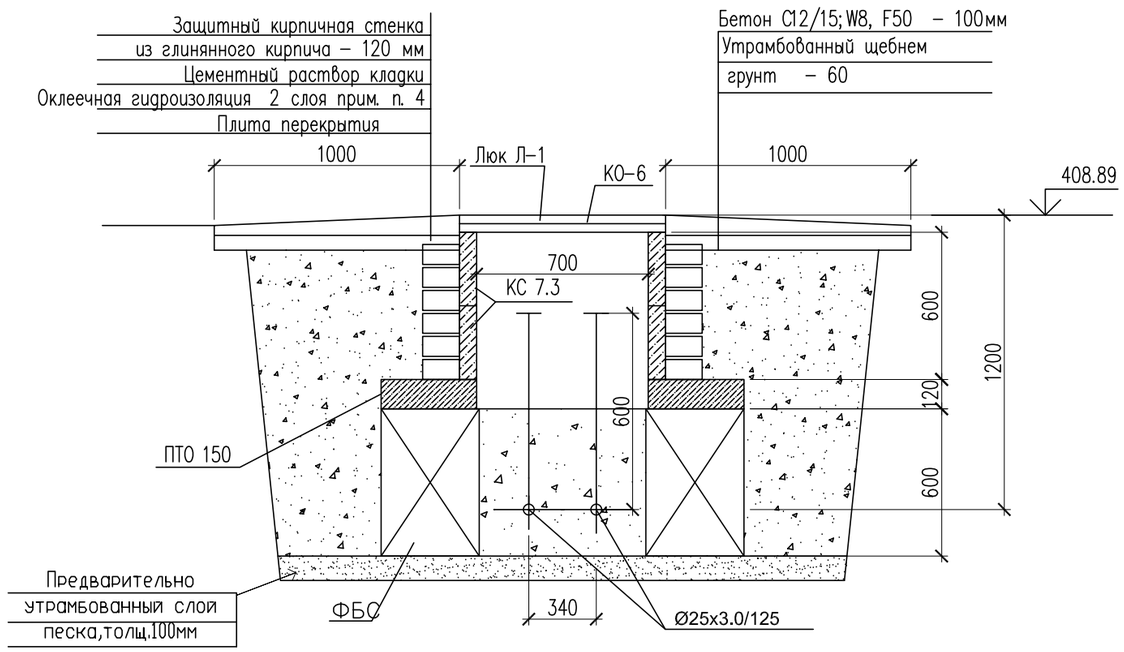

Спецификация материалов

Поз.	Обозначение	Наименование	Кол.	Масса ед., кг.	Примеч.
		Смотровой колодец СК–21.6	1		
	ГОСТ 13579–2018 221–102–0101–0014	ФБС 9.4.6–Т с водопроницаемостью не ниже W8 на портланцементе цементе	4	470	
	Серия 3.900.1–14в.1	Плита перекрытия ПТО 150.150.12–6	1	650	
	Серия 3.900.1–14в.1	Кольцо стеновые КС 7.3	2	130	
	Серия 3.900.1–14в.1	Кольцо опорное КО–6	1	50	
Л–1	ГОСТ 3634–2019	Люк с маркировкой Л(А15) на шарнире с запорным устройством.	1		
		Бетон С12/15; W8, F50 на портланцементе цементе м3	0.07		
		Предварительно утрамбованный слой песка, толщ.100мм м3	0,23		

Примечание: Изготовить сборных ж/б конструкций из бетона с водопроницаемостью не ниже W8 на портланцементе, зашитный слой не менее 50мм

1. Данный лист смотреть с частью ТС и КЖ–2
2. Все боковые поверхности, соприкасающихся грунтом, обмазать горячим битумом марки БМ 70/30 по ГОСТ 6617–76 за два раза.
3. В спецификации дан расход на один смотровой колодец
4. Оклеечная гидроизоляция – рубероид на горячем битуме марки БН 70/30 ГОСТ 6617–76 .

Расход; кирпич глиняный обыкновенный по ГОСТ 530–2012 – 0,36 м3,
оклеечная гидроизоляция за 2 раза – 6,8 м2,

Согласовано

Взам. инв. N

Подп. и дата

Инв. N подл.

Изм.	Кол. уч	Лист	N док.	Подп.	Дата	18–2024 АС		
						«Реконструкция тепловых сетей к №1, №3 котельной города Щучинск, Бурабайского района, Акмолинской области»		
ГИП		Аманкелды П.				Тепловые сети	Стадия	Лист	Листов
Проверил		Тойлыбек Б.					РП	83	
Исполн.		Губайдулин О.				Узел теплофикационный УТ–21.6, Смотровой колодец СК–21.6	ТОО"ШЫМГОРПРОЕКТ" г.Шымкент 2024г.	
Н. контроль		Колдасов						

Копировал Формат А3

Ут 22

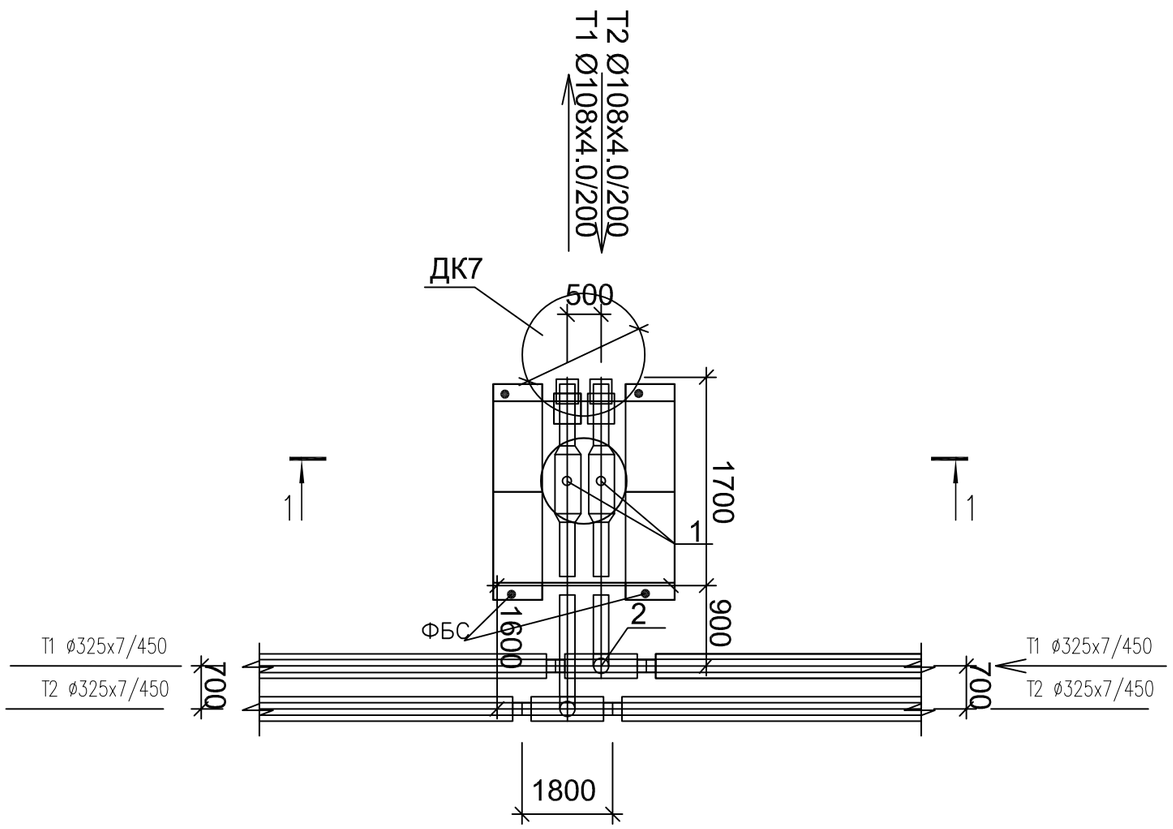

Разрез 1–1

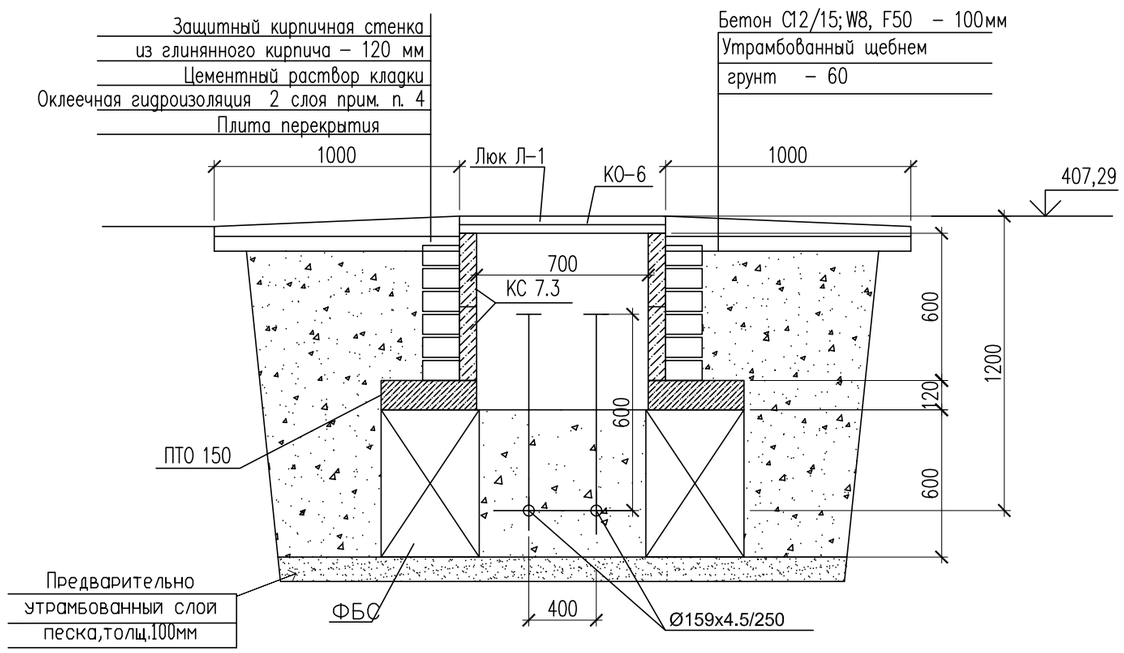

Спецификация материалов

Поз.	Обозначение	Наименование	Кол.	Масса ед., кг.	Примеч.
		Смотровой колодец СК–22	1		
	ГОСТ 13579–2018 221–102–0101–0014	ФБС 9.4.6–Т с водопроницаемостью не ниже W8 на портланцементе цементе	4	470	
	Серия 3.900.1–14в.1	Плита перекрытия ПТО 150.150.12–6	1	650	
	Серия 3.900.1–14в.1	Кольцо стеновые КС 7.3	2	130	
	Серия 3.900.1–14в.1	Кольцо опорное КО–6	1	50	
Л–1	ГОСТ 3634–2019	Люк с маркировкой Л(А15) на шарнире с запорным устройством.	1		
		Бетон С12/15; W8, F50 на портланцементе цементе м3	0.07		
		Предварительно утрамбованный слой песка, толщ.100мм м3	0,23		

Примечание: Изготовить сборных ж/б конструкций из бетона с водопроницаемостью не ниже W8 на портланцементе, защитный слой не менее 50мм

1. Данный лист смотреть с частью ТС и КЖ–2
2. Все боковые поверхности, соприкасающихся грунтом, обмазать горячим битумом марки БМ 70/30 по ГОСТ 6617–76 за два раза.
3. В спецификации дан расход на один смотровой колодец
4. Оклеечная гидроизоляция – рубероид на горячем битуме марки БН 70/30 ГОСТ 6617–76 .

Расход; кирпич глиняный обыкновенный по ГОСТ 530–2012 – 0,36 м3,
оклеечная гидроизоляция за 2 раза – 6,8 м2,

Согласовано

Взам. инв. N

Подп. и дата

Инв. N подл.

Изм.	Кол. уч	Лист	N док.	Подп.	Дата	18–2024 АС		
						«Реконструкция тепловых сетей к №1, №3 котельной города Щучинск, Бурабайского района, Акмолинской области»		
ГИП		Аманкелды П.				Тепловые сети	Стадия	Лист	Листов
Проверил		Тойлыбек Б.					РП	84	
Исполн.		Губайдулин О.				Узел теплофикационный УТ–22, Смотровой колодец СК–22	ТОО"ШЫМГОРПРОЕКТ" г.Шымкент 2024г.		
Н. контроль		Колдасов							

Копировал Формат А3

Ут 23

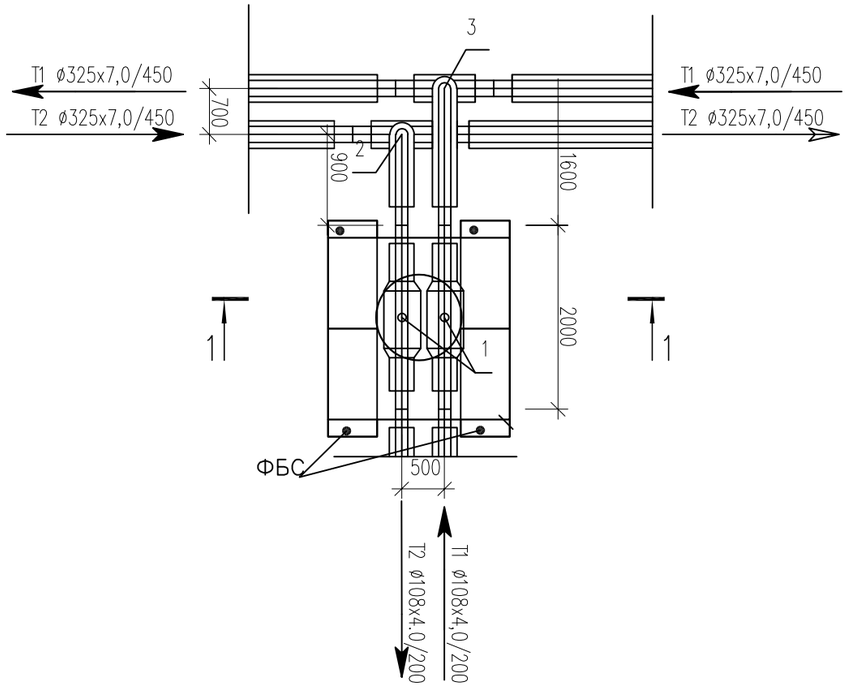

Разрез 1–1

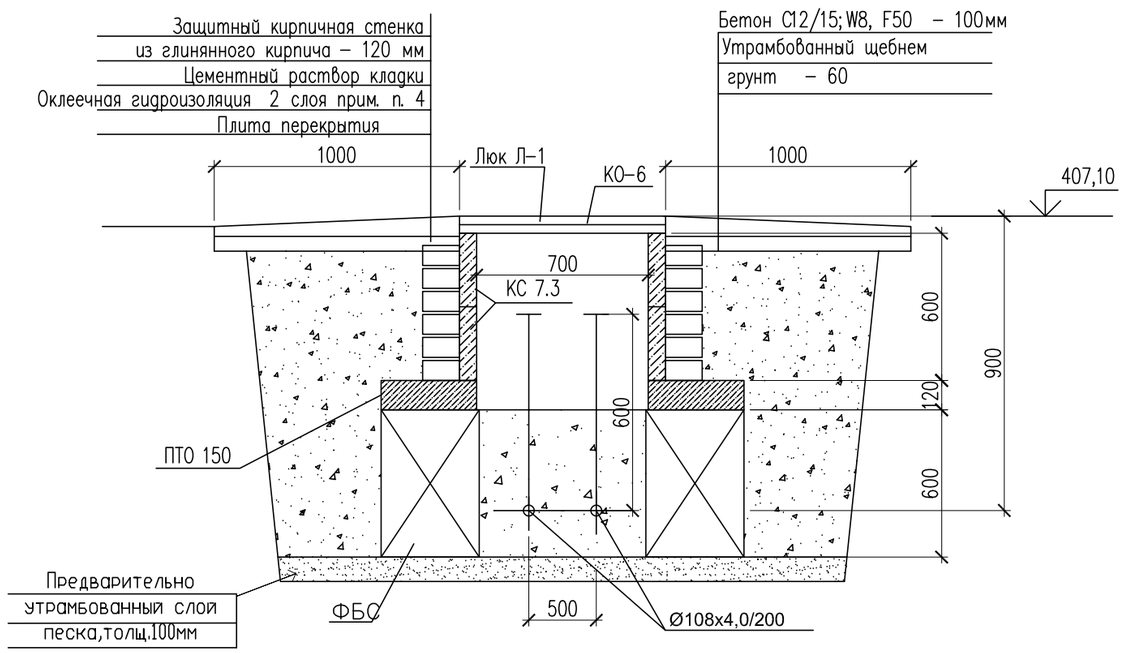

Спецификация материалов

Поз.	Обозначение	Наименование	Кол.	Масса ед., кг.	Примеч.
		Смотровой колодец СК–23	1		
	ГОСТ 13579–2018 221–102–0101–0014	ФБС 9.4.6–Т с водопроницаемостью не ниже W8 на портланцементе цементе	4	470	
	Серия 3.900.1–14в.1	Плита перекрытия ПТО 150.150.12–6	1	650	
	Серия 3.900.1–14в.1	Кольцо стеновые КС 7.3	2	130	
	Серия 3.900.1–14в.1	Кольцо опорное КО–6	1	50	
Л–1	ГОСТ 3634–2019	Люк с маркировкой Л(А15) на шарнире с запорным устройством.	1		
		Бетон С12/15; W8, F50 на портланцементе цементе м3	0.07		
		Предварительно утрамбованный слой песка, толщ.100мм м3	0,23		

Примечание: Изготовить сборных ж/б конструкций из бетона с водопроницаемостью не ниже W8 на портланцементе, зашитный слой не менее 50мм

1. Данный лист смотреть с частью ТС и КЖ–2
2. Все боковые поверхности, соприкасающихся грунтом, обмазать горячим битумом марки БМ 70/30 по ГОСТ 6617–76 за два раза.
3. В спецификации дан расход на один смотровой колодец
4. Оклеечная гидроизоляция – рубероид на горячем битуме марки БН 70/30 ГОСТ 6617–76 .

Расход; кирпич глиняный обыкновенный по ГОСТ 530–2012 – 0,36 м3,
оклеечная гидроизоляция за 2 раза – 6,8 м2,

Согласовано

Взам. инв. N

Подп. и дата

Инв. N подл.

Изм.	Кол. уч	Лист	N док.	Подп.	Дата	18–2024 АС		
						«Реконструкция тепловых сетей к №1, №3 котельной города Щучинск, Бурабайского района, Акмолинской области»		
ГИП		Аманкелды П.				Тепловые сети	Стадия	Лист	Листов
Проверил		Тойлыбек Б.					РП	85	
Исполн.		Губайдулин О.				Узел теплофикационный УТ–23, Смотровой колодец СК–23	ТОО"ШЫМГОРПРОЕКТ" г.Шымкент 2024г.	
Н. контроль		Колдасов						

Копировал Формат А3

Ут 24

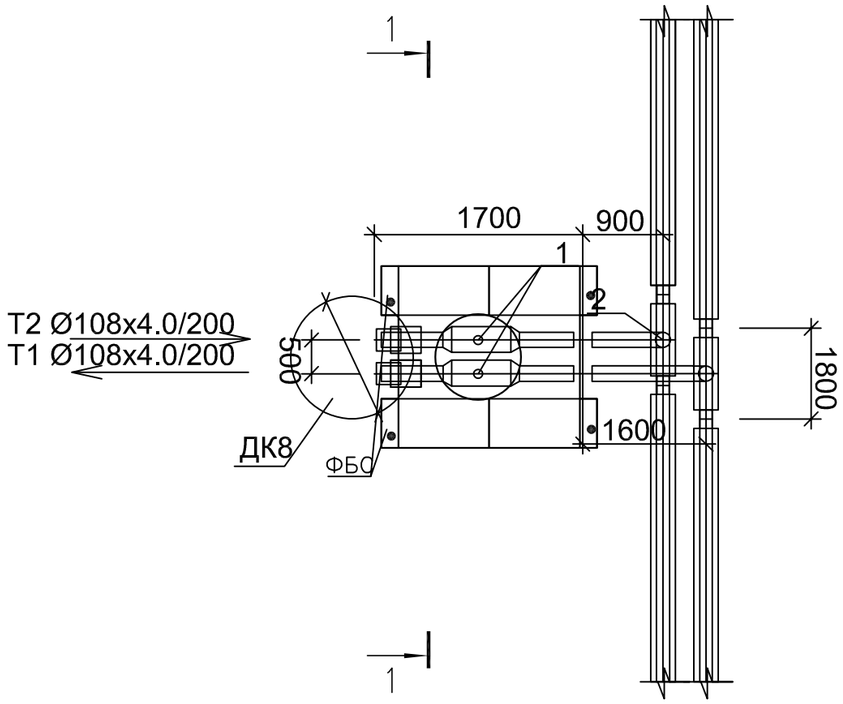

Разрез 1–1

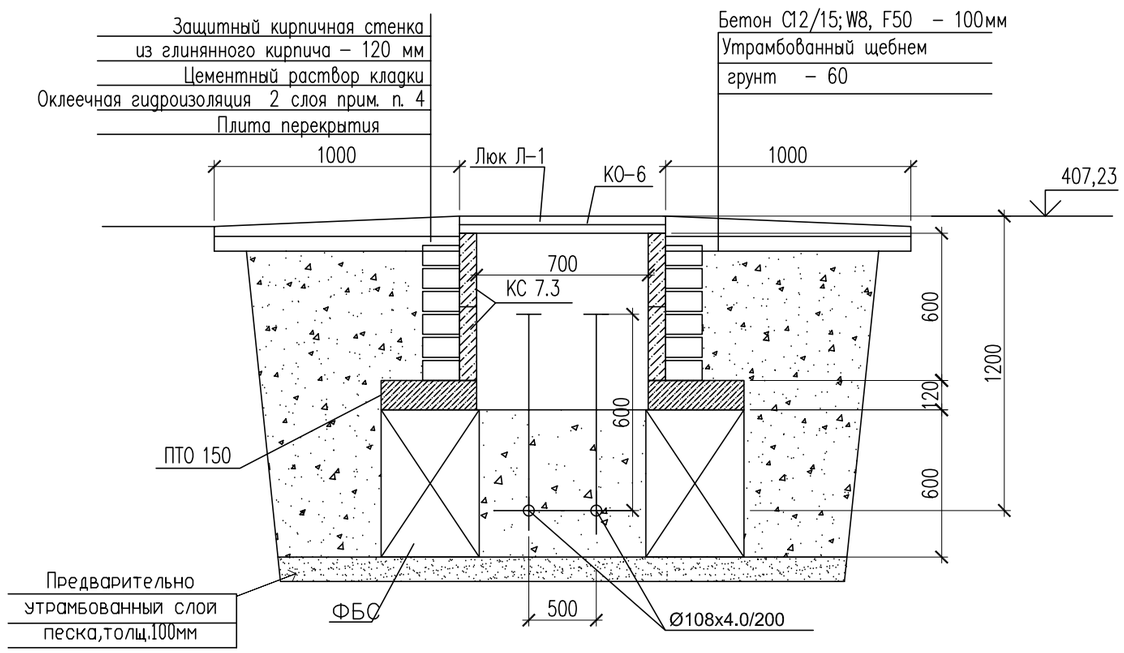

Спецификация материалов

Поз.	Обозначение	Наименование	Кол.	Масса ед., кг.	Примеч.
		Смотровой колодец СК–24	1		
	ГОСТ 13579–2018 221–102–0101–0014	ФБС 9.4.6–Т с водопроницаемостью не ниже W8 на портланцементе цементе	4	470	
	Серия 3.900.1–14в.1	Плита перекрытия ПТО 150.150.12–6	1	650	
	Серия 3.900.1–14в.1	Кольцо стеновые КС 7.3	2	130	
	Серия 3.900.1–14в.1	Кольцо опорное КО–6	1	50	
Л–1	ГОСТ 3634–2019	Люк с маркировкой Л(А15) на шарнире с запорным устройством.	1		
		Бетон С12/15; W8, F50 на портланцементе цементе м3	0.07		
		Предварительно утрамбованный слой песка, толщ.100мм м3	0,23		

Примечание: Изготовить сборных ж/б конструкций из бетона с водопроницаемостью не ниже W8 на портланцементе, зашитный слой не менее 50мм

1. Данный лист смотреть с частью ТС и КЖ–2
2. Все боковые поверхности, соприкасающихся грунтом, обмазать горячим битумом марки БМ 70/30 по ГОСТ 6617–76 за два раза.
3. В спецификации дан расход на один смотровой колодец
4. Оклеечная гидроизоляция – рубероид на горячем битуме марки БН 70/30 ГОСТ 6617–76 .

Расход; кирпич глиняный обыкновенный по ГОСТ 530–2012 – 0,36 м3,
оклеечная гидроизоляция за 2 раза – 6,8 м2,

Согласовано

Взам. инв. N

Подп. и дата

Инв. N подл.

Изм.	Кол. уч.	Лист	N док.	Подп.	Дата
ГИП		Аманкелды П.			
Проверил		Тойлыбек Б.			
Исполн.		Губайдулин О.			
Н. контроль		Колдасов			

18–2024 АС

«Реконструкция тепловых сетей к №1, №3 котельной города Щучинск, Бурабайского района, Акмолинской области»

Тепловые сети

Стадия	Лист	Листов
РП	86	

Узел теплофикационный УТ–24,
Смотровой колодец СК–24

ТОО"ШЫМГОРПРОЕКТ"
г.Шымкент 2024г.

Копировал

Формат А3

Ут 25

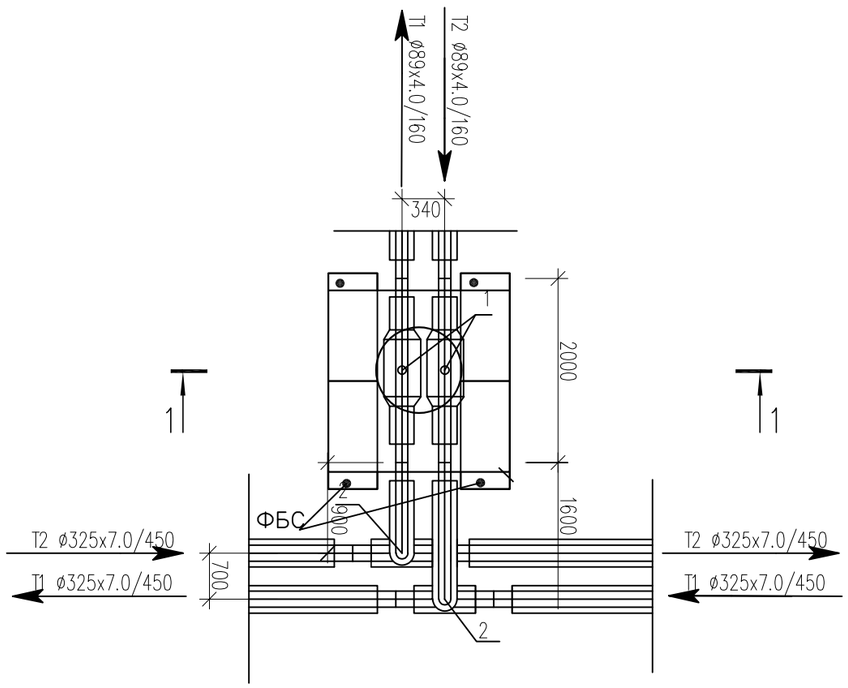

Разрез 1–1

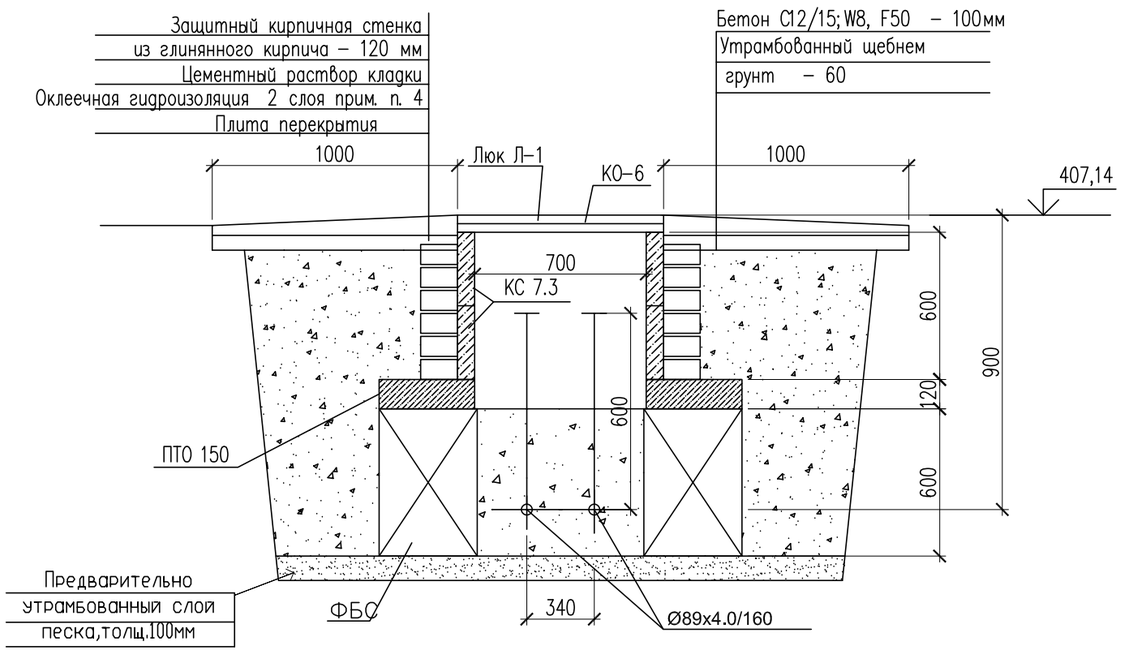

Спецификация материалов

Поз.	Обозначение	Наименование	Кол.	Масса ед., кг.	Примеч.
		Смотровой колодец СК–25	1		
	ГОСТ 13579–2018 221–102–0101–0014	ФБС 9.4.6–Т с водопроницаемостью не ниже W8 на портланцементе цементе	4	470	
	Серия 3.900.1–14в.1	Плита перекрытия ПТО 150.150.12–6	1	650	
	Серия 3.900.1–14в.1	Кольцо стеновые КС 7.3	2	130	
	Серия 3.900.1–14в.1	Кольцо опорное КО–6	1	50	
Л–1	ГОСТ 3634–2019	Люк с маркировкой Л(А15) на шарнире с запорным устройством.	1		
		Бетон С12/15; W8, F50 на портланцементе цементе м3	0.07		
		Предварительно утрамбованный слой песка, толщ.100мм м3	0,23		

Примечание: Изготовить сборных ж/б конструкций из бетона с водопроницаемостью не ниже W8 на портланцементе, защитный слой не менее 50мм

1. Данный лист смотреть с частью ТС и КЖ–2
2. Все боковые поверхности, соприкасающихся грунтом, обмазать горячим битумом марки БМ 70/30 по ГОСТ 6617–76 за два раза.
3. В спецификации дан расход на один смотровой колодец
4. Оклеечная гидроизоляция – рубероид на горячем битуме марки БН 70/30 ГОСТ 6617–76 .

Расход; кирпич глиняный обыкновенный по ГОСТ 530–2012 – 0,36 м3,
оклеечная гидроизоляция за 2 раза – 6,8 м2,

Согласовано

Взам. инв. N

Подп. и дата

Инв. N подл.

Изм.	Кол. уч.	Лист	N док.	Подп.	Дата	18–2024 АС		
						«Реконструкция тепловых сетей к №1, №3 котельной города Щучинск, Бурабайского района, Акмолинской области»		
ГИП		Аманкелды П.				Тепловые сети	Стадия	Лист	Листов
Проверил		Тойлыбек Б.					РП	87	
Исполн.		Губайдулин О.				Узел теплофикационный УТ–25, Смотровой колодец СК–25	ТОО"ШЫМГОРПРОЕКТ" г.Шымкент 2024г.		
Н. контроль		Колдасов							

Копировал Формат А3

Ут 25,1.

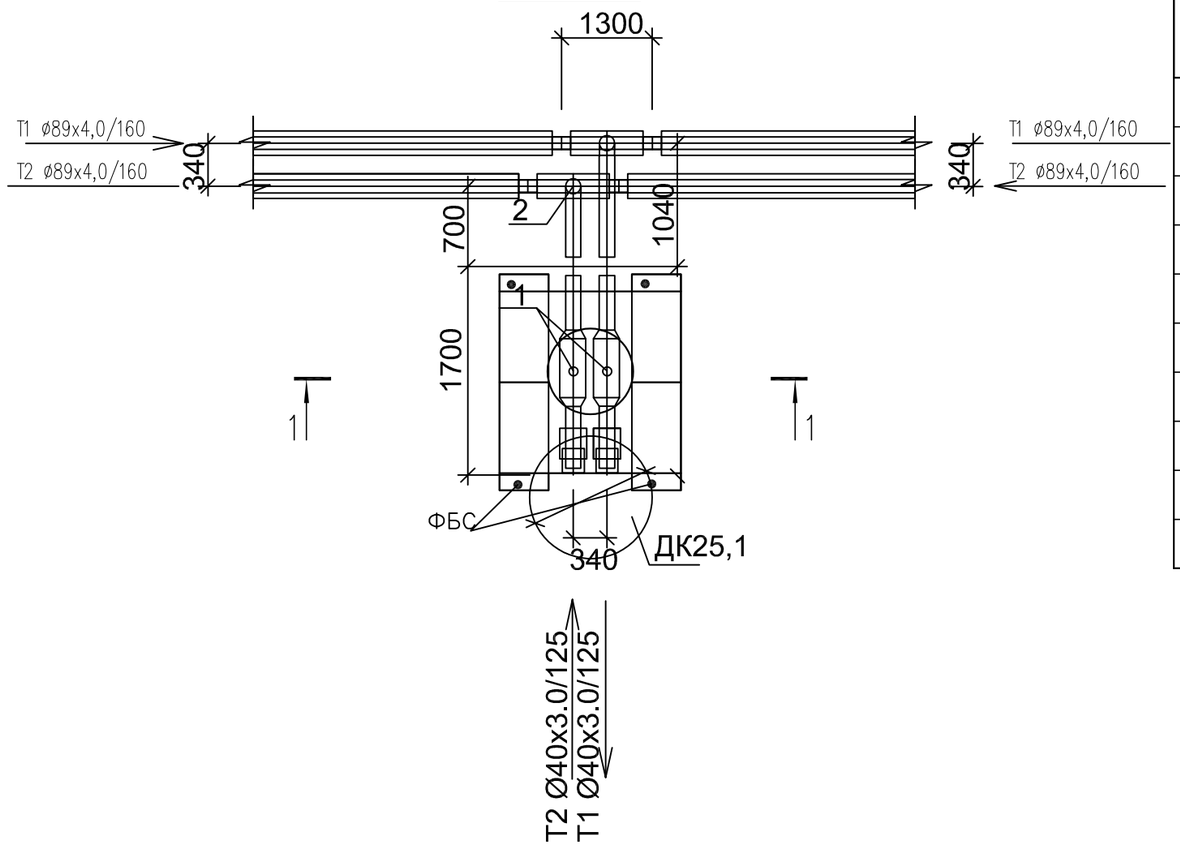

Разрез 1–1

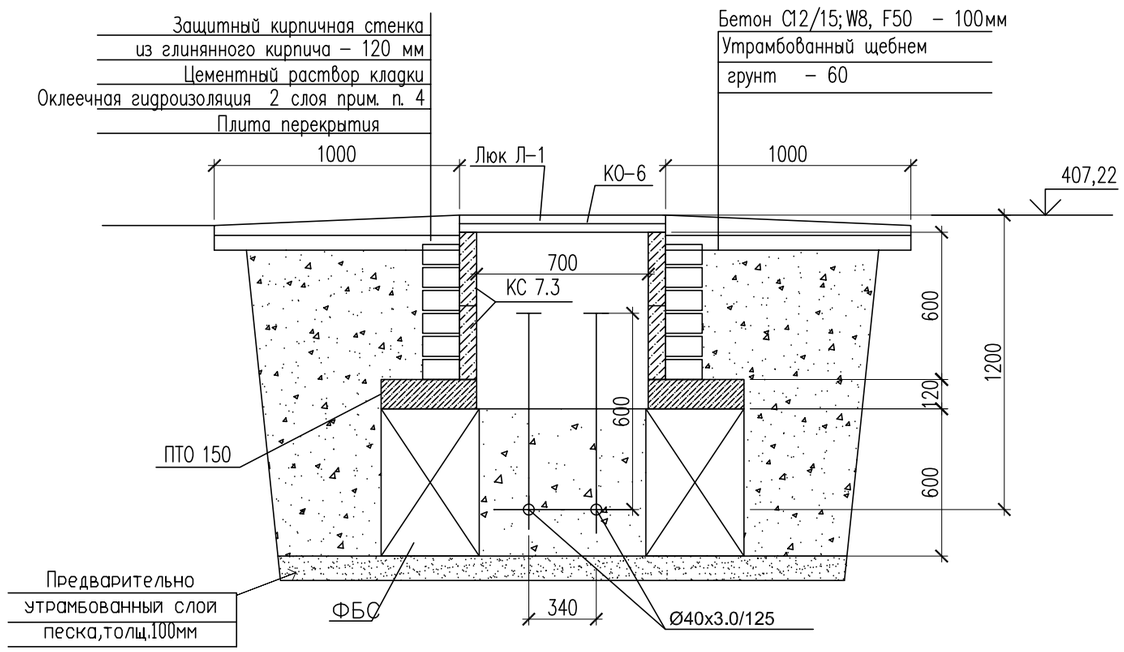

Спецификация материалов

Поз.	Обозначение	Наименование	Кол.	Масса ед., кг.	Примеч.
		Смотровой колодец СК–25,1.	1		
	ГОСТ 13579–2018 221–102–0101–0014	ФБС 9.4.6–Т с водопроницаемостью не ниже W8 на портланцементе цементе	4	470	
	Серия 3.900.1–14в.1	Плита перекрытия ПТО 150.150.12–6	1	650	
	Серия 3.900.1–14в.1	Кольцо стеновые КС 7.3	2	130	
	Серия 3.900.1–14в.1	Кольцо опорное КО–6	1	50	
Л–1	ГОСТ 3634–2019	Люк с маркировкой Л(А15) на шарнире с запорным устройством.	1		
		Бетон С12/15; W8, F50 на портланцементе цементе м3	0.07		
		Предварительно утрамбованный слой песка, толщ.100мм м3	0,23		

Примечание: Изготовить сборных ж/б конструкций из бетона с водопроницаемостью не ниже W8 на портланцементе, зашитный слой не менее 50мм

1. Данный лист смотреть с частью ТС и КЖ–2
2. Все боковые поверхности, соприкасающихся грунтом, обмазать горячим битумом марки БМ 70/30 по ГОСТ 6617–76 за два раза.
3. В спецификации дан расход на один смотровой колодец
4. Оклеечная гидроизоляция – рубероид на горячем битуме марки БН 70/30 ГОСТ 6617–76 .

Расход; кирпич глиняный обыкновенный по ГОСТ 530–2012 – 0,36 м3,
оклеечная гидроизоляция за 2 раза – 6,8 м2,

Согласовано

Взам. инв. N

Подп. и дата

Инв. N подл.

Изм.	Кол. уч.	Лист	N док.	Подп.	Дата
ГИП		Аманкелды П.			
Проверил		Тойлыбек Б.			
Исполн.		Губайдулин О.			
Н. контроль		Колдасов			

18–2024 АС

«Реконструкция тепловых сетей к №1, №3 котельной города Щучинск, Бурабайского района, Акмолинской области»

Тепловые сети

Стадия	Лист	Листов
РП	88	

Узел теплофикационный УТ–25,1.,
Смотровой колодец СК–25,1.

ТОО"ШЫМГОРПРОЕКТ"
г.Шымкент 2024г.

Копировал

Формат А3

Ут 26

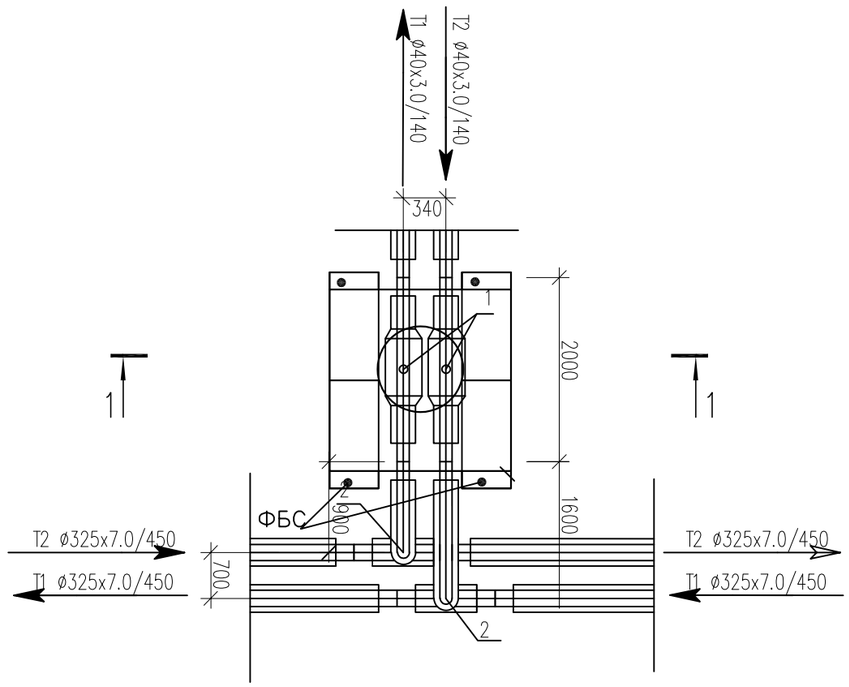

Спецификация материалов

Поз.	Обозначение	Наименование	Кол.	Масса ед., кг.	Примеч.
		Смотровой колодец СК-26	1		
	ГОСТ 13579-2018 221-102-0101-0014	ФБС 9.4.6-Т с водопроницаемостью не ниже W8 на портланцементе цементе	4	470	
	Серия 3.900.1-14в.1	Плита перекрытия ПТО 150.150.12-6	1	650	
	Серия 3.900.1-14в.1	Кольцо стеновые КС 7.3	2	130	
	Серия 3.900.1-14в.1	Кольцо опорное КО-6	1	50	
Л-1	ГОСТ 3634-2019	Люк с маркировкой Л(А15) на шарнире с запорным устройством.	1		
		Бетон С12/15; W8, F50 на портланцементе цементе м3	0.07		
		Предварительно утрамбованный слой песка, толщ.100мм м3	0,23		

Примечание: Изготовить сборных ж/б конструкций из бетона с водопроницаемостью не ниже W8 на портланцементе, зашитный слой не менее 50мм

1. Данный лист смотреть с частью ТС и КЖ-2
2. Все боковые поверхности, соприкасающихся грунтом, обмазать горячим битумом марки БМ 70/30 по ГОСТ 6617-76 за два раза.
3. В спецификации дан расход на один смотровой колодец
4. Оклеечная гидроизоляция – рубероид на горячем битуме марки БН 70/30 ГОСТ 6617-76 .

Расход; кирпич глиняный обыкновенный по ГОСТ 530-2012 – 0,36 м3,
оклеечная гидроизоляция за 2 раза – 6,8 м2,

Разрез 1-1

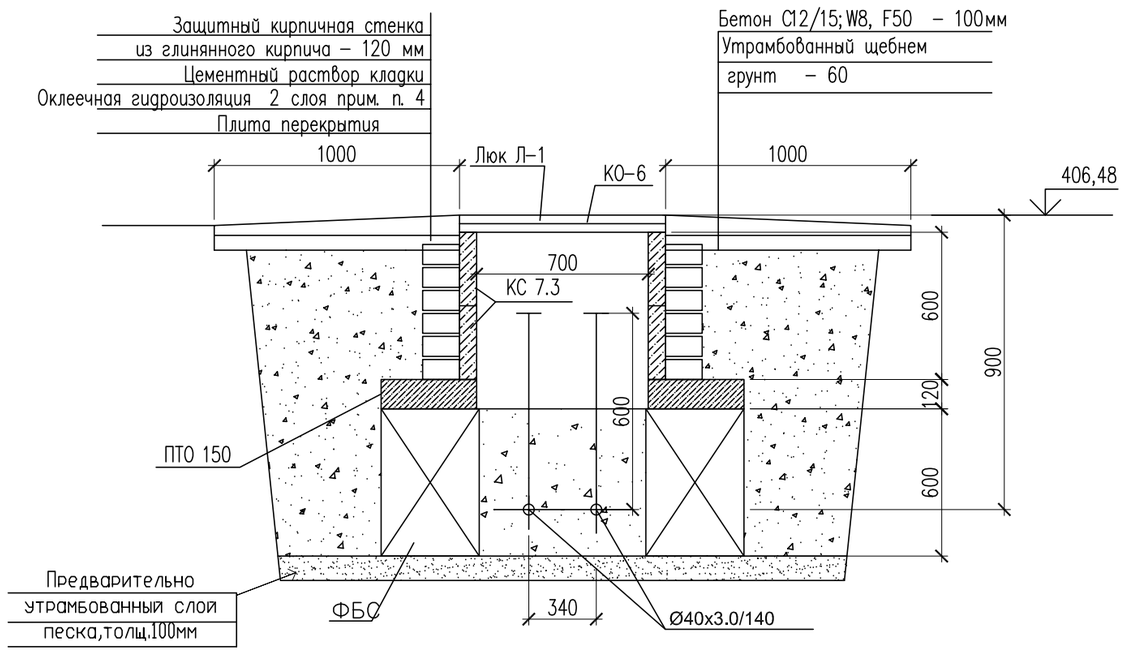

Согласовано

Взам. инв. N

Подп. и дата

Инв. N подл.

Изм.	Кол. уч	Лист	N док.	Подп.	Дата
ГИП		Аманкелды П.			
Проверил		Тойлыбек Б.			
Исполн.		Губайдулин О.			
Н. контроль		Колдасов			

18-2024 АС

«Реконструкция тепловых сетей к №1, №3 котельной города Щучинск, Бурабайского района, Акмолинской области»

Тепловые сети

Стадия	Лист	Листов
РП	89	

Узел теплофикационный УТ-26,
Смотровой колодец СК-26

ТОО"ШЫМГОРПРОЕКТ"
г. Шымкент 2024г.

Копировал

Формат А3

Ут 27

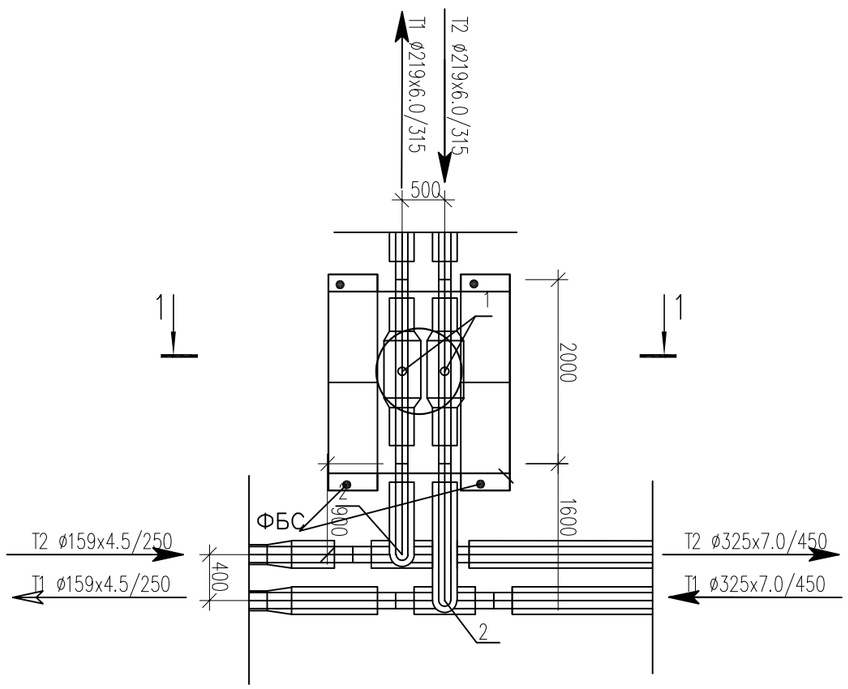

Разрез 1–1

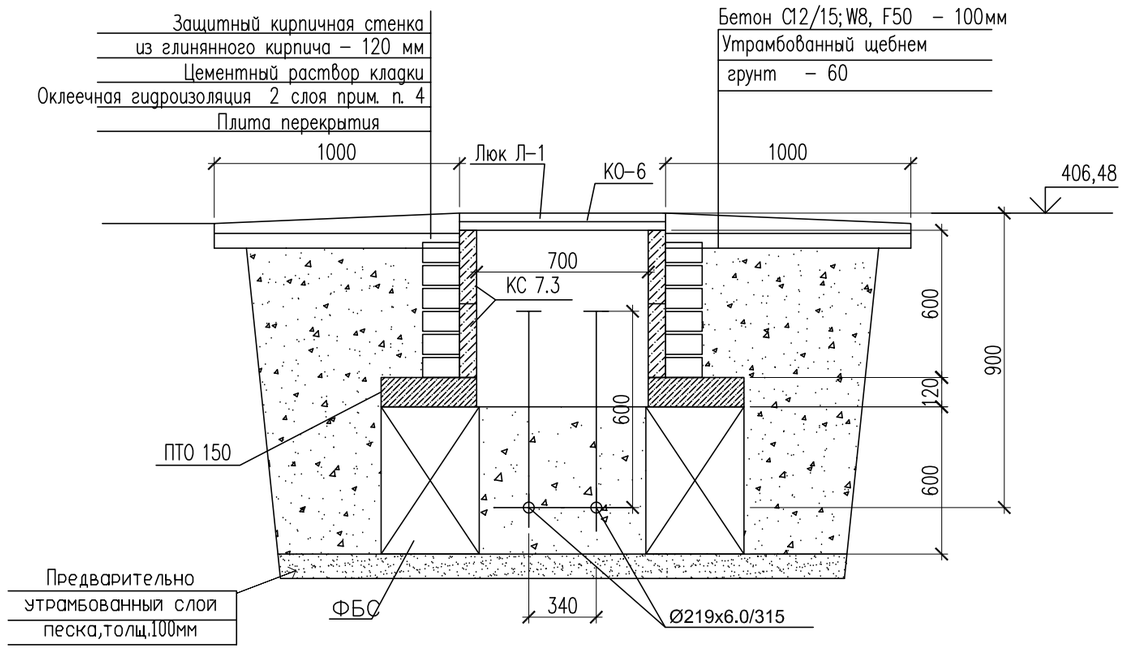

Спецификация материалов

Поз.	Обозначение	Наименование	Кол.	Масса ед., кг.	Примеч.
		Смотровой колодец СК–27	1		
	ГОСТ 13579–2018 221–102–0101–0014	ФБС 9.4.6–Т с водопроницаемостью не ниже W8 на портланцементе цементе	4	470	
	Серия 3.900.1–14в.1	Плита перекрытия ПТО 150.150.12–6	1	650	
	Серия 3.900.1–14в.1	Кольцо стеновые КС 7.3	2	130	
	Серия 3.900.1–14в.1	Кольцо опорное КО–6	1	50	
Л–1	ГОСТ 3634–2019	Люк с маркировкой Л(А15) на шарнире с запорным устройством.	1		
		Бетон С12/15; W8, F50 на портланцементе цементе м3	0.07		
		Предварительно утрамбованный слой песка, толщ.100мм м3	0,23		

Примечание: Изготовить сборных ж/б конструкций из бетона с водопроницаемостью не ниже W8 на портланцементе, защитный слой не менее 50мм

1. Данный лист смотреть с частью ТС и КЖ–2
2. Все боковые поверхности, соприкасающихся грунтом, обмазать горячим битумом марки БМ 70/30 по ГОСТ 6617–76 за два раза.
3. В спецификации дан расход на один смотровой колодец
4. Оклеечная гидроизоляция – рубероид на горячем битуме марки БН 70/30 ГОСТ 6617–76 .

Расход; кирпич глиняный обыкновенный по ГОСТ 530–2012 – 0,36 м3,
оклеечная гидроизоляция за 2 раза – 6,8 м2,

Согласовано

Взам. инв. N

Подп. и дата

Инв. N подл.

Изм.	Кол. уч.	Лист	N док.	Подп.	Дата	18–2024 АС		
						«Реконструкция тепловых сетей к №1, №3 котельной города Щучинск, Бурабайского района, Акмолинской области»		
ГИП		Аманкелды П.				Тепловые сети	Стадия	Лист	Листов
Проверил		Тойлыбек Б.					РП	90	
Исполн.		Губайдулин О.				Узел теплофикационный УТ–27, Смотровой колодец СК–27	ТОО"ШЫМГОРПРОЕКТ" г.Шымкент 2024г.	
Н. контроль		Колдасов						

Копировал Формат А3

Ут 27,1

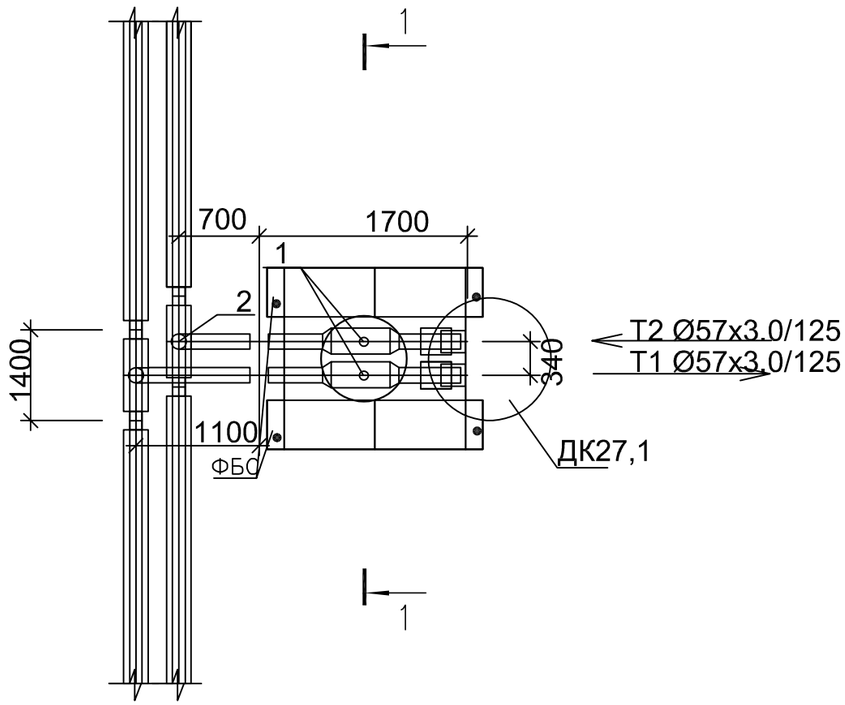

Разрез 1–1

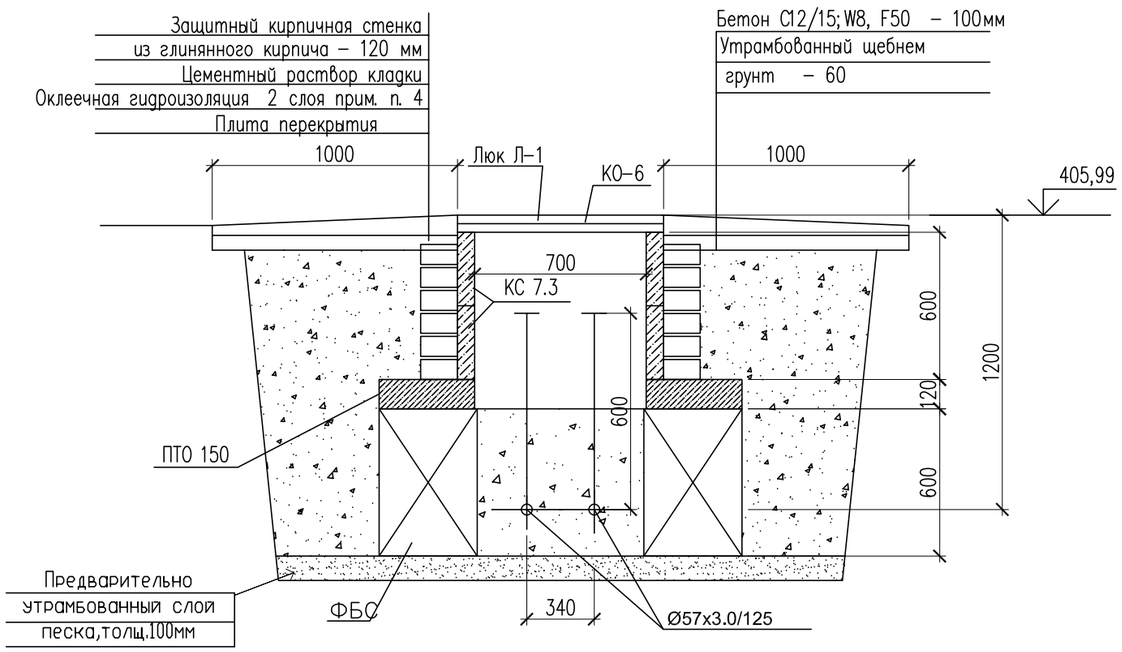

Спецификация материалов

Поз.	Обозначение	Наименование	Кол.	Масса ед., кг.	Примеч.
		Смотровой колодец СК–27,1	1		
	ГОСТ 13579–2018 221–102–0101–0014	ФБС 9.4.6–Т с водопроницаемостью не ниже W8 на портланцементе цементе	4	470	
	Серия 3.900.1–14в.1	Плита перекрытия ПТО 150.150.12–6	1	650	
	Серия 3.900.1–14в.1	Кольцо стеновые КС 7.3	2	130	
	Серия 3.900.1–14в.1	Кольцо опорное КО–6	1	50	
Л–1	ГОСТ 3634–2019	Люк с маркировкой Л(А15) на шарнире с запорным устройством.	1		
		Бетон С12/15; W8, F50 на портланцементе цементе м3	0.07		
		Предварительно утрамбованный слой песка, толщ.100мм м3	0,23		

Примечание: Изготовить сборных ж/б конструкций из бетона с водопроницаемостью не ниже W8 на портланцементе, зашитный слой не менее 50мм

1. Данный лист смотреть с частью ТС и КЖ–2
2. Все боковые поверхности, соприкасающихся грунтом, обмазать горячим битумом марки БМ 70/30 по ГОСТ 6617–76 за два раза.
3. В спецификации дан расход на один смотровой колодец
4. Оклеечная гидроизоляция – рубероид на горячем битуме марки БН 70/30 ГОСТ 6617–76 .

Расход; кирпич глиняный обыкновенный по ГОСТ 530–2012 – 0,36 м3,
оклеечная гидроизоляция за 2 раза – 6,8 м2,

Согласовано

Взам. инв. N

Подп. и дата

Инв. N подл.

Изм.	Кол. уч	Лист	N док.	Подп.	Дата	18–2024 АС		
						«Реконструкция тепловых сетей к №1, №3 котельной города Щучинск, Бурабайского района, Акмолинской области»		
ГИП		Аманкелды П.				Тепловые сети	Стадия	Лист	Листов
Проверил		Тойлыбек Б.					РП	91	
Исполн.		Губайдулин О.				Узел теплофикационный УТ–27,1, Смотровой колодец СК–27,1	ТОО"ШЫМГОРПРОЕКТ" г.Шымкент 2024г.	
Н. контроль		Колдасов						

Копировал Формат А3

Ут 27,2

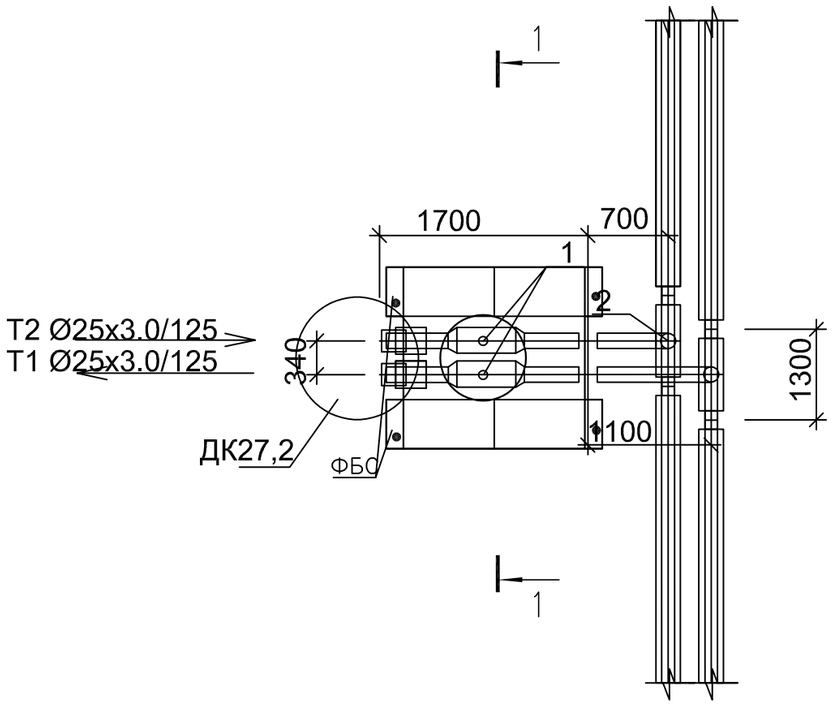

Разрез 1–1

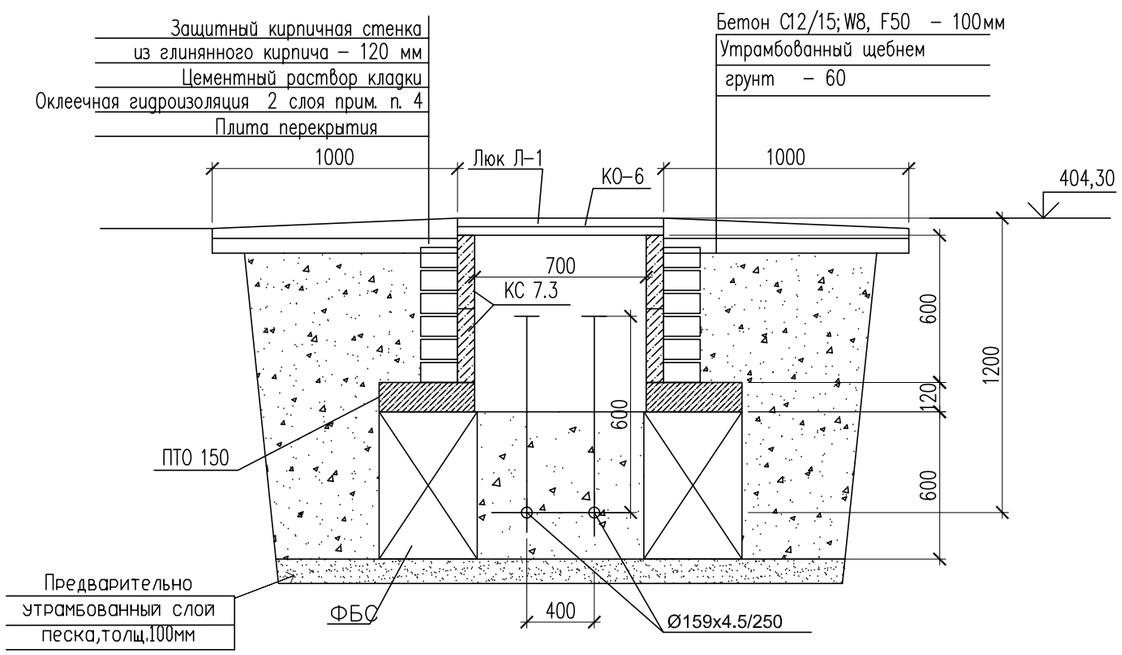

Спецификация материалов

Поз.	Обозначение	Наименование	Кол.	Масса ед., кг.	Примеч.
		Смотровой колодец СК–27,2	1		
	ГОСТ 13579–2018 221–102–0101–0014	ФБС 9.4.6–Т с водопроницаемостью не ниже W8 на портланцементе цементе	4	470	
	Серия 3.900.1–14в.1	Плита перекрытия ПТО 150.150.12–6	1	650	
	Серия 3.900.1–14в.1	Кольцо стеновые КС 7.3	2	130	
	Серия 3.900.1–14в.1	Кольцо опорное КО–6	1	50	
Л–1	ГОСТ 3634–2019	Люк с маркировкой Л(А15) на шарнире с запорным устройством.	1		
		Бетон С12/15; W8, F50 на портланцементе цементе м3	0.07		
		Предварительно утрамбованный слой песка, толщ.100мм м3	0,23		

Примечание: Изготовить сборных ж/б конструкций из бетона с водопроницаемостью не ниже W8 на портланцементе, зашитный слой не менее 50мм

1. Данный лист смотреть с частью ТС и КЖ–2
2. Все боковые поверхности, соприкасающихся грунтом, обмазать горячим битумом марки БМ 70/30 по ГОСТ 6617–76 за два раза.
3. В спецификации дан расход на один смотровой колодец
4. Оклеечная гидроизоляция – рубероид на горячем битуме марки БН 70/30 ГОСТ 6617–76 .

Расход; кирпич глиняный обыкновенный по ГОСТ 530–2012 – 0,36 м3,
оклеечная гидроизоляция за 2 раза – 6,8 м2,

Согласовано

Взам. инв. N

Подп. и дата

Инв. N подл.

Изм.	Кол. уч.	Лист	N док.	Подп.	Дата	18–2024 АС		
						«Реконструкция тепловых сетей к №1, №3 котельной города Щучинск, Бурабайского района, Акмолинской области»		
ГИП		Аманкелды П.				Тепловые сети	Стадия	Лист	Листов
Проверил		Тойлыбек Б.					РП	92	
Исполн.		Губайдулин О.				Узел теплофикационный УТ–27,2, Смотровой колодец СК–27,2	ТОО"ШЫМГОРПРОЕКТ" г.Шымкент 2024г.		
Н. контроль		Колдасов							

Копировал Формат А3

Ут 27,3

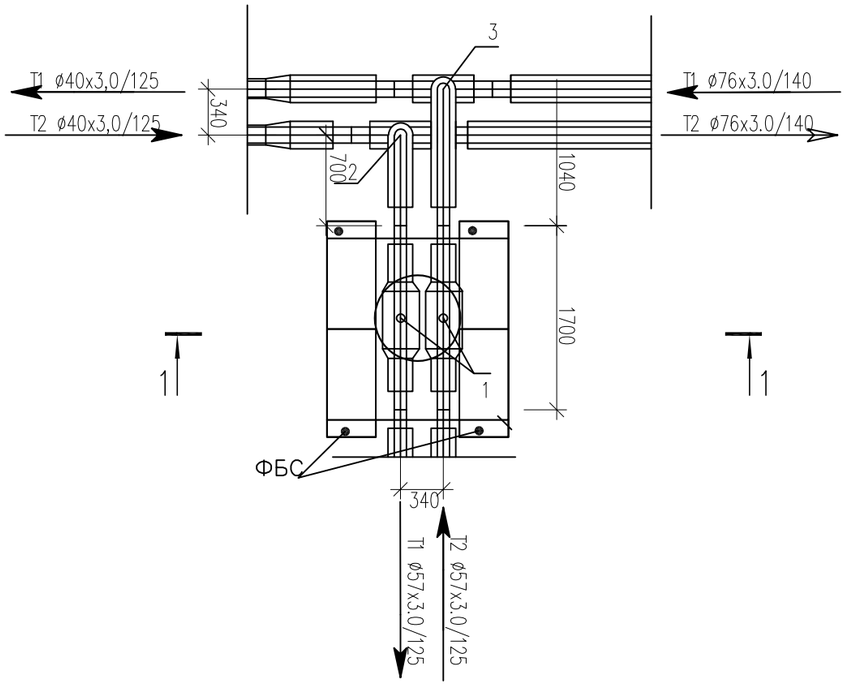

Разрез 1–1

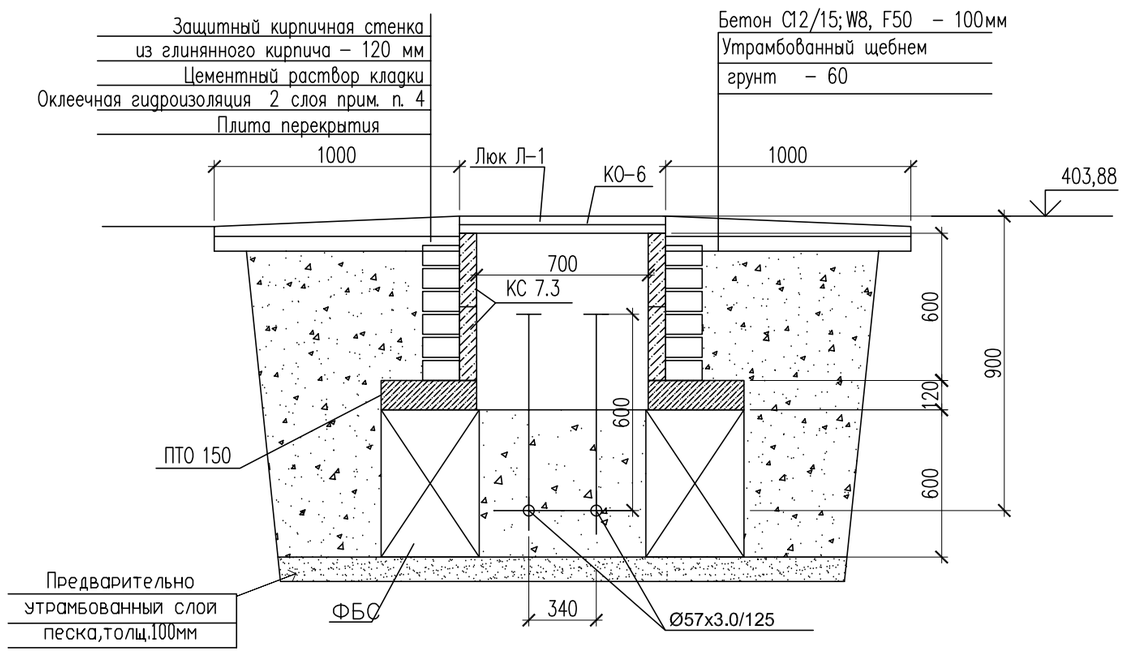

Спецификация материалов

Поз.	Обозначение	Наименование	Кол.	Масса ед., кг.	Примеч.
		Смотровой колодец СК–27,3	1		
	ГОСТ 13579–2018 221–102–0101–0014	ФБС 9.4.6–Т с водопроницаемостью не ниже W8 на портланцементе цементе	4	470	
	Серия 3.900.1–14в.1	Плита перекрытия ПТО 150.150.12–6	1	650	
	Серия 3.900.1–14в.1	Кольцо стеновые КС 7.3	2	130	
	Серия 3.900.1–14в.1	Кольцо опорное КО–6	1	50	
Л–1	ГОСТ 3634–2019	Люк с маркировкой Л(А15) на шарнире с запорным устройством.	1		
		Бетон С12/15; W8, F50 на портланцементе цементе м3	0.07		
		Предварительно утрамбованный слой песка, толщ.100мм м3	0,23		

Примечание: Изготовить сборных ж/б конструкций из бетона с водопроницаемостью не ниже W8 на портланцементе, зашитный слой не менее 50мм

1. Данный лист смотреть с частью ТС и КЖ–2
2. Все боковые поверхности, соприкасающихся грунтом, обмазать горячим битумом марки БМ 70/30 по ГОСТ 6617–76 за два раза.
3. В спецификации дан расход на один смотровой колодец
4. Оклеечная гидроизоляция – рубероид на горячем битуме марки БН 70/30 ГОСТ 6617–76 .

Расход; кирпич глиняный обыкновенный по ГОСТ 530–2012 – 0,36 м3,
оклеечная гидроизоляция за 2 раза – 6,8 м2,

Согласовано

Взам. инв. N

Подп. и дата

Инв. N подл.

Изм.	Кол. уч	Лист	N док.	Подп.	Дата	18–2024 АС		
						«Реконструкция тепловых сетей к №1, №3 котельной города Щучинск, Бурабайского района, Акмолинской области»		
ГИП		Аманкелды П.				Тепловые сети	Стадия	Лист	Листов
Проверил		Тойлыбек Б.					РП	93	
Исполн.		Губайдулин О.				Узел теплофикационный УТ–27,3, Смотровой колодец СК–27,3	ТОО"ШЫМГОРПРОЕКТ" г.Шымкент 2024г.	
Н. контроль		Колдасов						

Копировал Формат А3

Ут 27,4

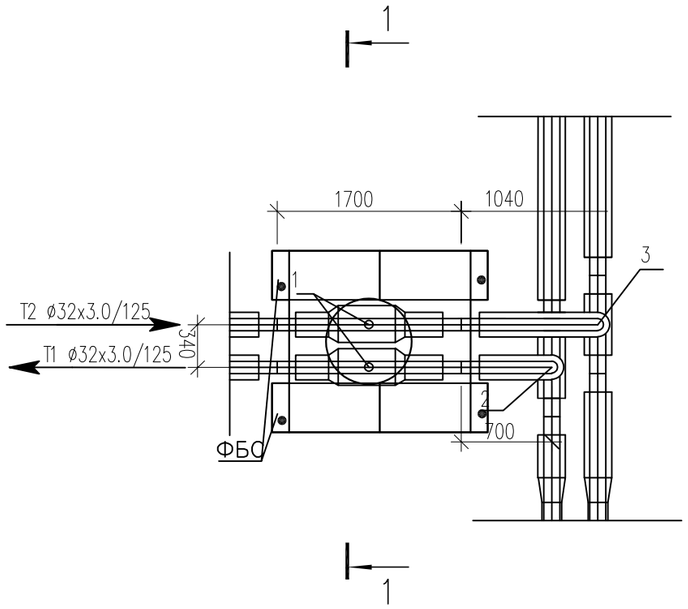

Разрез 1–1

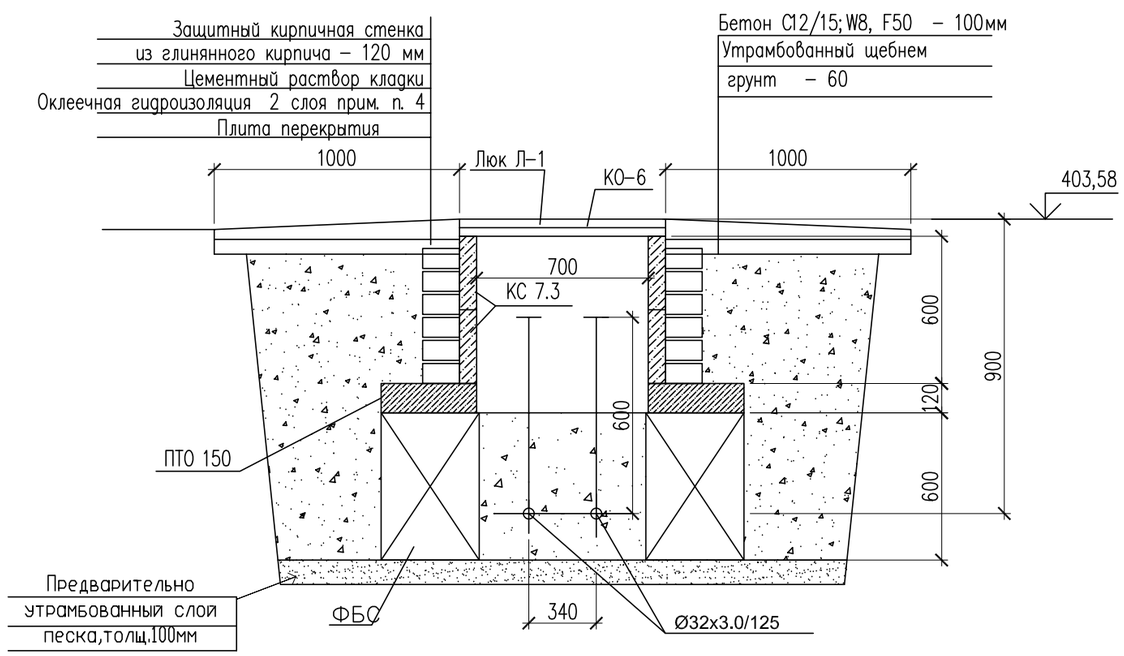

Спецификация материалов

Поз.	Обозначение	Наименование	Кол.	Масса ед., кг.	Примеч.
		Смотровой колодец СК–27,4	1		
	ГОСТ 13579–2018 221–102–0101–0014	ФБС 9.4.6–Т с водопроницаемостью не ниже W8 на портланцементе цементе	4	470	
	Серия 3.900.1–14в.1	Плита перекрытия ПТО 150.150.12–6	1	650	
	Серия 3.900.1–14в.1	Кольцо стеновые КС 7.3	2	130	
	Серия 3.900.1–14в.1	Кольцо опорное К0–6	1	50	
Л–1	ГОСТ 3634–2019	Люк с маркировкой Л(А15) на шарнире с запорным устройством.	1		
		Бетон С12/15; W8, F50 на портланцементе цементе м3	0.07		
		Предварительно утрамбованный слой песка, толщ.100мм м3	0,23		

Примечание: Изготовить сборных ж/б конструкций из бетона с водопроницаемостью не ниже W8 на портланцементе, зашитный слой не менее 50мм

1. Данный лист смотреть с частью ТС и КЖ–2
2. Все боковые поверхности, соприкасающихся грунтом, обмазать горячим битумом марки БМ 70/30 по ГОСТ 6617–76 за два раза.
3. В спецификации дан расход на один смотровой колодец
4. Оклеечная гидроизоляция – рубероид на горячем битуме марки БН 70/30 ГОСТ 6617–76 .

Расход; кирпич глиняный обыкновенный по ГОСТ 530–2012 – 0,36 м3,
оклеечная гидроизоляция за 2 раза – 6,8 м2,

Согласовано

Взам. инв. N

Подп. и дата

Инв. N подл.

Изм.	Кол. уч.	Лист	N док.	Подп.	Дата	18–2024 АС		
						«Реконструкция тепловых сетей к №1, №3 котельной города Щучинск, Бурабайского района, Акмолинской области»		
ГИП		Аманкелды П.				Тепловые сети	Стадия	Лист	Листов
Проверил		Тойлыбек Б.					РП	94	
Исполн.		Губайдулин О.				Узел теплофикационный УТ–27,4, Смотровой колодец СК–27,4	ТОО"ШЫМГОРПРОЕКТ" г.Шымкент 2024г.	
Н. контроль		Колдасов						

Копировал Формат А3

Ут 5

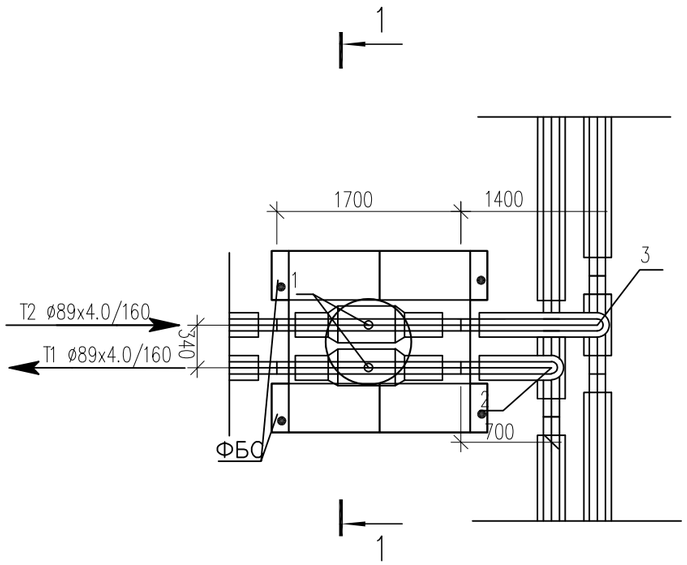

Спецификация материалов

Поз.	Обозначение	Наименование	Кол.	Масса ед., кг.	Примеч.
		Смотровой колодец СК-5	1		
	ГОСТ 13579-2018 221-102-0101-0014	ФБС 9.4.6-Т с водопроницаемостью не ниже W8 на портланцементе цементе	4	470	
	Серия 3.900.1-14в.1	Плита перекрытия ПТО 150.150.12-6	1	650	
	Серия 3.900.1-14в.1	Кольцо стеновые КС 7.3	2	130	
	Серия 3.900.1-14в.1	Кольцо опорное КО-6	1	50	
Л-1	ГОСТ 3634-2019	Люк с маркировкой Л(А15) на шарнире с запорным устройством.	1		
		Бетон С12/15; W8, F50 на портланцементе цементе м3	0.07		
		Предварительно утрамбованный слой песка, толщ.100мм м3	0,23		

Примечание: Изготовить сборных ж/б конструкций из бетона с водопроницаемостью не ниже W8 на портланцементе, зашитный слой не менее 50мм

1. Данный лист смотреть с частью ТС и КЖ-2
2. Все боковые поверхности, соприкасающихся грунтом, обмазать горячим битумом марки БМ 70/30 по ГОСТ 6617-76 за два раза.
3. В спецификации дан расход на один смотровой колодец
4. Оклеечная гидроизоляция – рубероид на горячем битуме марки БН 70/30 ГОСТ 6617-76 .

Расход; кирпич глиняный обыкновенный по ГОСТ 530-2012 – 0,36 м3,
оклеечная гидроизоляция за 2 раза – 6,8 м2,

Разрез 1-1

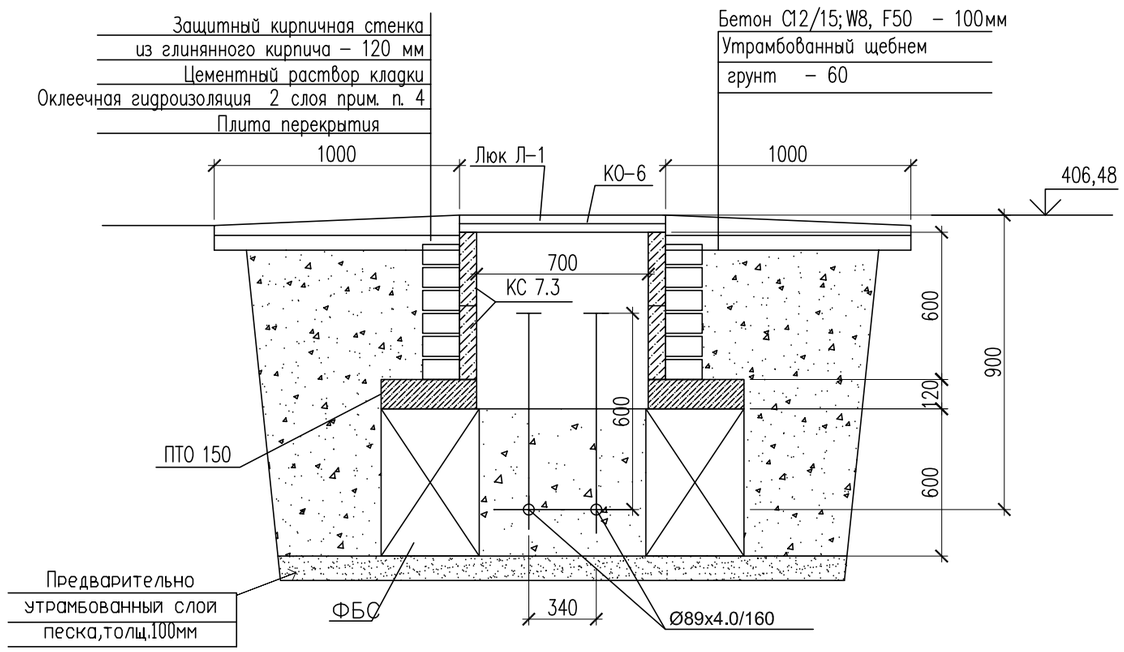

Согласовано

Взам. инв. N

Подп. и дата

Инв. N подл.

Изм.	Кол. уч	Лист	N док.	Подп.	Дата
ГИП		Аманкелды П.			
Проверил		Тойлыбек Б.			
Исполн.		Губайдулин О.			
Н. контроль		Колдасов			

18-2024 АС

«Реконструкция тепловых сетей к №1, №3 котельной города Щучинск, Бурабайского района, Акмолинской области»

Тепловые сети

Стадия	Лист	Листов
РП	95	

Узел теплофикационный УТ-5,
Смотровой колодец СК-5

ТОО"ШЫМГОРПРОЕКТ"
г. Шымкент 2024г.

Копировал

Формат А3

Ут 28,1

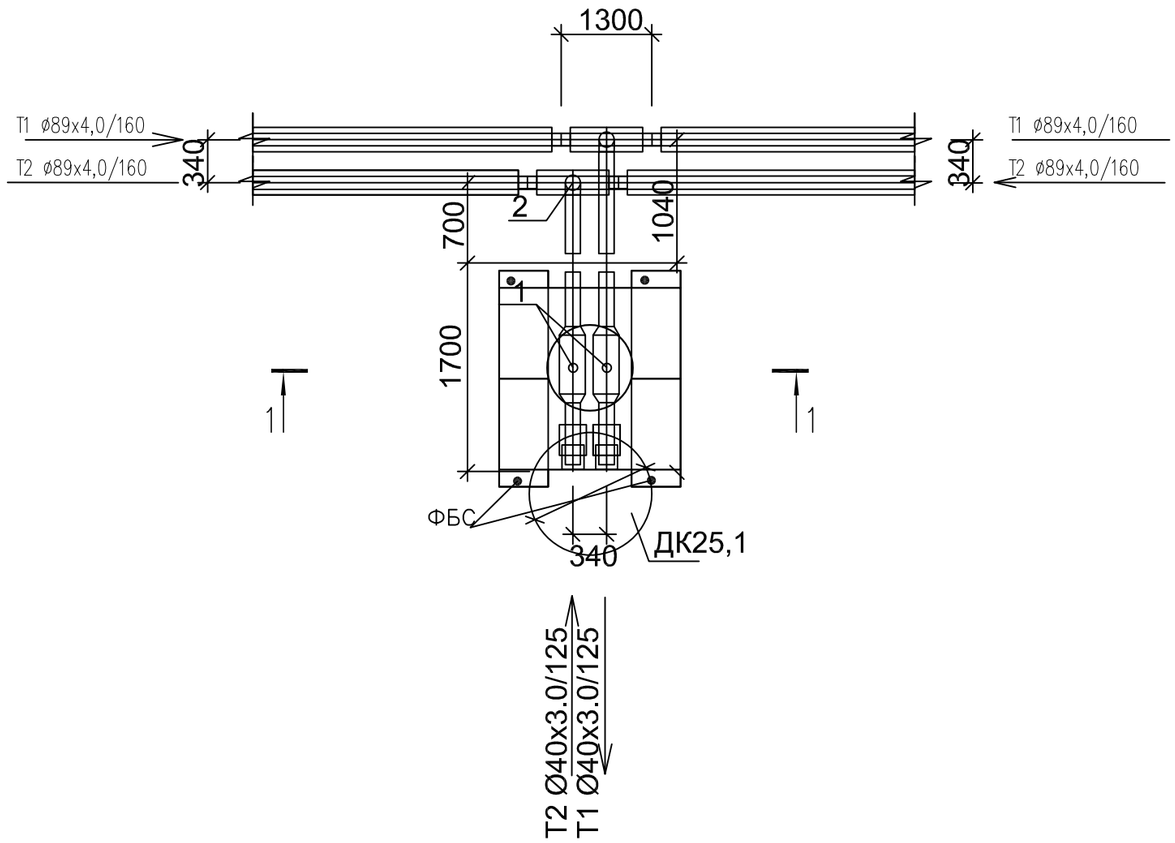

Разрез 1–1

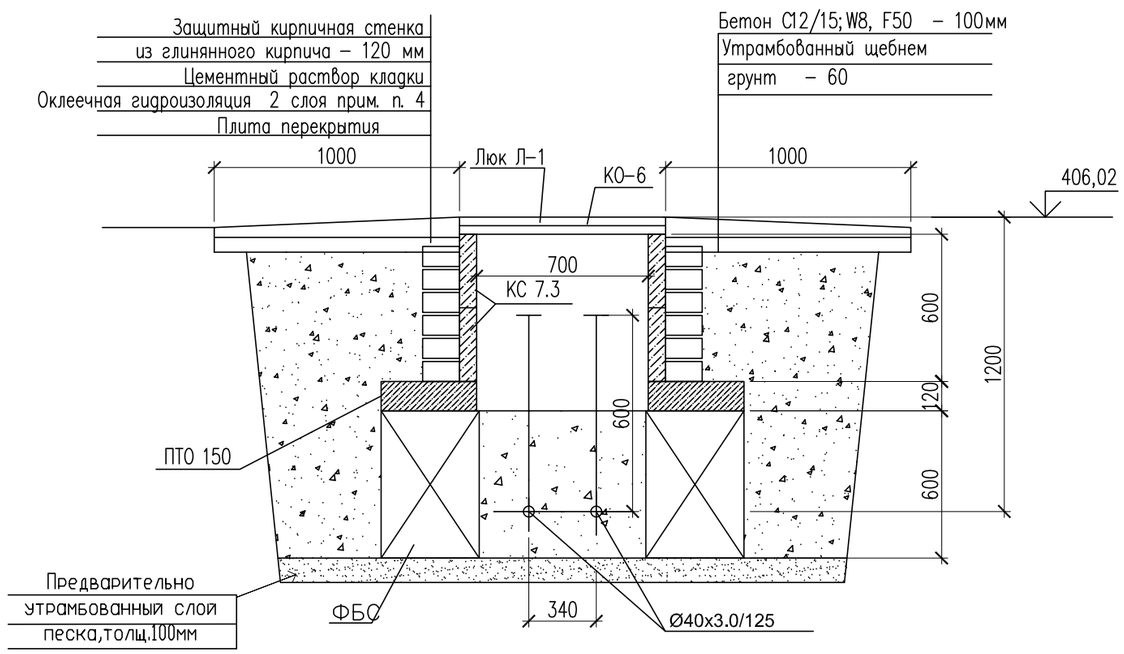

Спецификация материалов

Поз.	Обозначение	Наименование	Кол.	Масса ед., кг.	Примеч.
		Смотровой колодец СК–28,1	1		
	ГОСТ 13579–2018 221–102–0101–0014	ФБС 9.4.6–Т с водопроницаемостью не ниже W8 на портланцементе цементе	4	470	
	Серия 3.900.1–14в.1	Плита перекрытия ПТО 150.150.12–6	1	650	
	Серия 3.900.1–14в.1	Кольцо стеновые КС 7.3	2	130	
	Серия 3.900.1–14в.1	Кольцо опорное КО–6	1	50	
Л–1	ГОСТ 3634–2019	Люк с маркировкой Л(А15) на шарнире с запорным устройством.	1		
		Бетон С12/15; W8, F50 на портланцементе цементе м3	0.07		
		Предварительно утрамбованный слой песка, толщ.100мм м3	0,23		

Примечание: Изготовить сборных ж/б конструкций из бетона с водопроницаемостью не ниже W8 на портланцементе, зашитный слой не менее 50мм

1. Данный лист смотреть с частью ТС и КЖ–2
2. Все боковые поверхности, соприкасающихся грунтом, обмазать горячим битумом марки БМ 70/30 по ГОСТ 6617–76 за два раза.
3. В спецификации дан расход на один смотровой колодец
4. Оклеечная гидроизоляция – рубероид на горячем битуме марки БН 70/30 ГОСТ 6617–76 .

Расход; кирпич глиняный обыкновенный по ГОСТ 530–2012 – 0,36 м3,
оклеечная гидроизоляция за 2 раза – 6,8 м2,

Согласовано

Взам. инв. N

Подп. и дата

Инв. N подл.

Изм.	Кол. уч	Лист	N док.	Подп.	Дата
ГИП		Аманкелды П.			
Проверил		Тойлыбек Б.			
Исполн.		Губайдулин О.			
Н. контроль		Колдасов			

18–2024 АС

«Реконструкция тепловых сетей к №1, №3 котельной города Щучинск, Бурабайского района, Акмолинской области»

Тепловые сети

Стадия	Лист	Листов
РП	96	

Узел теплофикационный УТ–28,1,
Смотровой колодец СК–28,1

ТОО"ШЫМГОРПРОЕКТ"
г. Шымкент 2024г.

Копировал

Формат А3

Ут 28,2

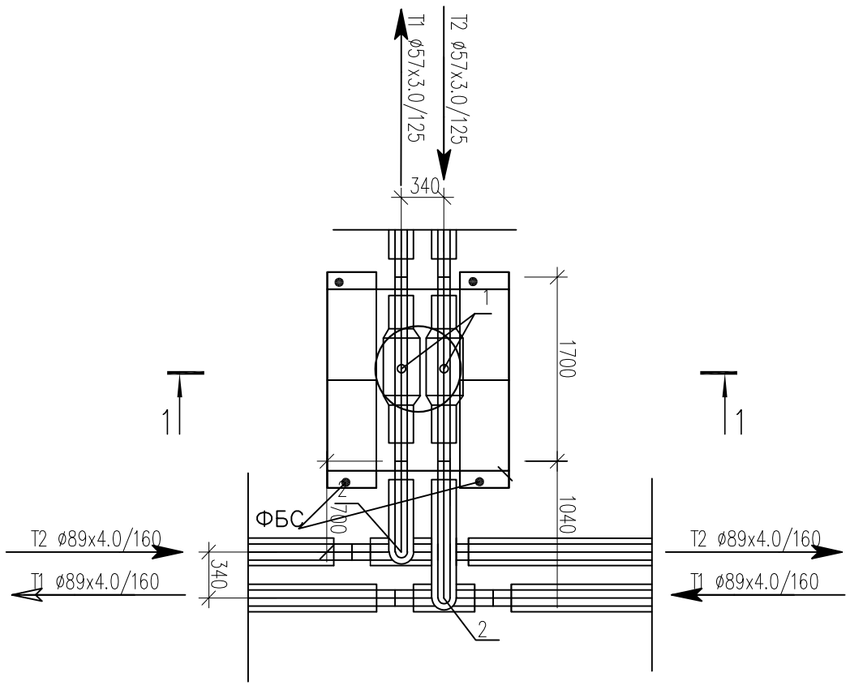

Разрез 1–1

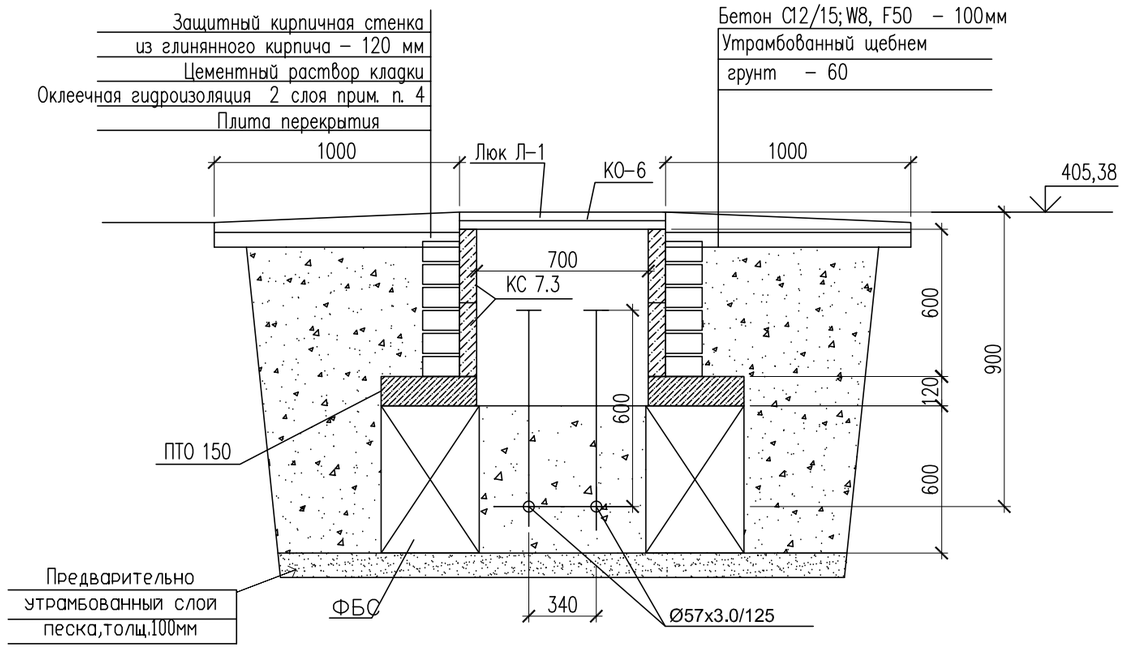

Спецификация материалов

Поз.	Обозначение	Наименование	Кол.	Масса ед., кг.	Примеч.
		Смотровой колодец СК–28,2	1		
	ГОСТ 13579–2018 221–102–0101–0014	ФБС 9.4.6–Т с водопроницаемостью не ниже W8 на портланцементе цементе	4	470	
	Серия 3.900.1–14в.1	Плита перекрытия ПТО 150.150.12–6	1	650	
	Серия 3.900.1–14в.1	Кольцо стеновые КС 7.3	2	130	
	Серия 3.900.1–14в.1	Кольцо опорное КО–6	1	50	
Л–1	ГОСТ 3634–2019	Люк с маркировкой Л(А15) на шарнире с запорным устройством.	1		
		Бетон С12/15; W8, F50 на портланцементе цементе м3	0.07		
		Предварительно утрамбованный слой песка, толщ.100мм м3	0,23		

Примечание: Изготовить сборных ж/б конструкций из бетона с водопроницаемостью не ниже W8 на портланцементе, зашитный слой не менее 50мм

1. Данный лист смотреть с частью ТС и КЖ–2
2. Все боковые поверхности, соприкасающихся грунтом, обмазать горячим битумом марки БМ 70/30 по ГОСТ 6617–76 за два раза.
3. В спецификации дан расход на один смотровой колодец
4. Оклеечная гидроизоляция – рубероид на горячем битуме марки БН 70/30 ГОСТ 6617–76 .

Расход; кирпич глиняный обыкновенный по ГОСТ 530–2012 – 0,36 м3,
оклеечная гидроизоляция за 2 раза – 6,8 м2,

Согласовано

Взам. инв. N

Подп. и дата

Инв. N подл.

Изм.	Кол. уч.	Лист	N док.	Подп.	Дата	18–2024 АС		
						«Реконструкция тепловых сетей к №1, №3 котельной города Щучинск, Бурабайского района, Акмолинской области»		
ГИП		Аманкелды П.				Тепловые сети	Стадия	Лист	Листов
Проверил		Тойлыбек Б.					РП	97	
Исполн.		Губайдулин О.				Узел теплофикационный УТ–28,2, Смотровой колодец СК–28,2	ТОО"ШЫМГОРПРОЕКТ" г.Шымкент 2024г.	
Н. контроль		Колдасов						

Копировал Формат А3

Ут 28,3

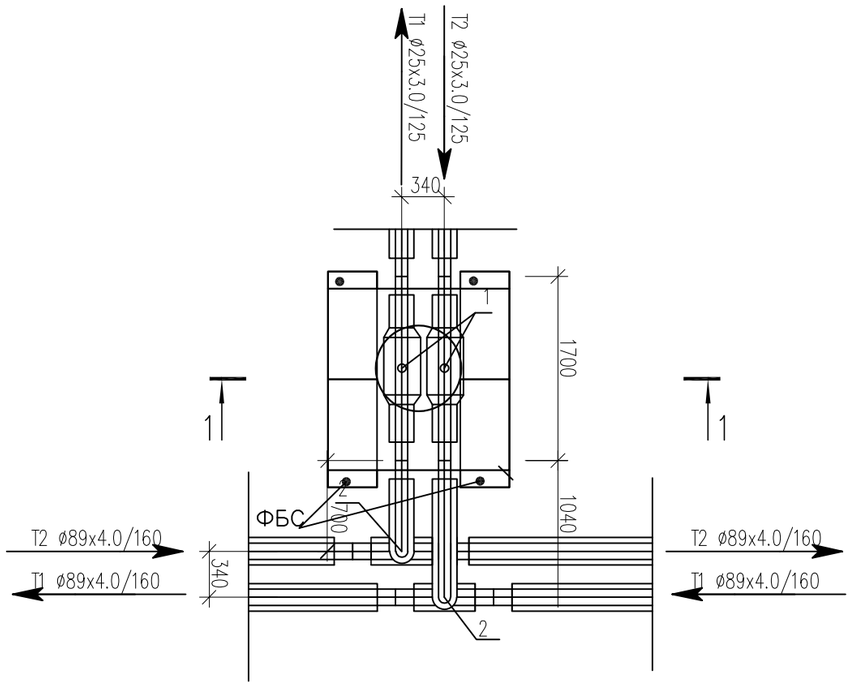

Разрез 1–1

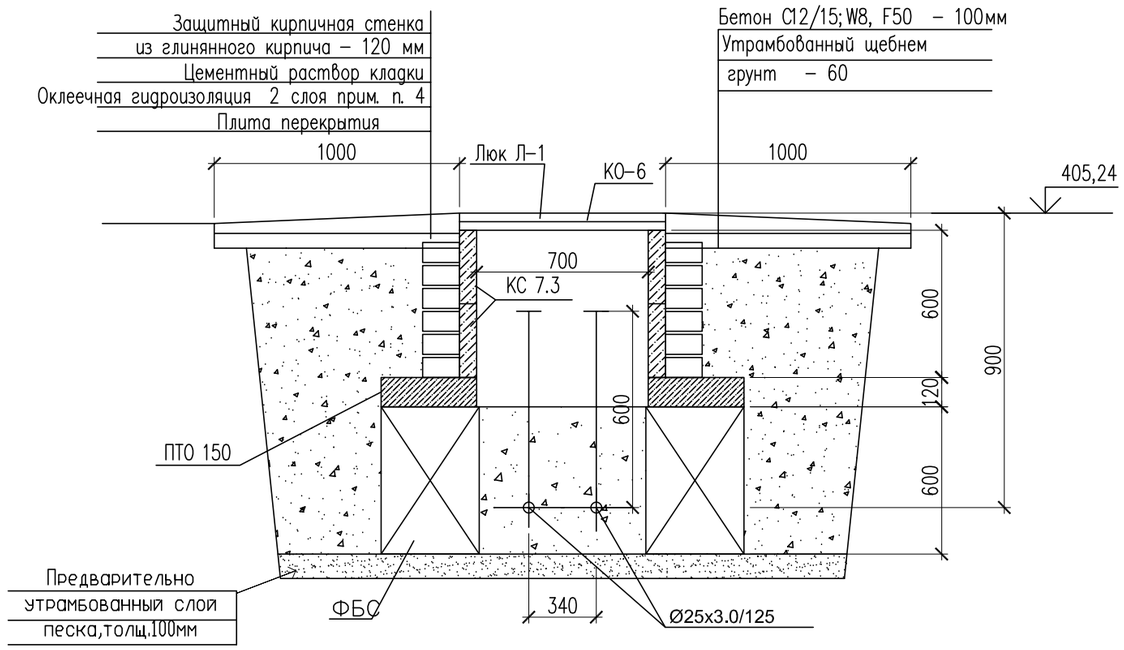

Спецификация материалов

Поз.	Обозначение	Наименование	Кол.	Масса ед., кг.	Примеч.
		Смотровой колодец СК–28,3	1		
	ГОСТ 13579–2018 221–102–0101–0014	ФБС 9.4.6–Т с водопроницаемостью не ниже W8 на портланцементе цементе	4	470	
	Серия 3.900.1–14в.1	Плита перекрытия ПТО 150.150.12–6	1	650	
	Серия 3.900.1–14в.1	Кольцо стеновые КС 7.3	2	130	
	Серия 3.900.1–14в.1	Кольцо опорное КО–6	1	50	
Л–1	ГОСТ 3634–2019	Люк с маркировкой Л(А15) на шарнире с запорным устройством.	1		
		Бетон С12/15; W8, F50 на портланцементе цементе м3	0.07		
		Предварительно утрамбованный слой песка, толщ.100мм м3	0,23		

Примечание: Изготовить сборных ж/б конструкций из бетона с водопроницаемостью не ниже W8 на портланцементе, защитный слой не менее 50мм

1. Данный лист смотреть с частью ТС и КЖ–2
2. Все боковые поверхности, соприкасающихся грунтом, обмазать горячим битумом марки БМ 70/30 по ГОСТ 6617–76 за два раза.
3. В спецификации дан расход на один смотровой колодец
4. Оклеечная гидроизоляция – рубероид на горячем битуме марки БН 70/30 ГОСТ 6617–76 .

Расход; кирпич глиняный обыкновенный по ГОСТ 530–2012 – 0,36 м3,
оклеечная гидроизоляция за 2 раза – 6,8 м2,

Согласовано

Взам. инв. N

Подп. и дата

Инв. N подл.

Изм.	Кол. уч.	Лист	N док.	Подп.	Дата	18–2024 АС		
						«Реконструкция тепловых сетей к №1, №3 котельной города Щучинск, Бурабайского района, Акмолинской области»		
ГИП		Аманкелды П.				Тепловые сети	Стадия	Лист	Листов
Проверил		Тойлыбек Б.					РП	98	
Исполн.		Губайдулин О.				Узел теплофикационный УТ–28,3, Смотровой колодец СК–28,3	ТОО"ШЫМГОРПРОЕКТ" г.Шымкент 2024г.	
Н. контроль		Колдасов						

Копировал Формат А3

Ут 29

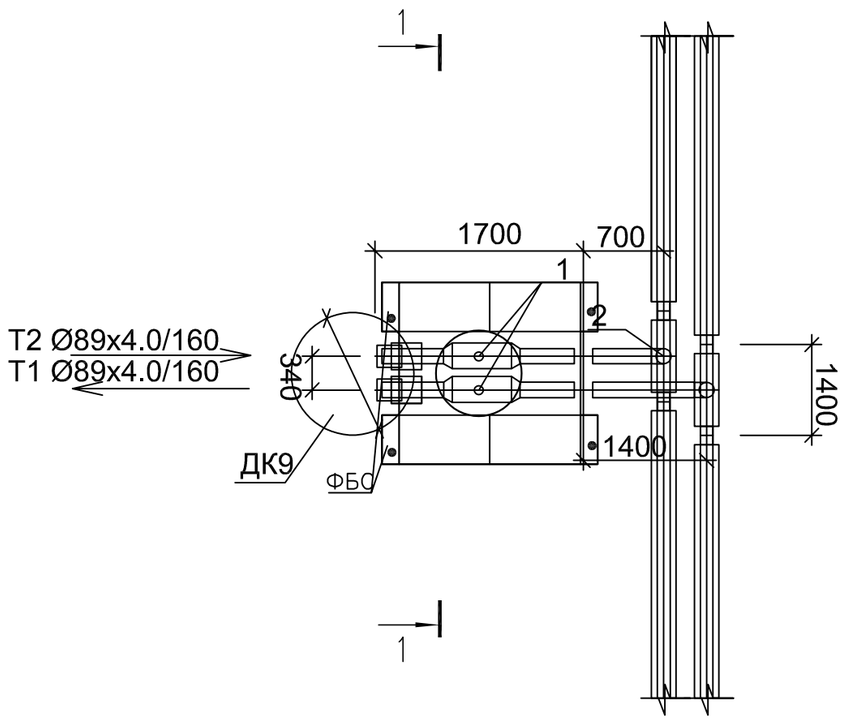

Разрез 1–1

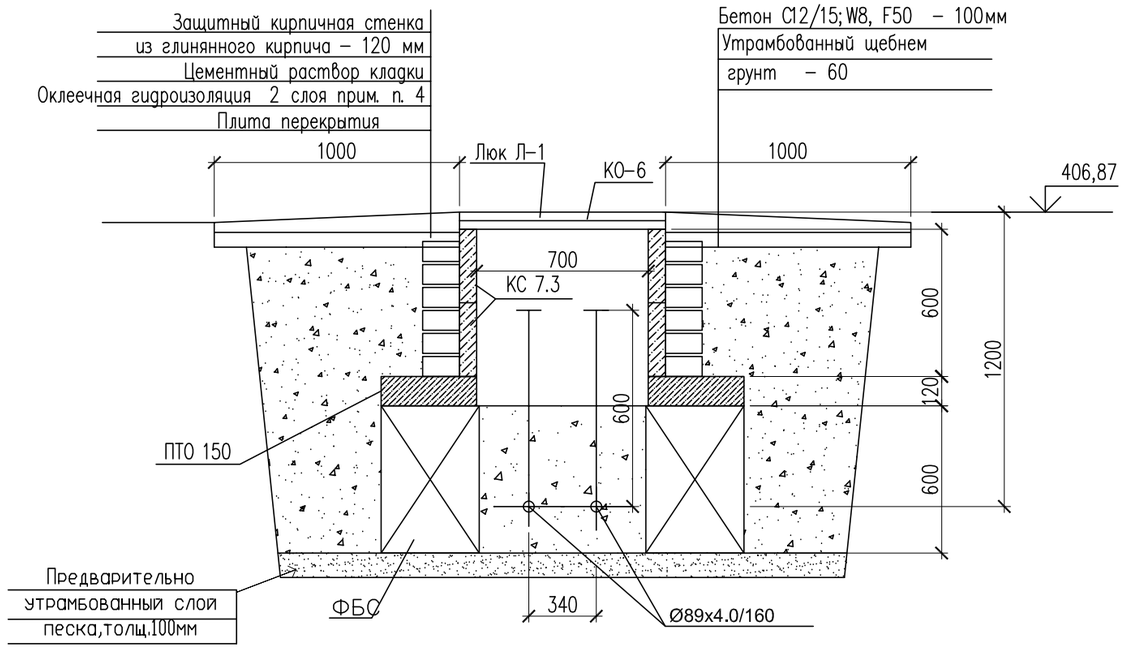

Спецификация материалов

Поз.	Обозначение	Наименование	Кол.	Масса ед., кг.	Примеч.
		Смотровой колодец СК–29	1		
	ГОСТ 13579–2018 221–102–0101–0014	ФБС 9.4.6–Т с водопроницаемостью не ниже W8 на портланцементе цементе	4	470	
	Серия 3.900.1–14в.1	Плита перекрытия ПТО 150.150.12–6	1	650	
	Серия 3.900.1–14в.1	Кольцо стеновые КС 7.3	2	130	
	Серия 3.900.1–14в.1	Кольцо опорное КО–6	1	50	
Л–1	ГОСТ 3634–2019	Люк с маркировкой Л(А15) на шарнире с запорным устройством.	1		
		Бетон С12/15; W8, F50 на портланцементе цементе м3	0.07		
		Предварительно утрамбованный слой песка, толщ.100мм м3	0,23		

Примечание: Изготовить сборных ж/б конструкций из бетона с водопроницаемостью не ниже W8 на портланцементе, зашитный слой не менее 50мм

1. Данный лист смотреть с частью ТС и КЖ–2
2. Все боковые поверхности, соприкасающихся грунтом, обмазать горячим битумом марки БМ 70/30 по ГОСТ 6617–76 за два раза.
3. В спецификации дан расход на один смотровой колодец
4. Оклеечная гидроизоляция – рубероид на горячем битуме марки БН 70/30 ГОСТ 6617–76 .

Расход; кирпич глиняный обыкновенный по ГОСТ 530–2012 – 0,36 м3,
оклеечная гидроизоляция за 2 раза – 6,8 м2,

Согласовано

Взам. инв. N

Подп. и дата

Инв. N подл.

Изм.	Кол. уч.	Лист	N док.	Подп.	Дата	18–2024 АС		
						«Реконструкция тепловых сетей к №1, №3 котельной города Щучинск, Бурабайского района, Акмолинской области»		
ГИП		Аманкелды П.				Тепловые сети	Стадия	Лист	Листов
Проверил		Тойлыбек Б.					РП	99	
Исполн.		Губайдулин О.				Узел теплофикационный УТ–29, Смотровой колодец СК–29	ТОО"ШЫМГОРПРОЕКТ" г.Шымкент 2024г.	
Н. контроль		Колдасов						

Копировал Формат А3

Ут 30

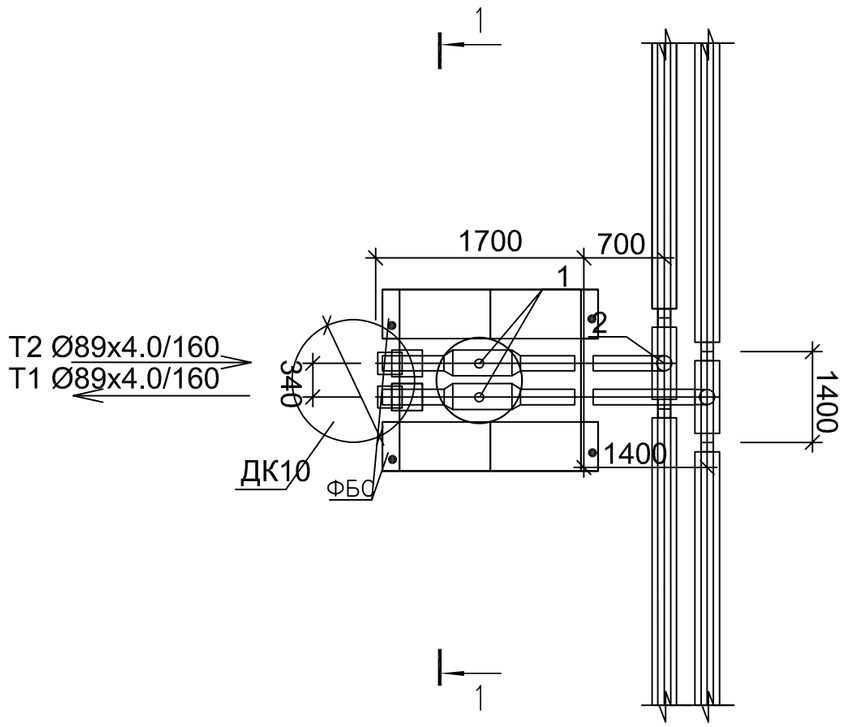

Разрез 1–1

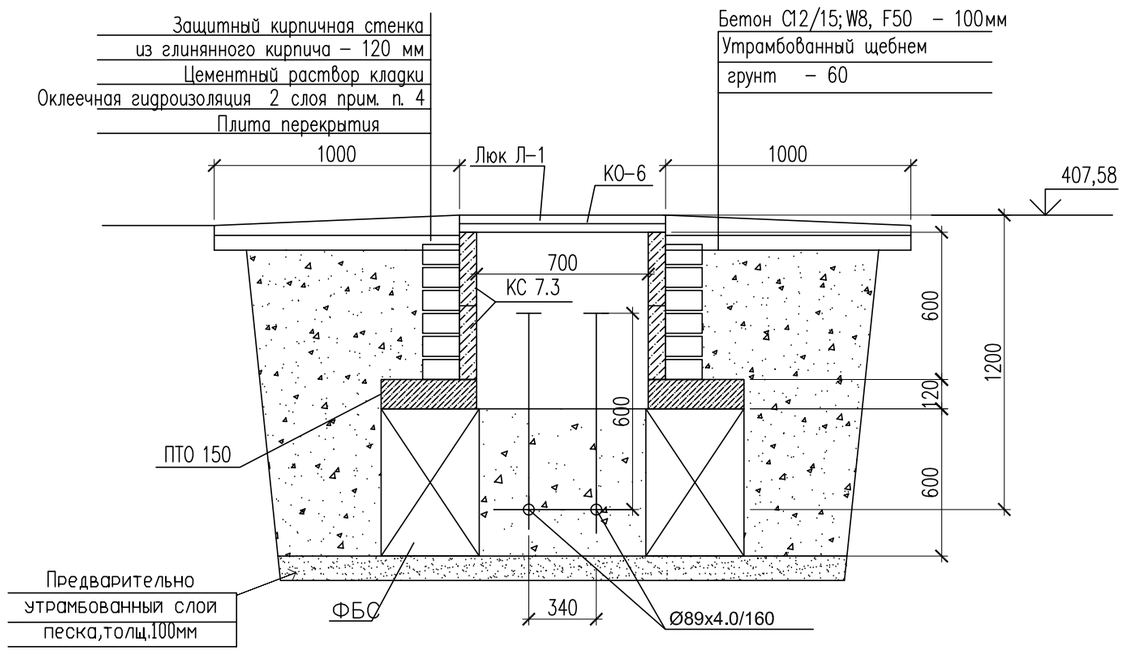

Спецификация материалов

Поз.	Обозначение	Наименование	Кол.	Масса ед., кг.	Примеч.
		Смотровой колодец СК–30	1		
	ГОСТ 13579–2018 221–102–0101–0014	ФБС 9.4.6–Т с водопроницаемостью не ниже W8 на портланцементе цементе	4	470	
	Серия 3.900.1–14в.1	Плита перекрытия ПТО 150.150.12–6	1	650	
	Серия 3.900.1–14в.1	Кольцо стеновые КС 7.3	2	130	
	Серия 3.900.1–14в.1	Кольцо опорное КО–6	1	50	
Л–1	ГОСТ 3634–2019	Люк с маркировкой Л(А15) на шарнире с запорным устройством.	1		
		Бетон С12/15; W8, F50 на портланцементе цементе м3	0.07		
		Предварительно утрамбованный слой песка, толщ.100мм м3	0,23		

Примечание: Изготовить сборных ж/б конструкций из бетона с водопроницаемостью не ниже W8 на портланцементе, зашитный слой не менее 50мм

1. Данный лист смотреть с частью ТС и КЖ–2
2. Все боковые поверхности, соприкасающихся грунтом, обмазать горячим битумом марки БМ 70/30 по ГОСТ 6617–76 за два раза.
3. В спецификации дан расход на один смотровой колодец
4. Оклеечная гидроизоляция – рубероид на горячем битуме марки БН 70/30 ГОСТ 6617–76 .

Расход; кирпич глиняный обыкновенный по ГОСТ 530–2012 – 0,36 м3,
оклеечная гидроизоляция за 2 раза – 6,8 м2,

Согласовано

Взам. инв. N

Подп. и дата

Инв. N подл.

Изм.	Кол. уч	Лист	N док.	Подп.	Дата	18–2024 АС		
						«Реконструкция тепловых сетей к №1, №3 котельной города Щучинск, Бурабайского района, Акмолинской области»		
ГИП		Аманкелды П.				Тепловые сети	Стадия	Лист	Листов
Проверил		Тойлыбек Б.					РП	100	
Исполн.		Губайдулин О.				Узел теплофикационный УТ–30, Смотровой колодец СК–30	ТОО"ШЫМГОРПРОЕКТ" г.Шымкент 2024г.	
Н. контроль		Колдасов						

Копировал Формат А3

Ут 31

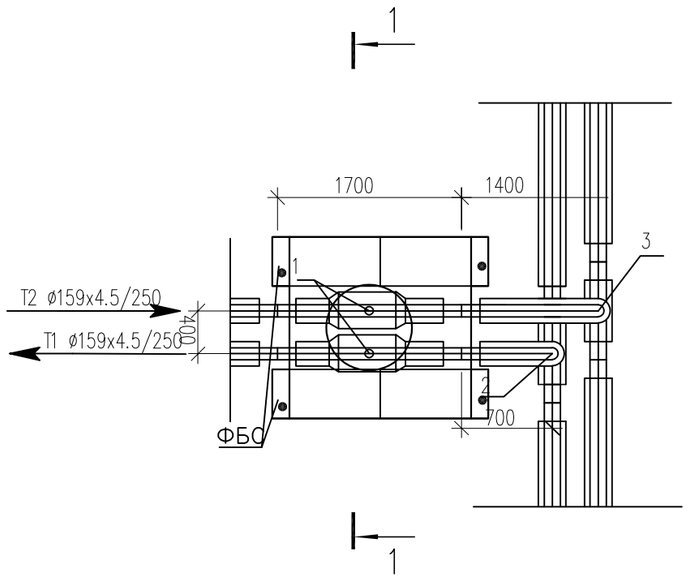

Разрез 1–1

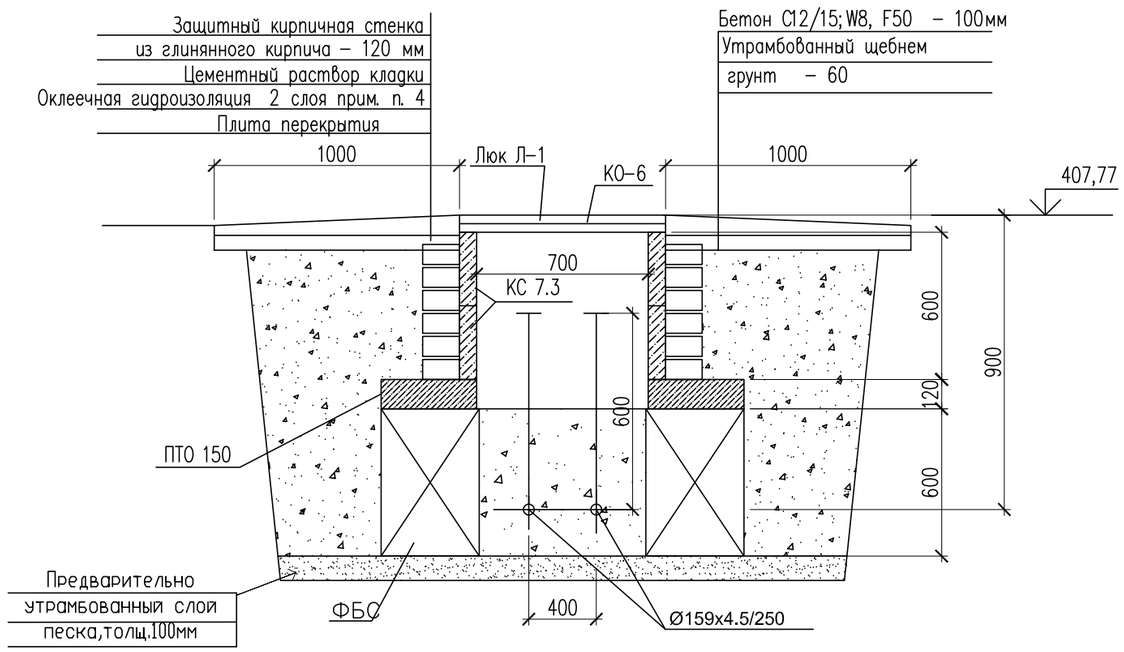

Спецификация материалов

Поз.	Обозначение	Наименование	Кол.	Масса ед., кг.	Примеч.
		Смотровой колодец СК–31	1		
	ГОСТ 13579–2018 221–102–0101–0014	ФБС 9.4.6–Т с водопроницаемостью не ниже W8 на портланцементе цементе	4	470	
	Серия 3.900.1–14в.1	Плита перекрытия ПТО 150.150.12–6	1	650	
	Серия 3.900.1–14в.1	Кольцо стеновые КС 7.3	2	130	
	Серия 3.900.1–14в.1	Кольцо опорное КО–6	1	50	
Л–1	ГОСТ 3634–2019	Люк с маркировкой Л(А15) на шарнире с запорным устройством.	1		
		Бетон С12/15; W8, F50 на портланцементе цементе м3	0.07		
		Предварительно утрамбованный слой песка, толщ.100мм м3	0,23		

Примечание: Изготовить сборных ж/б конструкций из бетона с водопроницаемостью не ниже W8 на портланцементе, зашитный слой не менее 50мм

1. Данный лист смотреть с частью ТС и КЖ–2
2. Все боковые поверхности, соприкасающихся грунтом, обмазать горячим битумом марки БМ 70/30 по ГОСТ 6617–76 за два раза.
3. В спецификации дан расход на один смотровой колодец
4. Оклеечная гидроизоляция – рубероид на горячем битуме марки БН 70/30 ГОСТ 6617–76 .

Расход; кирпич глиняный обыкновенный по ГОСТ 530–2012 – 0,36 м3,
оклеечная гидроизоляция за 2 раза – 6,8 м2,

Согласовано

Взам. инв. N

Подп. и дата

Инв. N подл.

Изм.	Кол. уч	Лист	N док.	Подп.	Дата	18–2024 АС		
						«Реконструкция тепловых сетей к №1, №3 котельной города Щучинск, Бурабайского района, Акмолинской области»		
ГИП		Аманкелды П.				Тепловые сети	Стадия	Лист	Листов
Проверил		Тойлыбек Б.					РП	101	
Исполн.		Губайдулин О.				Узел теплофикационный УТ–31, Смотровой колодец СК–31	ТОО"ШЫМГОРПРОЕКТ" г.Шымкент 2024г.		
Н. контроль		Колдасов							

Копировал Формат А3

Ут 31,1

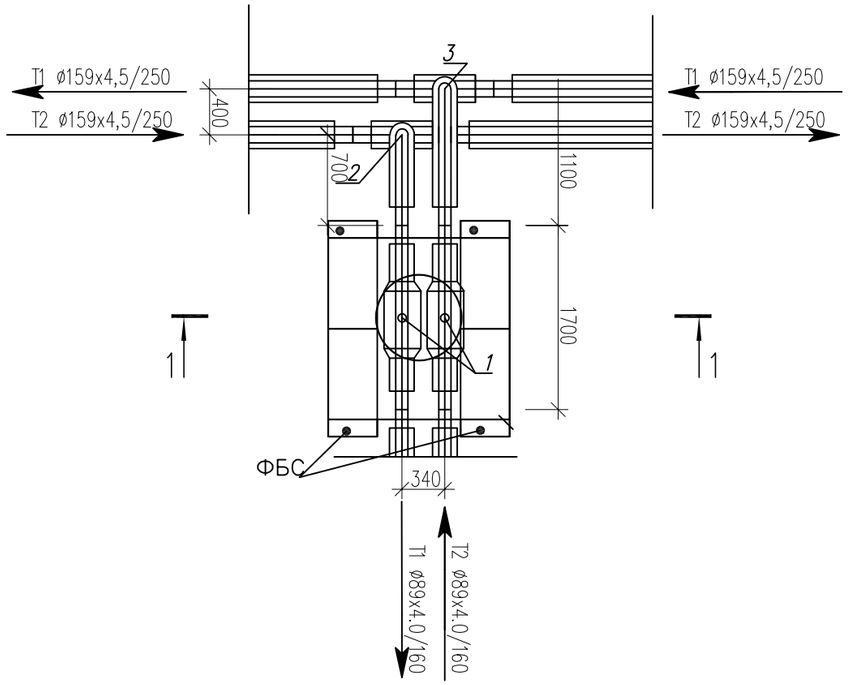

Разрез 1–1

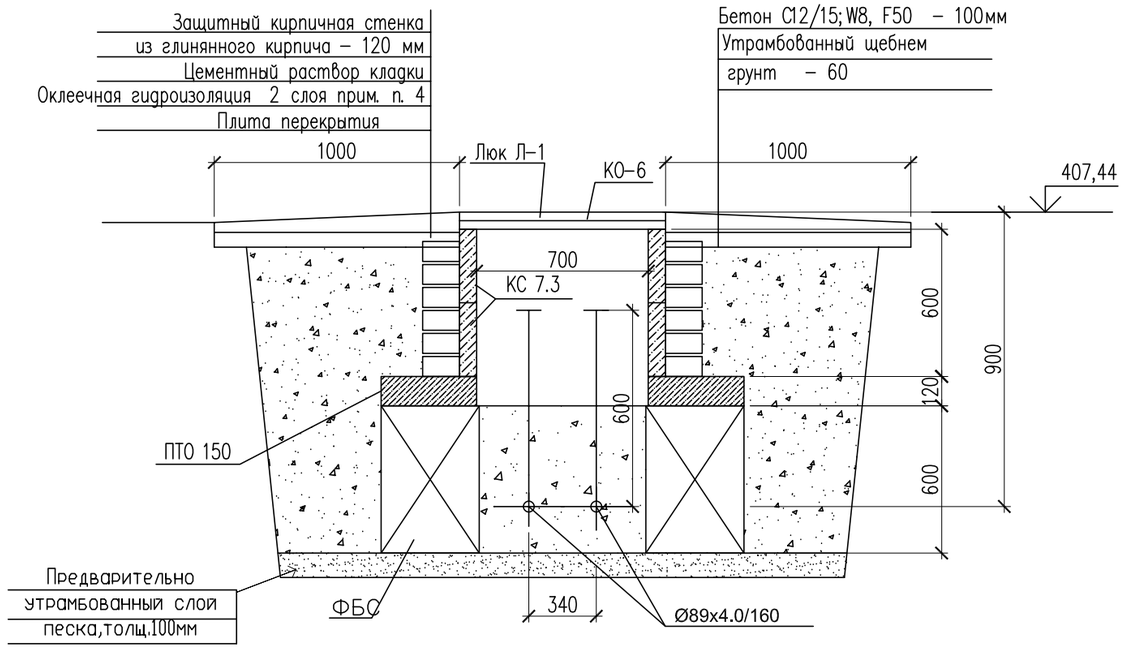

Спецификация материалов

Поз.	Обозначение	Наименование	Кол.	Масса ед., кг.	Примеч.
		Смотровой колодец СК–31,1	1		
	ГОСТ 13579–2018 221–102–0101–0014	ФБС 9.4.6–Т с водопроницаемостью не ниже W8 на портланцементе цементе	4	470	
	Серия 3.900.1–14в.1	Плита перекрытия ПТО 150.150.12–6	1	650	
	Серия 3.900.1–14в.1	Кольцо стеновые КС 7.3	2	130	
	Серия 3.900.1–14в.1	Кольцо опорное КО–6	1	50	
Л–1	ГОСТ 3634–2019	Люк с маркировкой Л(А15) на шарнире с запорным устройством.	1		
		Бетон С12/15; W8, F50 на портланцементе цементе м3	0.07		
		Предварительно утрамбованный слой песка, толщ.100мм м3	0,23		

Примечание: Изготовить сборных ж/б конструкций из бетона с водопроницаемостью не ниже W8 на портланцементе, зашитный слой не менее 50мм

1. Данный лист смотреть с частью ТС и КЖ–2
2. Все боковые поверхности, соприкасающихся грунтом, обмазать горячим битумом марки БМ 70/30 по ГОСТ 6617–76 за два раза.
3. В спецификации дан расход на один смотровой колодец
4. Оклеечная гидроизоляция – рубероид на горячем битуме марки БН 70/30 ГОСТ 6617–76 .

Расход; кирпич глиняный обыкновенный по ГОСТ 530–2012 – 0,36 м3,
оклеечная гидроизоляция за 2 раза – 6,8 м2,

Согласовано

Взам. инв. N

Подп. и дата

Инв. N подл.

Изм.	Кол. уч.	Лист	N док.	Подп.	Дата	18–2024 АС		
						«Реконструкция тепловых сетей к №1, №3 котельной города Щучинск, Бурабайского района, Акмолинской области»		
ГИП		Аманкелды П.				Тепловые сети	Стадия	Лист	Листов
Проверил		Тойлыбек Б.					РП	102	
Исполн.		Губайдулин О.				Узел теплофикационный УТ–31,1, Смотровой колодец СК–31,1	ТОО"ШЫМГОРПРОЕКТ" г.Шымкент 2024г.	
Н. контроль		Колдасов						

Копировал Формат А3

Ут 31,2

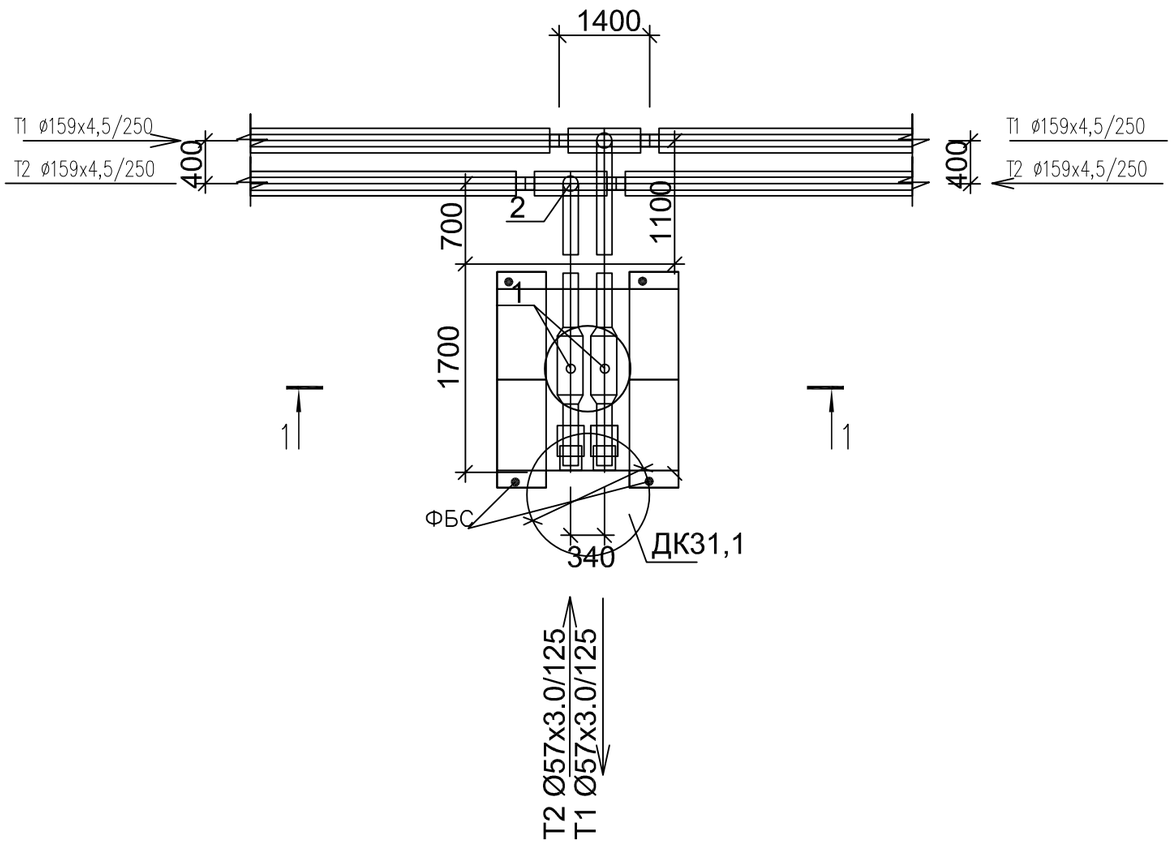

Разрез 1–1

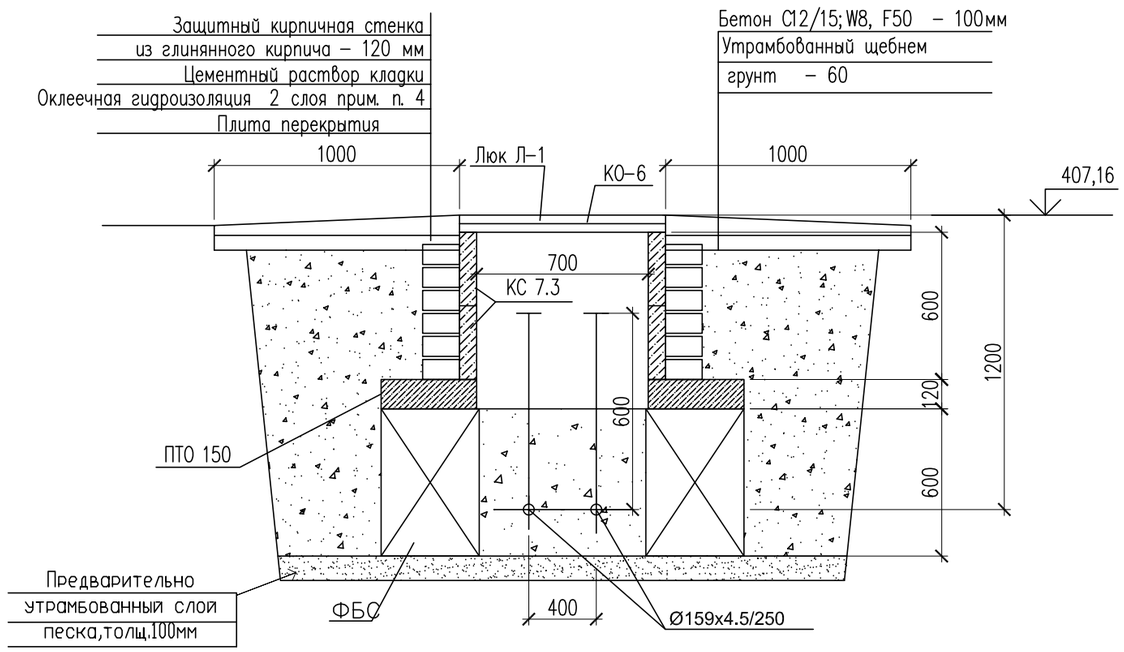

Спецификация материалов

Поз.	Обозначение	Наименование	Кол.	Масса ед., кг.	Примеч.
		Смотровой колодец СК–31,2	1		
	ГОСТ 13579–2018 221–102–0101–0014	ФБС 9.4.6–Т с водопроницаемостью не ниже W8 на портланцементе цементе	4	470	
	Серия 3.900.1–14в.1	Плита перекрытия ПТО 150.150.12–6	1	650	
	Серия 3.900.1–14в.1	Кольцо стеновые КС 7.3	2	130	
	Серия 3.900.1–14в.1	Кольцо опорное КО–6	1	50	
Л–1	ГОСТ 3634–2019	Люк с маркировкой Л(А15) на шарнире с запорным устройством.	1		
		Бетон С12/15; W8, F50 на портланцементе цементе м3	0.07		
		Предварительно утрамбованный слой песка, толщ.100мм м3	0,23		

Примечание: Изготовить сборных ж/б конструкций из бетона с водопроницаемостью не ниже W8 на портланцементе, зашитный слой не менее 50мм

1. Данный лист смотреть с частью ТС и КЖ–2
2. Все боковые поверхности, соприкасающихся грунтом, обмазать горячим битумом марки БМ 70/30 по ГОСТ 6617–76 за два раза.
3. В спецификации дан расход на один смотровой колодец
4. Оклеечная гидроизоляция – рубероид на горячем битуме марки БН 70/30 ГОСТ 6617–76 .

Расход; кирпич глиняный обыкновенный по ГОСТ 530–2012 – 0,36 м3,
оклеечная гидроизоляция за 2 раза – 6,8 м2,

Согласовано

Взам. инв. N

Подп. и дата

Инв. N подл.

Изм.	Кол. уч	Лист	N док.	Подп.	Дата	18–2024 АС		
						«Реконструкция тепловых сетей к №1, №3 котельной города Щучинск, Бурабайского района, Акмолинской области»		
ГИП		Аманкелды П.				Тепловые сети	Стадия	Лист	Листов
Проверил		Тойлыбек Б.					РП	103	
Исполн.		Губайдулин О.				Узел теплофикационный УТ–31,2, Смотровой колодец СК–31,2	ТОО"ШЫМГОРПРОЕКТ" г.Шымкент 2024г.	
Н. контроль		Колдасов						

Копировал Формат А3

Ут 31,3

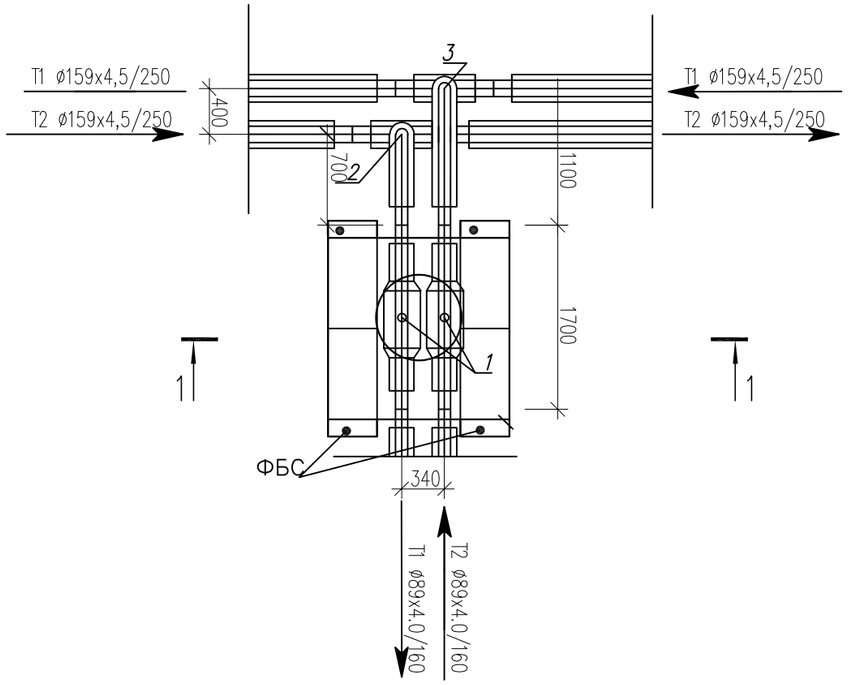

Разрез 1–1

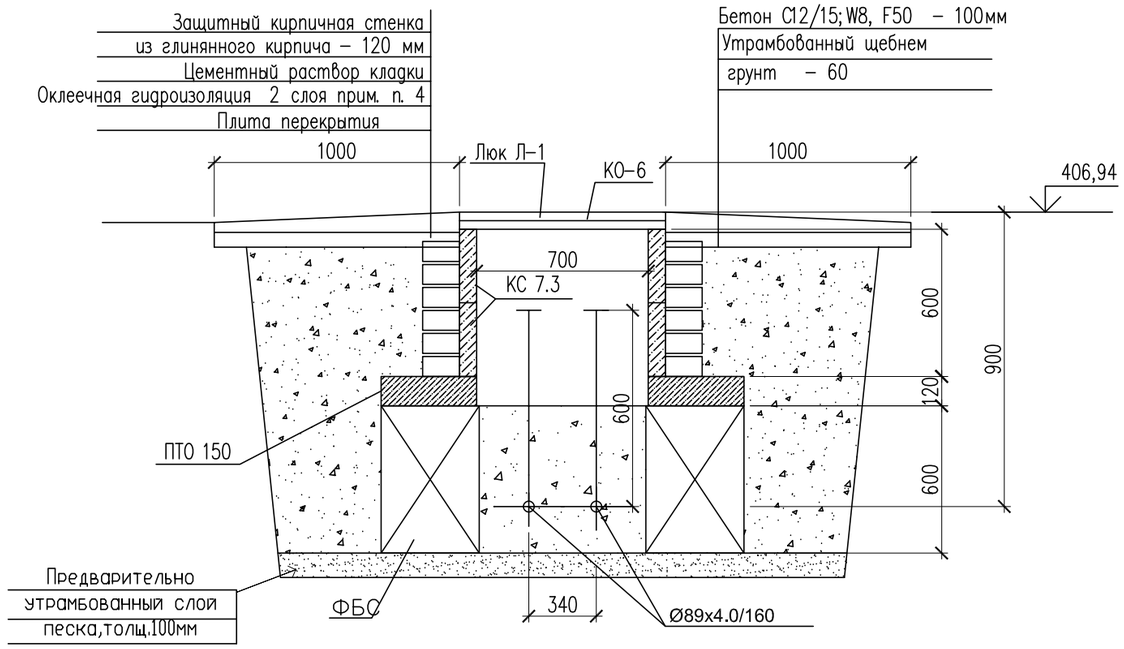

Спецификация материалов

Поз.	Обозначение	Наименование	Кол.	Масса ед., кг.	Примеч.
		Смотровой колодец СК–31,3	1		
	ГОСТ 13579–2018 221–102–0101–0014	ФБС 9.4.6–Т с водопроницаемостью не ниже W8 на портланцементе цементе	4	470	
	Серия 3.900.1–14в.1	Плита перекрытия ПТО 150.150.12–6	1	650	
	Серия 3.900.1–14в.1	Кольцо стеновые КС 7.3	2	130	
	Серия 3.900.1–14в.1	Кольцо опорное КО–6	1	50	
Л–1	ГОСТ 3634–2019	Люк с маркировкой Л(А15) на шарнире с запорным устройством.	1		
		Бетон С12/15; W8, F50 на портланцементе цементе м3	0.07		
		Предварительно утрамбованный слой песка, толщ.100мм м3	0,23		

Примечание: Изготовить сборных ж/б конструкций из бетона с водопроницаемостью не ниже W8 на портланцементе, зашитный слой не менее 50мм

1. Данный лист смотреть с частью ТС и КЖ–2
2. Все боковые поверхности, соприкасающихся грунтом, обмазать горячим битумом марки БМ 70/30 по ГОСТ 6617–76 за два раза.
3. В спецификации дан расход на один смотровой колодец
4. Оклеечная гидроизоляция – рубероид на горячем битуме марки БН 70/30 ГОСТ 6617–76 .

Расход; кирпич глиняный обыкновенный по ГОСТ 530–2012 – 0,36 м3,
оклеечная гидроизоляция за 2 раза – 6,8 м2,

Согласовано

Взам. инв. N

Подп. и дата

Инв. N подл.

Изм.	Кол. уч.	Лист	N док.	Подп.	Дата	18–2024 АС		
						«Реконструкция тепловых сетей к №1, №3 котельной города Щучинск, Бурабайского района, Акмолинской области»		
ГИП		Аманкелды П.				Тепловые сети	Стадия	Лист	Листов
Проверил		Тойлыбек Б.					РП	104	
Исполн.		Губайдулин О.				Узел теплофикационный УТ–31,3, Смотровой колодец СК–31,3	ТОО"ШЫМГОРПРОЕКТ" г.Шымкент 2024г.	
Н. контроль		Колдасов						

Копировал Формат А3

Ут 31,4

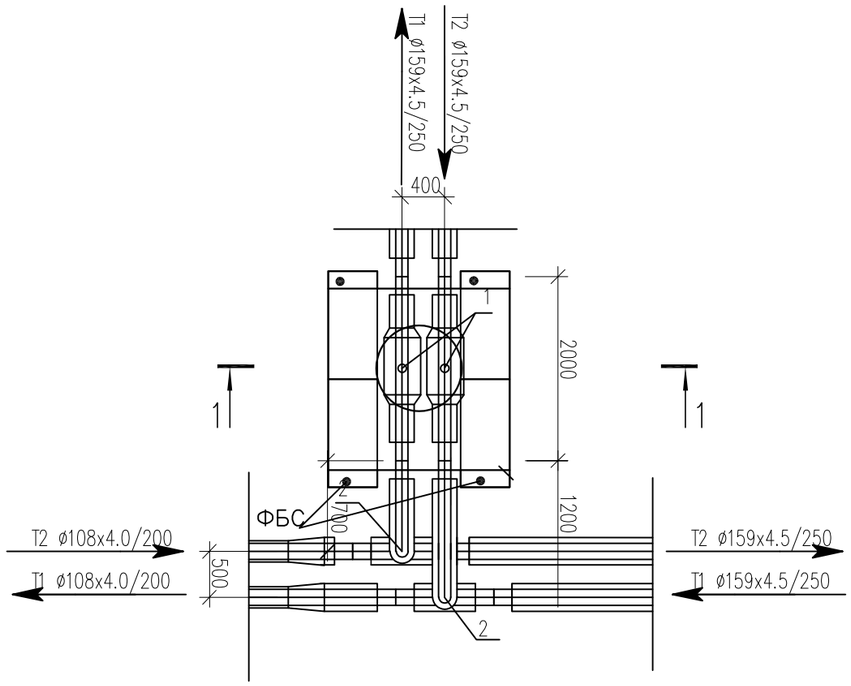

Разрез 1–1

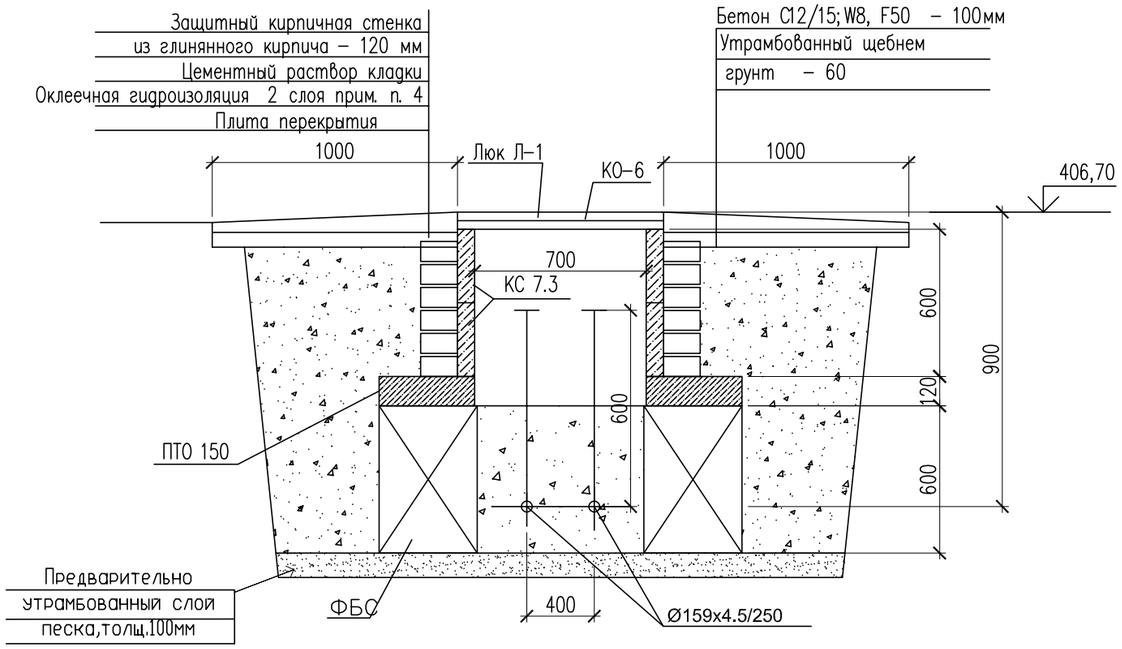

Спецификация материалов

Поз.	Обозначение	Наименование	Кол.	Масса ед., кг.	Примеч.
		Смотровой колодец СК–31,4	1		
	ГОСТ 13579–2018 221–102–0101–0014	ФБС 9.4.6–Т с водопроницаемостью не ниже W8 на портланцементе цементе	4	470	
	Серия 3.900.1–14в.1	Плита перекрытия ПТО 150.150.12–6	1	650	
	Серия 3.900.1–14в.1	Кольцо стеновые КС 7.3	2	130	
	Серия 3.900.1–14в.1	Кольцо опорное КО–6	1	50	
Л–1	ГОСТ 3634–2019	Люк с маркировкой Л(А15) на шарнире с запорным устройством.	1		
		Бетон С12/15; W8, F50 на портланцементе цементе м3	0.07		
		Предварительно утрамбованный слой песка, толщ.100мм м3	0,23		

Примечание: Изготовить сборных ж/б конструкций из бетона с водопроницаемостью не ниже W8 на портланцементе, зашитный слой не менее 50мм

1. Данный лист смотреть с частью ТС и КЖ–2
2. Все боковые поверхности, соприкасающихся грунтом, обмазать горячим битумом марки БМ 70/30 по ГОСТ 6617–76 за два раза.
3. В спецификации дан расход на один смотровой колодец
4. Оклеечная гидроизоляция – рубероид на горячем битуме марки БН 70/30 ГОСТ 6617–76 .

Расход; кирпич глиняный обыкновенный по ГОСТ 530–2012 – 0,36 м3,
оклеечная гидроизоляция за 2 раза – 6,8 м2,

Согласовано

Взам. инв. N

Подп. и дата

Инв. N подл.

Изм.	Кол. уч	Лист	N док.	Подп.	Дата	18–2024 АС		
						«Реконструкция тепловых сетей к №1, №3 котельной города Щучинск, Бурабайского района, Акмолинской области»		
ГИП		Аманкелды П.				Тепловые сети	Стадия	Лист	Листов
Проверил		Тойлыбек Б.					РП	105	
Исполн.		Губайдулин О.				Узел теплофикационный УТ–5, Смотровой колодец СК–5	ТОО"ШЫМГОРПРОЕКТ" г.Шымкент 2024г.	
Н. контроль		Колдасов						

Копировал Формат А3

Ут 32

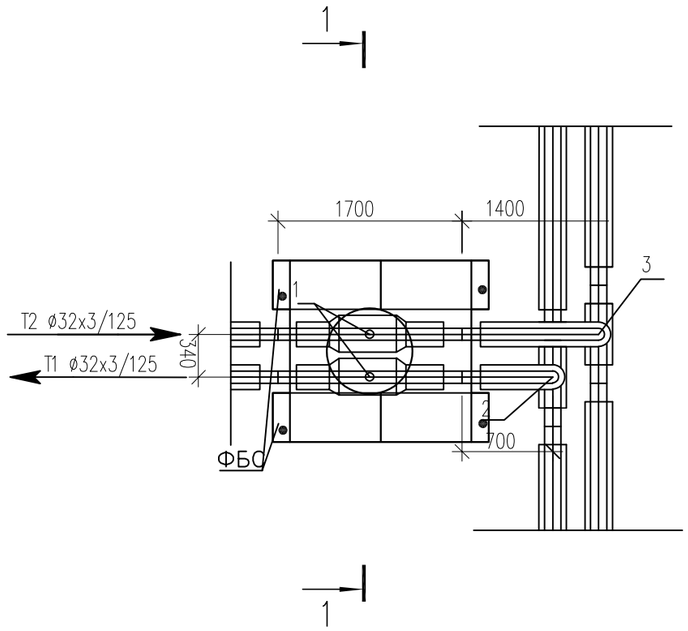

Спецификация материалов

Поз.	Обозначение	Наименование	Кол.	Масса ед., кг.	Примеч.
		Смотровой колодец СК-32	1		
	ГОСТ 13579-2018 221-102-0101-0014	ФБС 9.4.6-Т с водопроницаемостью не ниже W8 на портланцементе цементе	4	470	
	Серия 3.900.1-14в.1	Плита перекрытия ПТО 150.150.12-6	1	650	
	Серия 3.900.1-14в.1	Кольцо стеновые КС 7.3	2	130	
	Серия 3.900.1-14в.1	Кольцо опорное КО-6	1	50	
Л-1	ГОСТ 3634-2019	Люк с маркировкой Л(А15) на шарнире с запорным устройством.	1		
		Бетон С12/15; W8, F50 на портланцементе цементе м3	0.07		
		Предварительно утрамбованный слой песка, толщ.100мм м3	0,23		

Примечание: Изготовить сборных ж/б конструкций из бетона с водопроницаемостью не ниже W8 на портланцементе, зашитный слой не менее 50мм

1. Данный лист смотреть с частью ТС и КЖ-2
2. Все боковые поверхности, соприкасающихся грунтом, обмазать горячим битумом марки БМ 70/30 по ГОСТ 6617-76 за два раза.
3. В спецификации дан расход на один смотровой колодец
4. Оклеечная гидроизоляция – рубероид на горячем битуме марки БН 70/30 ГОСТ 6617-76 .

Расход; кирпич глиняный обыкновенный по ГОСТ 530-2012 – 0,36 м3,
оклеечная гидроизоляция за 2 раза – 6,8 м2,

Разрез 1-1

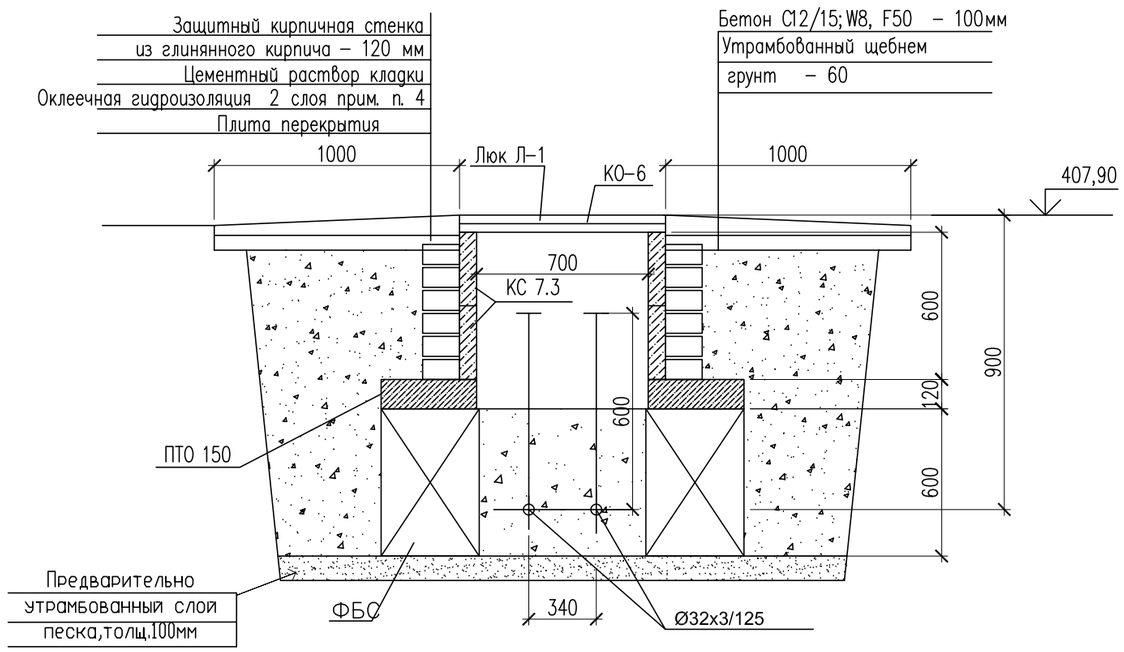

Согласовано

Взам. инв. N

Подп. и дата

Инв. N подл.

Изм.	Кол. уч	Лист	N док.	Подп.	Дата	18-2024 АС		
						«Реконструкция тепловых сетей к №1, №3 котельной города Щучинск, Бурабайского района, Акмолинской области»		
ГИП		Аманкелды П.				Тепловые сети	Стадия	Лист	Листов
Проверил		Тойлыбек Б.					РП	106	
Исполн.		Губайдулин О.				Узел теплофикационный УТ-32, Смотровой колодец СК-32	ТОО"ШЫМГОРПРОЕКТ" г. Шымкент 2024г.	
Н. контроль		Колдасов						

Копировал Формат А3

Ут 32,1

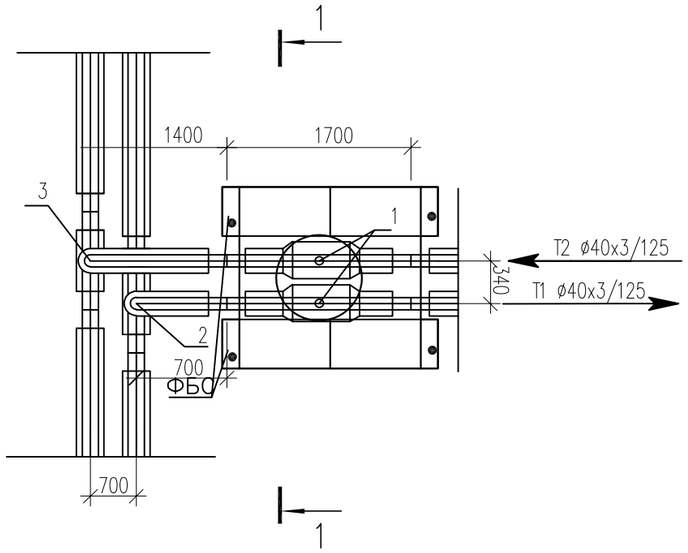

Спецификация материалов

Поз.	Обозначение	Наименование	Кол.	Масса ед., кг.	Примеч.
		Смотровой колодец СК-32,1	1		
	ГОСТ 13579-2018 221-102-0101-0014	ФБС 9.4.6-Т с водопроницаемостью не ниже W8 на портланцементе цементе	4	470	
	Серия 3.900.1-14в.1	Плита перекрытия ПТО 150.150.12-6	1	650	
	Серия 3.900.1-14в.1	Кольцо стеновые КС 7.3	2	130	
	Серия 3.900.1-14в.1	Кольцо опорное КО-6	1	50	
Л-1	ГОСТ 3634-2019	Люк с маркировкой Л(А15) на шарнире с запорным устройством.	1		
		Бетон С12/15; W8, F50 на портланцементе цементе м3	0.07		
		Предварительно утрамбованный слой песка, толщ.100мм м3	0,23		

Примечание: Изготовить сборных ж/б конструкций из бетона с водопроницаемостью не ниже W8 на портланцементе, зашитный слой не менее 50мм

1. Данный лист смотреть с частью ТС и КЖ-2
2. Все боковые поверхности, соприкасающихся грунтом, обмазать горячим битумом марки БМ 70/30 по ГОСТ 6617-76 за два раза.
3. В спецификации дан расход на один смотровой колодец
4. Оклеечная гидроизоляция – рубероид на горячем битуме марки БН 70/30 ГОСТ 6617-76 .

Расход; кирпич глиняный обыкновенный по ГОСТ 530-2012 – 0,36 м3,
оклеечная гидроизоляция за 2 раза – 6,8 м2,

Разрез 1-1

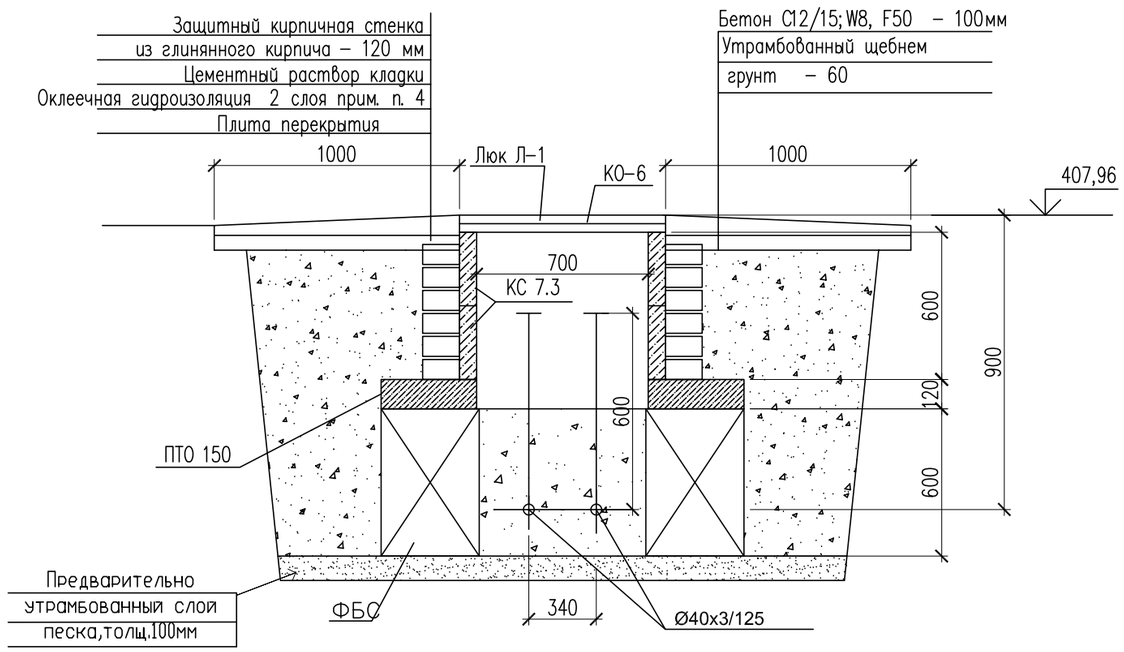

Согласовано

Взам. инв. N

Подп. и дата

Инв. N подл.

Изм.	Кол. уч	Лист	N док.	Подп.	Дата	18-2024 АС		
						«Реконструкция тепловых сетей к №1, №3 котельной города Щучинск, Бурабайского района, Акмолинской области»		
ГИП		Аманкелды П.				Тепловые сети	Стадия	Лист	Листов
Проверил		Тойлыбек Б.					РП	107	
Исполн.		Губайдулин О.				Узел теплофикационный УТ-32,1, Смотровой колодец СК-32,1	ТОО"ШЫМГОРПРОЕКТ" г.Шымкент 2024г.	
Н. контроль		Колдасов						

Копировал Формат А3

Ут 33

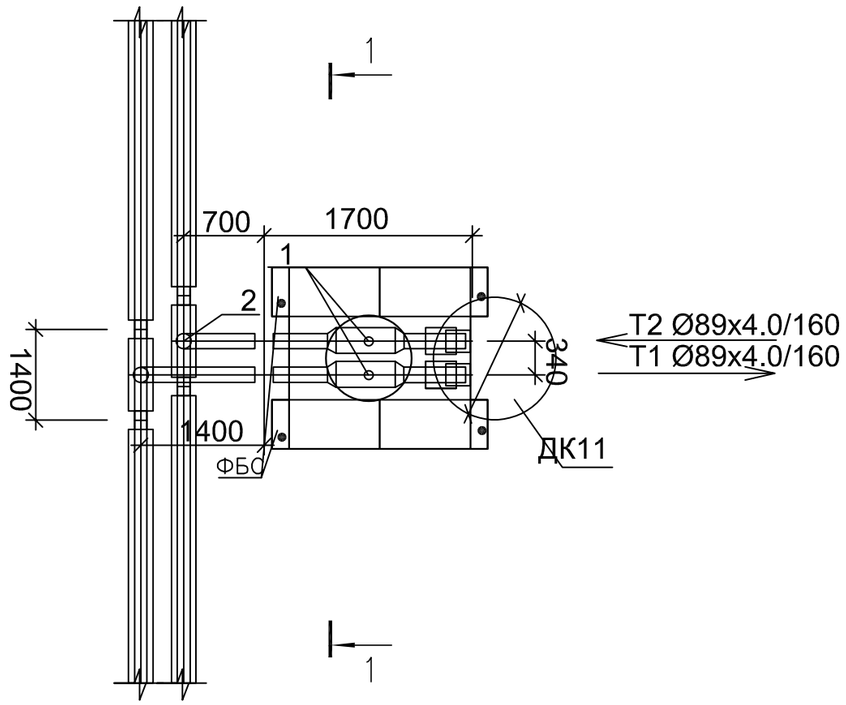

Разрез 1–1

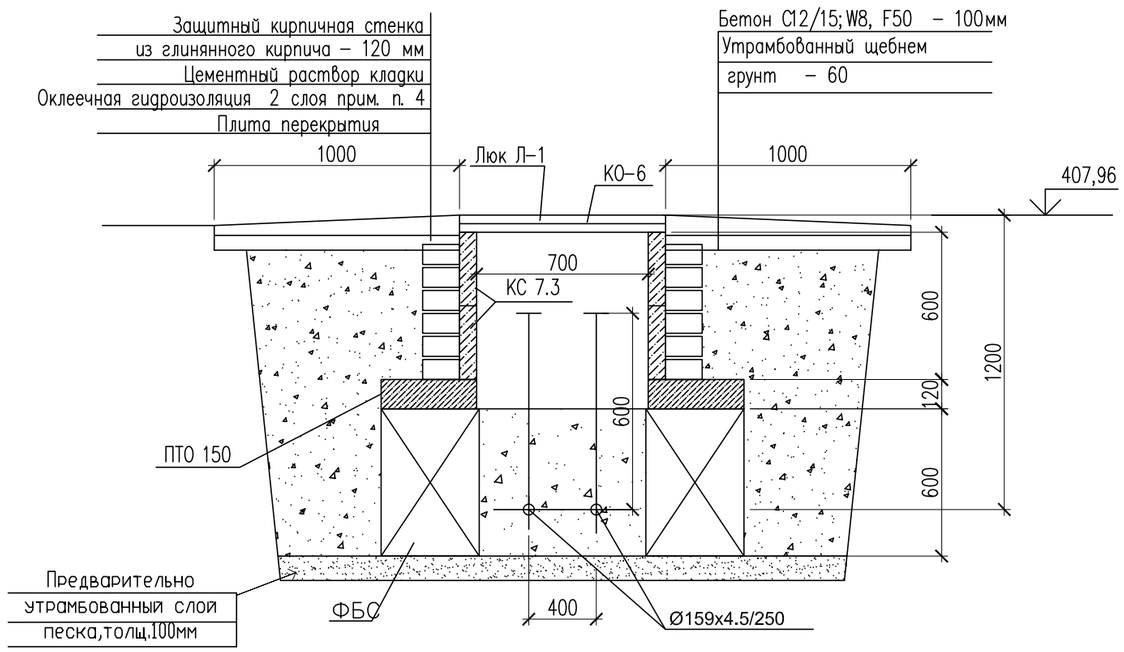

Спецификация материалов

Поз.	Обозначение	Наименование	Кол.	Масса ед., кг.	Примеч.
		Смотровой колодец СК–33	1		
	ГОСТ 13579–2018 221–102–0101–0014	ФБС 9.4.6–Т с водопроницаемостью не ниже W8 на портланцементе цементе	4	470	
	Серия 3.900.1–14в.1	Плита перекрытия ПТО 150.150.12–6	1	650	
	Серия 3.900.1–14в.1	Кольцо стеновые КС 7.3	2	130	
	Серия 3.900.1–14в.1	Кольцо опорное КО–6	1	50	
Л–1	ГОСТ 3634–2019	Люк с маркировкой Л(А15) на шарнире с запорным устройством.	1		
		Бетон С12/15; W8, F50 на портланцементе цементе м3	0.07		
		Предварительно утрамбованный слой песка, толщ.100мм м3	0,23		

Примечание: Изготовить сборных ж/б конструкций из бетона с водопроницаемостью не ниже W8 на портланцементе, зашитный слой не менее 50мм

1. Данный лист смотреть с частью ТС и КЖ–2
2. Все боковые поверхности, соприкасающихся грунтом, обмазать горячим битумом марки БМ 70/30 по ГОСТ 6617–76 за два раза.
3. В спецификации дан расход на один смотровой колодец
4. Оклеечная гидроизоляция – рубероид на горячем битуме марки БН 70/30 ГОСТ 6617–76 .

Расход; кирпич глиняный обыкновенный по ГОСТ 530–2012 – 0,36 м3,
оклеечная гидроизоляция за 2 раза – 6,8 м2,

Согласовано

Взам. инв. N

Подп. и дата

Инв. N подл.

Изм.	Кол. уч	Лист	N док.	Подп.	Дата	18–2024 АС		
						«Реконструкция тепловых сетей к №1, №3 котельной города Щучинск, Бурабайского района, Акмолинской области»		
ГИП		Аманкелды П.				Тепловые сети	Стадия	Лист	Листов
Проверил		Тойлыбек Б.					РП	108	
Исполн.		Губайдулин О.				Узел теплофикационный УТ–33, Смотровой колодец СК–33	ТОО"ШЫМГОРПРОЕКТ" г.Шымкент 2024г.	
Н. контроль		Колдасов						

Копировал Формат А3

Ут 34

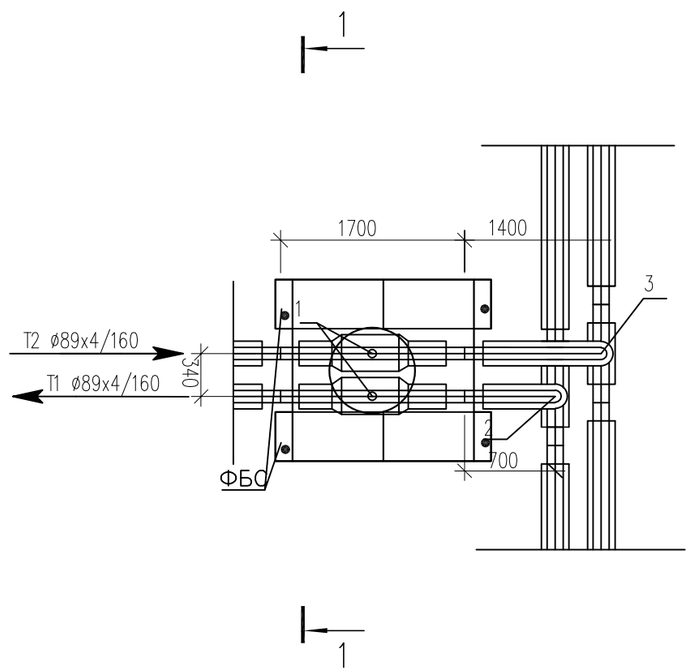

Спецификация материалов

Поз.	Обозначение	Наименование	Кол.	Масса ед., кг.	Примеч.
		Смотровой колодец СК-34	1		
	ГОСТ 13579-2018 221-102-0101-0014	ФБС 9.4.6-Т с водопроницаемостью не ниже W8 на портланцементе цементе	4	470	
	Серия 3.900.1-14в.1	Плита перекрытия ПТО 150.150.12-6	1	650	
	Серия 3.900.1-14в.1	Кольцо стеновые КС 7.3	2	130	
	Серия 3.900.1-14в.1	Кольцо опорное КО-6	1	50	
Л-1	ГОСТ 3634-2019	Люк с маркировкой Л(А15) на шарнире с запорным устройством.	1		
		Бетон С12/15; W8, F50 на портланцементе цементе м3	0.07		
		Предварительно утрамбованный слой песка, толщ.100мм м3	0,23		

Примечание: Изготовить сборных ж/б конструкций из бетона с водопроницаемостью не ниже W8 на портланцементе, зашитный слой не менее 50мм

1. Данный лист смотреть с частью ТС и КЖ-2
2. Все боковые поверхности, соприкасающихся грунтом, обмазать горячим битумом марки БМ 70/30 по ГОСТ 6617-76 за два раза.
3. В спецификации дан расход на один смотровой колодец
4. Оклеечная гидроизоляция – рубероид на горячем битуме марки БН 70/30 ГОСТ 6617-76 .

Расход; кирпич глиняный обыкновенный по ГОСТ 530-2012 – 0,36 м3,
оклеечная гидроизоляция за 2 раза – 6,8 м2,

Разрез 1-1

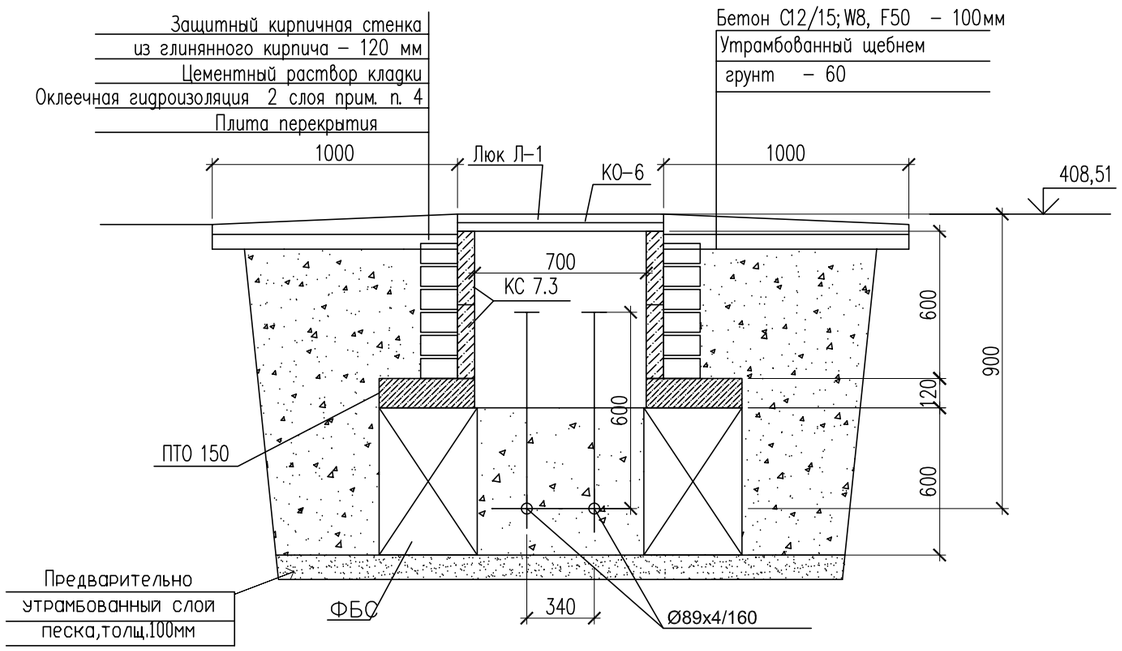

Изм.	Кол. уч.	Лист	N док.	Подп.	Дата
ГИП		Аманкелды П.			
Проверил		Тойлыбек Б.			
Исполн.		Губайдулин О.			
Н. контроль		Колдасов			

18-2024 АС

«Реконструкция тепловых сетей к №1, №3 котельной города Щучинск, Бурабайского района, Акмолинской области»

Тепловые сети

Стадия	Лист	Листов
РП	109	

Узел теплофикационный УТ-34,
Смотровой колодец СК-34

ТОО"ШЫМГОРПРОЕКТ"
г. Шымкент 2024г.

Согласовано

Взам. инв. N

Подп. и дата

Инв. N подл.

Копировал

Формат А3

Ут 34,1

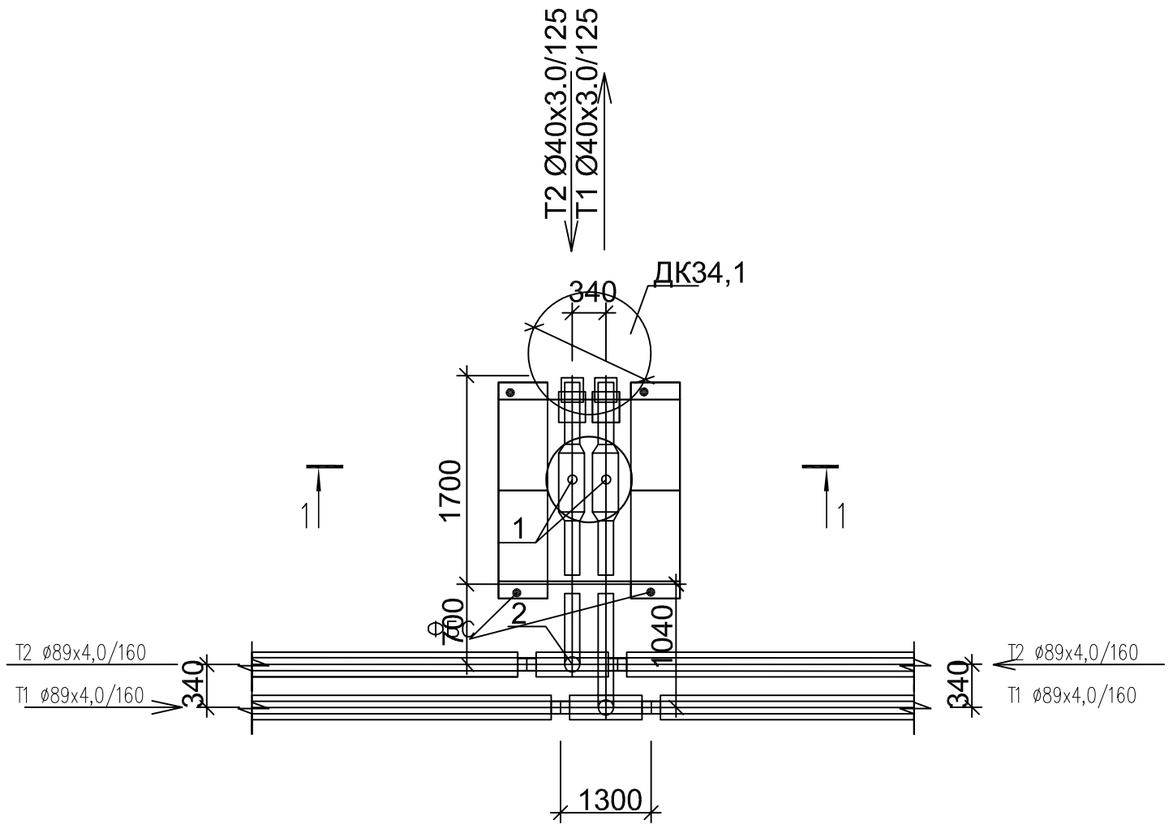

Разрез 1–1

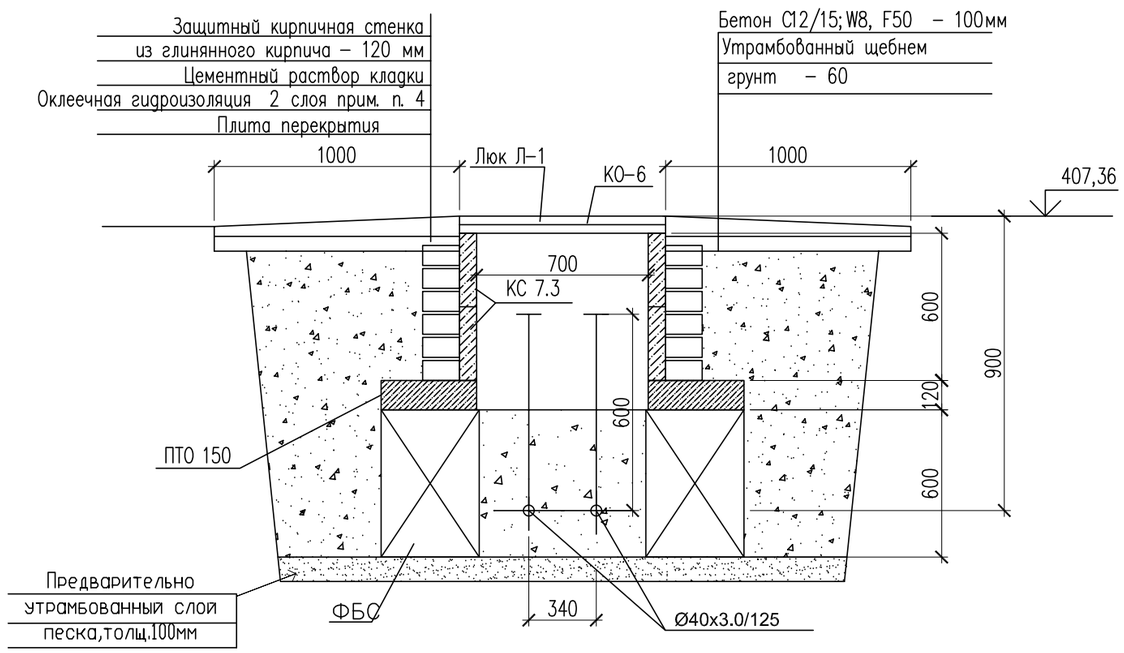

Спецификация материалов

Поз.	Обозначение	Наименование	Кол.	Масса ед., кг.	Примеч.
		Смотровой колодец СК–34,1	1		
	ГОСТ 13579–2018 221–102–0101–0014	ФБС 9.4.6–Т с водопроницаемостью не ниже W8 на портланцементе цементе	4	470	
	Серия 3.900.1–14в.1	Плита перекрытия ПТО 150.150.12–6	1	650	
	Серия 3.900.1–14в.1	Кольцо стеновые КС 7.3	2	130	
	Серия 3.900.1–14в.1	Кольцо опорное КО–6	1	50	
Л–1	ГОСТ 3634–2019	Люк с маркировкой Л(А15) на шарнире с запорным устройством.	1		
		Бетон С12/15; W8, F50 на портланцементе цементе м3	0.07		
		Предварительно утрамбованный слой песка, толщ.100мм м3	0,23		

Примечание: Изготовить сборных ж/б конструкций из бетона с водопроницаемостью не ниже W8 на портланцементе, зашитный слой не менее 50мм

1. Данный лист смотреть с частью ТС и КЖ–2
2. Все боковые поверхности, соприкасающихся грунтом, обмазать горячим битумом марки БМ 70/30 по ГОСТ 6617–76 за два раза.
3. В спецификации дан расход на один смотровой колодец
4. Оклеечная гидроизоляция – рубероид на горячем битуме марки БН 70/30 ГОСТ 6617–76 .

Расход; кирпич глиняный обыкновенный по ГОСТ 530–2012 – 0,36 м3,
оклеечная гидроизоляция за 2 раза – 6,8 м2,

Изм.	Кол. уч.	Лист	N док.	Подп.	Дата	18–2024 АС		
						«Реконструкция тепловых сетей к №1, №3 котельной города Щучинск, Бурабайского района, Акмолинской области»		
ГИП		Аманкелды П.				Тепловые сети	Стадия	Лист	Листов
Проверил		Тойлыбек Б.					РП	110	
Исполн.		Губайдулин О.				Узел теплофикационный УТ–34,1, Смотровой колодец СК–34,1	ТОО"ШЫМГОРПРОЕКТ" г.Шымкент 2024г.	
Н. контроль		Колдасов						

Согласовано

Взам. инв. N

Подп. и дата

Инв. N подл.

Копировал

Формат А3

Ут 34,2

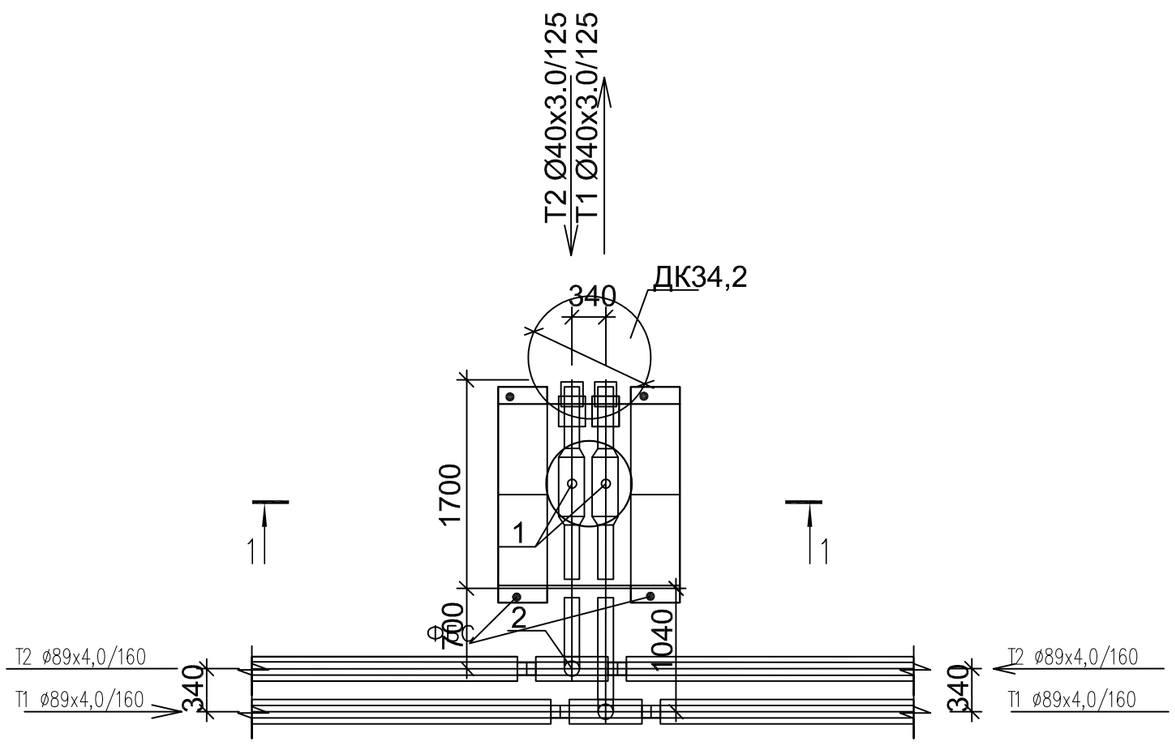

Разрез 1–1

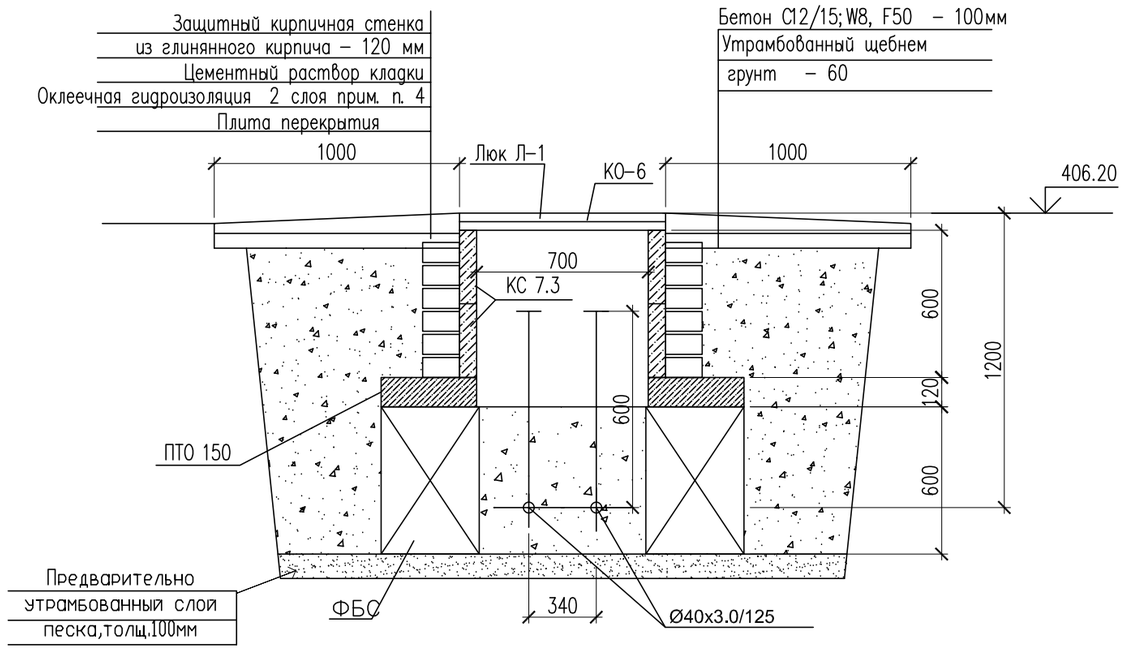

Спецификация материалов

Поз.	Обозначение	Наименование	Кол.	Масса ед., кг.	Примеч.
		Смотровой колодец СК–34,2	1		
	ГОСТ 13579–2018 221–102–0101–0014	ФБС 9.4.6–Т с водопроницаемостью не ниже W8 на портланцементе цементе	4	470	
	Серия 3.900.1–14в.1	Плита перекрытия ПТО 150.150.12–6	1	650	
	Серия 3.900.1–14в.1	Кольцо стеновые КС 7.3	2	130	
	Серия 3.900.1–14в.1	Кольцо опорное КО–6	1	50	
Л–1	ГОСТ 3634–2019	Люк с маркировкой Л(А15) на шарнире с запорным устройством.	1		
		Бетон С12/15; W8, F50 на портланцементе цементе м3	0.07		
		Предварительно утрамбованный слой песка, толщ.100мм м3	0,23		

Примечание: Изготовить сборных ж/б конструкций из бетона с водопроницаемостью не ниже W8 на портланцементе, зашитный слой не менее 50мм

1. Данный лист смотреть с частью ТС и КЖ–2
2. Все боковые поверхности, соприкасающихся грунтом, обмазать горячим битумом марки БМ 70/30 по ГОСТ 6617–76 за два раза.
3. В спецификации дан расход на один смотровой колодец
4. Оклеечная гидроизоляция – рубероид на горячем битуме марки БН 70/30 ГОСТ 6617–76 .

Расход; кирпич глиняный обыкновенный по ГОСТ 530–2012 – 0,36 м3,
оклеечная гидроизоляция за 2 раза – 6,8 м2,

Согласовано

Взам. инв. N

Подп. и дата

Инв. N подл.

Изм.	Кол. уч.	Лист	N док.	Подп.	Дата	18–2024 АС		
						«Реконструкция тепловых сетей к №1, №3 котельной города Щучинск, Бурабайского района, Акмолинской области»		
ГИП		Аманкелды П.				Тепловые сети	Стадия	Лист	Листов
Проверил		Тойлыбек Б.					РП	111	
Исполн.		Губайдулин О.				Узел теплофикационный УТ–34,2, Смотровой колодец СК–34,2	ТОО"ШЫМГОРПРОЕКТ" г.Шымкент 2024г.	
Н. контроль		Колдасов						

Копировал Формат А3

Ут 34,3

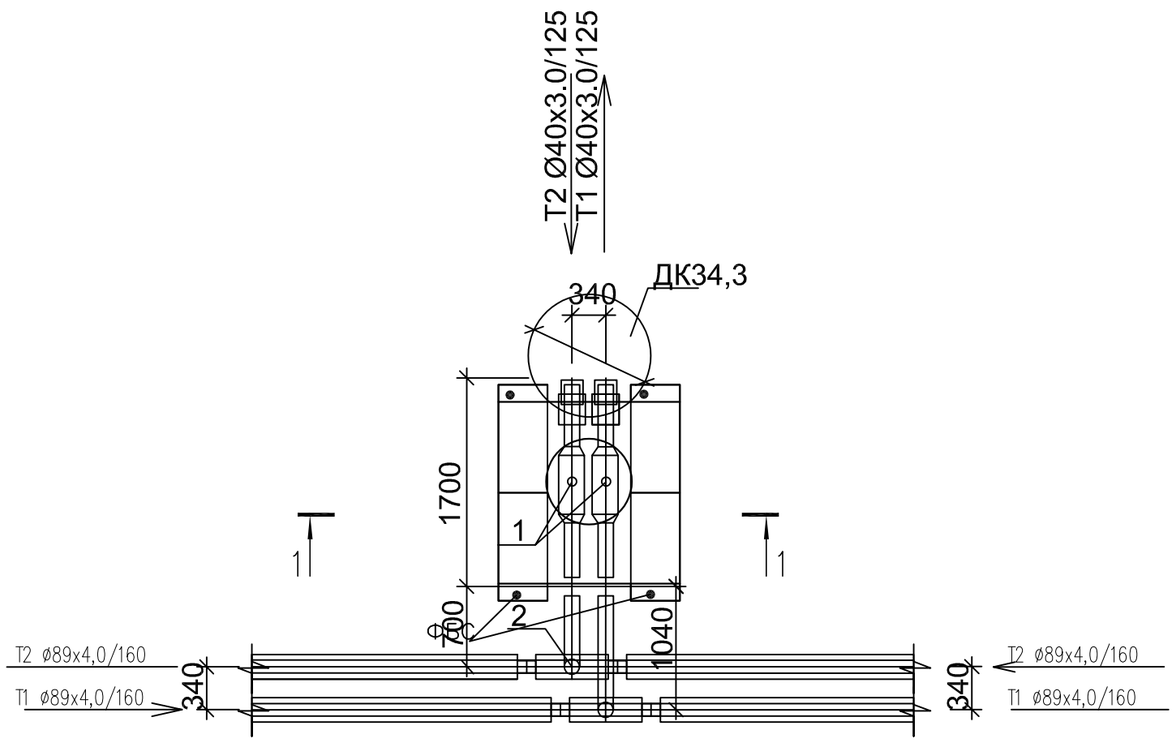

Разрез 1–1

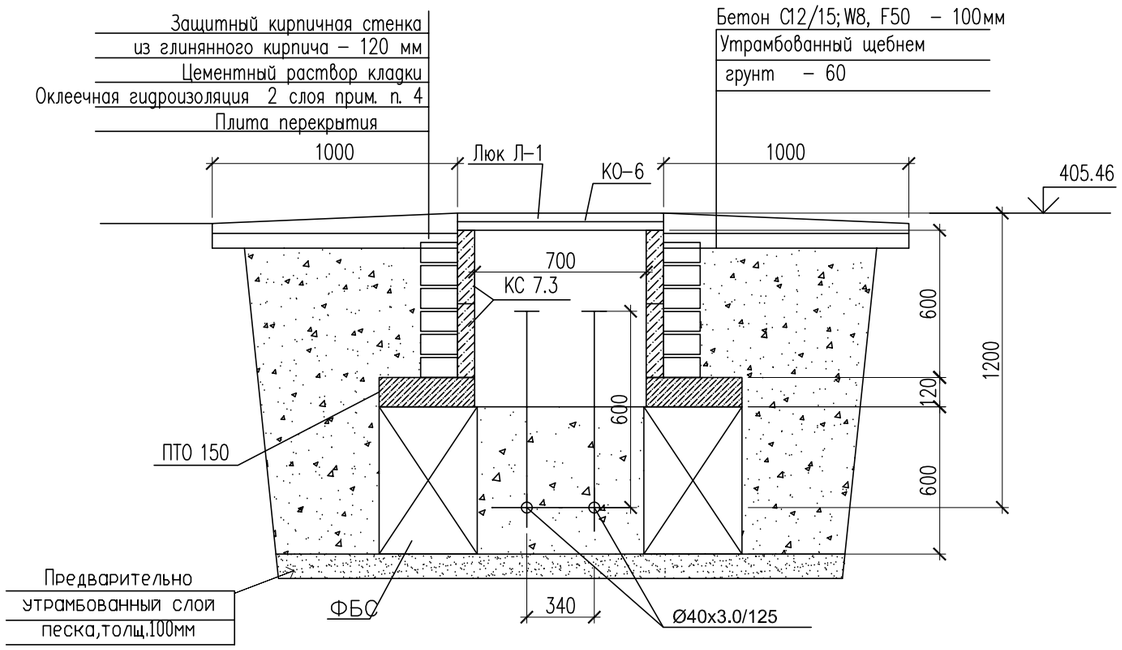

Спецификация материалов

Поз.	Обозначение	Наименование	Кол.	Масса ед., кг.	Примеч.
		Смотровой колодец СК–34,3	1		
	ГОСТ 13579–2018 221–102–0101–0014	ФБС 9.4.6–Т с водопроницаемостью не ниже W8 на портланцементе цементе	4	470	
	Серия 3.900.1–14в.1	Плита перекрытия ПТО 150.150.12–6	1	650	
	Серия 3.900.1–14в.1	Кольцо стеновые КС 7.3	2	130	
	Серия 3.900.1–14в.1	Кольцо опорное КО–6	1	50	
Л–1	ГОСТ 3634–2019	Люк с маркировкой Л(А15) на шарнире с запорным устройством.	1		
		Бетон С12/15; W8, F50 на портланцементе цементе м3	0.07		
		Предварительно утрамбованный слой песка, толщ.100мм м3	0,23		

Примечание: Изготовить сборных ж/б конструкций из бетона с водопроницаемостью не ниже W8 на портланцементе, защитный слой не менее 50мм

1. Данный лист смотреть с частью ТС и КЖ–2
2. Все боковые поверхности, соприкасающихся грунтом, обмазать горячим битумом марки БМ 70/30 по ГОСТ 6617–76 за два раза.
3. В спецификации дан расход на один смотровой колодец
4. Оклеечная гидроизоляция – рубероид на горячем битуме марки БН 70/30 ГОСТ 6617–76 .

Расход; кирпич глиняный обыкновенный по ГОСТ 530–2012 – 0,36 м3,
оклеечная гидроизоляция за 2 раза – 6,8 м2,

Согласовано

Взам. инв. N

Подп. и дата

Инв. N подл.

Изм.	Кол. уч.	Лист	N док.	Подп.	Дата	18–2024 АС		
						«Реконструкция тепловых сетей к №1, №3 котельной города Щучинск, Бурабайского района, Акмолинской области»		
ГИП		Аманкелды П.				Тепловые сети	Стадия	Лист	Листов
Проверил		Тойлыбек Б.					РП	112	
Исполн.		Губайдулин О.				Узел теплофикационный УТ–34,3, Смотровой колодец СК–34,3	ТОО"ШЫМГОРПРОЕКТ" г.Шымкент 2024г.	
Н. контроль		Колдасов						

Копировал Формат А3

Ут 34,4

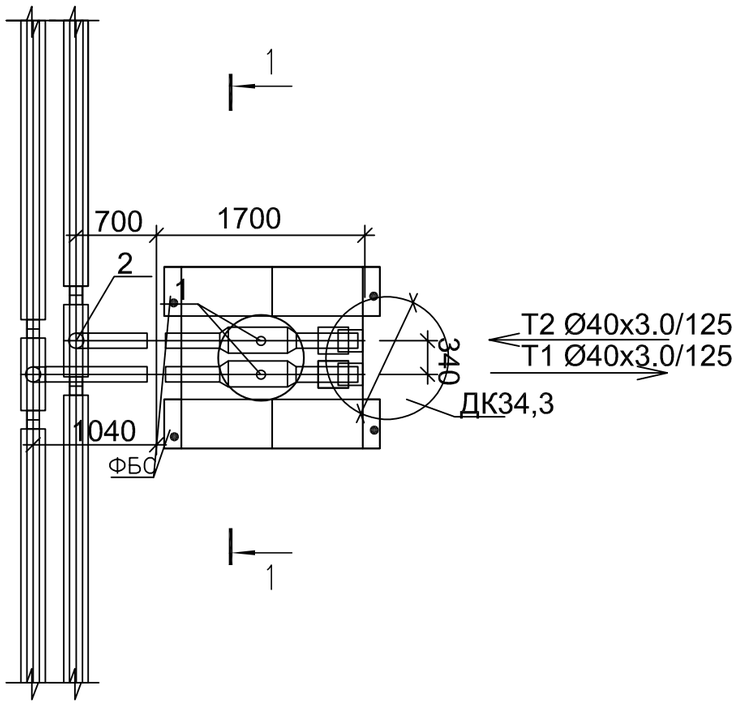

Спецификация материалов

Поз.	Обозначение	Наименование	Кол.	Масса ед., кг.	Примеч.
		Смотровой колодец СК-34,4	1		
	ГОСТ 13579-2018 221-102-0101-0014	ФБС 9.4.6-Т с водопроницаемостью не ниже W8 на портланцементе цементе	4	470	
	Серия 3.900.1-14в.1	Плита перекрытия ПТО 150.150.12-6	1	650	
	Серия 3.900.1-14в.1	Кольцо стеновые КС 7.3	2	130	
	Серия 3.900.1-14в.1	Кольцо опорное КО-6	1	50	
Л-1	ГОСТ 3634-2019	Люк с маркировкой Л(А15) на шарнире с запорным устройством.	1		
		Бетон С12/15; W8, F50 на портланцементе цементе м3	0.07		
		Предварительно утрамбованный слой песка, толщ.100мм м3	0,23		

Примечание: Изготовить сборных ж/б конструкций из бетона с водопроницаемостью не ниже W8 на портланцементе, зашитный слой не менее 50мм

1. Данный лист смотреть с частью ТС и КЖ-2
2. Все боковые поверхности, соприкасающихся грунтом, обмазать горячим битумом марки БМ 70/30 по ГОСТ 6617-76 за два раза.
3. В спецификации дан расход на один смотровой колодец
4. Оклеечная гидроизоляция – рубероид на горячем битуме марки БН 70/30 ГОСТ 6617-76 .

Расход; кирпич глиняный обыкновенный по ГОСТ 530-2012 – 0,36 м3,
оклеечная гидроизоляция за 2 раза – 6,8 м2,

Разрез 1-1

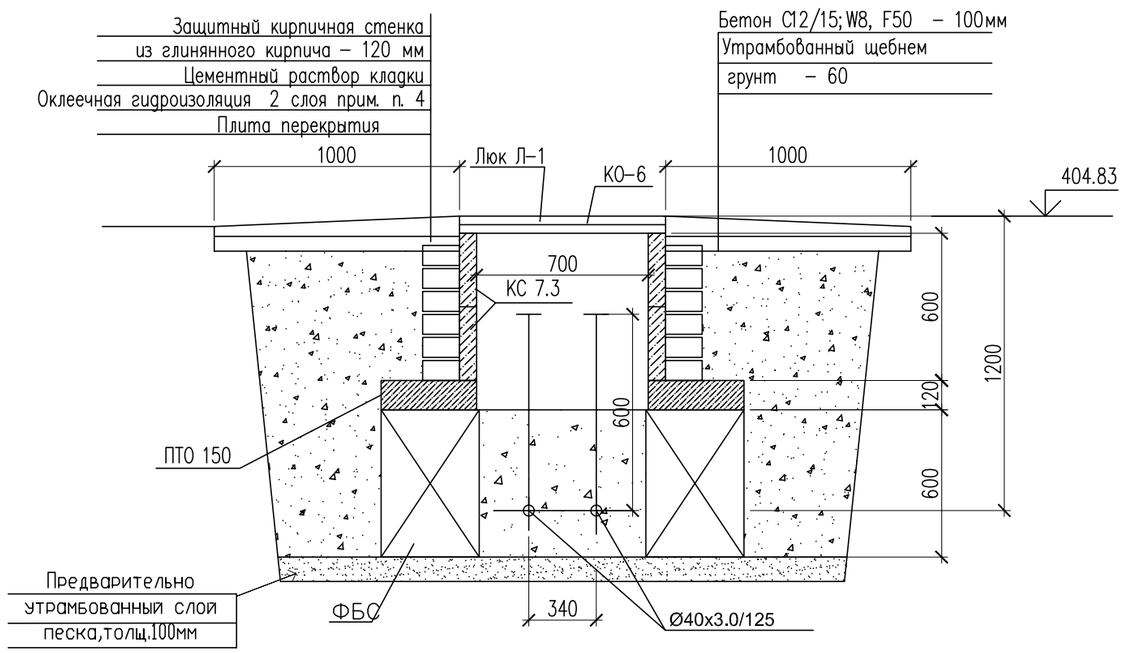

Изм.	Кол. уч.	Лист	N док.	Подп.	Дата
ГИП		Аманкелды П.			
Проверил		Тойлыбек Б.			
Исполн.		Губайдулин О.			
Н. контроль		Колдасов			

18-2024 АС

«Реконструкция тепловых сетей к №1, №3 котельной города Щучинск, Бурабайского района, Акмолинской области»

Тепловые сети

Стадия	Лист	Листов
РП	113	

Узел теплофикационный УТ-34,4,
Смотровой колодец СК-34,4

ТОО"ШЫМГОРПРОЕКТ"
г.Шымкент 2024г.

Согласовано

Взам. инв. N

Подп. и дата

Инв. N подл.

Копировал

Формат А3

Дренажный колодец ДК-1

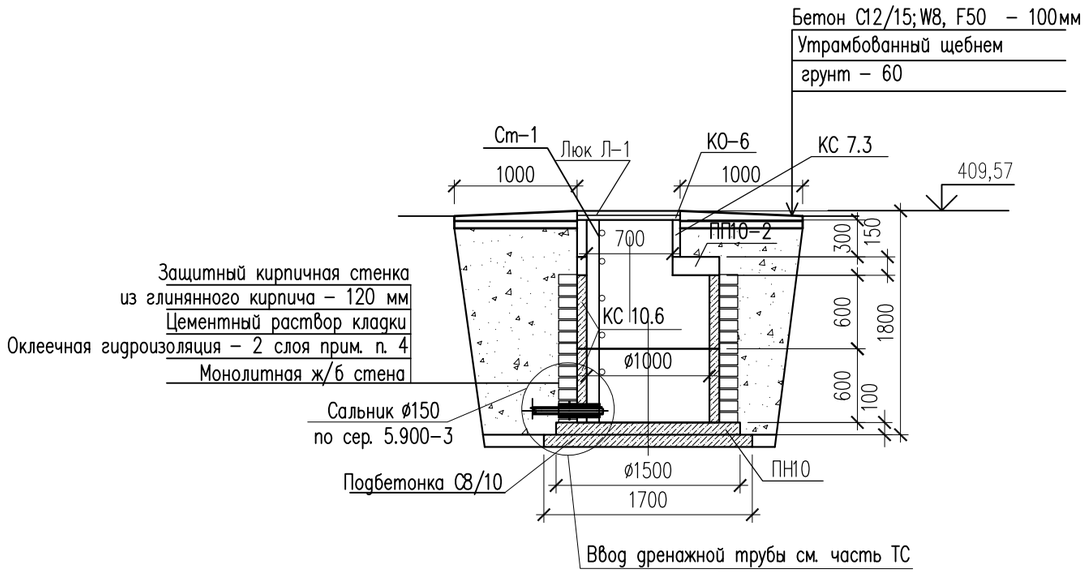

Спецификация материалов

Поз.	Обозначение	Наименование	Кол.	Масса ед., кг.	Примеч.
		Дренажный колодец ДК-1	1		
	Серия 3.900.1-14в.1	Плита днища ПН10	1	450	
	Серия 3.900.1-14в.1	Плита перекрытия ПП10-2	1	250	
	Серия 3.900.1-14в.1	Кольцо стеновое КС 10.6	2	400	
	Серия 3.900.1-14в.1	Кольцо стеновые КС 7.3	1	130	
	Серия 3.900.1-14в.1	Кольцо опорное КО-6	1	50	
Л-1	ГОСТ 3634-2019	Люк с маркировкой Л(А15) на шарнире с запорным устройством.	1		
	Подбетонка	Бетон кл. 8/10	$м^3$	0.40	
		Бетон С12/15;W8, F50 на портланцементе цементе м3	0.05		
		Утрамбованный щебнем грунт – 60	0.04		
		Стационарная стремянка Ст-1	1		
	ГОСТ 8510-86*	Углолк 50х50х5 L3825	2	14,4	28,8
	ГОСТ 34028-2016	Круг 14мм L480мм	14	0,42	4,62

Примечание: Изготовить сборных ж/б конструкций из бетона с водопроницаемостью не ниже W8 на портланцементе, зашитный слой не менее 50мм

1. Данный лист смотреть с частью ТС и КЖ-2
2. Все боковые поверхности, соприкасающихся грунтом, обмазать горячим битумом марки БМ 70/30 по ГОСТ 6617-76 за два раза.
3. В спецификации дан расход на один дренажный колодец
4. Оклеечная гидроизоляция – рубероид на горячем битуме марки БН 70/30 ГОСТ 6617-76 .

Расход; кирпич глиняный обыкновенный по ГОСТ 530-2012 – 1.10 м3,
оклеечная гидроизоляция за 2 раза – 8,7 м2,

Согласовано

Взам. инв. N

Подп. и дата

Инв. N подл.

Изм.	Кол. уч.	Лист	N док.	Подп.	Дата
ГИП		Аманкелды П.			
Проверил		Тойлыбек Б.			
Исполн.		Губайдулин О.			
Н. контроль		Колдасов			

18-2024 АС

«Реконструкция тепловых сетей к №1, №3 котельной города Щучинск, Бурабайского района, Акмолинской области»

Тепловые сети

Стадия	Лист	Листов
РП	114	

Дренажный колодец ДК-1

ТОО"ШЫМГОРПРОЕКТ"
г.Шымкент 2024г.

Копировал

Формат А3

Дренажный колодец ДК-2

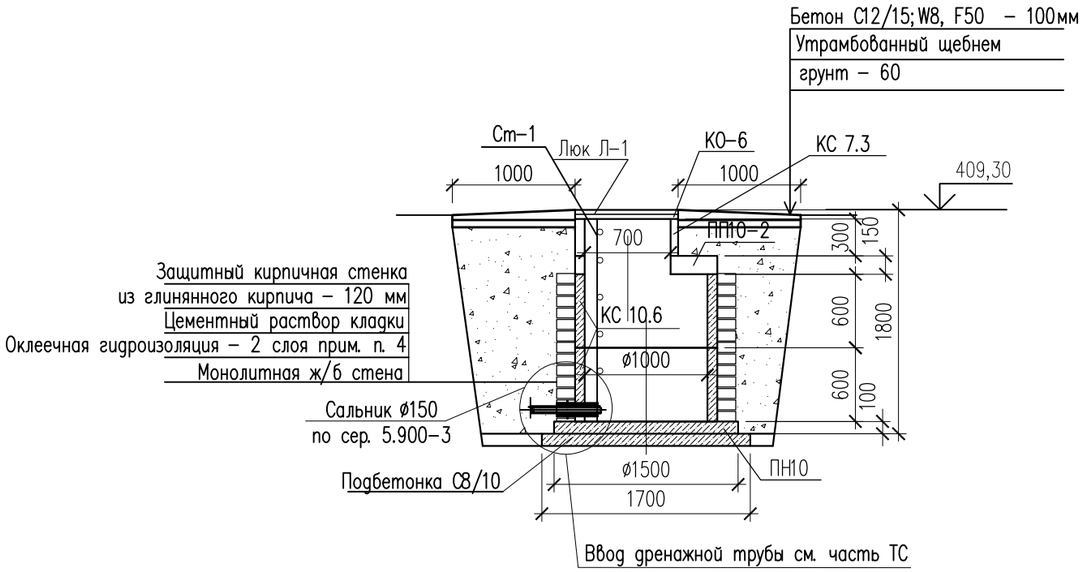

Спецификация материалов

Поз.	Обозначение	Наименование	Кол.	Масса ед., кг.	Примеч.
		Дренажный колодец ДК-2	1		
	Серия 3.900.1-14в.1	Плита днища ПН10	1	450	
	Серия 3.900.1-14в.1	Плита перекрытия ПП10-2	1	250	
	Серия 3.900.1-14в.1	Кольцо стеновое КС 10.6	2	400	
	Серия 3.900.1-14в.1	Кольцо стеновые КС 7.3	1	130	
	Серия 3.900.1-14в.1	Кольцо опорное К0-6	1	50	
Л-1	ГОСТ 3634-2019	Люк с маркировкой Л(А15) на шарнире с запорным устройством.	1		
	Подбетонка	Бетон кл. 8/10	$м^3$	0.40	
		Бетон С12/15;W8, F50 на портланцементе цементе м3	0.05		
		Утрамбованный щебнем грунт – 60	0.04		
		Стационарная стремянка Ст-1	1		
	ГОСТ 8510-86*	Углолк 50х50х5 L3825	2	14,4	28,8
	ГОСТ 34028-2016	Круг 14мм L480мм	14	0,42	4,62

Примечание: Изготовить сборных ж/б конструкций из бетона с водопроницаемостью не ниже W8 на портланцементе, зашитный слой не менее 50мм

1. Данный лист смотреть с частью ТС и КЖ-2
2. Все боковые поверхности, соприкасающихся грунтом, обмазать горячим битумом марки БМ 70/30 по ГОСТ 6617-76 за два раза.
3. В спецификации дан расход на один дренажный колодец
4. Оклеечная гидроизоляция – рубероид на горячем битуме марки БН 70/30 ГОСТ 6617-76 .

Расход; кирпич глиняный обыкновенный по ГОСТ 530-2012 – 1.10 м3,
оклеечная гидроизоляция за 2 раза – 8,7 м2,

Согласовано

Взам. инв. N

Подп. и дата

Инв. N подл.

Изм.	Кол. уч.	Лист	N док.	Подп.	Дата
ГИП		Аманкелды П.			
Проверил		Тойлыбек Б.			
Исполн.		Губайдулин О.			
Н. контроль		Колдасов			

18-2024 АС

«Реконструкция тепловых сетей к №1, №3 котельной города Щучинск, Бурабайского района, Акмолинской области»

Тепловые сети

Стадия	Лист	Листов
РП	115	

Дренажный колодец ДК-2

ТОО"ШЫМГОРПРОЕКТ"
г.Шымкент 2024г.

Копировал

Формат А3

Дренажный колодец ДК-7

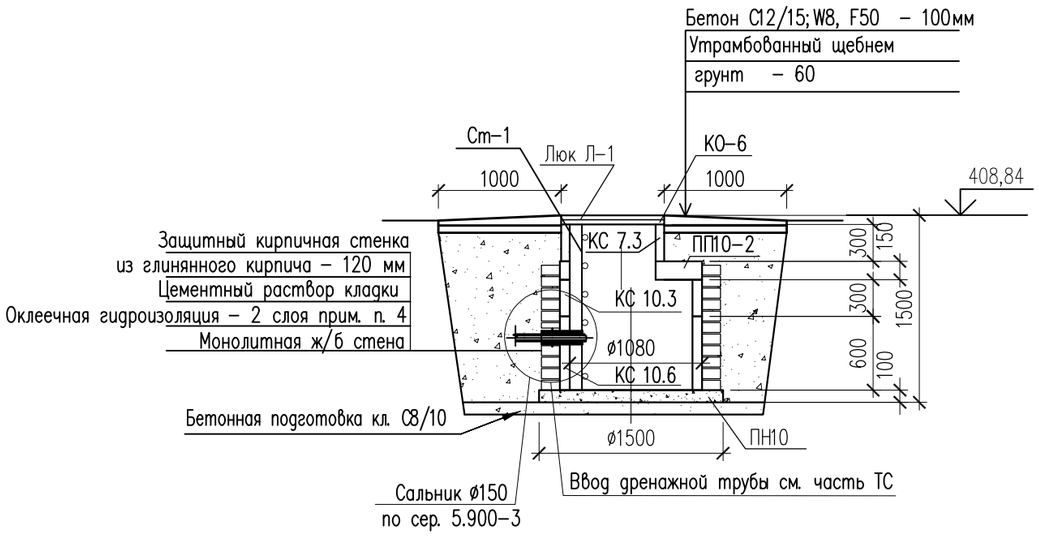

Спецификация материалов

Поз.	Обозначение	Наименование	Кол.	Масса ед., кг.	Примеч.
		Дренажный колодец ДК-7	1		
	Серия 3.900.1-14в.1	Плита днища ПН10	1	450	
	Серия 3.900.1-14в.1	Плита перекрытия ППО10-2	1	250	
	Серия 3.900.1-14в.1	Кольцо стеновое КС 10.6	1	400	
	Серия 3.900.1-14в.1	Кольцо стеновое КС 10.3	1	200	
	Серия 3.900.1-14в.1	Кольцо стеновые КС 7.3	1	130	
	Серия 3.900.1-14в.1	Кольцо опорное КО-6	1	50	
Л-1	ГОСТ 3634-2019	Люк с маркировкой Т(250) на шарнире с запорным устройством.	1		
		Бетон С12/15; W8, F50 на портланцементе цементе м3	0.05		
		Утрамбованный щебнем грунт – 60	0.04		
		Стационарная стремянка Ст-1	1		
	ГОСТ 8510-86*	Углолк 50х50х5 L3825	2	14,4	28,8
	ГОСТ 34028-2016	Круг 14мм L480мм	14	0,42	4,62
	Подбетонка	Бетон кл. 8/10 $м^3$	0,4		

Примечание: Изготовить сборных ж/б конструкций из бетона с водопроницаемостью не ниже W8 на портланцементе, зашитный слой не менее 50мм

1. Данный лист смотреть с частью ТС и КЖ-2
2. Все боковые поверхности, соприкасающихся грунтом, обмазать горячим битумом марки БМ 70/30 по ГОСТ 6617-76 за два раза.
3. В спецификации дан расход на один дренажный колодец
4. Оклеечная гидроизоляция – рубероид на горячем битуме марки БН 70/30 ГОСТ 6617-76 .

Расход; кирпич глиняный обыкновенный по ГОСТ 530-2012 – 0,79 м3,
оклеечная гидроизоляция за 2 раза – 9,82 м2,

Согласовано

Гл.спец.ТС	Бердибайкызы	06.24
Спец.ТС.ОДК	Бердибайкызы	06.24
ГИП	Аманкелди П.	06.24

Взам. инв. N

Подп. и дата

Инв. N подл.

Изм.	Кол. уч	Лист	N док.	Подп.	Дата
ГИП		Аманкелды П.			
Проверил		Тойлыбек Б.			
Исполн.		Губайдулин О.			
Н. контроль		Колдасов			

18-2024 АС

«Реконструкция тепловых сетей к №1, №3 котельной города Щучинск, Бурабайского района, Акмолинской области»

Тепловые сети

Стадия	Лист	Листов
РП	116	

Дренажный колодец ДК-7

ТОО"ШЫМГОРПРОЕКТ"
г. Шымкент 2024г.

Копировал

Формат А3

Дренажный колодец ДК-4

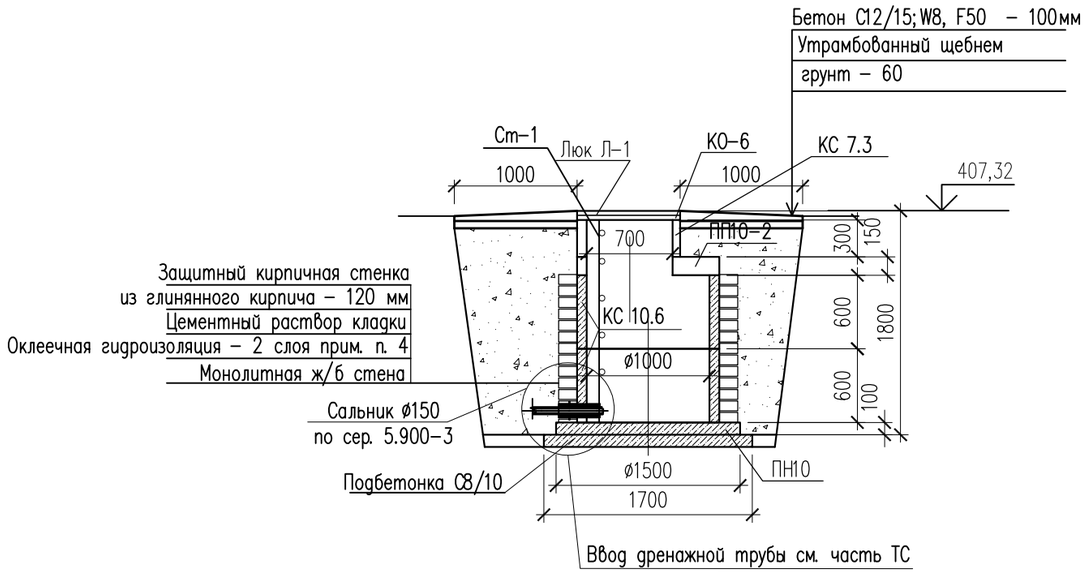

Спецификация материалов

Поз.	Обозначение	Наименование	Кол.	Масса ед., кг.	Примеч.
		Дренажный колодец ДК-4	1		
	Серия 3.900.1-14в.1	Плита днища ПН10	1	450	
	Серия 3.900.1-14в.1	Плита перекрытия ПП10-2	1	250	
	Серия 3.900.1-14в.1	Кольцо стеновое КС 10.6	2	400	
	Серия 3.900.1-14в.1	Кольцо стеновые КС 7.3	1	130	
	Серия 3.900.1-14в.1	Кольцо опорное КО-6	1	50	
Л-1	ГОСТ 3634-2019	Люк с маркировкой Л(А15) на шарнире с запорным устройством.	1		
	Подбетонка	Бетон кл. 8/10	$м^3$	0.40	
		Бетон С12/15;W8, F50 на портланцементе цементе м3	0.05		
		Утрамбованный щебнем грунт – 60	0.04		
		Стационарная стремянка Ст-1	1		
	ГОСТ 8510-86*	Углолк 50х50х5 L3825	2	14,4	28,8
	ГОСТ 34028-2016	Круг 14мм L480мм	14	0,42	4,62

Примечание: Изготовить сборных ж/б конструкций из бетона с водопроницаемостью не ниже W8 на портланцементе, зашитный слой не менее 50мм

1. Данный лист смотреть с частью ТС и КЖ-2
2. Все боковые поверхности, соприкасающихся грунтом, обмазать горячим битумом марки БМ 70/30 по ГОСТ 6617-76 за два раза.
3. В спецификации дан расход на один дренажный колодец
4. Оклеечная гидроизоляция – рубероид на горячем битуме марки БН 70/30 ГОСТ 6617-76 .

Расход; кирпич глиняный обыкновенный по ГОСТ 530-2012 – 1.10 м3,
оклеечная гидроизоляция за 2 раза – 8,7 м2,

Согласовано

Взам. инв. N

Подп. и дата

Инв. N подл.

Изм.	Кол. уч.	Лист	N док.	Подп.	Дата
ГИП		Аманкелды П.			
Проверил		Тойлыбек Б.			
Исполн.		Губайдулин О.			
Н. контроль		Колдасов			

18-2024 АС

«Реконструкция тепловых сетей к №1, №3 котельной города Щучинск, Бурабайского района, Акмолинской области»

Тепловые сети

Стадия	Лист	Листов
РП	117	

Дренажный колодец ДК-4

ТОО"ШЫМГОРПРОЕКТ"
г.Шымкент 2024г.

Копировал

Формат А3

Дренажный колодец ДК-12,1

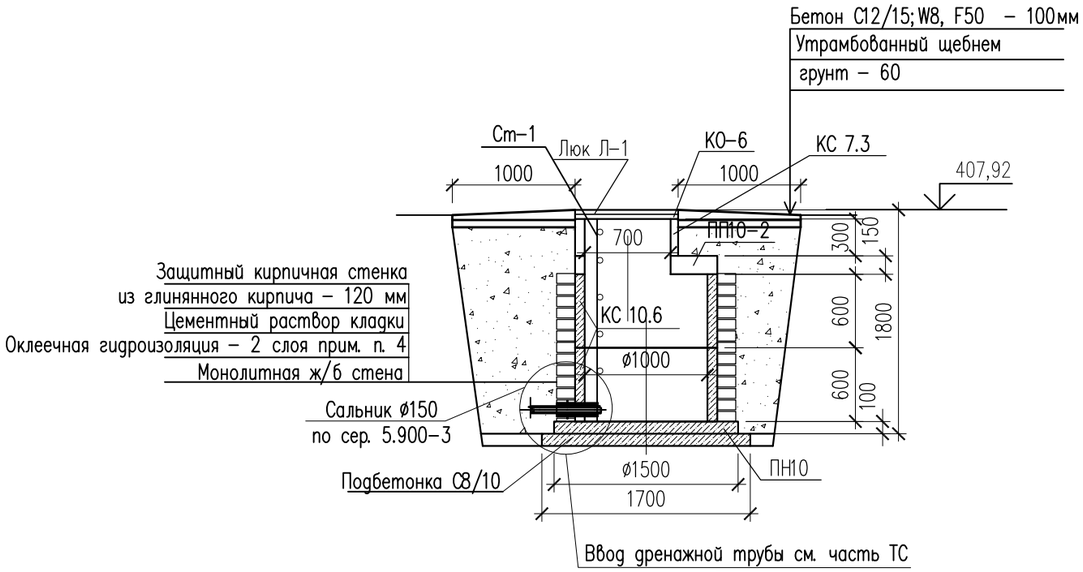

Спецификация материалов

Поз.	Обозначение	Наименование	Кол.	Масса ед., кг.	Примеч.
		Дренажный колодец ДК-12,1	1		
	Серия 3.900.1-14в.1	Плита днища ПН10	1	450	
	Серия 3.900.1-14в.1	Плита перекрытия ПП10-2	1	250	
	Серия 3.900.1-14в.1	Кольцо стеновое КС 10.6	2	400	
	Серия 3.900.1-14в.1	Кольцо стеновые КС 7.3	1	130	
	Серия 3.900.1-14в.1	Кольцо опорное КО-6	1	50	
Л-1	ГОСТ 3634-2019	Люк с маркировкой Л(А15) на шарнире с запорным устройством.	1		
	Подбетонка	Бетон кл. 8/10	$м^3$	0.40	
		Бетон С12/15;W8, F50 на портланцементе цементе м3	0.05		
		Утрамбованный щебнем грунт – 60	0.04		
		Стационарная стремянка Ст-1	1		
	ГОСТ 8510-86*	Углолк 50х50х5 L3825	2	14,4	28,8
	ГОСТ 34028-2016	Круг 14мм L480мм	14	0,42	4,62

Примечание: Изготовить сборных ж/б конструкций из бетона с водопроницаемостью не ниже W8 на портланцементе, зашитный слой не менее 50мм

1. Данный лист смотреть с частью ТС и КЖ-2
2. Все боковые поверхности, соприкасающихся грунтом, обмазать горячим битумом марки БМ 70/30 по ГОСТ 6617-76 за два раза.
3. В спецификации дан расход на один дренажный колодец
4. Оклеечная гидроизоляция – рубероид на горячем битуме марки БН 70/30 ГОСТ 6617-76 .

Расход; кирпич глиняный обыкновенный по ГОСТ 530-2012 – 1.10 м3,
оклеечная гидроизоляция за 2 раза – 8,7 м2,

Согласовано

Взам. инв. N

Подп. и дата

Инв. N подл.

Изм.	Кол. уч.	Лист	N док.	Подп.	Дата
ГИП		Аманкелды П.			
Проверил		Тойлыбек Б.			
Исполн.		Губайдулин О.			
Н. контроль		Колдасов			

18-2024 АС

«Реконструкция тепловых сетей к №1, №3 котельной города Щучинск, Бурабайского района, Акмолинской области»

Тепловые сети

Стадия	Лист	Листов
РП	118	

Дренажный колодец ДК-12,1

ТОО"ШЫМГОРПРОЕКТ"
г.Шымкент 2024г.

Копировал

Формат А3

Дренажный колодец ДК-12,2

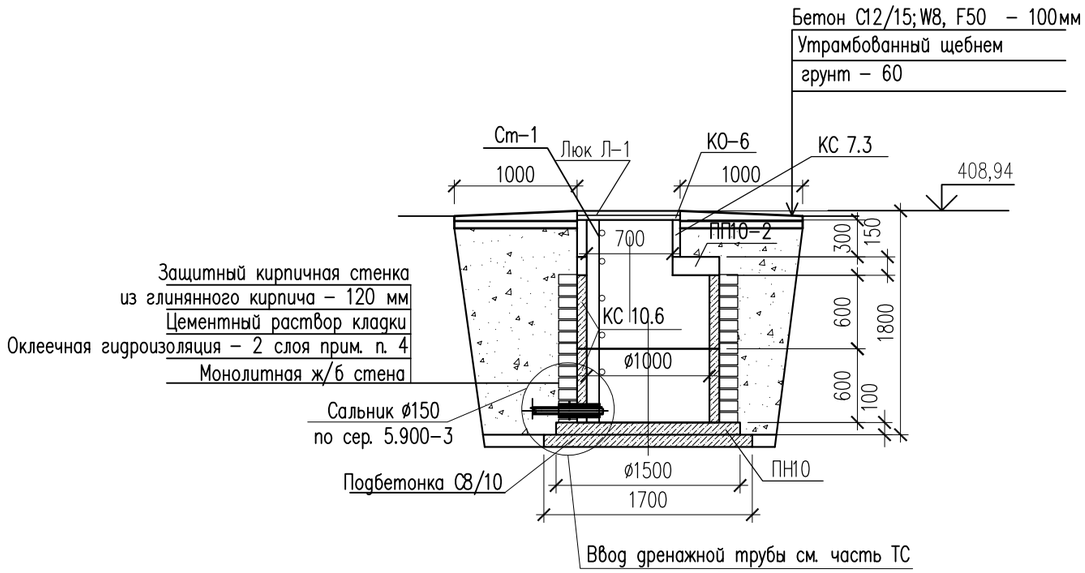

Спецификация материалов

Поз.	Обозначение	Наименование	Кол.	Масса ед., кг.	Примеч.
		Дренажный колодец ДК-12,2	1		
	Серия 3.900.1-14в.1	Плита днища ПН10	1	450	
	Серия 3.900.1-14в.1	Плита перекрытия ПП10-2	1	250	
	Серия 3.900.1-14в.1	Кольцо стеновое КС 10.6	2	400	
	Серия 3.900.1-14в.1	Кольцо стеновые КС 7.3	1	130	
	Серия 3.900.1-14в.1	Кольцо опорное КО-6	1	50	
Л-1	ГОСТ 3634-2019	Люк с маркировкой Л(А15) на шарнире с запорным устройством.	1		
	Подбетонка	Бетон кл. 8/10	$м^3$	0.40	
		Бетон С12/15;W8, F50 на портланцементе цементе м3	0.05		
		Утрамбованный щебнем грунт – 60	0.04		
		Стационарная стремянка Ст-1	1		
	ГОСТ 8510-86*	Уголок 50х50х5 L3825	2	14,4	28,8
	ГОСТ 34028-2016	Круг 14мм L480мм	14	0,42	4,62

Примечание: Изготовить сборных ж/б конструкций из бетона с водопроницаемостью не ниже W8 на портланцементе, зашитный слой не менее 50мм

1. Данный лист смотреть с частью ТС и КЖ-2
2. Все боковые поверхности, соприкасающихся грунтом, обмазать горячим битумом марки БМ 70/30 по ГОСТ 6617-76 за два раза.
3. В спецификации дан расход на один дренажный колодец
4. Оклеечная гидроизоляция – рубероид на горячем битуме марки БН 70/30 ГОСТ 6617-76 .

Расход; кирпич глиняный обыкновенный по ГОСТ 530-2012 – 1.10 м3,
оклеечная гидроизоляция за 2 раза – 8,7 м2,

Согласовано

Взам. инв. N

Подп. и дата

Инв. N подл.

Изм.	Кол. уч.	Лист	N док.	Подп.	Дата
ГИП		Аманкелды П.			
Проверил		Тойлыбек Б.			
Исполн.		Губайдулин О.			
Н. контроль		Колдасов			

18-2024 АС

«Реконструкция тепловых сетей к №1, №3 котельной города Щучинск, Бурабайского района, Акмолинской области»

Тепловые сети

Стадия	Лист	Листов
РП	119	

Дренажный колодец ДК-12,2

ТОО"ШЫМГОРПРОЕКТ"
г.Шымкент 2024г.

Копировал

Формат А3

Дренажный колодец ДК-12,11,1

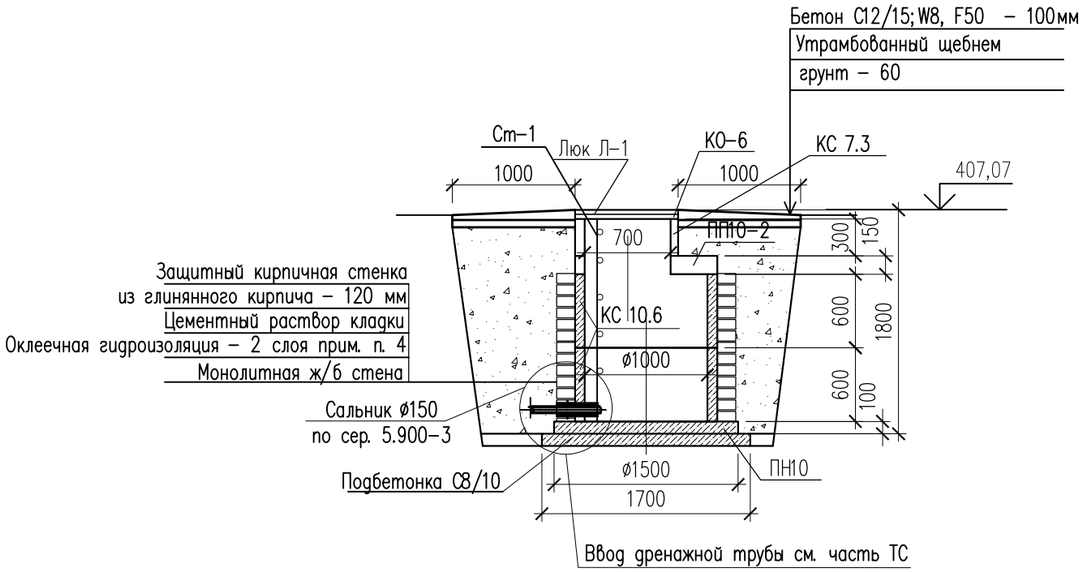

Спецификация материалов

Поз.	Обозначение	Наименование	Кол.	Масса ед., кг.	Примеч.
		Дренажный колодец ДК-12,11,1	1		
	Серия 3.900.1-14в.1	Плита днища ПН10	1	450	
	Серия 3.900.1-14в.1	Плита перекрытия ПП10-2	1	250	
	Серия 3.900.1-14в.1	Кольцо стеновое КС 10.6	2	400	
	Серия 3.900.1-14в.1	Кольцо стеновые КС 7.3	1	130	
	Серия 3.900.1-14в.1	Кольцо опорное КО-6	1	50	
Л-1	ГОСТ 3634-2019	Люк с маркировкой Л(А15) на шарнире с запорным устройством.	1		
	Подбетонка	Бетон кл. 8/10	$м^3$	0.40	
		Бетон С12/15;W8, F50 на портланцементе цементе м3	0.05		
		Утрамбованный щебнем грунт – 60	0.04		
		Стационарная стремянка Ст-1	1		
	ГОСТ 8510-86*	Углолк 50х50х5 L3825	2	14,4	28,8
	ГОСТ 34028-2016	Круг 14мм L480мм	14	0,42	4,62

Примечание: Изготовить сборных ж/б конструкций из бетона с водопроницаемостью не ниже W8 на портланцементе, зашитный слой не менее 50мм

1. Данный лист смотреть с частью ТС и КЖ-2
2. Все боковые поверхности, соприкасающихся грунтом, обмазать горячим битумом марки БМ 70/30 по ГОСТ 6617-76 за два раза.
3. В спецификации дан расход на один дренажный колодец
4. Оклеечная гидроизоляция – рубероид на горячем битуме марки БН 70/30 ГОСТ 6617-76 .

Расход; кирпич глиняный обыкновенный по ГОСТ 530-2012 – 1.10 м3,
оклеечная гидроизоляция за 2 раза – 8,7 м2,

Согласовано

Взам. инв. N

Подп. и дата

Инв. N подл.

Изм.	Кол. уч.	Лист	N док.	Подп.	Дата
ГИП		Аманкелды П.			
Проверил		Тойлыбек Б.			
Исполн.		Губайдулин О.			
Н. контроль		Колдасов			

18-2024 АС

«Реконструкция тепловых сетей к №1, №3 котельной города Щучинск, Бурабайского района, Акмолинской области»

Тепловые сети

Стадия	Лист	Листов
РП	120	

Дренажный колодец ДК-12,11,1

ТОО"ШЫМГОРПРОЕКТ"
г.Шымкент 2024г.

Копировал

Формат А3

Дренажный колодец ДК-12,11,2

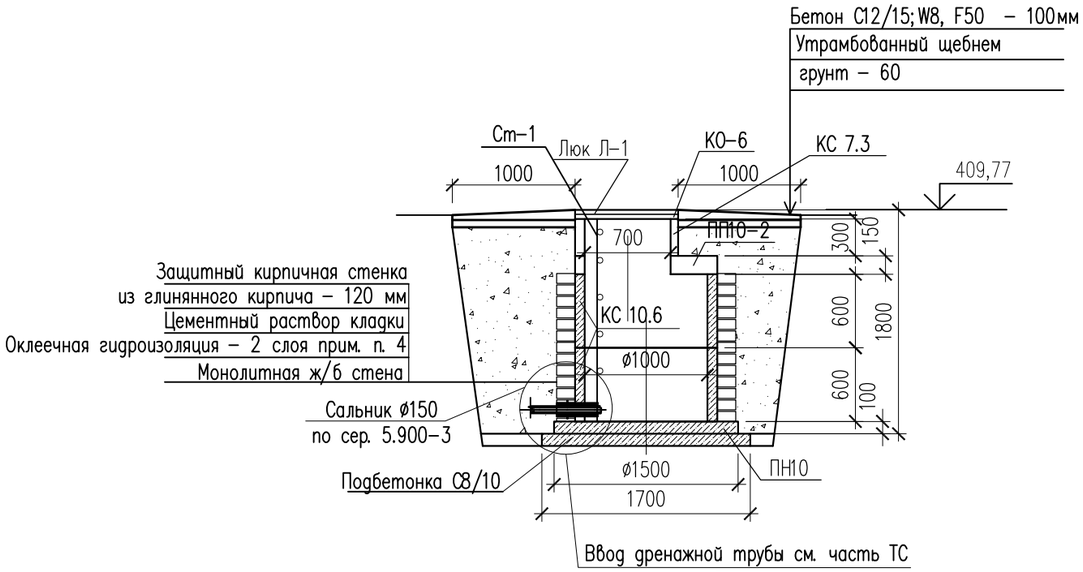

Спецификация материалов

Поз.	Обозначение	Наименование	Кол.	Масса ед., кг.	Примеч.
		Дренажный колодец ДК-12,11,2	1		
	Серия 3.900.1-14в.1	Плита днища ПН10	1	450	
	Серия 3.900.1-14в.1	Плита перекрытия ПП10-2	1	250	
	Серия 3.900.1-14в.1	Кольцо стеновое КС 10.6	2	400	
	Серия 3.900.1-14в.1	Кольцо стеновые КС 7.3	1	130	
	Серия 3.900.1-14в.1	Кольцо опорное КО-6	1	50	
Л-1	ГОСТ 3634-2019	Люк с маркировкой Л(А15) на шарнире с запорным устройством.	1		
	Подбетонка	Бетон кл. 8/10	$м^3$	0.40	
		Бетон С12/15;W8, F50 на портланцементе цементе м3	0.05		
		Утрамбованный щебнем грунт – 60	0.04		
		Стационарная стремянка Ст-1	1		
	ГОСТ 8510-86*	Углолк 50х50х5 L3825	2	14,4	28,8
	ГОСТ 34028-2016	Круг 14мм L480мм	14	0,42	4,62

Примечание: Изготовить сборных ж/б конструкций из бетона с водопроницаемостью не ниже W8 на портланцементе, зашитный слой не менее 50мм

1. Данный лист смотреть с частью ТС и КЖ-2
2. Все боковые поверхности, соприкасающихся грунтом, обмазать горячим битумом марки БМ 70/30 по ГОСТ 6617-76 за два раза.
3. В спецификации дан расход на один дренажный колодец
4. Оклеечная гидроизоляция – рубероид на горячем битуме марки БН 70/30 ГОСТ 6617-76 .

Расход; кирпич глиняный обыкновенный по ГОСТ 530-2012 – 1.10 м3,
оклеечная гидроизоляция за 2 раза – 8,7 м2,

Согласовано

Взам. инв. N

Подп. и дата

Инв. N подл.

Изм.	Кол. уч.	Лист	N док.	Подп.	Дата
ГИП		Аманкелды П.			
Проверил		Тойлыбек Б.			
Исполн.		Губайдулин О.			
Н. контроль		Колдасов			

18-2024 АС

«Реконструкция тепловых сетей к №1, №3 котельной города Щучинск, Бурабайского района, Акмолинской области»

Тепловые сети

Стадия	Лист	Листов
РП	121	

Дренажный колодец ДК-12,11,2

ТОО"ШЫМГОРПРОЕКТ"
г.Шымкент 2024г.

Копировал

Формат А3

Дренажный колодец ДК-12,3

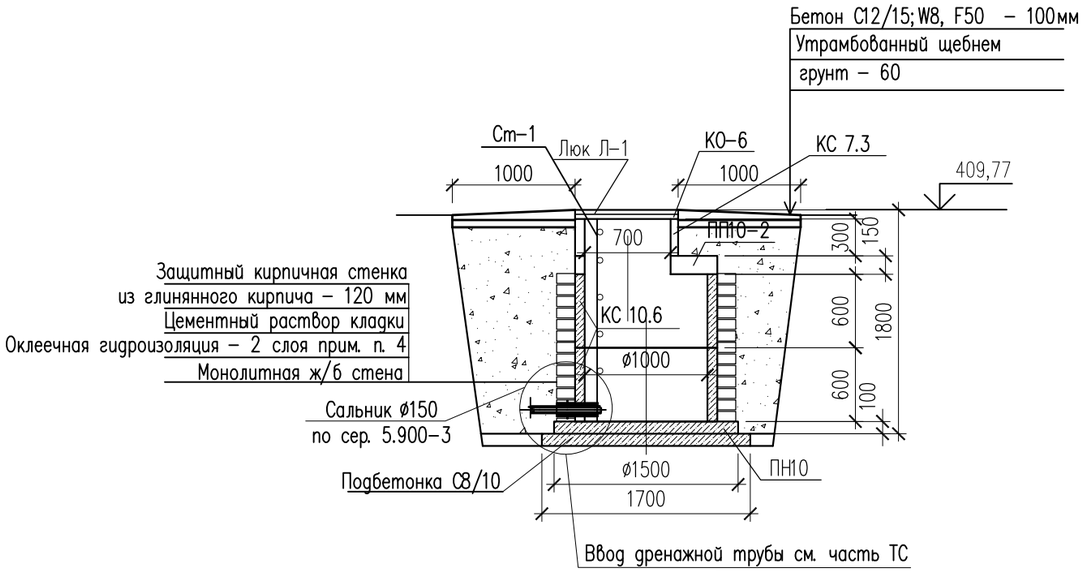

Спецификация материалов

Поз.	Обозначение	Наименование	Кол.	Масса ед., кг.	Примеч.
		Дренажный колодец ДК-12,3	1		
	Серия 3.900.1-14в.1	Плита днища ПН10	1	450	
	Серия 3.900.1-14в.1	Плита перекрытия ПП10-2	1	250	
	Серия 3.900.1-14в.1	Кольцо стеновое КС 10.6	2	400	
	Серия 3.900.1-14в.1	Кольцо стеновые КС 7.3	1	130	
	Серия 3.900.1-14в.1	Кольцо опорное КО-6	1	50	
Л-1	ГОСТ 3634-2019	Люк с маркировкой Л(А15) на шарнире с запорным устройством.	1		
	Подбетонка	Бетон кл. 8/10	$м^3$	0.40	
		Бетон С12/15;W8, F50 на портланцементе цементе м3	0.05		
		Утрамбованный щебнем грунт – 60	0.04		
		Стационарная стремянка Ст-1	1		
	ГОСТ 8510-86*	Углолк 50х50х5 L3825	2	14,4	28,8
	ГОСТ 34028-2016	Круг 14мм L480мм	14	0,42	4,62

Примечание: Изготовить сборных ж/б конструкций из бетона с водопроницаемостью не ниже W8 на портланцементе, зашитный слой не менее 50мм

1. Данный лист смотреть с частью ТС и КЖ-2
2. Все боковые поверхности, соприкасающихся грунтом, обмазать горячим битумом марки БМ 70/30 по ГОСТ 6617-76 за два раза.
3. В спецификации дан расход на один дренажный колодец
4. Оклеечная гидроизоляция – рубероид на горячем битуме марки БН 70/30 ГОСТ 6617-76 .

Расход; кирпич глиняный обыкновенный по ГОСТ 530-2012 – 1.10 м3,
оклеечная гидроизоляция за 2 раза – 8,7 м2,

Согласовано

Взам. инв. N

Подп. и дата

Инв. N подл.

Изм.	Кол. уч.	Лист	N док.	Подп.	Дата
ГИП		Аманкелды П.			
Проверил		Тойлыбек Б.			
Исполн.		Губайдулин О.			
Н. контроль		Колдасов			

18-2024 АС

«Реконструкция тепловых сетей к №1, №3 котельной города Щучинск, Бурабайского района, Акмолинской области»

Тепловые сети

Стадия	Лист	Листов
РП	122	

Дренажный колодец ДК-12,3

ТОО"ШЫМГОРПРОЕКТ"
г.Шымкент 2024г.

Копировал

Формат А3

Дренажный колодец ДК-5

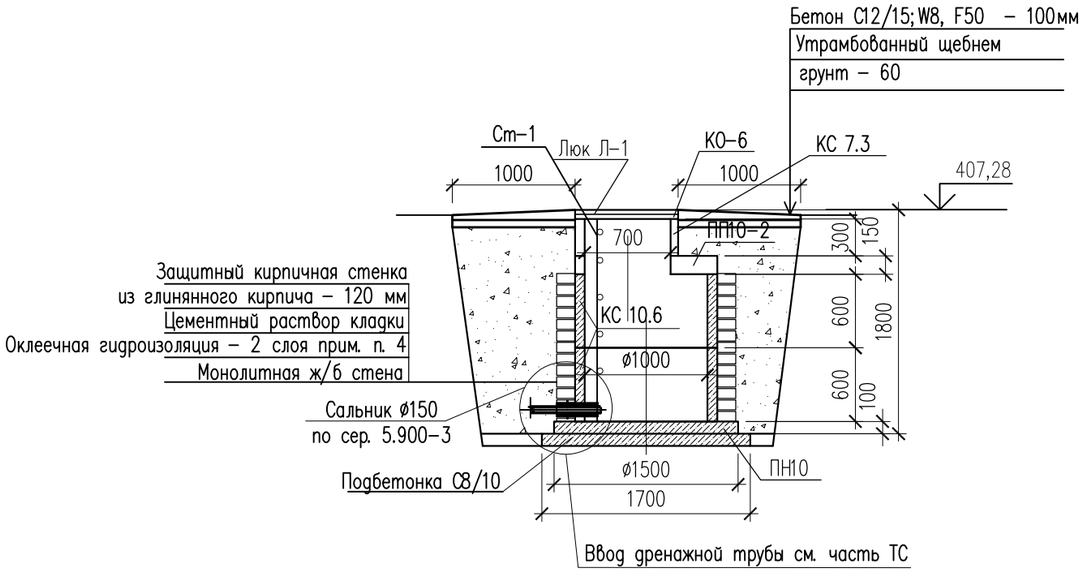

Спецификация материалов

Поз.	Обозначение	Наименование	Кол.	Масса ед., кг.	Примеч.
		Дренажный колодец ДК-5	1		
	Серия 3.900.1-14в.1	Плита днища ПН10	1	450	
	Серия 3.900.1-14в.1	Плита перекрытия ПП10-2	1	250	
	Серия 3.900.1-14в.1	Кольцо стеновое КС 10.6	2	400	
	Серия 3.900.1-14в.1	Кольцо стеновые КС 7.3	1	130	
	Серия 3.900.1-14в.1	Кольцо опорное КО-6	1	50	
Л-1	ГОСТ 3634-2019	Люк с маркировкой Л(А15) на шарнире с запорным устройством.	1		
	Подбетонка	Бетон кл. 8/10	$м^3$	0.40	
		Бетон С12/15;W8, F50 на портланцементе цементе м3	0.05		
		Утрамбованный щебнем грунт – 60	0.04		
		Стационарная стремянка Ст-1	1		
	ГОСТ 8510-86*	Углолк 50х50х5 L3825	2	14,4	28,8
	ГОСТ 34028-2016	Круг 14мм L480мм	14	0,42	4,62

Примечание: Изготовить сборных ж/б конструкций из бетона с водопроницаемостью не ниже W8 на портланцементе, зашитный слой не менее 50мм

1. Данный лист смотреть с частью ТС и КЖ-2
2. Все боковые поверхности, соприкасающихся грунтом, обмазать горячим битумом марки БМ 70/30 по ГОСТ 6617-76 за два раза.
3. В спецификации дан расход на один дренажный колодец
4. Оклеечная гидроизоляция – рубероид на горячем битуме марки БН 70/30 ГОСТ 6617-76 .

Расход; кирпич глиняный обыкновенный по ГОСТ 530-2012 – 1.10 м3,
оклеечная гидроизоляция за 2 раза – 8,7 м2,

Изм.	Кол. уч.	Лист	N док.	Подп.	Дата
ГИП		Аманкелды П.			
Проверил		Тойлыбек Б.			
Исполн.		Губайдулин О.			
Н. контроль		Колдасов			

18-2024 АС

«Реконструкция тепловых сетей к №1, №3 котельной города Щучинск, Бурабайского района, Акмолинской области»

Тепловые сети

Стадия	Лист	Листов
РП	123	

Дренажный колодец ДК-5

ТОО"ШЫМГОРПРОЕКТ" г.Шымкент 2024г.

Согласовано

Взам. инв. N

Подп. и дата

Инв. N подл.

Копировал

Формат А3

Дренажный колодец ДК-14,1

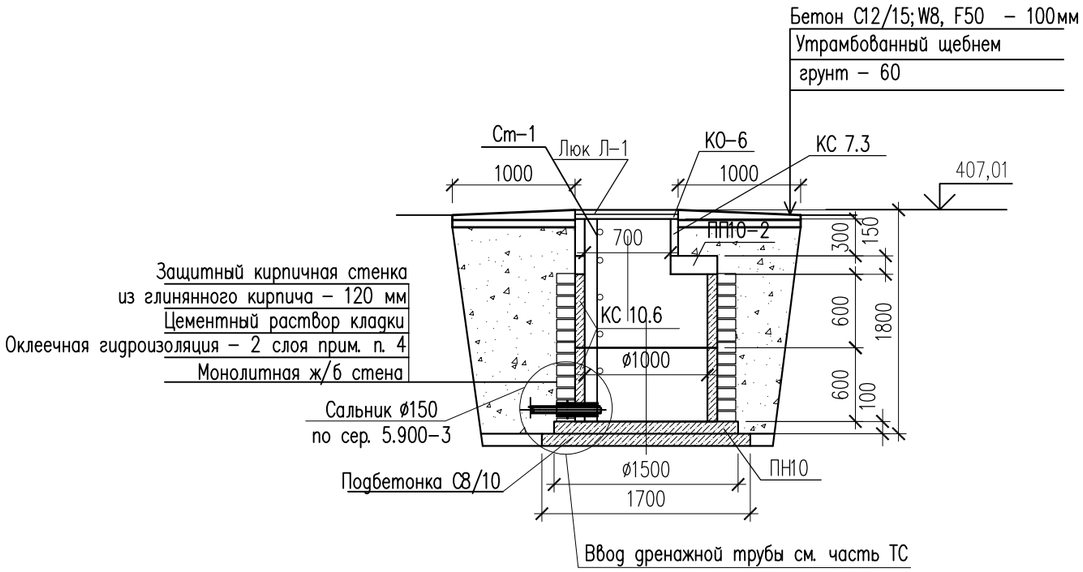

Спецификация материалов

Поз.	Обозначение	Наименование	Кол.	Масса ед., кг.	Примеч.
		Дренажный колодец ДК-14,1	1		
	Серия 3.900.1-14в.1	Плита днища ПН10	1	450	
	Серия 3.900.1-14в.1	Плита перекрытия ПП10-2	1	250	
	Серия 3.900.1-14в.1	Кольцо стеновое КС 10.6	2	400	
	Серия 3.900.1-14в.1	Кольцо стеновые КС 7.3	1	130	
	Серия 3.900.1-14в.1	Кольцо опорное КО-6	1	50	
Л-1	ГОСТ 3634-2019	Люк с маркировкой Л(А15) на шарнире с запорным устройством.	1		
	Подбетонка	Бетон кл. 8/10	$м^3$	0.40	
		Бетон С12/15;W8, F50 на портланцементе цементе м3	0.05		
		Утрамбованный щебнем грунт – 60	0.04		
		Стационарная стремянка Ст-1	1		
	ГОСТ 8510-86*	Уголок 50х50х5 L3825	2	14,4	28,8
	ГОСТ 34028-2016	Круг 14мм L480мм	14	0,42	4,62

Примечание: Изготовить сборных ж/б конструкций из бетона с водопроницаемостью не ниже W8 на портланцементе, зашитный слой не менее 50мм

1. Данный лист смотреть с частью ТС и КЖ-2
2. Все боковые поверхности, соприкасающихся грунтом, обмазать горячим битумом марки БМ 70/30 по ГОСТ 6617-76 за два раза.
3. В спецификации дан расход на один дренажный колодец
4. Оклеечная гидроизоляция – рубероид на горячем битуме марки БН 70/30 ГОСТ 6617-76 .

Расход; кирпич глиняный обыкновенный по ГОСТ 530-2012 – 1.10 м3,
оклеечная гидроизоляция за 2 раза – 8,7 м2,

Согласовано

Взам. инв. N

Подп. и дата

Инв. N подл.

Изм.	Кол. уч.	Лист	N док.	Подп.	Дата
ГИП		Аманкелды П.			
Проверил		Тойлыбек Б.			
Исполн.		Губайдулин О.			
Н. контроль		Колдасов			

18-2024 АС

«Реконструкция тепловых сетей к №1, №3 котельной города Щучинск, Бурабайского района, Акмолинской области»

Тепловые сети

Стадия	Лист	Листов
РП	124	

Дренажный колодец ДК-14,1

ТОО"ШЫМГОРПРОЕКТ"
г.Шымкент 2024г.

Копировал

Формат А3

Дренажный колодец ДК–16.1

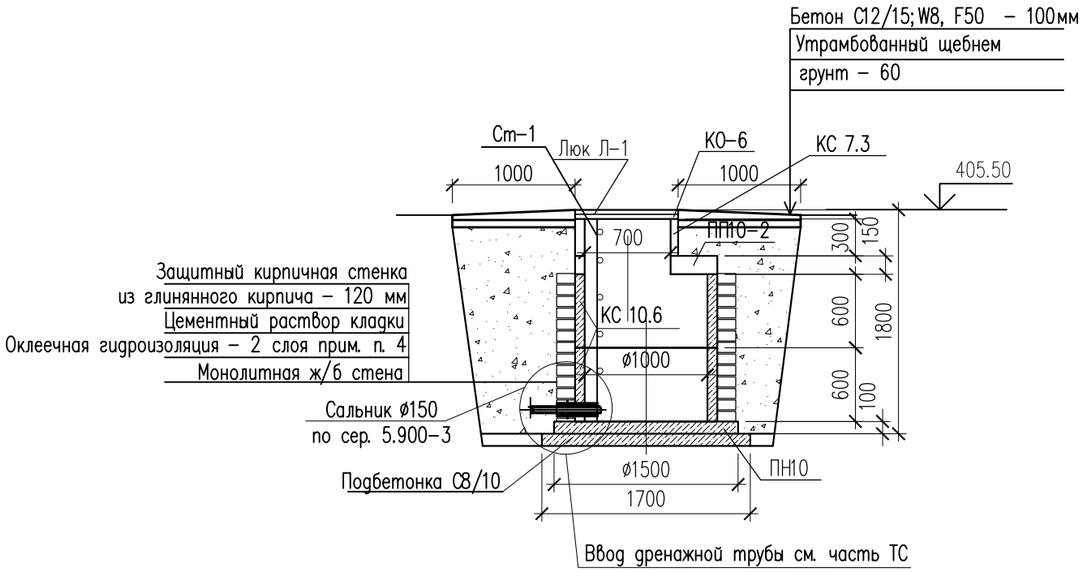

Спецификация материалов

Поз.	Обозначение	Наименование	Кол.	Масса ед., кг.	Примеч.
		Дренажный колодец ДК–16.1	1		
	Серия 3.900.1–14в.1	Плита днища ПН10	1	450	
	Серия 3.900.1–14в.1	Плита перекрытия ПП10–2	1	250	
	Серия 3.900.1–14в.1	Кольцо стеновое КС 10.6	2	400	
	Серия 3.900.1–14в.1	Кольцо стеновые КС 7.3	1	130	
	Серия 3.900.1–14в.1	Кольцо опорное КО–6	1	50	
Л–1	ГОСТ 3634–2019	Люк с маркировкой Л(А15) на шарнире с запорным устройством.	1		
	Подбетонка	Бетон кл. 8/10	$м^3$	0.40	
		Бетон С12/15;W8, F50 на портланцементе цементе м3	0.05		
		Утрамбованный щебнем грунт – 60	0.04		
		Стационарная стремянка Ст–1	1		
	ГОСТ 8510–86*	Углолк 50х50х5 L3825	2	14,4	28,8
	ГОСТ 34028–2016	Круг 14мм L480мм	14	0,42	4,62

Примечание: Изготовить сборных ж/б конструкций из бетона с водопроницаемостью не ниже W8 на портланцементе, зашитный слой не менее 50мм

1. Данный лист смотреть с частью ТС и КЖ–2
2. Все боковые поверхности, соприкасающихся грунтом, обмазать горячим битумом марки БМ 70/30 по ГОСТ 6617–76 за два раза.
3. В спецификации дан расход на один дренажный колодец
4. Оклеечная гидроизоляция – рубероид на горячем битуме марки БН 70/30 ГОСТ 6617–76 .

Расход; кирпич глиняный обыкновенный по ГОСТ 530–2012 – 1.10 м3,
оклеечная гидроизоляция за 2 раза – 8,7 м2,

Согласовано

Взам. инв. N

Подп. и дата

Инв. N подл.

Изм.	Кол. уч.	Лист	N док.	Подп.	Дата
ГИП		Аманкелды П.			
Проверил		Тойлыбек Б.			
Исполн.		Губайдулин О.			
Н. контроль		Колдасов			

18–2024 АС

«Реконструкция тепловых сетей к №1, №3 котельной города Щучинск, Бурабайского района, Акмолинской области»

Тепловые сети

Стадия	Лист	Листов
РП	125	

Дренажный колодец ДК–16.1

ТОО"ШЫМГОРПРОЕКТ"
г.Шымкент 2024г.

Копировал

Формат А3

Дренажный колодец ДК–16.1

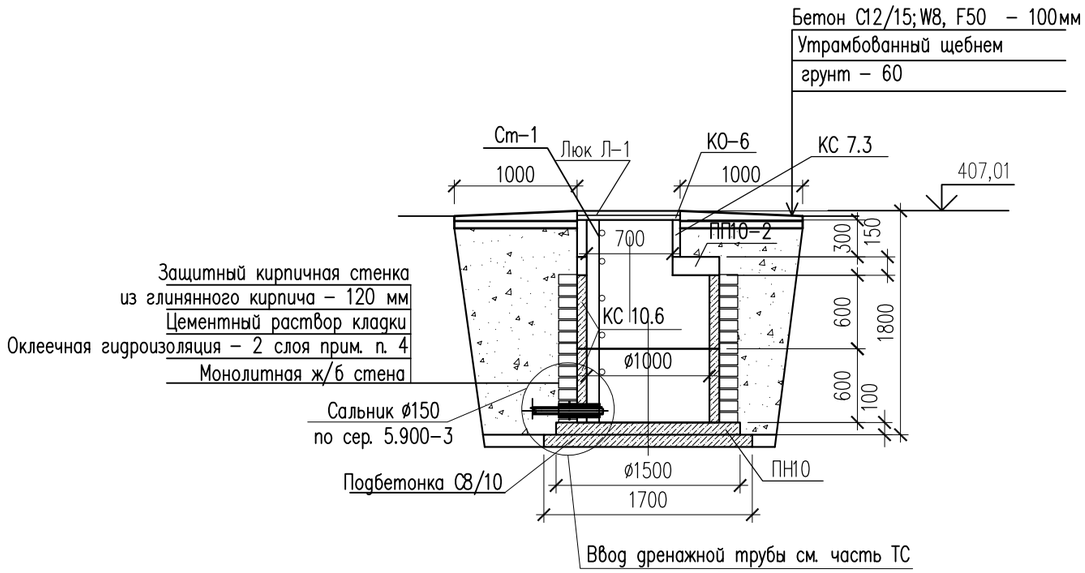

Спецификация материалов

Поз.	Обозначение	Наименование	Кол.	Масса ед., кг.	Примеч.
		Дренажный колодец ДК–16.1	1		
	Серия 3.900.1–14в.1	Плита днища ПН10	1	450	
	Серия 3.900.1–14в.1	Плита перекрытия ПП10–2	1	250	
	Серия 3.900.1–14в.1	Кольцо стеновое КС 10.6	2	400	
	Серия 3.900.1–14в.1	Кольцо стеновые КС 7.3	1	130	
	Серия 3.900.1–14в.1	Кольцо опорное КО–6	1	50	
Л–1	ГОСТ 3634–2019	Люк с маркировкой Л(А15) на шарнире с запорным устройством.	1		
	Подбетонка	Бетон кл. 8/10	$м^3$	0.40	
		Бетон С12/15;W8, F50 на портланцементе цементе м3	0.05		
		Утрамбованный щебнем грунт – 60	0.04		
		Стационарная стремянка Ст–1	1		
	ГОСТ 8510–86*	Уголок 50х50х5 L3825	2	14,4	28,8
	ГОСТ 34028–2016	Круг 14мм L480мм	14	0,42	4,62

Примечание: Изготовить сборных ж/б конструкций из бетона с водопроницаемостью не ниже W8 на портланцементе, зашитный слой не менее 50мм

1. Данный лист смотреть с частью ТС и КЖ–2
2. Все боковые поверхности, соприкасающихся грунтом, обмазать горячим битумом марки БМ 70/30 по ГОСТ 6617–76 за два раза.
3. В спецификации дан расход на один дренажный колодец
4. Оклеечная гидроизоляция – рубероид на горячем битуме марки БН 70/30 ГОСТ 6617–76 .

Расход; кирпич глиняный обыкновенный по ГОСТ 530–2012 – 1.10 м3,
оклеечная гидроизоляция за 2 раза – 8,7 м2,

Согласовано

Взам. инв. N

Подп. и дата

Инв. N подл.

Изм.	Кол. уч.	Лист	N док.	Подп.	Дата
ГИП		Аманкелды П.			
Проверил		Тойлыбек Б.			
Исполн.		Губайдулин О.			
Н. контроль		Колдасов			

18–2024 АС

«Реконструкция тепловых сетей к №1, №3 котельной города Щучинск, Бурабайского района, Акмолинской области»

Тепловые сети

Стадия	Лист	Листов
РП	126	

Дренажный колодец ДК–16.1

ТОО"ШЫМГОРПРОЕКТ"
г.Шымкент 2024г.

Копировал

Формат А3

Дренажный колодец ДК–16.3.1

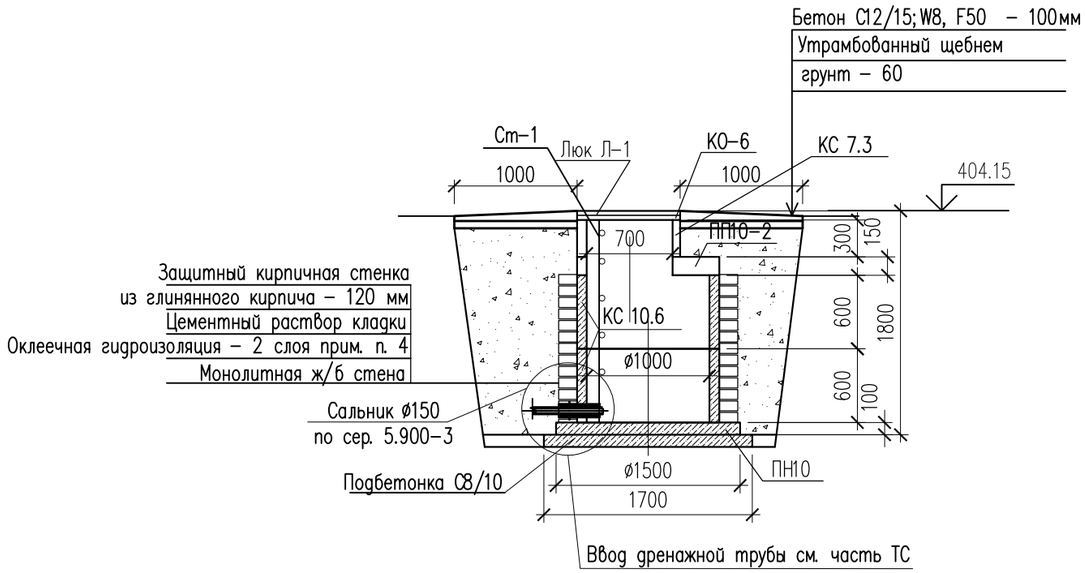

Спецификация материалов

Поз.	Обозначение	Наименование	Кол.	Масса ед., кг.	Примеч.
		Дренажный колодец ДК–16.3.1	1		
	Серия 3.900.1–14в.1	Плита днища ПН10	1	450	
	Серия 3.900.1–14в.1	Плита перекрытия ПП10–2	1	250	
	Серия 3.900.1–14в.1	Кольцо стеновое КС 10.6	2	400	
	Серия 3.900.1–14в.1	Кольцо стеновые КС 7.3	1	130	
	Серия 3.900.1–14в.1	Кольцо опорное КО–6	1	50	
Л–1	ГОСТ 3634–2019	Люк с маркировкой Л(А15) на шарнире с запорным устройством.	1		
	Подбетонка	Бетон кл. 8/10	$м^3$	0.40	
		Бетон С12/15;W8, F50 на портланцементе цементе м3	0.05		
		Утрамбованный щебнем грунт – 60	0.04		
		Стационарная стремянка Ст–1	1		
	ГОСТ 8510–86*	Уголок 50х50х5 L3825	2	14,4	28,8
	ГОСТ 34028–2016	Круг 14мм L480мм	14	0,42	4,62

Примечание: Изготовить сборных ж/б конструкций из бетона с водопроницаемостью не ниже W8 на портланцементе, зашитный слой не менее 50мм

1. Данный лист смотреть с частью ТС и КЖ–2
2. Все боковые поверхности, соприкасающихся грунтом, обмазать горячим битумом марки БМ 70/30 по ГОСТ 6617–76 за два раза.
3. В спецификации дан расход на один дренажный колодец
4. Оклеечная гидроизоляция – рубероид на горячем битуме марки БН 70/30 ГОСТ 6617–76 .

Расход; кирпич глиняный обыкновенный по ГОСТ 530–2012 – 1.10 м3,
оклеечная гидроизоляция за 2 раза – 8,7 м2,

Согласовано

Взам. инв. N

Подп. и дата

Инв. N подл.

Изм.	Кол. уч.	Лист	N док.	Подп.	Дата
ГИП		Аманкелды П.			
Проверил		Тойлыбек Б.			
Исполн.		Губайдулин О.			
Н. контроль		Колдасов			

18–2024 АС

«Реконструкция тепловых сетей к №1, №3 котельной города Щучинск, Бурабайского района, Акмолинской области»

Тепловые сети

Стадия	Лист	Листов
РП	127	

Дренажный колодец ДК–16.3.1

ТОО"ШЫМГОРПРОЕКТ"
г.Шымкент 2024г.

Копировал

Формат А3

Дренажный колодец ДК-16.3.2

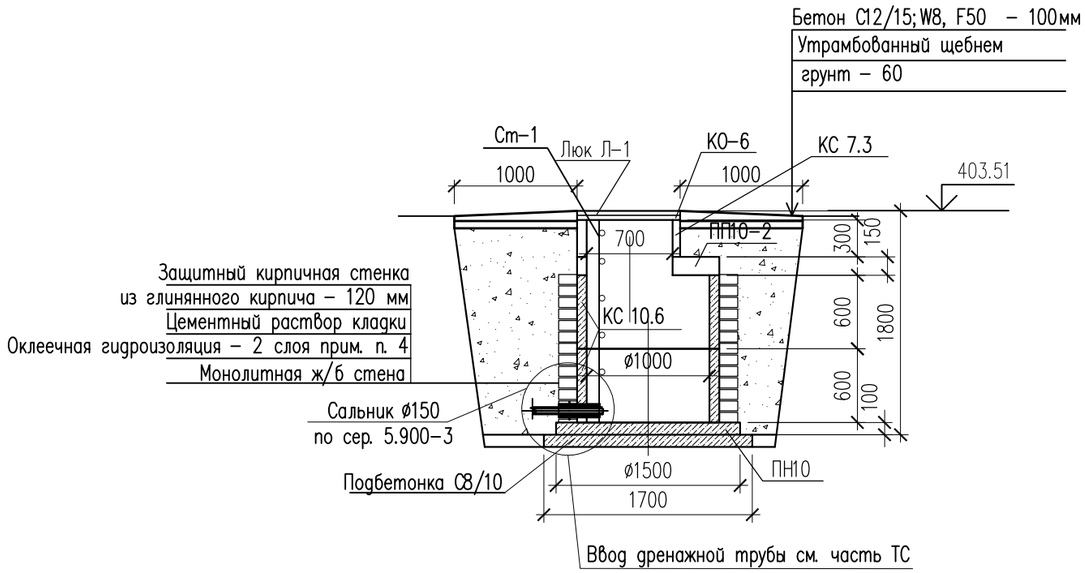

Спецификация материалов

Поз.	Обозначение	Наименование	Кол.	Масса ед., кг.	Примеч.
		Дренажный колодец ДК-16.3.2	1		
	Серия 3.900.1-14в.1	Плита днища ПН10	1	450	
	Серия 3.900.1-14в.1	Плита перекрытия ПП10-2	1	250	
	Серия 3.900.1-14в.1	Кольцо стеновое КС 10.6	2	400	
	Серия 3.900.1-14в.1	Кольцо стеновые КС 7.3	1	130	
	Серия 3.900.1-14в.1	Кольцо опорное КО-6	1	50	
Л-1	ГОСТ 3634-2019	Люк с маркировкой Л(А15) на шарнире с запорным устройством.	1		
	Подбетонка	Бетон кл. 8/10	$м^3$	0.40	
		Бетон С12/15;W8, F50 на портланцементе цементе м3	0.05		
		Утрамбованный щебнем грунт – 60	0.04		
		Стационарная стремянка Ст-1	1		
	ГОСТ 8510-86*	Уголок 50х50х5 L3825	2	14,4	28,8
	ГОСТ 34028-2016	Круг 14мм L480мм	14	0,42	4,62

Примечание: Изготовить сборных ж/б конструкций из бетона с водопроницаемостью не ниже W8 на портланцементе, зашитный слой не менее 50мм

1. Данный лист смотреть с частью ТС и КЖ-2
2. Все боковые поверхности, соприкасающихся грунтом, обмазать горячим битумом марки БМ 70/30 по ГОСТ 6617-76 за два раза.
3. В спецификации дан расход на один дренажный колодец
4. Оклеечная гидроизоляция – рубероид на горячем битуме марки БН 70/30 ГОСТ 6617-76 .

Расход; кирпич глиняный обыкновенный по ГОСТ 530-2012 – 1.10 м3,
оклеечная гидроизоляция за 2 раза – 8,7 м2,

Согласовано

Взам. инв. N

Подп. и дата

Инв. N подл.

Изм.	Кол. уч.	Лист	N док.	Подп.	Дата
ГИП		Аманкелды П.			
Проверил		Тойлыбек Б.			
Исполн.		Губайдулин О.			
Н. контроль		Колдасов			

18-2024 АС

«Реконструкция тепловых сетей к №1, №3 котельной города Щучинск, Бурабайского района, Акмолинской области»

Тепловые сети

Стадия	Лист	Листов
РП	128	

Дренажный колодец ДК-16.3.2

ТОО"ШЫМГОРПРОЕКТ"
г.Шымкент 2024г.

Копировал

Формат А3

Дренажный колодец ДК-6

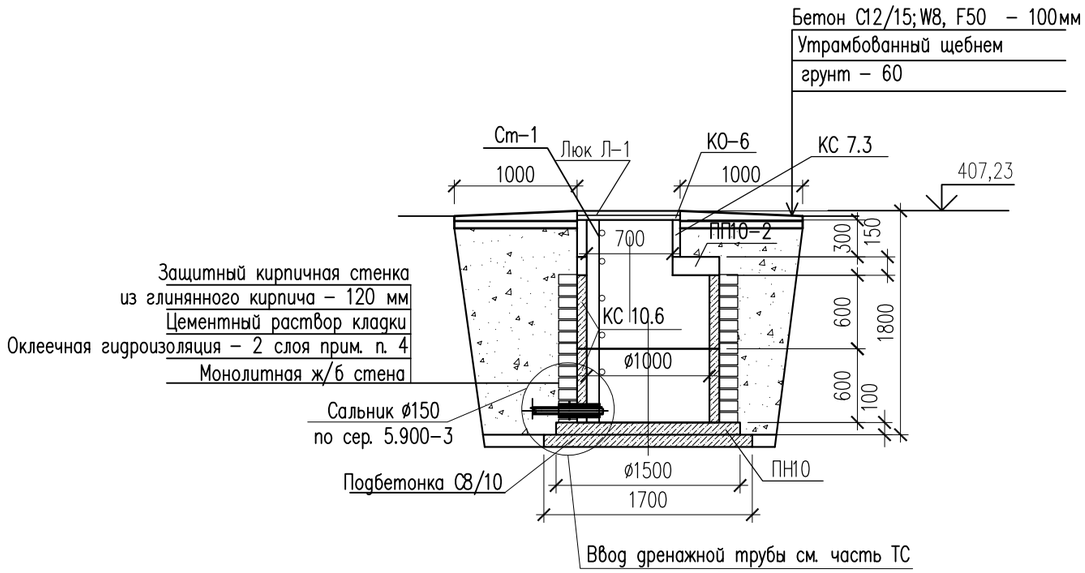

Спецификация материалов

Поз.	Обозначение	Наименование	Кол.	Масса ед., кг.	Примеч.
		Дренажный колодец ДК-6	1		
	Серия 3.900.1-14в.1	Плита днища ПН10	1	450	
	Серия 3.900.1-14в.1	Плита перекрытия ПП10-2	1	250	
	Серия 3.900.1-14в.1	Кольцо стеновое КС 10.6	2	400	
	Серия 3.900.1-14в.1	Кольцо стеновые КС 7.3	1	130	
	Серия 3.900.1-14в.1	Кольцо опорное КО-6	1	50	
Л-1	ГОСТ 3634-2019	Люк с маркировкой Л(А15) на шарнире с запорным устройством.	1		
	Подбетонка	Бетон кл. 8/10	$м^3$	0.40	
		Бетон С12/15;W8, F50 на портланцементе цементе м3	0.05		
		Утрамбованный щебнем грунт – 60	0.04		
		Стационарная стремянка Ст-1	1		
	ГОСТ 8510-86*	Уголок 50х50х5 L3825	2	14,4	28,8
	ГОСТ 34028-2016	Круг 14мм L480мм	14	0,42	4,62

Примечание: Изготовить сборных ж/б конструкций из бетона с водопроницаемостью не ниже W8 на портланцементе, зашитный слой не менее 50мм

1. Данный лист смотреть с частью ТС и КЖ-2
2. Все боковые поверхности, соприкасающихся грунтом, обмазать горячим битумом марки БМ 70/30 по ГОСТ 6617-76 за два раза.
3. В спецификации дан расход на один дренажный колодец
4. Оклеечная гидроизоляция – рубероид на горячем битуме марки БН 70/30 ГОСТ 6617-76 .

Расход; кирпич глиняный обыкновенный по ГОСТ 530-2012 – 1.10 м3,
оклеечная гидроизоляция за 2 раза – 8,7 м2,

Согласовано

Взам. инв. N

Подп. и дата

Инв. N подл.

Изм.	Кол. уч.	Лист	N док.	Подп.	Дата
ГИП		Аманкелды П.			
Проверил		Тойлыбек Б.			
Исполн.		Губайдулин О.			
Н. контроль		Колдасов			

18-2024 АС

«Реконструкция тепловых сетей к №1, №3 котельной города Щучинск, Бурабайского района, Акмолинской области»

Тепловые сети

Стадия	Лист	Листов
РП	129	

Дренажный колодец ДК-6

ТОО"ШЫМГОРПРОЕКТ"
г.Шымкент 2024г.

Копировал

Формат А3

Дренажный колодец ДК-20,1

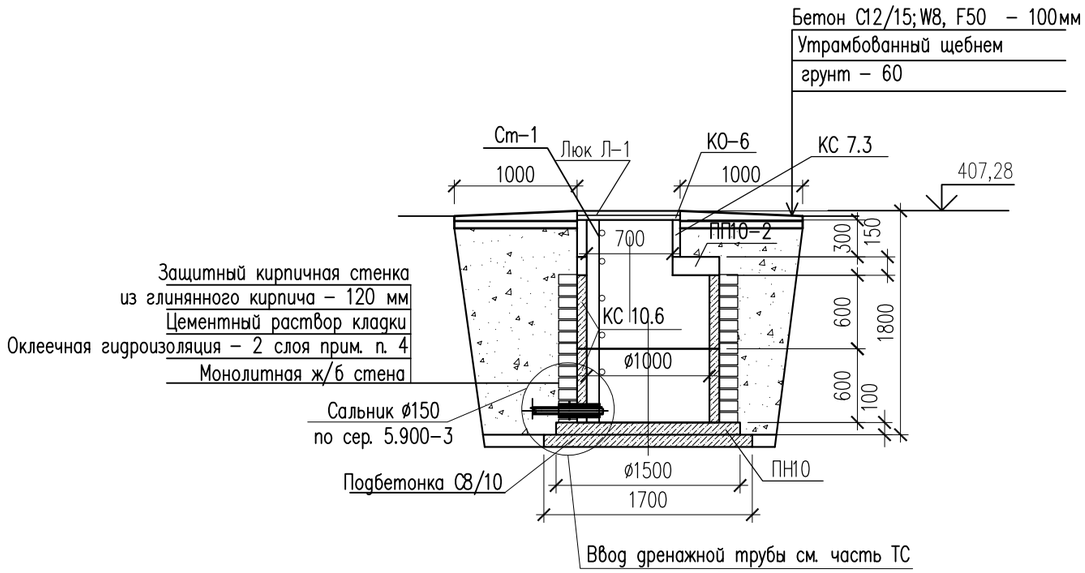

Спецификация материалов

Поз.	Обозначение	Наименование	Кол.	Масса ед., кг.	Примеч.
		Дренажный колодец ДК-20,1	1		
	Серия 3.900.1-14в.1	Плита днища ПН10	1	450	
	Серия 3.900.1-14в.1	Плита перекрытия ПП10-2	1	250	
	Серия 3.900.1-14в.1	Кольцо стеновое КС 10.6	2	400	
	Серия 3.900.1-14в.1	Кольцо стеновые КС 7.3	1	130	
	Серия 3.900.1-14в.1	Кольцо опорное КО-6	1	50	
Л-1	ГОСТ 3634-2019	Люк с маркировкой Л(А15) на шарнире с запорным устройством.	1		
	Подбетонка	Бетон кл. 8/10	$м^3$	0.40	
		Бетон С12/15;W8, F50 на портланцементе цементе м3	0.05		
		Утрамбованный щебнем грунт – 60	0.04		
		Стационарная стремянка Ст-1	1		
	ГОСТ 8510-86*	Уголок 50х50х5 L3825	2	14,4	28,8
	ГОСТ 34028-2016	Круг 14мм L480мм	14	0,42	4,62

Примечание: Изготовить сборных ж/б конструкций из бетона с водопроницаемостью не ниже W8 на портланцементе, зашитный слой не менее 50мм

1. Данный лист смотреть с частью ТС и КЖ-2
2. Все боковые поверхности, соприкасающихся грунтом, обмазать горячим битумом марки БМ 70/30 по ГОСТ 6617-76 за два раза.
3. В спецификации дан расход на один дренажный колодец
4. Оклеечная гидроизоляция – рубероид на горячем битуме марки БН 70/30 ГОСТ 6617-76 .

Расход; кирпич глиняный обыкновенный по ГОСТ 530-2012 – 1.10 м3,
оклеечная гидроизоляция за 2 раза – 8,7 м2,

Согласовано

Взам. инв. N

Подп. и дата

Инв. N подл.

Изм.	Кол. уч.	Лист	N док.	Подп.	Дата
ГИП		Аманкелды П.			
Проверил		Тойлыбек Б.			
Исполн.		Губайдулин О.			
Н. контроль		Колдасов			

18-2024 АС

«Реконструкция тепловых сетей к №1, №3 котельной города Щучинск, Бурабайского района, Акмолинской области»

Тепловые сети

Стадия	Лист	Листов
РП	130	

Дренажный колодец ДК-20,1

ТОО"ШЫМГОРПРОЕКТ"
г.Шымкент 2024г.

Копировал

Формат А3

Дренажный колодец ДК-21.1

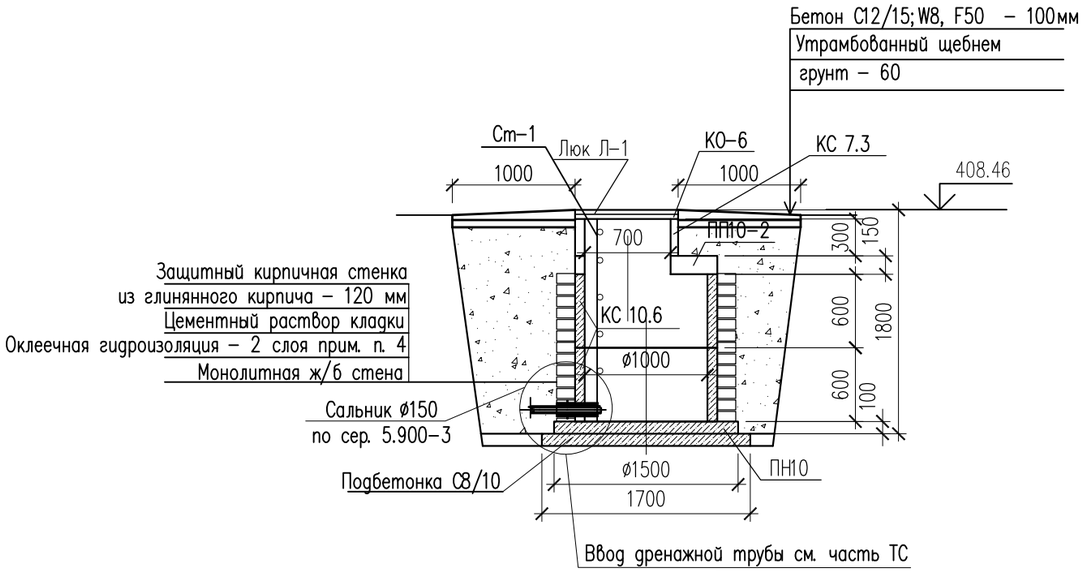

Спецификация материалов

Поз.	Обозначение	Наименование	Кол.	Масса ед., кг.	Примеч.
		Дренажный колодец ДК-21.1	1		
	Серия 3.900.1-14в.1	Плита днища ПН10	1	450	
	Серия 3.900.1-14в.1	Плита перекрытия ПП10-2	1	250	
	Серия 3.900.1-14в.1	Кольцо стеновое КС 10.6	2	400	
	Серия 3.900.1-14в.1	Кольцо стеновые КС 7.3	1	130	
	Серия 3.900.1-14в.1	Кольцо опорное КО-6	1	50	
Л-1	ГОСТ 3634-2019	Люк с маркировкой Л(А15) на шарнире с запорным устройством.	1		
	Подбетонка	Бетон кл. 8/10	$м^3$	0.40	
		Бетон С12/15;W8, F50 на портланцементе цементе м3	0.05		
		Утрамбованный щебнем грунт – 60	0.04		
		Стационарная стремянка Ст-1	1		
	ГОСТ 8510-86*	Уголок 50х50х5 L3825	2	14,4	28,8
	ГОСТ 34028-2016	Круг 14мм L480мм	14	0,42	4,62

Примечание: Изготовить сборных ж/б конструкций из бетона с водопроницаемостью не ниже W8 на портланцементе, зашитный слой не менее 50мм

1. Данный лист смотреть с частью ТС и КЖ-2
2. Все боковые поверхности, соприкасающихся грунтом, обмазать горячим битумом марки БМ 70/30 по ГОСТ 6617-76 за два раза.
3. В спецификации дан расход на один дренажный колодец
4. Оклеечная гидроизоляция – рубероид на горячем битуме марки БН 70/30 ГОСТ 6617-76 .

Расход; кирпич глиняный обыкновенный по ГОСТ 530-2012 – 1.10 м3,
оклеечная гидроизоляция за 2 раза – 8,7 м2,

Согласовано

Взам. инв. N

Подп. и дата

Инв. N подл.

Изм.	Кол. уч.	Лист	N док.	Подп.	Дата
ГИП		Аманкелды П.			
Проверил		Тойлыбек Б.			
Исполн.		Губайдулин О.			
Н. контроль		Колдасов			

18-2024 АС

«Реконструкция тепловых сетей к №1, №3 котельной города Щучинск, Бурабайского района, Акмолинской области»

Тепловые сети

Стадия	Лист	Листов
РП	131	

Дренажный колодец ДК-21.1

ТОО"ШЫМГОРПРОЕКТ"
г.Шымкент 2024г.

Копировал

Формат А3

Дренажный колодец ДК-21.2

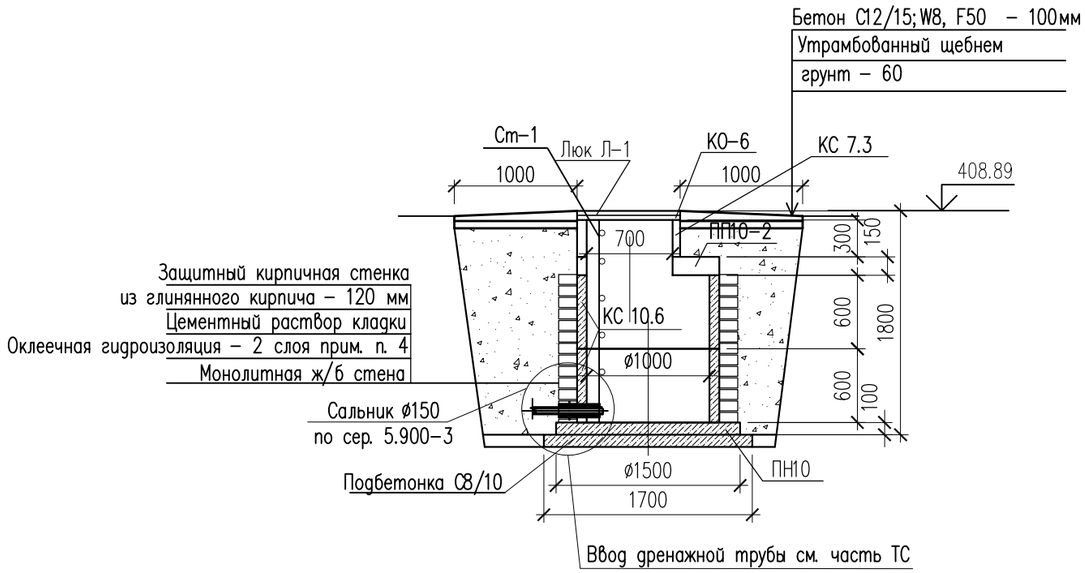

Спецификация материалов

Поз.	Обозначение	Наименование	Кол.	Масса ед., кг.	Примеч.
		Дренажный колодец ДК-21.2	1		
	Серия 3.900.1-14в.1	Плита днища ПН10	1	450	
	Серия 3.900.1-14в.1	Плита перекрытия ПП10-2	1	250	
	Серия 3.900.1-14в.1	Кольцо стеновое КС 10.6	2	400	
	Серия 3.900.1-14в.1	Кольцо стеновые КС 7.3	1	130	
	Серия 3.900.1-14в.1	Кольцо опорное КО-6	1	50	
Л-1	ГОСТ 3634-2019	Люк с маркировкой Л(А15) на шарнире с запорным устройством.	1		
	Подбетонка	Бетон кл. 8/10	$м^3$	0.40	
		Бетон С12/15;W8, F50 на портланцементе цементе м3	0.05		
		Утрамбованный щебнем грунт – 60	0.04		
		Стационарная стремянка Ст-1	1		
	ГОСТ 8510-86*	Уголок 50х50х5 L3825	2	14,4	28,8
	ГОСТ 34028-2016	Круг 14мм L480мм	14	0,42	4,62

Примечание: Изготовить сборных ж/б конструкций из бетона с водопроницаемостью не ниже W8 на портланцементе, зашитный слой не менее 50мм

1. Данный лист смотреть с частью ТС и КЖ-2
2. Все боковые поверхности, соприкасающихся грунтом, обмазать горячим битумом марки БМ 70/30 по ГОСТ 6617-76 за два раза.
3. В спецификации дан расход на один дренажный колодец
4. Оклеечная гидроизоляция – рубероид на горячем битуме марки БН 70/30 ГОСТ 6617-76 .

Расход; кирпич глиняный обыкновенный по ГОСТ 530-2012 – 1.10 м3,
оклеечная гидроизоляция за 2 раза – 8,7 м2,

Согласовано

Взам. инв. N

Подп. и дата

Инв. N подл.

Изм.	Кол. уч.	Лист	N док.	Подп.	Дата
ГИП		Аманкелды П.			
Проверил		Тойлыбек Б.			
Исполн.		Губайдулин О.			
Н. контроль		Колдасов			

18-2024 АС

«Реконструкция тепловых сетей к №1, №3 котельной города Щучинск, Бурабайского района, Акмолинской области»

Тепловые сети

Стадия	Лист	Листов
РП	132	

Дренажный колодец ДК-21.2

ТОО"ШЫМГОРПРОЕКТ"
г.Шымкент 2024г.

Копировал

Формат А3

Дренажный колодец ДК-6

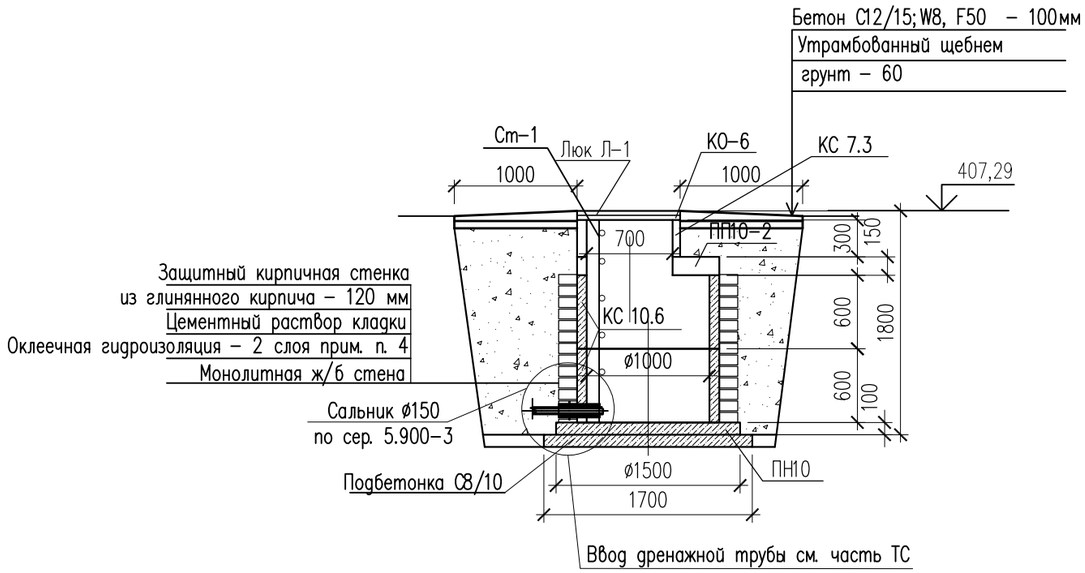

Спецификация материалов

Поз.	Обозначение	Наименование	Кол.	Масса ед., кг.	Примеч.
		Дренажный колодец ДК-6	1		
	Серия 3.900.1-14в.1	Плита днища ПН10	1	450	
	Серия 3.900.1-14в.1	Плита перекрытия ПП10-2	1	250	
	Серия 3.900.1-14в.1	Кольцо стеновое КС 10.6	2	400	
	Серия 3.900.1-14в.1	Кольцо стеновые КС 7.3	1	130	
	Серия 3.900.1-14в.1	Кольцо опорное КО-6	1	50	
Л-1	ГОСТ 3634-2019	Люк с маркировкой Л(А15) на шарнире с запорным устройством.	1		
	Подбетонка	Бетон кл. 8/10	$м^3$	0.40	
		Бетон С12/15;W8, F50 на портланцементе цементе м3	0.05		
		Утрамбованный щебнем грунт – 60	0.04		
		Стационарная стремянка Ст-1	1		
	ГОСТ 8510-86*	Уголок 50х50х5 L3825	2	14,4	28,8
	ГОСТ 34028-2016	Круг 14мм L480мм	14	0,42	4,62

Примечание: Изготовить сборных ж/б конструкций из бетона с водопроницаемостью не ниже W8 на портланцементе, зашитный слой не менее 50мм

1. Данный лист смотреть с частью ТС и КЖ-2
2. Все боковые поверхности, соприкасающихся грунтом, обмазать горячим битумом марки БМ 70/30 по ГОСТ 6617-76 за два раза.
3. В спецификации дан расход на один дренажный колодец
4. Оклеечная гидроизоляция – рубероид на горячем битуме марки БН 70/30 ГОСТ 6617-76 .

Расход; кирпич глиняный обыкновенный по ГОСТ 530-2012 – 1.10 м3,
оклеечная гидроизоляция за 2 раза – 8,7 м2,

Согласовано

Взам. инв. N

Подп. и дата

Инв. N подл.

Изм.	Кол. уч.	Лист	N док.	Подп.	Дата
ГИП		Аманкелды П.			
Проверил		Тойлыбек Б.			
Исполн.		Губайдулин О.			
Н. контроль		Колдасов			

18-2024 АС

«Реконструкция тепловых сетей к №1, №3 котельной города Щучинск, Бурабайского района, Акмолинской области»

Тепловые сети

Стадия	Лист	Листов
РП	133	

Дренажный колодец ДК-6

ТОО"ШЫМГОРПРОЕКТ"
г.Шымкент 2024г.

Копировал

Формат А3

Дренажный колодец ДК-8

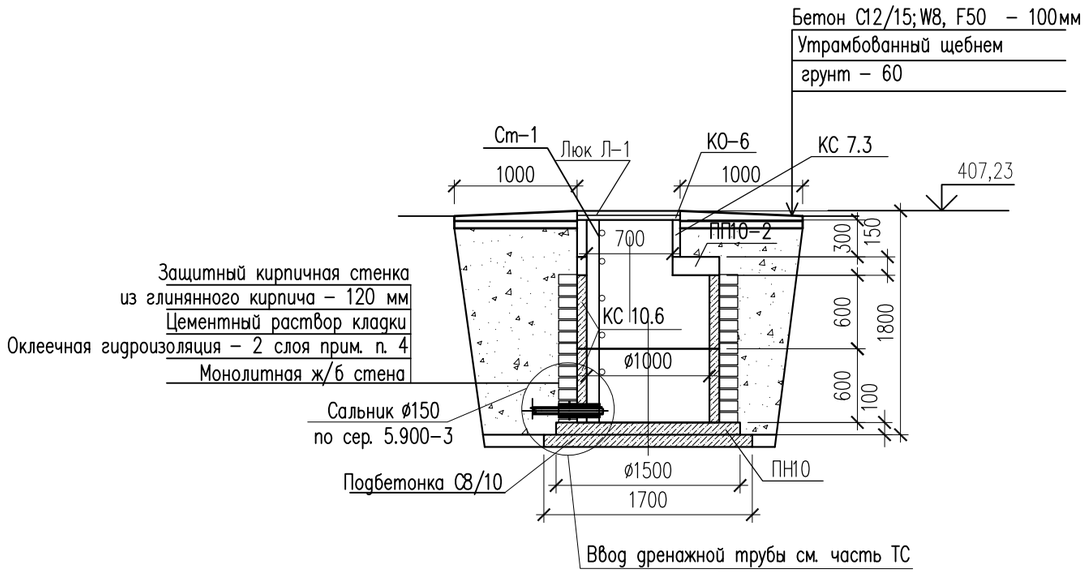

Спецификация материалов

Поз.	Обозначение	Наименование	Кол.	Масса ед., кг.	Примеч.
		Дренажный колодец ДК-8	1		
	Серия 3.900.1-14в.1	Плита днища ПН10	1	450	
	Серия 3.900.1-14в.1	Плита перекрытия ПП10-2	1	250	
	Серия 3.900.1-14в.1	Кольцо стеновое КС 10.6	2	400	
	Серия 3.900.1-14в.1	Кольцо стеновые КС 7.3	1	130	
	Серия 3.900.1-14в.1	Кольцо опорное КО-6	1	50	
Л-1	ГОСТ 3634-2019	Люк с маркировкой Л(А15) на шарнире с запорным устройством.	1		
	Подбетонка	Бетон кл. 8/10	$м^3$	0.40	
		Бетон С12/15;W8, F50 на портланцементе цементе м3	0.05		
		Утрамбованный щебнем грунт – 60	0.04		
		Стационарная стремянка Ст-1	1		
	ГОСТ 8510-86*	Уголок 50х50х5 L3825	2	14,4	28,8
	ГОСТ 34028-2016	Круг 14мм L480мм	14	0,42	4,62

Примечание: Изготовить сборных ж/б конструкций из бетона с водопроницаемостью не ниже W8 на портланцементе, зашитный слой не менее 50мм

1. Данный лист смотреть с частью ТС и КЖ-2
2. Все боковые поверхности, соприкасающихся грунтом, обмазать горячим битумом марки БМ 70/30 по ГОСТ 6617-76 за два раза.
3. В спецификации дан расход на один дренажный колодец
4. Оклеечная гидроизоляция – рубероид на горячем битуме марки БН 70/30 ГОСТ 6617-76 .

Расход; кирпич глиняный обыкновенный по ГОСТ 530-2012 – 1.10 м3,
оклеечная гидроизоляция за 2 раза – 8,7 м2,

Согласовано

Взам. инв. N

Подп. и дата

Инв. N подл.

Изм.	Кол. уч.	Лист	N док.	Подп.	Дата
ГИП		Аманкелды П.			
Проверил		Тойлыбек Б.			
Исполн.		Губайдулин О.			
Н. контроль		Колдасов			

18-2024 АС

«Реконструкция тепловых сетей к №1, №3 котельной города Щучинск, Бурабайского района, Акмолинской области»

Тепловые сети

Стадия	Лист	Листов
РП	134	

Дренажный колодец ДК-8

ТОО"ШЫМГОРПРОЕКТ"
г.Шымкент 2024г.

Копировал

Формат А3

Дренажный колодец ДК-25,1.

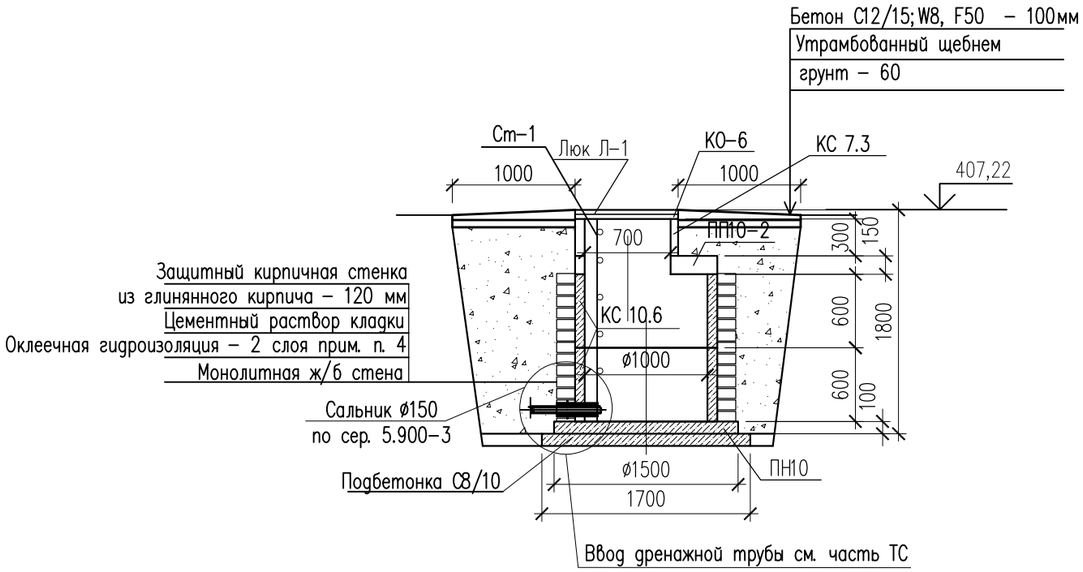

Спецификация материалов

Поз.	Обозначение	Наименование	Кол.	Масса ед., кг.	Примеч.
		Дренажный колодец ДК-25,1.	1		
	Серия 3.900.1-14в.1	Плита днища ПН10	1	450	
	Серия 3.900.1-14в.1	Плита перекрытия ПП10-2	1	250	
	Серия 3.900.1-14в.1	Кольцо стеновое КС 10.6	2	400	
	Серия 3.900.1-14в.1	Кольцо стеновые КС 7.3	1	130	
	Серия 3.900.1-14в.1	Кольцо опорное КО-6	1	50	
Л-1	ГОСТ 3634-2019	Люк с маркировкой Л(А15) на шарнире с запорным устройством.	1		
	Подбетонка	Бетон кл. 8/10	$м^3$	0.40	
		Бетон С12/15;W8, F50 на портланцементе цементе м3	0.05		
		Утрамбованный щебнем грунт – 60	0.04		
		Стационарная стремянка Ст-1	1		
	ГОСТ 8510-86*	Уголок 50х50х5 L3825	2	14,4	28,8
	ГОСТ 34028-2016	Круг 14мм L480мм	14	0,42	4,62

Примечание: Изготовить сборных ж/б конструкций из бетона с водопроницаемостью не ниже W8 на портланцементе, зашитный слой не менее 50мм

1. Данный лист смотреть с частью ТС и КЖ-2
2. Все боковые поверхности, соприкасающихся грунтом, обмазать горячим битумом марки БМ 70/30 по ГОСТ 6617-76 за два раза.
3. В спецификации дан расход на один дренажный колодец
4. Оклеечная гидроизоляция – рубероид на горячем битуме марки БН 70/30 ГОСТ 6617-76 .

Расход; кирпич глиняный обыкновенный по ГОСТ 530-2012 – 1.10 м3,
оклеечная гидроизоляция за 2 раза – 8,7 м2,

Согласовано

Взам. инв. N

Подп. и дата

Инв. N подл.

Изм.	Кол. уч.	Лист	N док.	Подп.	Дата
ГИП		Аманкелды П.			
Проверил		Тойлыбек Б.			
Исполн.		Губайдулин О.			
Н. контроль		Колдасов			

18-2024 АС

«Реконструкция тепловых сетей к №1, №3 котельной города Щучинск, Бурабайского района, Акмолинской области»

Тепловые сети

Стадия	Лист	Листов
РП	135	

Дренажный колодец ДК-25,1.

ТОО"ШЫМГОРПРОЕКТ"
г.Шымкент 2024г.

Копировал

Формат А3

Дренажный колодец ДК-27,1

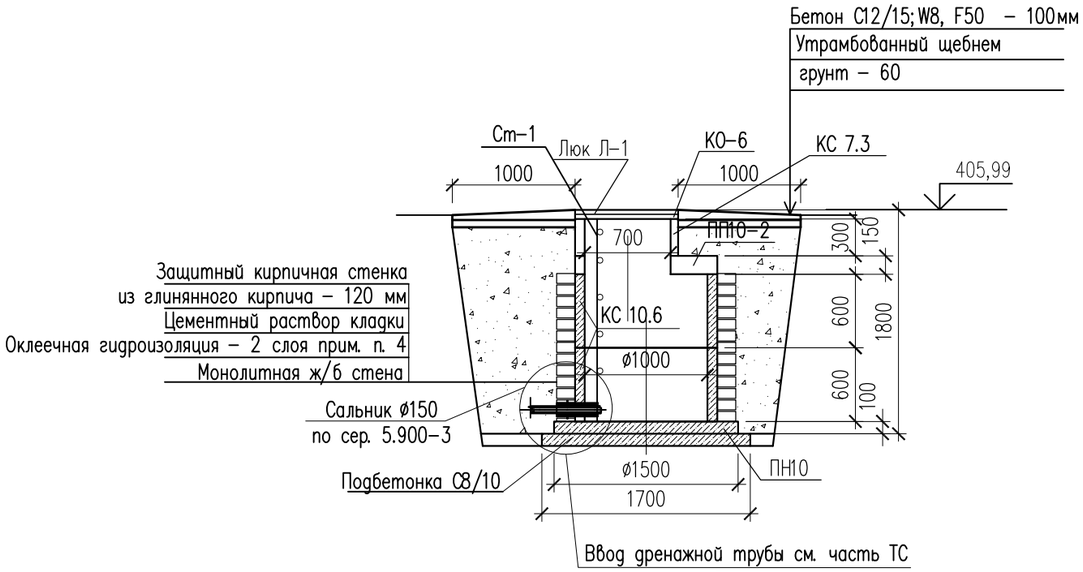

Спецификация материалов

Поз.	Обозначение	Наименование	Кол.	Масса ед., кг.	Примеч.
		Дренажный колодец ДК-27,1	1		
	Серия 3.900.1-14в.1	Плита днища ПН10	1	450	
	Серия 3.900.1-14в.1	Плита перекрытия ПП10-2	1	250	
	Серия 3.900.1-14в.1	Кольцо стеновое КС 10.6	2	400	
	Серия 3.900.1-14в.1	Кольцо стеновые КС 7.3	1	130	
	Серия 3.900.1-14в.1	Кольцо опорное КО-6	1	50	
Л-1	ГОСТ 3634-2019	Люк с маркировкой Л(А15) на шарнире с запорным устройством.	1		
	Подбетонка	Бетон кл. 8/10	$м^3$	0.40	
		Бетон С12/15;W8, F50 на портланцементе цементе м3	0.05		
		Утрамбованный щебнем грунт – 60	0.04		
		Стационарная стремянка Ст-1	1		
	ГОСТ 8510-86*	Уголок 50х50х5 L3825	2	14,4	28,8
	ГОСТ 34028-2016	Круг 14мм L480мм	14	0,42	4,62

Примечание: Изготовить сборных ж/б конструкций из бетона с водопроницаемостью не ниже W8 на портланцементе, зашитный слой не менее 50мм

1. Данный лист смотреть с частью ТС и КЖ-2
2. Все боковые поверхности, соприкасающихся грунтом, обмазать горячим битумом марки БМ 70/30 по ГОСТ 6617-76 за два раза.
3. В спецификации дан расход на один дренажный колодец
4. Оклеечная гидроизоляция – рубероид на горячем битуме марки БН 70/30 ГОСТ 6617-76 .

Расход; кирпич глиняный обыкновенный по ГОСТ 530-2012 – 1.10 м3,
оклеечная гидроизоляция за 2 раза – 8,7 м2,

Согласовано

Взам. инв. N

Подп. и дата

Инв. N подл.

Изм.	Кол. уч.	Лист	N док.	Подп.	Дата
ГИП		Аманкелды П.			
Проверил		Тойлыбек Б.			
Исполн.		Губайдулин О.			
Н. контроль		Колдасов			

18-2024 АС

«Реконструкция тепловых сетей к №1, №3 котельной города Щучинск, Бурабайского района, Акмолинской области»

Тепловые сети

Стадия	Лист	Листов
РП	136	

Дренажный колодец ДК-27,1

ТОО"ШЫМГОРПРОЕКТ"
г.Шымкент 2024г.

Копировал

Формат А3

Дренажный колодец ДК-27,2

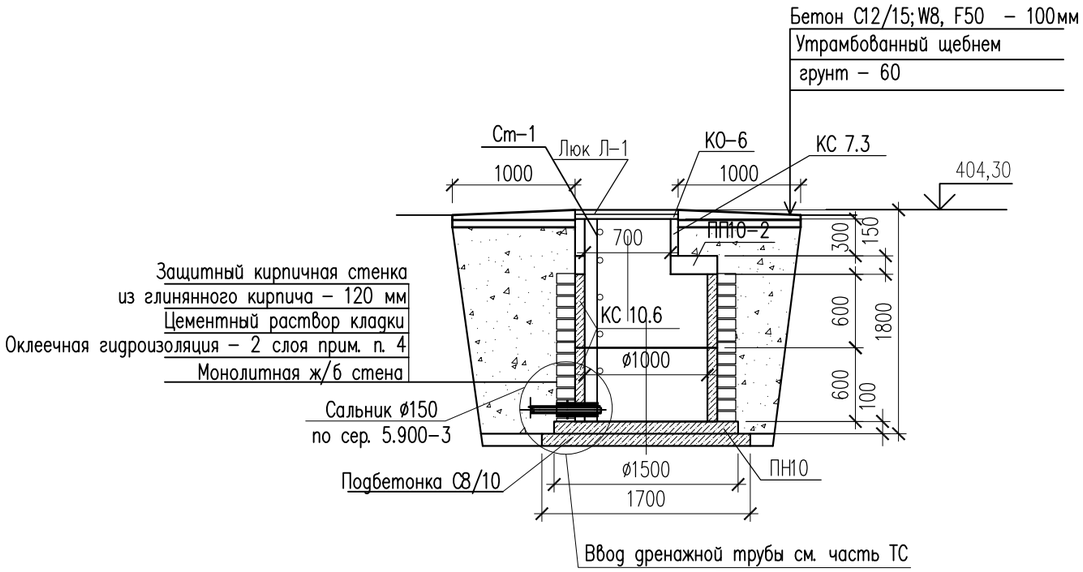

Спецификация материалов

Поз.	Обозначение	Наименование	Кол.	Масса ед., кг.	Примеч.
		Дренажный колодец ДК-27,2	1		
	Серия 3.900.1-14в.1	Плита днища ПН10	1	450	
	Серия 3.900.1-14в.1	Плита перекрытия ПП10-2	1	250	
	Серия 3.900.1-14в.1	Кольцо стеновое КС 10.6	2	400	
	Серия 3.900.1-14в.1	Кольцо стеновые КС 7.3	1	130	
	Серия 3.900.1-14в.1	Кольцо опорное КО-6	1	50	
Л-1	ГОСТ 3634-2019	Люк с маркировкой Л(А15) на шарнире с запорным устройством.	1		
	Подбетонка	Бетон кл. 8/10	$м^3$	0.40	
		Бетон С12/15;W8, F50 на портланцементе цементе м3	0.05		
		Утрамбованный щебнем грунт – 60	0.04		
		Стационарная стремянка Ст-1	1		
	ГОСТ 8510-86*	Углолк 50х50х5 L3825	2	14,4	28,8
	ГОСТ 34028-2016	Круг 14мм L480мм	14	0,42	4,62

Примечание: Изготовить сборных ж/б конструкций из бетона с водопроницаемостью не ниже W8 на портланцементе, зашитный слой не менее 50мм

1. Данный лист смотреть с частью ТС и КЖ-2
2. Все боковые поверхности, соприкасающихся грунтом, обмазать горячим битумом марки БМ 70/30 по ГОСТ 6617-76 за два раза.
3. В спецификации дан расход на один дренажный колодец
4. Оклеечная гидроизоляция – рубероид на горячем битуме марки БН 70/30 ГОСТ 6617-76 .

Расход; кирпич глиняный обыкновенный по ГОСТ 530-2012 – 1.10 м3,
оклеечная гидроизоляция за 2 раза – 8,7 м2,

Согласовано

Взам. инв. N

Подп. и дата

Инв. N подл.

Изм.	Кол. уч.	Лист	N док.	Подп.	Дата
ГИП		Аманкелды П.			
Проверил		Тойлыбек Б.			
Исполн.		Губайдулин О.			
Н. контроль		Колдасов			

18-2024 АС

«Реконструкция тепловых сетей к №1, №3 котельной города Щучинск, Бурабайского района, Акмолинской области»

Тепловые сети

Стадия	Лист	Листов
РП	137	

Дренажный колодец ДК-27,2

ТОО"ШЫМГОРПРОЕКТ"
г.Шымкент 2024г.

Копировал

Формат А3

Дренажный колодец ДК-28,1

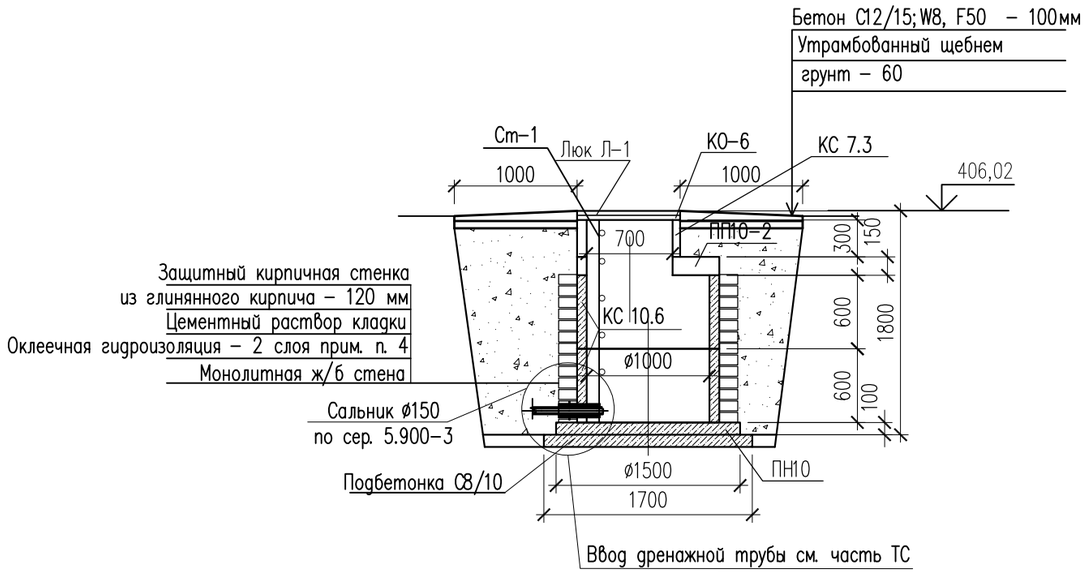

Спецификация материалов

Поз.	Обозначение	Наименование	Кол.	Масса ед., кг.	Примеч.
		Дренажный колодец ДК-28,1	1		
	Серия 3.900.1-14в.1	Плита днища ПН10	1	450	
	Серия 3.900.1-14в.1	Плита перекрытия ПП10-2	1	250	
	Серия 3.900.1-14в.1	Кольцо стеновое КС 10.6	2	400	
	Серия 3.900.1-14в.1	Кольцо стеновые КС 7.3	1	130	
	Серия 3.900.1-14в.1	Кольцо опорное КО-6	1	50	
Л-1	ГОСТ 3634-2019	Люк с маркировкой Л(А15) на шарнире с запорным устройством.	1		
	Подбетонка	Бетон кл. 8/10	$м^3$	0.40	
		Бетон С12/15;W8, F50 на портланцементе цементе м3	0.05		
		Утрамбованный щебнем грунт – 60	0.04		
		Стационарная стремянка Ст-1	1		
	ГОСТ 8510-86*	Уголок 50х50х5 L3825	2	14,4	28,8
	ГОСТ 34028-2016	Круг 14мм L480мм	14	0,42	4,62

Примечание: Изготовить сборных ж/б конструкций из бетона с водопроницаемостью не ниже W8 на портланцементе, зашитный слой не менее 50мм

1. Данный лист смотреть с частью ТС и КЖ-2
2. Все боковые поверхности, соприкасающихся грунтом, обмазать горячим битумом марки БМ 70/30 по ГОСТ 6617-76 за два раза.
3. В спецификации дан расход на один дренажный колодец
4. Оклеечная гидроизоляция – рубероид на горячем битуме марки БН 70/30 ГОСТ 6617-76 .

Расход; кирпич глиняный обыкновенный по ГОСТ 530-2012 – 1.10 м3,
оклеечная гидроизоляция за 2 раза – 8,7 м2,

Согласовано

Взам. инв. N

Подп. и дата

Инв. N подл.

Изм.	Кол. уч.	Лист	N док.	Подп.	Дата
ГИП		Аманкелды П.			
Проверил		Тойлыбек Б.			
Исполн.		Губайдулин О.			
Н. контроль		Колдасов			

18-2024 АС

«Реконструкция тепловых сетей к №1, №3 котельной города Щучинск, Бурабайского района, Акмолинской области»

Тепловые сети

Стадия	Лист	Листов
РП	138	

Дренажный колодец ДК-28,1

ТОО"ШЫМГОРПРОЕКТ"
г.Шымкент 2024г.

Копировал

Формат А3

Дренажный колодец ДК-9

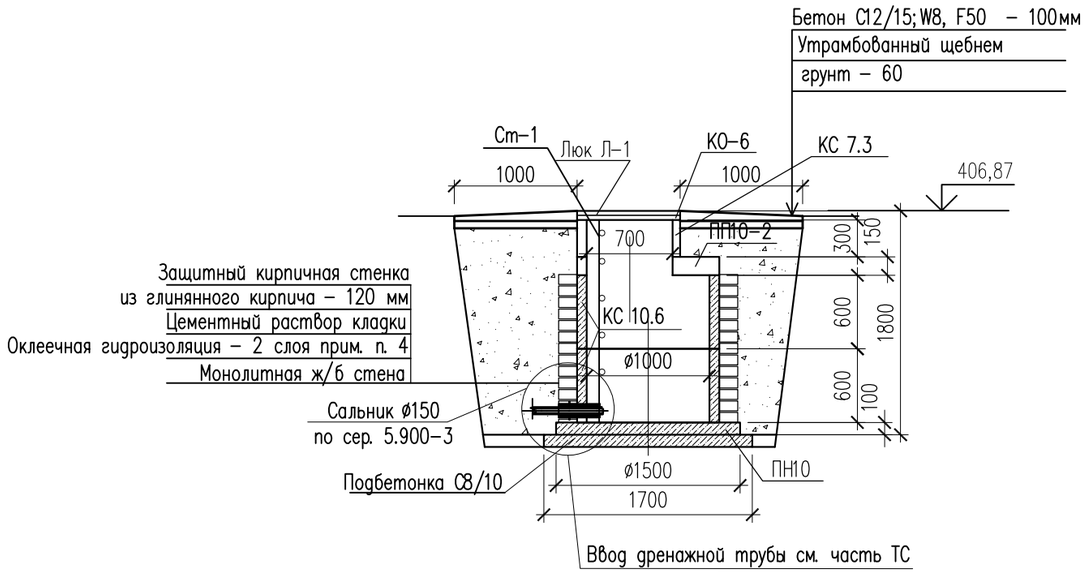

Спецификация материалов

Поз.	Обозначение	Наименование	Кол.	Масса ед., кг.	Примеч.
		Дренажный колодец ДК-9	1		
	Серия 3.900.1-14в.1	Плита днища ПН10	1	450	
	Серия 3.900.1-14в.1	Плита перекрытия ПП10-2	1	250	
	Серия 3.900.1-14в.1	Кольцо стеновое КС 10.6	2	400	
	Серия 3.900.1-14в.1	Кольцо стеновые КС 7.3	1	130	
	Серия 3.900.1-14в.1	Кольцо опорное КО-6	1	50	
Л-1	ГОСТ 3634-2019	Люк с маркировкой Л(А15) на шарнире с запорным устройством.	1		
	Подбетонка	Бетон кл. 8/10	$м^3$	0.40	
		Бетон С12/15;W8, F50 на портланцементе цементе м3	0.05		
		Утрамбованный щебнем грунт – 60	0.04		
		Стационарная стремянка Ст-1	1		
	ГОСТ 8510-86*	Уголок 50х50х5 L3825	2	14,4	28,8
	ГОСТ 34028-2016	Круг 14мм L480мм	14	0,42	4,62

Примечание: Изготовить сборных ж/б конструкций из бетона с водопроницаемостью не ниже W8 на портланцементе, зашитный слой не менее 50мм

1. Данный лист смотреть с частью ТС и КЖ-2
2. Все боковые поверхности, соприкасающихся грунтом, обмазать горячим битумом марки БМ 70/30 по ГОСТ 6617-76 за два раза.
3. В спецификации дан расход на один дренажный колодец
4. Оклеечная гидроизоляция – рубероид на горячем битуме марки БН 70/30 ГОСТ 6617-76 .

Расход; кирпич глиняный обыкновенный по ГОСТ 530-2012 – 1.10 м3,
оклеечная гидроизоляция за 2 раза – 8,7 м2,

Согласовано

Взам. инв. N

Подп. и дата

Инв. N подл.

Изм.	Кол. уч.	Лист	N док.	Подп.	Дата
ГИП		Аманкелды П.			
Проверил		Тойлыбек Б.			
Исполн.		Губайдулин О.			
Н. контроль		Колдасов			

18-2024 АС

«Реконструкция тепловых сетей к №1, №3 котельной города Щучинск, Бурабайского района, Акмолинской области»

Тепловые сети

Стадия	Лист	Листов
РП	139	

Дренажный колодец ДК-9

ТОО"ШЫМГОРПРОЕКТ"
г.Шымкент 2024г.

Копировал

Формат А3

Дренажный колодец ДК-10

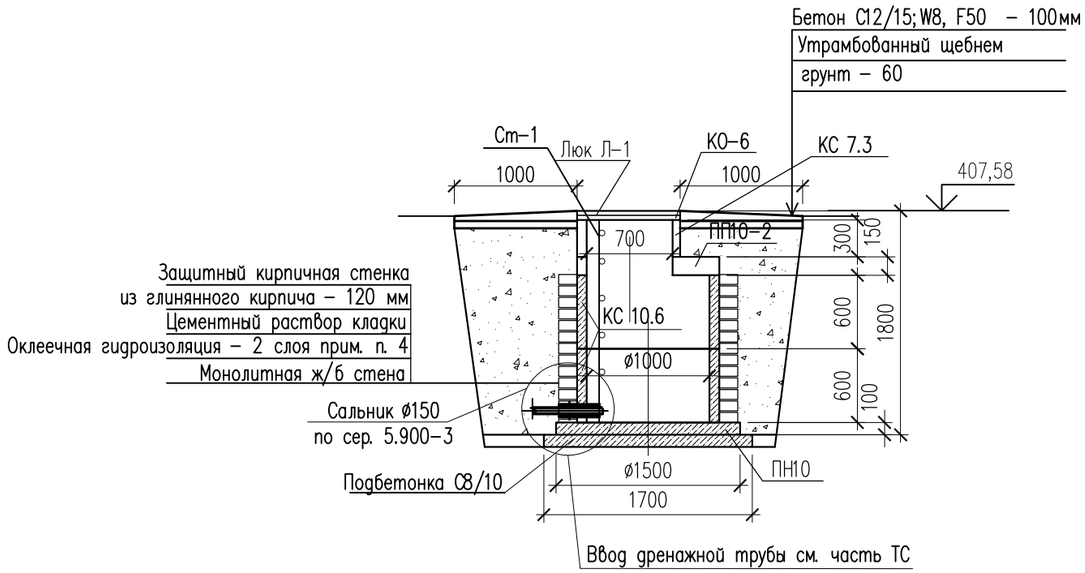

Спецификация материалов

Поз.	Обозначение	Наименование	Кол.	Масса ед., кг.	Примеч.
		Дренажный колодец ДК-10	1		
	Серия 3.900.1-14в.1	Плита днища ПН10	1	450	
	Серия 3.900.1-14в.1	Плита перекрытия ПП10-2	1	250	
	Серия 3.900.1-14в.1	Кольцо стеновое КС 10.6	2	400	
	Серия 3.900.1-14в.1	Кольцо стеновые КС 7.3	1	130	
	Серия 3.900.1-14в.1	Кольцо опорное КО-6	1	50	
Л-1	ГОСТ 3634-2019	Люк с маркировкой Л(А15) на шарнире с запорным устройством.	1		
	Подбетонка	Бетон кл. 8/10	$м^3$	0.40	
		Бетон С12/15;W8, F50 на портланцементе цементе м3	0.05		
		Утрамбованный щебнем грунт – 60	0.04		
		Стационарная стремянка Ст-1	1		
	ГОСТ 8510-86*	Уголок 50х50х5 L3825	2	14,4	28,8
	ГОСТ 34028-2016	Круг 14мм L480мм	14	0,42	4,62

Примечание: Изготовить сборных ж/б конструкций из бетона с водопроницаемостью не ниже W8 на портланцементе, зашитный слой не менее 50мм

1. Данный лист смотреть с частью ТС и КЖ-2
2. Все боковые поверхности, соприкасающихся грунтом, обмазать горячим битумом марки БМ 70/30 по ГОСТ 6617-76 за два раза.
3. В спецификации дан расход на один дренажный колодец
4. Оклеечная гидроизоляция – рубероид на горячем битуме марки БН 70/30 ГОСТ 6617-76 .

Расход; кирпич глиняный обыкновенный по ГОСТ 530-2012 – 1.10 м3,
оклеечная гидроизоляция за 2 раза – 8,7 м2,

Согласовано

Взам. инв. N

Подп. и дата

Инв. N подл.

Изм.	Кол. уч.	Лист	N док.	Подп.	Дата
ГИП		Аманкелды П.			
Проверил		Тойлыбек Б.			
Исполн.		Губайдулин О.			
Н. контроль		Колдасов			

18-2024 АС

«Реконструкция тепловых сетей к №1, №3 котельной города Щучинск, Бурабайского района, Акмолинской области»

Тепловые сети

Стадия	Лист	Листов
РП	140	

Дренажный колодец ДК-10

ТОО"ШЫМГОРПРОЕКТ"
г.Шымкент 2024г.

Копировал

Формат А3

Дренажный колодец ДК-31,1

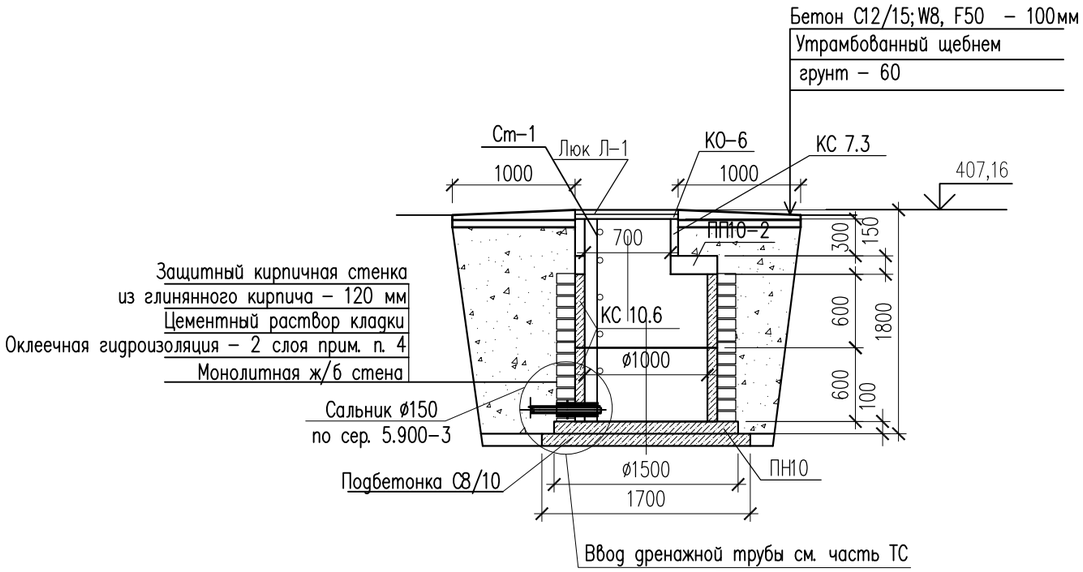

Спецификация материалов

Поз.	Обозначение	Наименование	Кол.	Масса ед., кг.	Примеч.
		Дренажный колодец ДК-31,1	1		
	Серия 3.900.1-14в.1	Плита днища ПН10	1	450	
	Серия 3.900.1-14в.1	Плита перекрытия ПП10-2	1	250	
	Серия 3.900.1-14в.1	Кольцо стеновое КС 10.6	2	400	
	Серия 3.900.1-14в.1	Кольцо стеновые КС 7.3	1	130	
	Серия 3.900.1-14в.1	Кольцо опорное КО-6	1	50	
Л-1	ГОСТ 3634-2019	Люк с маркировкой Л(А15) на шарнире с запорным устройством.	1		
	Подбетонка	Бетон кл. 8/10	$м^3$	0.40	
		Бетон С12/15;W8, F50 на портланцементе цементе м3	0.05		
		Утрамбованный щебнем грунт – 60	0.04		
		Стационарная стремянка Ст-1	1		
	ГОСТ 8510-86*	Уголок 50х50х5 L3825	2	14,4	28,8
	ГОСТ 34028-2016	Круг 14мм L480мм	14	0,42	4,62

Примечание: Изготовить сборных ж/б конструкций из бетона с водопроницаемостью не ниже W8 на портланцементе, зашитный слой не менее 50мм

1. Данный лист смотреть с частью ТС и КЖ-2
2. Все боковые поверхности, соприкасающихся грунтом, обмазать горячим битумом марки БМ 70/30 по ГОСТ 6617-76 за два раза.
3. В спецификации дан расход на один дренажный колодец
4. Оклеечная гидроизоляция – рубероид на горячем битуме марки БН 70/30 ГОСТ 6617-76 .

Расход; кирпич глиняный обыкновенный по ГОСТ 530-2012 – 1.10 м3,
оклеечная гидроизоляция за 2 раза – 8,7 м2,

Согласовано

Взам. инв. N

Подп. и дата

Инв. N подл.

Изм.	Кол. уч.	Лист	N док.	Подп.	Дата
ГИП		Аманкелды П.			
Проверил		Тойлыбек Б.			
Исполн.		Губайдулин О.			
Н. контроль		Колдасов			

18-2024 АС

«Реконструкция тепловых сетей к №1, №3 котельной города Щучинск, Бурабайского района, Акмолинской области»

Тепловые сети

Стадия	Лист	Листов
РП	141	

Дренажный колодец ДК-31,1

ТОО"ШЫМГОРПРОЕКТ"
г.Шымкент 2024г.

Копировал

Формат А3

Дренажный колодец ДК-11

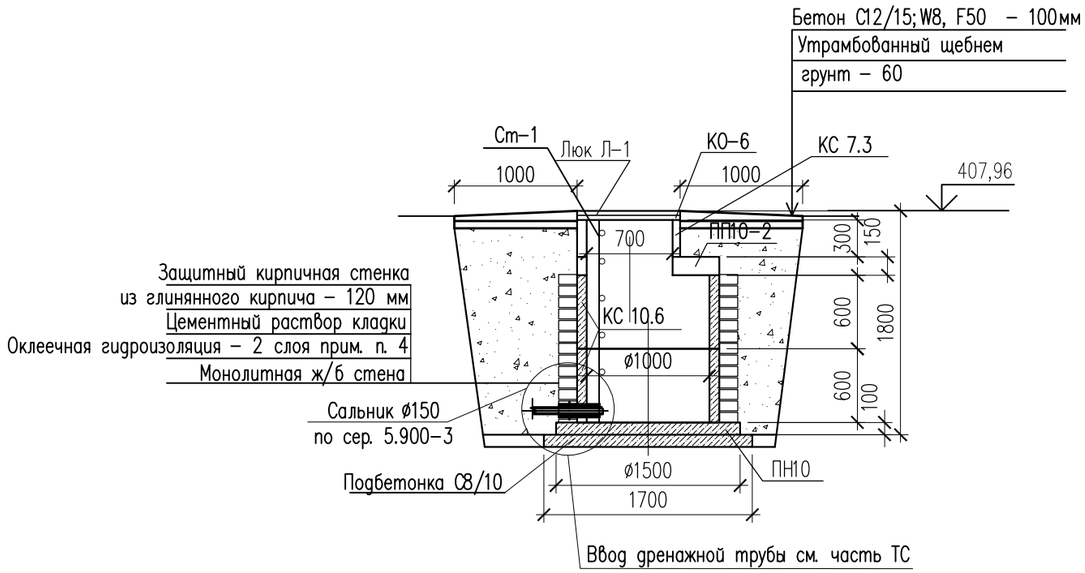

Спецификация материалов

Поз.	Обозначение	Наименование	Кол.	Масса ед., кг.	Примеч.
		Дренажный колодец ДК-11	1		
	Серия 3.900.1-14в.1	Плита днища ПН10	1	450	
	Серия 3.900.1-14в.1	Плита перекрытия ПП10-2	1	250	
	Серия 3.900.1-14в.1	Кольцо стеновое КС 10.6	2	400	
	Серия 3.900.1-14в.1	Кольцо стеновые КС 7.3	1	130	
	Серия 3.900.1-14в.1	Кольцо опорное КО-6	1	50	
Л-1	ГОСТ 3634-2019	Люк с маркировкой Л(А15) на шарнире с запорным устройством.	1		
	Подбетонка	Бетон кл. 8/10	$м^3$	0.40	
		Бетон С12/15;W8, F50 на портланцементе цементе м3	0.05		
		Утрамбованный щебнем грунт – 60	0.04		
		Стационарная стремянка Ст-1	1		
	ГОСТ 8510-86*	Уголок 50х50х5 L3825	2	14,4	28,8
	ГОСТ 34028-2016	Круг 14мм L480мм	14	0,42	4,62

Примечание: Изготовить сборных ж/б конструкций из бетона с водопроницаемостью не ниже W8 на портланцементе, зашитный слой не менее 50мм

1. Данный лист смотреть с частью ТС и КЖ-2
2. Все боковые поверхности, соприкасающихся грунтом, обмазать горячим битумом марки БМ 70/30 по ГОСТ 6617-76 за два раза.
3. В спецификации дан расход на один дренажный колодец
4. Оклеечная гидроизоляция – рубероид на горячем битуме марки БН 70/30 ГОСТ 6617-76 .

Расход; кирпич глиняный обыкновенный по ГОСТ 530-2012 – 1.10 м3,
оклеечная гидроизоляция за 2 раза – 8,7 м2,

Согласовано

Взам. инв. N

Подп. и дата

Инв. N подл.

Изм.	Кол. уч.	Лист	N док.	Подп.	Дата
ГИП		Аманкелды П.			
Проверил		Тойлыбек Б.			
Исполн.		Губайдулин О.			
Н. контроль		Колдасов			

18-2024 АС

«Реконструкция тепловых сетей к №1, №3 котельной города Щучинск, Бурабайского района, Акмолинской области»

Тепловые сети

Стадия	Лист	Листов
РП	142	

Дренажный колодец ДК-11

ТОО"ШЫМГОРПРОЕКТ"
г.Шымкент 2024г.

Копировал

Формат А3

Дренажный колодец ДК-34,1

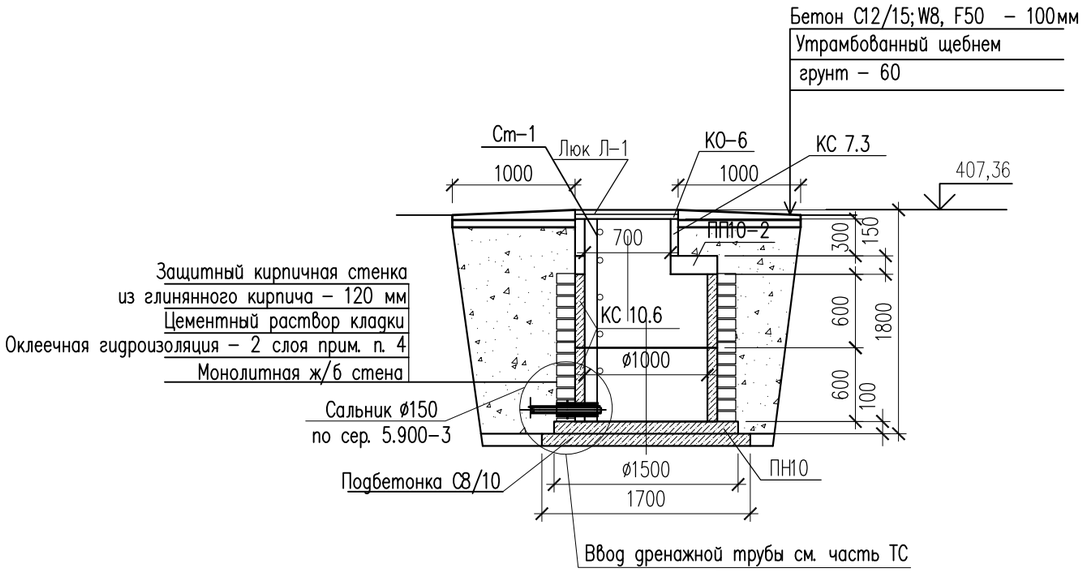

Спецификация материалов

Поз.	Обозначение	Наименование	Кол.	Масса ед., кг.	Примеч.
		Дренажный колодец ДК-34,1	1		
	Серия 3.900.1-14в.1	Плита днища ПН10	1	450	
	Серия 3.900.1-14в.1	Плита перекрытия ПП10-2	1	250	
	Серия 3.900.1-14в.1	Кольцо стеновое КС 10.6	2	400	
	Серия 3.900.1-14в.1	Кольцо стеновые КС 7.3	1	130	
	Серия 3.900.1-14в.1	Кольцо опорное КО-6	1	50	
Л-1	ГОСТ 3634-2019	Люк с маркировкой Л(А15) на шарнире с запорным устройством.	1		
	Подбетонка	Бетон кл. 8/10	$м^3$	0.40	
		Бетон С12/15;W8, F50 на портланцементе цементе м3	0.05		
		Утрамбованный щебнем грунт – 60	0.04		
		Стационарная стремянка Ст-1	1		
	ГОСТ 8510-86*	Уголок 50х50х5 L3825	2	14,4	28,8
	ГОСТ 34028-2016	Круг 14мм L480мм	14	0,42	4,62

Примечание: Изготовить сборных ж/б конструкций из бетона с водопроницаемостью не ниже W8 на портланцементе, зашитный слой не менее 50мм

1. Данный лист смотреть с частью ТС и КЖ-2
2. Все боковые поверхности, соприкасающихся грунтом, обмазать горячим битумом марки БМ 70/30 по ГОСТ 6617-76 за два раза.
3. В спецификации дан расход на один дренажный колодец
4. Оклеечная гидроизоляция – рубероид на горячем битуме марки БН 70/30 ГОСТ 6617-76 .

Расход; кирпич глиняный обыкновенный по ГОСТ 530-2012 – 1.10 м3,
оклеечная гидроизоляция за 2 раза – 8,7 м2,

Изм.	Кол. уч.	Лист	N док.	Подп.	Дата
ГИП		Аманкелды П.			
Проверил		Тойлыбек Б.			
Исполн.		Губайдулин О.			
Н. контроль		Колдасов			

18-2024 АС

«Реконструкция тепловых сетей к №1, №3 котельной города Щучинск, Бурабайского района, Акмолинской области»

Тепловые сети

Стадия	Лист	Листов
РП	143	

Дренажный колодец ДК-34,1

ТОО"ШЫМГОРПРОЕКТ" г.Шымкент 2024г.

Согласовано

Взам. инв. N

Подп. и дата

Инв. N подл.

Копировал

Формат А3

Дренажный колодец ДК-34,2

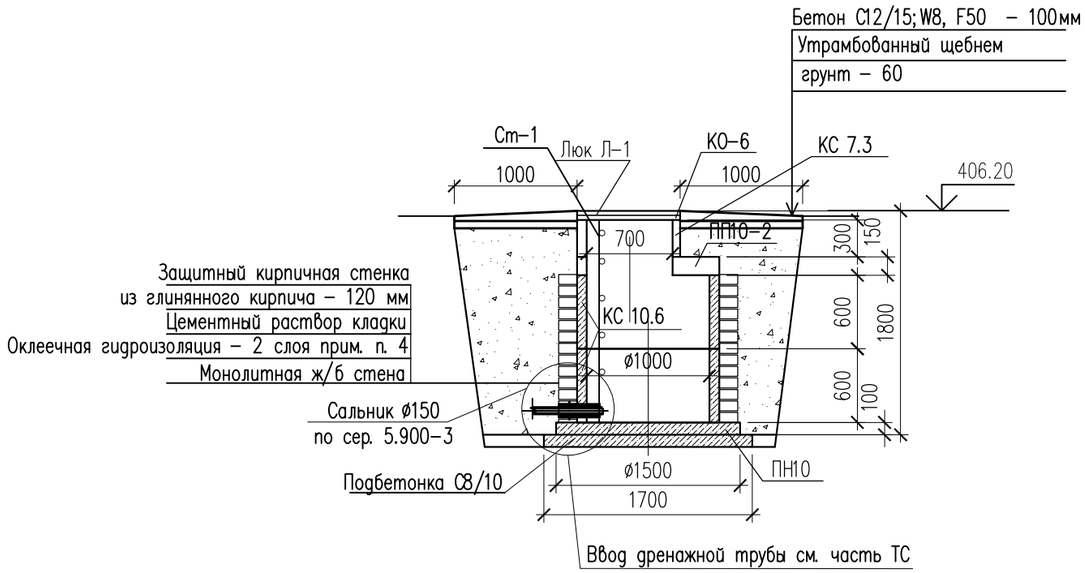

Спецификация материалов

Поз.	Обозначение	Наименование	Кол.	Масса ед., кг.	Примеч.
		Дренажный колодец ДК-34,2	1		
	Серия 3.900.1-14в.1	Плита днища ПН10	1	450	
	Серия 3.900.1-14в.1	Плита перекрытия ПП10-2	1	250	
	Серия 3.900.1-14в.1	Кольцо стеновое КС 10.6	2	400	
	Серия 3.900.1-14в.1	Кольцо стеновые КС 7.3	1	130	
	Серия 3.900.1-14в.1	Кольцо опорное КО-6	1	50	
Л-1	ГОСТ 3634-2019	Люк с маркировкой Л(А15) на шарнире с запорным устройством.	1		
	Подбетонка	Бетон кл. 8/10	$м^3$	0.40	
		Бетон С12/15;W8, F50 на портланцементе цементе м3	0.05		
		Утрамбованный щебнем грунт – 60	0.04		
		Стационарная стремянка Ст-1	1		
	ГОСТ 8510-86*	Уголок 50х50х5 L3825	2	14,4	28,8
	ГОСТ 34028-2016	Круг 14мм L480мм	14	0,42	4,62

Примечание: Изготовить сборных ж/б конструкций из бетона с водопроницаемостью не ниже W8 на портланцементе, зашитный слой не менее 50мм

1. Данный лист смотреть с частью ТС и КЖ-2
2. Все боковые поверхности, соприкасающихся грунтом, обмазать горячим битумом марки БМ 70/30 по ГОСТ 6617-76 за два раза.
3. В спецификации дан расход на один дренажный колодец
4. Оклеечная гидроизоляция – рубероид на горячем битуме марки БН 70/30 ГОСТ 6617-76 .

Расход; кирпич глиняный обыкновенный по ГОСТ 530-2012 – 1.10 м3,
оклеечная гидроизоляция за 2 раза – 8,7 м2,

Согласовано

Взам. инв. N

Подп. и дата

Инв. N подл.

Изм.	Кол. уч.	Лист	N док.	Подп.	Дата
ГИП		Аманкелды П.			
Проверил		Тойлыбек Б.			
Исполн.		Губайдулин О.			
Н. контроль		Колдасов			

18-2024 АС

«Реконструкция тепловых сетей к №1, №3 котельной города Щучинск, Бурабайского района, Акмолинской области»

Тепловые сети

Стадия	Лист	Листов
РП	144	

Дренажный колодец ДК-34,2

ТОО"ШЫМГОРПРОЕКТ"
г.Шымкент 2024г.

Копировал

Формат А3

Дренажный колодец ДК-34,3

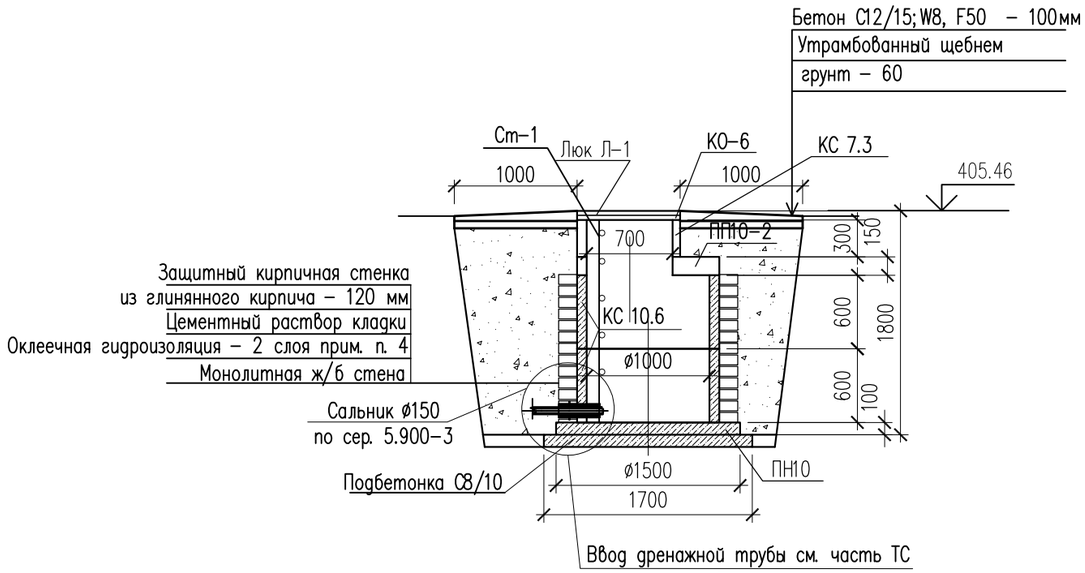

Спецификация материалов

Поз.	Обозначение	Наименование	Кол.	Масса ед., кг.	Примеч.
		Дренажный колодец ДК-34,3	1		
	Серия 3.900.1-14в.1	Плита днища ПН10	1	450	
	Серия 3.900.1-14в.1	Плита перекрытия ПП10-2	1	250	
	Серия 3.900.1-14в.1	Кольцо стеновое КС 10.6	2	400	
	Серия 3.900.1-14в.1	Кольцо стеновые КС 7.3	1	130	
	Серия 3.900.1-14в.1	Кольцо опорное КО-6	1	50	
Л-1	ГОСТ 3634-2019	Люк с маркировкой Л(А15) на шарнире с запорным устройством.	1		
	Подбетонка	Бетон кл. 8/10	$м^3$	0.40	
		Бетон С12/15;W8, F50 на портланцементе цементе м3	0.05		
		Утрамбованный щебнем грунт – 60	0.04		
		Стационарная стремянка Ст-1	1		
	ГОСТ 8510-86*	Уголок 50х50х5 L3825	2	14,4	28,8
	ГОСТ 34028-2016	Круг 14мм L480мм	14	0,42	4,62

Примечание: Изготовить сборных ж/б конструкций из бетона с водопроницаемостью не ниже W8 на портланцементе, зашитный слой не менее 50мм

1. Данный лист смотреть с частью ТС и КЖ-2
2. Все боковые поверхности, соприкасающихся грунтом, обмазать горячим битумом марки БМ 70/30 по ГОСТ 6617-76 за два раза.
3. В спецификации дан расход на один дренажный колодец
4. Оклеечная гидроизоляция – рубероид на горячем битуме марки БН 70/30 ГОСТ 6617-76 .

Расход; кирпич глиняный обыкновенный по ГОСТ 530-2012 – 1.10 м3,
оклеечная гидроизоляция за 2 раза – 8,7 м2,

Согласовано

Взам. инв. N

Подп. и дата

Инв. N подл.

Изм.	Кол. уч.	Лист	N док.	Подп.	Дата
ГИП		Аманкелды П.			
Проверил		Тойлыбек Б.			
Исполн.		Губайдулин О.			
Н. контроль		Колдасов			

18-2024 АС

«Реконструкция тепловых сетей к №1, №3 котельной города Щучинск, Бурабайского района, Акмолинской области»

Тепловые сети

Стадия	Лист	Листов
РП	145	

Дренажный колодец ДК-34,3

ТОО"ШЫМГОРПРОЕКТ"
г.Шымкент 2024г.

Копировал

Формат А3

Дренажный колодец ДК-34,4

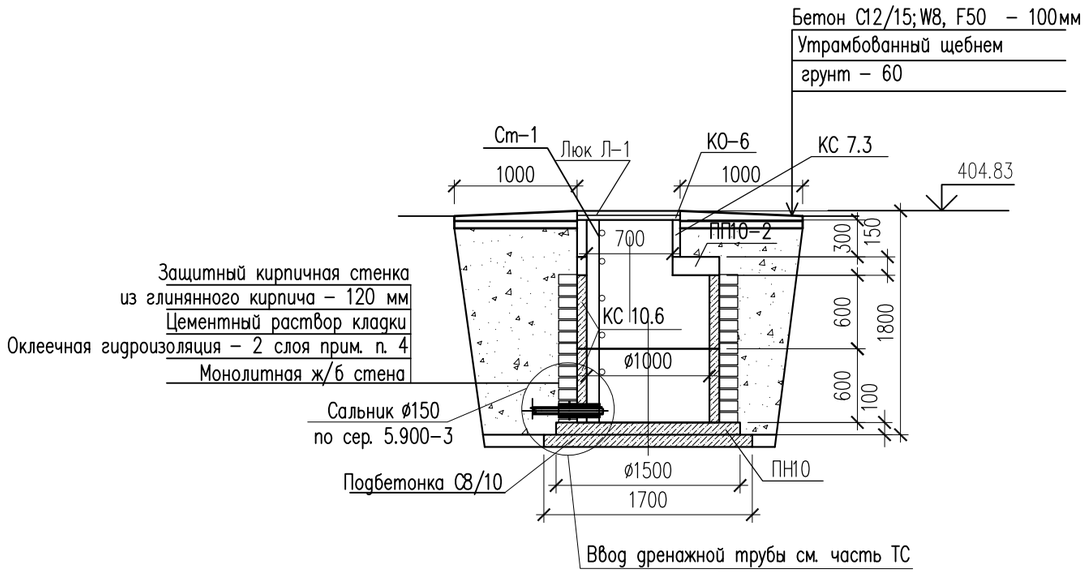

Спецификация материалов

Поз.	Обозначение	Наименование	Кол.	Масса ед., кг.	Примеч.
		Дренажный колодец ДК-34,4	1		
	Серия 3.900.1-14в.1	Плита днища ПН10	1	450	
	Серия 3.900.1-14в.1	Плита перекрытия ПП10-2	1	250	
	Серия 3.900.1-14в.1	Кольцо стеновое КС 10.6	2	400	
	Серия 3.900.1-14в.1	Кольцо стеновые КС 7.3	1	130	
	Серия 3.900.1-14в.1	Кольцо опорное КО-6	1	50	
Л-1	ГОСТ 3634-2019	Люк с маркировкой Л(А15) на шарнире с запорным устройством.	1		
	Подбетонка	Бетон кл. 8/10	$м^3$	0.40	
		Бетон С12/15;W8, F50 на портланцементе цементе м3	0.05		
		Утрамбованный щебнем грунт – 60	0.04		
		Стационарная стремянка Ст-1	1		
	ГОСТ 8510-86*	Уголок 50х50х5 L3825	2	14,4	28,8
	ГОСТ 34028-2016	Круг 14мм L480мм	14	0,42	4,62

Примечание: Изготовить сборных ж/б конструкций из бетона с водопроницаемостью не ниже W8 на портланцементе, зашитный слой не менее 50мм

1. Данный лист смотреть с частью ТС и КЖ-2
2. Все боковые поверхности, соприкасающихся грунтом, обмазать горячим битумом марки БМ 70/30 по ГОСТ 6617-76 за два раза.
3. В спецификации дан расход на один дренажный колодец
4. Оклеечная гидроизоляция – рубероид на горячем битуме марки БН 70/30 ГОСТ 6617-76 .

Расход; кирпич глиняный обыкновенный по ГОСТ 530-2012 – 1.10 м3,
оклеечная гидроизоляция за 2 раза – 8,7 м2,

Согласовано

Взам. инв. N

Подп. и дата

Инв. N подл.

Изм.	Кол. уч.	Лист	N док.	Подп.	Дата
ГИП		Аманкелды П.			
Проверил		Тойлыбек Б.			
Исполн.		Губайдулин О.			
Н. контроль		Колдасов			

18-2024 АС

«Реконструкция тепловых сетей к №1, №3 котельной города Щучинск, Бурабайского района, Акмолинской области»

Тепловые сети

Стадия	Лист	Листов
РП	146	

Дренажный колодец ДК-34,4

ТОО"ШЫМГОРПРОЕКТ"
г.Шымкент 2024г.

Копировал

Формат А3