ТОО «ШЫМГОРПРОЕКТ»

Государственная лицензия ГСЛ N19002756 от 21.01.2022г

Заказ: 18-2024

Заказчик: Государственное учреждение "Отдел строительства Бурабайского района"

РАБОЧИЙ ПРОЕКТ

««Реконструкция тепловых сетей к №1, №3 котельной города Щучинск, Бурабайского района, Акмолинской области» »

Архитектурно-строительные решения
участок №2

18-2024-АС

Том 2
Альбом 1

г.Шымкент - 2024 г.

ТОО «ШЫМГОРПРОЕКТ»

Государственная лицензия ГСЛ N19002756 от 21.01.2022г

Заказ: 18-2024

Заказчик: Государственное учреждение "Отдел строительства Бурабайского района"

РАБОЧИЙ ПРОЕКТ

««Реконструкция тепловых сетей к №1, №3 котельной города Щучинск, Бурабайского района, Акмолинской области»»

Архитектурно-строительные решения
участок №2

18-2024-***АС***

Том 2
Альбом 1

Директор ТОО «ШЫМГОРПРОЕКТ» Карамурзаев Ж.

Главный инженер проекта Аманкелди П.

г.Шымкент - 2024 г.

ВЕДОМОСТЬ ССЫЛОЧНЫХ И ПРИЛАГАЕМЫХ ДОКУМЕНТОВ

Обозначение	Наименование	Примечание
	Ссылочные документы	
Серия 3.006.1–8	Сборные железобетонные каналы из лотковых элементов	
Серия 4.904–66	Прокладка трубопроводов водяных тепловых сетей	
Серия 7.903.9–8.15	Конструкция тепловой изоляции трубопроводов надземной	
	и подземной канальной прокладки водяных тепловых	
	сетей, паропроводов и конденсатопроводов	
ГОСТ 13579–2018	Блоки бетонные для стен подвалов	

ПЕРЕЧЕНЬ АКТОВ ОСВИДЕТЕЛЬСТВОВАНИЯ СКРЫТЫХ РАБОТ ПО РАЗДЕЛУ КОНСТРУКЦИИ ЖЕЛЕЗОБЕТОННЫЕ

БЕТОННЫЕ И ЖЕЛЕЗОБЕТОННЫЕ КОНСТРУКЦИИ СБОРНЫЕ			
СП 63.13330.2018			
Акт приемки конструкций	п.1.6	+	
Промежуточные акты приемки		+	с исполнит.
смонтированных конструкций	п.122		схемой
Акт приемки узлов сопряжения	п.122, 3.43	+	
конструкций			
Акт приемки замоноличиваемых	п.122, 3.43	+	
стыков и швов			
Акт приемки котлованов (траншей)	п.1,4,10	+	
Акт геодезические работы по разбивки теплотрассы	п.1,3,1	+	
Акт переноса отметки на репер	п.1,3,4	+	
Акт приемки сварочных работ	п.122, 3.43, 8.77	+	
Акт приемки антикоррозийной		+	
защиты соединений	АНТИКОРРОЗИОННАЯ ЗАЩИТА		
СП 72.13330.2016			
Акт приемки изоляционных	п.1.6	+	
материалов			
Акт приемки защищаемых		+	
поверхностей конструкций	п.122		

Согласовано

Взам. инв. N

Подп. и дата

Инв. N подл.

Технические решения принятые в рабочих чертежах соответствуют требованиям государственных норм, правил, стандартов действующих на территории Республики Казахстан, заданию на проектирование и обеспечивают безопасную для жизни и здоровья людей эксплуатацию обьекта при соблюдении предусмотренных рабочими чертежами мероприятий.

Главный инженер проекта _____ Аманкелды П.

Изм.	Кол. уч.	Лист	N док.	Подп.	Дата
ГИП		Аманкелды П.			
Проверил		Тойлыбек Б.			
Исполн.		Губайдулин О.			
Н. контроль		Колдасов			

18–2024 АС

«Реконструкция тепловых сетей к №1, №3 котельной города Щучинск, Бурабайского района, Акмолинской области»

Тепловые сети

Стадия	Лист	Листов
РП	1	

Общие данные

ТОО"ШЫМГОРПРОЕКТ" г.Шымкент 2024г.

Копировал

Формат А3

Общая часть

Рабочий проект реконструкция тепловых сетей котельный №1,3 в городе Щучинск Бурабайского района »разработан на основании:

–задание на проектирование, согласованно с заказчиком

–Инженерно–геологического отчета, выданного ТОО "Geo–apr""выполнялось в мае 2024г

–Топографической сьемки, выданной ТОО "Geo–apr" 2024 г.

Уровень ответственности объекта –II (технический не сложный)

Заказчик (застройщик, инвестор): ГУ Отдел строительства Бурабайского района

Климатическая справка.
(СП РК 2.04–01–2017)
Пункт Кокшетау.
Климатический подрайон I В
Температура наружного воздуха в. °С:
абсолютная максимальная +41,6
абсолютная минимальная –44,8
Средняя максимальная температура воздуха наиболее теплого месяца, °С +25,8
Температура воздуха наиболее холодных (обеспеченностью 0,92):
Суток –-39,1; Пятидневки –-33,7; Периода –-19,9;
Средняя суточная температуры воздуха наиболее холодного месяца, °С –14,9. Средняя суточная температуры воздуха наиболее теплого месяца, °С +19,9. Продолжительность, сут. Средняя суточная температура воздуха, °С, периода со средней суточной температурой воздуха: 0°С –158/–9,8;
8°С –214/–6,0;
10°С –228/–5,1;
Средняя годовая температура воздуха, °С –2,9;
Количество осадков за ноябрь–март –64 мм;
Количество осадков за апрель–октябрь – 240 мм;
Преобладающее направление ветра за декабрь–февраль – Ю3 (юго–запад) Преобладающее направление ветра за июнь–август – З (запад)
Максимальная из средних скоростей ветра по румбам за январь –9,2м/сек; Минимальная из средних скоростей ветра по румбам за июль, –2,8м/сек; Средняя скорость ветра за отопительный период, – 3,8 м/с;
Базовая скорость ветра, – 35м/с;
Давление ветра, – 0,77 кПа;
Высота снежного покрова:
средняя из наибольших декадных за зиму –26,0см; максимальная из наибольших декадных – 70,0см;
максимальная суточная за зиму на последний день декады –37см;
Продолжительность залегания устойчивого снежного покрова 149дней; Нормативная глубина промерзания, м: для суглинка – 1,23; для крупнообломочного грунта –1,76;
(Согласно таблице 3.6 СП РК 2.04–01–2017);
Глубина проникновения 0°С в грунт, м: для суглинка – 1,45; для крупнообломочного грунта –2,00;
(Согласно таблице 3.7 СП РК 2.04–01–2017);
Зона влажности – 3 (сухая);
Район по весу снегового покрова –III. НТП РК 01–01–3.1 (4.1)–2017 Нагрузки и воздействия на здания.
Район по давлению ветра –IV.
Район по толщине стенки гололеда –II.

Сейсмичность.

Территория Акмолинской области расположена на Казахском щите, на которой не проявляются тектонические явления и поэтому территория не является сейсмоактивной, согласно СП РК 2.03–30–2017, в соответствии списку населенных пунктов Республики Казахстан (приложение Б).

Антикоррозионные мероприятия

Защита строительных конструкций от коррозии разработана в соответствии с требованиями СП РК 2.01–101–2013* «Защита строительных конструкций от коррозии».
Закладные детали покрыть слоем цементно–песчаного раствора толщиной 10 мм.
Защитный слой арматуры монолитных конструкций соответствует требованиям СН РК 2.01–01–2013 «Защита строительных конструкций от коррозии».
Антикоррозийную защиту всех металлических элементов производить эмалью ПФ–115 ГОСТ 6465–76 за 2 раза по грунтовке ГФ 021 ГОСТ 25129–82.

1. Местоположение.

Исследуемый участок расположен городе Щучинск, Бурабайского района, Акмолинской области.

2. Инженерно–геологические условия участка.

2.1. Геоморфология и рельеф.

В геоморфологическом отношении участки изысканий расположены на Казахском щите. Поверхность площадки наклонная, с общим уклоном на юг. Высотные отметки колеблются в пределах 404,79 – 445,62м., по устьям выработок.

2.2. Литологическое строение.

В геолого – литологическом строении территории, до глубины 3,0м. принимают участие: четвертичные аллювиальные отложения, представленные суглинками.
Суглинки коричневого цвета низкопористые, комковатой структуры, твердая и полутвердой консистенции, вскрытой мощностью 2,40м.
Глыбовая зона вскрыта скважина №1 и №2 непосредственно под почвенно–растительным слоем, вскрытой мощностью 2,40м.
С поверхности земли повсеместно распространен почвенно–растительный слой, мощностью 0,60м.

3. Гидрогеологические условия.

Подземные воды (УПВ) пройденными выработками (на май 2024 года) до глубины 3,0м не вскрыты.
По опросным данным УПВ находятся ниже 5,00м.

4. Физико–механические свойства грунтов.

По номенклатурному виду и физическим свойствам грунтов в пределах участка до глубины 3,0м., выделены три инженерно–геологических элемента (ИГЭ) .
ИГЭ–1 –(hQ IV) Почвенно–растительный слой, мощностью 0,60м.
ИГЭ–2 –(aQ II–III) Суглинки, не просадочные вскрытой мощностью 2,40м. ИГЭ–3 –(N2) Глыбовая зона, вскрытой мощностью 2,40м.

2. Конструктивная часть

Плиты покрытия выполнить из сборных железобетонных элементов по серии Серия 3.006.1–8 и монолитных участков.
Канал предусмотрено из сборных железобетонных каналов.
Дренажный колодец выполнить из сборных железобетонных элементов по серии 3.900–1–14 вып.1.
Поверхности всех сборных железобетонных элементов соприкасающихся с грунтом обмазать горячим битумом за 2 раза.
Обратную засыпку выполнять после монтажа всех плит перекрытия с заделкой швов в плитах перекрытия, местным грунтом с тщательным послойным трамбованием. Толщина слоя 20 – 30 см.
В колодцах, расположенных на проезжей части, крышка люка должна располагать на одном уровне с поверхностью проезжей части. В колодцах, установленных в газонах, люки колодцев возвышаются над поверхностью земли на 5см, вокруг них предусматривается отмостка шириной 1,0м.
В мокрых грунтах при расчетном уровне грунтовых вод выше дна колодца должна быть предусмотрена гидроизоляция дна и стен колодца – для песчаных грунтов, для глинистых грунтов отметка верха гидроизоляции назначается с учетом капилярного поднятия грунтовых вод. Гидроизоляция днища – штукатурная асфальтовая из горячего асфальтового раствора толщиной 10 мм по огрунтовке разжиженным битумом. Наружная изоляция стен, лотков и плит перекрытия, днища – окрасочная из битума, растворенного в бензине.
На стыках ж/б колец следует предусматривать наклейку из полос гнилостойкой ткани шириной 20–30 см.
Все железобетонные изделия выполнять из бетона водопроницаемостью W8, марка F50 на портланцементе.
Общая протяженность сети участка N2 от котельной 1 (правая сторона от котельной) 2Ду325–513,93м, 2Ду273 – 43м., 2Ду219–220,28м, 2Ду159–376,39м, 2Ду108–470,67м, 2Ду89–374,08м, 2Ду76–210,74м, 2Ду57–221,14м, 2Ду40–163,14м, 2Ду32–219,11м, 2Ду25–24,72м. Общая длина– 2837,2м

При производстве строительно–монтажных и прочих работ руководствоваться указаниями на данные виды работ и СП РК 1.03–106–2012 "Охрана труда и техника безопасности в строительстве".

Согласовано

Взам. инв. N

Подп. и дата

Инв. N подл.

Изм.	Кол. уч.	Лист	N док.	Подп.	Дата
ГИП		Аманкелды П.			
Проверил		Тойлыбек Б.			
Исполн.		Губайдулин О.			
Н. контроль		Колдасов			

18–2024 АС

«Реконструкция тепловых сетей к №1, №3 котельной города Щучинск, Бурабайского района, Акмолинской области»

Тепловые сети

Стадия	Лист	Листов
РП	1.1	

общие данные (окончание)

ТОО"ШЫМГОРПРОЕКТ" г.Шымкент 2024г.

Копировал Формат А3

Ведомость чертежей основного комплекта марки АС

Лист	Наименование	Примечание
АС-1	Общие данные	
АС-1.1	общие данные (окончание)	
АС-2	Ведомость чертежей	
АС-2.1	Ведомость чертежей	
АС-3	Схема расположения ж/б лоткового канала (разгрузочные плиты)	
АС-4	Разгрузочные плиты (Фрагмент 1)	
АС-5	Разгрузочные плиты (Фрагмент 2)	
АС-6	Разгрузочные плиты (Фрагмент 3)	
АС-7	Разгрузочные плиты (Фрагмент 4)	
АС-8	Разгрузочные плиты (Фрагмент 5)	
АС-9	Разгрузочные плиты (Фрагмент 6)	
АС-10	Разгрузочные плиты (Фрагмент 7)	
АС-11	Разгрузочные плиты (Фрагмент 8)	
АС-12	Разгрузочные плиты (Фрагмент 9)	
АС-13	Схема расположение лотков и плит перекрытия (Фрагмент 10)	
АС-14	Разгрузочные плиты (Фрагмент 11)	
АС-15	Разгрузочные плиты (Фрагмент 12)	
АС-16	Разгрузочные плиты (Фрагмент 13)	
АС-17	Разгрузочные плиты (Фрагмент 14)	
АС-18	Схема расположение лотков и плит перекрытия (Фрагмент 15)	
АС-19	Разгрузочные плиты (Фрагмент 16)	
АС-20	Схема расположение лотков и плит перекрытия (Фрагмент 17)	
АС-21	Узел теплофикационный УТ-1, Смотровой колодец СК-1	
АС-22	Узел теплофикационный УТ-2, Смотровой колодец СК-2	
АС-23	Узел теплофикационный УТ-3, Смотровой колодец СК-3	
АС-24	Узел теплофикационный УТ-4, Смотровой колодец СК-4	
АС-25	Узел теплофикационный УТ-5, Смотровой колодец СК-5	
АС-26	Узел теплофикационный УТ-6, Смотровой колодец СК-6	
АС-27	Узел теплофикационный УТ-8, Смотровой колодец СК-8	
АС-28	Узел теплофикационный УТ-8.1,Смотровой колодец СК-8.1	
АС-29	Узел теплофикационный УТ-8.2,Смотровой колодец СК-8.2	

Ведомость чертежей основного комплекта марки АС

Лист	Наименование	Примечание
АС-30	Узел теплофикационный УТ-9, Смотровой колодец СК-9	
АС-31	Узел теплофикационный УТ-9.1, Смотровой колодец СК-9.1	
АС-32	Узел теплофикационный УТ-10, Смотровой колодец СК-10	
АС-33	Узел теплофикационный УТ-11, Смотровой колодец СК-11	
АС-34	Узел теплофикационный УТ-12, Смотровой колодец СК-12	
АС-35	Узел теплофикационный УТ-12.1,Смотровой колодец СК-12.1	
АС-36	Узел теплофикационный УТ-13, Смотровой колодец СК-13	
АС-37	Узел теплофикационный УТ-14, Смотровой колодец СК-14	
АС-38	Узел теплофикационный УТ-14.1, Смотровой колодец СК-14.1	
АС-39	Узел теплофикационный УТ-15, Смотровой колодец СК-15	
АС-40	Узел теплофикационный УТ-16, Смотровой колодец СК-16	
АС-41	Узел теплофикационный УТ-16.1, Смотровой колодец СК-16.1	
АС-42	Узел теплофикационный УТ-16.2, Смотровой колодец СК-16.2	
АС-43	Узел теплофикационный УТ-17, Смотровой колодец СК-17	
АС-44	Узел теплофикационный УТ-18, Смотровой колодец СК-18	
АС-45	Узел теплофикационный УТ-18.1, Смотровой колодец СК-18.1	
АС-46	Узел теплофикационный УТ-18.2, Смотровой колодец СК-18.2	
АС-47	Узел теплофикационный УТ-18.2.1, Смотровой колодец СК-18.2.1	
АС-48	Узел теплофикационный УТ-18.3, Смотровой колодец СК-18.3	
АС-49	Узел теплофикационный УТ-18.4, Смотровой колодец СК-18.4	
АС-50	Узел теплофикационный УТ-18.4.1, Смотровой колодец СК-18.4.1	
АС-51	Узел теплофикационный УТ-18.5, Смотровой колодец СК-18.5	
АС-52	Узел теплофикационный УТ-18.6, Смотровой колодец СК-18.6	
АС-53	Узел теплофикационный УТ-18.7, Смотровой колодец СК-18.7	
АС-54	Узел теплофикационный УТ-18.8, Смотровой колодец СК-18.8	

Согласовано

Взам. инв. N

Подп. и дата

Инв. N подл.

Изм.	Кол. уч.	Лист	N док.	Подп.	Дата
ГИП		Аманкелды П.			
Проверил		Тойлыбек Б.			
Исполн.		Губайдулин О.			
Н. контроль		Колдасов			

18-2024 АС

«Реконструкция тепловых сетей к №1, №3 котельной города Щучинск, Бурабайского района, Акмолинской области»

Тепловые сети

Стадия	Лист	Листов
РП	2	

Ведомость чертежей

ТОО"ШЫМГОРПРОЕКТ"
г. Шымкент 2024г.

Копировал

Формат А3

Ведомость чертежей основного комплекта марки АС

Лист	Наименование	Примечание
АС-55	Узел теплофикационный УТ-18.9, Смотровой колодец СК-18.9	
АС-56	Узел теплофикационный УТ-18.10, Смотровой колодец СК-18.10	
АС-57	Узел теплофикационный УТ-18.10.1, Смотровой колодец СК-18.10.1	
АС-58	Узел теплофикационный УТ-18.11, Смотровой колодец СК-18.11	
АС-59	Узел теплофикационный УТ-18.12, Смотровой колодец СК-18.12	
АС-60	Узел теплофикационный УТ-18.13, Смотровой колодец СК-18.13	
АС-61	Узел теплофикационный УТ-18.8.1, Смотровой колодец СК-18.8.1	
АС-62	Узел теплофикационный УТ-19, Смотровой колодец СК-19	
АС-63	Узел теплофикационный УТ-20, Смотровой колодец СК-20	
АС-64	Узел теплофикационный УТ-21, Смотровой колодец СК-21	
АС-65	Узел теплофикационный УТ-22, Смотровой колодец СК-22	
АС-66	Узел теплофикационный УТ-23, Смотровой колодец СК-23	
АС-67	Узел теплофикационный УТ-24, Смотровой колодец СК-24	
АС-68	Узел теплофикационный УТ-24.1, Смотровой колодец СК-24.1	
АС-69	Узел теплофикационный УТ-24.2, Смотровой колодец СК-24.2	
АС-70	Узел теплофикационный УТ-24.3, Смотровой колодец СК-24.3	
АС-71	Узел теплофикационный УТ-24.4, Смотровой колодец СК-24.4	
АС-72	Узел теплофикационный УТ-24.4.1, Смотровой колодец СК-24.4.1	
АС-73	Узел теплофикационный УТ-24.4.2, Смотровой колодец СК-24.4.2	
АС-74	Узел теплофикационный УТ-24.4.3, Смотровой колодец СК-24.4.3	
АС-75	Узел теплофикационный УТ-24.4.4, Смотровой колодец СК-24.4.4	
АС-76	Узел теплофикационный УТ-24.5, Смотровой колодец СК-24.5	
АС-77	Узел теплофикационный УТ-24.6, Смотровой колодец СК-24.6	
АС-78	Узел теплофикационный УТ-24.7, Смотровой колодец СК-24.7	
АС-79	Узел теплофикационный УТ-24.8, Смотровой колодец СК-24.8	
АС-80	Узел теплофикационный УТ-25, Смотровой колодец СК-25	
АС-81	Узел теплофикационный УТ-26, Смотровой колодец СК-26	
АС-82	Узел теплофикационный УТ-27, Смотровой колодец СК-27	
АС-83	Узел теплофикационный УТ-28, Смотровой колодец СК-28	
АС-84	Узел теплофикационный УТ-29, Смотровой колодец СК-29	
АС-85	Узел теплофикационный УТ-29.1, Смотровой колодец СК-29.1	

Ведомость чертежей основного комплекта марки АС

Лист	Наименование	Примечание
АС-86	Узел теплофикационный УТ-29.2, Смотровой колодец СК-29.2	
АС-87	Дренажный колодец ДК-1	
АС-88	Дренажный колодец ДК-2	
АС-89	Дренажный колодец ДК-8.2	
АС-90	Дренажный колодец ДК-9.1	
АС-91	Дренажный колодец ДК-3	
АС-92	Дренажный колодец ДК-14.1	
АС-93	Дренажный колодец ДК-15	
АС-94	Дренажный колодец ДК-18.1	
АС-95	Дренажный колодец ДК-18.3	
АС-96	Дренажный колодец ДК-18.4.1	
АС-97	Дренажный колодец ДК-18.7	
АС-98	Дренажный колодец ДК-18.5	
АС-99	Дренажный колодец ДК-18.8.1	
АС-100	Дренажный колодец ДК-5	
АС-101	Дренажный колодец ДК-6	
АС-102	Дренажный колодец ДК-24.1	
АС-103	Дренажный колодец ДК-24.4.1	
АС-104	Дренажный колодец ДК-24.2	
АС-105	Дренажный колодец ДК-24.3	
АС-106	Дренажный колодец ДК-7	
АС-107	Дренажный колодец ДК-7	
АС-108	Дренажный колодец ДК-29.1	
АС-109		
АС-110		

Согласовано

Взам. инв. N

Подп. и дата

Инв. N подл.

Изм.	Кол. уч.	Лист	N док.	Подп.	Дата
ГИП		Аманкелды П.			
Проверил		Тойлыбек Б.			
Исполн.		Губайдулин О.			
Н. контроль		Колдасов			

18-2024 АС

«Реконструкция тепловых сетей к №1, №3 котельной города Щучинск, Бурабайского района, Акмолинской области»

Тепловые сети

Стадия	Лист	Листов
РП	2.1	

Ведомость чертежей

ТОО"ШЫМГОРПРОЕКТ"
г.Шымкент 2024г.

Копировал

Формат А3

Схема расположения ж/б лоткового канала (разгрузочные плиты)

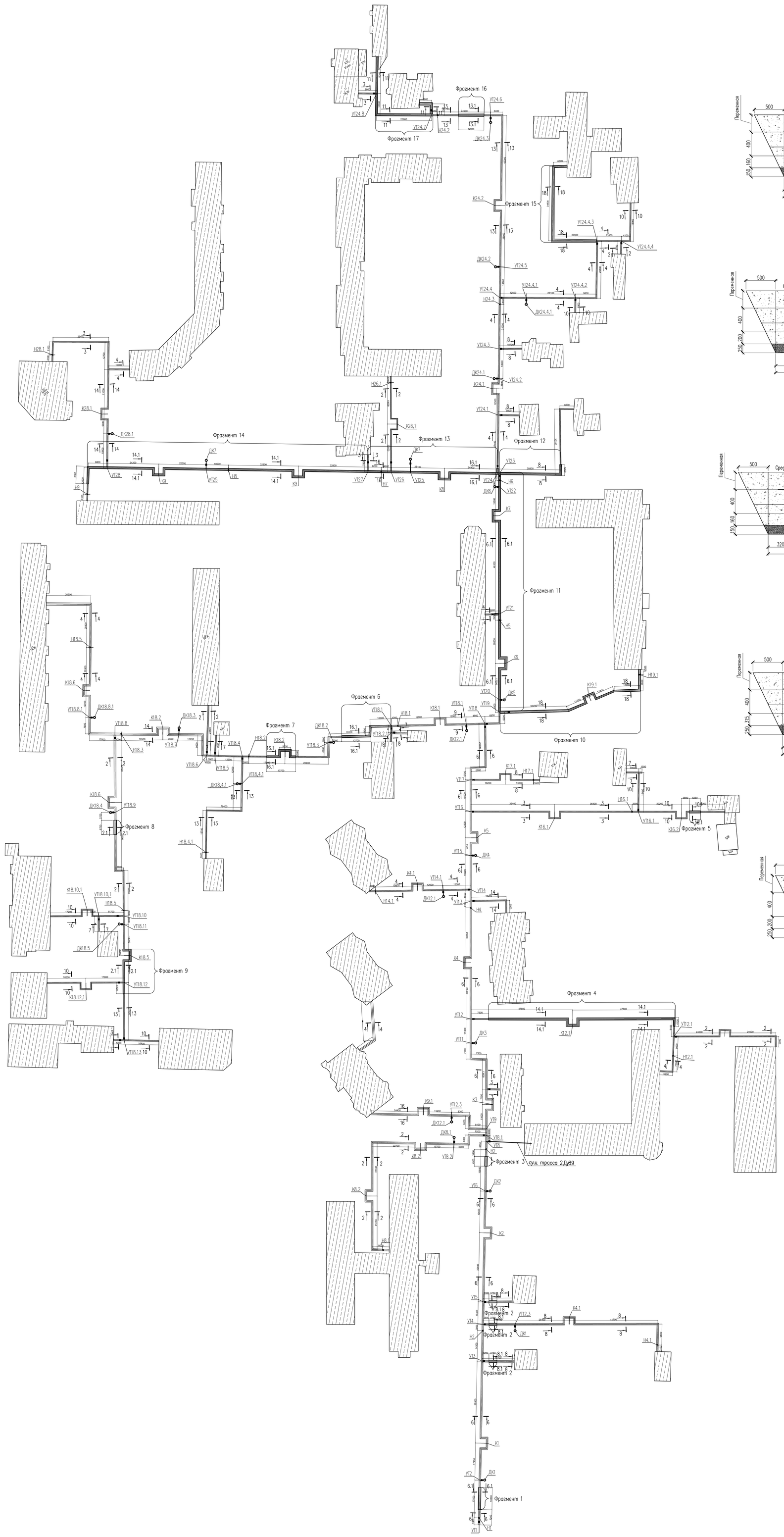

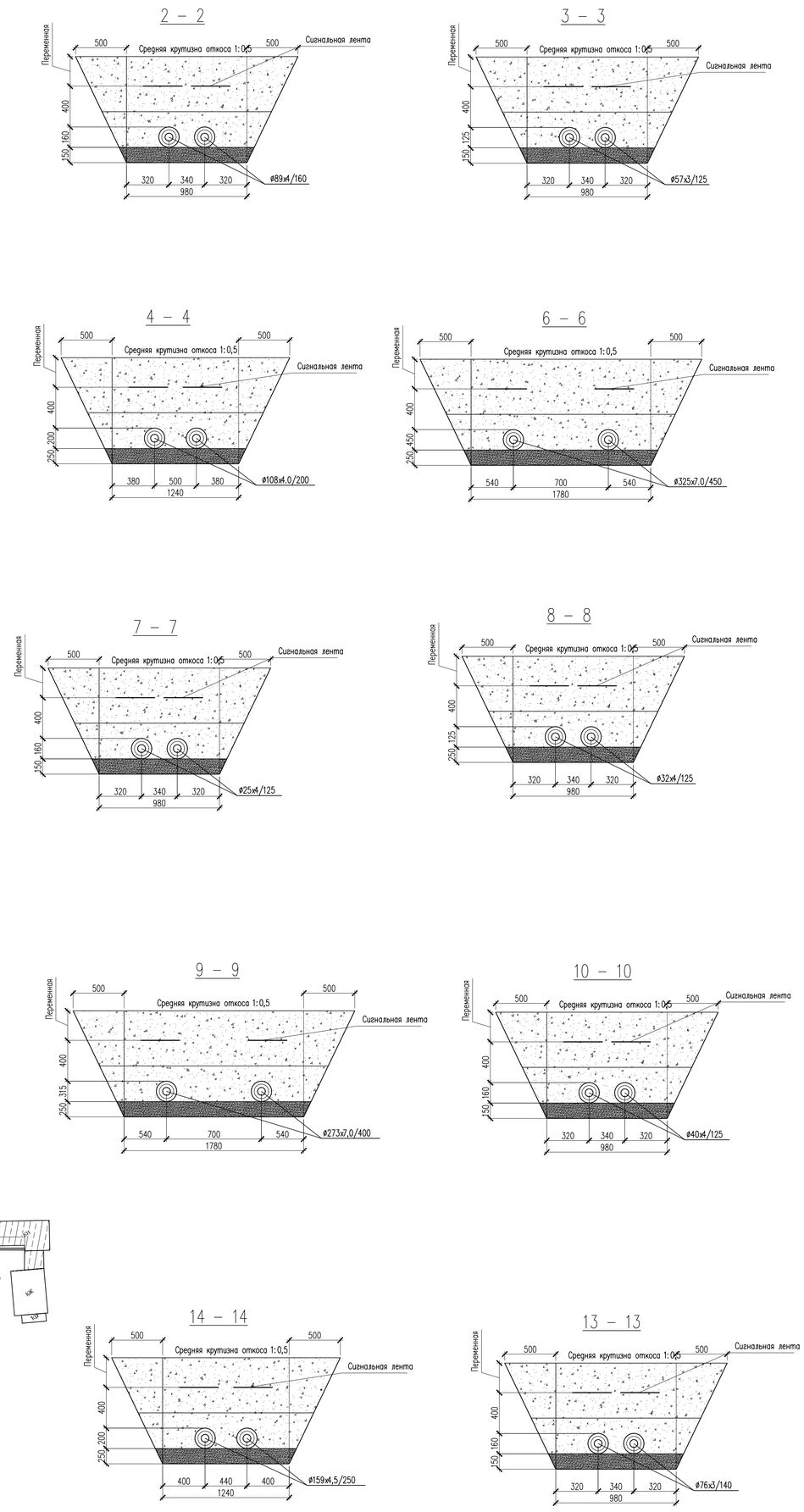

Изм.	Кол. уч.	Лист	N док.	Подп.	Дата	18–2024 АС		
						«Реконструкция тепловых сетей к №1, №3 котельной города Щучинск, Бурабайского района, Акмолинской области»		
ГИП		Аманкелды П.				Тепловые сети	Стадия	Лист	Листов
Проверил		Тойлабек Б.					РП	3	
Исполн.		Губайдулин О.				Схема расположения ж/б лоткового канала (разгрузочные плиты)	ТОО"ШЫМГОРПРОЕКТ" г.Шымкент 2024г.	
Н.контроль		Колдасов						

Согласовано

Взам. инв. №

Подп. и дата

Инв. № подл.

Формат

Разгрузочные плиты (Фрагмент 1)

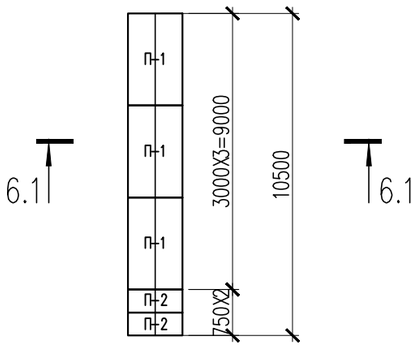

Спецификация материалов к фрагментам 1

Поз.	Обозначение	Наименование	Кол.	Масса ед., кг.	Примеч.
		Разгрузочные плиты			
П-1	3.006.1-8.1-1-23	Плита ПТ 300.180.60-1 L=2990	3	2400	
П-2	3.006.1-8.1-1-23	Плита ПТ 75.180.60-1 L=740	2	600	

6.1 – 6.1

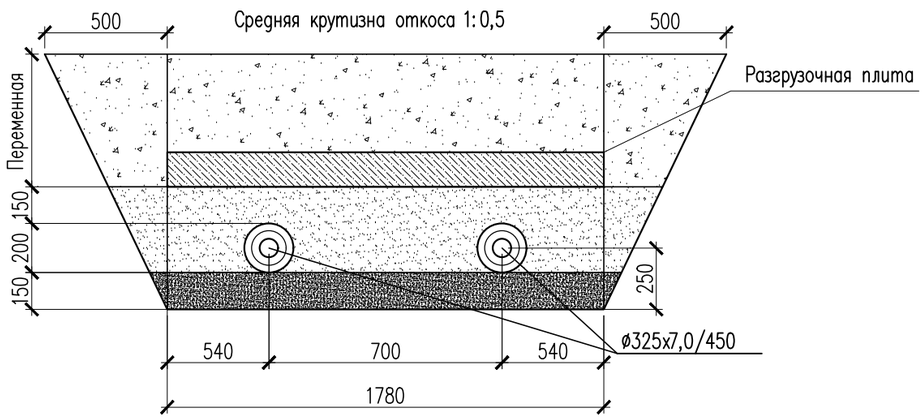

Согласовано

Взам. инв. N

Подп. и дата

Инв. N подл.

Изм.	Кол. уч.	Лист	N док.	Подп.	Дата
ГИП		Аманкелды П.			
Проверил		Тойлыбек Б.			
Исполн.		Губайдулин О.			
Н. контроль		Колдасов			

18-2024 АС

«Реконструкция тепловых сетей к №1, №3 котельной города Щучинск, Бурабайского района, Акмолинской области»

Тепловые сети

Стадия	Лист	Листов
РП	4	

Разгрузочные плиты (Фрагмент 1)

ТОО"ШЫМГОРПРОЕКТ" г.Шымкент 2024г.

Копировал

Формат А3

Разгрузочные плиты (Фрагмент 2)

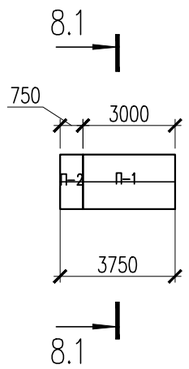

Спецификация материалов к фрагментам 2

Поз.	Обозначение	Наименование	Кол.	Масса ед., кг.	Примеч.
		Разгрузочные плиты			
П-1	3.006.1-8.1-1-19	Плита ПТ 300.120.60-1 L=2990	1	1550	
П-2	3.006.1-8.1-1-20	Плита ПТ 75.120.60-1 L=740	1	400	

8.1 – 8.1

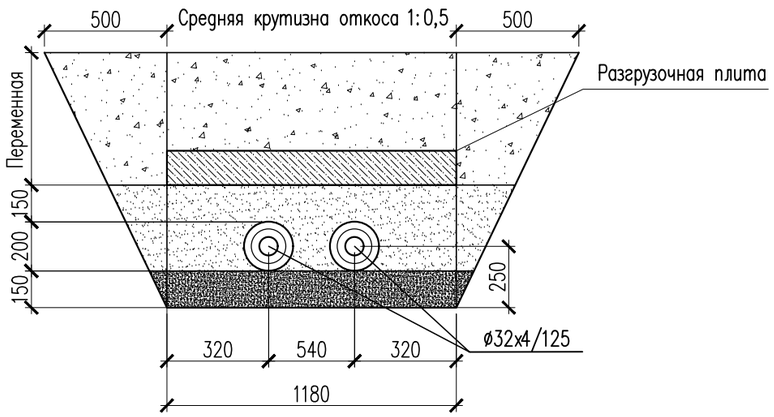

Согласовано

Взам. инв. N

Подп. и дата

Инв. N подл.

Изм.	Кол. уч.	Лист	N док.	Подп.	Дата
ГИП		Аманкелды П.			
Проверил		Тойлыбек Б.			
Исполн.		Губайдулин О.			
Н. контроль		Колдасов			

18-2024 АС

«Реконструкция тепловых сетей к №1, №3 котельной города Щучинск, Бурабайского района, Акмолинской области»

Тепловые сети

Стадия	Лист	Листов
РП	5	

Разгрузочные плиты (Фрагмент 2)

ТОО"ШЫМГОРПРОЕКТ" г.Шымкент 2024г.

Копировал

Формат А3

Разгрузочные плиты (Фрагмент 3)

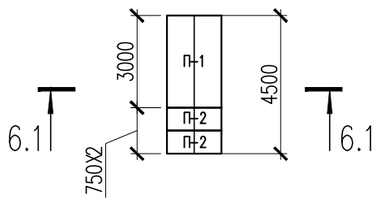

Спецификация материалов к фрагментам 3

Поз.	Обозначение	Наименование	Кол.	Масса ед., кг.	Примеч.
		Разгрузочные плиты			
П-1	3.006.1-8.1-1-23	Плита ПТ 300.180.60-1 L=2990	1	2400	
П-2	3.006.1-8.1-1-23	Плита ПТ 75.180.60-1 L=740	2	600	

6.1 – 6.1

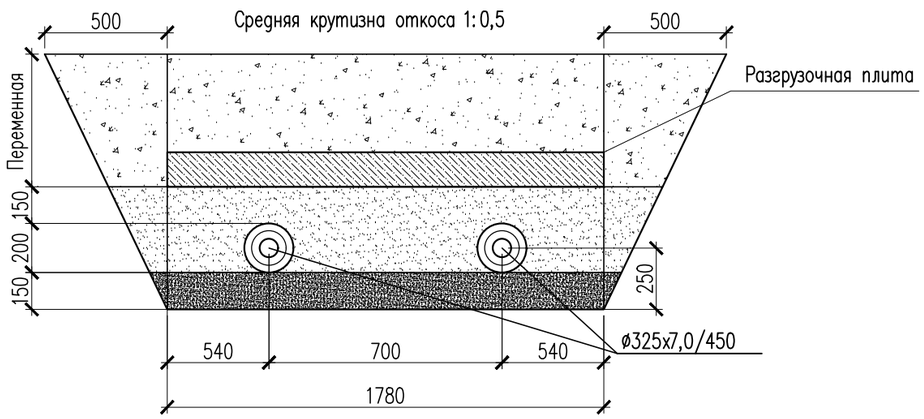

Согласовано

Взам. инв. N

Подп. и дата

Инв. N подл.

Изм.	Кол. уч.	Лист	N док.	Подп.	Дата
ГИП		Аманкелды П.			
Проверил		Тойлыбек Б.			
Исполн.		Губайдулин О.			
Н. контроль		Колдасов			

18-2024 АС

«Реконструкция тепловых сетей к №1, №3 котельной города Щучинск, Бурабайского района, Акмолинской области»

Тепловые сети

Стадия	Лист	Листов
РП	6	

Разгрузочные плиты (Фрагмент 3)

ТОО"ШЫМГОРПРОЕКТ" г.Шымкент 2024г.

Копировал

Формат А3

Разгрузочные плиты (Фрагмент 4)

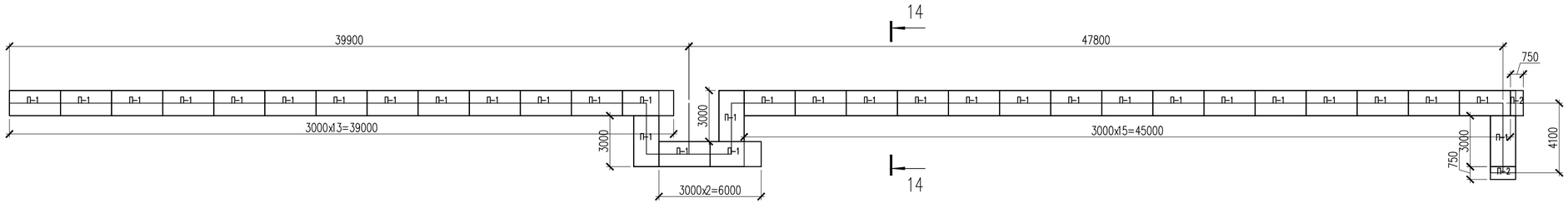

14.1 – 14.1

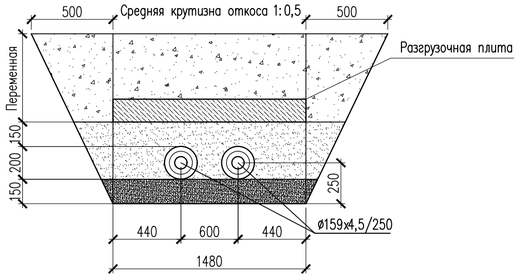

Спецификация материалов к фрагментам 4

Поз.	Обозначение	Наименование	Кол.	Масса ед., кг.	Примеч.
		Разгрузочные плиты			
П-1	3.006.1-8.1-1-21	Плита ПТ 300.150.60-1 L=2990	9	1050	
П-2	3.006.1-8.1-1-22	Плита ПТ 75.150.60-1 L=740	2	260	

Согласовано

Взам. инв. N

Подп. и дата

Инв. N подл.

Изм.	Кол. уч.	Лист	N док.	Подп.	Дата
ГИП		Аманкелды П.			
Проверил		Тойлыбек Б.			
Исполн.		Губайдулин О.			
Н. контроль		Колдасов			

18-2024 АС

«Реконструкция тепловых сетей к №1, №3 котельной города Щучинск, Бурабайского района, Акмолинской области»

Тепловые сети

Стадия	Лист	Листов
РП	7	

Разгрузочные плиты (Фрагмент 4)

ТОО"ШЫМГОРПРОЕКТ" г.Шымкент 2024г.

Копировал

Формат А4-3

Разгрузочные плиты (Фрагмент 5)

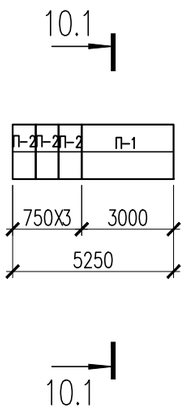

Спецификация материалов к фрагментам 5

Поз.	Обозначение	Наименование	Кол.	Масса ед., кг.	Примеч.
		Разгрузочные плиты			
П-1	3.006.1-8.1-1-19	Плита ПТ 300.120.60-1 L=2990	1	1550	
П-2	3.006.1-8.1-1-20	Плита ПТ 75.120.60-1 L=740	3	400	

10.1 – 10.1

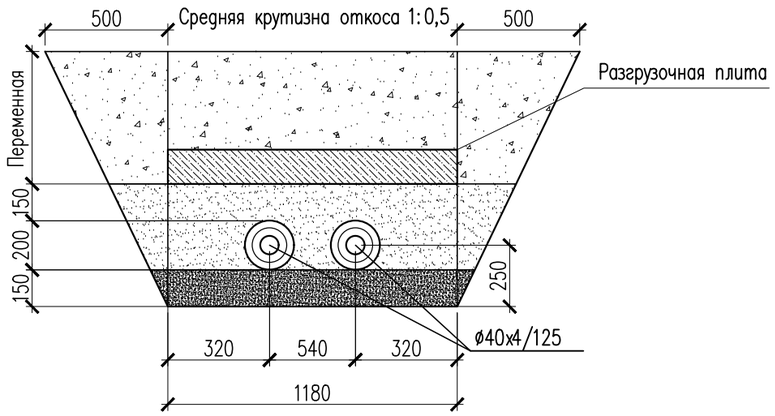

Согласовано

Взам. инв. N

Подп. и дата

Инв. N подл.

Изм.	Кол. уч.	Лист	N док.	Подп.	Дата
ГИП		Аманкелды П.			
Проверил		Тойлыбек Б.			
Исполн.		Губайдулин О.			
Н. контроль		Колдасов			

18-2024 АС

«Реконструкция тепловых сетей к №1, №3 котельной города Щучинск, Бурабайского района, Акмолинской области»

Тепловые сети

Стадия	Лист	Листов
РП	8	

Разгрузочные плиты (Фрагмент 5)

ТОО"ШЫМГОРПРОЕКТ" г.Шымкент 2024г.

Копировал

Формат А3

Разгрузочные плиты (Фрагмент 6)

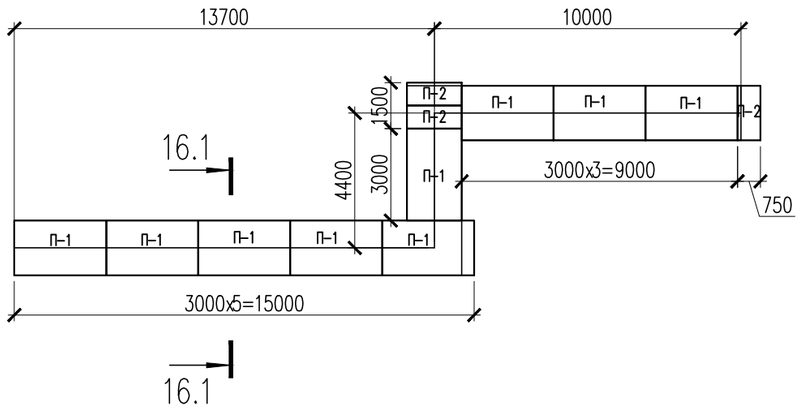

Спецификация материалов к фрагментам 6

Поз.	Обозначение	Наименование	Кол.	Масса ед., кг.	Примеч.
		Разгрузочные плиты			
П-1	3.006.1-8.1-1-21	Плита ПТ 300.150.60-1 L=2990	9	1050	
П-2	3.006.1-8.1-1-22	Плита ПТ 75.150.60-1 L=740	3	260	

16.1 – 16.1

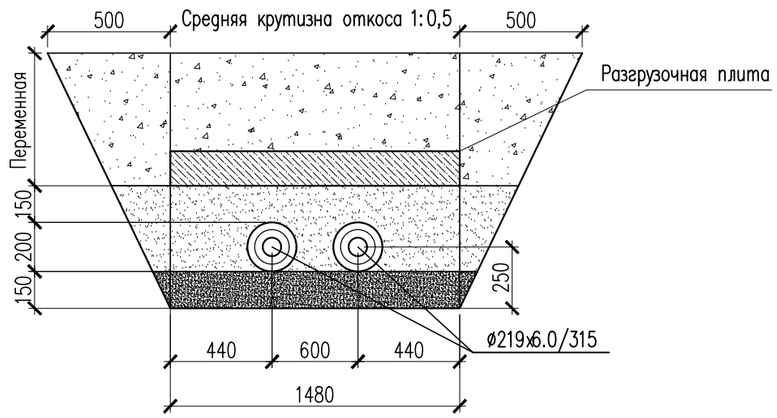

Согласовано

Взам. инв. N

Подп. и дата

Инв. N подл.

Изм.	Кол. уч.	Лист	N док.	Подп.	Дата
ГИП		Аманкелды П.			
Проверил		Тойлыбек Б.			
Исполн.		Губайдулин О.			
Н. контроль		Колдасов			

18-2024 АС

«Реконструкция тепловых сетей к №1, №3 котельной города Щучинск, Бурабайского района, Акмолинской области»

Тепловые сети

Стадия	Лист	Листов
РП	9	

Разгрузочные плиты (Фрагмент 6)

ТОО"ШЫМГОРПРОЕКТ" г.Шымкент 2024г.

Копировал

Формат А3

Разгрузочные плиты (Фрагмент 7)

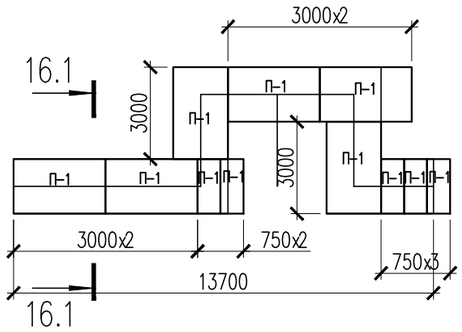

Спецификация материалов к фрагментам 7

Поз.	Обозначение	Наименование	Кол.	Масса ед., кг.	Примеч.
		Разгрузочные плиты			
П-1	3.006.1-8.1-1-21	Плита ПТ 300.150.60-1 L=2990	6	1050	
П-2	3.006.1-8.1-1-22	Плита ПТ 75.150.60-1 L=740	5	260	

16.1 – 16.1

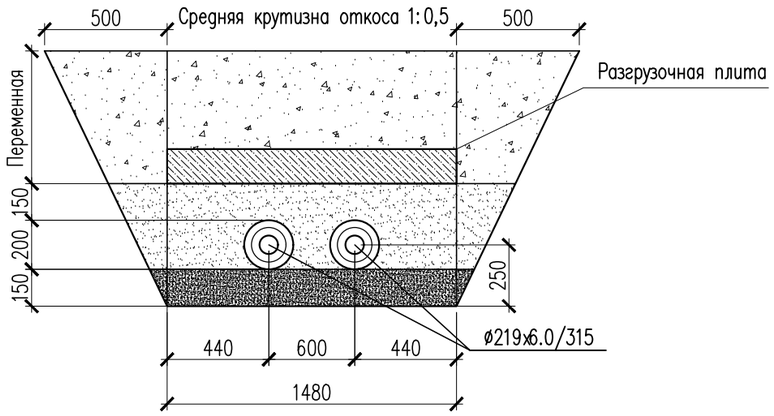

Согласовано

Взам. инв. N

Подп. и дата

Инв. N подл.

Изм.	Кол. уч.	Лист	N док.	Подп.	Дата
ГИП		Аманкелды П.			
Проверил		Тойлыбек Б.			
Исполн.		Губайдулин О.			
Н. контроль		Колдасов			

18-2024 АС

«Реконструкция тепловых сетей к №1, №3 котельной города Щучинск, Бурабайского района, Акмолинской области»

Тепловые сети

Стадия	Лист	Листов
РП	10	

Разгрузочные плиты (Фрагмент 7)

ТОО"ШЫМГОРПРОЕКТ" г.Шымкент 2024г.

Копировал

Формат А3

Разгрузочные плиты (Фрагмент 8)

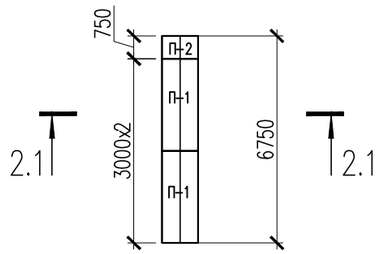

Спецификация материалов к фрагментам 8

Поз.	Обозначение	Наименование	Кол.	Масса ед., кг.	Примеч.
		Разгрузочные плиты			
П-1	3.006.1-8.1-1-19	Плита ПТ 300.120.60-1 L=2990	2	1550	
П-2	3.006.1-8.1-1-20	Плита ПТ 75.120.60-1 L=740	1	400	

Согласовано

Взам. инв. N

Подп. и дата

Инв. N подл.

Изм.	Кол. уч.	Лист	N док.	Подп.	Дата
ГИП		Аманкелды П.			
Проверил		Тойлыбек Б.			
Исполн.		Губайдулин О.			
Н. контроль		Колдасов			

18-2024 АС

«Реконструкция тепловых сетей к №1, №3 котельной города Щучинск, Бурабайского района, Акмолинской области»

Тепловые сети

Стадия	Лист	Листов
РП	11	

Разгрузочные плиты (Фрагмент 8)

ТОО"ШЫМГОРПРОЕКТ" г.Шымкент 2024г.

Копировал

Формат А3

Разгрузочные плиты (Фрагмент 9)

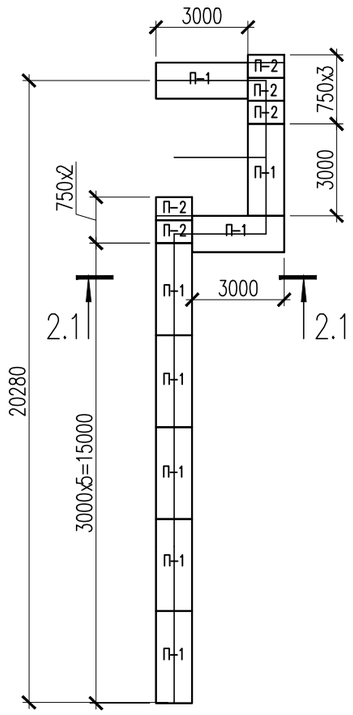

Спецификация материалов к фрагментам 9

Поз.	Обозначение	Наименование	Кол.	Масса ед., кг.	Примеч.
		Разгрузочные плиты			
П-1	3.006.1-8.1-1-19	Плита ПТ 300.120.60-1 L=2990	8	1550	
П-2	3.006.1-8.1-1-20	Плита ПТ 75.120.60-1 L=740	5	400	

Согласовано

Взам. инв. N

Подп. и дата

Инв. N подл.

Изм.	Кол. уч.	Лист	N док.	Подп.	Дата
ГИП		Аманкелды П.			
Проверил		Тойлыбек Б.			
Исполн.		Губайдулин О.			
Н. контроль		Колдасов			

18-2024 АС

«Реконструкция тепловых сетей к №1, №3 котельной города Щучинск, Бурабайского района, Акмолинской области»

Тепловые сети

Стадия	Лист	Листов
РП	12	

Разгрузочные плиты (Фрагмент 9)

ТОО"ШЫМГОРПРОЕКТ" г. Шымкент 2024г.

Копировал

Формат А3

Схема расположение лотков (Фрагмент 10)

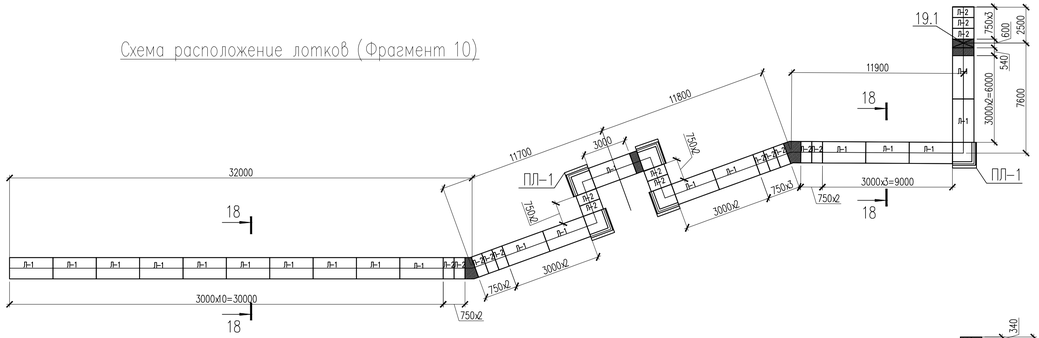
19.1
П-2
П-2
П-2
750х2
600
2500
540
3000х2=6000
7600
11900
18
Л-4
Л-1
11800
11700
3000
750х2
ПЛ-1
ПЛ-1
32000
П-1
П-1
П-1

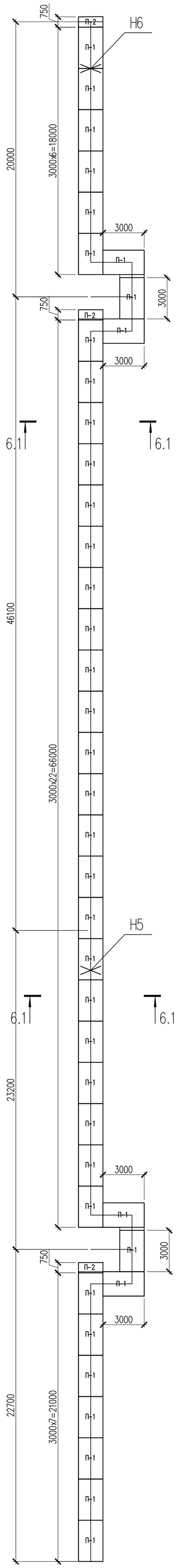

Разгрузочные плиты (Фрагмент 11)

Спецификация материалов к фрагментам 11

Поз.	Обозначение	Наименование	Кол.	Масса ед., кг.	Примеч.
		Разгрузочные плиты			
П-1	3.006.1-8.1-1-23	Плита ПТ 300.180.60-1 L=2990	41	2400	
П-2	3.006.1-8.1-1-23	Плита ПТ 75.180.60-1 L=740	3	600	

6.1 – 6.1

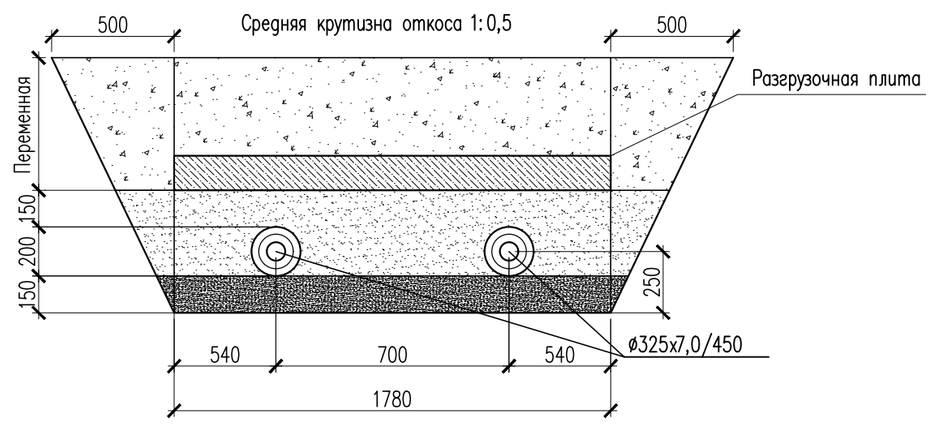

Согласовано:

Взам. инв. №

Подп. и дата

Инв. № подл.

Изм.	Кол. уч.	Лист	N док.	Подп.	Дата
ГИП		Аманкелды П.			
Проверил		Тойлыбек Б.			
Исполн.		Губайдулин О.			
Н. контроль		Колдасов			

18-2024 АС

«Реконструкция тепловых сетей к №1, №3 котельной города Щучинск, Бурабайского района, Акмолинской области»

Тепловые сети

Стадия	Лист	Листов
РП	14	

Разгрузочные плиты (Фрагмент 11)

ТОО"ШЫМГОРПРОЕКТ"
г. Шымкент 2024г.

Формат

Разгрузочные плиты (Фрагмент 12)

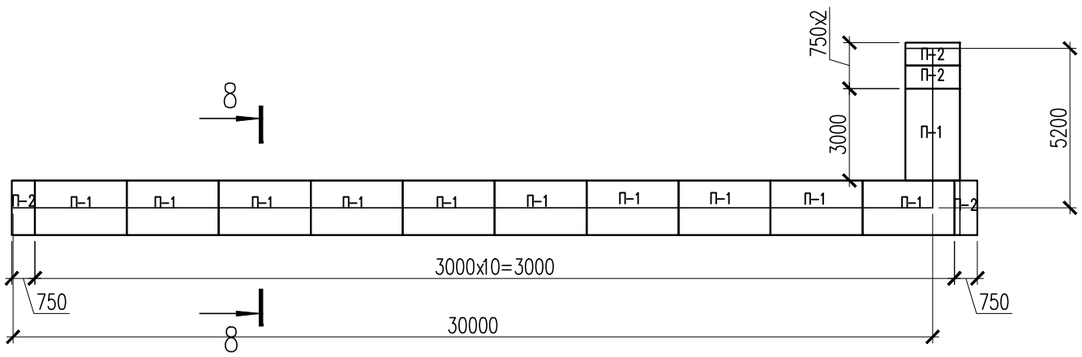

Спецификация материалов к фрагментам 12

Поз.	Обозначение	Наименование	Кол.	Масса ед., кг.	Примеч.
		Разгрузочные плиты			
П-1	3.006.1-8.1-1-19	Плита ПТ 300.120.60-1 L=2990	11	1550	
П-2	3.006.1-8.1-1-20	Плита ПТ 75.120.60-1 L=740	4	400	

8 – 8

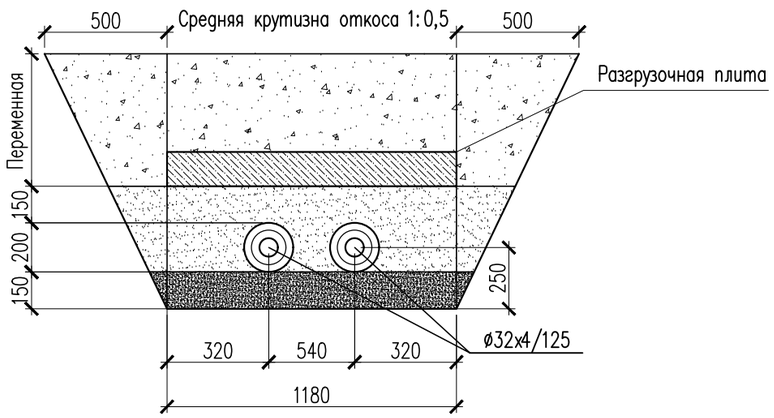

Согласовано

Взам. инв. N

Подп. и дата

Инв. N подл.

Изм.	Кол. уч.	Лист	N док.	Подп.	Дата
ГИП		Аманкелды П.			
Проверил		Тойлыбек Б.			
Исполн.		Губайдулин О.			
Н. контроль		Колдасов			

18-2024 АС

«Реконструкция тепловых сетей к №1, №3 котельной города Щучинск, Бурабайского района, Акмолинской области»

Тепловые сети

Стадия	Лист	Листов
РП	16	

Разгрузочные плиты (Фрагмент 12)

ТОО"ШЫМГОРПРОЕКТ" г.Шымкент 2024г.

Копировал

Формат А3

Спецификация материалов к фрагментам 13

Поз.	Обозначение	Наименование	Кол.	Масса ед., кг.	Примеч.
		Разгрузочные плиты			
П-1	3.006.1-8.1-1-21	Плита ПТ 300.150.60-1 L=2990	22	1050	
П-2	3.006.1-8.1-1-22	Плита ПТ 75.150.60-1 L=740	2	260	

Разгрузочные плиты (Фрагмент 13)

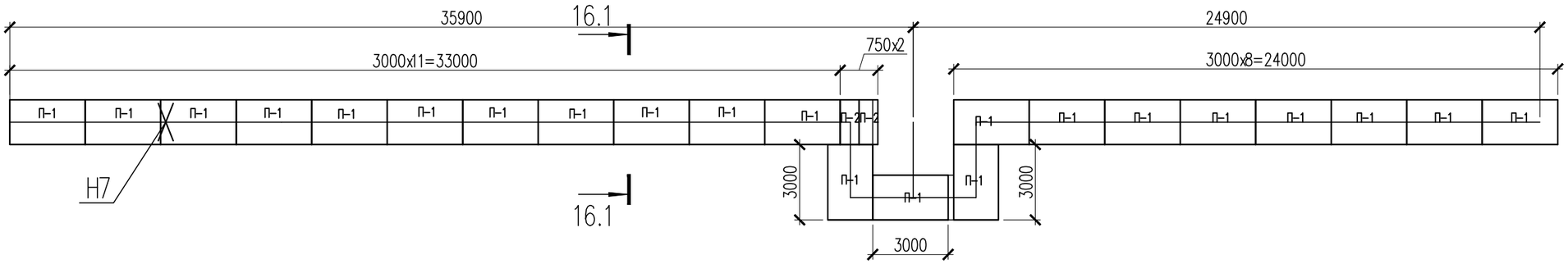

16.1 – 16.1

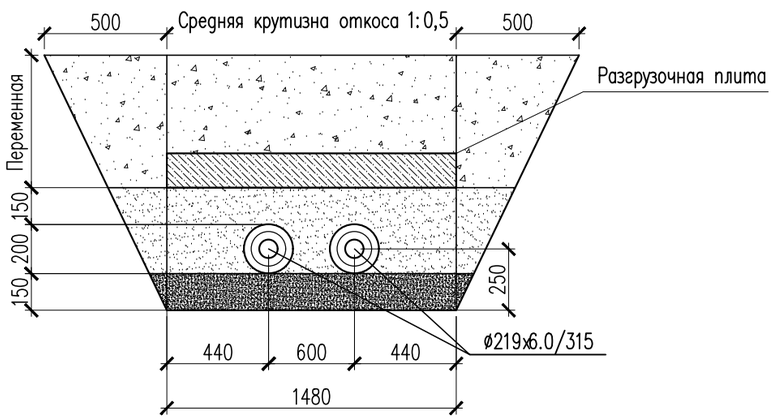

Изм.	Кол. уч.	Лист	N док.	Подп.	Дата
ГИП		Аманкелды П.			
Проверил		Тойлыбек Б.			
Исполн.		Губайдулин О.			
Н. контроль		Колдасов			

18-2024 АС

«Реконструкция тепловых сетей к №1, №3 котельной города Щучинск, Бурабайского района, Акмолинской области»

Тепловые сети

Стадия	Лист	Листов
РП	16	

Разгрузочные плиты (Фрагмент 13)

ТОО"ШЫМГОРПРОЕКТ" г. Шымкент 2024г.

Согласовано

Взам. инв. N

Подп. и дата

Инв. N подл.

Копировал

Формат А3

Разгрузочные плиты (Фрагмент 14)

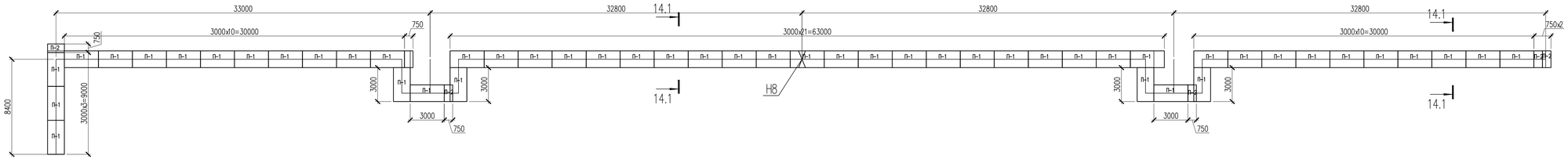

14.1 – 14.1

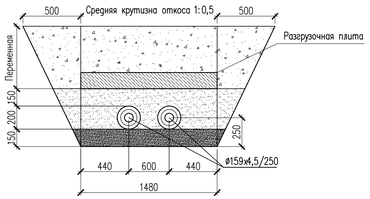

Спецификация материалов к фрагментам 14

Поз.	Обозначение	Наименование	Кол.	Масса ед.,кг.	Примеч.
		Разгрузочные плиты			
П-1	3.006.1-8.1-1-21	Плита ПТ 300.150.60-1 L=2990	50	1050	
П-2	3.006.1-8.1-1-22	Плита ПТ 75.150.60-1 L=740	6	260	

Изм.	Кол. уч.	Лист	N док.	Подп.	Дата
ГИП		Аманкелды П.			
Проверил		Тойлыбек Б.			
Исполн.		Губайдулин О.			
Н.контроль		Колдасов			

18-2024 АС

«Реконструкция тепловых сетей к №1, №3 котельной города Щучинск, Бурабайского района, Акмолинской области»

Тепловые сети

Стадия	Лист	Листов
РП	17	

Разгрузочные плиты (Фрагмент 14)

ТОО"ШЫМГОРПРОЕКТ" г.Шымкент 2024г.

Согласовано

Взам. инв. N

Подп. и дата

Инв. N подл.

Копировал

Формат А3-3

Схема расположение лотков (Фрагмент 15)

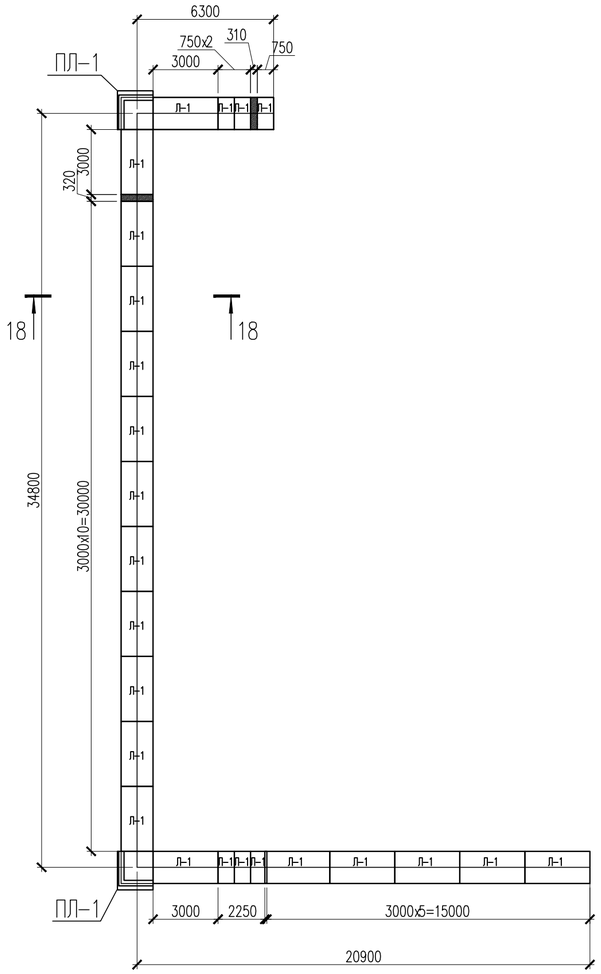

Схема расположение плит перекрытия. (Фрагмент 15)

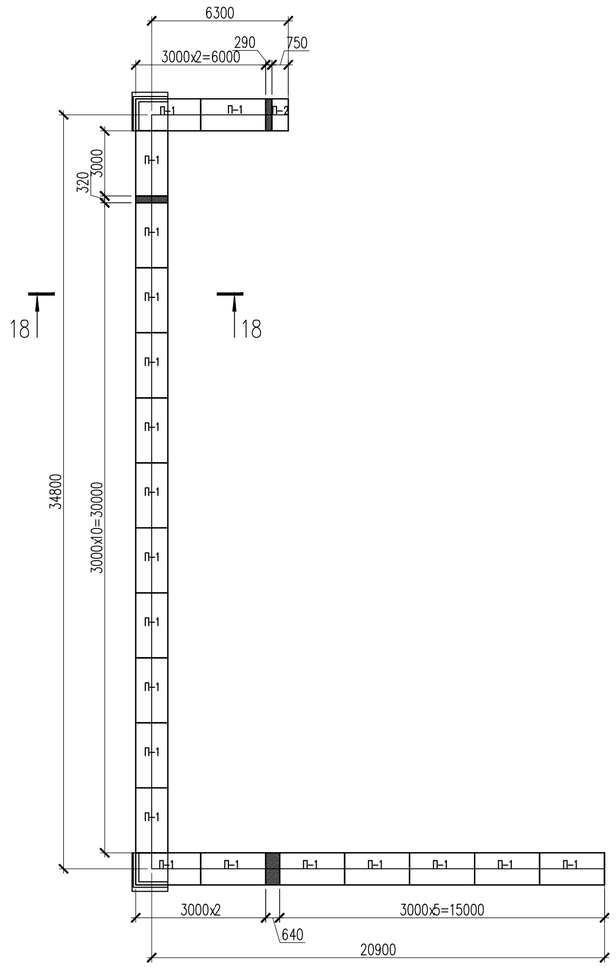

Спецификация материалов к фрагментам 15

Поз.	Обозначение	Наименование	Кол.	Масса ед., кг.	Примеч.
		Канал КЛ 124x76			
Л-1	3.006.1-8.1-1-29	Лоток ЛК 300.150.90-1 L=2990	17	2500	
Л-2	3.006.1-8.1-1-30	Лоток ЛК 75.150.90-1 L=740	6	630	
П-1	3.006.1-8.3-1-13	Плита ПТ 300.150.12-6 L=2990	18	1330	
П-2	3.006.1-8.3-1-5	Плита ПТ 75.150.12-6 L=740	1	330	
ПЛ-1	Серия 3.006-8 вып.0-2-5	ПДУ 170.180.14	2	0,60	
		Кирпичная кладка $м^3$	2,00		
	Подготовка	Песчаная $м^3$	12.0		
		Канал монолитный(124x76h)			
		Сетка С-1 $м^2$	12	6.20	74.4
1	ГОСТ 34028-2016	ø10 А400 L=1000	10	0.62	6.20
	Материалы:	Бетон кл. С12/15 $м^3$	1.30		
		Подбетонка кл. С12/15, W8, F50 $м^3$	0.60		
		Монолитный участок Ум-1			
		Сетка С-2 м.п.	0.80	7.44	5.95
2	ГОСТ 34028-2016	ø10 А400 L=1000	6	0.62	3.72
3	ГОСТ 34028-2016	ø10 10 А400 L=1450	5	0.89	4.45
	Материалы:	Бетон кл. С12/15, W8, F50 $м^3$	1.3		
	ГОСТ 10923-93	Рубероид РКК-400 2 слоя м2	230		
		Битум (обмазать 2 раза) м2	280		
		Цементно-песчаный раствор 1:3 м3	1.75		
		Засыпка лотка песком $м^3$	70.00		

18 – 18

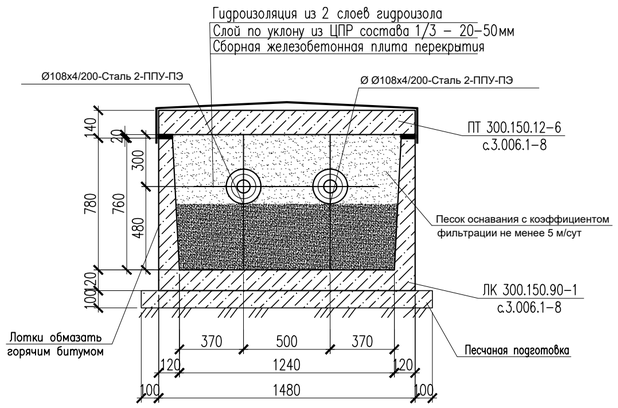

Канал монолитный (1240x760h)

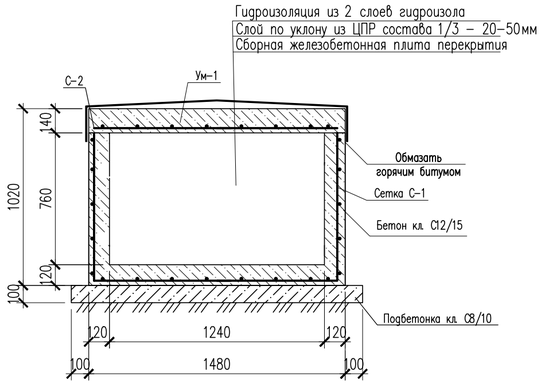

Ум-1

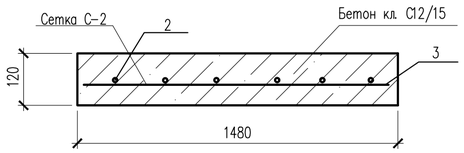

Сетка С-2

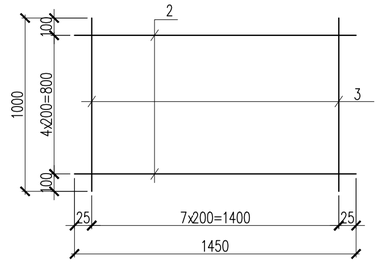

Изм.	Кол. уч.	Лист	N док.	Подп.	Дата
ГИП		Аманкелды П.			
Проверил		Тойлыбек Б.			
Исполн.		Губайдулин О.			
Н.контроль		Колдасов			

18-2024 АС

«Реконструкция тепловых сетей к №1, №3 котельной города Щучинск, Бурабайского района, Акмолинской области»

Тепловые сети

Стадия	Лист	Листов
РП	18	

Схема расположение лотков и плит перекрытия (Фрагмент 15)

ТОО"ШЫМГОРПРОЕКТ" г.Шымкент 2024г.

Согласовано

Взам. инв. N

Подп. и дата

Инв. N подл.

Копировал

Формат A2

Разгрузочные плиты (Фрагмент 16)

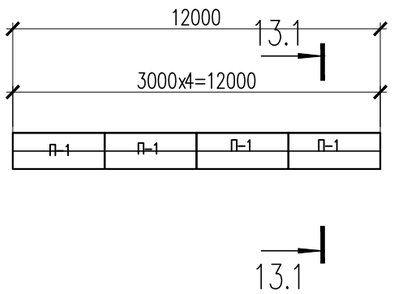

13.1 – 13.1

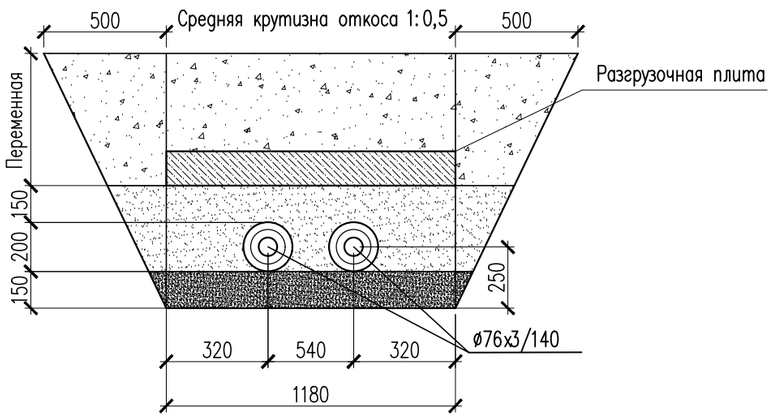

Спецификация материалов к фрагментам 16

Поз.	Обозначение	Наименование	Кол.	Масса ед., кг.	Примеч.
		Разгрузочные плиты			
П-1	3.006.1-8.1-1-19	Плита ПТ 300.120.60-1 L=2990	4	1550	

Согласовано

Взам. инв. N

Подп. и дата

Инв. N подл.

Изм.	Кол. уч.	Лист	N док.	Подп.	Дата
ГИП		Аманкелды П.			
Проверил		Тойлыбек Б.			
Исполн.		Губайдулин О.			
Н. контроль		Колдасов			

18-2024 АС

«Реконструкция тепловых сетей к №1, №3 котельной города Щучинск, Бурабайского района, Акмолинской области»

Тепловые сети

Стадия	Лист	Листов
РП	19	

Разгрузочные плиты (Фрагмент 16)

ТОО"ШЫМГОРПРОЕКТ" г.Шымкент 2024г.

Копировал

Формат А3

Схема расположение лотков (Фрагмент 17)

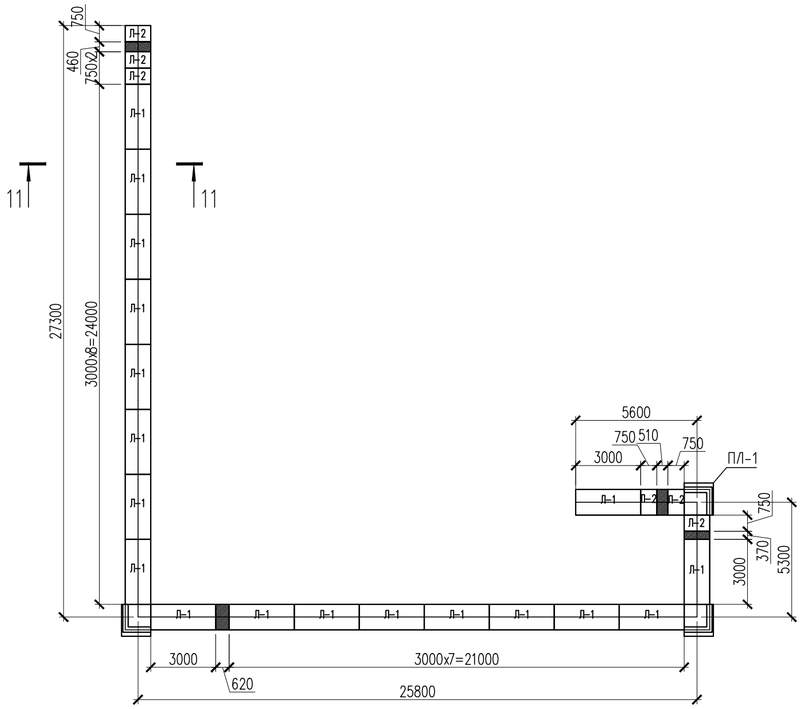

Схема расположение плит перекрытия. (Фрагмент 17)

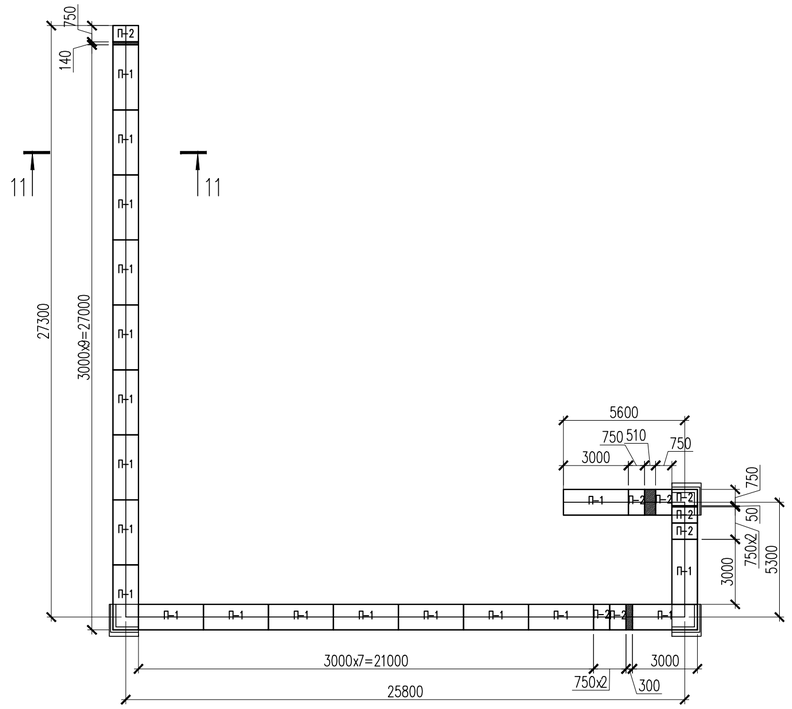

Спецификация материалов к фрагментам 17

Поз.	Обозначение	Наименование	Кол.	Масса ед., кг.	Примеч.
		Канал КЛ 98х76			
Л-1	3.006.1-8.1-1-29	Лоток ЛК 300.120.12-6 L=2990	18	1330	
Л-2	3.006.1-8.1-1-30	Лоток ЛК 75.120.12-6 L=740	6	330	
П-1	3.006.1-8.3-1-13	Плита ПТ 300.120.12-12 L=2990	19	1050	
П-2	3.006.1-8.3-1-5	Плита ПТ 75.120.12-12 L=740	8	260	
ПЛ-1	Серия 3.006-8 вып.0-2-5	ПДУ 140.150.12	3	0,60	
		Кирпичная кладка марки М50 м3	2,00		
	Подготовка	Песчаная $м^3$	7.0		
		Канал монолитный(980х480h)			
		Сетка С-1 $м^2$	6	6.20	37.2
1	ГОСТ 34028-2016	ø10 А400 L=1000	10	0.62	6.20
	Материалы:	Бетон кл. С12/15, W8, F50 м3	0.8		
	Подбетонка	Бетон кл. С8/10 $м^3$	0.40		
		Монолитный участок Ум-1			
		Сетка С-2 м.п.	0.80	7.27	5.82
2	ГОСТ 34028-2016	ø10 А400 L=1000	6	0.62	3.72
3	ГОСТ 34028-2016	ø10 А400 L=1150	5	1.05	3.55
	Материалы:	Бетон кл. С12/15 $м^3$	1.3		
	ГОСТ 10923-93	Рубероид РКК-400 2 слоя м2	120		
		Битум (обмазать 2 раза) м2	160		
		Цементно-песчаный раствор 1:3 м3	1.75		
		Засыпка лотка песком $м^3$	80		

11 – 11

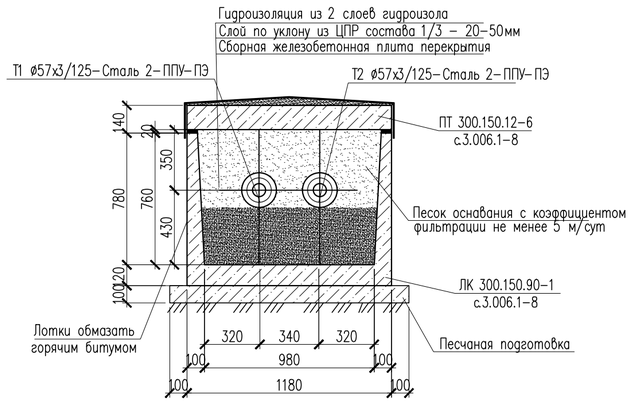

Канал монолитный (98х76h)

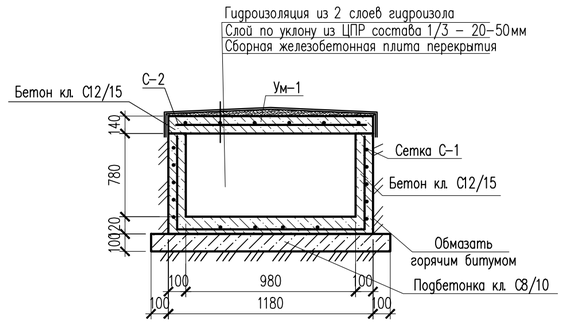

Ум-1

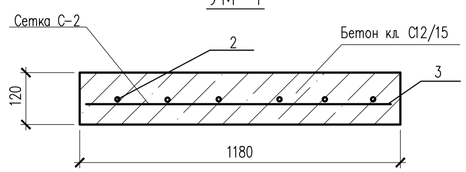

Сетка С-2

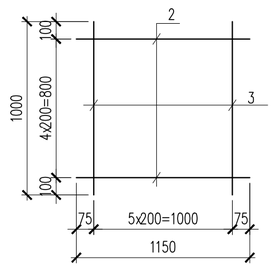

Изм.	Кол. уч.	Лист	N док.	Подп.	Дата
ГИП		Аманкелды П.			
Проверил		Тойлыбек Б.			
Исполн.		Губайдулин О.			
Н. контроль		Колдасов			

18-2024 АС

«Реконструкция тепловых сетей к №1, №3 котельной города Щучинск, Бурабайского района, Акмолинской области»

Тепловые сети

Стадия	Лист	Листов
РП	20	

Схема расположение лотков и плит перекрытия (Фрагмент 17)

ТОО"ШЫМГОРПРОЕКТ" г.Шымкент 2024г.

Согласовано

Взам. инв. N

Подп. и дата

Инв. N подл.

Копировал

Формат А2

Ут 1

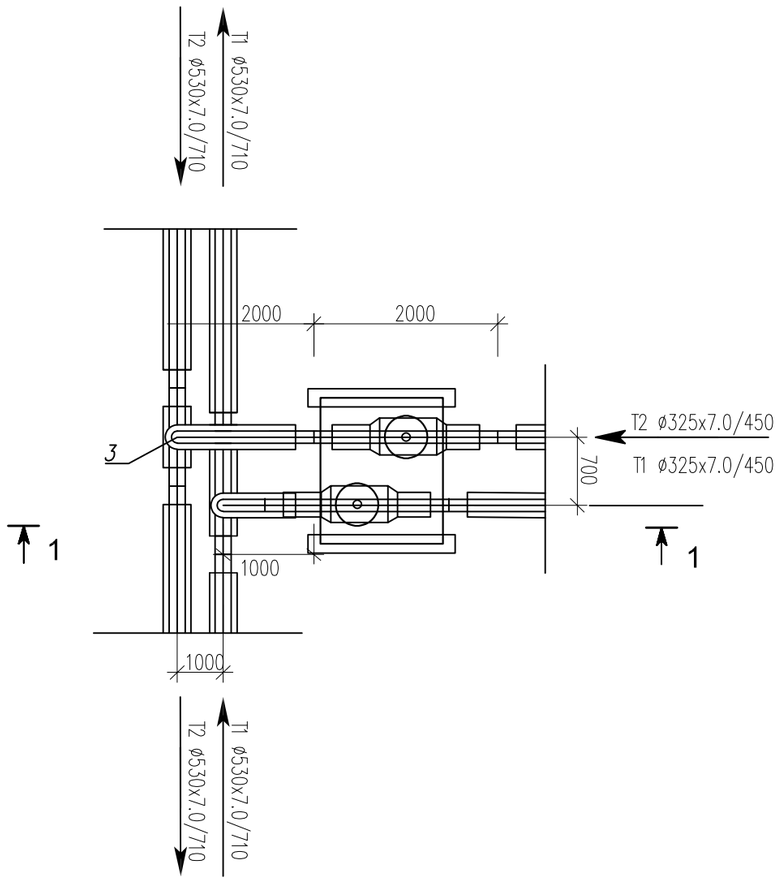

Спецификация материалов

Поз.	Обозначение	Наименование	Кол.	Масса ед., кг.	Примеч.
		Смотровой колодец СК-1	1		
	ГОСТ 13579-2018 221-102-0101-0014	ФБС 24.3.6-Т с водопроницаемостью не ниже W8 на портланцементе цементе	2	970	
	Серия 3.900.1-14в.1	Плита перекрытия ПТО 150.150.12-6	1	650	
	Серия 3.900.1-14в.1	Кольцо стеновые КС 7.3	2	130	
	Серия 3.900.1-14в.1	Кольцо опорное КО-6	1	50	
Л-1	ГОСТ 3634-2019	Люк с маркировкой Л(А15) на шарнире с запорным устройством.	1		
		Бетон С12/15; W8, F50 на портланцементе цементе м3	0.07		
		Предварительно утрамбованный слой песка, толщ.100мм м3	0,23		

Примечание: Изготовить сборных ж/б конструкций из бетона с водопроницаемостью не ниже W8 на портланцементе, зашитный слой не менее 50мм

1. Данный лист смотреть с частью ТС и КЖ-2
2. Все боковые поверхности, соприкасающихся грунтом, обмазать горячим битумом марки БМ 70/30 по ГОСТ 6617-76 за два раза.
3. В спецификации дан расход на один смотровой колодец
4. Оклеечная гидроизоляция – рубероид на горячем битуме марки БН 70/30 ГОСТ 6617-76 .

Расход; кирпич глиняный обыкновенный по ГОСТ 530-2012 – 0,78 м3,
оклеечная гидроизоляция за 2 раза – 6,8 м2,

Разрез 1-1

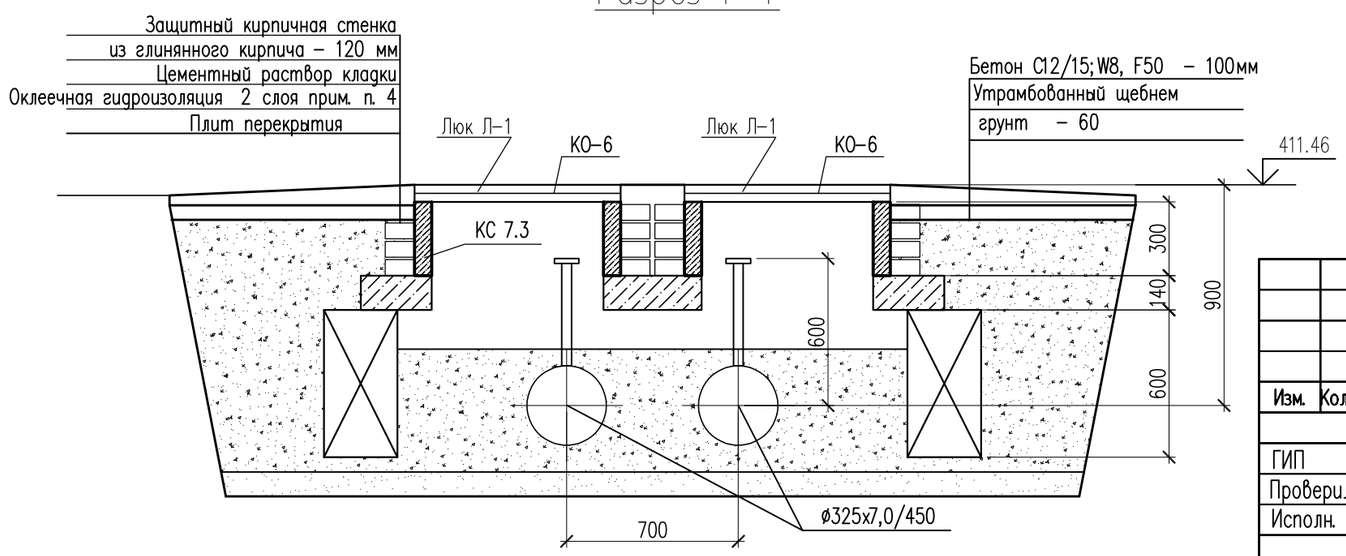

Изм.	Кол. уч	Лист	N док.	Подп.	Дата
ГИП		Аманкелды П.			
Проверил		Тойлыбек Б.			
Исполн.		Губайдулин О.			
Н. контроль		Колдасов			

18-2024 АС

«Реконструкция тепловых сетей к №1, №3 котельной города Щучинск, Бурабайского района, Акмолинской области»

Тепловые сети

Стадия	Лист	Листов
РП	21	

Узел теплофикационный УТ-1,
Смотровой колодец СК-1

ТОО"ШЫМГОРПРОЕКТ"
г.Шымкент 2024г.

Копировал

Формат А3

Согласовано

Взам. инв. N

Подп. и дата

Инв. N подл.

Ут 2

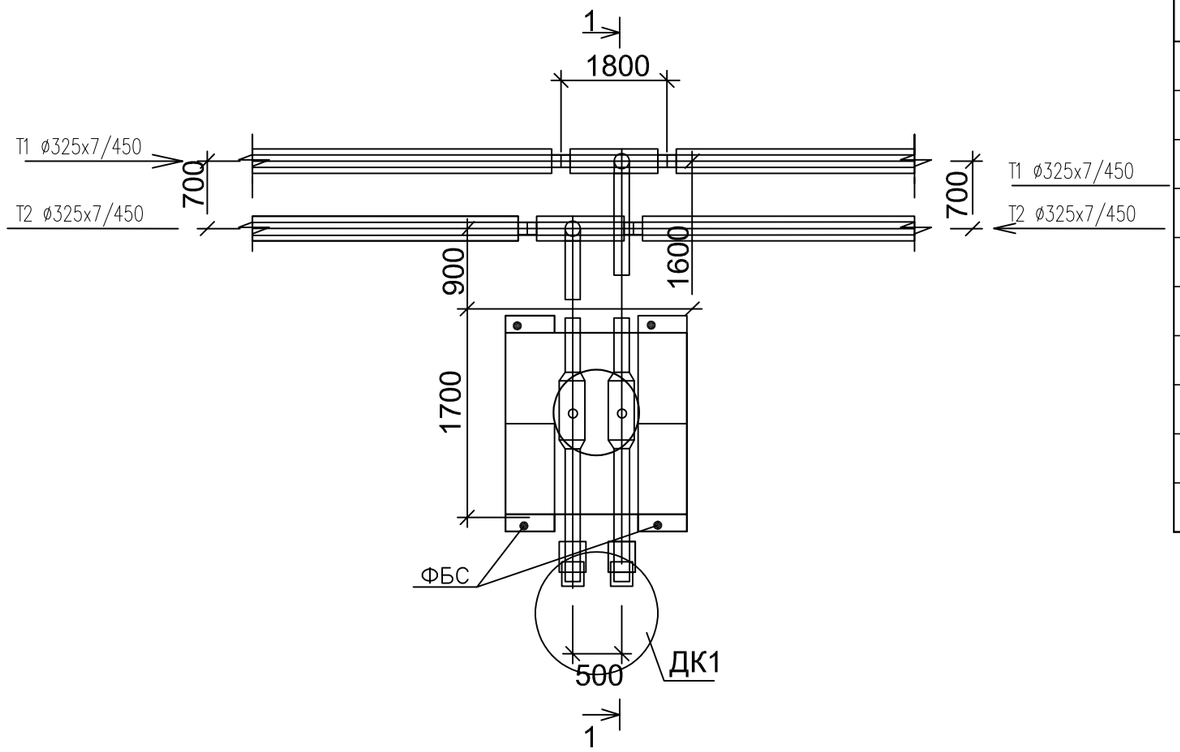

Разрез 1–1

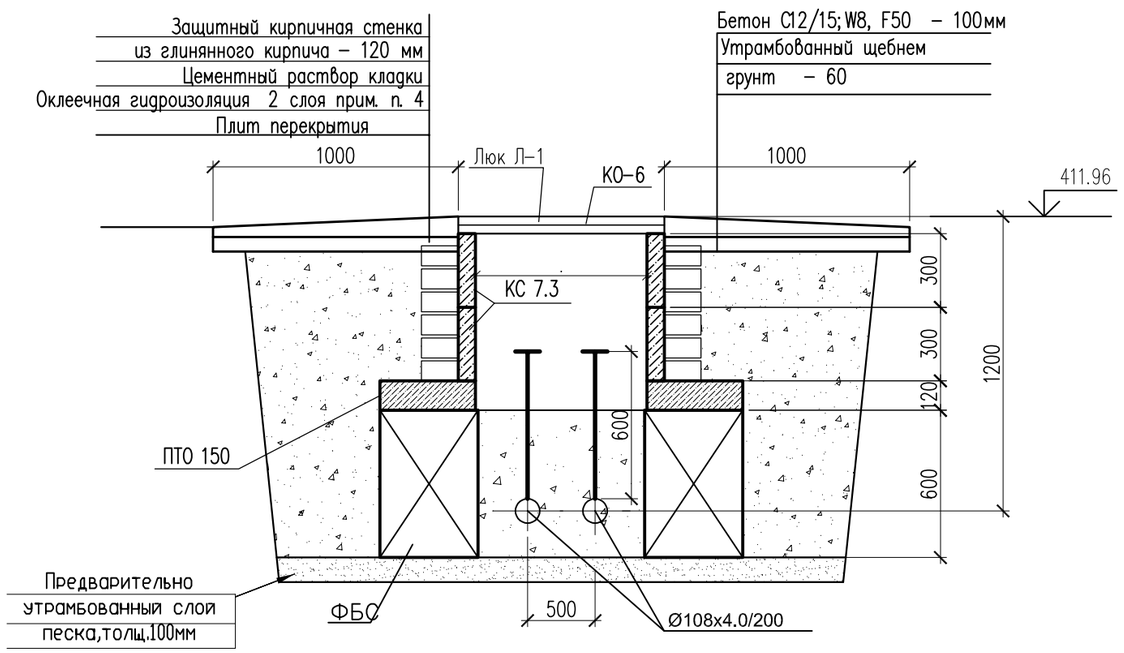

Спецификация материалов

Поз.	Обозначение	Наименование	Кол.	Масса ед., кг.	Примеч.
		Смотровой колодец СК–2	1		
	ГОСТ 13579–2018 221–102–0101–0014	ФБС 9.4.6–Т с водопроницаемостью не ниже W8 на портланцементе цементе	4	470	
	Серия 3.900.1–14в.1	Плита перекрытия ПТО 150.150.12–6	1	650	
	Серия 3.900.1–14в.1	Кольцо стеновые КС 7.3	2	130	
	Серия 3.900.1–14в.1	Кольцо опорное КО–6	1	50	
Л–1	ГОСТ 3634–2019	Люк с маркировкой Л(А15) на шарнире с запорным устройством.	1		
		Бетон С12/15; W8, F50 на портланцементе цементе м3	0.07		
		Предварительно утрамбованный слой песка, толщ.100мм м3	0,23		

Примечание: Изготовить сборных ж/б конструкций из бетона с водопроницаемостью не ниже W8 на портланцементе, защитный слой не менее 50мм

1. Данный лист смотреть с частью ТС и КЖ–2
2. Все боковые поверхности, соприкасающихся грунтом, обмазать горячим битумом марки БМ 70/30 по ГОСТ 6617–76 за два раза.
3. В спецификации дан расход на один смотровой колодец
4. Оклеечная гидроизоляция – рубероид на горячем битуме марки БН 70/30 ГОСТ 6617–76 .

Расход; кирпич глиняный обыкновенный по ГОСТ 530–2012 – 0,36 м3,
оклеечная гидроизоляция за 2 раза – 6,8 м2,

Согласовано

Взам. инв. N

Подп. и дата

Инв. N подл.

Изм.	Кол. уч.	Лист	N док.	Подп.	Дата
ГИП		Аманкелды П.			
Проверил		Тойлыбек Б.			
Исполн.		Губайдулин О.			
Н. контроль		Колдасов			

18–2024 АС

«Реконструкция тепловых сетей к №1, №3 котельной города Щучинск, Бурабайского района, Акмолинской области»

Тепловые сети

Стадия	Лист	Листов
РП	22	

Узел теплофикационный УТ–2,
Смотровой колодец СК–2

ТОО"ШЫМГОРПРОЕКТ"
г.Шымкент 2024г.

Копировал

Формат А3

Ут 3

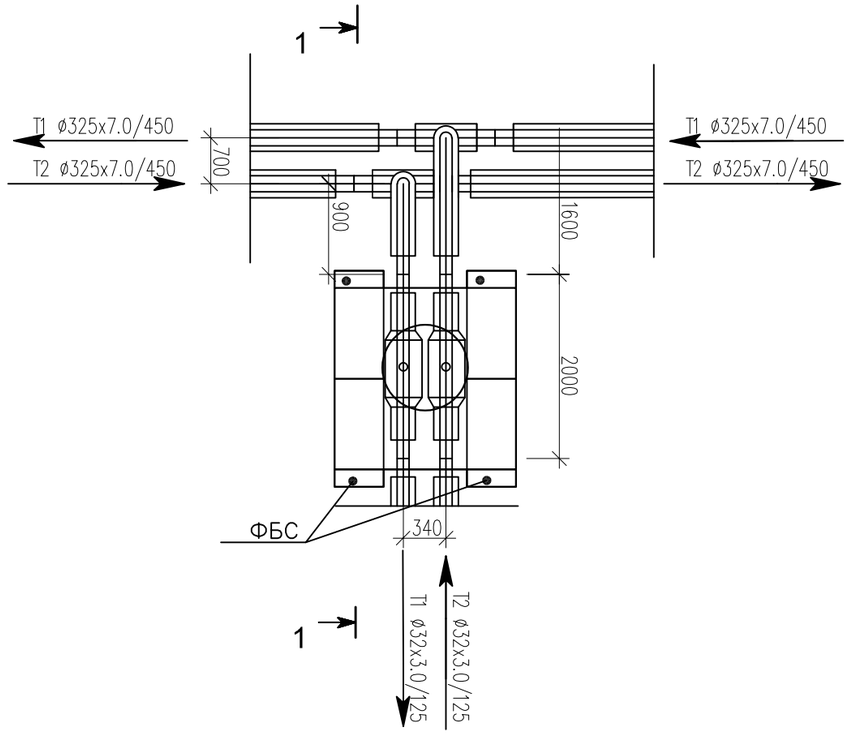

Разрез 1–1

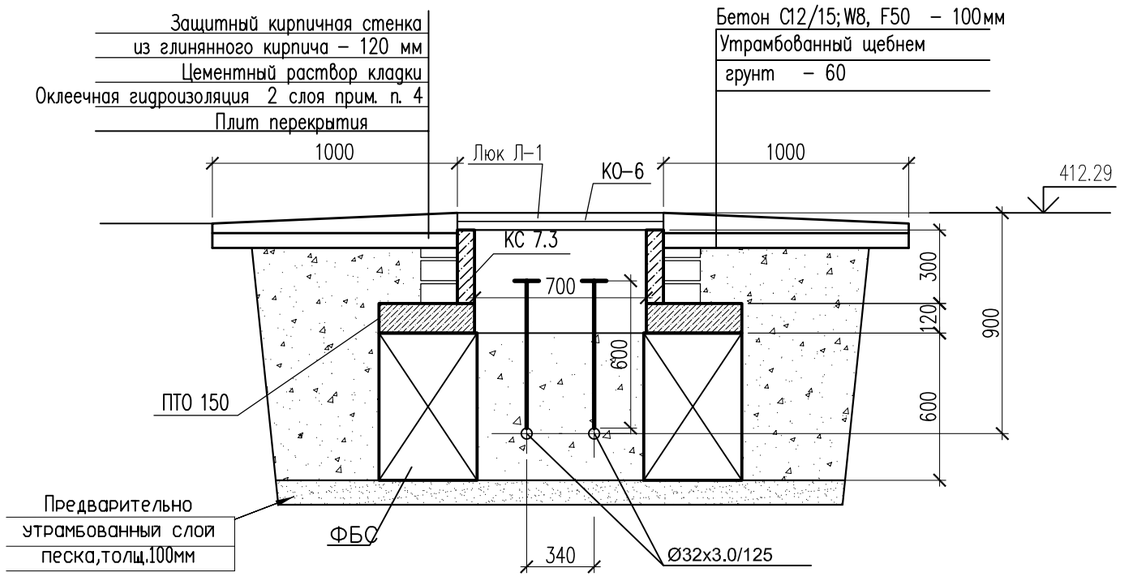

Спецификация материалов

Поз.	Обозначение	Наименование	Кол.	Масса ед., кг.	Примеч.
		Смотровой колодец СК–3	1		
	ГОСТ 13579–2018 221–102–0101–0014	ФБС 9.4.6–Т с водопроницаемостью не ниже W8 на портланцементе цементе	4	470	
	Серия 3.900.1–14в.1	Плита перекрытия ПТО 150.150.12–6	1	650	
	Серия 3.900.1–14в.1	Кольцо стеновые КС 7.3	1	130	
	Серия 3.900.1–14в.1	Кольцо опорное КО–6	1	50	
Л–1	ГОСТ 3634–2019	Люк с маркировкой Л(А15) на шарнире с запорным устройством.	1		
		Бетон С12/15; W8, F50 на портланцементе цементе м3	0.07		
		Предварительно утрамбованный слой песка, толщ.100мм м3	0,23		

Примечание: Изготовить сборных ж/б конструкций из бетона с водопроницаемостью не ниже W8 на портланцементе, зашитный слой не менее 50мм

1. Данный лист смотреть с частью ТС и КЖ–2
2. Все боковые поверхности, соприкасающихся грунтом, обмазать горячим битумом марки БМ 70/30 по ГОСТ 6617–76 за два раза.
3. В спецификации дан расход на один смотровой колодец
4. Оклеечная гидроизоляция – рубероид на горячем битуме марки БН 70/30 ГОСТ 6617–76 .

Расход; кирпич глиняный обыкновенный по ГОСТ 530–2012 – 0,36 м3,
оклеечная гидроизоляция за 2 раза – 6,8 м2,

Согласовано

Взам. инв. N

Подп. и дата

Инв. N подл.

Изм.	Кол. уч	Лист	N док.	Подп.	Дата	18–2024 АС		
						«Реконструкция тепловых сетей к №1, №3 котельной города Щучинск, Бурабайского района, Акмолинской области»		
ГИП		Аманкелды П.				Тепловые сети	Стадия	Лист	Листов
Проверил		Тойлыбек Б.					РП	23	
Исполн.		Губайдулин О.				Узел теплофикационный УТ–3, Смотровой колодец СК–3	ТОО"ШЫМГОРПРОЕКТ" г.Шымкент 2024г.	
Н. контроль		Колдасов						

Копировал Формат А3

Ут 4

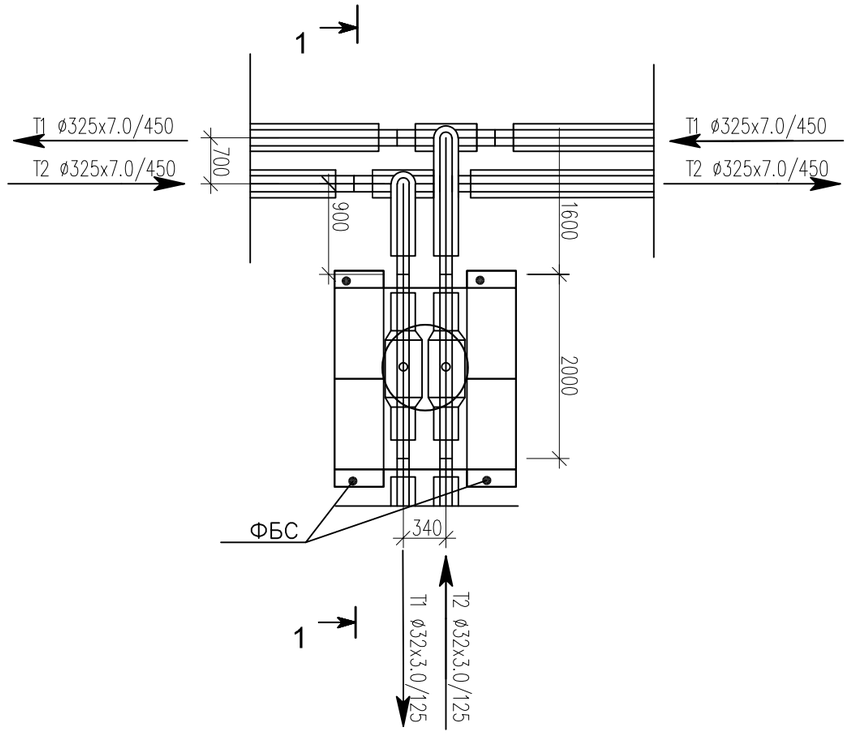

Разрез 1–1

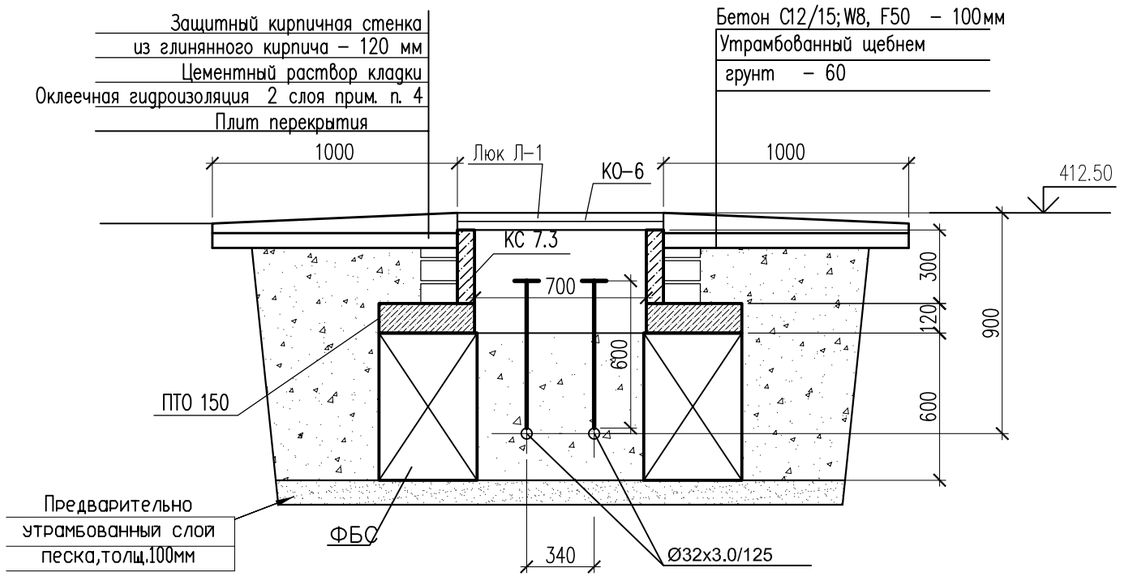

Спецификация материалов

Поз.	Обозначение	Наименование	Кол.	Масса ед., кг.	Примеч.
		Смотровой колодец СК–4	1		
	ГОСТ 13579–2018 221–102–0101–0014	ФБС 9.4.6–Т с водопроницаемостью не ниже W8 на портланцементе цементе	4	470	
	Серия 3.900.1–14в.1	Плита перекрытия ПТО 150.150.12–6	1	650	
	Серия 3.900.1–14в.1	Кольцо стеновые КС 7.3	1	130	
	Серия 3.900.1–14в.1	Кольцо опорное КО–6	1	50	
Л–1	ГОСТ 3634–2019	Люк с маркировкой Л(А15) на шарнире с запорным устройством.	1		
		Бетон С12/15; W8, F50 на портланцементе цементе м3	0.07		
		Предварительно утрамбованный слой песка, толщ.100мм м3	0,23		

Примечание: Изготовить сборных ж/б конструкций из бетона с водопроницаемостью не ниже W8 на портланцементе, зашитный слой не менее 50мм

1. Данный лист смотреть с частью ТС и КЖ–2
2. Все боковые поверхности, соприкасающихся грунтом, обмазать горячим битумом марки БМ 70/30 по ГОСТ 6617–76 за два раза.
3. В спецификации дан расход на один смотровой колодец
4. Оклеечная гидроизоляция – рубероид на горячем битуме марки БН 70/30 ГОСТ 6617–76 .

Расход; кирпич глиняный обыкновенный по ГОСТ 530–2012 – 0,36 м3,
оклеечная гидроизоляция за 2 раза – 6,8 м2,

Согласовано

Взам. инв. N

Подп. и дата

Инв. N подл.

Изм.	Кол. уч	Лист	N док.	Подп.	Дата	18–2024 АС		
						«Реконструкция тепловых сетей к №1, №3 котельной города Щучинск, Бурабайского района, Акмолинской области»		
ГИП		Аманкелды П.				Тепловые сети	Стадия	Лист	Листов
Проверил		Тойлыбек Б.					РП	24	
Исполн.		Губайдулин О.				Узел теплофикационный УТ–4, Смотровой колодец СК–4	ТОО"ШЫМГОРПРОЕКТ" г.Шымкент 2024г.	
Н. контроль		Колдасов						

Копировал Формат А3

Ут 5

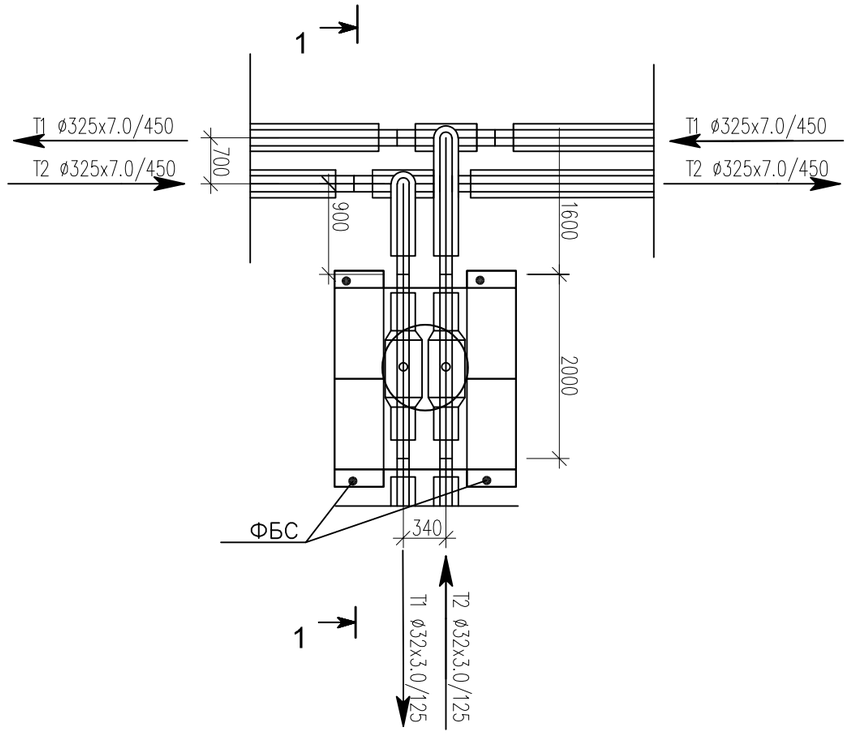

Разрез 1–1

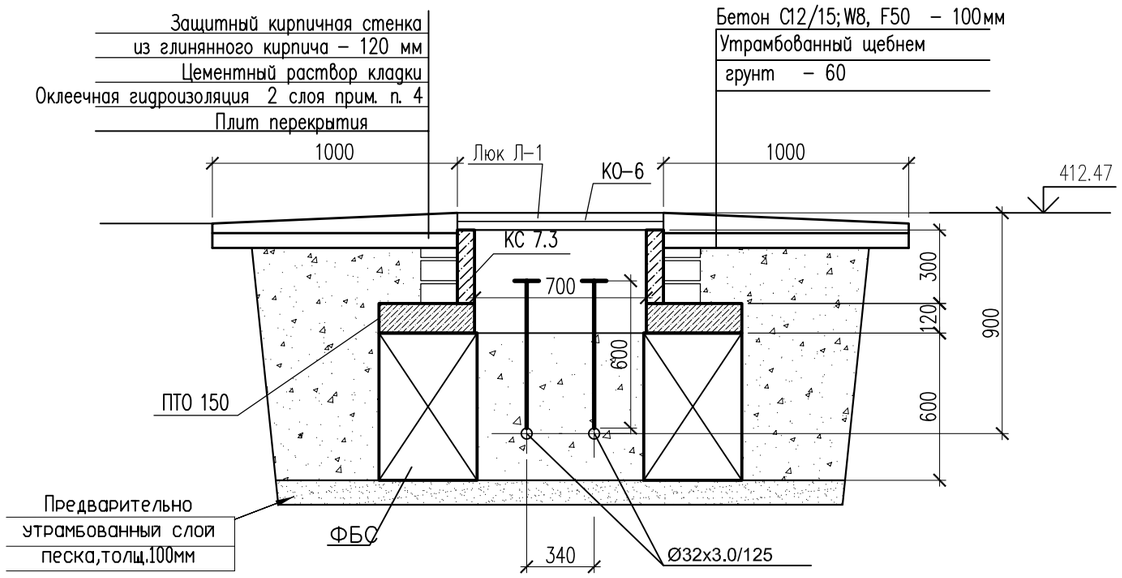

Спецификация материалов

Поз.	Обозначение	Наименование	Кол.	Масса ед., кг.	Примеч.
		Смотровой колодец СК–5	1		
	ГОСТ 13579–2018 221–102–0101–0014	ФБС 9.4.6–Т с водопроницаемостью не ниже W8 на портланцементе цементе	4	470	
	Серия 3.900.1–14в.1	Плита перекрытия ПТО 150.150.12–6	1	650	
	Серия 3.900.1–14в.1	Кольцо стеновые КС 7.3	1	130	
	Серия 3.900.1–14в.1	Кольцо опорное КО–6	1	50	
Л–1	ГОСТ 3634–2019	Люк с маркировкой Л(А15) на шарнире с запорным устройством.	1		
		Бетон С12/15; W8, F50 на портланцементе цементе м3	0.07		
		Предварительно утрамбованный слой песка, толщ.100мм м3	0,23		

Примечание: Изготовить сборных ж/б конструкций из бетона с водопроницаемостью не ниже W8 на портланцементе, зашитный слой не менее 50мм

1. Данный лист смотреть с частью ТС и КЖ–2
2. Все боковые поверхности, соприкасающихся грунтом, обмазать горячим битумом марки БМ 70/30 по ГОСТ 6617–76 за два раза.
3. В спецификации дан расход на один смотровой колодец
4. Оклеечная гидроизоляция – рубероид на горячем битуме марки БН 70/30 ГОСТ 6617–76 .

Расход; кирпич глиняный обыкновенный по ГОСТ 530–2012 – 0,36 м3,
оклеечная гидроизоляция за 2 раза – 6,8 м2,

Согласовано

Взам. инв. N

Подп. и дата

Инв. N подл.

Изм.	Кол. уч	Лист	N док.	Подп.	Дата	18–2024 АС		
						«Реконструкция тепловых сетей к №1, №3 котельной города Щучинск, Бурабайского района, Акмолинской области»		
ГИП		Аманкелды П.				Тепловые сети	Стадия	Лист	Листов
Проверил		Тойлыбек Б.					РП	25	
Исполн.		Губайдулин О.				Узел теплофикационный УТ–5, Смотровой колодец СК–5	ТОО"ШЫМГОРПРОЕКТ" г.Шымкент 2024г.	
Н. контроль		Колдасов						

Копировал Формат А3

Ут 6

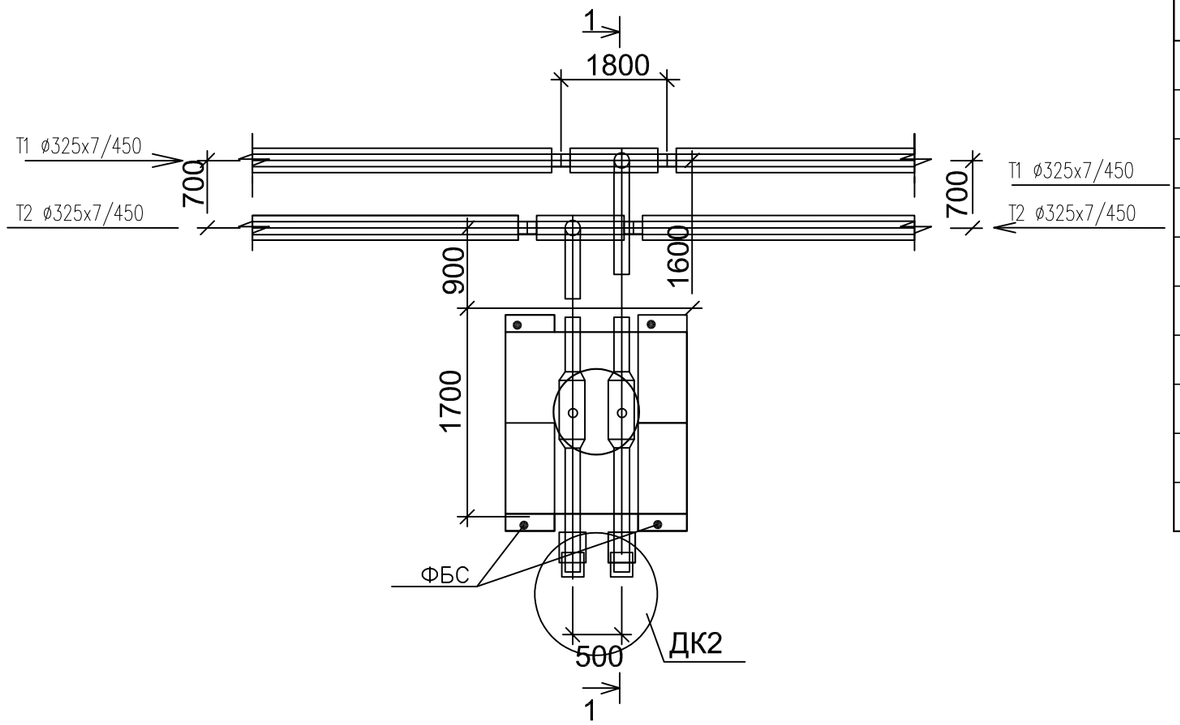

Спецификация материалов

Поз.	Обозначение	Наименование	Кол.	Масса ед., кг.	Примеч.
		Смотровой колодец СК–6	1		
	ГОСТ 13579–2018 221–102–0101–0014	ФБС 9.4.6–Т с водопроницаемостью не ниже W8 на портланцементе цементе	4	470	
	Серия 3.900.1–14в.1	Плита перекрытия ПТО 150.150.12–6	1	650	
	Серия 3.900.1–14в.1	Кольцо стеновые КС 7.3	2	130	
	Серия 3.900.1–14в.1	Кольцо опорное КО–6	1	50	
Л–1	ГОСТ 3634–2019	Люк с маркировкой Л(А15) на шарнире с запорным устройством.	1		
		Бетон С12/15; W8, F50 на портланцементе цементе м3	0.07		
		Предварительно утрамбованный слой песка, толщ.100мм м3	0,23		

Примечание: Изготовить сборных ж/б конструкций из бетона с водопроницаемостью не ниже W8 на портланцементе, защитный слой не менее 50мм

1. Данный лист смотреть с частью ТС и КЖ–2
2. Все боковые поверхности, соприкасающихся грунтом, обмазать горячим битумом марки БМ 70/30 по ГОСТ 6617–76 за два раза.
3. В спецификации дан расход на один смотровой колодец
4. Оклеечная гидроизоляция – рубероид на горячем битуме марки БН 70/30 ГОСТ 6617–76 .

Расход; кирпич глиняный обыкновенный по ГОСТ 530–2012 – 0,36 м3,
оклеечная гидроизоляция за 2 раза – 6,8 м2,

Разрез 1–1

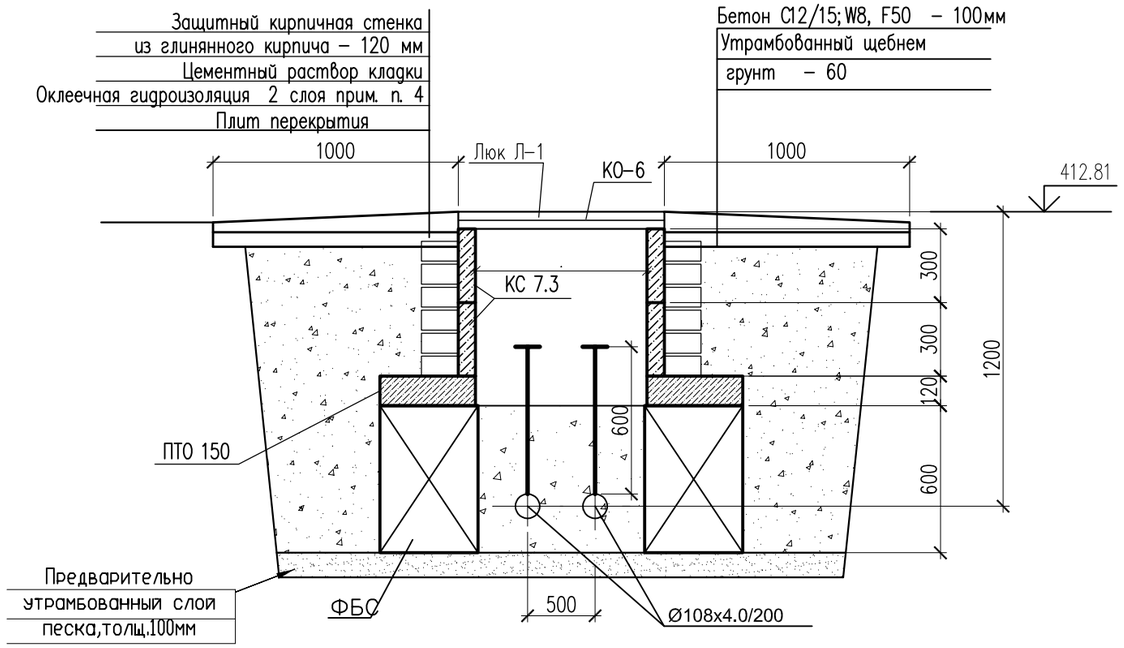

Согласовано

Взам. инв. N

Подп. и дата

Инв. N подл.

Изм.	Кол. уч.	Лист	N док.	Подп.	Дата
ГИП		Аманкелды П.			
Проверил		Тойлыбек Б.			
Исполн.		Губайдулин О.			
Н. контроль		Колдасов			

18–2024 АС

«Реконструкция тепловых сетей к №1, №3 котельной города Щучинск, Бурабайского района, Акмолинской области»

Тепловые сети

Стадия	Лист	Листов
РП	26	

Узел теплофикационный УТ–6,
Смотровой колодец СК–6

ТОО"ШЫМГОРПРОЕКТ"
г. Шымкент 2024г.

Копировал

Формат А3

Ут 8

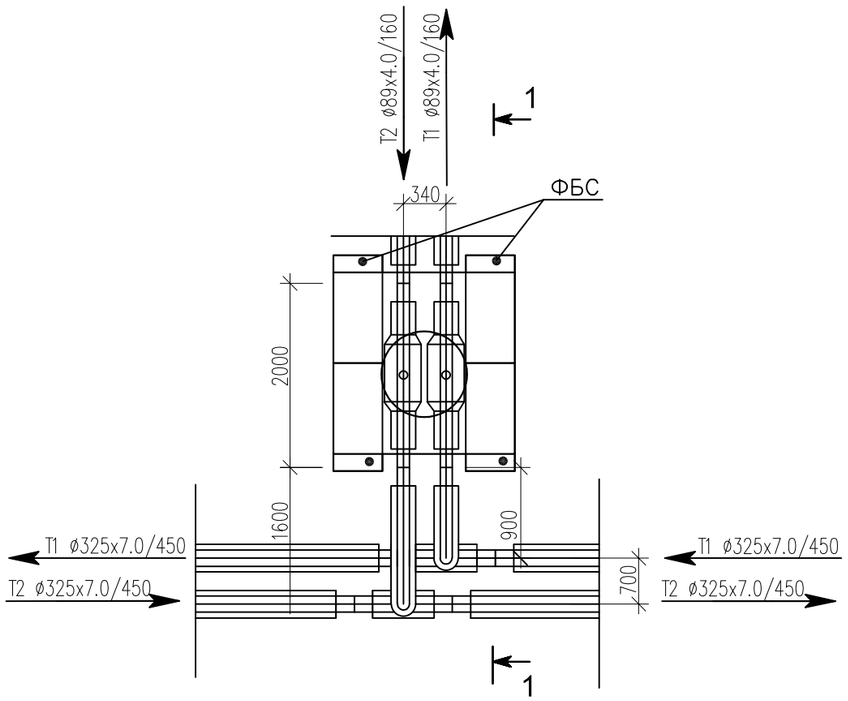

Разрез 1-1

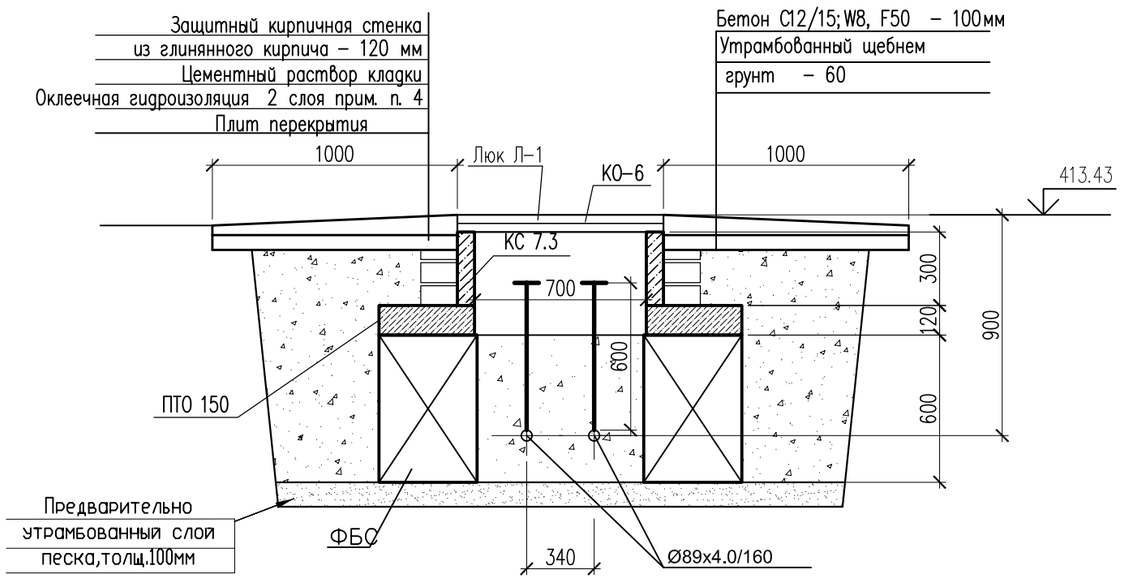

Спецификация материалов

Поз.	Обозначение	Наименование	Кол.	Масса ед., кг.	Примеч.
		Смотровой колодец СК-8	1		
	ГОСТ 13579-2018 221-102-0101-0014	ФБС 9.4.6-Т с водопроницаемостью не ниже W8 на портланцементе цементе	4	470	
	Серия 3.900.1-14в.1	Плита перекрытия ПТО 150.150.12-6	1	650	
	Серия 3.900.1-14в.1	Кольцо стеновые КС 7.3	1	130	
	Серия 3.900.1-14в.1	Кольцо опорное КО-6	1	50	
Л-1	ГОСТ 3634-2019	Люк с маркировкой Л(А15) на шарнире с запорным устройством.	1		
		Бетон С12/15;W8, F50 на портланцементе цементе м3	0.07		
		Предварительно утрамбованный слой песка,толщ.100мм м3	0,23		

Примечание: Изготовить сборных ж/б конструкций из бетона с водопроницаемостью не ниже W8 на портланцементе, зашитный слой не менее 50мм

1. Данный лист смотреть с частью ТС и КЖ-2
2. Все боковые поверхности, соприкасающихся грунтом, обмазать горячим битумом марки БМ 70/30 по ГОСТ 6617-76 за два раза.
3. В спецификации дан расход на один смотровой колодец
4. Оклеечная гидроизоляция – рубероид на горячем битуме марки БН 70/30 ГОСТ 6617-76 .

Расход; кирпич глиняный обыкновенный по ГОСТ 530-2012 – 0,36 м3,
оклеечная гидроизоляция за 2 раза – 6,8 м2,

Согласовано

Взам. инв. N

Подп. и дата

Инв. N подл.

Изм.	Кол. уч.	Лист	N док.	Подп.	Дата
ГИП		Аманкелды П.			
Проверил		Тойлыбек Б.			
Исполн.		Губайдулин О.			
Н. контроль		Колдасов			

18-2024 АС

«Реконструкция тепловых сетей к №1, №3 котельной города Щучинск, Бурабайского района, Акмолинской области»

Тепловые сети

Стадия	Лист	Листов
РП	27	

Узел теплофикационный УТ-8,
Смотровой колодец СК-8

ТОО"ШЫМГОРПРОЕКТ"
г.Шымкент 2024г.

Копировал

Формат А3

Ут 8.1

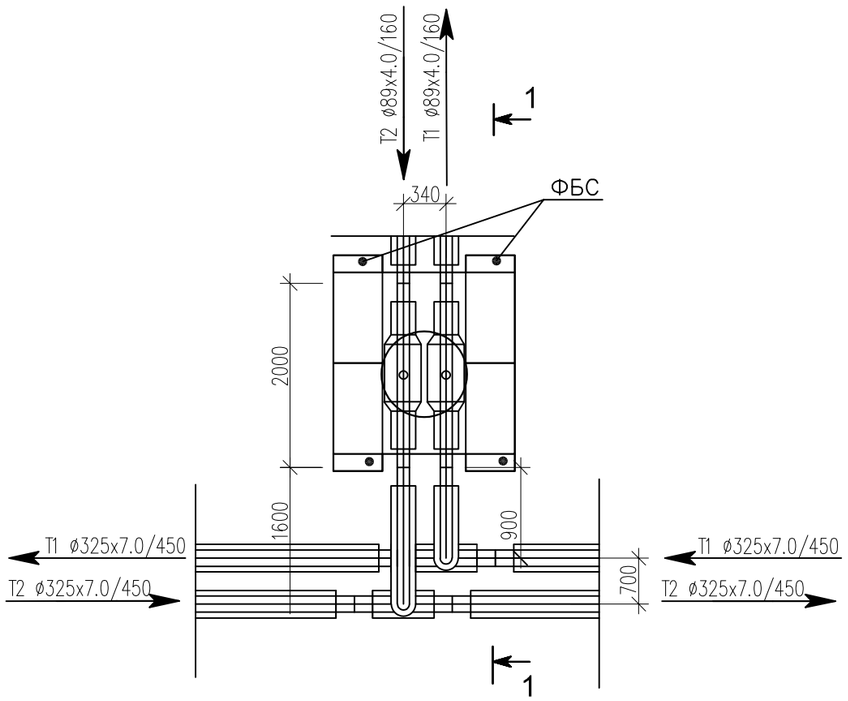

Спецификация материалов

Поз.	Обозначение	Наименование	Кол.	Масса ед., кг.	Примеч.
		Смотровой колодец СК-8.1	1		
	ГОСТ 13579-2018 221-102-0101-0014	ФБС 9.4.6-Т с водопроницаемостью не ниже W8 на портланцементе цементе	4	470	
	Серия 3.900.1-14в.1	Плита перекрытия ПТО 150.150.12-6	1	650	
	Серия 3.900.1-14в.1	Кольцо стеновые КС 7.3	1	130	
	Серия 3.900.1-14в.1	Кольцо опорное КО-6	1	50	
Л-1	ГОСТ 3634-2019	Люк с маркировкой Л(А15) на шарнире с запорным устройством.	1		
		Бетон С12/15; W8, F50 на портланцементе цементе м3	0.07		
		Предварительно утрамбованный слой песка, толщ.100мм м3	0,23		

Примечание: Изготовить сборных ж/б конструкций из бетона с водопроницаемостью не ниже W8 на портланцементе, зашитный слой не менее 50мм

1. Данный лист смотреть с частью ТС и КЖ-2
2. Все боковые поверхности, соприкасающихся грунтом, обмазать горячим битумом марки БМ 70/30 по ГОСТ 6617-76 за два раза.
3. В спецификации дан расход на один смотровой колодец
4. Оклеечная гидроизоляция – рубероид на горячем битуме марки БН 70/30 ГОСТ 6617-76 .

Расход; кирпич глиняный обыкновенный по ГОСТ 530-2012 – 0,36 м3,
оклеечная гидроизоляция за 2 раза – 6,8 м2,

Разрез 1-1

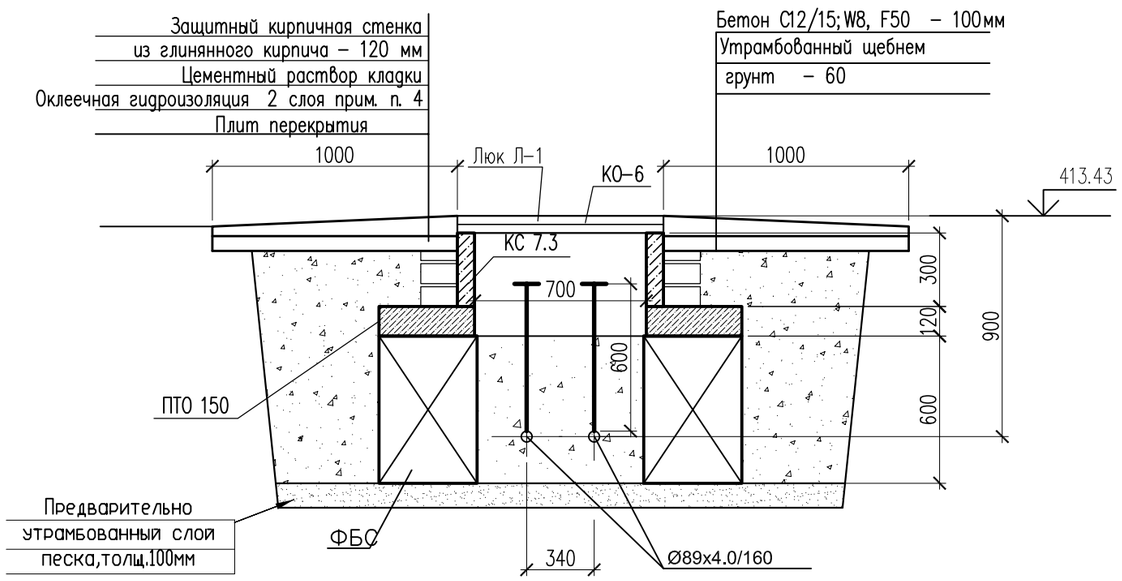

Изм.	Кол. уч	Лист	N док.	Подп.	Дата
ГИП		Аманкелды П.			
Проверил		Тойлыбек Б.			
Исполн.		Губайдулин О.			
Н. контроль		Колдасов			

18-2024 АС

«Реконструкция тепловых сетей к №1, №3 котельной города Щучинск, Бурабайского района, Акмолинской области»

Тепловые сети

Стадия	Лист	Листов
РП	28	

Узел теплофикационный УТ-8.1,
Смотровой колодец СК-8.1

ТОО"ШЫМГОРПРОЕКТ"
г. Шымкент 2024г.

Согласовано

Взам. инв. N

Подп. и дата

Инв. N подл.

Копировал

Формат А3

Ут 8.2

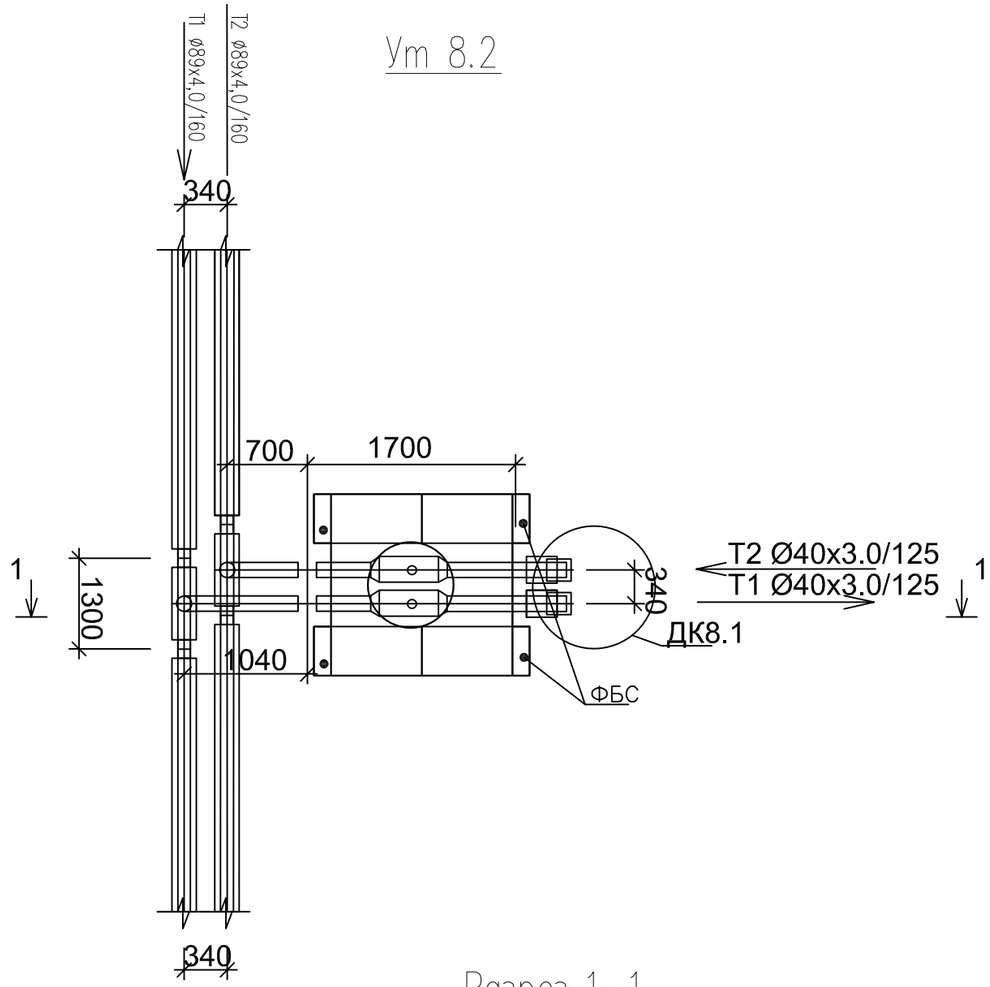

Спецификация материалов

Поз.	Обозначение	Наименование	Кол.	Масса ед., кг.	Примеч.
		Смотровой колодец СК-8.2	1		
	ГОСТ 13579-2018 221-102-0101-0014	ФБС 9.4.6-Т с водопроницаемостью не ниже W8 на портланцементе цементе	4	470	
	Серия 3.900.1-14в.1	Плита перекрытия ПТО 150.150.12-6	1	650	
	Серия 3.900.1-14в.1	Кольцо стеновые КС 7.3	2	130	
	Серия 3.900.1-14в.1	Кольцо опорное КО-6	1	50	
Л-1	ГОСТ 3634-2019	Люк с маркировкой Л(А15) на шарнире с запорным устройством.	1		
		Бетон С12/15; W8, F50 на портланцементе цементе м3	0.07		
		Предварительно утрамбованный слой песка, толщ.100мм м3	0,23		

Примечание: Изготовить сборных ж/б конструкций из бетона с водопроницаемостью не ниже W8 на портланцементе, зашитный слой не менее 50мм

1. Данный лист смотреть с частью ТС и КЖ-2
2. Все боковые поверхности, соприкасающихся грунтом, обмазать горячим битумом марки БМ 70/30 по ГОСТ 6617-76 за два раза.
3. В спецификации дан расход на один смотровой колодец
4. Оклеечная гидроизоляция – рубероид на горячем битуме марки БН 70/30 ГОСТ 6617-76 .

Расход; кирпич глиняный обыкновенный по ГОСТ 530-2012 – 0,36 м3,
оклеечная гидроизоляция за 2 раза – 6,8 м2,

Разрез 1-1

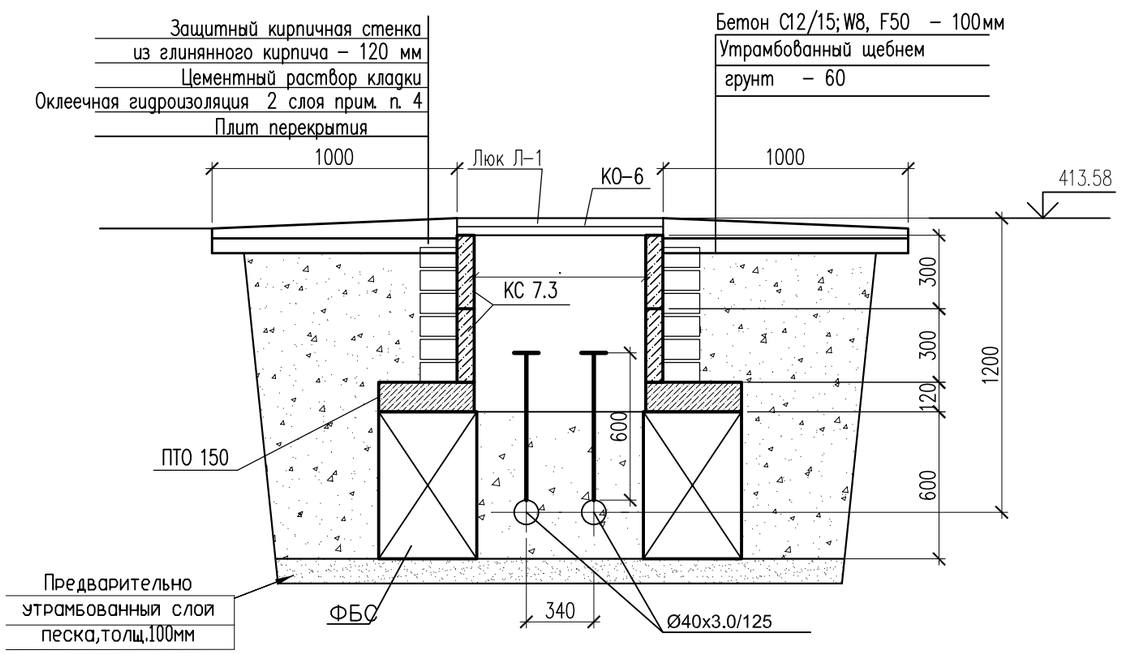

Изм.	Кол. уч.	Лист	N док.	Подп.	Дата
ГИП		Аманкелды П.			
Проверил		Тойлыбек Б.			
Исполн.		Губайдулин О.			
Н. контроль		Колдасов			

18-2024 АС

«Реконструкция тепловых сетей к №1, №3 котельной города Щучинск, Бурабайского района, Акмолинской области»

Тепловые сети

Стадия	Лист	Листов
РП	29	

Узел теплофикационный УТ-8.2,
Смотровой колодец СК-8.2

ТОО"ШЫМГОРПРОЕКТ"
г.Шымкент 2024г.

Согласовано

Взам. инв. N

Подп. и дата

Инв. N подл.

Копировал

Формат А3

Ут 9

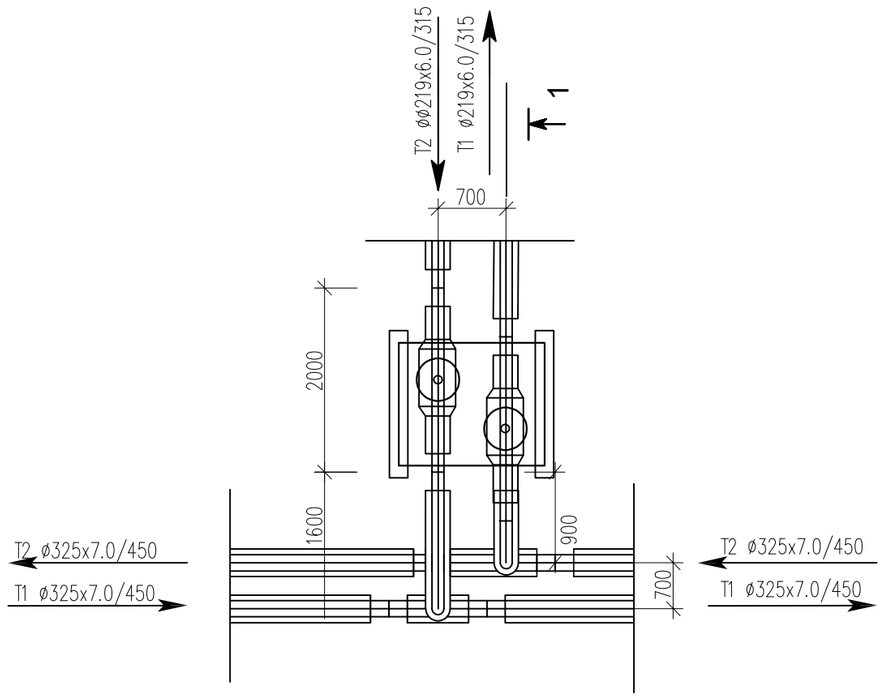

Спецификация материалов

Поз.	Обозначение	Наименование	Кол.	Масса ед., кг.	Примеч.
		Смотровой колодец СК-9	1		
	ГОСТ 13579-2018 221-102-0101-0014	ФБС 24.3.6-Т с водопроницаемостью не ниже W8 на портланцементе цементе	2	970	
	Серия 3.900.1-14в.1	Плита перекрытия ПТО 150.150.12-6	1	650	
	Серия 3.900.1-14в.1	Кольцо стеновые КС 7.3	2	130	
	Серия 3.900.1-14в.1	Кольцо опорное КО-6	1	50	
Л-1	ГОСТ 3634-2019	Люк с маркировкой Л(А15) на шарнире с запорным устройством.	1		
		Бетон С12/15; W8, F50 на портланцементе цементе м3	0.07		
		Предварительно утрамбованный слой песка, толщ.100мм м3	0,23		

Примечание: Изготовить сборных ж/б конструкций из бетона с водопроницаемостью не ниже W8 на портланцементе, зашитный слой не менее 50мм

1. Данный лист смотреть с частью ТС и КЖ-2
2. Все боковые поверхности, соприкасающихся грунтом, обмазать горячим битумом марки БМ 70/30 по ГОСТ 6617-76 за два раза.
3. В спецификации дан расход на один смотровой колодец
4. Оклеечная гидроизоляция – рубероид на горячем битуме марки БН 70/30 ГОСТ 6617-76 .

Расход; кирпич глиняный обыкновенный по ГОСТ 530-2012 – 0,78 м3,
оклеечная гидроизоляция за 2 раза – 6,8 м2,

Разрез 1-1

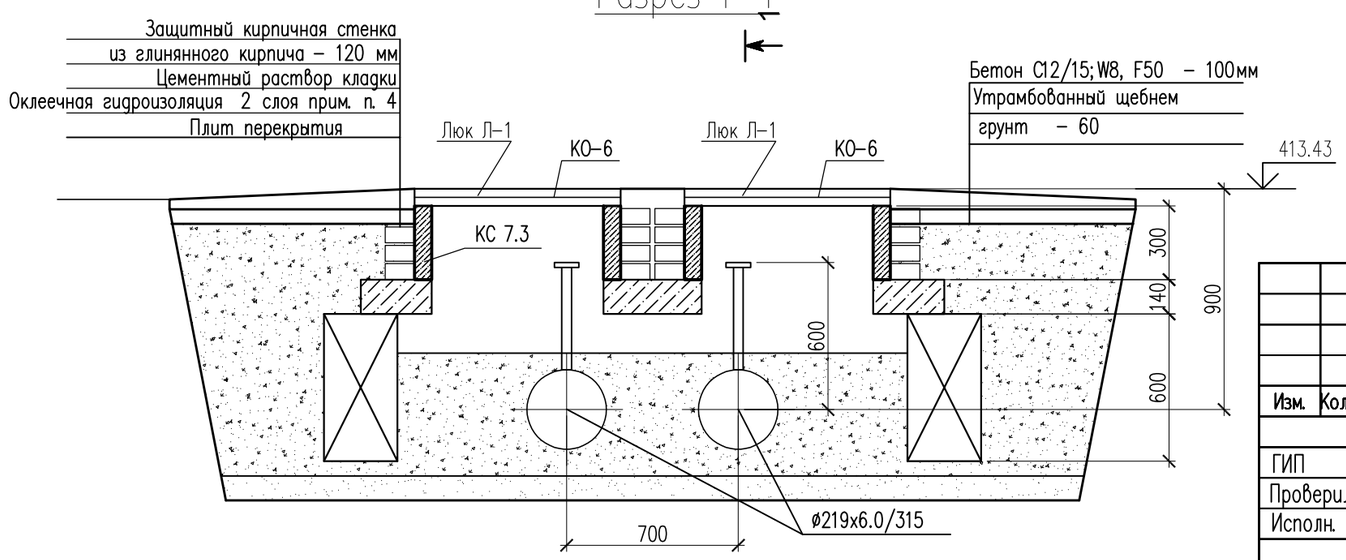

Изм.	Кол. уч.	Лист	N док.	Подп.	Дата
ГИП		Аманкелды П.			
Проверил		Тойлыбек Б.			
Исполн.		Губайдулин О.			
Н. контроль		Колдасов			

18-2024 АС

«Реконструкция тепловых сетей к №1, №3 котельной города Щучинск, Бурабайского района, Акмолинской области»

Тепловые сети

Стадия	Лист	Листов
РП	30	

Узел теплофикационный УТ-9,
Смотровой колодец СК-9

ТОО"ШЫМГОРПРОЕКТ"
г.Шымкент 2024г.

Согласовано

Взам. инв. N

Подп. и дата

Инв. N подл.

Копировал

Формат А3

Ут 9.1

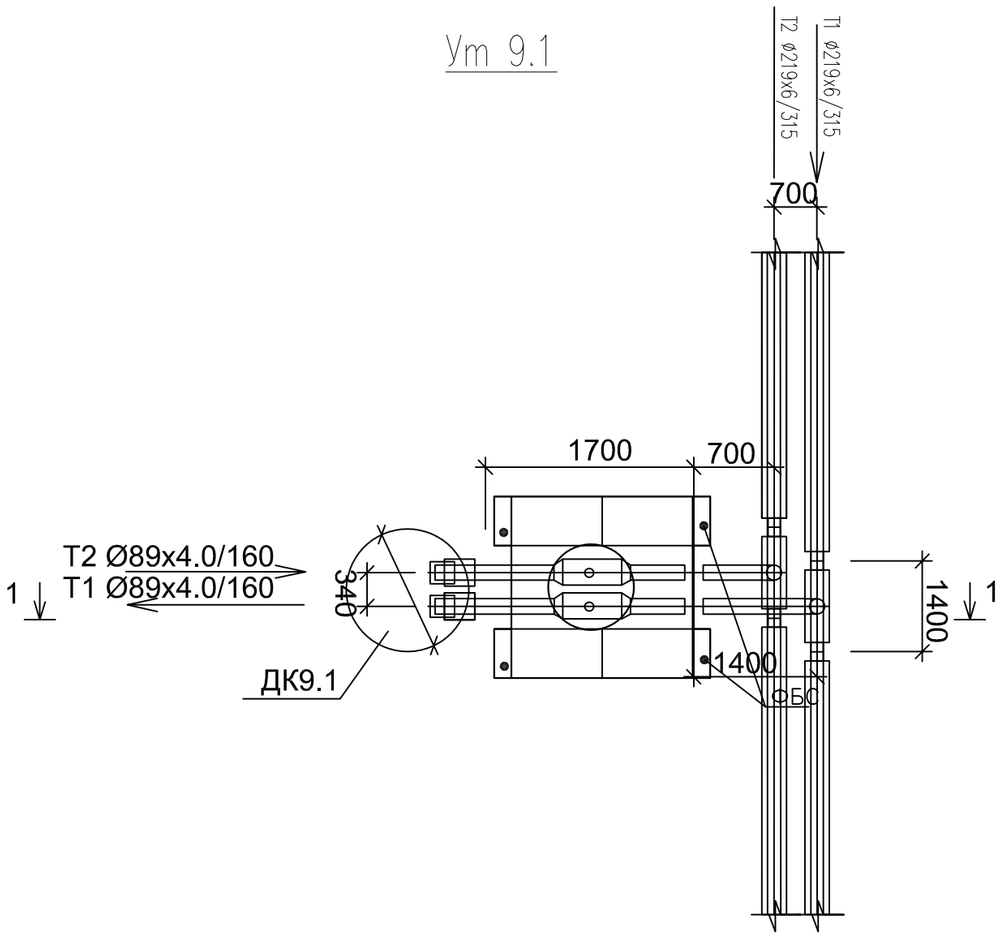

Разрез 1–1

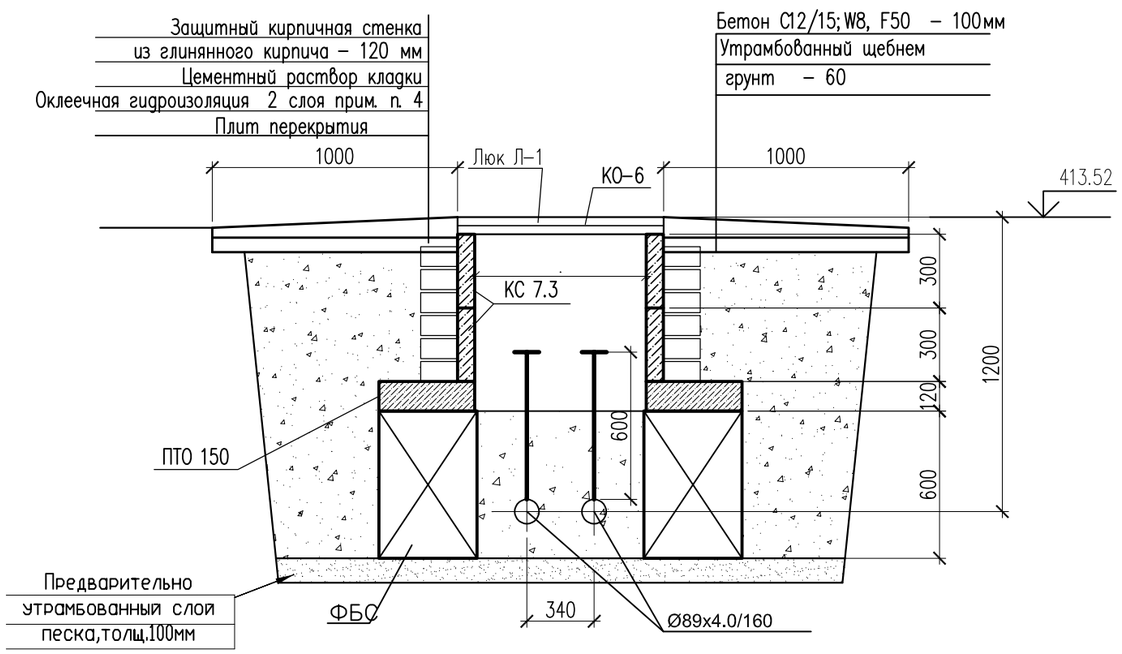

Спецификация материалов

Поз.	Обозначение	Наименование	Кол.	Масса ед., кг.	Примеч.
		Смотровой колодец СК–13	1		
	ГОСТ 13579–2018 221–102–0101–0014	ФБС 9.4.6–Т с водопроницаемостью не ниже W8 на портланцементе цементе	4	470	
	Серия 3.900.1–14в.1	Плита перекрытия ПТО 150.150.12–6	1	650	
	Серия 3.900.1–14в.1	Кольцо стеновые КС 7.3	2	130	
	Серия 3.900.1–14в.1	Кольцо опорное КО–6	1	50	
Л–1	ГОСТ 3634–2019	Люк с маркировкой Л(А15) на шарнире с запорным устройством.	1		
		Бетон С12/15; W8, F50 на портланцементе цементе м3	0.07		
		Предварительно утрамбованный слой песка, толщ.100мм м3	0,23		

Примечание: Изготовить сборных ж/б конструкций из бетона с водопроницаемостью не ниже W8 на портланцементе, зашитный слой не менее 50мм

1. Данный лист смотреть с частью ТС и КЖ–2
2. Все боковые поверхности, соприкасающихся грунтом, обмазать горячим битумом марки БМ 70/30 по ГОСТ 6617–76 за два раза.
3. В спецификации дан расход на один смотровой колодец
4. Оклеечная гидроизоляция – рубероид на горячем битуме марки БН 70/30 ГОСТ 6617–76 .

Расход; кирпич глиняный обыкновенный по ГОСТ 530–2012 – 0,36 м3,
оклеечная гидроизоляция за 2 раза – 6,8 м2,

Согласовано

Взам. инв. N

Подп. и дата

Инв. N подл.

Изм.	Кол. уч.	Лист	N док.	Подп.	Дата
ГИП		Аманкелды П.			
Проверил		Тойлыбек Б.			
Исполн.		Губайдулин О.			
Н. контроль		Колдасов			

18–2024 АС

«Реконструкция тепловых сетей к №1, №3 котельной города Щучинск, Бурабайского района, Акмолинской области»

Тепловые сети

Стадия	Лист	Листов
РП	31	

Узел теплофикационный УТ–9.1,
Смотровой колодец СК–9.1

ТОО"ШЫМГОРПРОЕКТ"
г. Шымкент 2024г.

Копировал

Формат А3

Ут 10

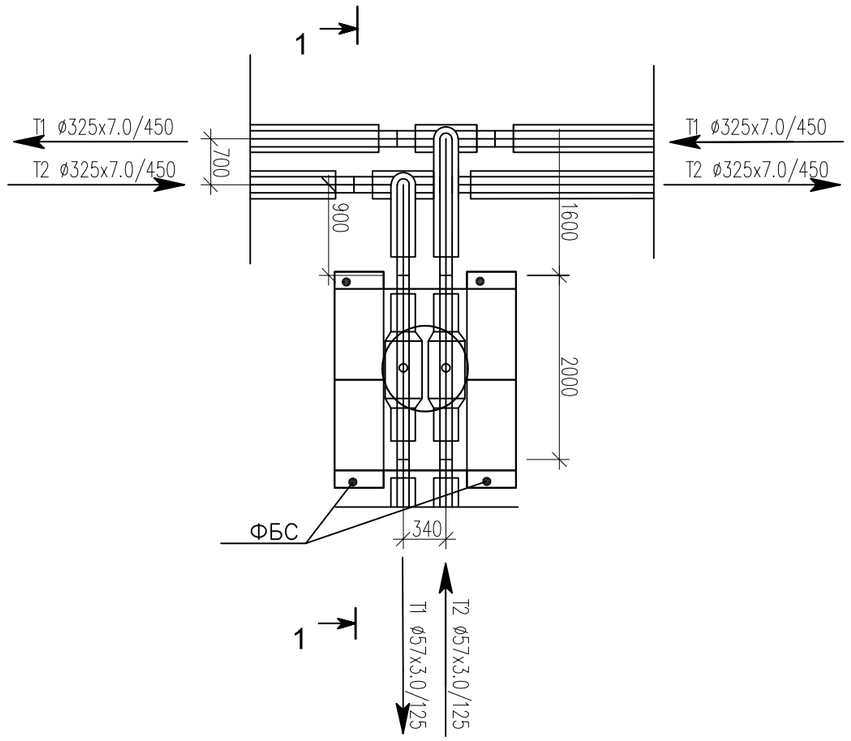

Разрез 1–1

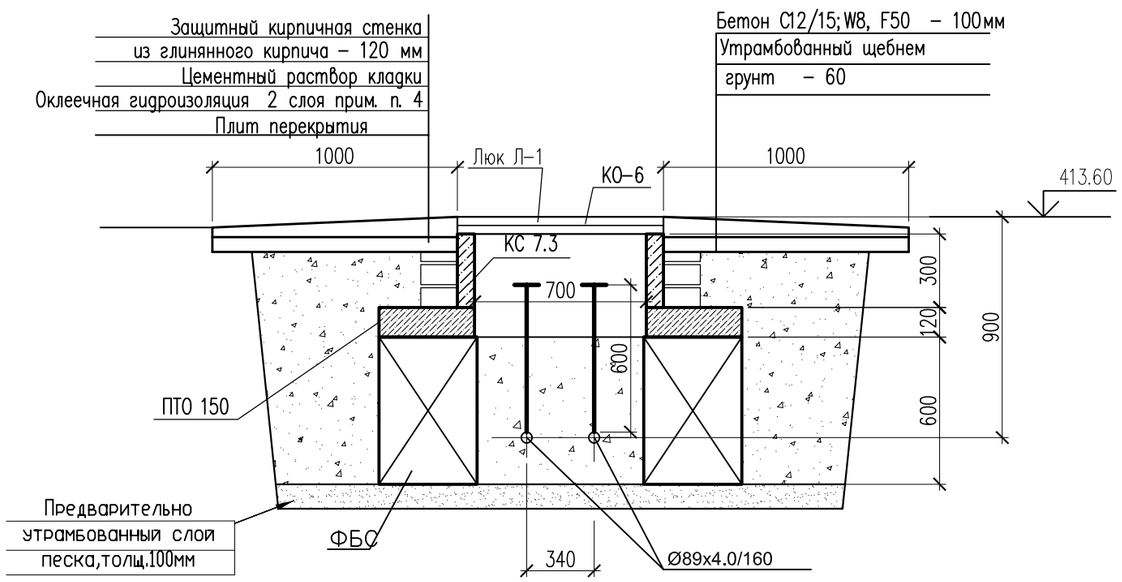

Спецификация материалов

Поз.	Обозначение	Наименование	Кол.	Масса ед., кг.	Примеч.
		Смотровой колодец СК–10	1		
	ГОСТ 13579–2018 221–102–0101–0014	ФБС 9.4.6–Т с водопроницаемостью не ниже W8 на портланцементе цементе	4	470	
	Серия 3.900.1–14в.1	Плита перекрытия ПТО 150.150.12–6	1	650	
	Серия 3.900.1–14в.1	Кольцо стеновые КС 7.3	1	130	
	Серия 3.900.1–14в.1	Кольцо опорное КО–6	1	50	
Л–1	ГОСТ 3634–2019	Люк с маркировкой Л(А15) на шарнире с запорным устройством.	1		
		Бетон С12/15;W8, F50 на портланцементе цементе м3	0.07		
		Предварительно утрамбованный слой песка,толщ.100мм м3	0,23		

Примечание: Изготовить сборных ж/б конструкций из бетона с водопроницаемостью не ниже W8 на портланцементе, защитный слой не менее 50мм

1. Данный лист смотреть с частью ТС и КЖ–2
2. Все боковые поверхности, соприкасающихся грунтом, обмазать горячим битумом марки БМ 70/30 по ГОСТ 6617–76 за два раза.
3. В спецификации дан расход на один смотровой колодец
4. Оклеечная гидроизоляция – рубероид на горячем битуме марки БН 70/30 ГОСТ 6617–76 .

Расход; кирпич глиняный обыкновенный по ГОСТ 530–2012 – 0,36 м3,
оклеечная гидроизоляция за 2 раза – 6,8 м2,

Согласовано

Взам. инв. N

Подп. и дата

Инв. N подл.

Изм.	Кол. уч.	Лист	N док.	Подп.	Дата
ГИП		Аманкелды П.			
Проверил		Тойлыбек Б.			
Исполн.		Губайдулин О.			
Н. контроль		Колдасов			

18–2024 АС

«Реконструкция тепловых сетей к №1, №3 котельной города Щучинск, Бурабайского района, Акмолинской области»

Тепловые сети

Стадия	Лист	Листов
РП	32	

Узел теплофикационный УТ–10,
Смотровой колодец СК–10

ТОО"ШЫМГОРПРОЕКТ"
г.Шымкент 2024г.

Копировал

Формат А3

Ут 11

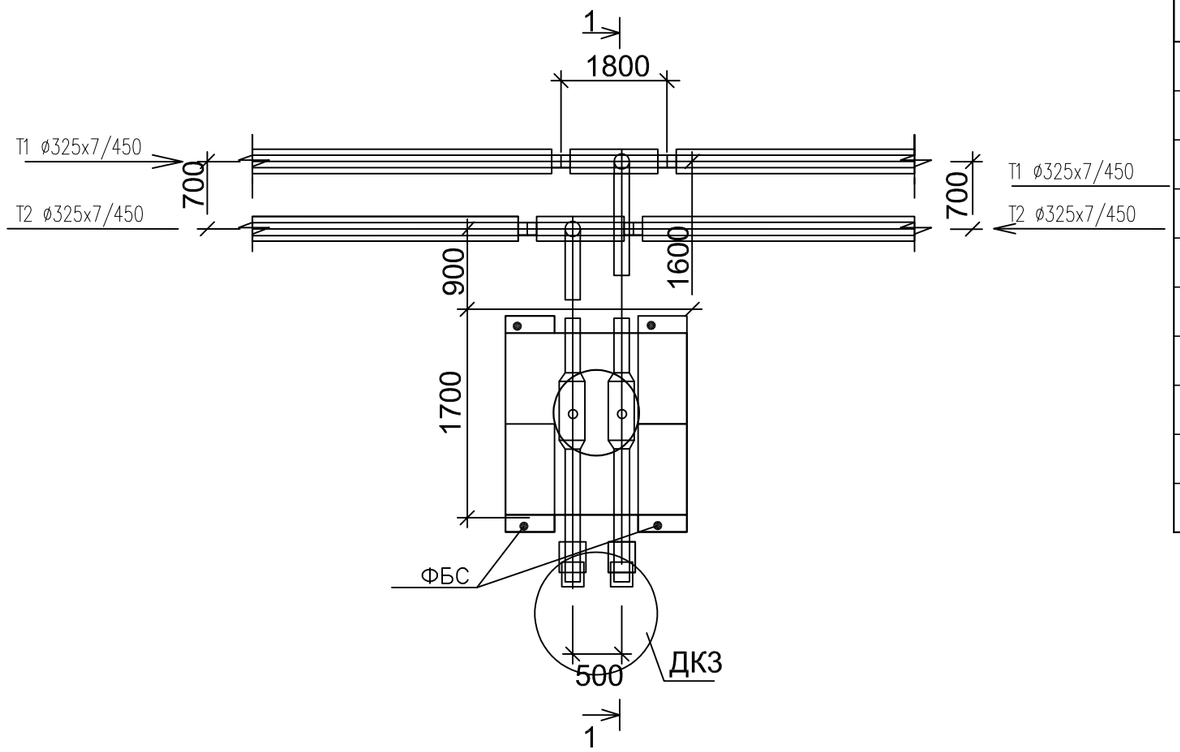

Разрез 1–1

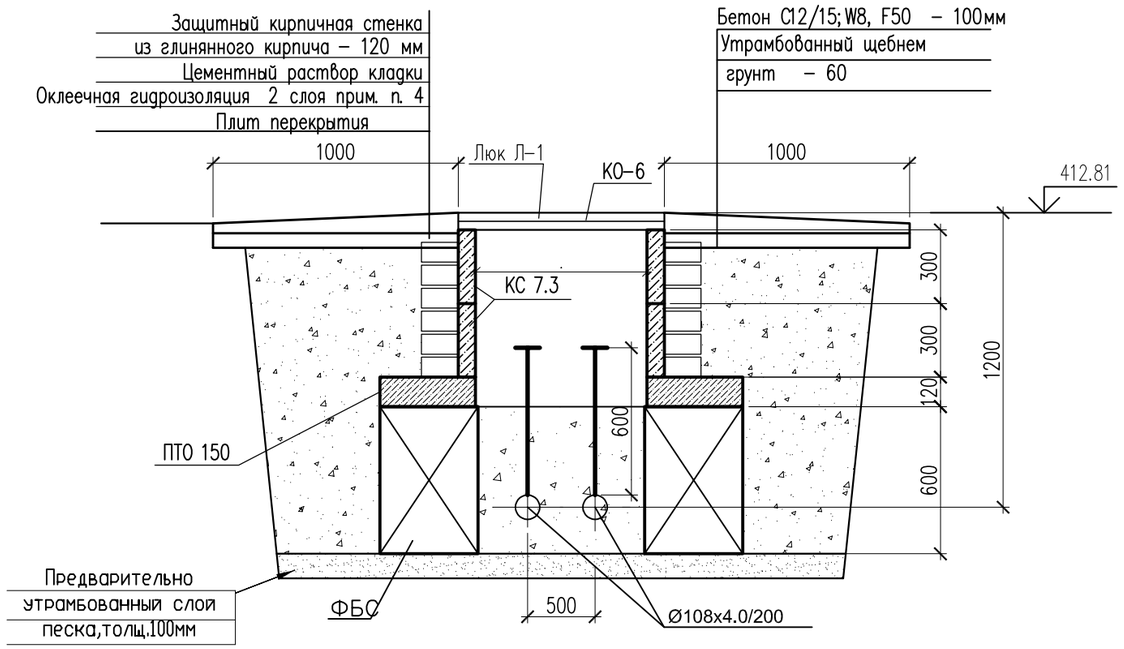

Спецификация материалов

Поз.	Обозначение	Наименование	Кол.	Масса ед., кг.	Примеч.
		Смотровой колодец СК–11	1		
	ГОСТ 13579–2018 221–102–0101–0014	ФБС 9.4.6–Т с водопроницаемостью не ниже W8 на портланцементе цементе	4	470	
	Серия 3.900.1–14в.1	Плита перекрытия ПТО 150.150.12–6	1	650	
	Серия 3.900.1–14в.1	Кольцо стеновые КС 7.3	2	130	
	Серия 3.900.1–14в.1	Кольцо опорное КО–6	1	50	
Л–1	ГОСТ 3634–2019	Люк с маркировкой Л(А15) на шарнире с запорным устройством.	1		
		Бетон С12/15; W8, F50 на портланцементе цементе м3	0.07		
		Предварительно утрамбованный слой песка, толщ.100мм м3	0,23		

Примечание: Изготовить сборных ж/б конструкций из бетона с водопроницаемостью не ниже W8 на портланцементе, защитный слой не менее 50мм

1. Данный лист смотреть с частью ТС и КЖ–2
2. Все боковые поверхности, соприкасающихся грунтом, обмазать горячим битумом марки БМ 70/30 по ГОСТ 6617–76 за два раза.
3. В спецификации дан расход на один смотровой колодец
4. Оклеечная гидроизоляция – рубероид на горячем битуме марки БН 70/30 ГОСТ 6617–76 .

Расход; кирпич глиняный обыкновенный по ГОСТ 530–2012 – 0,36 м3,
оклеечная гидроизоляция за 2 раза – 6,8 м2,

Согласовано

Взам. инв. N

Подп. и дата

Инв. N подл.

Изм.	Кол. уч.	Лист	N док.	Подп.	Дата
ГИП		Аманкелды П.			
Проверил		Тойлыбек Б.			
Исполн.		Губайдулин О.			
Н. контроль		Колдасов			

18–2024 АС

«Реконструкция тепловых сетей к №1, №3 котельной города Щучинск, Бурабайского района, Акмолинской области»

Тепловые сети

Стадия	Лист	Листов
РП	33	

Узел теплофикационный УТ–11,
Смотровой колодец СК–11

ТОО"ШЫМГОРПРОЕКТ"
г.Шымкент 2024г.

Копировал

Формат А3

Ут 12

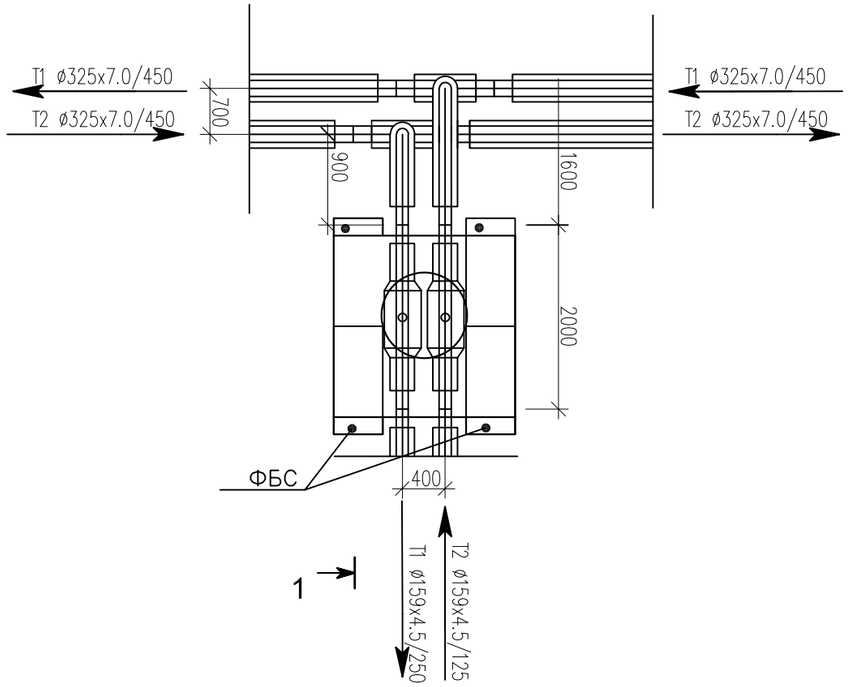

Разрез 1–1

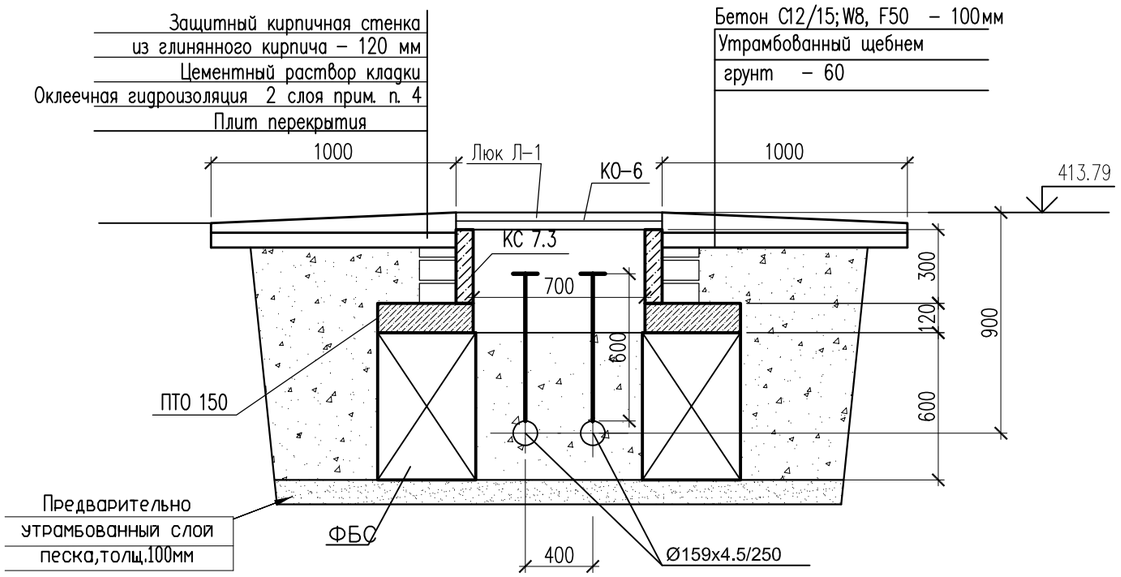

Спецификация материалов

Поз.	Обозначение	Наименование	Кол.	Масса ед., кг.	Примеч.
		Смотровой колодец СК–12	1		
	ГОСТ 13579–2018 221–102–0101–0014	ФБС 9.4.6–Т с водопроницаемостью не ниже W8 на портланцементе цементе	4	470	
	Серия 3.900.1–14в.1	Плита перекрытия ПТО 150.150.12–6	1	650	
	Серия 3.900.1–14в.1	Кольцо стеновые КС 7.3	1	130	
	Серия 3.900.1–14в.1	Кольцо опорное КО–6	1	50	
Л–1	ГОСТ 3634–2019	Люк с маркировкой Л(А15) на шарнире с запорным устройством.	1		
		Бетон С12/15; W8, F50 на портланцементе цементе м3	0.07		
		Предварительно утрамбованный слой песка, толщ.100мм м3	0,23		

Примечание: Изготовить сборных ж/б конструкций из бетона с водопроницаемостью не ниже W8 на портланцементе, зашитный слой не менее 50мм

1. Данный лист смотреть с частью ТС и КЖ–2
2. Все боковые поверхности, соприкасающихся грунтом, обмазать горячим битумом марки БМ 70/30 по ГОСТ 6617–76 за два раза.
3. В спецификации дан расход на один смотровой колодец
4. Оклеечная гидроизоляция – рубероид на горячем битуме марки БН 70/30 ГОСТ 6617–76 .

Расход; кирпич глиняный обыкновенный по ГОСТ 530–2012 – 0,36 м3,
оклеечная гидроизоляция за 2 раза – 6,8 м2,

Согласовано

Взам. инв. N

Подп. и дата

Инв. N подл.

Изм.	Кол. уч.	Лист	N док.	Подп.	Дата
ГИП		Аманкелды П.			
Проверил		Тойлыбек Б.			
Исполн.		Губайдулин О.			
Н. контроль		Колдасов			

18–2024 АС

«Реконструкция тепловых сетей к №1, №3 котельной города Щучинск, Бурабайского района, Акмолинской области»

Тепловые сети

Стадия	Лист	Листов
РП	34	

Узел теплофикационный УТ–12,
Смотровой колодец СК–12

ТОО"ШЫМГОРПРОЕКТ"
г.Шымкент 2024г.

Копировал

Формат А3

Ут 12.1

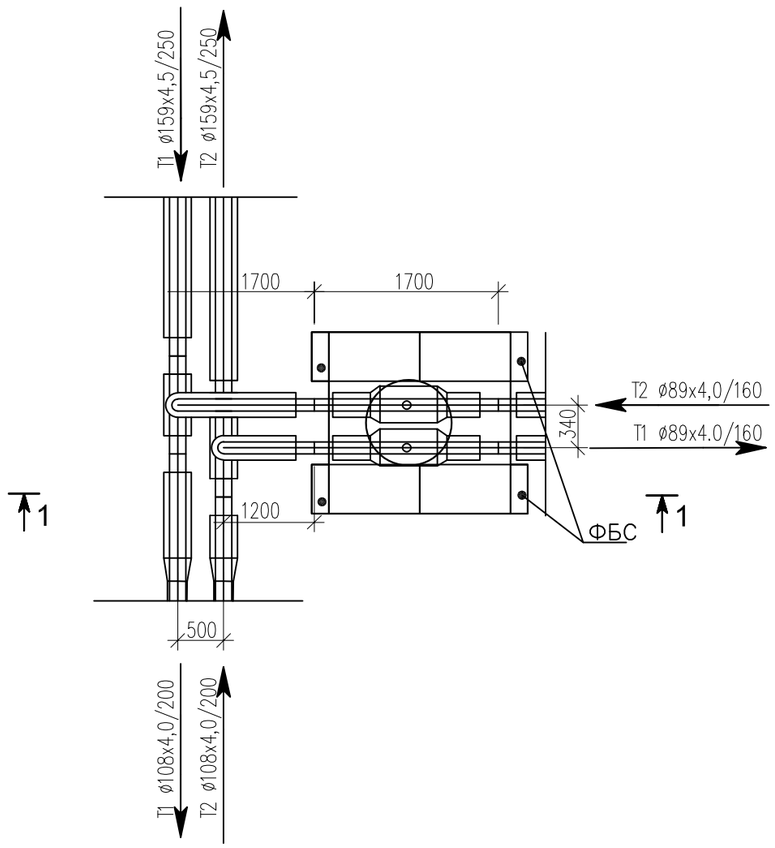

Разрез 1–1

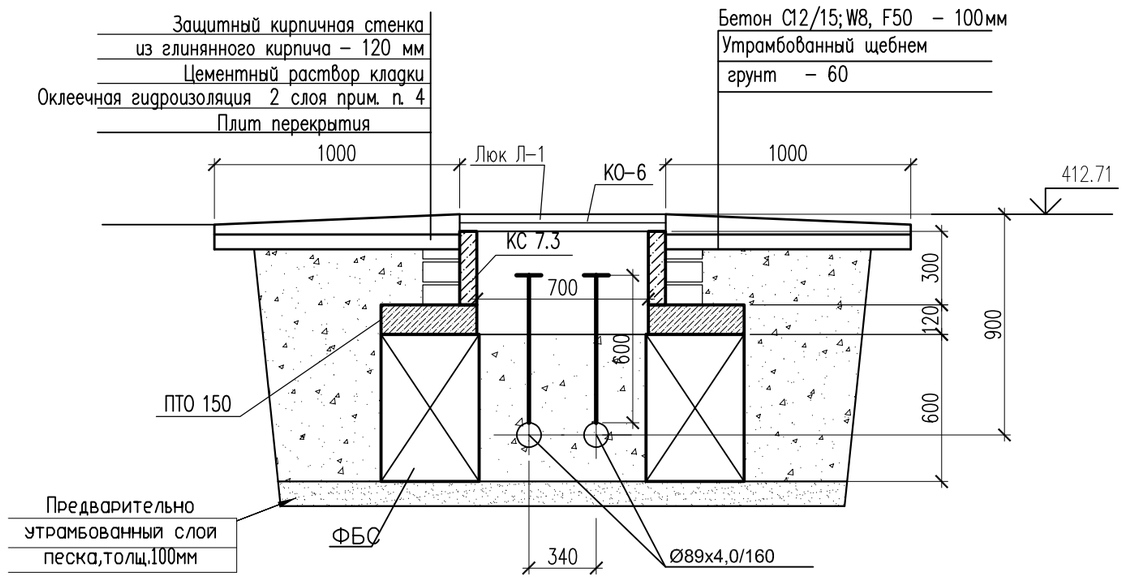

Спецификация материалов

Поз.	Обозначение	Наименование	Кол.	Масса ед., кг.	Примеч.
		Смотровой колодец СК–12.1	1		
	ГОСТ 13579–2018 221–102–0101–0014	ФБС 9.4.6–Т с водопроницаемостью не ниже W8 на портланцементе цементе	4	470	
	Серия 3.900.1–14в.1	Плита перекрытия ПТО 150.150.12–6	1	650	
	Серия 3.900.1–14в.1	Кольцо стеновые КС 7.3	1	130	
	Серия 3.900.1–14в.1	Кольцо опорное КО–6	1	50	
Л–1	ГОСТ 3634–2019	Люк с маркировкой Л(А15) на шарнире с запорным устройством.	1		
		Бетон С12/15; W8, F50 на портланцементе цементе м3	0.07		
		Предварительно утрамбованный слой песка, толщ.100мм м3	0,23		

Примечание: Изготовить сборных ж/б конструкций из бетона с водопроницаемостью не ниже W8 на портланцементе, зашитный слой не менее 50мм

1. Данный лист смотреть с частью ТС и КЖ–2
2. Все боковые поверхности, соприкасающихся грунтом, обмазать горячим битумом марки БМ 70/30 по ГОСТ 6617–76 за два раза.
3. В спецификации дан расход на один смотровой колодец
4. Оклеечная гидроизоляция – рубероид на горячем битуме марки БН 70/30 ГОСТ 6617–76 .

Расход; кирпич глиняный обыкновенный по ГОСТ 530–2012 – 0,36 м3,
оклеечная гидроизоляция за 2 раза – 6,8 м2,

Согласовано

Взам. инв. N

Подп. и дата

Инв. N подл.

Изм.	Кол. уч.	Лист	N док.	Подп.	Дата
ГИП		Аманкелды П.			
Проверил		Тойлыбек Б.			
Исполн.		Губайдулин О.			
Н. контроль		Колдасов			

18–2024 АС

«Реконструкция тепловых сетей к №1, №3 котельной города Щучинск, Бурабайского района, Акмолинской области»

Тепловые сети

Стадия	Лист	Листов
РП	35	

Узел теплофикационный УТ–12.1,
Смотровой колодец СК–12.1

ТОО"ШЫМГОРПРОЕКТ"
г. Шымкент 2024г.

Копировал

Формат А3

Ут 13

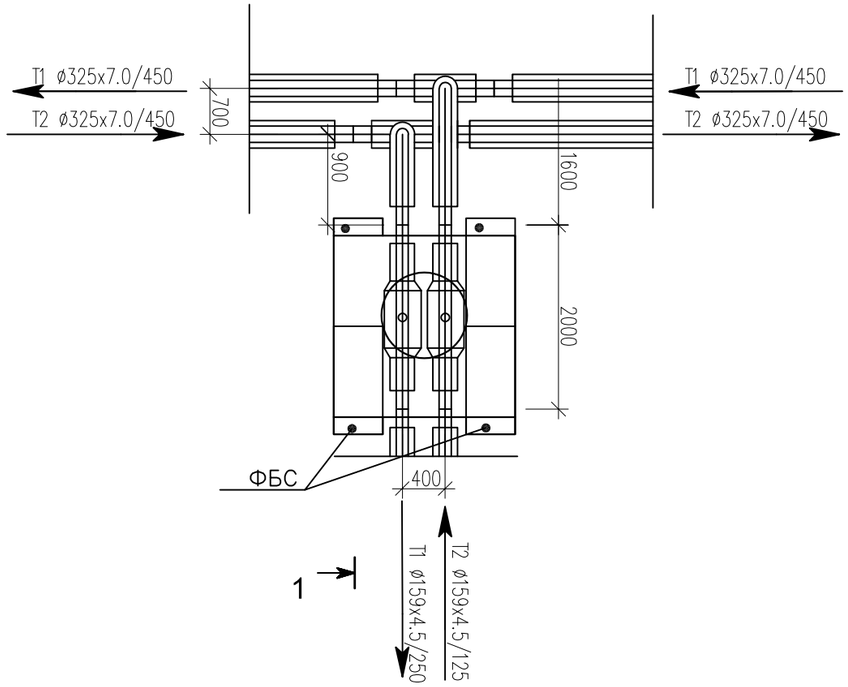

Разрез 1–1

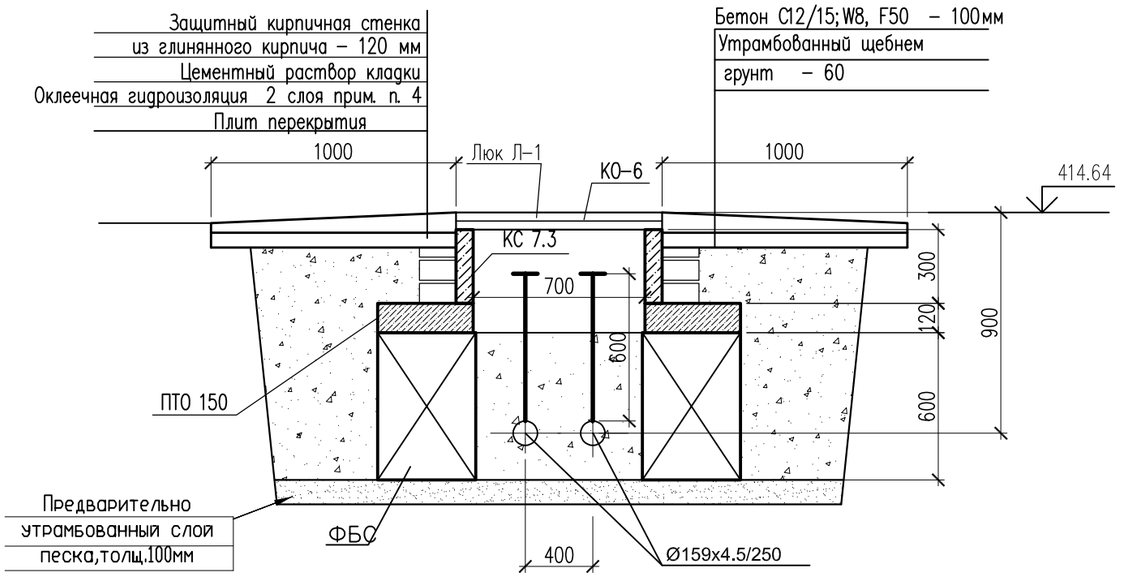

Спецификация материалов

Поз.	Обозначение	Наименование	Кол.	Масса ед., кг.	Примеч.
		Смотровой колодец СК–13	1		
	ГОСТ 13579–2018 221–102–0101–0014	ФБС 9.4.6–Т с водопроницаемостью не ниже W8 на портланцементе цементе	4	470	
	Серия 3.900.1–14в.1	Плита перекрытия ПТО 150.150.12–6	1	650	
	Серия 3.900.1–14в.1	Кольцо стеновые КС 7.3	1	130	
	Серия 3.900.1–14в.1	Кольцо опорное КО–6	1	50	
Л–1	ГОСТ 3634–2019	Люк с маркировкой Л(А15) на шарнире с запорным устройством.	1		
		Бетон С12/15; W8, F50 на портланцементе цементе м3	0.07		
		Предварительно утрамбованный слой песка, толщ.100мм м3	0,23		

Примечание: Изготовить сборных ж/б конструкций из бетона с водопроницаемостью не ниже W8 на портланцементе, зашитный слой не менее 50мм

1. Данный лист смотреть с частью ТС и КЖ–2
2. Все боковые поверхности, соприкасающихся грунтом, обмазать горячим битумом марки БМ 70/30 по ГОСТ 6617–76 за два раза.
3. В спецификации дан расход на один смотровой колодец
4. Оклеечная гидроизоляция – рубероид на горячем битуме марки БН 70/30 ГОСТ 6617–76 .

Расход; кирпич глиняный обыкновенный по ГОСТ 530–2012 – 0,36 м3,
оклеечная гидроизоляция за 2 раза – 6,8 м2,

Согласовано

Взам. инв. N

Подп. и дата

Инв. N подл.

Изм.	Кол. уч.	Лист	N док.	Подп.	Дата
ГИП		Аманкелды П.			
Проверил		Тойлыбек Б.			
Исполн.		Губайдулин О.			
Н. контроль		Колдасов			

18–2024 АС

«Реконструкция тепловых сетей к №1, №3 котельной города Щучинск, Бурабайского района, Акмолинской области»

Тепловые сети

Стадия	Лист	Листов
РП	36	

Узел теплофикационный УТ–13,
Смотровой колодец СК–13

ТОО"ШЫМГОРПРОЕКТ"
г.Шымкент 2024г.

Копировал

Формат А3

Ут 14

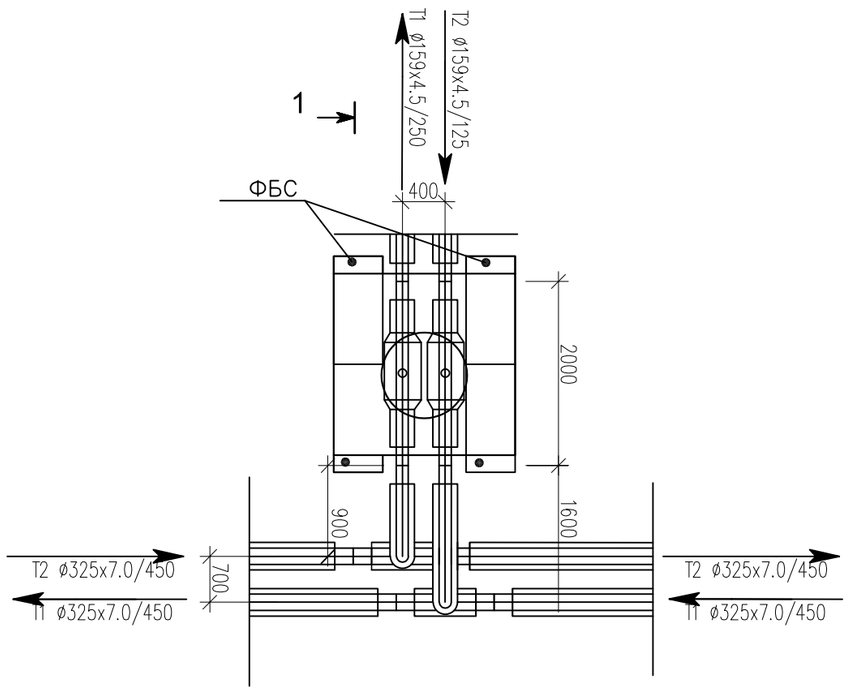

Разрез 1-1

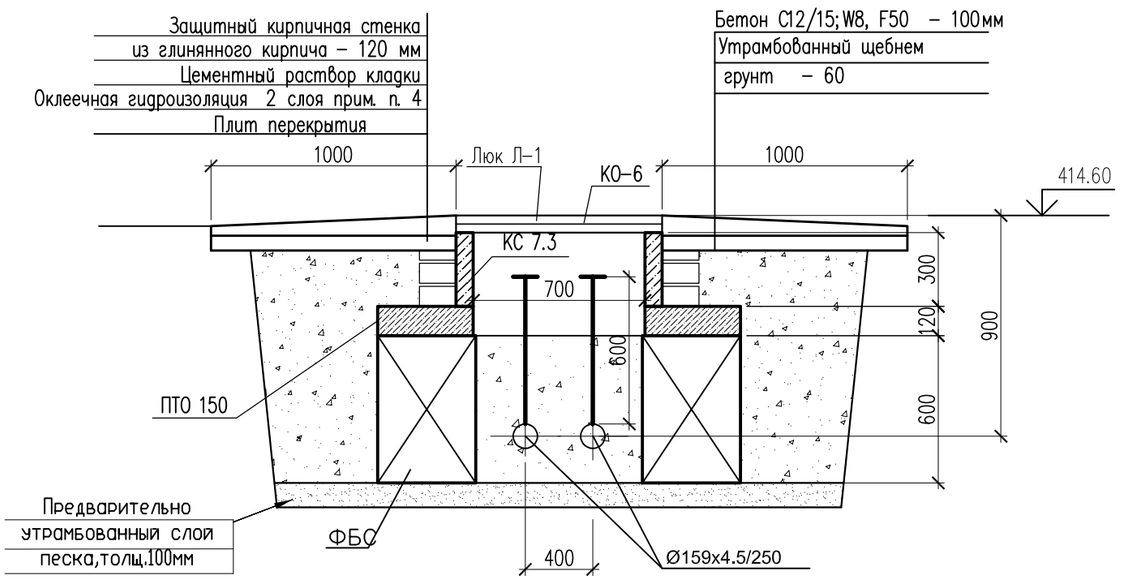

Спецификация материалов

Поз.	Обозначение	Наименование	Кол.	Масса ед., кг.	Примеч.
		Смотровой колодец СК-14	1		
	ГОСТ 13579-2018 221-102-0101-0014	ФБС 9.4.6-Т с водопроницаемостью не ниже W8 на портланцементе цементе	4	470	
	Серия 3.900.1-14в.1	Плита перекрытия ПТО 150.150.12-6	1	650	
	Серия 3.900.1-14в.1	Кольцо стеновые КС 7.3	1	130	
	Серия 3.900.1-14в.1	Кольцо опорное КО-6	1	50	
Л-1	ГОСТ 3634-2019	Люк с маркировкой Л(А15) на шарнире с запорным устройством.	1		
		Бетон С12/15; W8, F50 на портланцементе цементе м3	0.07		
		Предварительно утрамбованный слой песка, толщ.100мм м3	0,23		

Примечание: Изготовить сборных ж/б конструкций из бетона с водопроницаемостью не ниже W8 на портланцементе, зашитный слой не менее 50мм

1. Данный лист смотреть с частью ТС и КЖ-2
2. Все боковые поверхности, соприкасающихся грунтом, обмазать горячим битумом марки БМ 70/30 по ГОСТ 6617-76 за два раза.
3. В спецификации дан расход на один смотровой колодец
4. Оклеечная гидроизоляция – рубероид на горячем битуме марки БН 70/30 ГОСТ 6617-76 .

Расход; кирпич глиняный обыкновенный по ГОСТ 530-2012 – 0,36 м3,
оклеечная гидроизоляция за 2 раза – 6,8 м2,

Согласовано

Взам. инв. N

Подп. и дата

Инв. N подл.

Изм.	Кол. уч.	Лист	N док.	Подп.	Дата	18-2024 АС		
						«Реконструкция тепловых сетей к №1, №3 котельной города Щучинск, Бурабайского района, Акмолинской области»		
ГИП		Аманкелды П.				Тепловые сети	Стадия	Лист	Листов
Проверил		Тойлыбек Б.					РП	37	
Исполн.		Губайдулин О.				Узел теплофикационный УТ-14, Смотровой колодец СК-14	ТОО"ШЫМГОРПРОЕКТ" г.Шымкент 2024г.		
Н. контроль		Колдасов							

Копировал Формат А3

Ут 14.1

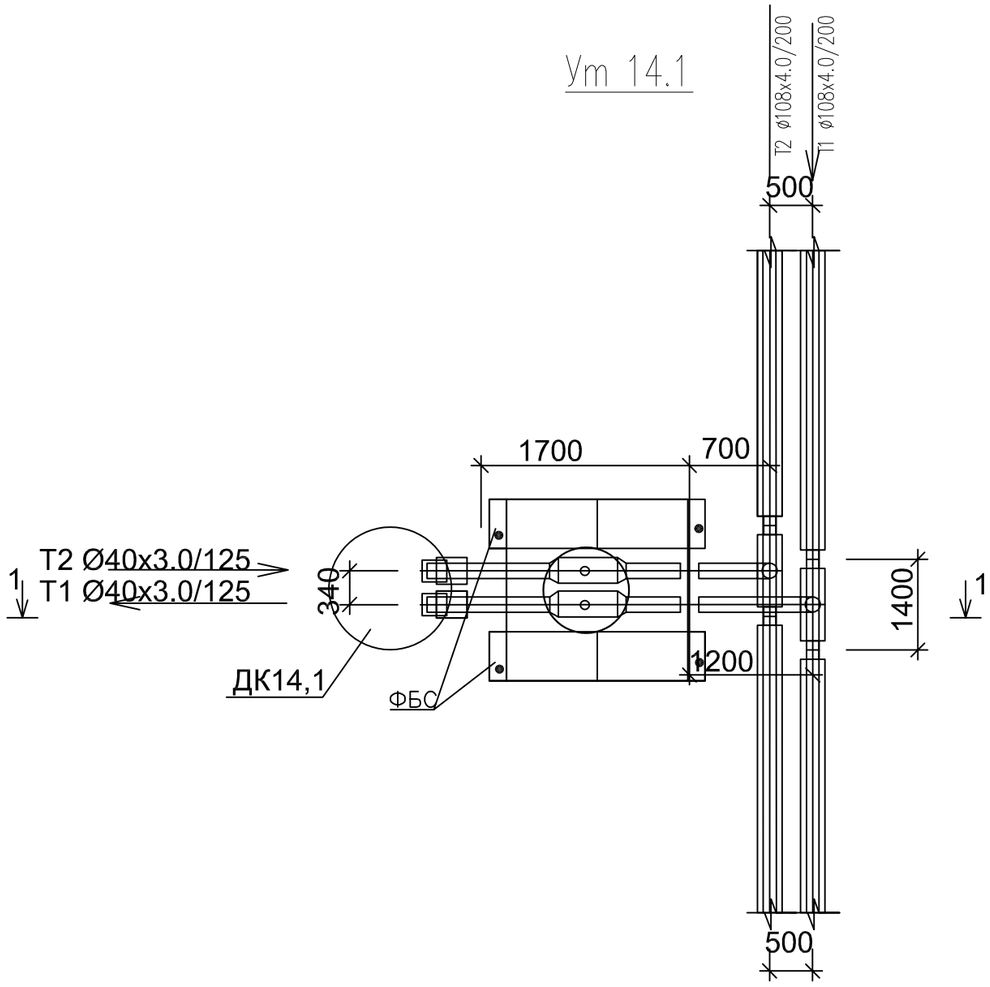

Разрез 1–1

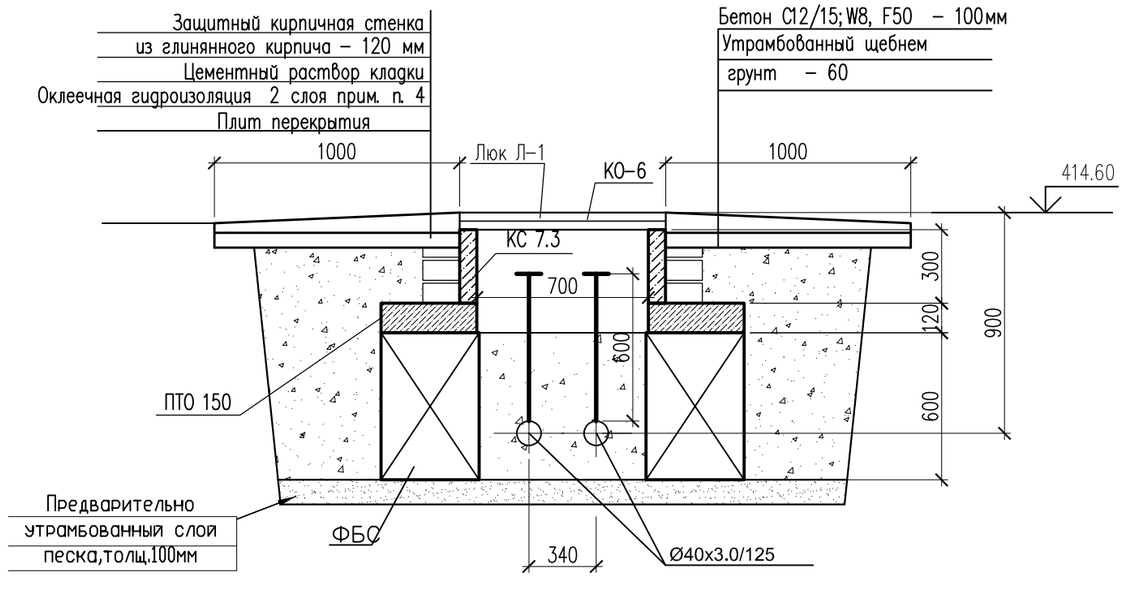

Спецификация материалов

Поз.	Обозначение	Наименование	Кол.	Масса ед., кг.	Примеч.
		Смотровой колодец СК–14.1	1		
	ГОСТ 13579–2018 221–102–0101–0014	ФБС 9.4.6–Т с водопроницаемостью не ниже W8 на портланцементе цементе	4	470	
	Серия 3.900.1–14в.1	Плита перекрытия ПТО 150.150.12–6	1	650	
	Серия 3.900.1–14в.1	Кольцо стеновые КС 7.3	1	130	
	Серия 3.900.1–14в.1	Кольцо опорное КО–6	1	50	
Л–1	ГОСТ 3634–2019	Люк с маркировкой Л(А15) на шарнире с запорным устройством.	1		
		Бетон С12/15; W8, F50 на портланцементе цементе м3	0.07		
		Предварительно утрамбованный слой песка, толщ.100мм м3	0,23		

Примечание: Изготовить сборных ж/б конструкций из бетона с водопроницаемостью не ниже W8 на портланцементе, защитный слой не менее 50мм

1. Данный лист смотреть с частью ТС и КЖ–2
2. Все боковые поверхности, соприкасающихся грунтом, обмазать горячим битумом марки БМ 70/30 по ГОСТ 6617–76 за два раза.
3. В спецификации дан расход на один смотровой колодец
4. Оклеечная гидроизоляция – рубероид на горячем битуме марки БН 70/30 ГОСТ 6617–76 .

Расход; кирпич глиняный обыкновенный по ГОСТ 530–2012 – 0,36 м3,
оклеечная гидроизоляция за 2 раза – 6,8 м2,

Согласовано

Взам. инв. N

Подп. и дата

Инв. N подл.

Изм.	Кол. уч	Лист	N док.	Подп.	Дата
ГИП		Аманкелды П.			
Проверил		Тойлыбек Б.			
Исполн.		Губайдулин О.			
Н. контроль		Колдасов			

18–2024 АС

«Реконструкция тепловых сетей к №1, №3 котельной города Щучинск, Бурабайского района, Акмолинской области»

Тепловые сети

Стадия	Лист	Листов
РП	38	

Узел теплофикационный УТ–14.1,
Смотровой колодец СК–14.1

ТОО"ШЫМГОРПРОЕКТ"
г.Шымкент 2024г.

Ут 15

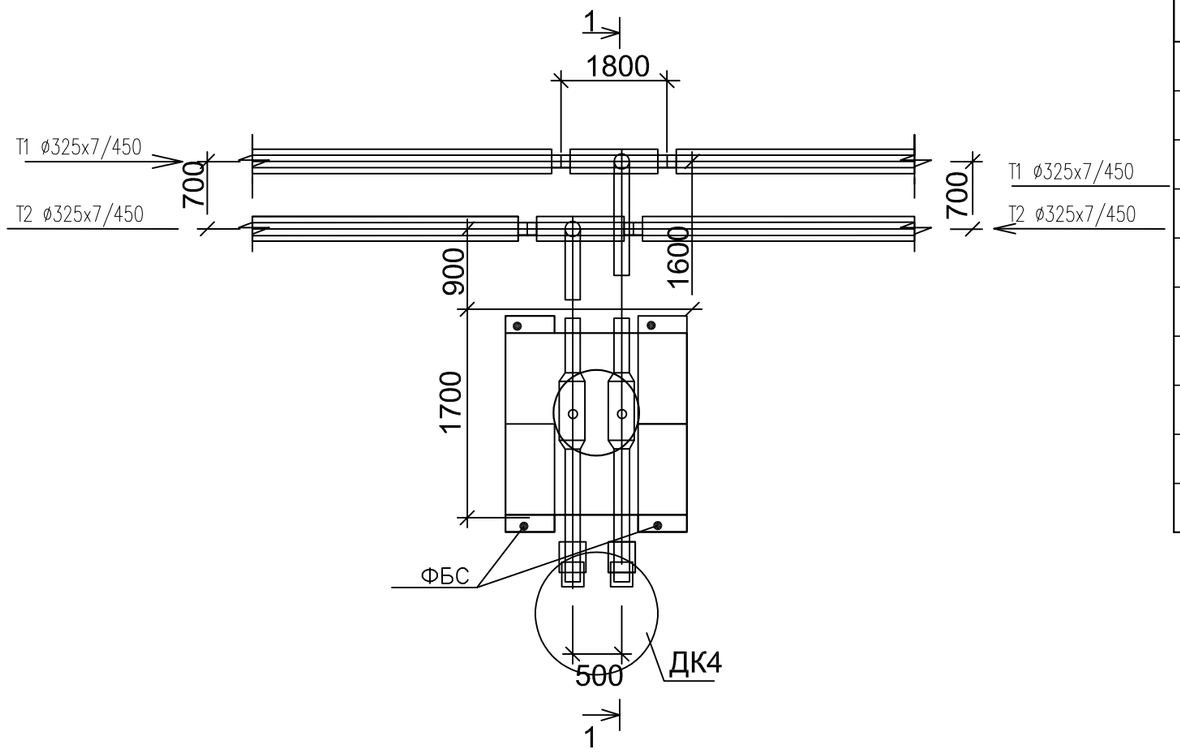

Разрез 1–1

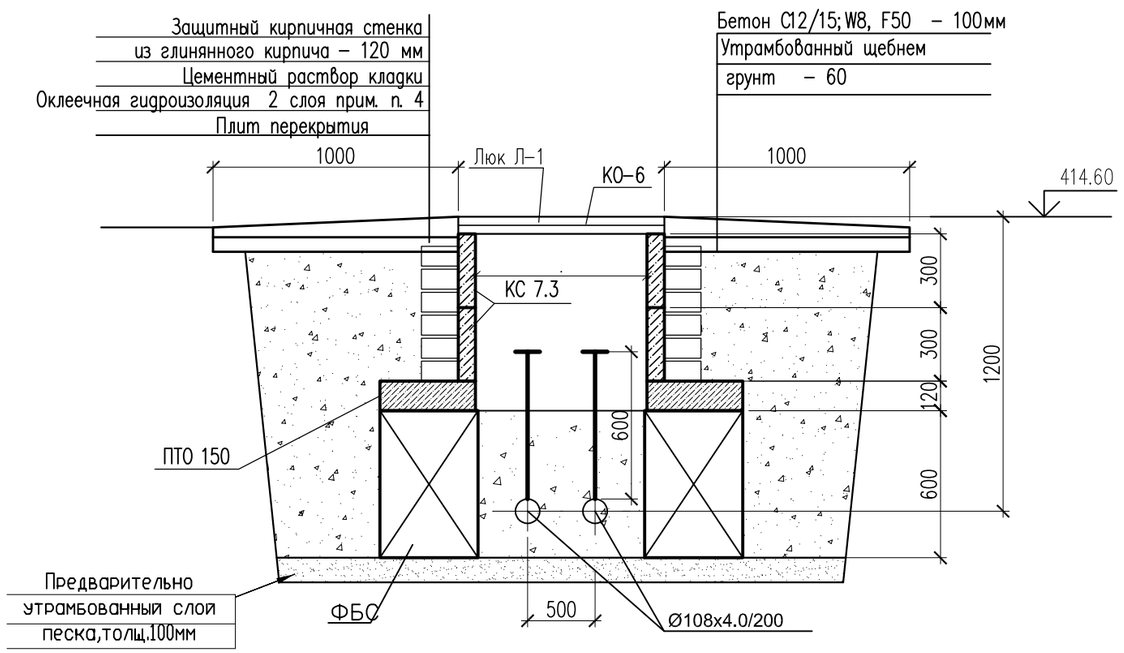

Спецификация материалов

Поз.	Обозначение	Наименование	Кол.	Масса ед., кг.	Примеч.
		Смотровой колодец СК–15	1		
	ГОСТ 13579–2018 221–102–0101–0014	ФБС 9.4.6–Т с водопроницаемостью не ниже W8 на портланцементе цементе	4	470	
	Серия 3.900.1–14в.1	Плита перекрытия ПТО 150.150.12–6	1	650	
	Серия 3.900.1–14в.1	Кольцо стеновые КС 7.3	2	130	
	Серия 3.900.1–14в.1	Кольцо опорное КО–6	1	50	
Л–1	ГОСТ 3634–2019	Люк с маркировкой Л(А15) на шарнире с запорным устройством.	1		
		Бетон С12/15; W8, F50 на портланцементе цементе м3	0.07		
		Предварительно утрамбованный слой песка, толщ.100мм м3	0,23		

Примечание: Изготовить сборных ж/б конструкций из бетона с водопроницаемостью не ниже W8 на портланцементе, защитный слой не менее 50мм

1. Данный лист смотреть с частью ТС и КЖ–2
2. Все боковые поверхности, соприкасающихся грунтом, обмазать горячим битумом марки БМ 70/30 по ГОСТ 6617–76 за два раза.
3. В спецификации дан расход на один смотровой колодец
4. Оклеечная гидроизоляция – рубероид на горячем битуме марки БН 70/30 ГОСТ 6617–76 .

Расход; кирпич глиняный обыкновенный по ГОСТ 530–2012 – 0,36 м3,
оклеечная гидроизоляция за 2 раза – 6,8 м2,

Согласовано

Взам. инв. N

Подп. и дата

Инв. N подл.

Изм.	Кол. уч.	Лист	N док.	Подп.	Дата
ГИП		Аманкелды П.			
Проверил		Тойлыбек Б.			
Исполн.		Губайдулин О.			
Н. контроль		Колдасов			

18–2024 АС

«Реконструкция тепловых сетей к №1, №3 котельной города Щучинск, Бурабайского района, Акмолинской области»

Тепловые сети

Стадия	Лист	Листов
РП	39	

Узел теплофикационный УТ–15,
Смотровой колодец СК–15

ТОО"ШЫМГОРПРОЕКТ"
г.Шымкент 2024г.

Копировал

Формат А3

Ут 16

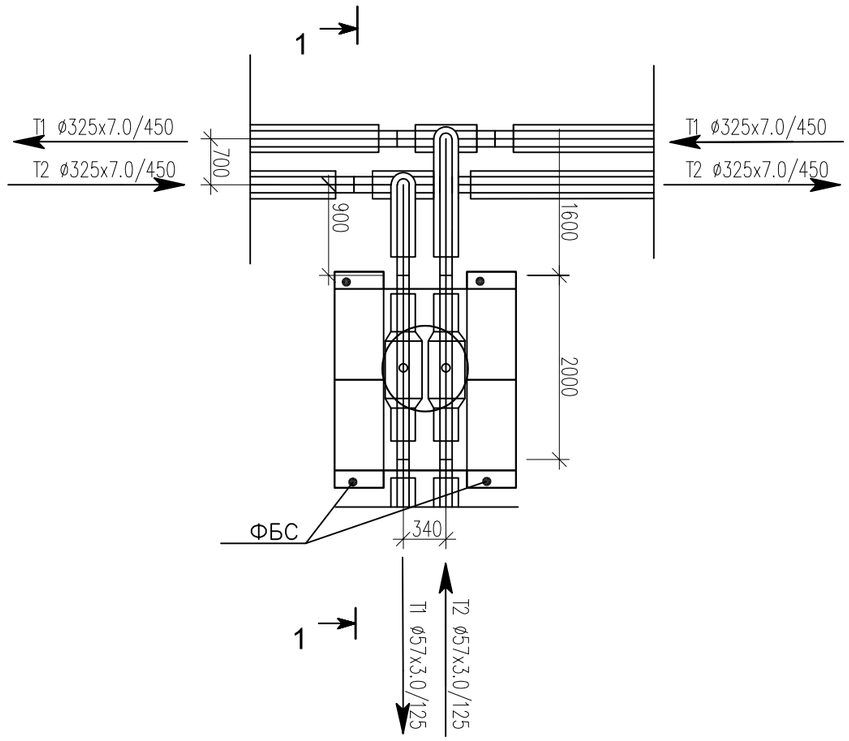

Разрез 1–1

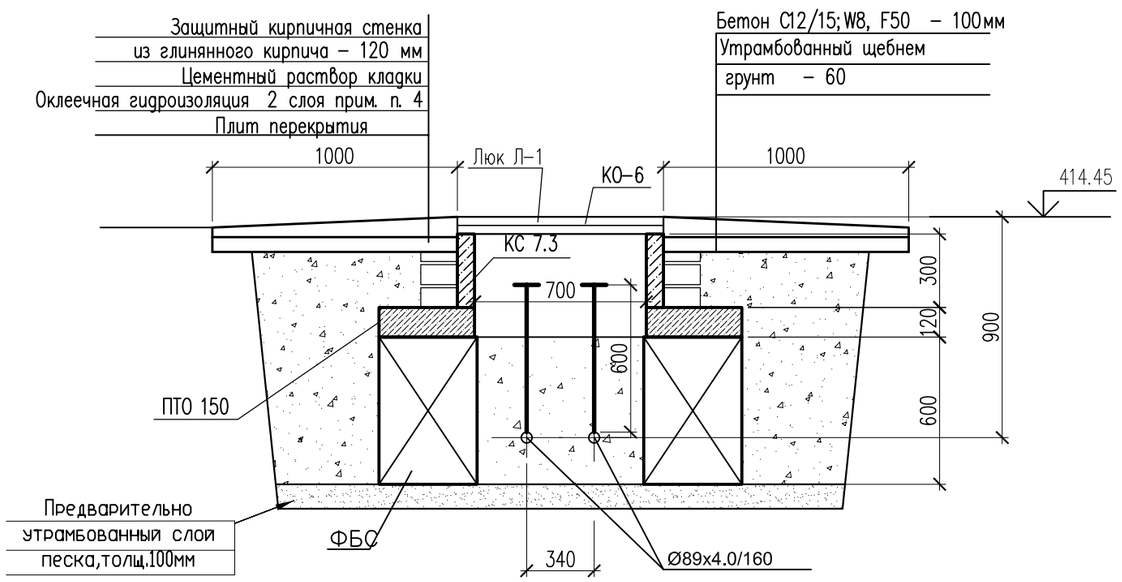

Спецификация материалов

Поз.	Обозначение	Наименование	Кол.	Масса ед., кг.	Примеч.
		Смотровой колодец СК–16	1		
	ГОСТ 13579–2018 221–102–0101–0014	ФБС 9.4.6–Т с водопроницаемостью не ниже W8 на портланцементе цементе	4	470	
	Серия 3.900.1–14в.1	Плита перекрытия ПТО 150.150.12–6	1	650	
	Серия 3.900.1–14в.1	Кольцо стеновые КС 7.3	1	130	
	Серия 3.900.1–14в.1	Кольцо опорное КО–6	1	50	
Л–1	ГОСТ 3634–2019	Люк с маркировкой Л(А15) на шарнире с запорным устройством.	1		
		Бетон С12/15;W8, F50 на портланцементе цементе м3	0.07		
		Предварительно утрамбованный слой песка,толщ.100мм м3	0,23		

Примечание: Изготовить сборных ж/б конструкций из бетона с водопроницаемостью не ниже W8 на портланцементе, защитный слой не менее 50мм

1. Данный лист смотреть с частью ТС и КЖ–2
2. Все боковые поверхности, соприкасающихся грунтом, обмазать горячим битумом марки БМ 70/30 по ГОСТ 6617–76 за два раза.
3. В спецификации дан расход на один смотровой колодец
4. Оклеечная гидроизоляция – рубероид на горячем битуме марки БН 70/30 ГОСТ 6617–76 .

Расход; кирпич глиняный обыкновенный по ГОСТ 530–2012 – 0,36 м3,
оклеечная гидроизоляция за 2 раза – 6,8 м2,

Согласовано

Взам. инв. N

Подп. и дата

Инв. N подл.

Изм.	Кол. уч.	Лист	N док.	Подп.	Дата
ГИП		Аманкелды П.			
Проверил		Тойлыбек Б.			
Исполн.		Губайдулин О.			
Н. контроль		Колдасов			

18–2024 АС

«Реконструкция тепловых сетей к №1, №3 котельной города Щучинск, Бурабайского района, Акмолинской области»

Тепловые сети

Стадия	Лист	Листов
РП	40	

Узел теплофикационный УТ–16,
Смотровой колодец СК–16

ТОО"ШЫМГОРПРОЕКТ"
г.Шымкент 2024г.

Копировал

Формат А3

Ут 16.1

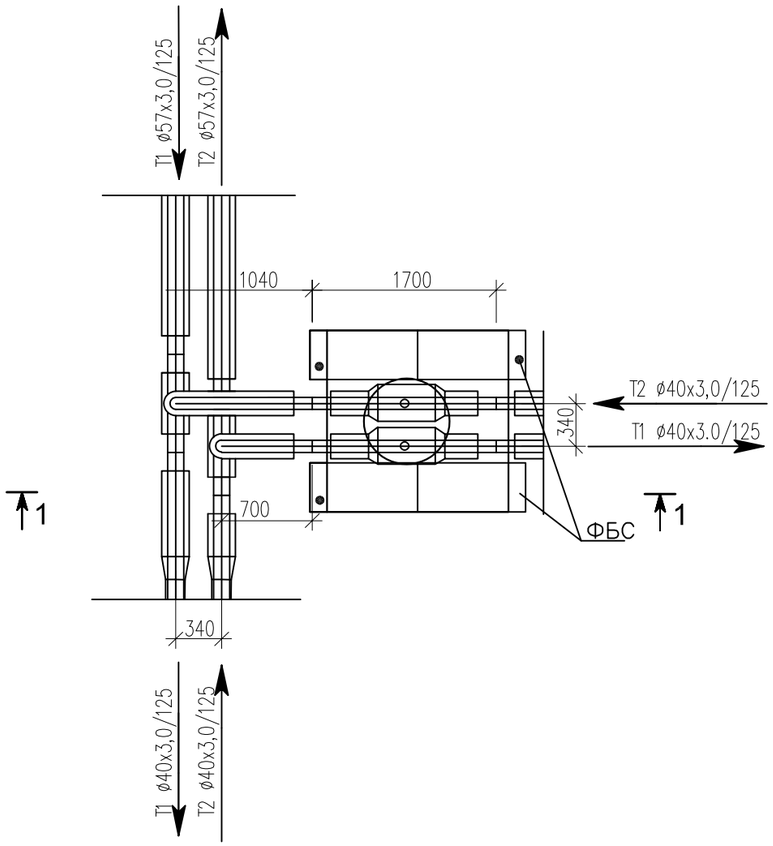

Разрез 1–1

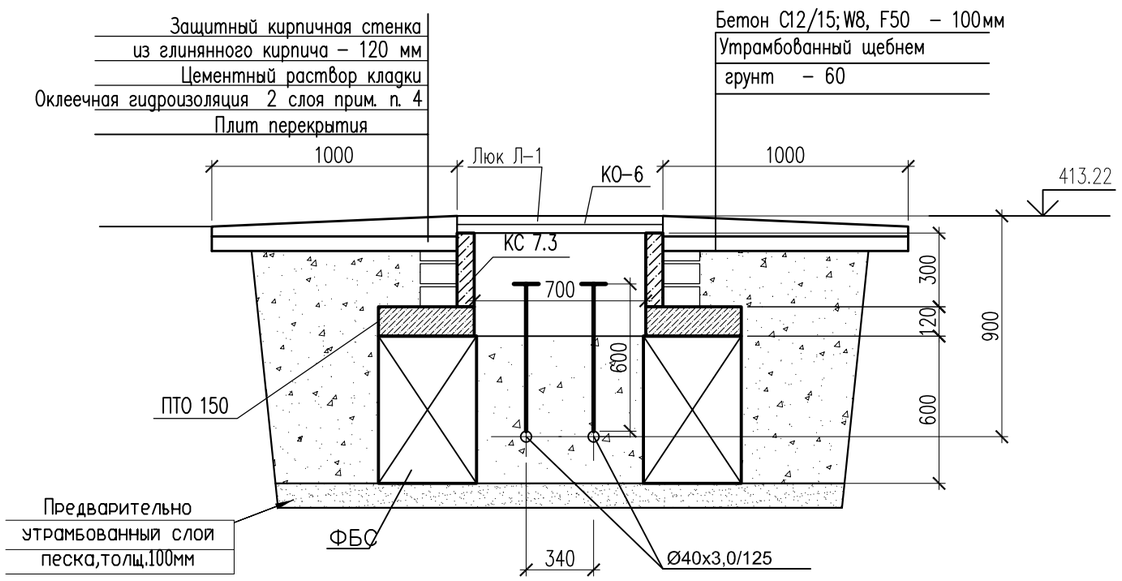

Спецификация материалов

Поз.	Обозначение	Наименование	Кол.	Масса ед., кг.	Примеч.
		Смотровой колодец СК–16.1	1		
	ГОСТ 13579–2018 221–102–0101–0014	ФБС 9.4.6–Т с водопроницаемостью не ниже W8 на портланцементе цементе	4	470	
	Серия 3.900.1–14в.1	Плита перекрытия ПТО 150.150.12–6	1	650	
	Серия 3.900.1–14в.1	Кольцо стеновые КС 7.3	1	130	
	Серия 3.900.1–14в.1	Кольцо опорное КО–6	1	50	
Л–1	ГОСТ 3634–2019	Люк с маркировкой Л(А15) на шарнире с запорным устройством.	1		
		Бетон С12/15; W8, F50 на портланцементе цементе м3	0.07		
		Предварительно утрамбованный слой песка, толщ.100мм м3	0,23		

Примечание: Изготовить сборных ж/б конструкций из бетона с водопроницаемостью не ниже W8 на портланцементе, зашитный слой не менее 50мм

1. Данный лист смотреть с частью ТС и КЖ–2
2. Все боковые поверхности, соприкасающихся грунтом, обмазать горячим битумом марки БМ 70/30 по ГОСТ 6617–76 за два раза.
3. В спецификации дан расход на один смотровой колодец
4. Оклеечная гидроизоляция – рубероид на горячем битуме марки БН 70/30 ГОСТ 6617–76 .

Расход; кирпич глиняный обыкновенный по ГОСТ 530–2012 – 0,36 м3,
оклеечная гидроизоляция за 2 раза – 6,8 м2,

Согласовано

Взам. инв. N

Подп. и дата

Инв. N подл.

Изм.	Кол. уч.	Лист	N док.	Подп.	Дата
ГИП		Аманкелды П.			
Проверил		Тойлыбек Б.			
Исполн.		Губайдулин О.			
Н. контроль		Колдасов			

18–2024 АС

«Реконструкция тепловых сетей к №1, №3 котельной города Щучинск, Бурабайского района, Акмолинской области»

Тепловые сети

Стадия	Лист	Листов
РП	41	

Узел теплофикационный УТ–16.1,
Смотровой колодец СК–16.1

ТОО"ШЫМГОРПРОЕКТ"
г.Шымкент 2024г.

Копировал

Формат А3

Ут 16.2

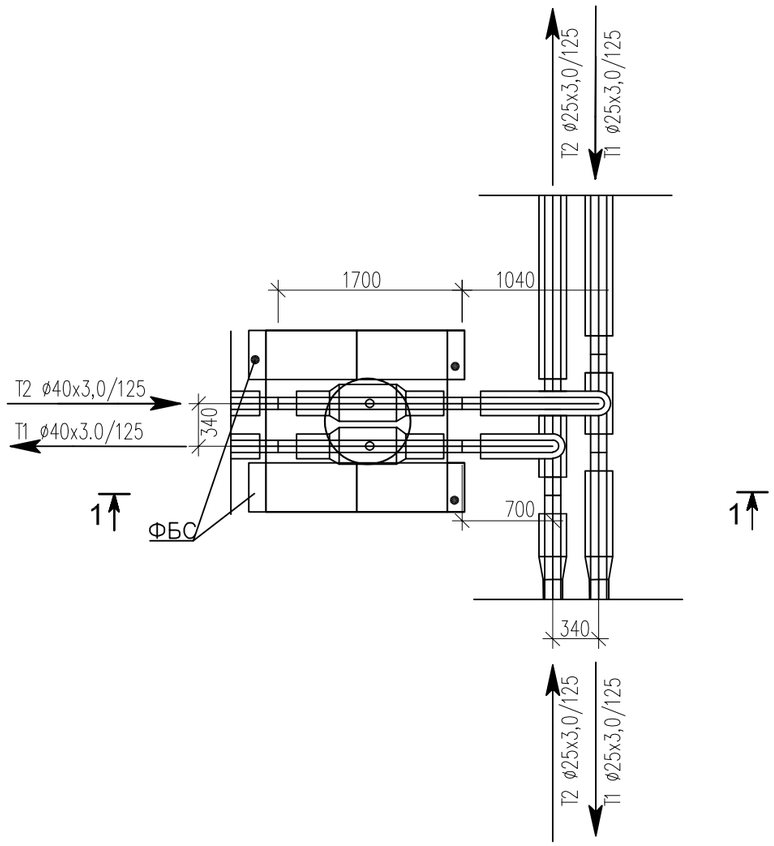

Разрез 1–1

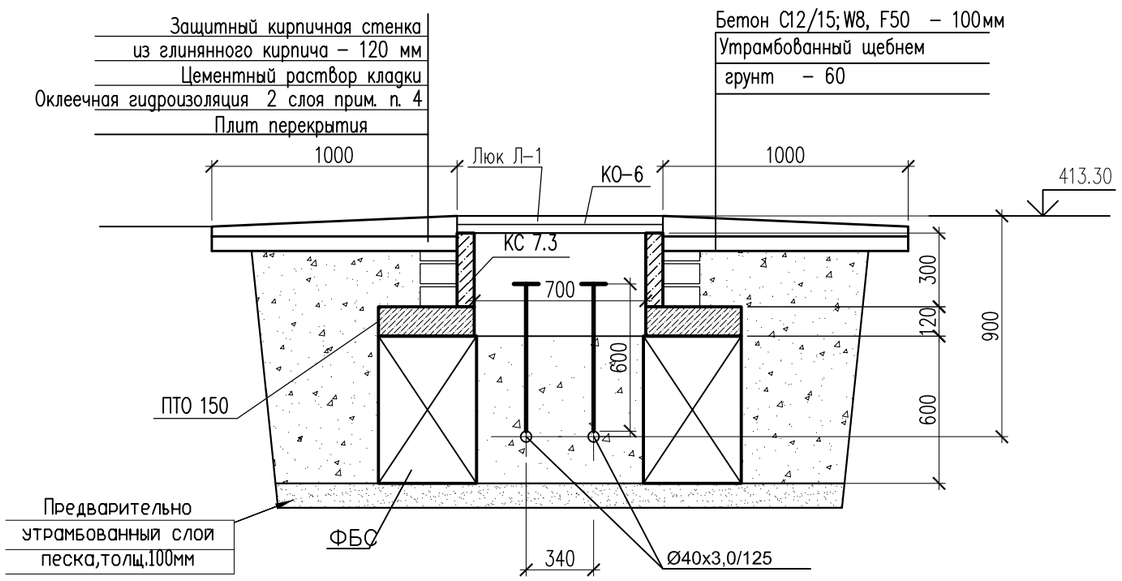

Спецификация материалов

Поз.	Обозначение	Наименование	Кол.	Масса ед., кг.	Примеч.
		Смотровой колодец СК–16.2	1		
	ГОСТ 13579–2018 221–102–0101–0014	ФБС 9.4.6–Т с водопроницаемостью не ниже W8 на портланцементе цементе	4	470	
	Серия 3.900.1–14в.1	Плита перекрытия ПТО 150.150.12–6	1	650	
	Серия 3.900.1–14в.1	Кольцо стеновые КС 7.3	1	130	
	Серия 3.900.1–14в.1	Кольцо опорное КО–6	1	50	
Л–1	ГОСТ 3634–2019	Люк с маркировкой Л(А15) на шарнире с запорным устройством.	1		
		Бетон С12/15; W8, F50 на портланцементе цементе м3	0.07		
		Предварительно утрамбованный слой песка, толщ.100мм м3	0,23		

Примечание: Изготовить сборных ж/б конструкций из бетона с водопроницаемостью не ниже W8 на портланцементе, защитный слой не менее 50мм

1. Данный лист смотреть с частью ТС и КЖ–2
2. Все боковые поверхности, соприкасающихся грунтом, обмазать горячим битумом марки БМ 70/30 по ГОСТ 6617–76 за два раза.
3. В спецификации дан расход на один смотровой колодец
4. Оклеечная гидроизоляция – рубероид на горячем битуме марки БН 70/30 ГОСТ 6617–76 .

Расход; кирпич глиняный обыкновенный по ГОСТ 530–2012 – 0,36 м3,
оклеечная гидроизоляция за 2 раза – 6,8 м2,

Согласовано

Взам. инв. N

Подп. и дата

Инв. N подл.

Изм.	Кол. уч.	Лист	N док.	Подп.	Дата
ГИП		Аманкелды П.			
Проверил		Тойлыбек Б.			
Исполн.		Губайдулин О.			
Н. контроль		Колдасов			

18–2024 АС

«Реконструкция тепловых сетей к №1, №3 котельной города Щучинск, Бурабайского района, Акмолинской области»

Тепловые сети

Стадия	Лист	Листов
РП	42	

Узел теплофикационный УТ–16.2,
Смотровой колодец СК–16.2

ТОО"ШЫМГОРПРОЕКТ"
г. Шымкент 2024г.

Копировал

Формат А3

Ут 17

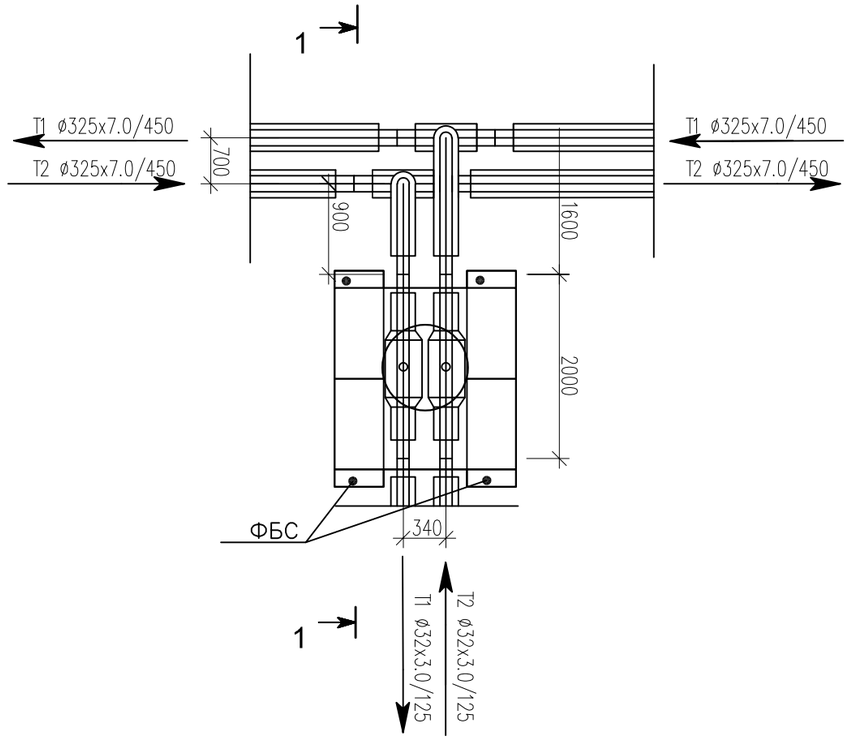

Разрез 1–1

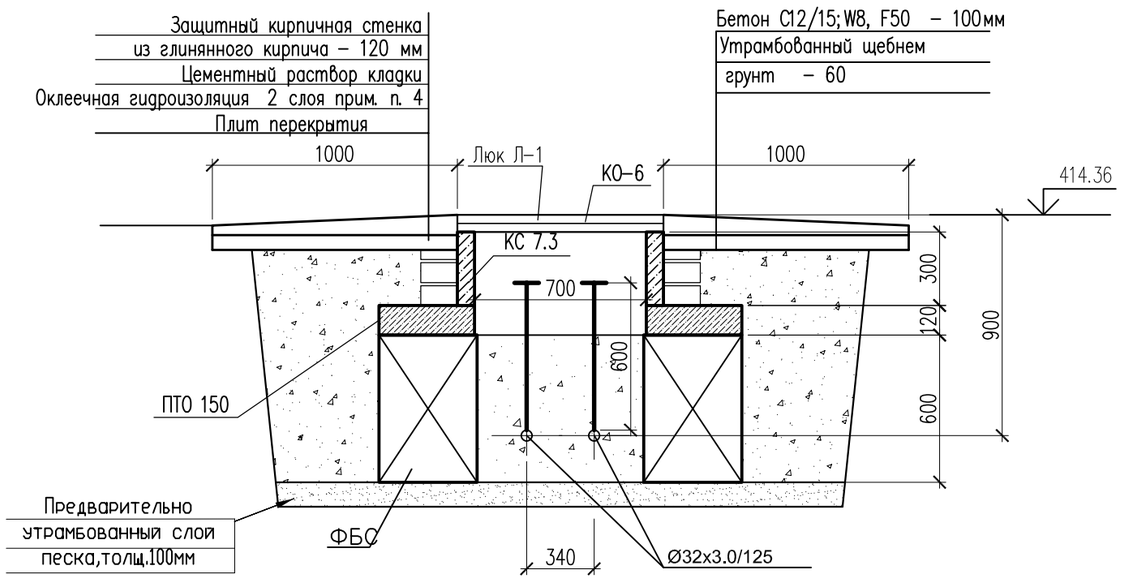

Спецификация материалов

Поз.	Обозначение	Наименование	Кол.	Масса ед., кг.	Примеч.
		Смотровой колодец СК–17	1		
	ГОСТ 13579–2018 221–102–0101–0014	ФБС 9.4.6–Т с водопроницаемостью не ниже W8 на портланцементе цементе	4	470	
	Серия 3.900.1–14в.1	Плита перекрытия ПТО 150.150.12–6	1	650	
	Серия 3.900.1–14в.1	Кольцо стеновые КС 7.3	1	130	
	Серия 3.900.1–14в.1	Кольцо опорное КО–6	1	50	
Л–1	ГОСТ 3634–2019	Люк с маркировкой Л(А15) на шарнире с запорным устройством.	1		
		Бетон С12/15; W8, F50 на портланцементе цементе м3	0.07		
		Предварительно утрамбованный слой песка, толщ.100мм м3	0,23		

Примечание: Изготовить сборных ж/б конструкций из бетона с водопроницаемостью не ниже W8 на портланцементе, зашитный слой не менее 50мм

1. Данный лист смотреть с частью ТС и КЖ–2
2. Все боковые поверхности, соприкасающихся грунтом, обмазать горячим битумом марки БМ 70/30 по ГОСТ 6617–76 за два раза.
3. В спецификации дан расход на один смотровой колодец
4. Оклеечная гидроизоляция – рубероид на горячем битуме марки БН 70/30 ГОСТ 6617–76 .

Расход; кирпич глиняный обыкновенный по ГОСТ 530–2012 – 0,36 м3,
оклеечная гидроизоляция за 2 раза – 6,8 м2,

Согласовано

Взам. инв. N

Подп. и дата

Инв. N подл.

Изм.	Кол. уч	Лист	N док.	Подп.	Дата	18–2024 АС		
						«Реконструкция тепловых сетей к №1, №3 котельной города Щучинск, Бурабайского района, Акмолинской области»		
ГИП		Аманкелды П.				Тепловые сети	Стадия	Лист	Листов
Проверил		Тойлыбек Б.					РП	43	
Исполн.		Губайдулин О.				Узел теплофикационный УТ–17, Смотровой колодец СК–17	ТОО"ШЫМГОРПРОЕКТ" г.Шымкент 2024г.	
Н. контроль		Колдасов						

Копировал Формат А3

Ут 18

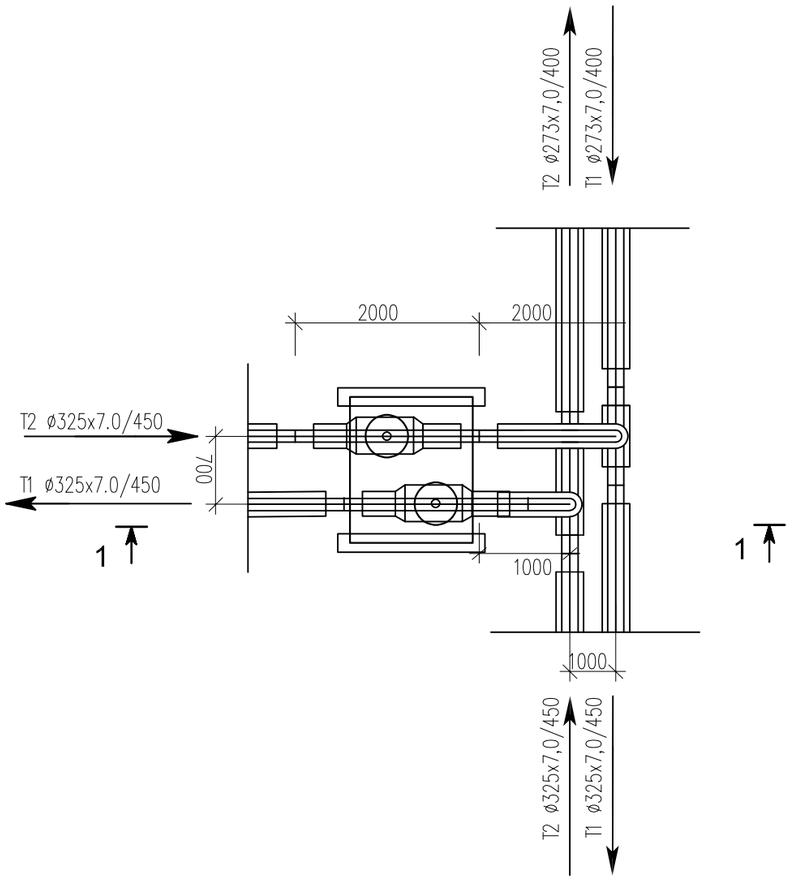

Спецификация материалов

Поз.	Обозначение	Наименование	Кол.	Масса ед., кг.	Примеч.
		Смотровой колодец СК–18	1		
	ГОСТ 13579–2018 221–102–0101–0014	ФБС 24.3.6–Т с водопроницаемостью не ниже W8 на портланцементе цементе	2	970	
	Серия 3.900.1–14в.1	Плита перекрытия ПТО 150.150.12–6	1	650	
	Серия 3.900.1–14в.1	Кольцо стеновые КС 7.3	2	130	
	Серия 3.900.1–14в.1	Кольцо опорное КО–6	1	50	
Л–1	ГОСТ 3634–2019	Люк с маркировкой Л(А15) на шарнире с запорным устройством.	1		
		Бетон С12/15; W8, F50 на портланцементе цементе м3	0.07		
		Предварительно утрамбованный слой песка, толщ.100мм м3	0,23		

Примечание: Изготовить сборных ж/б конструкций из бетона с водопроницаемостью не ниже W8 на портланцементе, зашитный слой не менее 50мм

1. Данный лист смотреть с частью ТС и КЖ–2
2. Все боковые поверхности, соприкасающихся грунтом, обмазать горячим битумом марки БМ 70/30 по ГОСТ 6617–76 за два раза.
3. В спецификации дан расход на один смотровой колодец
4. Оклеечная гидроизоляция – рубероид на горячем битуме марки БН 70/30 ГОСТ 6617–76 .

Расход; кирпич глиняный обыкновенный по ГОСТ 530–2012 – 0,78 м3,
оклеечная гидроизоляция за 2 раза – 6,8 м2,

Разрез 1–1

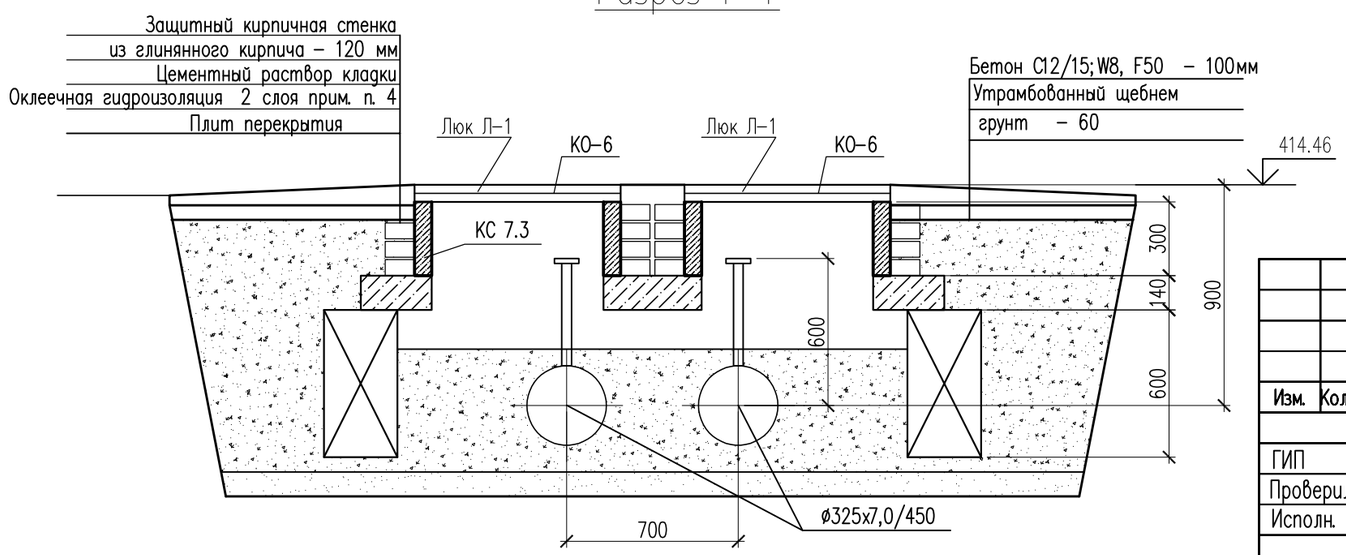

Изм.	Кол. уч.	Лист	N док.	Подп.	Дата
ГИП		Аманкелды П.			
Проверил		Тойлыбек Б.			
Исполн.		Губайдулин О.			
Н. контроль		Колдасов			

18–2024 АС

«Реконструкция тепловых сетей к №1, №3 котельной города Щучинск, Бурабайского района, Акмолинской области»

Тепловые сети

Стадия	Лист	Листов
РП	44	

Узел теплофикационный УТ–18, Смотровой колодец СК–18

ТОО"ШЫМГОРПРОЕКТ" г.Шымкент 2024г.

Согласовано

Взам. инв. N

Подп. и дата

Инв. N подл.

Копировал

Формат А3

Ут 18.1

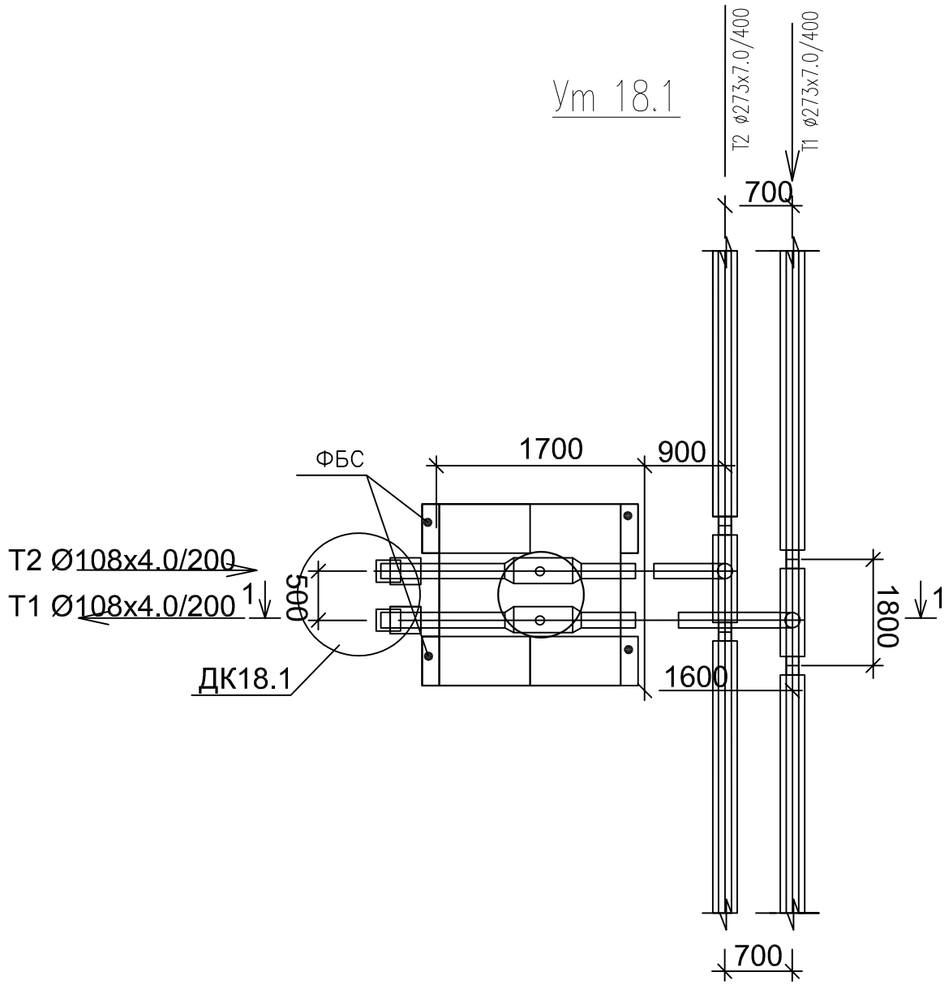

Разрез 1–1

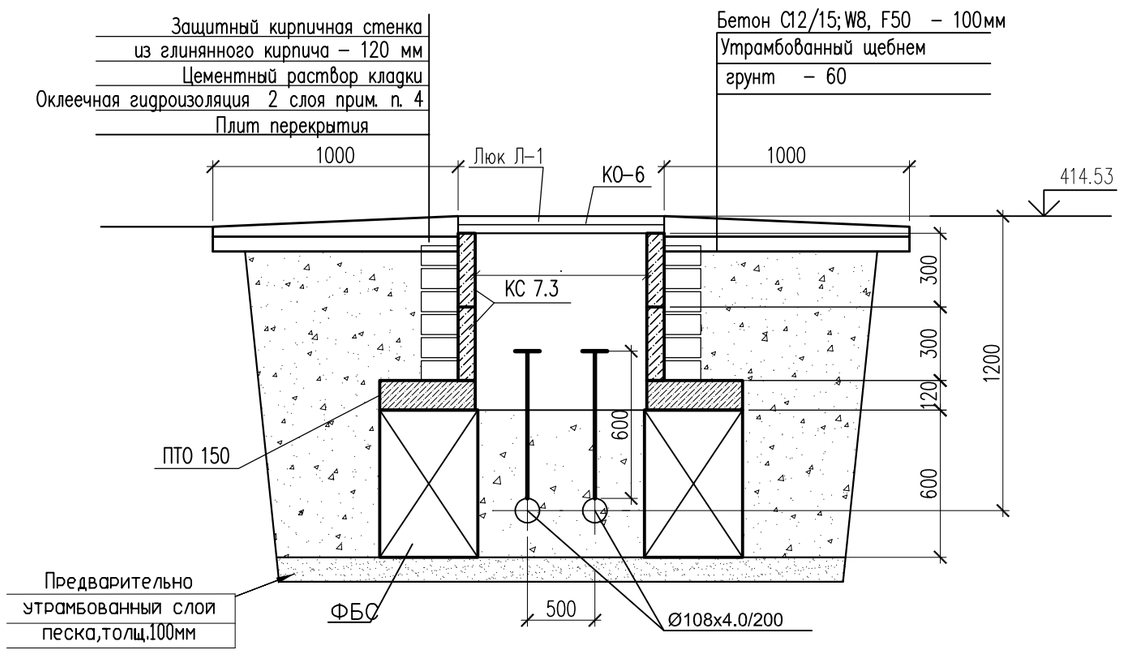

Спецификация материалов

Поз.	Обозначение	Наименование	Кол.	Масса ед., кг.	Примеч.
		Смотровой колодец СК–18.1	1		
	ГОСТ 13579–2018 221–102–0101–0014	ФБС 9.4.6–Т с водопроницаемостью не ниже W8 на портланцементе цементе	4	470	
	Серия 3.900.1–14в.1	Плита перекрытия ПТО 150.150.12–6	1	650	
	Серия 3.900.1–14в.1	Кольцо стеновые КС 7.3	2	130	
	Серия 3.900.1–14в.1	Кольцо опорное КО–6	1	50	
Л–1	ГОСТ 3634–2019	Люк с маркировкой Л(А15) на шарнире с запорным устройством.	1		
		Бетон С12/15; W8, F50 на портланцементе цементе м3	0.07		
		Предварительно утрамбованный слой песка, толщ.100мм м3	0,23		

Примечание: Изготовить сборных ж/б конструкций из бетона с водопроницаемостью не ниже W8 на портланцементе, зашитный слой не менее 50мм

1. Данный лист смотреть с частью ТС и КЖ–2
2. Все боковые поверхности, соприкасающихся грунтом, обмазать горячим битумом марки БМ 70/30 по ГОСТ 6617–76 за два раза.
3. В спецификации дан расход на один смотровой колодец
4. Оклеечная гидроизоляция – рубероид на горячем битуме марки БН 70/30 ГОСТ 6617–76 .

Расход; кирпич глиняный обыкновенный по ГОСТ 530–2012 – 0,36 м3,
оклеечная гидроизоляция за 2 раза – 6,8 м2,

Согласовано

Взам. инв. N

Подп. и дата

Инв. N подл.

Изм.	Кол. уч.	Лист	N док.	Подп.	Дата
ГИП		Аманкелды П.			
Проверил		Тойлыбек Б.			
Исполн.		Губайдулин О.			
Н. контроль		Колдасов			

18–2024 АС

«Реконструкция тепловых сетей к №1, №3 котельной города Щучинск, Бурабайского района, Акмолинской области»

Тепловые сети

Стадия	Лист	Листов
РП	45	

Узел теплофикационный УТ–18.1,
Смотровой колодец СК–18.1

ТОО"ШЫМГОРПРОЕКТ"
г.Шымкент 2024г.

Копировал

Формат А3

Ут 18.2

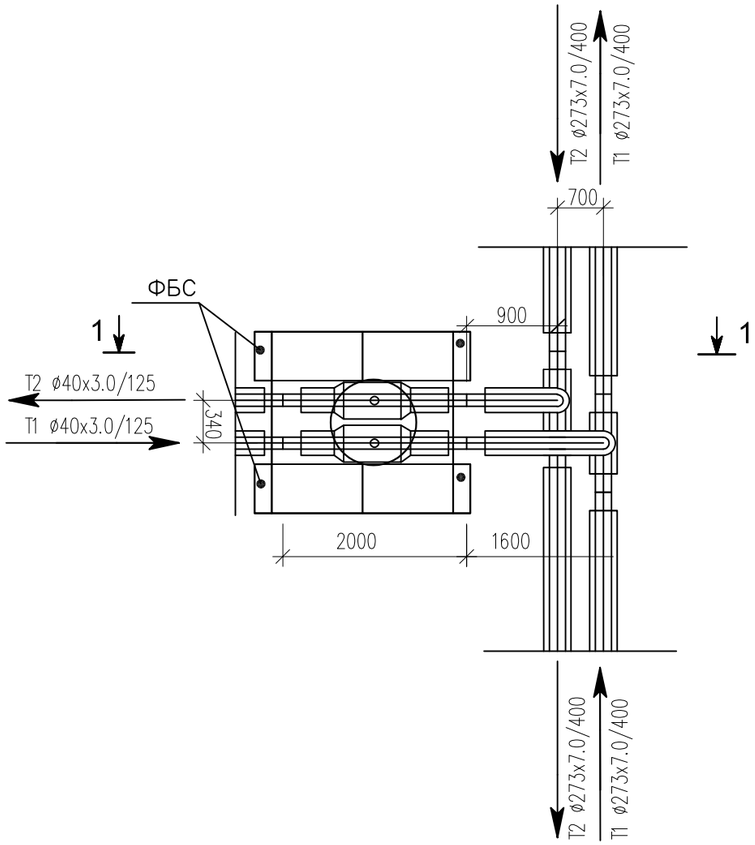

Разрез 1–1

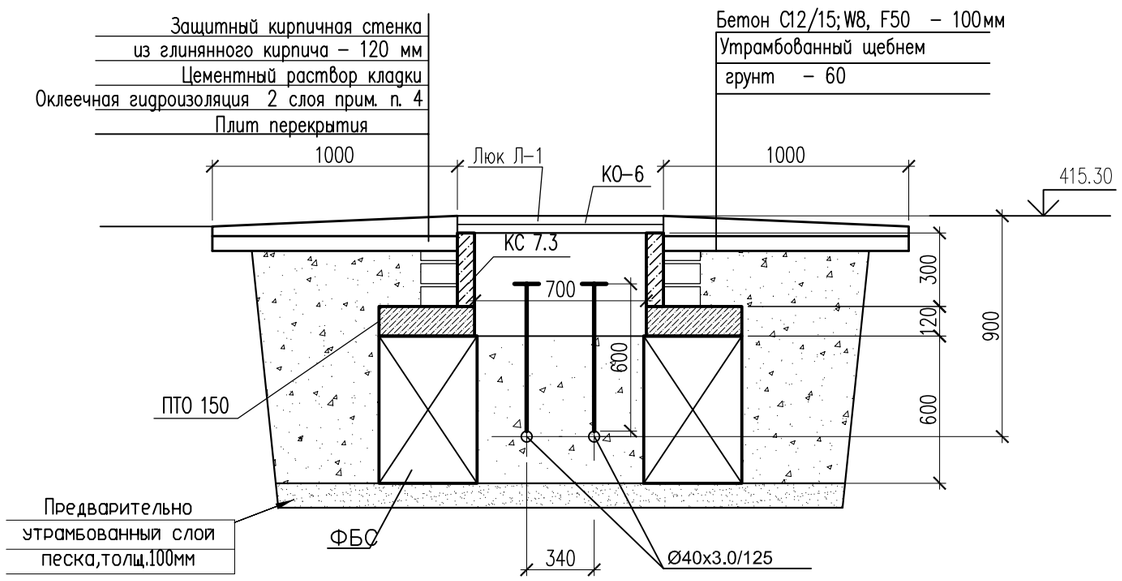

Спецификация материалов

Поз.	Обозначение	Наименование	Кол.	Масса ед., кг.	Примеч.
		Смотровой колодец СК–18.2	1		
	ГОСТ 13579–2018 221–102–0101–0014	ФБС 9.4.6–Т с водопроницаемостью не ниже W8 на портланцементе цементе	4	470	
	Серия 3.900.1–14в.1	Плита перекрытия ПТО 150.150.12–6	1	650	
	Серия 3.900.1–14в.1	Кольцо стеновые КС 7.3	1	130	
	Серия 3.900.1–14в.1	Кольцо опорное КО–6	1	50	
Л–1	ГОСТ 3634–2019	Люк с маркировкой Л(А15) на шарнире с запорным устройством.	1		
		Бетон С12/15;W8, F50 на портланцементе цементе м3	0.07		
		Предварительно утрамбованный слой песка,толщ.100мм м3	0,23		

Примечание: Изготовить сборных ж/б конструкций из бетона с водопроницаемостью не ниже W8 на портланцементе, зашитный слой не менее 50мм

1. Данный лист смотреть с частью ТС и КЖ–2
2. Все боковые поверхности, соприкасающихся грунтом, обмазать горячим битумом марки БМ 70/30 по ГОСТ 6617–76 за два раза.
3. В спецификации дан расход на один смотровой колодец
4. Оклеечная гидроизоляция – рубероид на горячем битуме марки БН 70/30 ГОСТ 6617–76 .

Расход; кирпич глиняный обыкновенный по ГОСТ 530–2012 – 0,36 м3,
оклеечная гидроизоляция за 2 раза – 6,8 м2,

Согласовано

Взам. инв. N

Подп. и дата

Инв. N подл.

Изм.	Кол. уч.	Лист	N док.	Подп.	Дата
ГИП		Аманкелды П.			
Проверил		Тойлыбек Б.			
Исполн.		Губайдулин О.			
Н. контроль		Колдасов			

18–2024 АС

«Реконструкция тепловых сетей к №1, №3 котельной города Щучинск, Бурабайского района, Акмолинской области»

Тепловые сети

Стадия	Лист	Листов
РП	46	

Узел теплофикационный УТ–18.2,
Смотровой колодец СК–18.2

ТОО"ШЫМГОРПРОЕКТ"
г.Шымкент 2024г.

Копировал

Формат А3

Ут 18.2.1

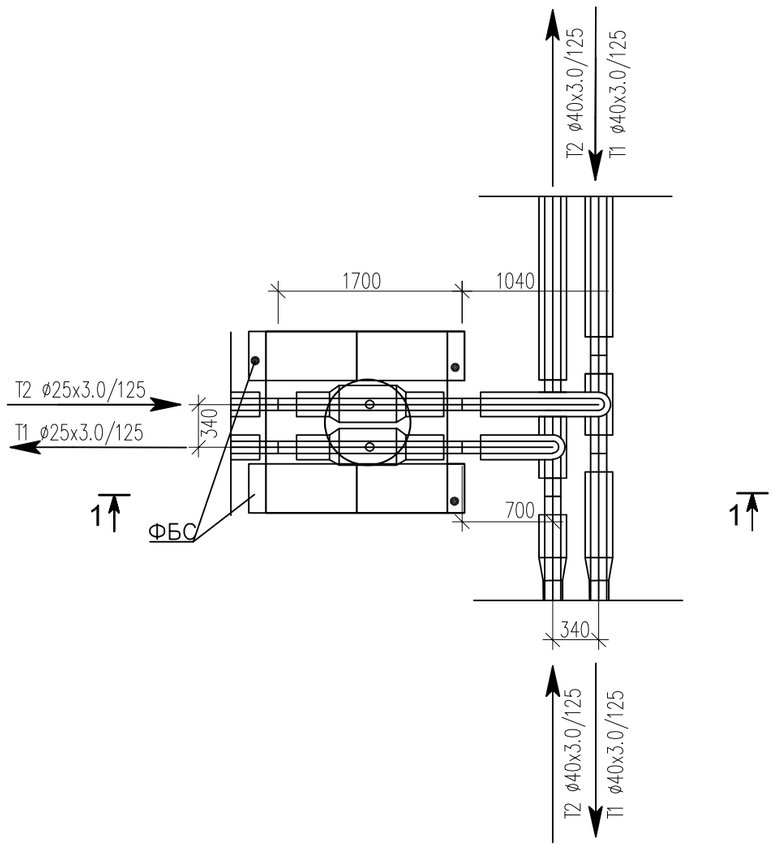

Разрез 1–1

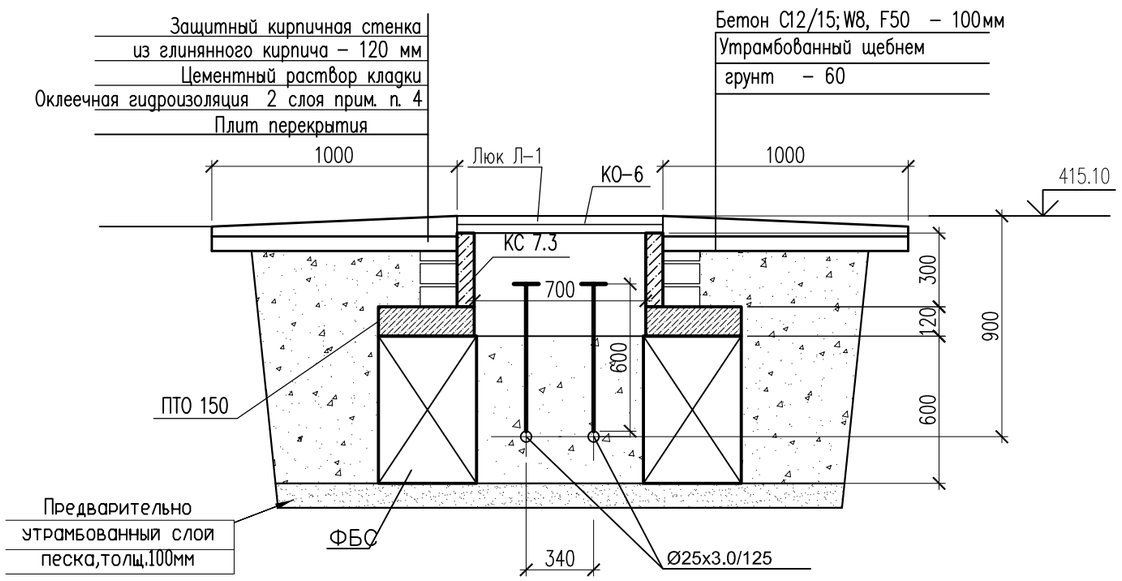

Спецификация материалов

Поз.	Обозначение	Наименование	Кол.	Масса ед., кг.	Примеч.
		Смотровой колодец СК–18.2.1	1		
	ГОСТ 13579–2018 221–102–0101–0014	ФБС 9.4.6–Т с водопроницаемостью не ниже W8 на портланцементе цементе	4	470	
	Серия 3.900.1–14в.1	Плита перекрытия ПТО 150.150.12–6	1	650	
	Серия 3.900.1–14в.1	Кольцо стеновые КС 7.3	1	130	
	Серия 3.900.1–14в.1	Кольцо опорное КО–6	1	50	
Л–1	ГОСТ 3634–2019	Люк с маркировкой Л(А15) на шарнире с запорным устройством.	1		
		Бетон С12/15; W8, F50 на портланцементе цементе м3	0.07		
		Предварительно утрамбованный слой песка, толщ.100мм м3	0,23		

Примечание: Изготовить сборных ж/б конструкций из бетона с водопроницаемостью не ниже W8 на портланцементе, зашитный слой не менее 50мм

1. Данный лист смотреть с частью ТС и КЖ–2
2. Все боковые поверхности, соприкасающихся грунтом, обмазать горячим битумом марки БМ 70/30 по ГОСТ 6617–76 за два раза.
3. В спецификации дан расход на один смотровой колодец
4. Оклеечная гидроизоляция – рубероид на горячем битуме марки БН 70/30 ГОСТ 6617–76 .

Расход; кирпич глиняный обыкновенный по ГОСТ 530–2012 – 0,36 м3,
оклеечная гидроизоляция за 2 раза – 6,8 м2,

Согласовано

Взам. инв. N

Подп. и дата

Инв. N подл.

Изм.	Кол. уч.	Лист	N док.	Подп.	Дата
ГИП		Аманкелды П.			
Проверил		Тойлыбек Б.			
Исполн.		Губайдулин О.			
Н. контроль		Колдасов			

18–2024 АС

«Реконструкция тепловых сетей к №1, №3 котельной города Щучинск, Бурабайского района, Акмолинской области»

Тепловые сети

Стадия	Лист	Листов
РП	47	

Узел теплофикационный УТ–18.2.1,
Смотровой колодец СК–18.2.1

ТОО"ШЫМГОРПРОЕКТ"
г.Шымкент 2024г.

Копировал

Формат А3

Ут 18.3

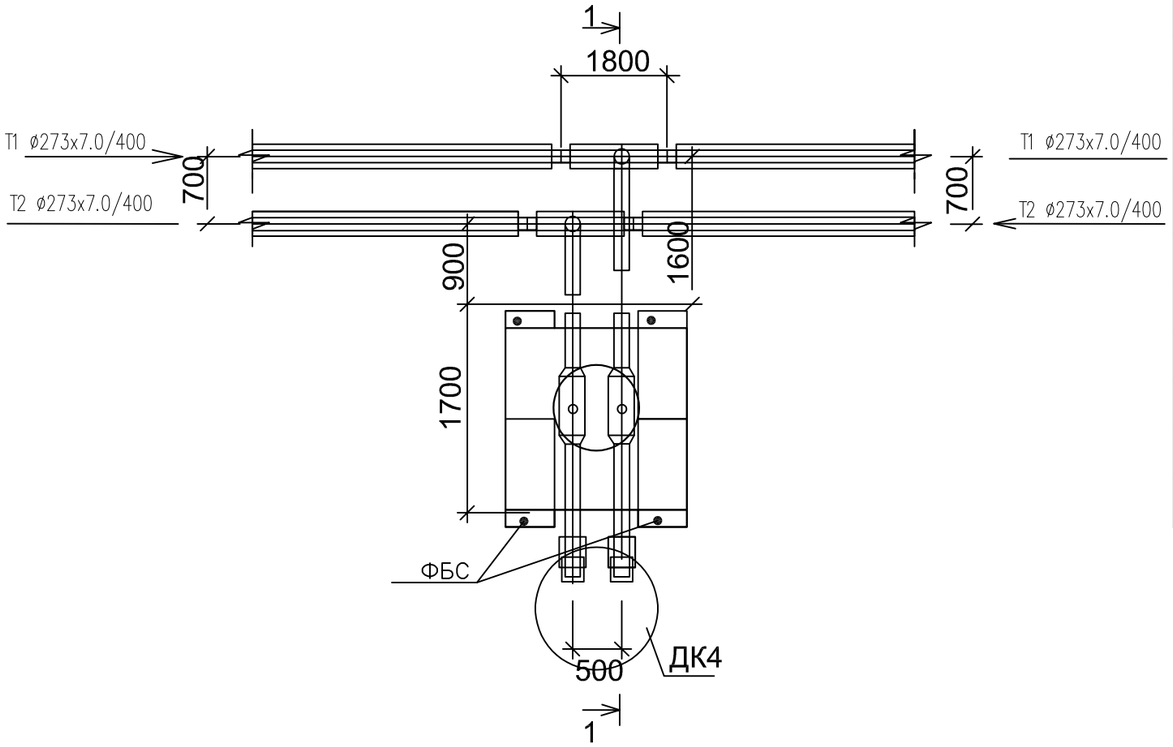

Разрез 1–1

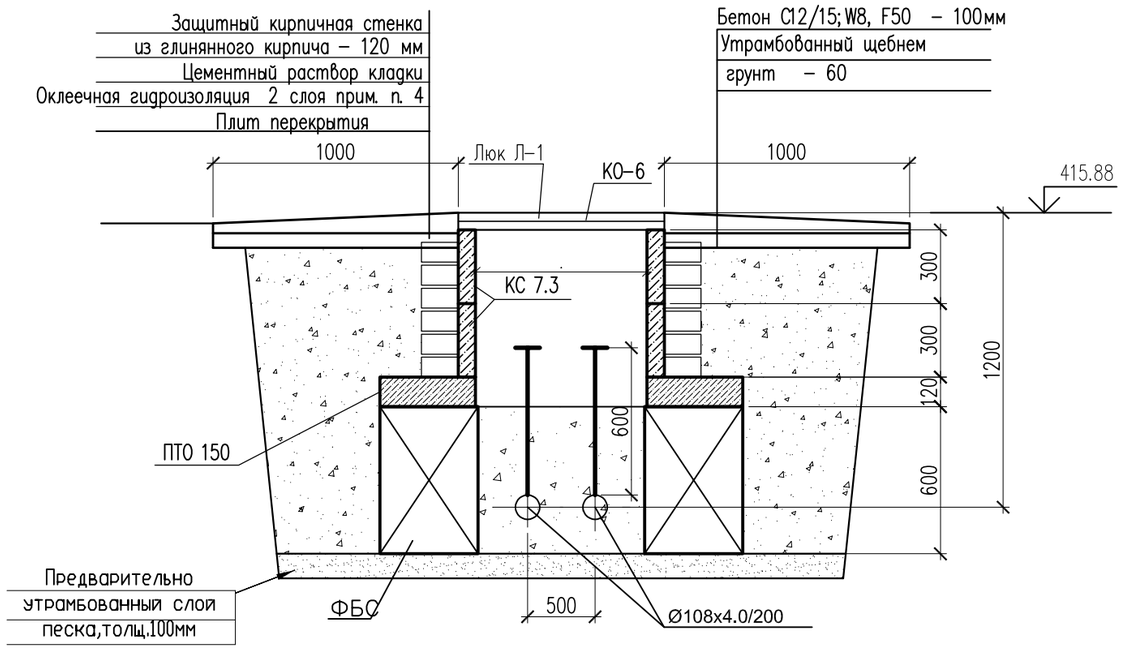

Спецификация материалов

Поз.	Обозначение	Наименование	Кол.	Масса ед., кг.	Примеч.
		Смотровой колодец СК–18.3	1		
	ГОСТ 13579–2018 221–102–0101–0014	ФБС 9.4.6–Т с водопроницаемостью не ниже W8 на портланцементе цементе	4	470	
	Серия 3.900.1–14в.1	Плита перекрытия ПТО 150.150.12–6	1	650	
	Серия 3.900.1–14в.1	Кольцо стеновые КС 7.3	2	130	
	Серия 3.900.1–14в.1	Кольцо опорное КО–6	1	50	
Л–1	ГОСТ 3634–2019	Люк с маркировкой Л(А15) на шарнире с запорным устройством.	1		
		Бетон С12/15; W8, F50 на портланцементе цементе м3	0.07		
		Предварительно утрамбованный слой песка, толщ.100мм м3	0,23		

Примечание: Изготовить сборных ж/б конструкций из бетона с водопроницаемостью не ниже W8 на портланцементе, защитный слой не менее 50мм

1. Данный лист смотреть с частью ТС и КЖ–2
2. Все боковые поверхности, соприкасающихся грунтом, обмазать горячим битумом марки БМ 70/30 по ГОСТ 6617–76 за два раза.
3. В спецификации дан расход на один смотровой колодец
4. Оклеечная гидроизоляция – рубероид на горячем битуме марки БН 70/30 ГОСТ 6617–76 .

Расход; кирпич глиняный обыкновенный по ГОСТ 530–2012 – 0,36 м3,
оклеечная гидроизоляция за 2 раза – 6,8 м2,

Согласовано

Взам. инв. N

Подп. и дата

Инв. N подл.

Изм.	Кол. уч.	Лист	N док.	Подп.	Дата	18–2024 АС		
						«Реконструкция тепловых сетей к №1, №3 котельной города Щучинск, Бурабайского района, Акмолинской области»		
ГИП		Аманкелды П.				Тепловые сети	Стадия	Лист	Листов
Проверил		Тойлыбек Б.					РП	48	
Исполн.		Губайдулин О.				Узел теплофикационный УТ–18.3, Смотровой колодец СК–18.3	ТОО"ШЫМГОРПРОЕКТ" г.Шымкент 2024г.	
Н. контроль		Колдасов						

Копировал Формат А3

Ут 18.4

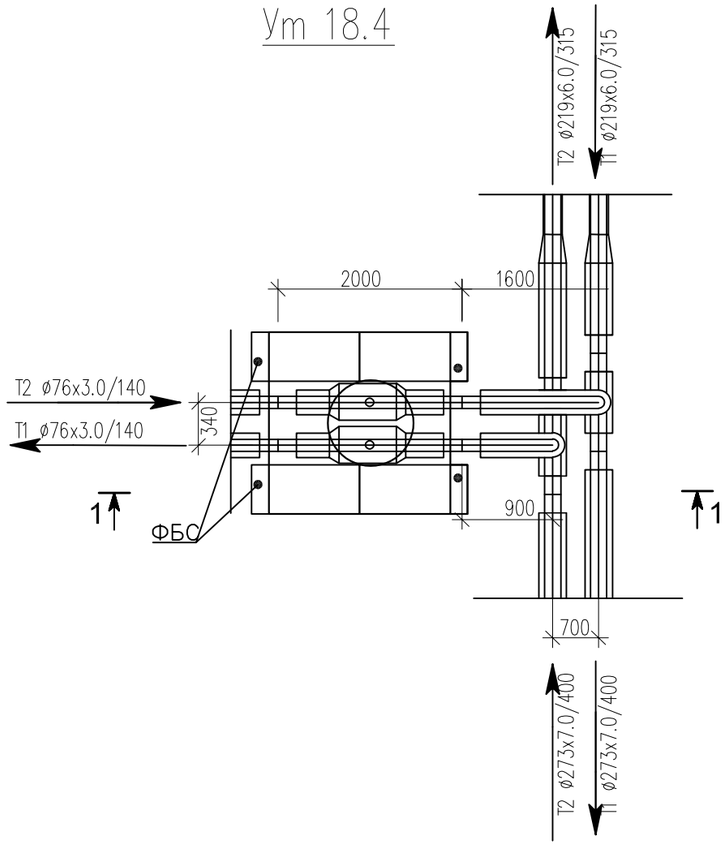

Разрез 1–1

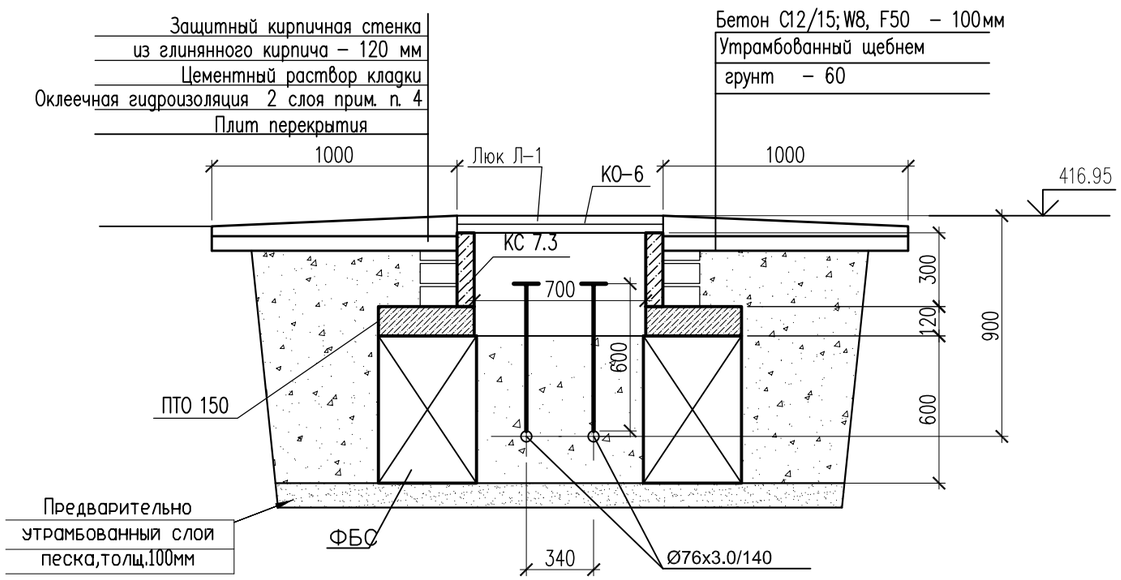

Спецификация материалов

Поз.	Обозначение	Наименование	Кол.	Масса ед., кг.	Примеч.
		Смотровой колодец СК–18.4	1		
	ГОСТ 13579–2018 221–102–0101–0014	ФБС 9.4.6–Т с водопроницаемостью не ниже W8 на портланцементе цементе	4	470	
	Серия 3.900.1–14в.1	Плита перекрытия ПТО 150.150.12–6	1	650	
	Серия 3.900.1–14в.1	Кольцо стеновые КС 7.3	1	130	
	Серия 3.900.1–14в.1	Кольцо опорное КО–6	1	50	
Л–1	ГОСТ 3634–2019	Люк с маркировкой Л(А15) на шарнире с запорным устройством.	1		
		Бетон С12/15; W8, F50 на портланцементе цементе м3	0.07		
		Предварительно утрамбованный слой песка, толщ.100мм м3	0,23		

Примечание: Изготовить сборных ж/б конструкций из бетона с водопроницаемостью не ниже W8 на портланцементе, защитный слой не менее 50мм

1. Данный лист смотреть с частью ТС и КЖ–2
2. Все боковые поверхности, соприкасающихся грунтом, обмазать горячим битумом марки БМ 70/30 по ГОСТ 6617–76 за два раза.
3. В спецификации дан расход на один смотровой колодец
4. Оклеечная гидроизоляция – рубероид на горячем битуме марки БН 70/30 ГОСТ 6617–76 .

Расход; кирпич глиняный обыкновенный по ГОСТ 530–2012 – 0,36 м3,
оклеечная гидроизоляция за 2 раза – 6,8 м2,

Согласовано

Взам. инв. N

Подп. и дата

Инв. N подл.

Изм.	Кол. уч	Лист	N док.	Подп.	Дата	18–2024 АС		
						«Реконструкция тепловых сетей к №1, №3 котельной города Щучинск, Бурабайского района, Акмолинской области»		
ГИП		Аманкелды П.				Тепловые сети	Стадия	Лист	Листов
Проверил		Тойлыбек Б.					РП	49	
Исполн.		Губайдулин О.				Узел теплофикационный УТ–18.4, Смотровой колодец СК–18.4	ТОО"ШЫМГОРПРОЕКТ" г.Шымкент 2024г.	
Н. контроль		Колдасов						

Копировал Формат А3

Ут 18.4.1

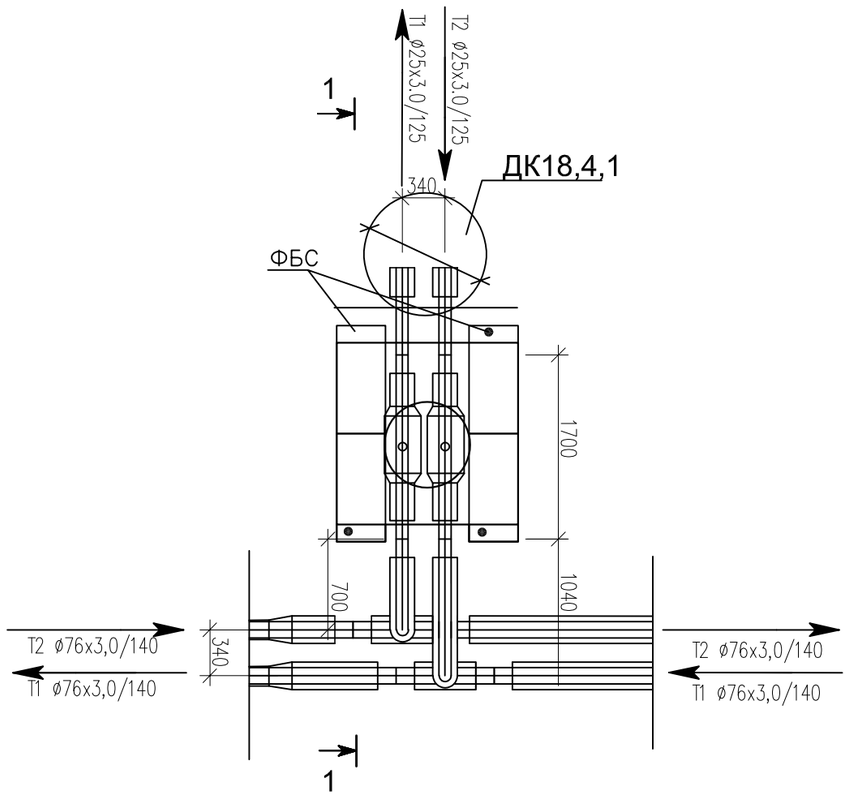

Разрез 1–1

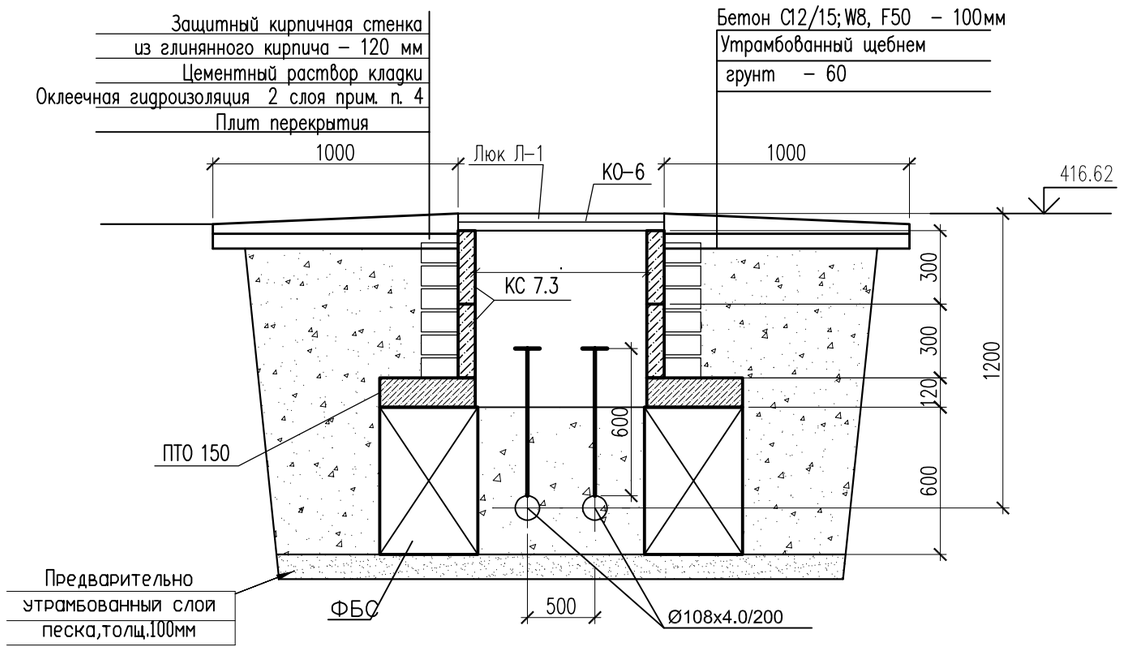

Спецификация материалов

Поз.	Обозначение	Наименование	Кол.	Масса ед., кг.	Примеч.
		Смотровой колодец СК–18.4.1	1		
	ГОСТ 13579–2018 221–102–0101–0014	ФБС 9.4.6–Т с водопроницаемостью не ниже W8 на портланцементе цементе	4	470	
	Серия 3.900.1–14в.1	Плита перекрытия ПТО 150.150.12–6	1	650	
	Серия 3.900.1–14в.1	Кольцо стеновые КС 7.3	2	130	
	Серия 3.900.1–14в.1	Кольцо опорное КО–6	1	50	
Л–1	ГОСТ 3634–2019	Люк с маркировкой Л(А15) на шарнире с запорным устройством.	1		
		Бетон С12/15; W8, F50 на портланцементе цементе м3	0.07		
		Предварительно утрамбованный слой песка, толщ.100мм м3	0,23		

Примечание: Изготовить сборных ж/б конструкций из бетона с водопроницаемостью не ниже W8 на портланцементе, зашитный слой не менее 50мм

1. Данный лист смотреть с частью ТС и КЖ–2
2. Все боковые поверхности, соприкасающихся грунтом, обмазать горячим битумом марки БМ 70/30 по ГОСТ 6617–76 за два раза.
3. В спецификации дан расход на один смотровой колодец
4. Оклеечная гидроизоляция – рубероид на горячем битуме марки БН 70/30 ГОСТ 6617–76 .

Расход; кирпич глиняный обыкновенный по ГОСТ 530–2012 – 0,36 м3,
оклеечная гидроизоляция за 2 раза – 6,8 м2,

Согласовано

Взам. инв. N

Подп. и дата

Инв. N подл.

Изм.	Кол. уч.	Лист	N док.	Подп.	Дата
ГИП		Аманкелды П.			
Проверил		Тойлыбек Б.			
Исполн.		Губайдулин О.			
Н. контроль		Колдасов			

18–2024 АС

«Реконструкция тепловых сетей к №1, №3 котельной города Щучинск, Бурабайского района, Акмолинской области»

Тепловые сети

Стадия	Лист	Листов
РП	50	

Узел теплофикационный УТ–18.4.1,
Смотровой колодец СК–18.4.1

ТОО"ШЫМГОРПРОЕКТ"
г.Шымкент 2024г.

Копировал

Формат А3

Ут 18.5

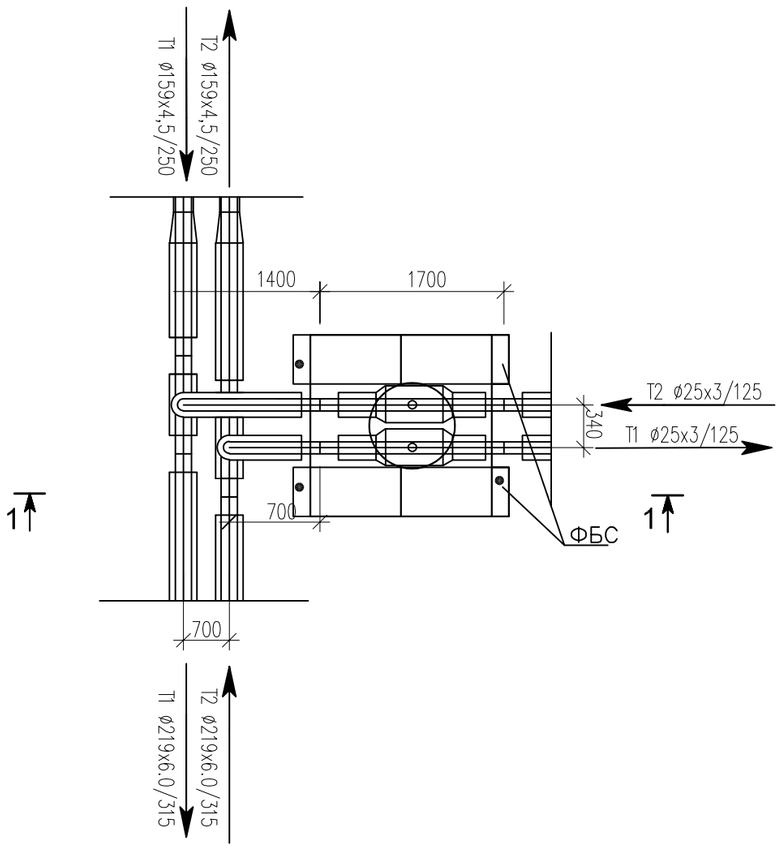

Спецификация материалов

Поз.	Обозначение	Наименование	Кол.	Масса ед., кг.	Примеч.
		Смотровой колодец СК-18.5	1		
	ГОСТ 13579-2018 221-102-0101-0014	ФБС 9.4.6-Т с водопроницаемостью не ниже W8 на портланцементе цементе	4	470	
	Серия 3.900.1-14в.1	Плита перекрытия ПТО 150.150.12-6	1	650	
	Серия 3.900.1-14в.1	Кольцо стеновые КС 7.3	1	130	
	Серия 3.900.1-14в.1	Кольцо опорное КО-6	1	50	
Л-1	ГОСТ 3634-2019	Люк с маркировкой Л(А15) на шарнире с запорным устройством.	1		
		Бетон С12/15; W8, F50 на портланцементе цементе м3	0.07		
		Предварительно утрамбованный слой песка, толщ.100мм м3	0,23		

Примечание: Изготовить сборных ж/б конструкций из бетона с водопроницаемостью не ниже W8 на портланцементе, защитный слой не менее 50мм

1. Данный лист смотреть с частью ТС и КЖ-2
2. Все боковые поверхности, соприкасающихся грунтом, обмазать горячим битумом марки БМ 70/30 по ГОСТ 6617-76 за два раза.
3. В спецификации дан расход на один смотровой колодец
4. Оклеечная гидроизоляция – рубероид на горячем битуме марки БН 70/30 ГОСТ 6617-76 .

Расход; кирпич глиняный обыкновенный по ГОСТ 530-2012 – 0,36 м3,
оклеечная гидроизоляция за 2 раза – 6,8 м2,

Разрез 1-1

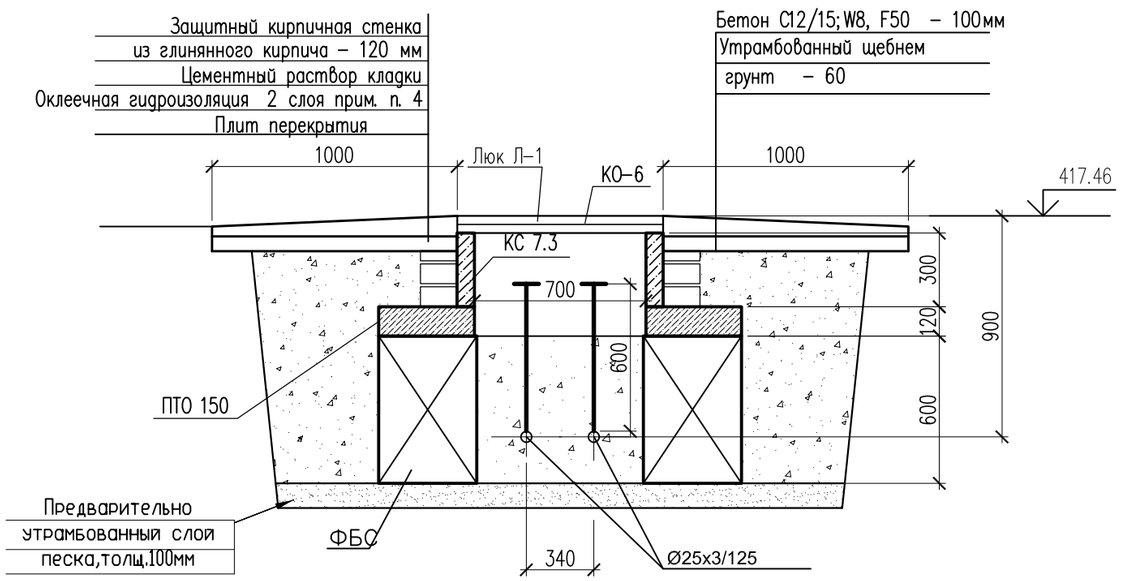

Изм.	Кол. уч	Лист	N док.	Подп.	Дата
ГИП		Аманкелды П.			
Проверил		Тойлыбек Б.			
Исполн.		Губайдулин О.			
Н. контроль		Колдасов			

18-2024 АС

«Реконструкция тепловых сетей к №1, №3 котельной города Щучинск, Бурабайского района, Акмолинской области»

Тепловые сети

Стадия	Лист	Листов
РП	51	

Узел теплофикационный УТ-18.5,
Смотровой колодец СК-18.5

ТОО"ШЫМГОРПРОЕКТ"
г.Шымкент 2024г.

Согласовано

Взам. инв. N

Подп. и дата

Инв. N подл.

Копировал

Формат А3

Ут 18.6

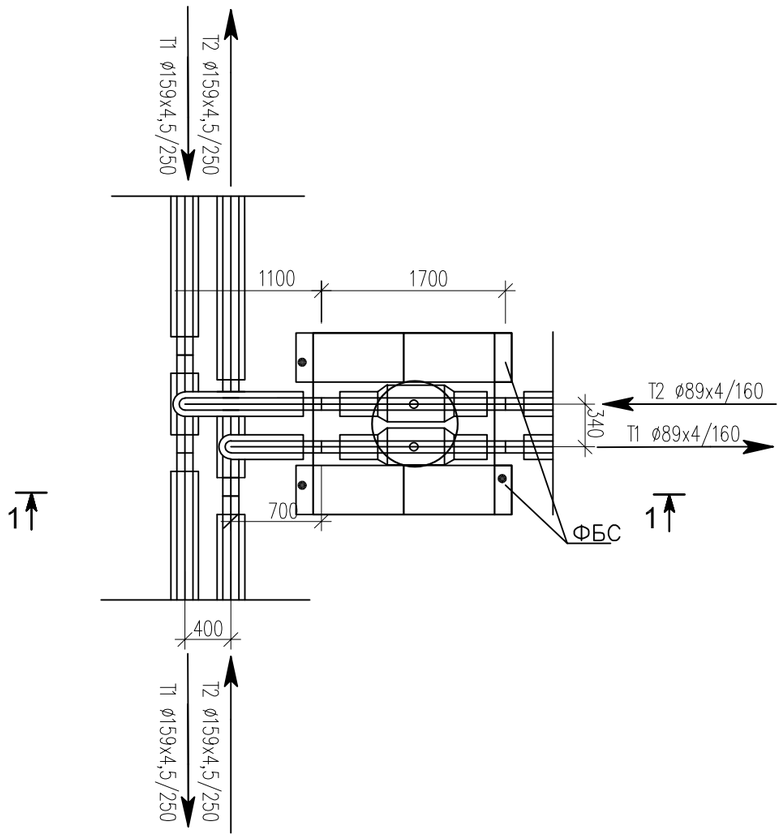

Разрез 1–1

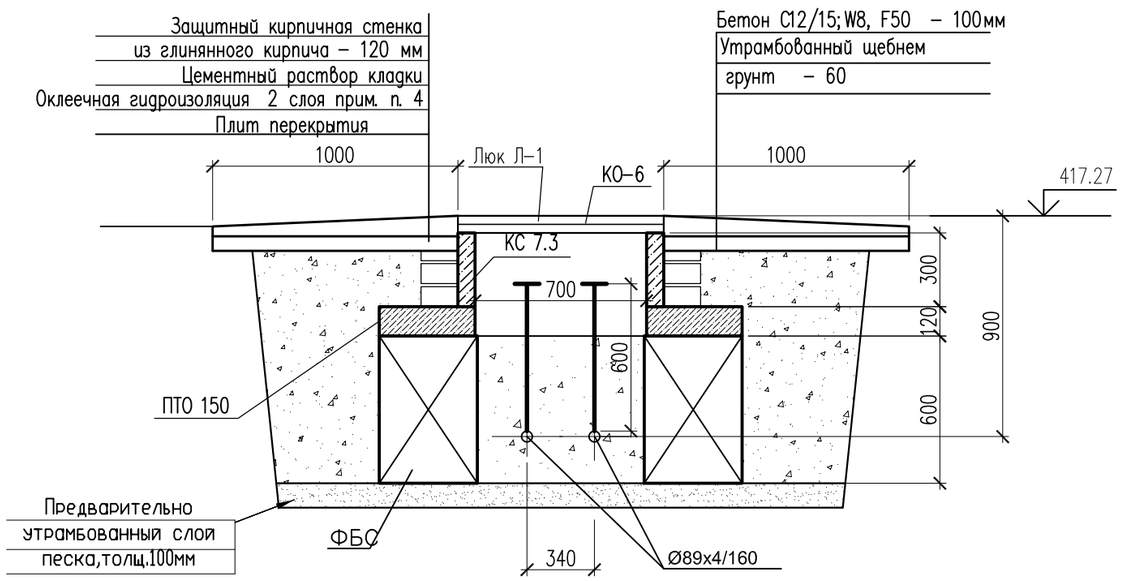

Спецификация материалов

Поз.	Обозначение	Наименование	Кол.	Масса ед., кг.	Примеч.
		Смотровой колодец СК–18.6	1		
	ГОСТ 13579–2018 221–102–0101–0014	ФБС 9.4.6–Т с водопроницаемостью не ниже W8 на портланцементе цементе	4	470	
	Серия 3.900.1–14в.1	Плита перекрытия ПТО 150.150.12–6	1	650	
	Серия 3.900.1–14в.1	Кольцо стеновые КС 7.3	1	130	
	Серия 3.900.1–14в.1	Кольцо опорное КО–6	1	50	
Л–1	ГОСТ 3634–2019	Люк с маркировкой Л(А15) на шарнире с запорным устройством.	1		
		Бетон С12/15; W8, F50 на портланцементе цементе м3	0.07		
		Предварительно утрамбованный слой песка, толщ.100мм м3	0,23		

Примечание: Изготовить сборных ж/б конструкций из бетона с водопроницаемостью не ниже W8 на портланцементе, зашитный слой не менее 50мм

1. Данный лист смотреть с частью ТС и КЖ–2
2. Все боковые поверхности, соприкасающихся грунтом, обмазать горячим битумом марки БМ 70/30 по ГОСТ 6617–76 за два раза.
3. В спецификации дан расход на один смотровой колодец
4. Оклеечная гидроизоляция – рубероид на горячем битуме марки БН 70/30 ГОСТ 6617–76 .

Расход; кирпич глиняный обыкновенный по ГОСТ 530–2012 – 0,36 м3,
оклеечная гидроизоляция за 2 раза – 6,8 м2,

Согласовано

Взам. инв. N

Подп. и дата

Инв. N подл.

Изм.	Кол. уч	Лист	N док.	Подп.	Дата
ГИП		Аманкелды П.			
Проверил		Тойлыбек Б.			
Исполн.		Губайдулин О.			
Н. контроль		Колдасов			

18–2024 АС

«Реконструкция тепловых сетей к №1, №3 котельной города Щучинск, Бурабайского района, Акмолинской области»

Тепловые сети

Стадия	Лист	Листов
РП	52	

Узел теплофикационный УТ–18.6,
Смотровой колодец СК–18.6

ТОО"ШЫМГОРПРОЕКТ"
г.Шымкент 2024г.

Копировал

Формат А3

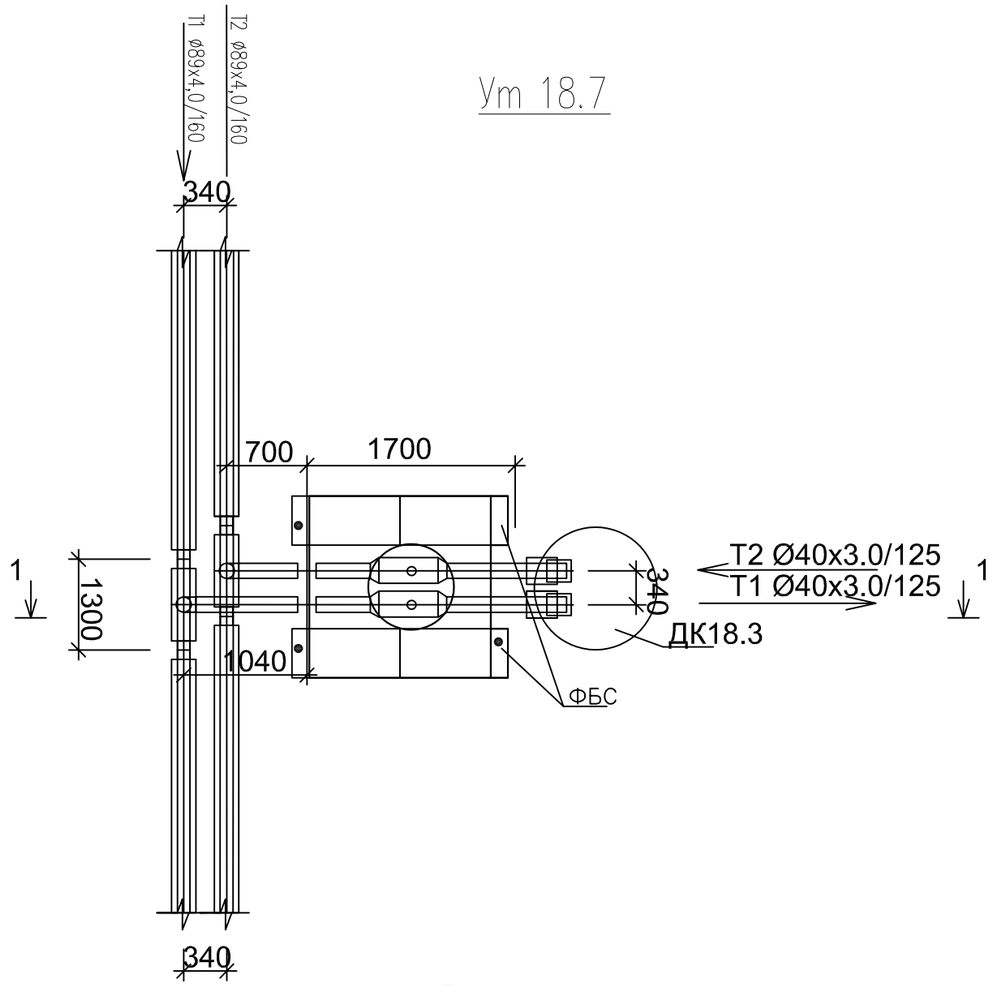

Спецификация материалов

Поз.	Обозначение	Наименование	Кол.	Масса ед., кг.	Примеч.
		Смотровой колодец СК-18.7	1		
	ГОСТ 13579-2018 221-102-0101-0014	ФБС 9.4.6-Т с водопроницаемостью не ниже W8 на портланцементе цементе	4	470	
	Серия 3.900.1-14в.1	Плита перекрытия ПТО 150.150.12-6	1	650	
	Серия 3.900.1-14в.1	Кольцо стеновые КС 7.3	2	130	
	Серия 3.900.1-14в.1	Кольцо опорное КО-6	1	50	
Л-1	ГОСТ 3634-2019	Люк с маркировкой Л(А15) на шарнире с запорным устройством.	1		
		Бетон С12/15; W8, F50 на портланцементе цементе м3	0.07		
		Предварительно утрамбованный слой песка, толщ.100мм м3	0,23		

Примечание: Изготовить сборных ж/б конструкций из бетона с водопроницаемостью не ниже W8 на портланцементе, зашитный слой не менее 50мм

1. Данный лист смотреть с частью ТС и КЖ-2
2. Все боковые поверхности, соприкасающихся грунтом, обмазать горячим битумом марки БМ 70/30 по ГОСТ 6617-76 за два раза.
3. В спецификации дан расход на один смотровой колодец
4. Оклеечная гидроизоляция – рубероид на горячем битуме марки БН 70/30 ГОСТ 6617-76 .

Расход; кирпич глиняный обыкновенный по ГОСТ 530-2012 – 0,36 м3,
оклеечная гидроизоляция за 2 раза – 6,8 м2,

Разрез 1-1

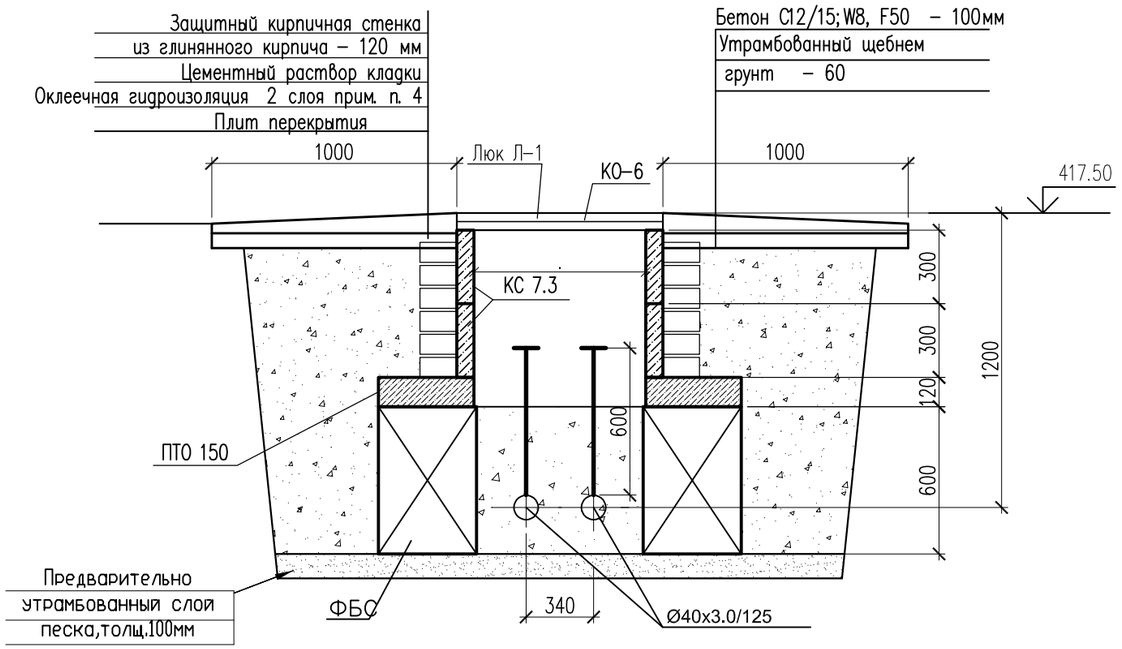

Изм.	Кол. уч.	Лист	N док.	Подп.	Дата
ГИП		Аманкелды П.			
Проверил		Тойлыбек Б.			
Исполн.		Губайдулин О.			
Н. контроль		Колдасов			

18-2024 АС

«Реконструкция тепловых сетей к №1, №3 котельной города Щучинск, Бурабайского района, Акмолинской области»

Тепловые сети

Стадия	Лист	Листов
РП	53	

Узел теплофикационный УТ-18.7,
Смотровой колодец СК-18.7

ТОО"ШЫМГОРПРОЕКТ"
г.Шымкент 2024г.

Согласовано

Взам. инв. N

Подп. и дата

Инв. N подл.

Копировал

Формат А3

Ут 18.8

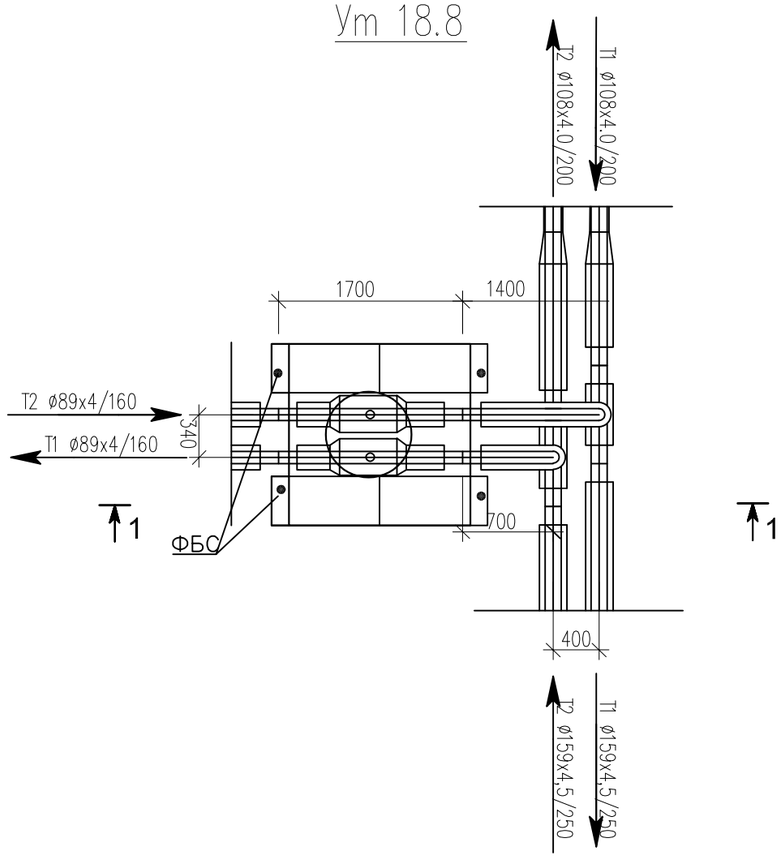

Спецификация материалов

Поз.	Обозначение	Наименование	Кол.	Масса ед., кг.	Примеч.
		Смотровой колодец СК-18.8	1		
	ГОСТ 13579-2018 221-102-0101-0014	ФБС 9.4.6-Т с водопроницаемостью не ниже W8 на портланцементе цементе	4	470	
	Серия 3.900.1-14в.1	Плита перекрытия ПТО 150.150.12-6	1	650	
	Серия 3.900.1-14в.1	Кольцо стеновые КС 7.3	1	130	
	Серия 3.900.1-14в.1	Кольцо опорное КО-6	1	50	
Л-1	ГОСТ 3634-2019	Люк с маркировкой Л(А15) на шарнире с запорным устройством.	1		
		Бетон С12/15; W8, F50 на портланцементе цементе м3	0.07		
		Предварительно утрамбованный слой песка, толщ.100мм м3	0,23		

Примечание: Изготовить сборных ж/б конструкций из бетона с водопроницаемостью не ниже W8 на портланцементе, зашитный слой не менее 50мм

1. Данный лист смотреть с частью ТС и КЖ-2
2. Все боковые поверхности, соприкасающихся грунтом, обмазать горячим битумом марки БМ 70/30 по ГОСТ 6617-76 за два раза.
3. В спецификации дан расход на один смотровой колодец
4. Оклеечная гидроизоляция – рубероид на горячем битуме марки БН 70/30 ГОСТ 6617-76 .

Расход; кирпич глиняный обыкновенный по ГОСТ 530-2012 – 0,36 м3,
оклеечная гидроизоляция за 2 раза – 6,8 м2,

Разрез 1-1

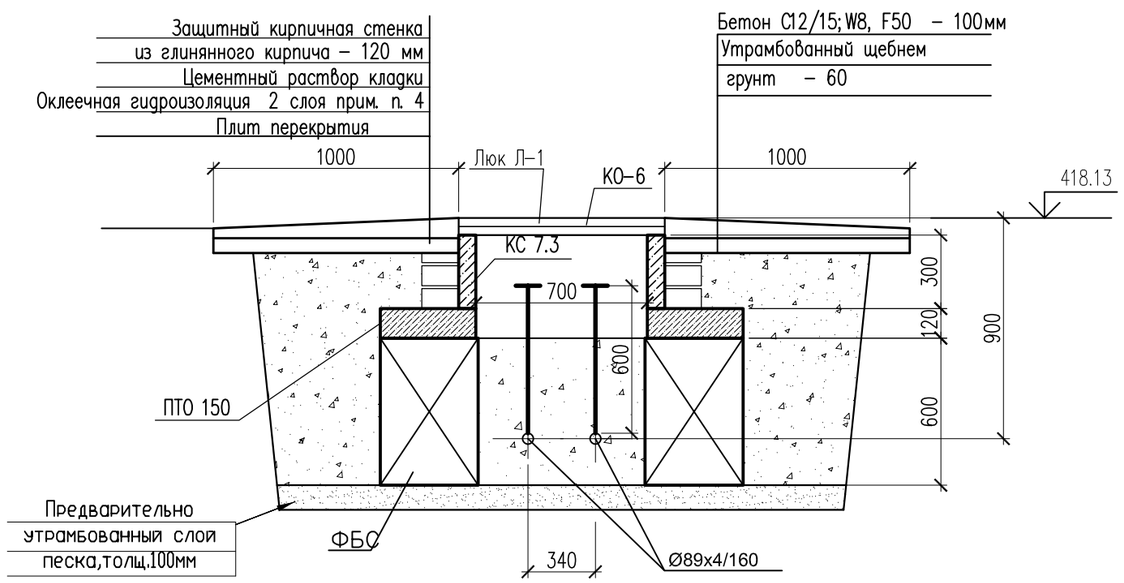

Согласовано

Взам. инв. N

Подп. и дата

Инв. N подл.

Изм.	Кол. уч	Лист	N док.	Подп.	Дата
ГИП		Аманкелды П.			
Проверил		Тойлыбек Б.			
Исполн.		Губайдулин О.			
Н. контроль		Колдасов			

18-2024 АС

«Реконструкция тепловых сетей к №1, №3 котельной города Щучинск, Бурабайского района, Акмолинской области»

Тепловые сети

Стадия	Лист	Листов
РП	54	

Узел теплофикационный УТ-18.8,
Смотровой колодец СК-18.8

ТОО"ШЫМГОРПРОЕКТ"
г.Шымкент 2024г.

Копировал

Формат А3

Ут 18.9

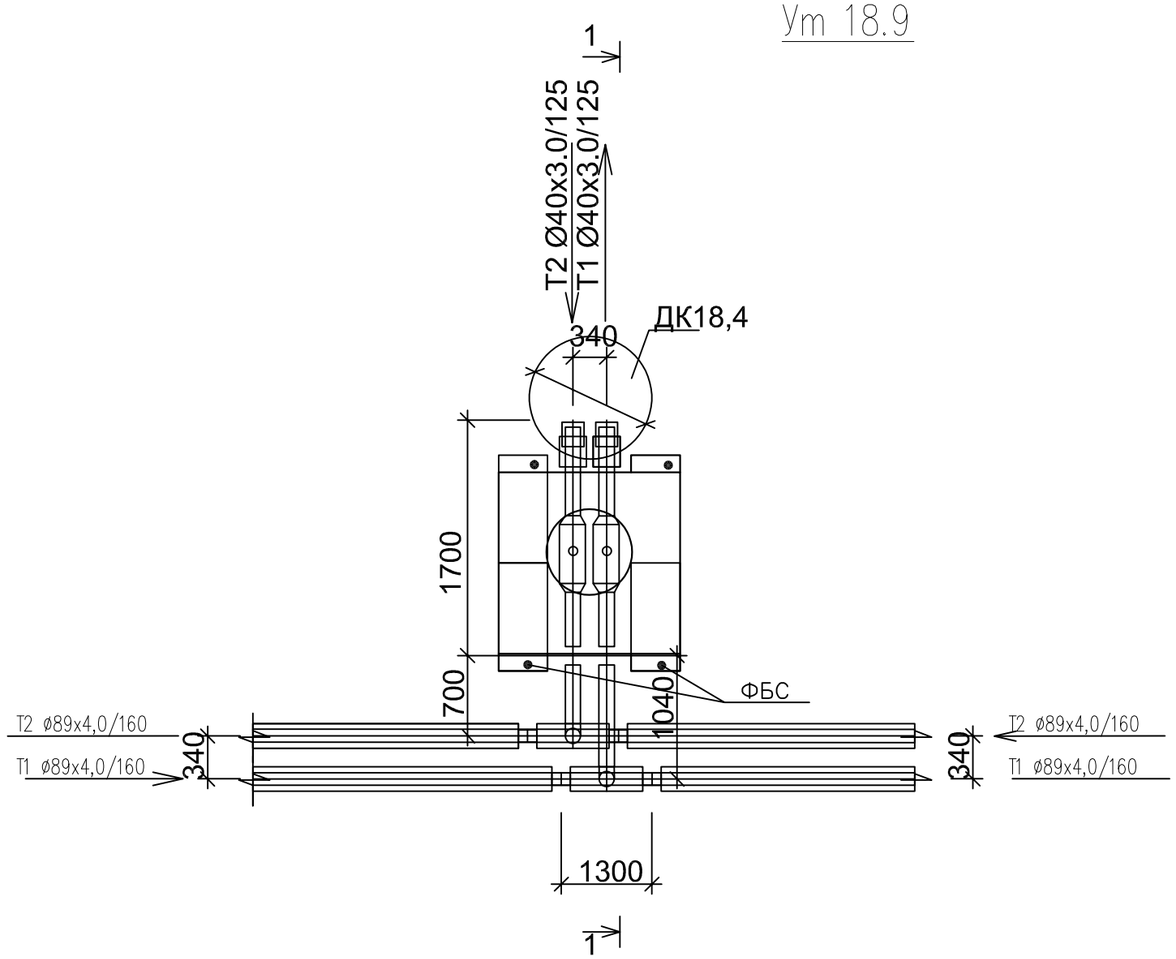

Спецификация материалов

Поз.	Обозначение	Наименование	Кол.	Масса ед., кг.	Примеч.
		Смотровой колодец СК-18.9	1		
	ГОСТ 13579-2018 221-102-0101-0014	ФБС 9.4.6-Т с водопроницаемостью не ниже W8 на портланцементе цементе	4	470	
	Серия 3.900.1-14в.1	Плита перекрытия ПТО 150.150.12-6	1	650	
	Серия 3.900.1-14в.1	Кольцо стеновые КС 7.3	1	130	
	Серия 3.900.1-14в.1	Кольцо опорное КО-6	1	50	
Л-1	ГОСТ 3634-2019	Люк с маркировкой Л(А15) на шарнире с запорным устройством.	1		
		Бетон С12/15; W8, F50 на портланцементе цементе м3	0.07		
		Предварительно утрамбованный слой песка, толщ.100мм м3	0,23		

Примечание: Изготовить сборных ж/б конструкций из бетона с водопроницаемостью не ниже W8 на портланцементе, зашитный слой не менее 50мм

1. Данный лист смотреть с частью ТС и КЖ-2
2. Все боковые поверхности, соприкасающихся грунтом, обмазать горячим битумом марки БМ 70/30 по ГОСТ 6617-76 за два раза.
3. В спецификации дан расход на один смотровой колодец
4. Оклеечная гидроизоляция – рубероид на горячем битуме марки БН 70/30 ГОСТ 6617-76 .

Расход; кирпич глиняный обыкновенный по ГОСТ 530-2012 – 0,36 м3,
оклеечная гидроизоляция за 2 раза – 6,8 м2,

Разрез 1-1

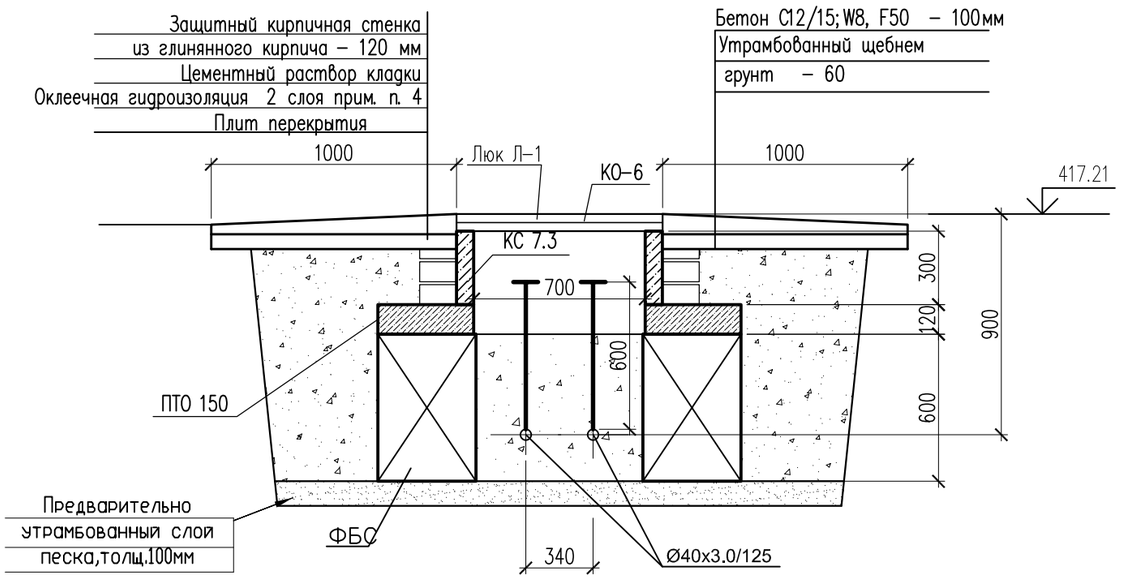

Изм.	Кол. уч.	Лист	N док.	Подп.	Дата
ГИП		Аманкелды П.			
Проверил		Тойлыбек Б.			
Исполн.		Губайдулин О.			
Н. контроль		Колдасов			

18-2024 АС

«Реконструкция тепловых сетей к №1, №3 котельной города Щучинск, Бурабайского района, Акмолинской области»

Тепловые сети

Стадия	Лист	Листов
РП	55	

Узел теплофикационный УТ-18.9,
Смотровой колодец СК-18.9

ТОО"ШЫМГОРПРОЕКТ"
г.Шымкент 2024г.

Согласовано

Взам. инв. N

Подп. и дата

Инв. N подл.

Копировал

Формат А3

Ут 18.10

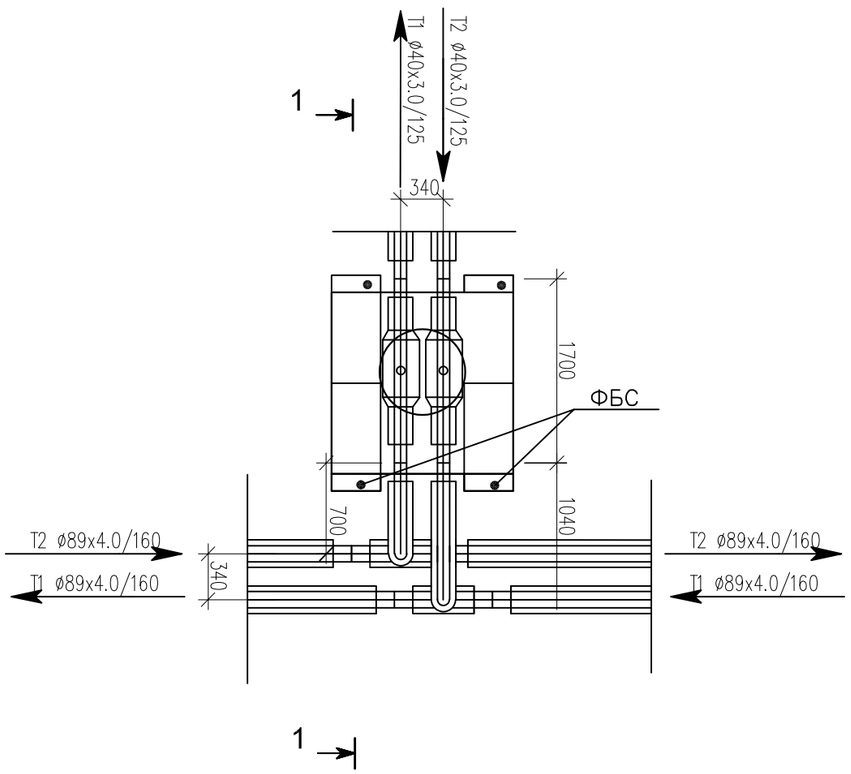

Разрез 1–1

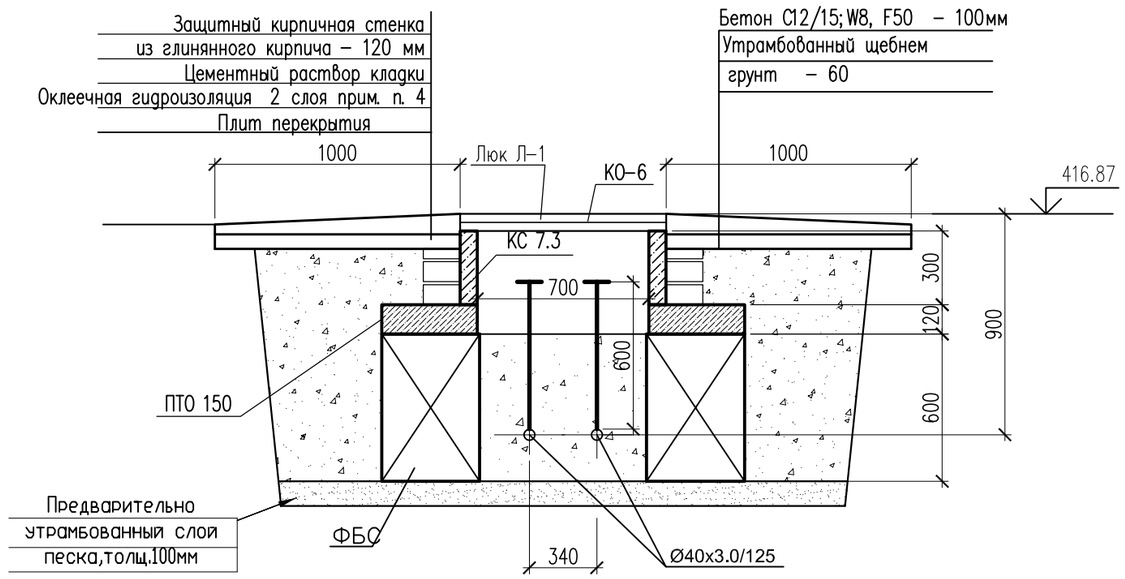

Спецификация материалов

Поз.	Обозначение	Наименование	Кол.	Масса ед., кг.	Примеч.
		Смотровой колодец СК–18.10	1		
	ГОСТ 13579–2018 221–102–0101–0014	ФБС 9.4.6–Т с водопроницаемостью не ниже W8 на портланцементе цементе	4	470	
	Серия 3.900.1–14в.1	Плита перекрытия ПТО 150.150.12–6	1	650	
	Серия 3.900.1–14в.1	Кольцо стеновые КС 7.3	1	130	
	Серия 3.900.1–14в.1	Кольцо опорное КО–6	1	50	
Л–1	ГОСТ 3634–2019	Люк с маркировкой Л(А15) на шарнире с запорным устройством.	1		
		Бетон С12/15; W8, F50 на портланцементе цементе м3	0.07		
		Предварительно утрамбованный слой песка, толщ.100мм м3	0,23		

Примечание: Изготовить сборных ж/б конструкций из бетона с водопроницаемостью не ниже W8 на портланцементе, защитный слой не менее 50мм

1. Данный лист смотреть с частью ТС и КЖ–2
2. Все боковые поверхности, соприкасающихся грунтом, обмазать горячим битумом марки БМ 70/30 по ГОСТ 6617–76 за два раза.
3. В спецификации дан расход на один смотровой колодец
4. Оклеечная гидроизоляция – рубероид на горячем битуме марки БН 70/30 ГОСТ 6617–76 .

Расход; кирпич глиняный обыкновенный по ГОСТ 530–2012 – 0,36 м3,
оклеечная гидроизоляция за 2 раза – 6,8 м2,

Согласовано

Взам. инв. N

Подп. и дата

Инв. N подл.

Изм.	Кол. уч	Лист	N док.	Подп.	Дата	18–2024 АС		
						«Реконструкция тепловых сетей к №1, №3 котельной города Щучинск, Бурабайского района, Акмолинской области»		
ГИП		Аманкелды П.				Тепловые сети	Стадия	Лист	Листов
Проверил		Тойлыбек Б.					РП	56	
Исполн.		Губайдулин О.				Узел теплофикационный УТ–18.10, Смотровой колодец СК–18.10	ТОО"ШЫМГОРПРОЕКТ" г.Шымкент 2024г.	
Н. контроль		Колдасов						

Копировал Формат А3

Ут 18.10.1

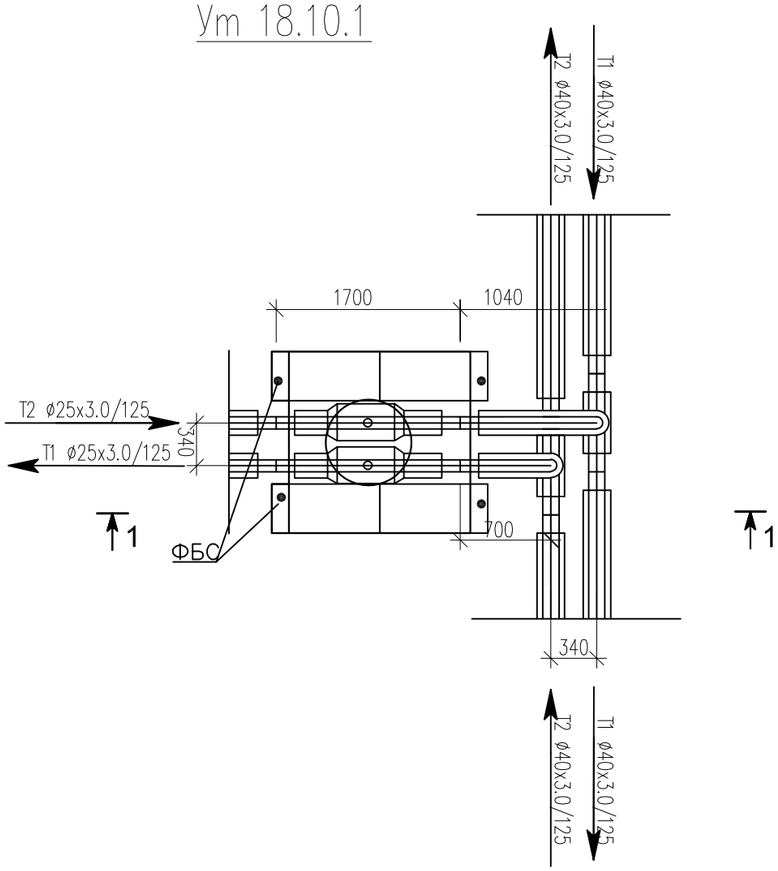

Разрез 1–1

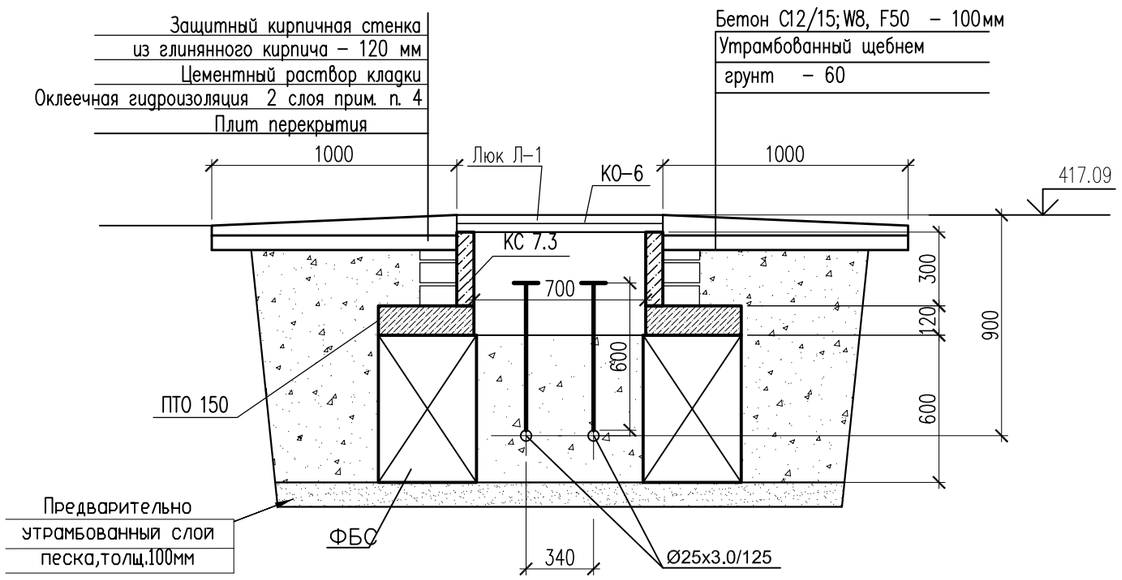

Спецификация материалов

Поз.	Обозначение	Наименование	Кол.	Масса ед., кг.	Примеч.
		Смотровой колодец СК–18.10.1	1		
	ГОСТ 13579–2018 221–102–0101–0014	ФБС 9.4.6–Т с водопроницаемостью не ниже W8 на портланцементе цементе	4	470	
	Серия 3.900.1–14в.1	Плита перекрытия ПТО 150.150.12–6	1	650	
	Серия 3.900.1–14в.1	Кольцо стеновые КС 7.3	1	130	
	Серия 3.900.1–14в.1	Кольцо опорное КО–6	1	50	
Л–1	ГОСТ 3634–2019	Люк с маркировкой Л(А15) на шарнире с запорным устройством.	1		
		Бетон С12/15; W8, F50 на портланцементе цементе м3	0.07		
		Предварительно утрамбованный слой песка, толщ.100мм м3	0,23		

Примечание: Изготовить сборных ж/б конструкций из бетона с водопроницаемостью не ниже W8 на портланцементе, зашитный слой не менее 50мм

1. Данный лист смотреть с частью ТС и КЖ–2
2. Все боковые поверхности, соприкасающихся грунтом, обмазать горячим битумом марки БМ 70/30 по ГОСТ 6617–76 за два раза.
3. В спецификации дан расход на один смотровой колодец
4. Оклеечная гидроизоляция – рубероид на горячем битуме марки БН 70/30 ГОСТ 6617–76 .

Расход; кирпич глиняный обыкновенный по ГОСТ 530–2012 – 0,36 м3,
оклеечная гидроизоляция за 2 раза – 6,8 м2,

Согласовано

Взам. инв. N

Подп. и дата

Инв. N подл.

Изм.	Кол. уч.	Лист	N док.	Подп.	Дата
ГИП		Аманкелды П.			
Проверил		Тойлыбек Б.			
Исполн.		Губайдулин О.			
Н. контроль		Колдасов			

18–2024 АС

«Реконструкция тепловых сетей к №1, №3 котельной города Щучинск, Бурабайского района, Акмолинской области»

Тепловые сети

Стадия	Лист	Листов
РП	57	

Узел теплофикационный УТ–18.10.1,
Смотровой колодец СК–18.10.1

ТОО"ШЫМГОРПРОЕКТ"
г. Шымкент 2024г.

Копировал

Формат А3

Ут 18.11

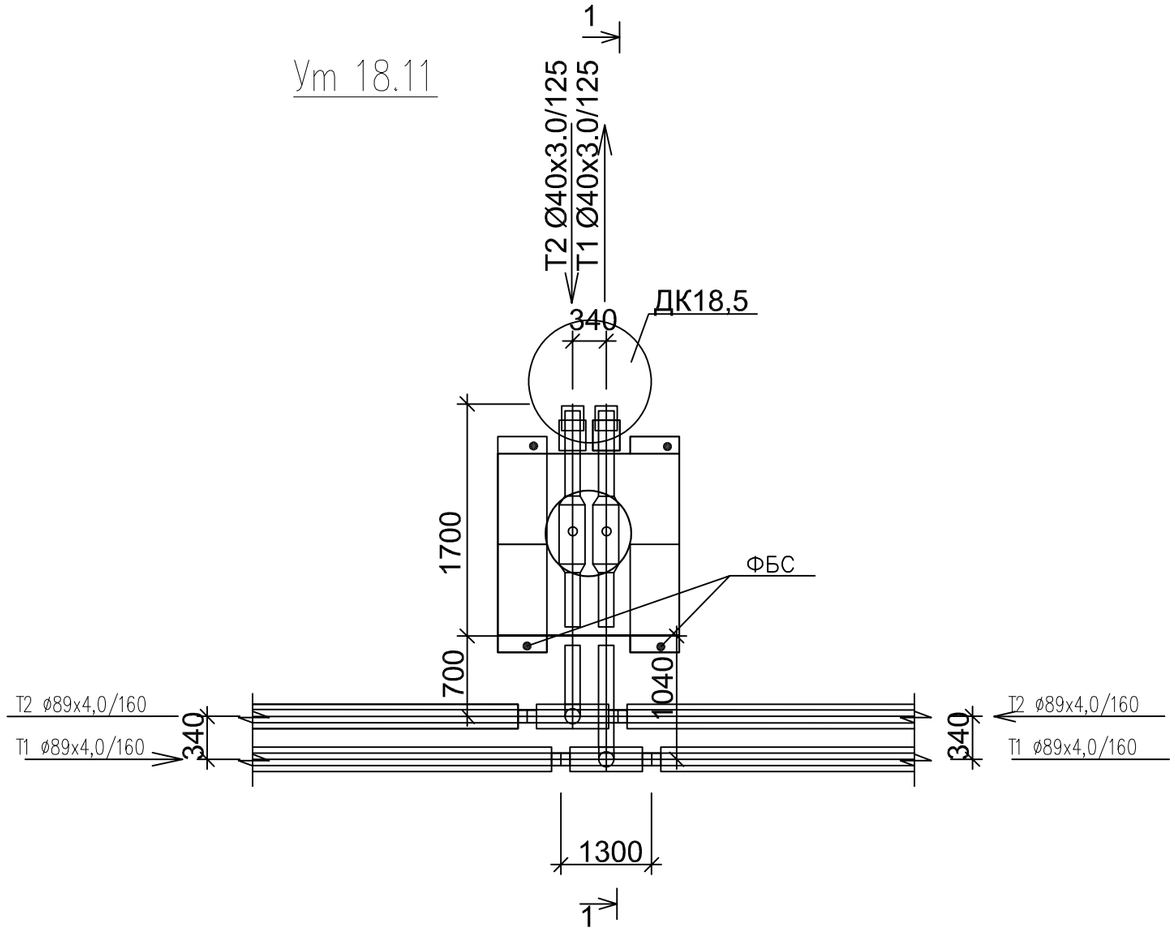

Разрез 1–1

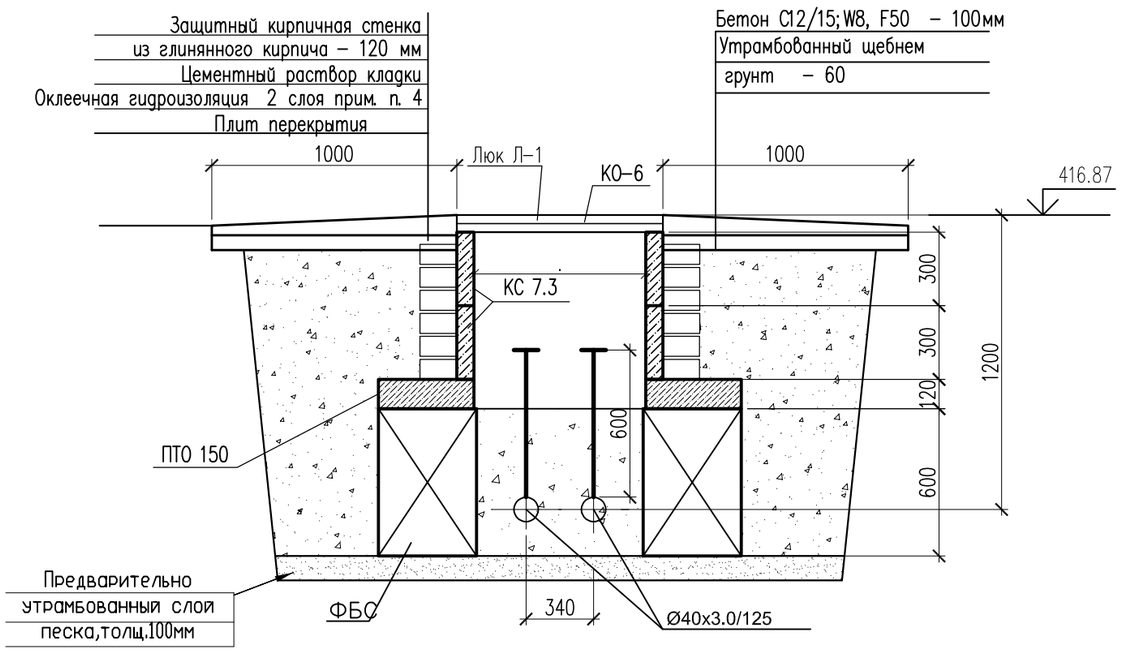

Спецификация материалов

Поз.	Обозначение	Наименование	Кол.	Масса ед., кг.	Примеч.
		Смотровой колодец СК–18.11	1		
	ГОСТ 13579–2018 221–102–0101–0014	ФБС 9.4.6–Т с водопроницаемостью не ниже W8 на портланцементе цементе	4	470	
	Серия 3.900.1–14в.1	Плита перекрытия ПТО 150.150.12–6	1	650	
	Серия 3.900.1–14в.1	Кольцо стеновые КС 7.3	2	130	
	Серия 3.900.1–14в.1	Кольцо опорное КО–6	1	50	
Л–1	ГОСТ 3634–2019	Люк с маркировкой Л(А15) на шарнире с запорным устройством.	1		
		Бетон С12/15; W8, F50 на портланцементе цементе м3	0.07		
		Предварительно утрамбованный слой песка, толщ.100мм м3	0,23		

Примечание: Изготовить сборных ж/б конструкций из бетона с водопроницаемостью не ниже W8 на портланцементе, защитный слой не менее 50мм

1. Данный лист смотреть с частью ТС и КЖ–2
2. Все боковые поверхности, соприкасающихся грунтом, обмазать горячим битумом марки БМ 70/30 по ГОСТ 6617–76 за два раза.
3. В спецификации дан расход на один смотровой колодец
4. Оклеечная гидроизоляция – рубероид на горячем битуме марки БН 70/30 ГОСТ 6617–76 .

Расход; кирпич глиняный обыкновенный по ГОСТ 530–2012 – 0,36 м3,
оклеечная гидроизоляция за 2 раза – 6,8 м2,

Согласовано

Взам. инв. N

Подп. и дата

Инв. N подл.

Изм.	Кол. уч.	Лист	N док.	Подп.	Дата
ГИП		Аманкелды П.			
Проверил		Тойлыбек Б.			
Исполн.		Губайдулин О.			
Н. контроль		Колдасов			

18–2024 АС

«Реконструкция тепловых сетей к №1, №3 котельной города Щучинск, Бурабайского района, Акмолинской области»

Тепловые сети

Стадия	Лист	Листов
РП	58	

Узел теплофикационный УТ–18.11,
Смотровой колодец СК–18.11

ТОО"ШЫМГОРПРОЕКТ"
г.Шымкент 2024г.

Копировал

Формат А3

Ут 18.12

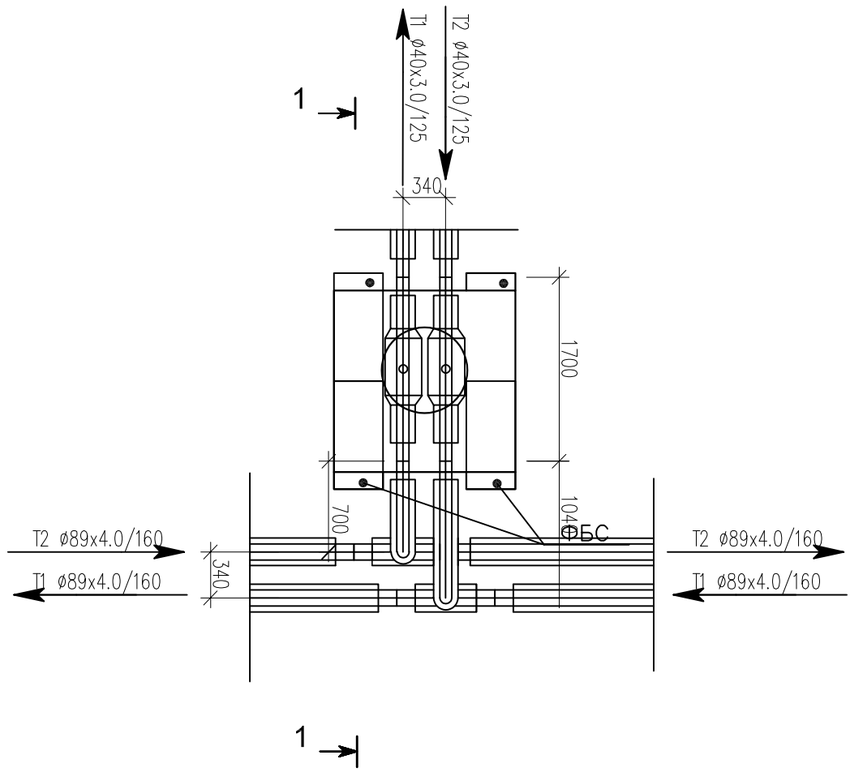

Разрез 1–1

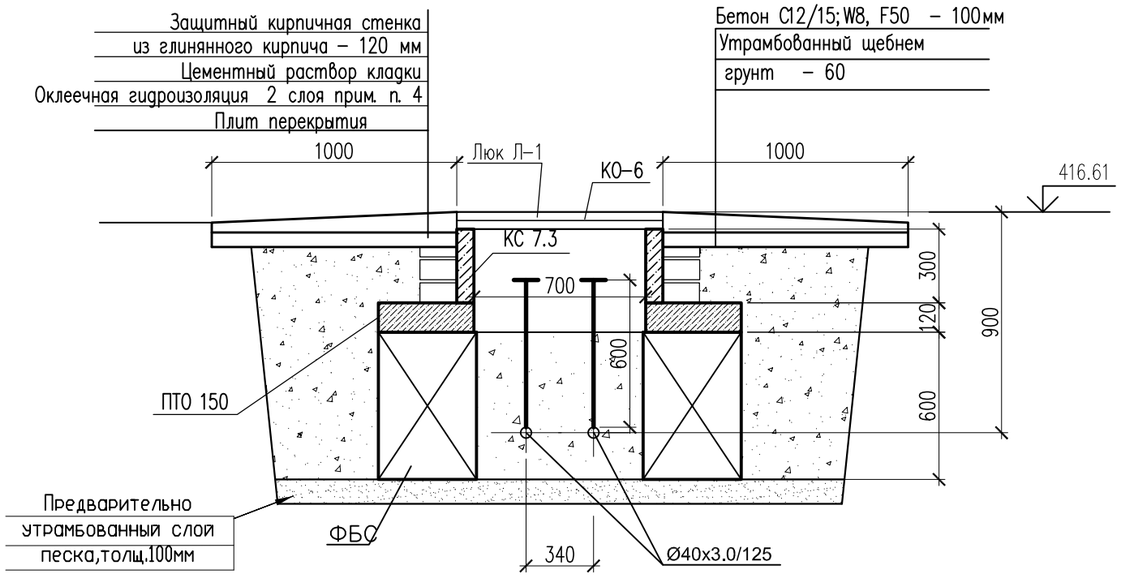

Спецификация материалов

Поз.	Обозначение	Наименование	Кол.	Масса ед., кг.	Примеч.
		Смотровой колодец СК–18.12	1		
	ГОСТ 13579–2018 221–102–0101–0014	ФБС 9.4.6–Т с водопроницаемостью не ниже W8 на портланцементе цементе	4	470	
	Серия 3.900.1–14в.1	Плита перекрытия ПТО 150.150.12–6	1	650	
	Серия 3.900.1–14в.1	Кольцо стеновые КС 7.3	1	130	
	Серия 3.900.1–14в.1	Кольцо опорное КО–6	1	50	
Л–1	ГОСТ 3634–2019	Люк с маркировкой Л(А15) на шарнире с запорным устройством.	1		
		Бетон С12/15; W8, F50 на портланцементе цементе м3	0.07		
		Предварительно утрамбованный слой песка, толщ.100мм м3	0,23		

Примечание: Изготовить сборных ж/б конструкций из бетона с водопроницаемостью не ниже W8 на портланцементе, зашитный слой не менее 50мм

1. Данный лист смотреть с частью ТС и КЖ–2
2. Все боковые поверхности, соприкасающихся грунтом, обмазать горячим битумом марки БМ 70/30 по ГОСТ 6617–76 за два раза.
3. В спецификации дан расход на один смотровой колодец
4. Оклеечная гидроизоляция – рубероид на горячем битуме марки БН 70/30 ГОСТ 6617–76 .

Расход; кирпич глиняный обыкновенный по ГОСТ 530–2012 – 0,36 м3,
оклеечная гидроизоляция за 2 раза – 6,8 м2,

Согласовано

Взам. инв. N

Подп. и дата

Инв. N подл.

Изм.	Кол. уч	Лист	N док.	Подп.	Дата
ГИП		Аманкелды П.			
Проверил		Тойлыбек Б.			
Исполн.		Губайдулин О.			
Н. контроль		Колдасов			

18–2024 АС

«Реконструкция тепловых сетей к №1, №3 котельной города Щучинск, Бурабайского района, Акмолинской области»

Тепловые сети

Стадия	Лист	Листов
РП	59	

Узел теплофикационный УТ–18.12,
Смотровой колодец СК–18.12

ТОО"ШЫМГОРПРОЕКТ"
г.Шымкент 2024г.

Копировал

Формат А3

Ут 18.13

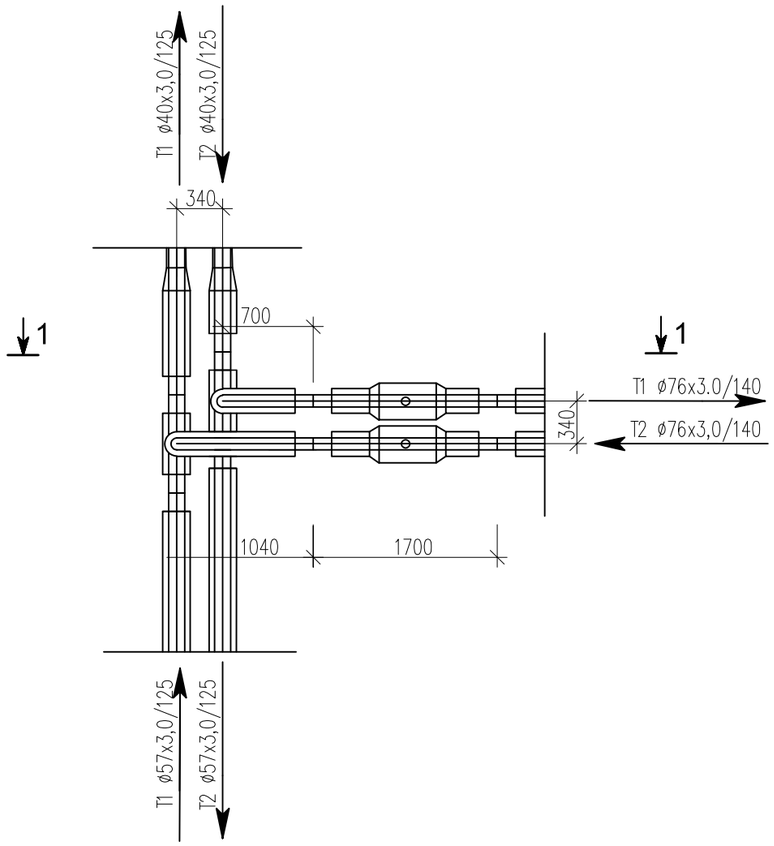

Разрез 1–1

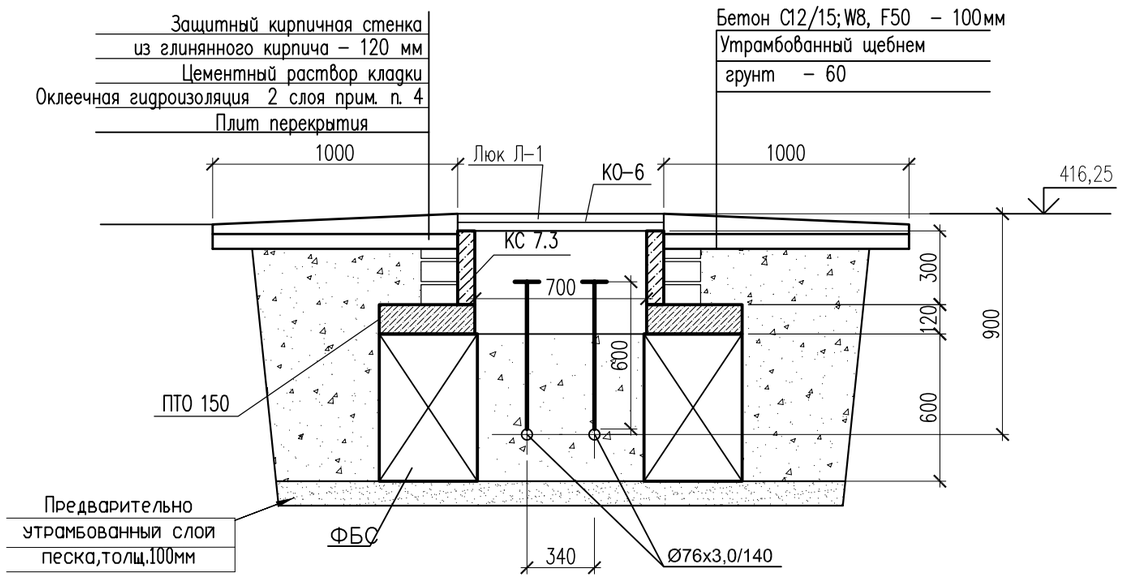

Спецификация материалов

Поз.	Обозначение	Наименование	Кол.	Масса ед., кг.	Примеч.
		Смотровой колодец СК–18.13	1		
	ГОСТ 13579–2018 221–102–0101–0014	ФБС 9.4.6–Т с водопроницаемостью не ниже W8 на портланцементе цементе	4	470	
	Серия 3.900.1–14в.1	Плита перекрытия ПТО 150.150.12–6	1	650	
	Серия 3.900.1–14в.1	Кольцо стеновые КС 7.3	1	130	
	Серия 3.900.1–14в.1	Кольцо опорное КО–6	1	50	
Л–1	ГОСТ 3634–2019	Люк с маркировкой Л(А15) на шарнире с запорным устройством.	1		
		Бетон С12/15; W8, F50 на портланцементе цементе м3	0.07		
		Предварительно утрамбованный слой песка, толщ.100мм м3	0,23		

Примечание: Изготовить сборных ж/б конструкций из бетона с водопроницаемостью не ниже W8 на портланцементе, зашитный слой не менее 50мм

1. Данный лист смотреть с частью ТС и КЖ–2
2. Все боковые поверхности, соприкасающихся грунтом, обмазать горячим битумом марки БМ 70/30 по ГОСТ 6617–76 за два раза.
3. В спецификации дан расход на один смотровой колодец
4. Оклеечная гидроизоляция – рубероид на горячем битуме марки БН 70/30 ГОСТ 6617–76 .

Расход; кирпич глиняный обыкновенный по ГОСТ 530–2012 – 0,36 м3,
оклеечная гидроизоляция за 2 раза – 6,8 м2,

Согласовано

Взам. инв. N

Подп. и дата

Инв. N подл.

Изм.	Кол. уч	Лист	N док.	Подп.	Дата	18–2024 АС		
						«Реконструкция тепловых сетей к №1, №3 котельной города Щучинск, Бурабайского района, Акмолинской области»		
ГИП		Аманкелды П.				Тепловые сети	Стадия	Лист	Листов
Проверил		Тойлыбек Б.					РП	60	
Исполн.		Губайдулин О.				Узел теплофикационный УТ–18.13, Смотровой колодец СК–18.13	ТОО"ШЫМГОРПРОЕКТ" г.Шымкент 2024г.	
Н. контроль		Колдасов						

Копировал Формат А3

Ут 18.8.1

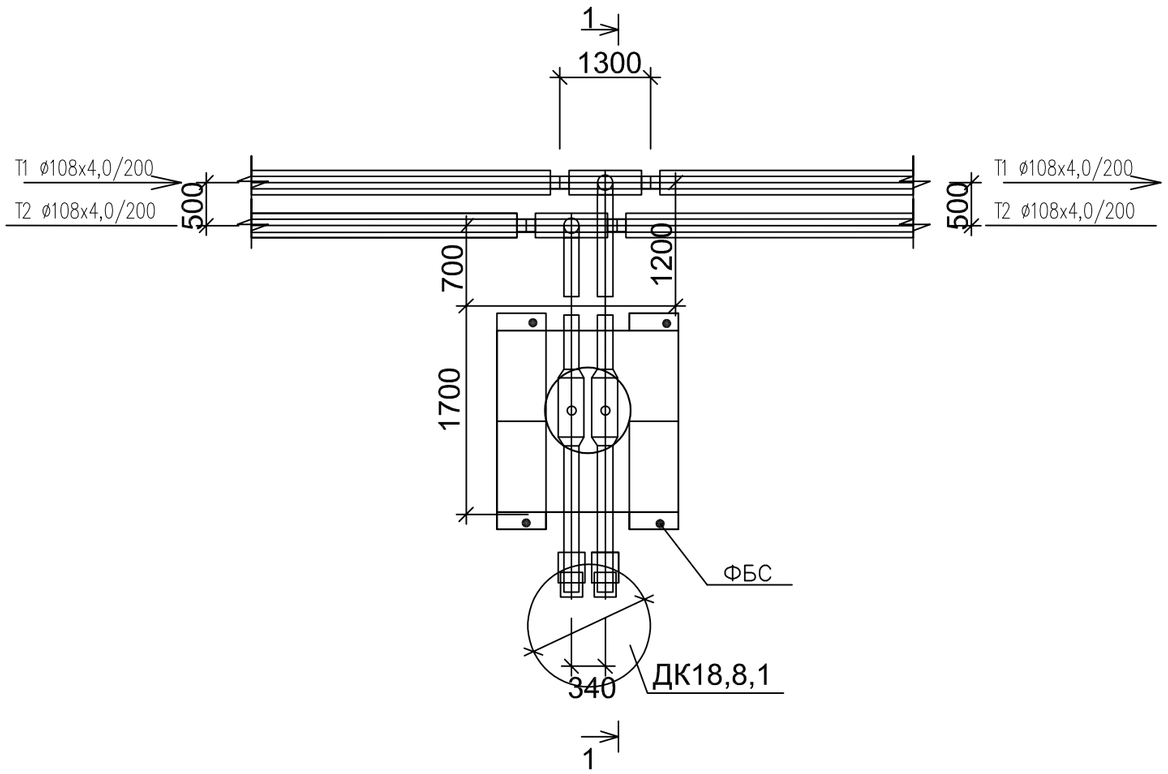

Разрез 1–1

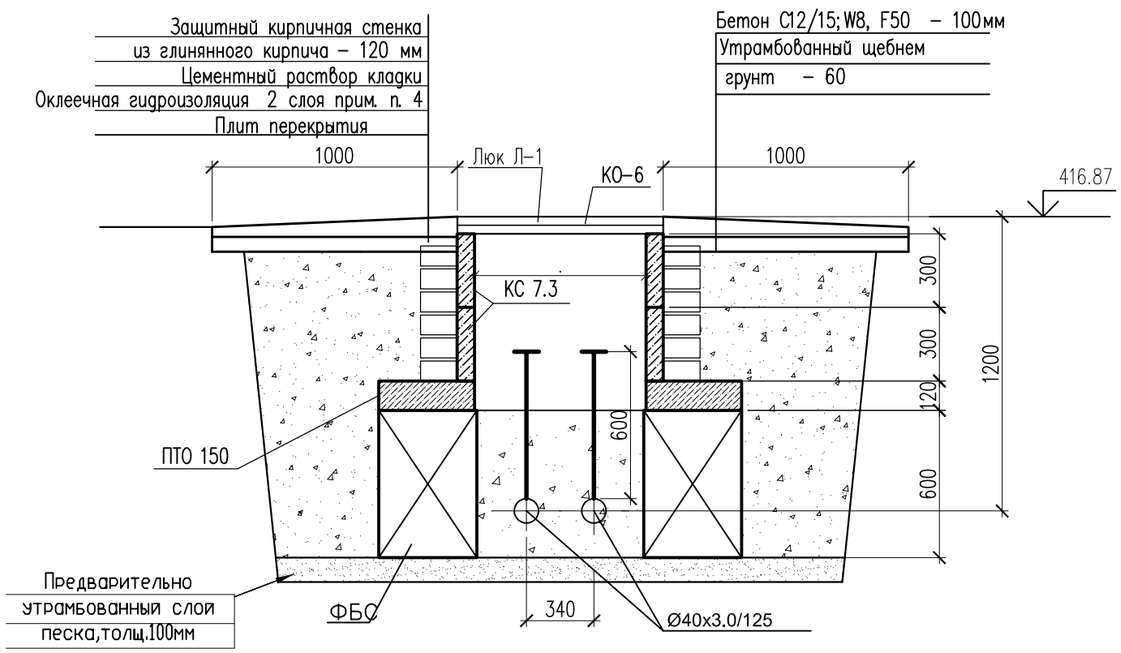

Спецификация материалов

Поз.	Обозначение	Наименование	Кол.	Масса ед., кг.	Примеч.
		Смотровой колодец СК–18.8.1	1		
	ГОСТ 13579–2018 221–102–0101–0014	ФБС 9.4.6–Т с водопроницаемостью не ниже W8 на портланцементе цементе	4	470	
	Серия 3.900.1–14в.1	Плита перекрытия ПТО 150.150.12–6	1	650	
	Серия 3.900.1–14в.1	Кольцо стеновые КС 7.3	2	130	
	Серия 3.900.1–14в.1	Кольцо опорное КО–6	1	50	
Л–1	ГОСТ 3634–2019	Люк с маркировкой Л(А15) на шарнире с запорным устройством.	1		
		Бетон С12/15; W8, F50 на портланцементе цементе м3	0.07		
		Предварительно утрамбованный слой песка, толщ.100мм м3	0,23		

Примечание: Изготовить сборных ж/б конструкций из бетона с водопроницаемостью не ниже W8 на портланцементе, зашитный слой не менее 50мм

1. Данный лист смотреть с частью ТС и КЖ–2
2. Все боковые поверхности, соприкасающихся грунтом, обмазать горячим битумом марки БМ 70/30 по ГОСТ 6617–76 за два раза.
3. В спецификации дан расход на один смотровой колодец
4. Оклеечная гидроизоляция – рубероид на горячем битуме марки БН 70/30 ГОСТ 6617–76 .

Расход; кирпич глиняный обыкновенный по ГОСТ 530–2012 – 0,36 м3,
оклеечная гидроизоляция за 2 раза – 6,8 м2,

Согласовано

Взам. инв. N

Подп. и дата

Инв. N подл.

Изм.	Кол. уч	Лист	N док.	Подп.	Дата
ГИП		Аманкелды П.			
Проверил		Тойлыбек Б.			
Исполн.		Губайдулин О.			
Н. контроль		Колдасов			

18–2024 АС

«Реконструкция тепловых сетей к №1, №3 котельной города Щучинск, Бурабайского района, Акмолинской области»

Тепловые сети

Стадия	Лист	Листов
РП	61	

Узел теплофикационный УТ–18.8.1,
Смотровой колодец СК–18.8.1

ТОО"ШЫМГОРПРОЕКТ"
г.Шымкент 2024г.

Копировал

Формат А3

Ут 19

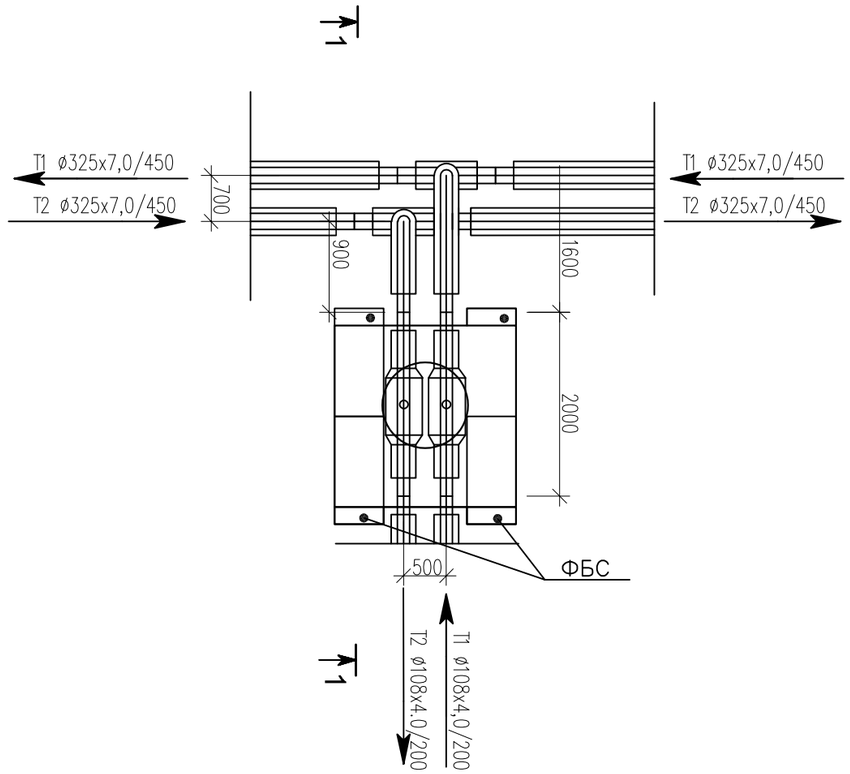

Разрез 1–1

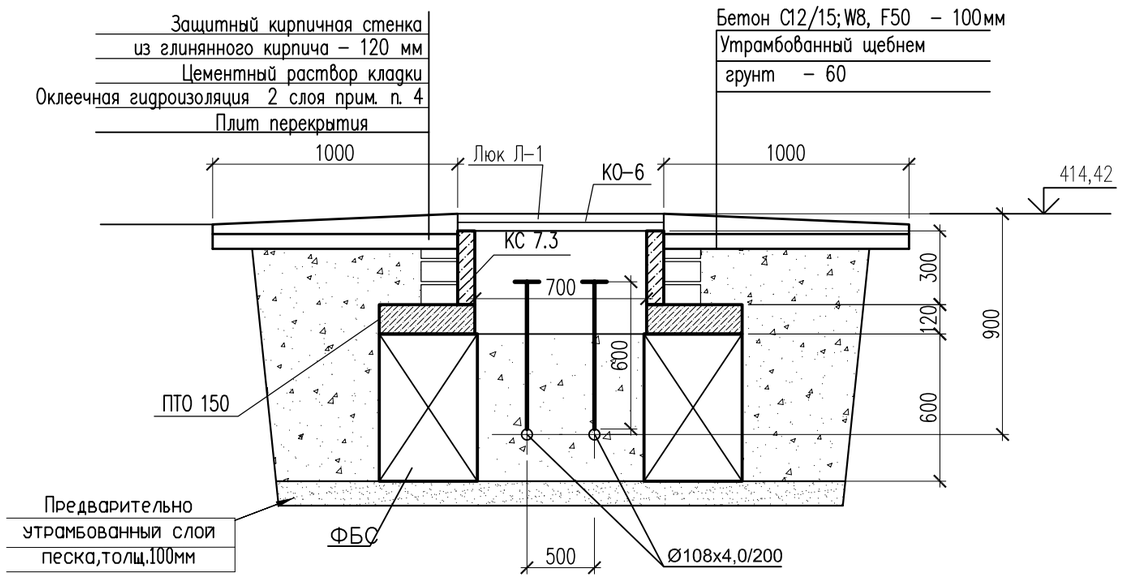

Спецификация материалов

Поз.	Обозначение	Наименование	Кол.	Масса ед., кг.	Примеч.
		Смотровой колодец СК–19	1		
	ГОСТ 13579–2018 221–102–0101–0014	ФБС 9.4.6–Т с водопроницаемостью не ниже W8 на портланцементе цементе	4	470	
	Серия 3.900.1–14в.1	Плита перекрытия ПТО 150.150.12–6	1	650	
	Серия 3.900.1–14в.1	Кольцо стеновые КС 7.3	1	130	
	Серия 3.900.1–14в.1	Кольцо опорное КО–6	1	50	
Л–1	ГОСТ 3634–2019	Люк с маркировкой Л(А15) на шарнире с запорным устройством.	1		
		Бетон С12/15; W8, F50 на портланцементе цементе м3	0.07		
		Предварительно утрамбованный слой песка, толщ.100мм м3	0,23		

Примечание: Изготовить сборных ж/б конструкций из бетона с водопроницаемостью не ниже W8 на портланцементе, зашитный слой не менее 50мм

1. Данный лист смотреть с частью ТС и КЖ–2
2. Все боковые поверхности, соприкасающихся грунтом, обмазать горячим битумом марки БМ 70/30 по ГОСТ 6617–76 за два раза.
3. В спецификации дан расход на один смотровой колодец
4. Оклеечная гидроизоляция – рубероид на горячем битуме марки БН 70/30 ГОСТ 6617–76 .

Расход; кирпич глиняный обыкновенный по ГОСТ 530–2012 – 0,36 м3,
оклеечная гидроизоляция за 2 раза – 6,8 м2,

Согласовано

Взам. инв. N

Подп. и дата

Инв. N подл.

Изм.	Кол. уч.	Лист	N док.	Подп.	Дата
ГИП		Аманкелды П.			
Проверил		Тойлыбек Б.			
Исполн.		Губайдулин О.			
Н. контроль		Колдасов			

18–2024 АС

«Реконструкция тепловых сетей к №1, №3 котельной города Щучинск, Бурабайского района, Акмолинской области»

Тепловые сети

Стадия	Лист	Листов
РП	62	

Узел теплофикационный УТ–19,
Смотровой колодец СК–19

ТОО "ШЫМГОРПРОЕКТ"
г. Шымкент 2024г.

Копировал

Формат А3

Ут 20

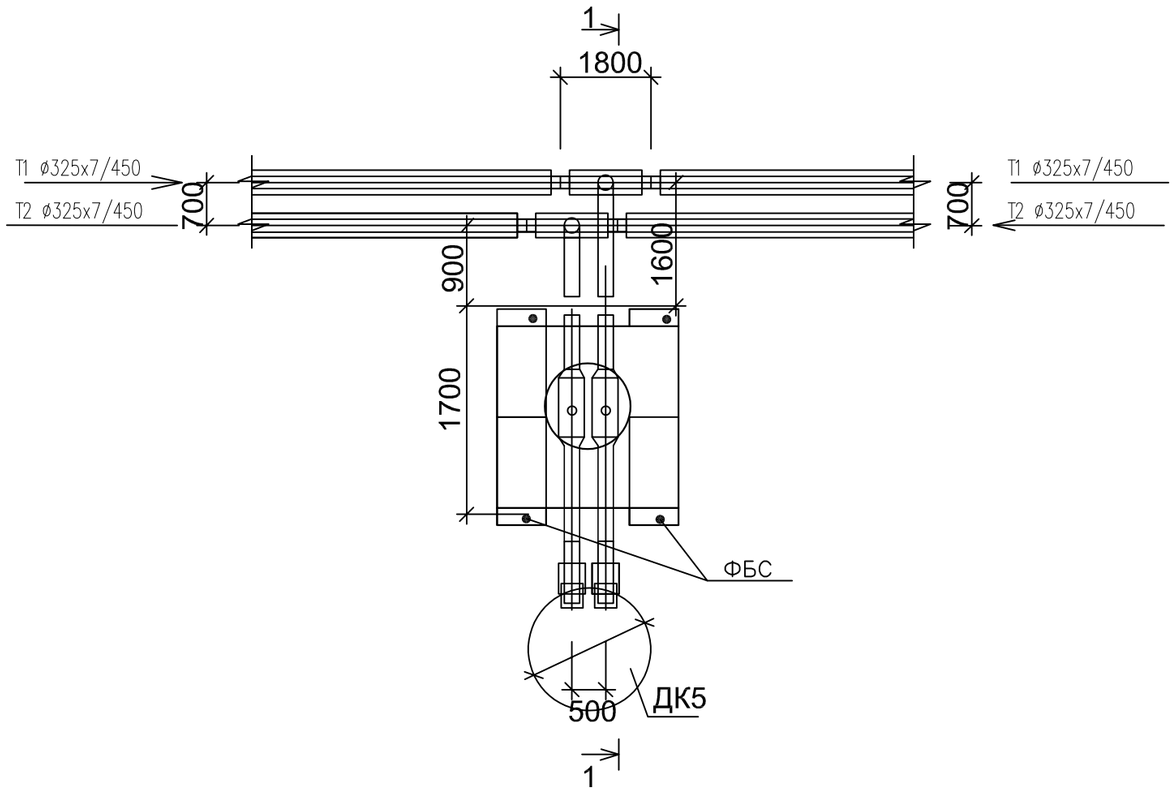

Спецификация материалов

Поз.	Обозначение	Наименование	Кол.	Масса ед., кг.	Примеч.
		Смотровой колодец СК-20	1		
	ГОСТ 13579-2018 221-102-0101-0014	ФБС 9.4.6-Т с водопроницаемостью не ниже W8 на портланцементе цементе	4	470	
	Серия 3.900.1-14в.1	Плита перекрытия ПТО 150.150.12-6	1	650	
	Серия 3.900.1-14в.1	Кольцо стеновые КС 7.3	2	130	
	Серия 3.900.1-14в.1	Кольцо опорное КО-6	1	50	
Л-1	ГОСТ 3634-2019	Люк с маркировкой Л(А15) на шарнире с запорным устройством.	1		
		Бетон С12/15; W8, F50 на портланцементе цементе м3	0.07		
		Предварительно утрамбованный слой песка, толщ.100мм м3	0,23		

Примечание: Изготовить сборных ж/б конструкций из бетона с водопроницаемостью не ниже W8 на портланцементе, защитный слой не менее 50мм

1. Данный лист смотреть с частью ТС и КЖ-2
2. Все боковые поверхности, соприкасающихся грунтом, обмазать горячим битумом марки БМ 70/30 по ГОСТ 6617-76 за два раза.
3. В спецификации дан расход на один смотровой колодец
4. Оклеечная гидроизоляция – рубероид на горячем битуме марки БН 70/30 ГОСТ 6617-76 .

Расход; кирпич глиняный обыкновенный по ГОСТ 530-2012 – 0,36 м3,
оклеечная гидроизоляция за 2 раза – 6,8 м2,

Разрез 1-1

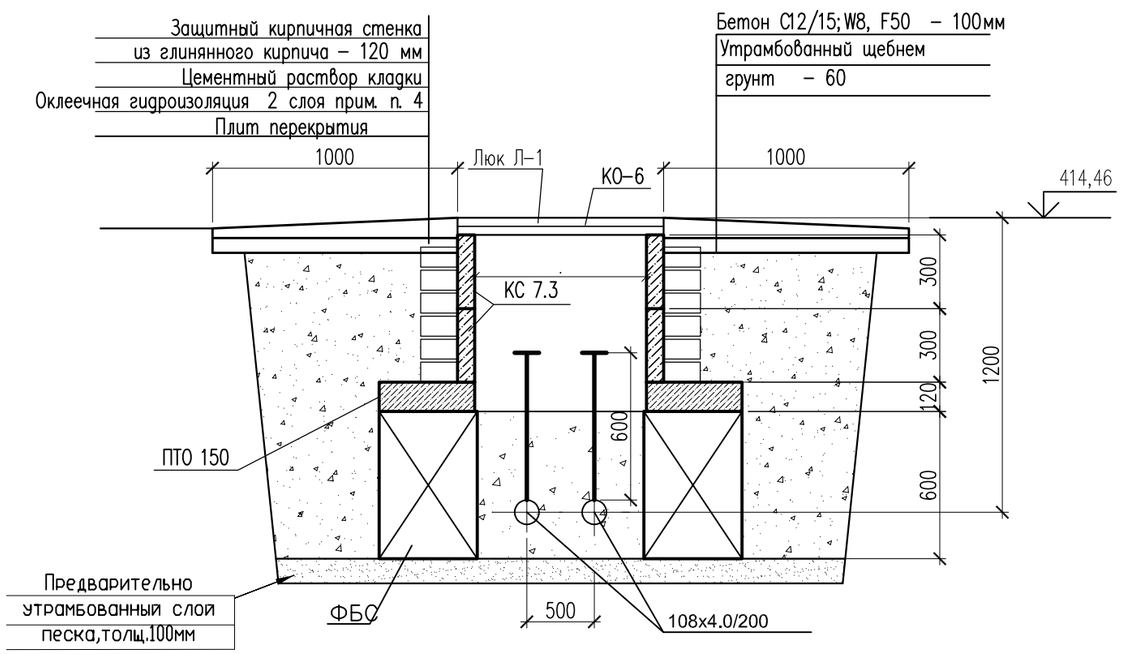

Изм.	Кол. уч.	Лист	N док.	Подп.	Дата
ГИП		Аманкелды П.			
Проверил		Тойлыбек Б.			
Исполн.		Губайдулин О.			
Н. контроль		Колдасов			

18-2024 АС

«Реконструкция тепловых сетей к №1, №3 котельной города Щучинск, Бурабайского района, Акмолинской области»

Тепловые сети

Стадия	Лист	Листов
РП	63	

Узел теплофикационный УТ-20,
Смотровой колодец СК-20

ТОО"ШЫМГОРПРОЕКТ"
г.Шымкент 2024г.

Согласовано

Взам. инв. N

Подп. и дата

Инв. N подл.

Копировал

Формат А3

Ут 21

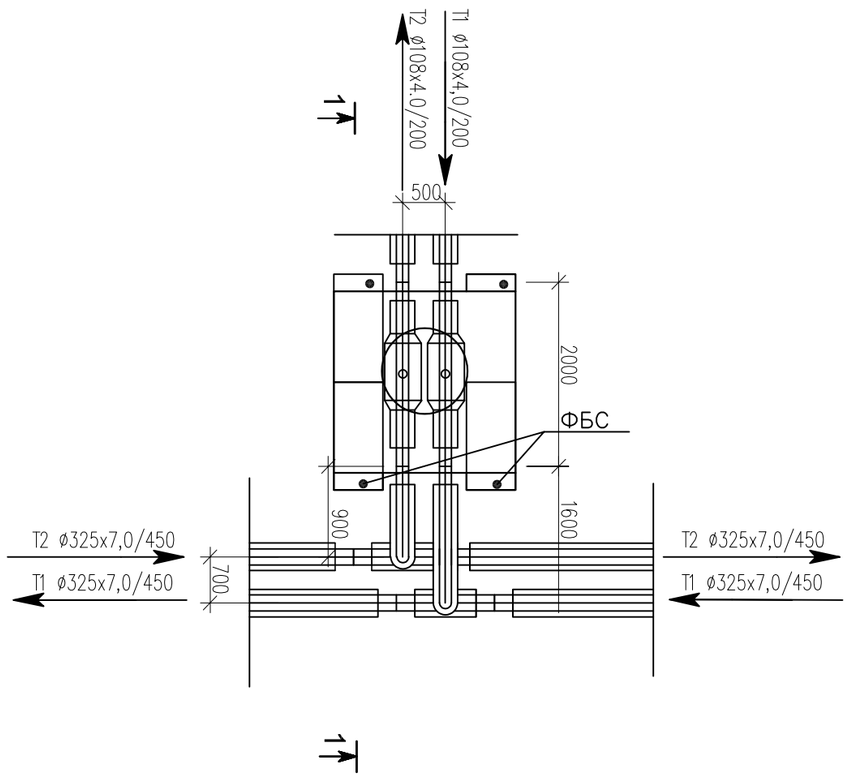

Разрез 1–1

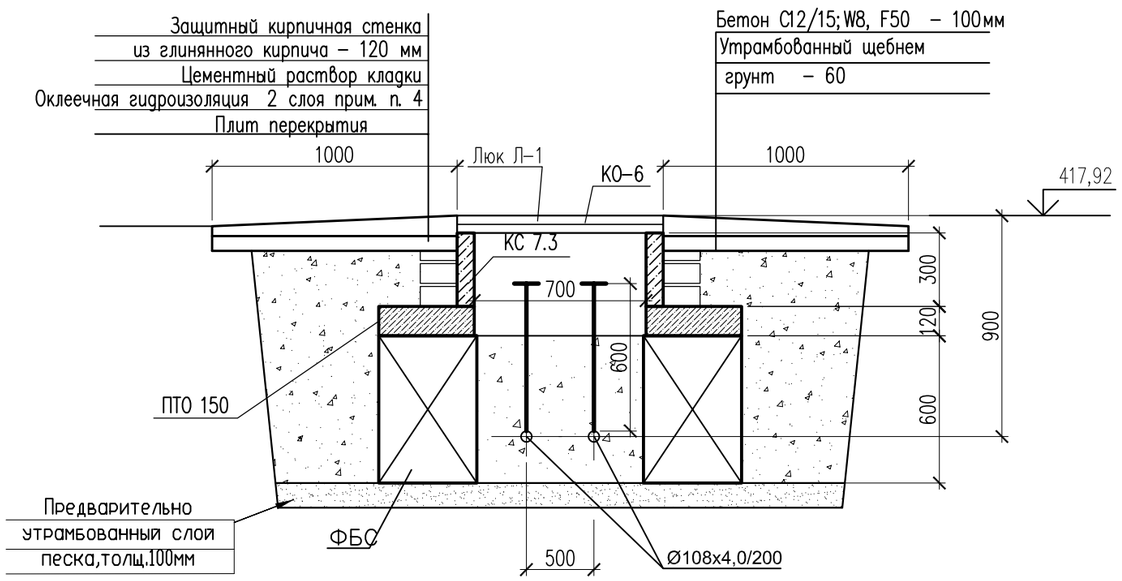

Спецификация материалов

Поз.	Обозначение	Наименование	Кол.	Масса ед., кг.	Примеч.
		Смотровой колодец СК–21	1		
	ГОСТ 13579–2018 221–102–0101–0014	ФБС 9.4.6–Т с водопроницаемостью не ниже W8 на портланцементе цементе	4	470	
	Серия 3.900.1–14в.1	Плита перекрытия ПТО 150.150.12–6	1	650	
	Серия 3.900.1–14в.1	Кольцо стеновые КС 7.3	1	130	
	Серия 3.900.1–14в.1	Кольцо опорное КО–6	1	50	
Л–1	ГОСТ 3634–2019	Люк с маркировкой Л(А15) на шарнире с запорным устройством.	1		
		Бетон С12/15; W8, F50 на портланцементе цементе м3	0.07		
		Предварительно утрамбованный слой песка, толщ.100мм м3	0,23		

Примечание: Изготовить сборных ж/б конструкций из бетона с водопроницаемостью не ниже W8 на портланцементе, зашитный слой не менее 50мм

1. Данный лист смотреть с частью ТС и КЖ–2
2. Все боковые поверхности, соприкасающихся грунтом, обмазать горячим битумом марки БМ 70/30 по ГОСТ 6617–76 за два раза.
3. В спецификации дан расход на один смотровой колодец
4. Оклеечная гидроизоляция – рубероид на горячем битуме марки БН 70/30 ГОСТ 6617–76 .

Расход; кирпич глиняный обыкновенный по ГОСТ 530–2012 – 0,36 м3,
оклеечная гидроизоляция за 2 раза – 6,8 м2,

Согласовано

Взам. инв. N

Подп. и дата

Инв. N подл.

Изм.	Кол. уч	Лист	N док.	Подп.	Дата
ГИП		Аманкелды П.			
Проверил		Тойлыбек Б.			
Исполн.		Губайдулин О.			
Н. контроль		Колдасов			

18–2024 АС

«Реконструкция тепловых сетей к №1, №3 котельной города Щучинск, Бурабайского района, Акмолинской области»

Тепловые сети

Стадия	Лист	Листов
РП	64	

Узел теплофикационный УТ–21,
Смотровой колодец СК–21

ТОО"ШЫМГОРПРОЕКТ"
г.Шымкент 2024г.

Копировал

Формат А3

Ут 22

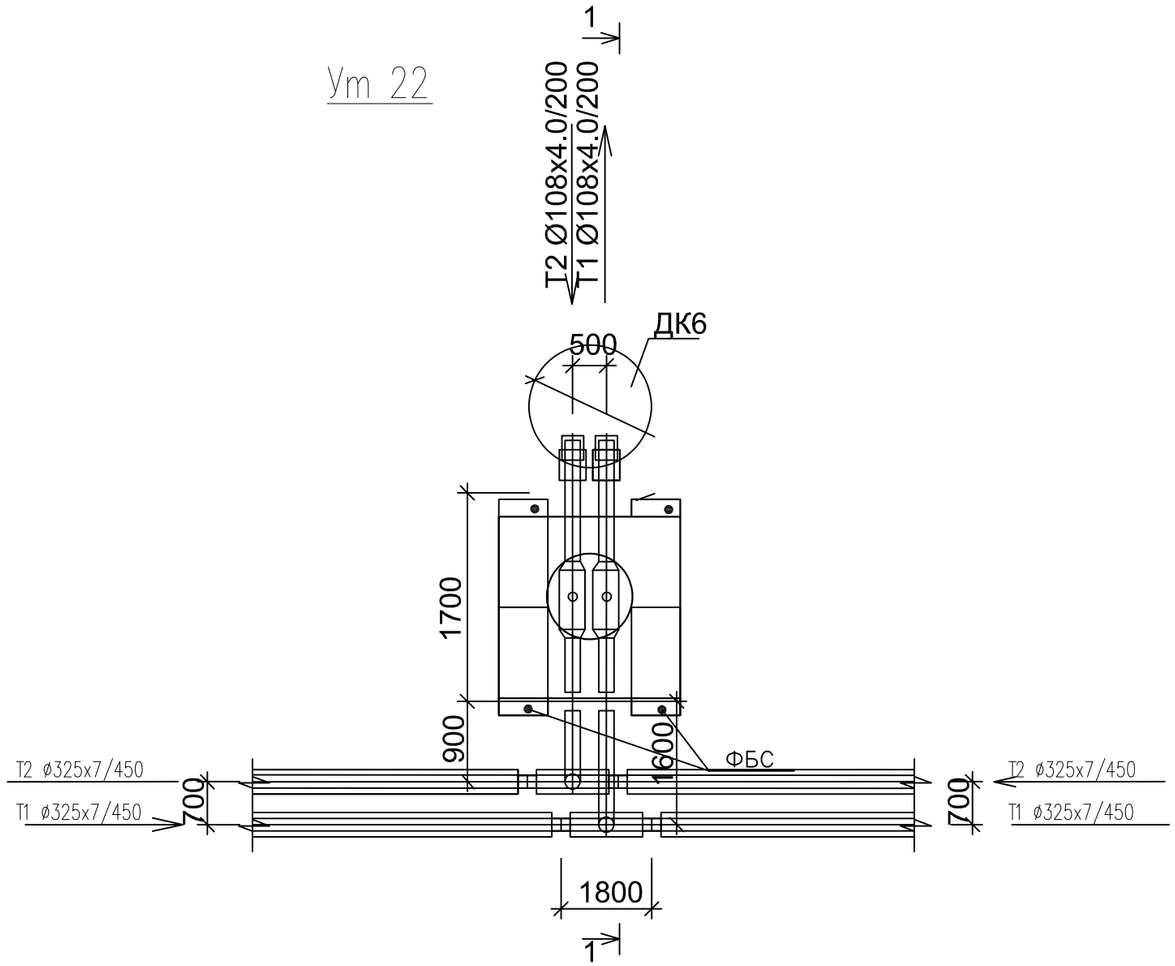

Разрез 1–1

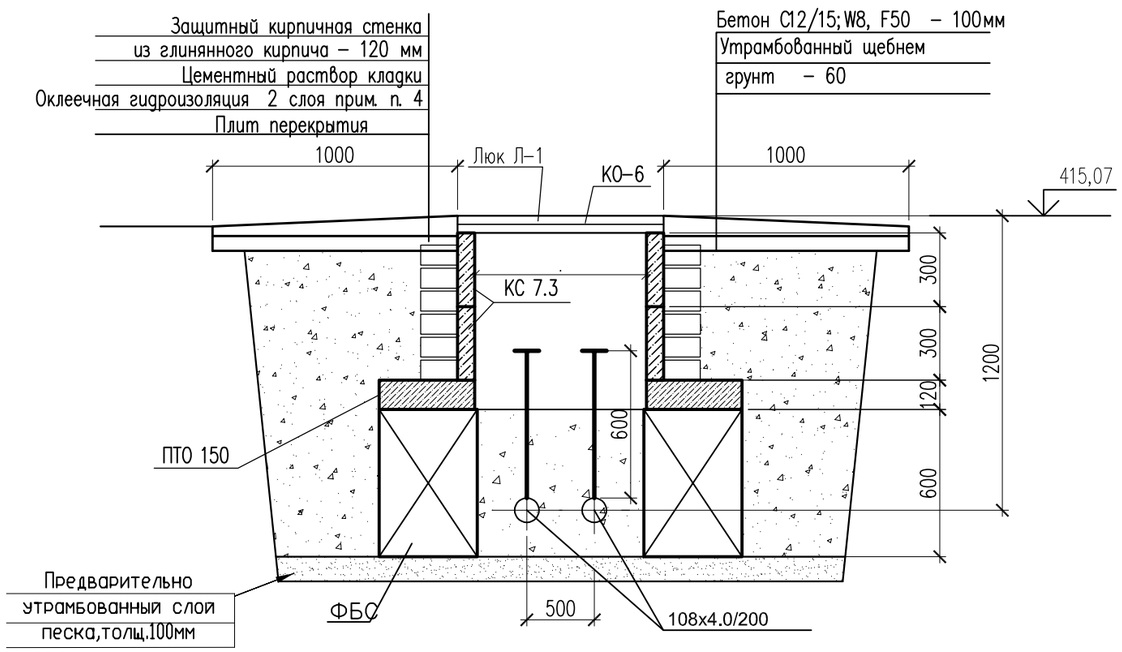

Спецификация материалов

Поз.	Обозначение	Наименование	Кол.	Масса ед., кг.	Примеч.
		Смотровой колодец СК–22	1		
	ГОСТ 13579–2018 221–102–0101–0014	ФБС 9.4.6–Т с водопроницаемостью не ниже W8 на портланцементе цементе	4	470	
	Серия 3.900.1–14в.1	Плита перекрытия ПТО 150.150.12–6	1	650	
	Серия 3.900.1–14в.1	Кольцо стеновые КС 7.3	2	130	
	Серия 3.900.1–14в.1	Кольцо опорное КО–6	1	50	
Л–1	ГОСТ 3634–2019	Люк с маркировкой Л(А15) на шарнире с запорным устройством.	1		
		Бетон С12/15; W8, F50 на портланцементе цементе м3	0.07		
		Предварительно утрамбованный слой песка, толщ.100мм м3	0,23		

Примечание: Изготовить сборных ж/б конструкций из бетона с водопроницаемостью не ниже W8 на портланцементе, зашитный слой не менее 50мм

1. Данный лист смотреть с частью ТС и КЖ–2
2. Все боковые поверхности, соприкасающихся грунтом, обмазать горячим битумом марки БМ 70/30 по ГОСТ 6617–76 за два раза.
3. В спецификации дан расход на один смотровой колодец
4. Оклеечная гидроизоляция – рубероид на горячем битуме марки БН 70/30 ГОСТ 6617–76 .

Расход; кирпич глиняный обыкновенный по ГОСТ 530–2012 – 0,36 м3,
оклеечная гидроизоляция за 2 раза – 6,8 м2,

Согласовано

Взам. инв. N

Подп. и дата

Инв. N подл.

Изм.	Кол. уч.	Лист	N док.	Подп.	Дата	18–2024 АС		
						«Реконструкция тепловых сетей к №1, №3 котельной города Щучинск, Бурабайского района, Акмолинской области»		
ГИП		Аманкелды П.				Тепловые сети	Стадия	Лист	Листов
Проверил		Тойлыбек Б.					РП	65	
Исполн.		Губайдулин О.				Узел теплофикационный УТ–22, Смотровой колодец СК–22	ТОО"ШЫМГОРПРОЕКТ" г.Шымкент 2024г.	
Н. контроль		Колдасов						

Копировал Формат А3

Ут 23

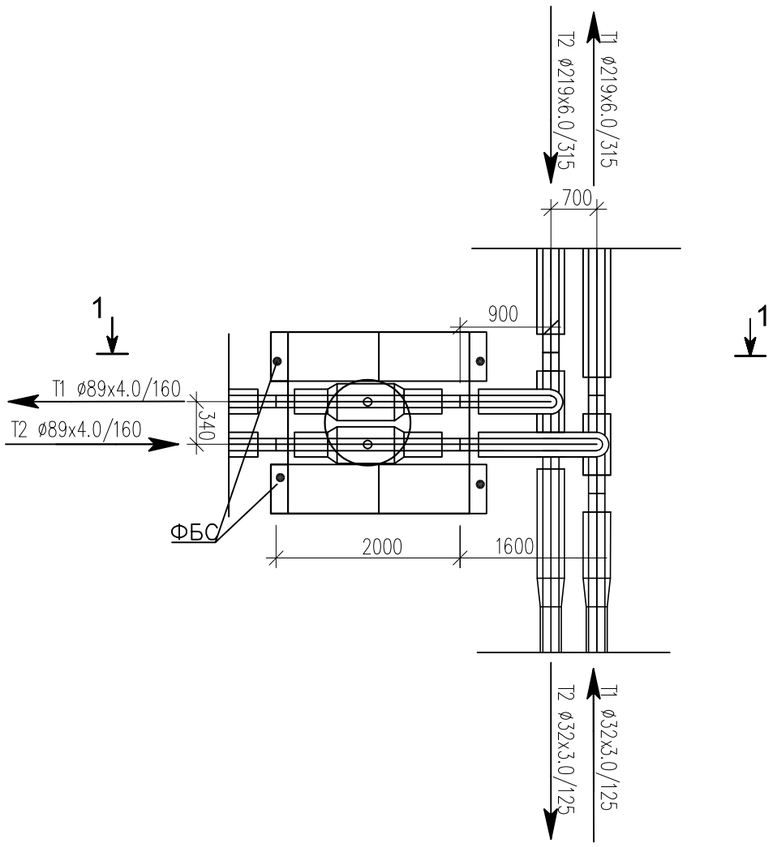

Разрез 1–1

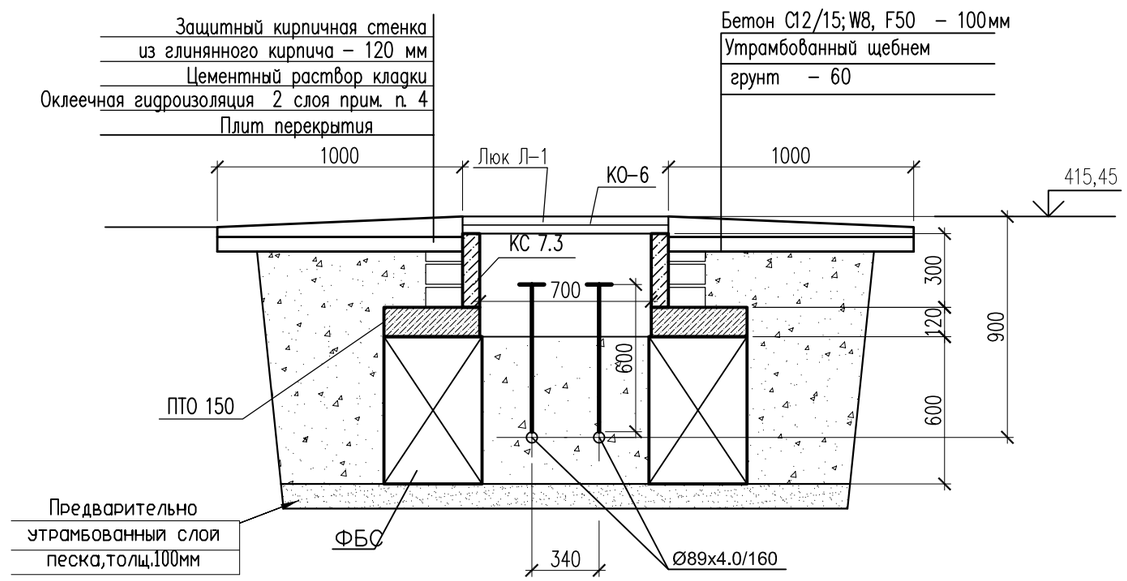

Спецификация материалов

Поз.	Обозначение	Наименование	Кол.	Масса ед., кг.	Примеч.
		Смотровой колодец СК–23	1		
	ГОСТ 13579–2018 221–102–0101–0014	ФБС 9.4.6–Т с водопроницаемостью не ниже W8 на портланцементе цементе	4	470	
	Серия 3.900.1–14в.1	Плита перекрытия ПТО 150.150.12–6	1	650	
	Серия 3.900.1–14в.1	Кольцо стеновые КС 7.3	1	130	
	Серия 3.900.1–14в.1	Кольцо опорное КО–6	1	50	
Л–1	ГОСТ 3634–2019	Люк с маркировкой Л(А15) на шарнире с запорным устройством.	1		
		Бетон С12/15; W8, F50 на портланцементе цементе м3	0.07		
		Предварительно утрамбованный слой песка, толщ.100мм м3	0,23		

Примечание: Изготовить сборных ж/б конструкций из бетона с водопроницаемостью не ниже W8 на портланцементе, защитный слой не менее 50мм

1. Данный лист смотреть с частью ТС и КЖ–2
2. Все боковые поверхности, соприкасающихся грунтом, обмазать горячим битумом марки БМ 70/30 по ГОСТ 6617–76 за два раза.
3. В спецификации дан расход на один смотровой колодец
4. Оклеечная гидроизоляция – рубероид на горячем битуме марки БН 70/30 ГОСТ 6617–76 .

Расход; кирпич глиняный обыкновенный по ГОСТ 530–2012 – 0,36 м3,
оклеечная гидроизоляция за 2 раза – 6,8 м2,

Согласовано

Взам. инв. N

Подп. и дата

Инв. N подл.

Изм.	Кол. уч.	Лист	N док.	Подп.	Дата	18–2024 АС		
						«Реконструкция тепловых сетей к №1, №3 котельной города Щучинск, Бурабайского района, Акмолинской области»		
ГИП		Аманкелды П.				Тепловые сети	Стадия	Лист	Листов
Проверил		Тойлыбек Б.					РП	66	
Исполн.		Губайдулин О.				Узел теплофикационный УТ–23, Смотровой колодец СК–23	ТОО"ШЫМГОРПРОЕКТ" г.Шымкент 2024г.	
Н. контроль		Колдасов						

Копировал Формат А3

Ут 24

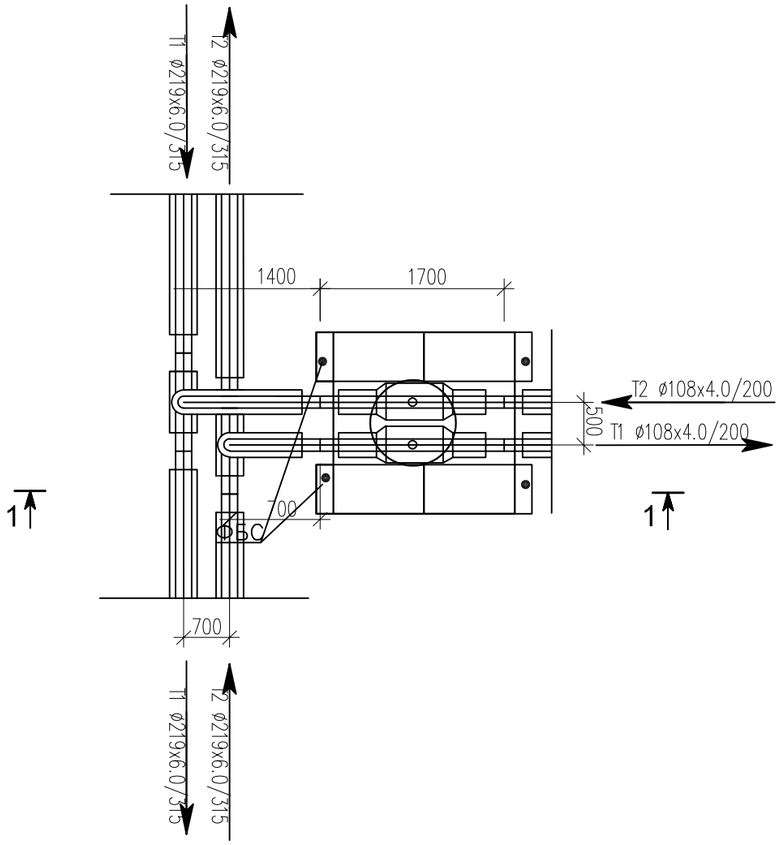

Разрез 1–1

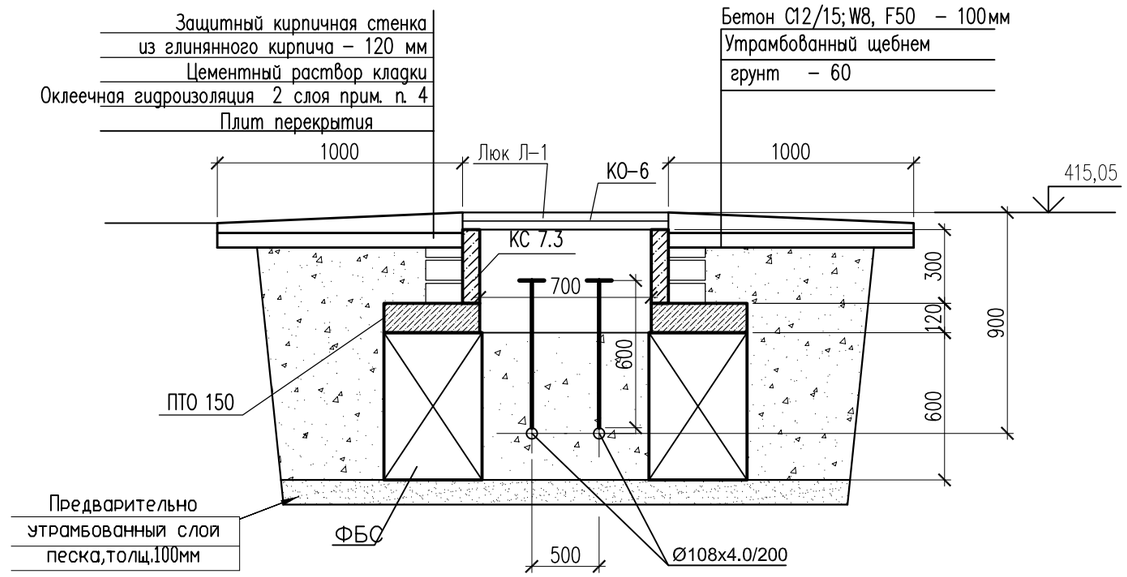

Спецификация материалов

Поз.	Обозначение	Наименование	Кол.	Масса ед., кг.	Примеч.
		Смотровой колодец СК–24	1		
	ГОСТ 13579–2018 221–102–0101–0014	ФБС 9.4.6–Т с водопроницаемостью не ниже W8 на портланцементе цементе	4	470	
	Серия 3.900.1–14в.1	Плита перекрытия ПТО 150.150.12–6	1	650	
	Серия 3.900.1–14в.1	Кольцо стеновые КС 7.3	1	130	
	Серия 3.900.1–14в.1	Кольцо опорное КО–6	1	50	
Л–1	ГОСТ 3634–2019	Люк с маркировкой Л(А15) на шарнире с запорным устройством.	1		
		Бетон С12/15; W8, F50 на портланцементе цементе м3	0.07		
		Предварительно утрамбованный слой песка, толщ.100мм м3	0,23		

Примечание: Изготовить сборных ж/б конструкций из бетона с водопроницаемостью не ниже W8 на портланцементе, зашитный слой не менее 50мм

1. Данный лист смотреть с частью ТС и КЖ–2
2. Все боковые поверхности, соприкасающихся грунтом, обмазать горячим битумом марки БМ 70/30 по ГОСТ 6617–76 за два раза.
3. В спецификации дан расход на один смотровой колодец
4. Оклеечная гидроизоляция – рубероид на горячем битуме марки БН 70/30 ГОСТ 6617–76 .

Расход; кирпич глиняный обыкновенный по ГОСТ 530–2012 – 0,36 м3,
оклеечная гидроизоляция за 2 раза – 6,8 м2,

Согласовано

Взам. инв. N

Подп. и дата

Инв. N подл.

Изм.	Кол. уч	Лист	N док.	Подп.	Дата
ГИП		Аманкелды П.			
Проверил		Тойлыбек Б.			
Исполн.		Губайдулин О.			
Н. контроль		Колдасов			

18–2024 АС

«Реконструкция тепловых сетей к №1, №3 котельной города Щучинск, Бурабайского района, Акмолинской области»

Тепловые сети

Стадия	Лист	Листов
РП	67	

Узел теплофикационный УТ–24,
Смотровой колодец СК–24

ТОО"ШЫМГОРПРОЕКТ"
г. Шымкент 2024г.

Копировал

Формат А3

Ут 24.1

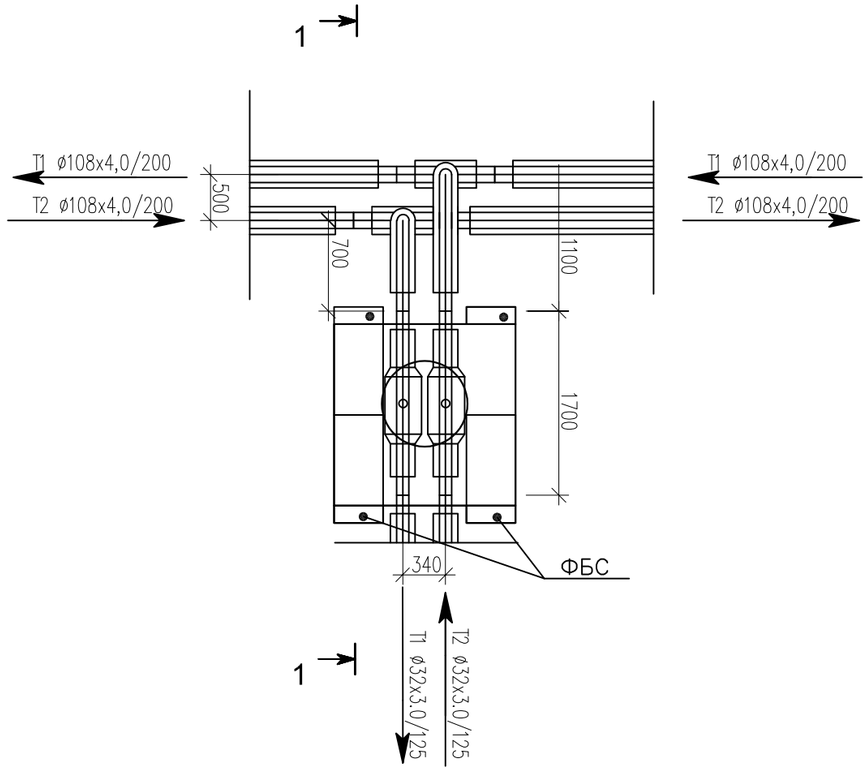

Разрез 1–1

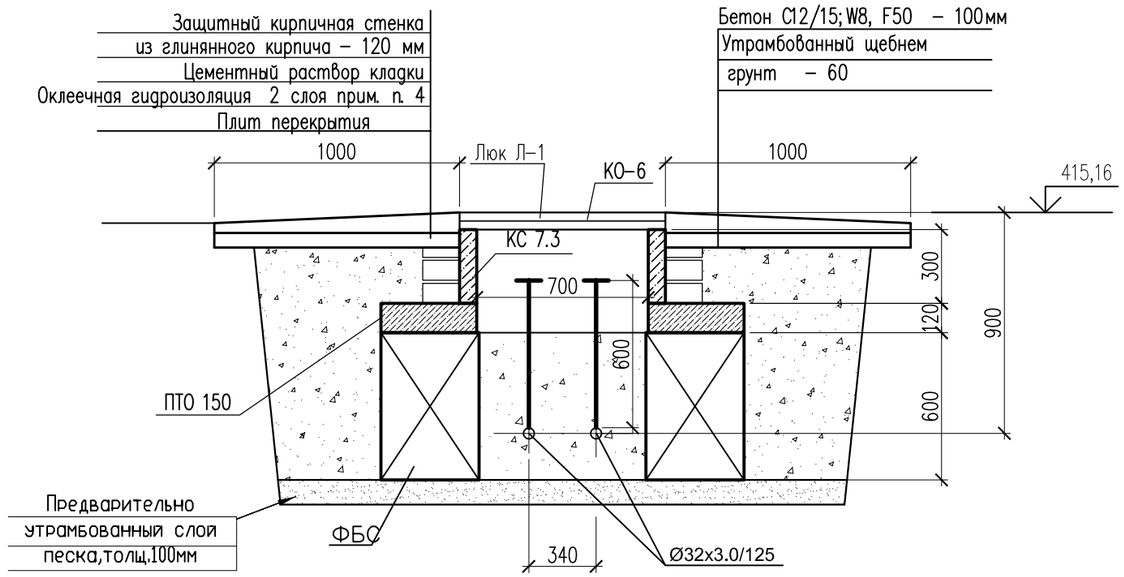

Спецификация материалов

Поз.	Обозначение	Наименование	Кол.	Масса ед., кг.	Примеч.
		Смотровой колодец СК–24.1	1		
	ГОСТ 13579–2018 221–102–0101–0014	ФБС 9.4.6–Т с водопроницаемостью не ниже W8 на портланцементе цементе	4	470	
	Серия 3.900.1–14в.1	Плита перекрытия ПТО 150.150.12–6	1	650	
	Серия 3.900.1–14в.1	Кольцо стеновые КС 7.3	1	130	
	Серия 3.900.1–14в.1	Кольцо опорное КО–6	1	50	
Л–1	ГОСТ 3634–2019	Люк с маркировкой Л(А15) на шарнире с запорным устройством.	1		
		Бетон С12/15; W8, F50 на портланцементе цементе м3	0.07		
		Предварительно утрамбованный слой песка, толщ.100мм м3	0,23		

Примечание: Изготовить сборных ж/б конструкций из бетона с водопроницаемостью не ниже W8 на портланцементе, зашитный слой не менее 50мм

1. Данный лист смотреть с частью ТС и КЖ–2
2. Все боковые поверхности, соприкасающихся грунтом, обмазать горячим битумом марки БМ 70/30 по ГОСТ 6617–76 за два раза.
3. В спецификации дан расход на один смотровой колодец
4. Оклеечная гидроизоляция – рубероид на горячем битуме марки БН 70/30 ГОСТ 6617–76 .

Расход; кирпич глиняный обыкновенный по ГОСТ 530–2012 – 0,36 м3,
оклеечная гидроизоляция за 2 раза – 6,8 м2,

Изм.	Кол. уч.	Лист	N док.	Подп.	Дата
ГИП		Аманкелды П.			
Проверил		Тойлыбек Б.			
Исполн.		Губайдулин О.			
Н. контроль		Колдасов			

18–2024 АС

«Реконструкция тепловых сетей к №1, №3 котельной города Щучинск, Бурабайского района, Акмолинской области»

Тепловые сети

Стадия	Лист	Листов
РП	68	

Узел теплофикационный УТ–24.1,
Смотровой колодец СК–24.1

ТОО"ШЫМГОРПРОЕКТ"
г.Шымкент 2024г.

Согласовано

Взам. инв. N

Подп. и дата

Инв. N подл.

Копировал

Формат А3

Ут 24.2

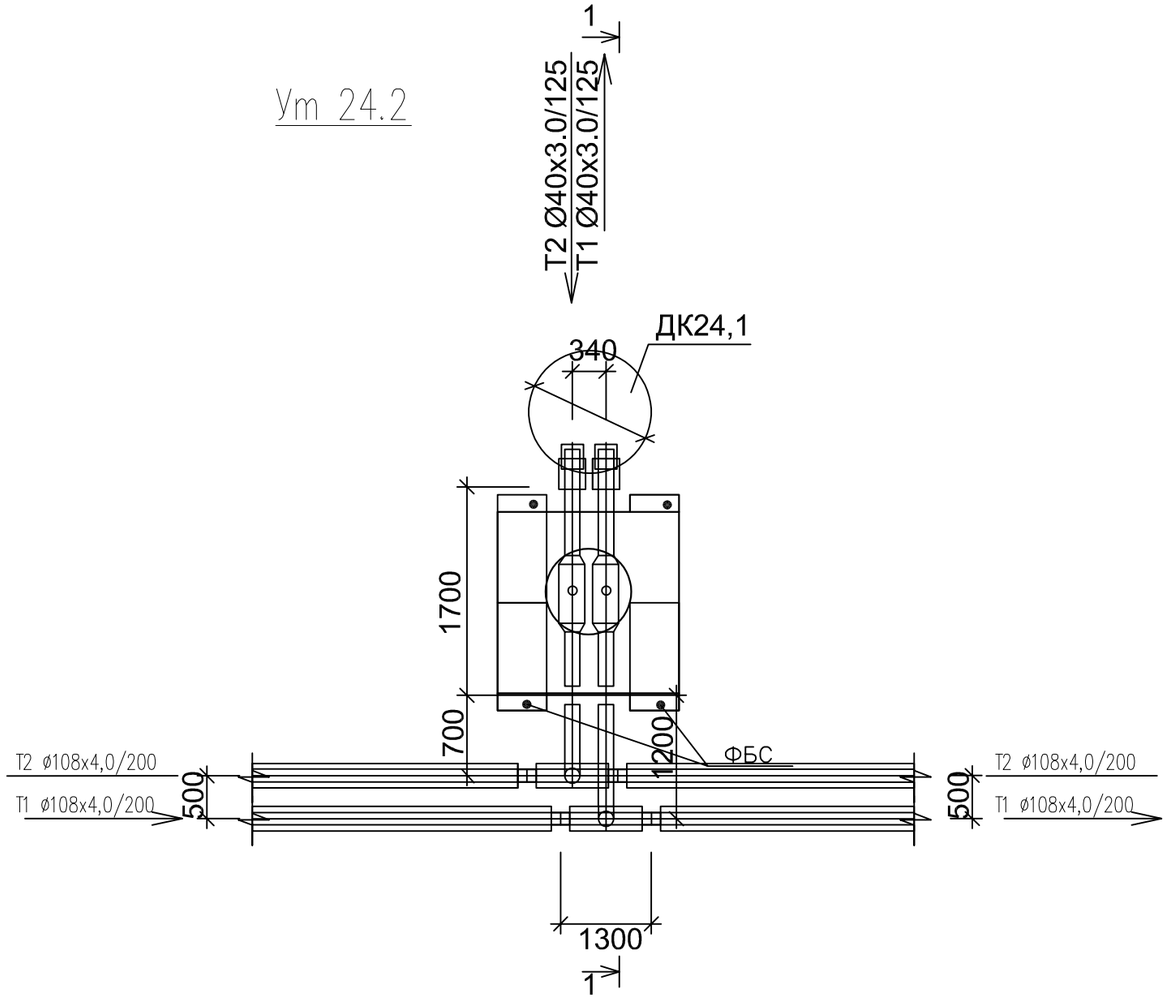

Спецификация материалов

Поз.	Обозначение	Наименование	Кол.	Масса ед., кг.	Примеч.
		Смотровой колодец СК-24.2	1		
	ГОСТ 13579-2018 221-102-0101-0014	ФБС 9.4.6-Т с водопроницаемостью не ниже W8 на портланцементе цементе	4	470	
	Серия 3.900.1-14в.1	Плита перекрытия ПТО 150.150.12-6	1	650	
	Серия 3.900.1-14в.1	Кольцо стеновые КС 7.3	2	130	
	Серия 3.900.1-14в.1	Кольцо опорное КО-6	1	50	
Л-1	ГОСТ 3634-2019	Люк с маркировкой Л(А15) на шарнире с запорным устройством.	1		
		Бетон С12/15; W8, F50 на портланцементе цементе м3	0.07		
		Предварительно утрамбованный слой песка, толщ.100мм м3	0,23		

Примечание: Изготовить сборных ж/б конструкций из бетона с водопроницаемостью не ниже W8 на портланцементе, защитный слой не менее 50мм

1. Данный лист смотреть с частью ТС и КЖ-2
2. Все боковые поверхности, соприкасающихся грунтом, обмазать горячим битумом марки БМ 70/30 по ГОСТ 6617-76 за два раза.
3. В спецификации дан расход на один смотровой колодец
4. Оклеечная гидроизоляция – рубероид на горячем битуме марки БН 70/30 ГОСТ 6617-76 .

Расход; кирпич глиняный обыкновенный по ГОСТ 530-2012 – 0,36 м3,
оклеечная гидроизоляция за 2 раза – 6,8 м2,

Разрез 1-1

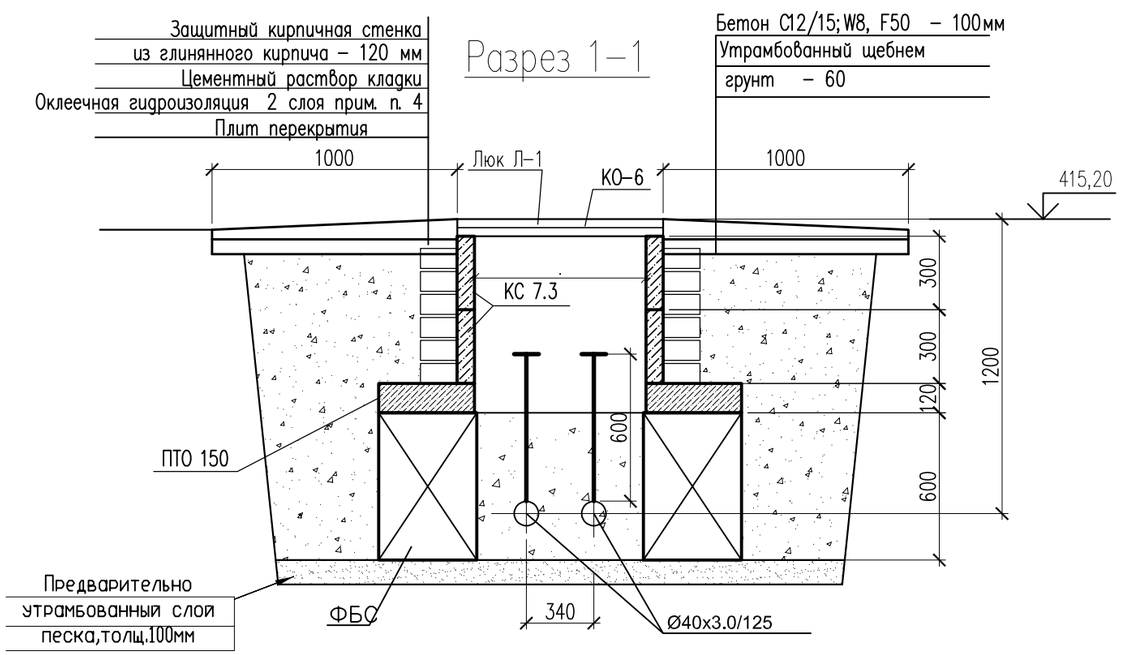

Изм.	Кол. уч.	Лист	N док.	Подп.	Дата
ГИП		Аманкелды П.			
Проверил		Тойлыбек Б.			
Исполн.		Губайдулин О.			
Н. контроль		Колдасов			

18-2024 АС

«Реконструкция тепловых сетей к №1, №3 котельной города Щучинск, Бурабайского района, Акмолинской области»

Тепловые сети

Стадия	Лист	Листов
РП	69	

Узел теплофикационный УТ-24.2,
Смотровой колодец СК-24.2

ТОО"ШЫМГОРПРОЕКТ"
г.Шымкент 2024г.

Согласовано

Взам. инв. N

Подп. и дата

Инв. N подл.

Копировал

Формат А3

Ут 24.3

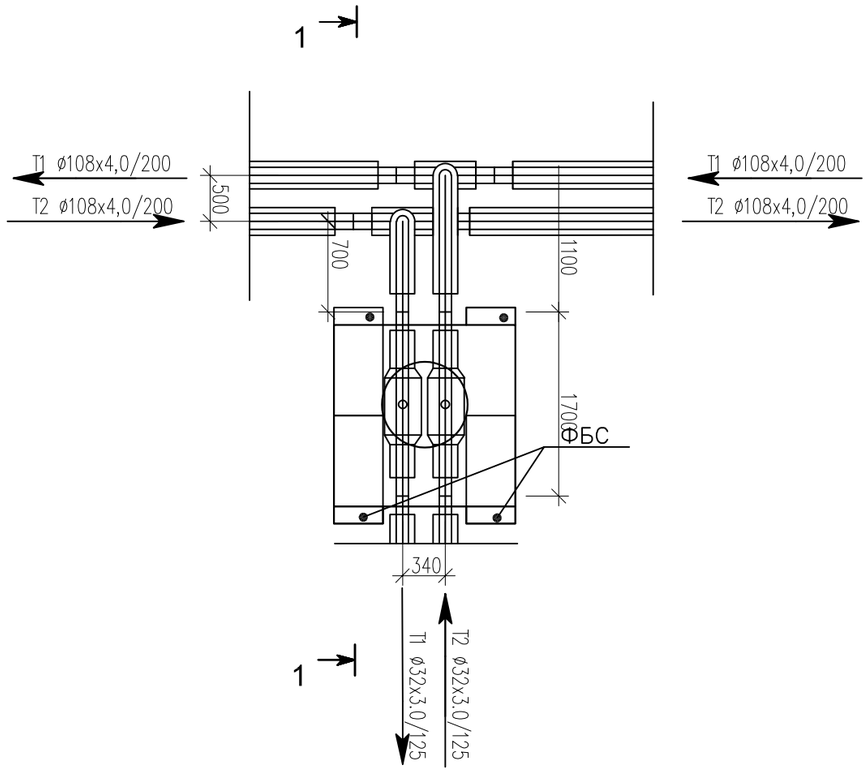

Спецификация материалов

Поз.	Обозначение	Наименование	Кол.	Масса ед., кг.	Примеч.
		Смотровой колодец СК-24.3	1		
	ГОСТ 13579-2018 221-102-0101-0014	ФБС 9.4.6-Т с водопроницаемостью не ниже W8 на портланцементе цементе	4	470	
	Серия 3.900.1-14в.1	Плита перекрытия ПТО 150.150.12-6	1	650	
	Серия 3.900.1-14в.1	Кольцо стеновые КС 7.3	1	130	
	Серия 3.900.1-14в.1	Кольцо опорное КО-6	1	50	
Л-1	ГОСТ 3634-2019	Люк с маркировкой Л(А15) на шарнире с запорным устройством.	1		
		Бетон С12/15; W8, F50 на портланцементе цементе м3	0.07		
		Предварительно утрамбованный слой песка, толщ.100мм м3	0,23		

Примечание: Изготовить сборных ж/б конструкций из бетона с водопроницаемостью не ниже W8 на портланцементе, зашитный слой не менее 50мм

1. Данный лист смотреть с частью ТС и КЖ-2
2. Все боковые поверхности, соприкасающихся грунтом, обмазать горячим битумом марки БМ 70/30 по ГОСТ 6617-76 за два раза.
3. В спецификации дан расход на один смотровой колодец
4. Оклеечная гидроизоляция – рубероид на горячем битуме марки БН 70/30 ГОСТ 6617-76 .

Расход; кирпич глиняный обыкновенный по ГОСТ 530-2012 – 0,36 м3,
оклеечная гидроизоляция за 2 раза – 6,8 м2,

Разрез 1-1

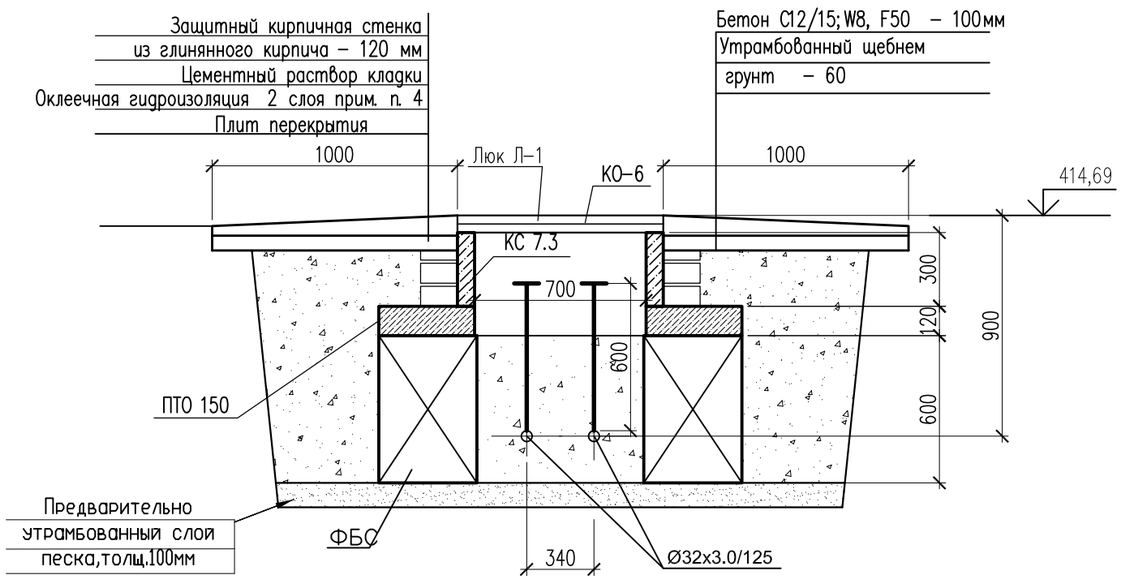

Изм.	Кол. уч	Лист	N док.	Подп.	Дата
ГИП		Аманкелды П.			
Проверил		Тойлыбек Б.			
Исполн.		Губайдулин О.			
Н. контроль		Колдасов			

18-2024 АС

«Реконструкция тепловых сетей к №1, №3 котельной города Щучинск, Бурабайского района, Акмолинской области»

Тепловые сети

Стадия	Лист	Листов
РП	70	

Узел теплофикационный УТ-24.3,
Смотровой колодец СК-24.3

ТОО"ШЫМГОРПРОЕКТ"
г. Шымкент 2024г.

Согласовано

Взам. инв. N

Подп. и дата

Инв. N подл.

Копировал

Формат А3

Ут 24.4

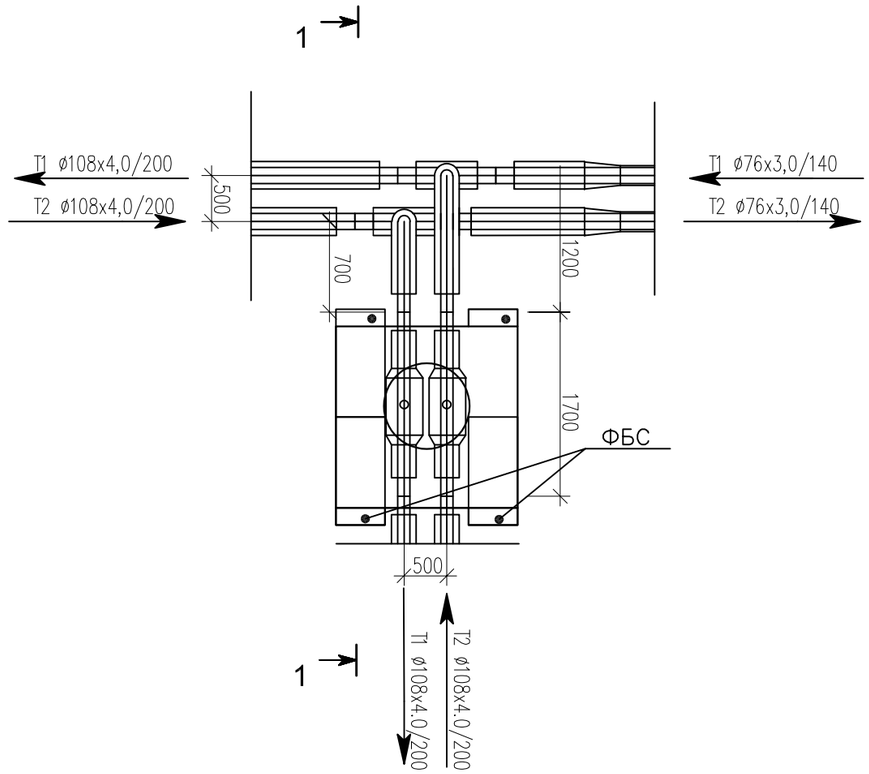

Разрез 1–1

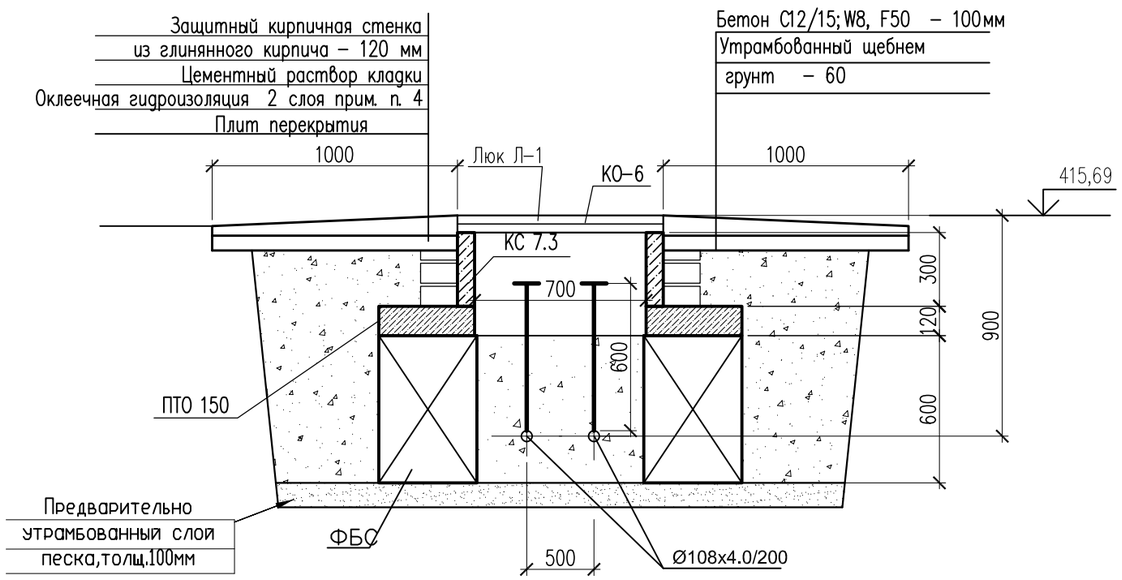

Спецификация материалов

Поз.	Обозначение	Наименование	Кол.	Масса ед., кг.	Примеч.
		Смотровой колодец СК–24.4	1		
	ГОСТ 13579–2018 221–102–0101–0014	ФБС 9.4.6–Т с водопроницаемостью не ниже W8 на портланцементе цементе	4	470	
	Серия 3.900.1–14в.1	Плита перекрытия ПТО 150.150.12–6	1	650	
	Серия 3.900.1–14в.1	Кольцо стеновые КС 7.3	1	130	
	Серия 3.900.1–14в.1	Кольцо опорное КО–6	1	50	
Л–1	ГОСТ 3634–2019	Люк с маркировкой Л(А15) на шарнире с запорным устройством.	1		
		Бетон С12/15; W8, F50 на портланцементе цементе м3	0.07		
		Предварительно утрамбованный слой песка, толщ.100мм м3	0,23		

Примечание: Изготовить сборных ж/б конструкций из бетона с водопроницаемостью не ниже W8 на портланцементе, зашитный слой не менее 50мм

1. Данный лист смотреть с частью ТС и КЖ–2
2. Все боковые поверхности, соприкасающихся грунтом, обмазать горячим битумом марки БМ 70/30 по ГОСТ 6617–76 за два раза.
3. В спецификации дан расход на один смотровой колодец
4. Оклеечная гидроизоляция – рубероид на горячем битуме марки БН 70/30 ГОСТ 6617–76 .

Расход; кирпич глиняный обыкновенный по ГОСТ 530–2012 – 0,36 м3,
оклеечная гидроизоляция за 2 раза – 6,8 м2,

Согласовано

Взам. инв. N

Подп. и дата

Инв. N подл.

Изм.	Кол. уч.	Лист	N док.	Подп.	Дата
ГИП		Аманкелды П.			
Проверил		Тойлыбек Б.			
Исполн.		Губайдулин О.			
Н. контроль		Колдасов			

18–2024 АС

«Реконструкция тепловых сетей к №1, №3 котельной города Щучинск, Бурабайского района, Акмолинской области»

Тепловые сети

Стадия	Лист	Листов
РП	71	

Узел теплофикационный УТ–24.4,
Смотровой колодец СК–24.4

ТОО"ШЫМГОРПРОЕКТ"
г. Шымкент 2024г.

Копировал

Формат А3

Ут 24.4.1

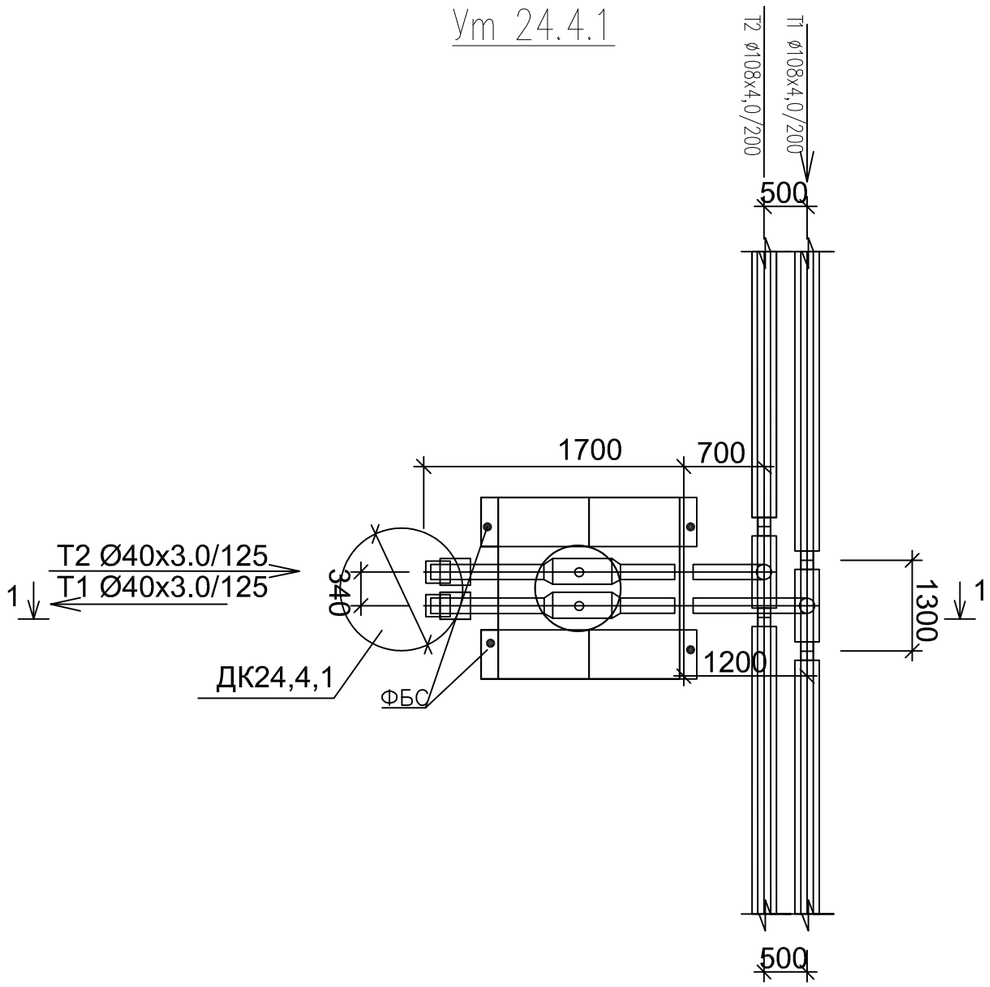

Разрез 1–1

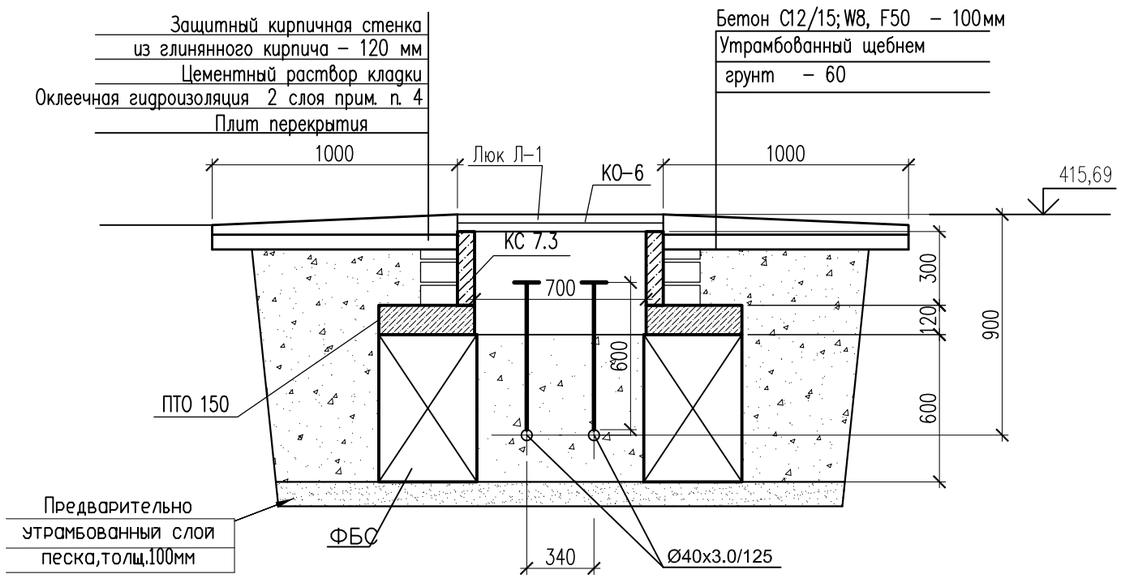

Спецификация материалов

Поз.	Обозначение	Наименование	Кол.	Масса ед., кг.	Примеч.
		Смотровой колодец СК–24.4.1	1		
	ГОСТ 13579–2018 221–102–0101–0014	ФБС 9.4.6–Т с водопроницаемостью не ниже W8 на портланцементе цементе	4	470	
	Серия 3.900.1–14в.1	Плита перекрытия ПТО 150.150.12–6	1	650	
	Серия 3.900.1–14в.1	Кольцо стеновые КС 7.3	1	130	
	Серия 3.900.1–14в.1	Кольцо опорное КО–6	1	50	
Л–1	ГОСТ 3634–2019	Люк с маркировкой Л(А15) на шарнире с запорным устройством.	1		
		Бетон С12/15; W8, F50 на портланцементе цементе м3	0.07		
		Предварительно утрамбованный слой песка, толщ.100мм м3	0,23		

Примечание: Изготовить сборных ж/б конструкций из бетона с водопроницаемостью не ниже W8 на портланцементе, зашитный слой не менее 50мм

1. Данный лист смотреть с частью ТС и КЖ–2
2. Все боковые поверхности, соприкасающихся грунтом, обмазать горячим битумом марки БМ 70/30 по ГОСТ 6617–76 за два раза.
3. В спецификации дан расход на один смотровой колодец
4. Оклеечная гидроизоляция – рубероид на горячем битуме марки БН 70/30 ГОСТ 6617–76 .

Расход; кирпич глиняный обыкновенный по ГОСТ 530–2012 – 0,36 м3,
оклеечная гидроизоляция за 2 раза – 6,8 м2,

Согласовано

Взам. инв. N

Подп. и дата

Инв. N подл.

Изм.	Кол. уч.	Лист	N док.	Подп.	Дата
ГИП		Аманкелды П.			
Проверил		Тойлыбек Б.			
Исполн.		Губайдулин О.			
Н. контроль		Колдасов			

18–2024 АС

«Реконструкция тепловых сетей к №1, №3 котельной города Щучинск, Бурабайского района, Акмолинской области»

Тепловые сети

Стадия	Лист	Листов
РП	72	

Узел теплофикационный УТ–24.4.1,
Смотровой колодец СК–24.4.1

ТОО"ШЫМГОРПРОЕКТ"
г.Шымкент 2024г.

Копировал

Формат А3

Ут 24.4.2

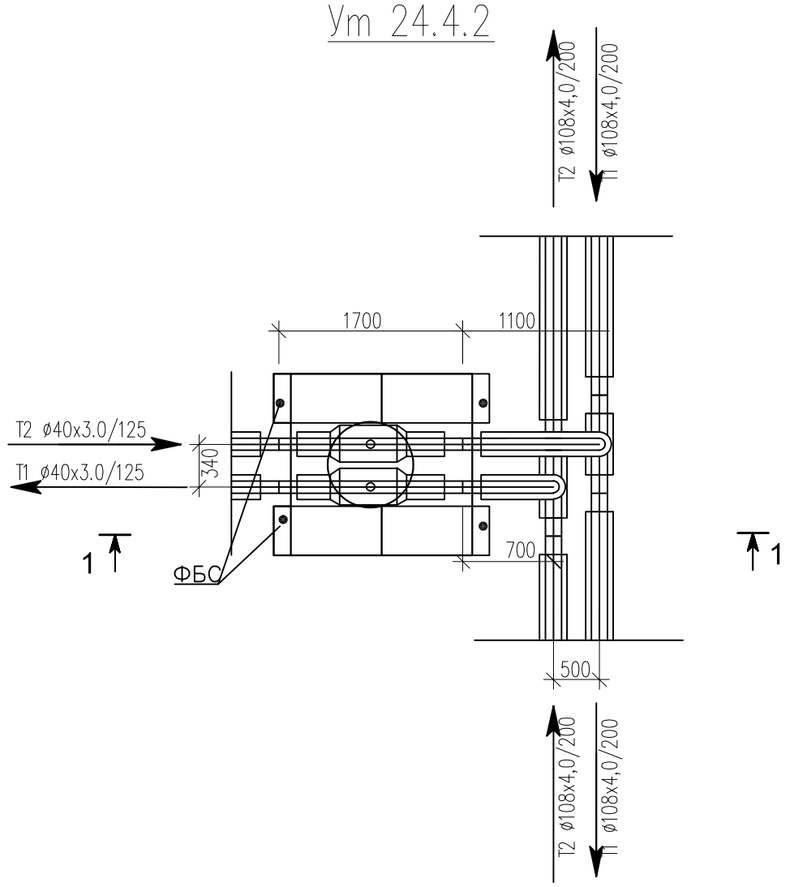

Разрез 1–1

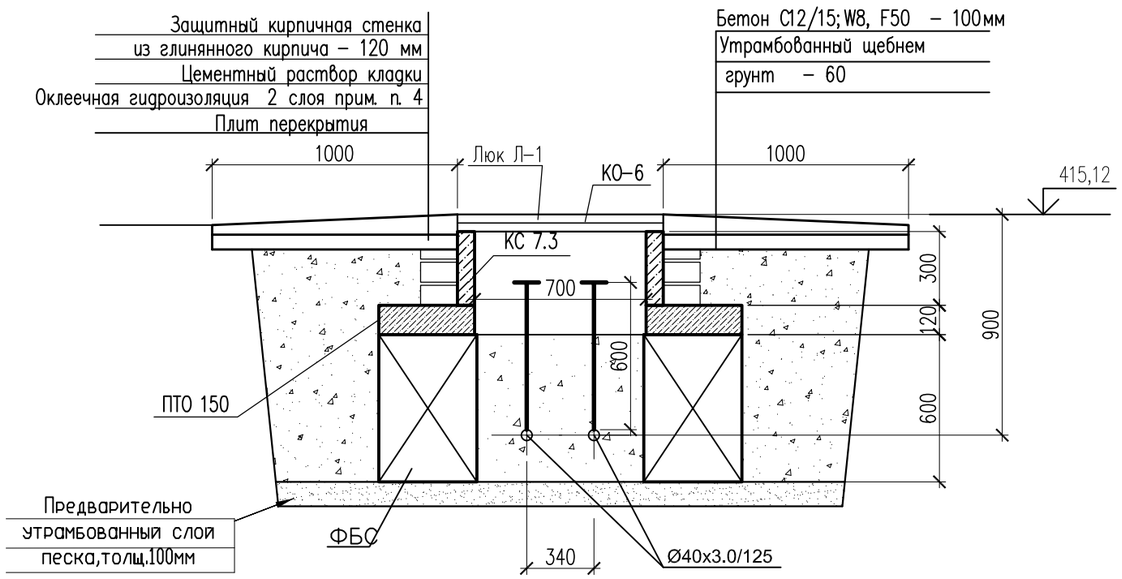

Спецификация материалов

Поз.	Обозначение	Наименование	Кол.	Масса ед., кг.	Примеч.
		Смотровой колодец СК–24.4.2	1		
	ГОСТ 13579–2018 221–102–0101–0014	ФБС 9.4.6–Т с водопроницаемостью не ниже W8 на портланцементе цементе	4	470	
	Серия 3.900.1–14в.1	Плита перекрытия ПТО 150.150.12–6	1	650	
	Серия 3.900.1–14в.1	Кольцо стеновые КС 7.3	1	130	
	Серия 3.900.1–14в.1	Кольцо опорное КО–6	1	50	
Л–1	ГОСТ 3634–2019	Люк с маркировкой Л(А15) на шарнире с запорным устройством.	1		
		Бетон С12/15; W8, F50 на портланцементе цементе м3	0.07		
		Предварительно утрамбованный слой песка, толщ.100мм м3	0,23		

Примечание: Изготовить сборных ж/б конструкций из бетона с водопроницаемостью не ниже W8 на портланцементе, защитный слой не менее 50мм

1. Данный лист смотреть с частью ТС и КЖ–2
2. Все боковые поверхности, соприкасающихся грунтом, обмазать горячим битумом марки БМ 70/30 по ГОСТ 6617–76 за два раза.
3. В спецификации дан расход на один смотровой колодец
4. Оклеечная гидроизоляция – рубероид на горячем битуме марки БН 70/30 ГОСТ 6617–76 .

Расход; кирпич глиняный обыкновенный по ГОСТ 530–2012 – 0,36 м3,
оклеечная гидроизоляция за 2 раза – 6,8 м2,

Согласовано

Взам. инв. N

Подп. и дата

Инв. N подл.

Изм.	Кол. уч.	Лист	N док.	Подп.	Дата
ГИП		Аманкелды П.			
Проверил		Тойлыбек Б.			
Исполн.		Губайдулин О.			
Н. контроль		Колдасов			

18–2024 АС

«Реконструкция тепловых сетей к №1, №3 котельной города Щучинск, Бурабайского района, Акмолинской области»

Тепловые сети

Стадия	Лист	Листов
РП	73	

Узел теплофикационный УТ–24.4.2,
Смотровой колодец СК–24.4.2

ТОО"ШЫМГОРПРОЕКТ"
г. Шымкент 2024г.

Копировал

Формат А3

Ут 24.4.3

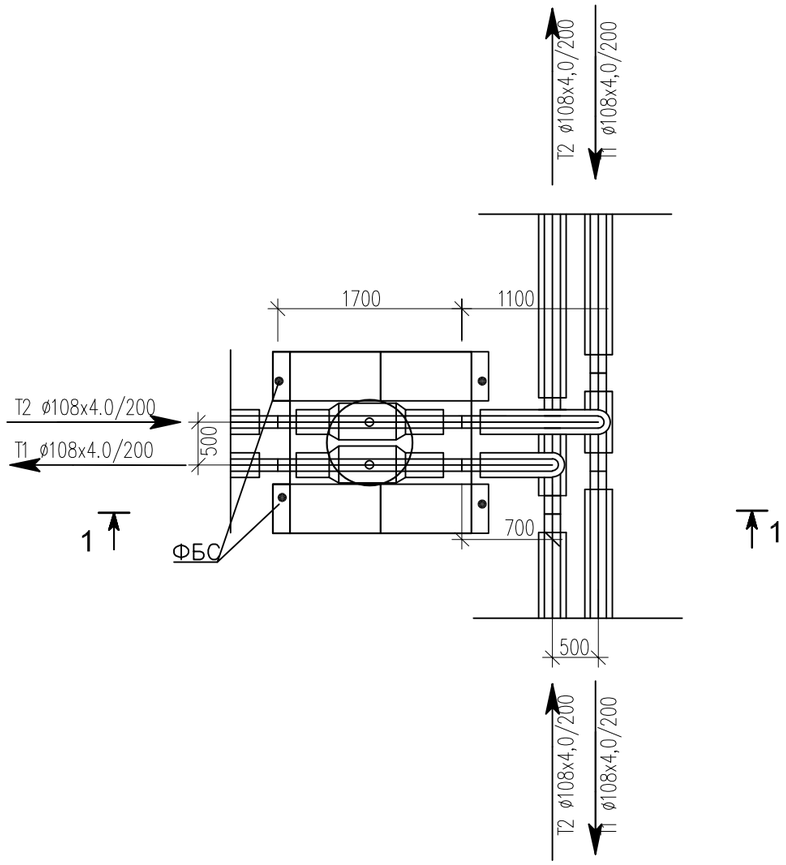

Разрез 1–1

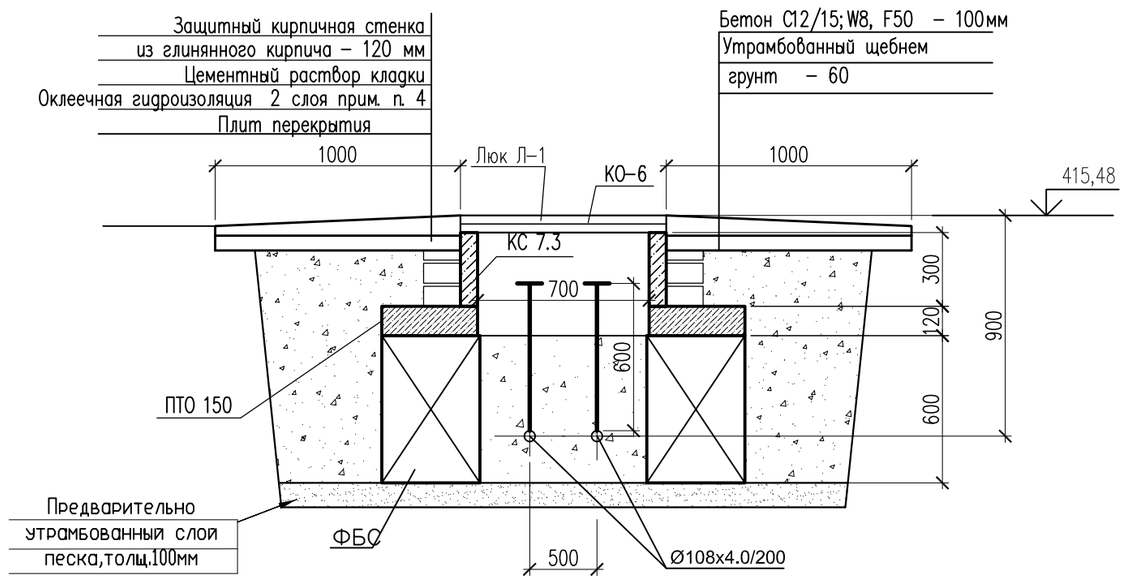

Спецификация материалов

Поз.	Обозначение	Наименование	Кол.	Масса ед., кг.	Примеч.
		Смотровой колодец СК–24.4.3	1		
	ГОСТ 13579–2018 221–102–0101–0014	ФБС 9.4.6–Т с водопроницаемостью не ниже W8 на портланцементе цементе	4	470	
	Серия 3.900.1–14в.1	Плита перекрытия ПТО 150.150.12–6	1	650	
	Серия 3.900.1–14в.1	Кольцо стеновые КС 7.3	1	130	
	Серия 3.900.1–14в.1	Кольцо опорное КО–6	1	50	
Л–1	ГОСТ 3634–2019	Люк с маркировкой Л(А15) на шарнире с запорным устройством.	1		
		Бетон С12/15;W8, F50 на портланцементе цементе м3	0.07		
		Предварительно утрамбованный слой песка,толщ.100мм м3	0,23		

Примечание: Изготовить сборных ж/б конструкций из бетона с водопроницаемостью не ниже W8 на портланцементе, защитный слой не менее 50мм

1. Данный лист смотреть с частью ТС и КЖ–2
2. Все боковые поверхности, соприкасающихся грунтом, обмазать горячим битумом марки БМ 70/30 по ГОСТ 6617–76 за два раза.
3. В спецификации дан расход на один смотровой колодец
4. Оклеечная гидроизоляция – рубероид на горячем битуме марки БН 70/30 ГОСТ 6617–76 .

Расход; кирпич глиняный обыкновенный по ГОСТ 530–2012 – 0,36 м3,
оклеечная гидроизоляция за 2 раза – 6,8 м2,

Согласовано

Взам. инв. N

Подп. и дата

Инв. N подл.

Изм.	Кол. уч	Лист	N док.	Подп.	Дата
ГИП		Аманкелды П.			
Проверил		Тойлыбек Б.			
Исполн.		Губайдулин О.			
Н. контроль		Колдасов			

18–2024 АС

«Реконструкция тепловых сетей к №1, №3 котельной города Щучинск, Бурабайского района, Акмолинской области»

Тепловые сети

Стадия	Лист	Листов
РП	74	

Узел теплофикационный УТ–24.4.3,
Смотровой колодец СК–24.4.3

ТОО"ШЫМГОРПРОЕКТ"
г.Шымкент 2024г.

Копировал

Формат А3

Ут 24.4.4

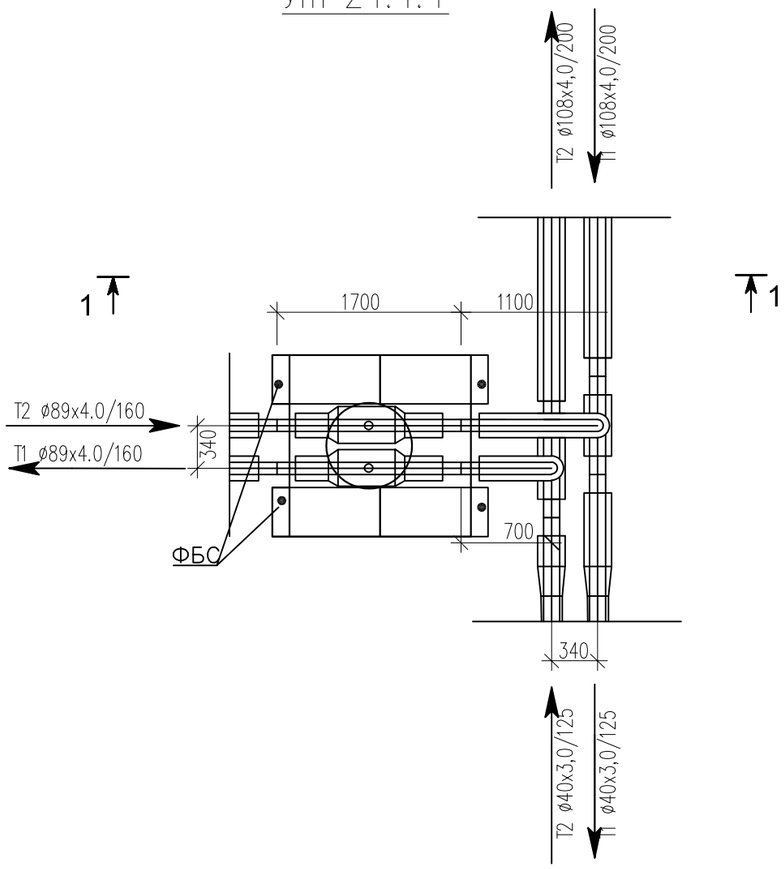

Разрез 1–1

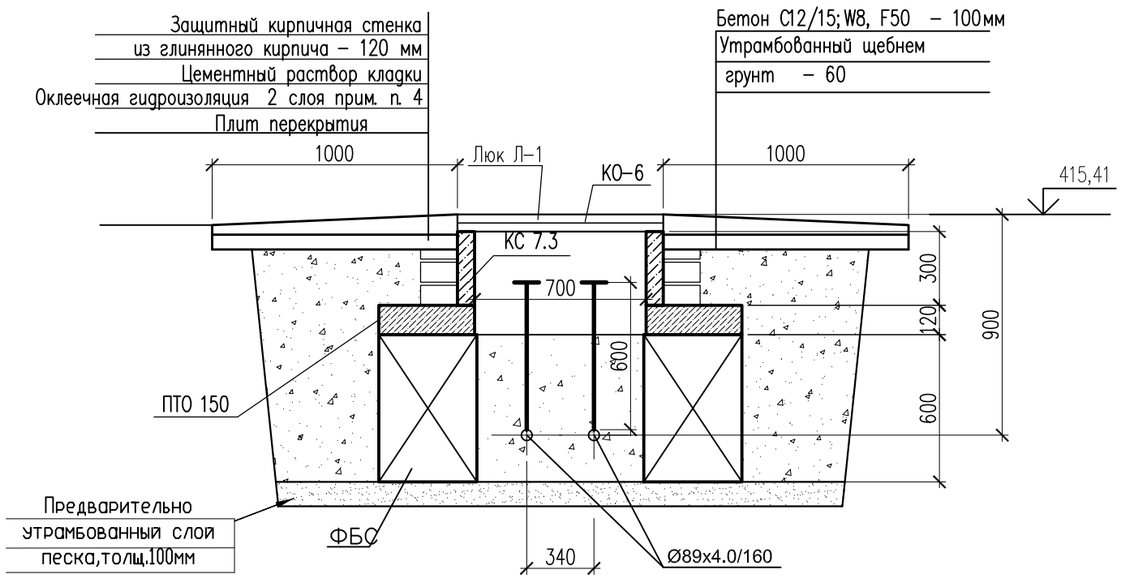

Спецификация материалов

Поз.	Обозначение	Наименование	Кол.	Масса ед., кг.	Примеч.
		Смотровой колодец СК–24.4.4	1		
	ГОСТ 13579–2018 221–102–0101–0014	ФБС 9.4.6–Т с водопроницаемостью не ниже W8 на портланцементе цементе	4	470	
	Серия 3.900.1–14в.1	Плита перекрытия ПТО 150.150.12–6	1	650	
	Серия 3.900.1–14в.1	Кольцо стеновые КС 7.3	1	130	
	Серия 3.900.1–14в.1	Кольцо опорное КО–6	1	50	
Л–1	ГОСТ 3634–2019	Люк с маркировкой Л(А15) на шарнире с запорным устройством.	1		
		Бетон С12/15; W8, F50 на портланцементе цементе м3	0.07		
		Предварительно утрамбованный слой песка, толщ.100мм м3	0,23		

Примечание: Изготовить сборных ж/б конструкций из бетона с водопроницаемостью не ниже W8 на портланцементе, зашитный слой не менее 50мм

1. Данный лист смотреть с частью ТС и КЖ–2
2. Все боковые поверхности, соприкасающихся грунтом, обмазать горячим битумом марки БМ 70/30 по ГОСТ 6617–76 за два раза.
3. В спецификации дан расход на один смотровой колодец
4. Оклеечная гидроизоляция – рубероид на горячем битуме марки БН 70/30 ГОСТ 6617–76 .

Расход; кирпич глиняный обыкновенный по ГОСТ 530–2012 – 0,36 м3,
оклеечная гидроизоляция за 2 раза – 6,8 м2,

Согласовано

Взам. инв. N

Подп. и дата

Инв. N подл.

Изм.	Кол. уч	Лист	N док.	Подп.	Дата
ГИП		Аманкелды П.			
Проверил		Тойлыбек Б.			
Исполн.		Губайдулин О.			
Н. контроль		Колдасов			

18–2024 АС

«Реконструкция тепловых сетей к №1, №3 котельной города Щучинск, Бурабайского района, Акмолинской области»

Тепловые сети

Стадия	Лист	Листов
РП	75	

Узел теплофикационный УТ–24.4.4,
Смотровой колодец СК–24.4.4

ТОО"ШЫМГОРПРОЕКТ"
г. Шымкент 2024г.

Копировал

Формат А3

Ут 24.5

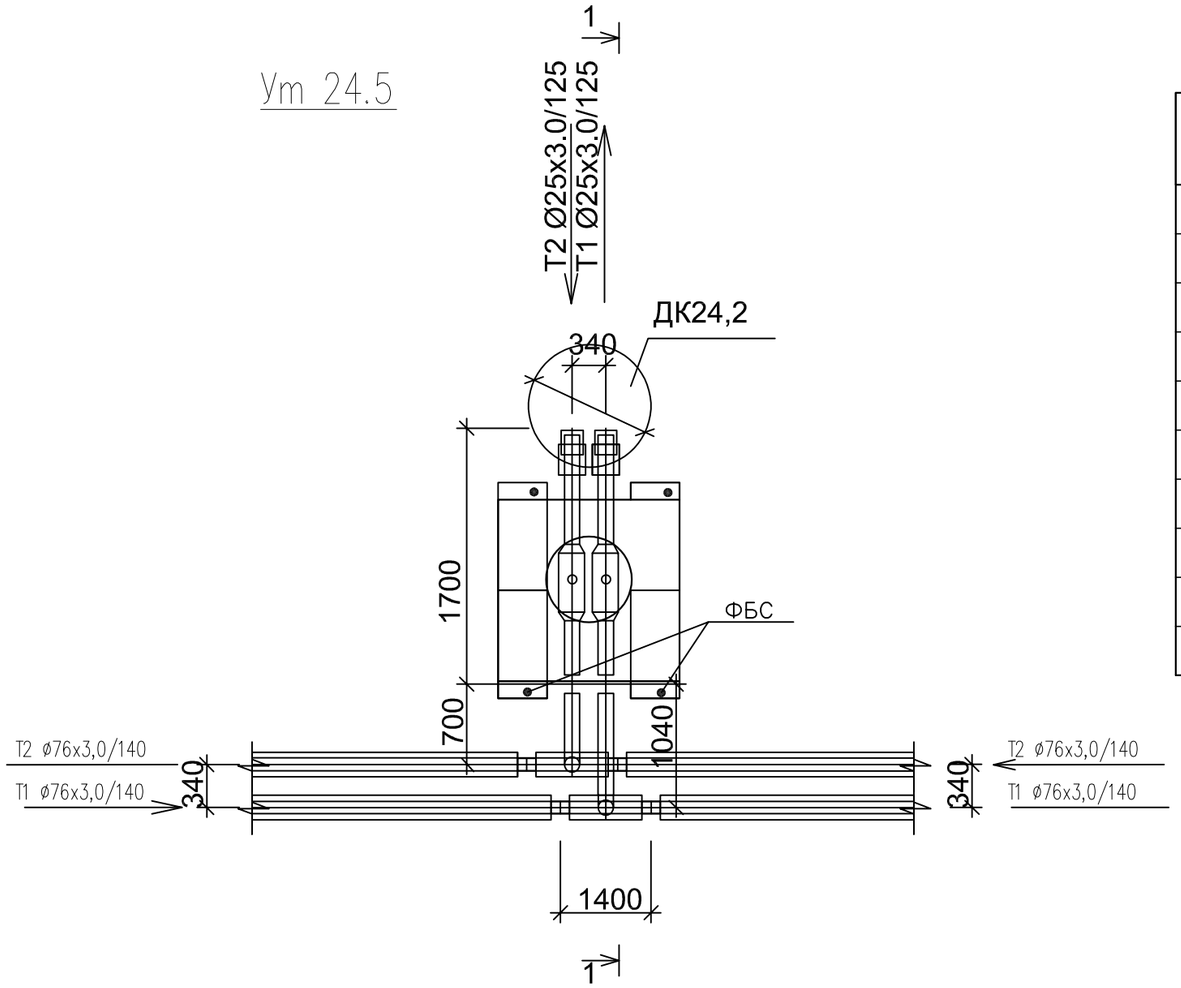

Спецификация материалов

Поз.	Обозначение	Наименование	Кол.	Масса ед., кг.	Примеч.
		Смотровой колодец СК-24.5	1		
	ГОСТ 13579-2018 221-102-0101-0014	ФБС 9.4.6-Т с водопроницаемостью не ниже W8 на портланцементе цементе	4	470	
	Серия 3.900.1-14в.1	Плита перекрытия ПТО 150.150.12-6	1	650	
	Серия 3.900.1-14в.1	Кольцо стеновые КС 7.3	2	130	
	Серия 3.900.1-14в.1	Кольцо опорное КО-6	1	50	
Л-1	ГОСТ 3634-2019	Люк с маркировкой Л(А15) на шарнире с запорным устройством.	1		
		Бетон С12/15; W8, F50 на портланцементе цементе м3	0.07		
		Предварительно утрамбованный слой песка, толщ.100мм м3	0,23		

Примечание: Изготовить сборных ж/б конструкций из бетона с водопроницаемостью не ниже W8 на портланцементе, защитный слой не менее 50мм

1. Данный лист смотреть с частью ТС и КЖ-2
2. Все боковые поверхности, соприкасающихся грунтом, обмазать горячим битумом марки БМ 70/30 по ГОСТ 6617-76 за два раза.
3. В спецификации дан расход на один смотровой колодец
4. Оклеечная гидроизоляция – рубероид на горячем битуме марки БН 70/30 ГОСТ 6617-76 .

Расход; кирпич глиняный обыкновенный по ГОСТ 530-2012 – 0,36 м3,
оклеечная гидроизоляция за 2 раза – 6,8 м2,

Разрез 1-1

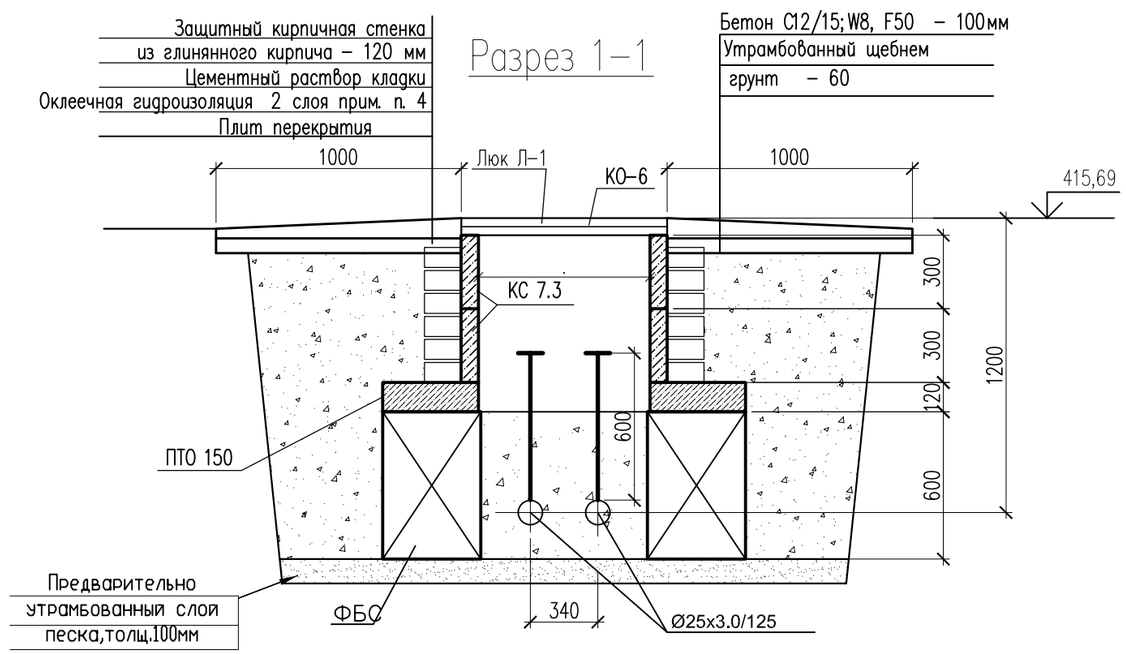

Изм.	Кол. уч	Лист	N док.	Подп.	Дата
ГИП		Аманкелды П.			
Проверил		Тойлыбек Б.			
Исполн.		Губайдулин О.			
Н. контроль		Колдасов			

18-2024 АС

«Реконструкция тепловых сетей к №1, №3 котельной города Щучинск, Бурабайского района, Акмолинской области»

Тепловые сети

Стадия	Лист	Листов
РП	76	

Узел теплофикационный УТ-24.5,
Смотровой колодец СК-24.5

ТОО"ШЫМГОРПРОЕКТ"
г.Шымкент 2024г.

Согласовано

Взам. инв. N

Подп. и дата

Инв. N подл.

Копировал

Формат А3

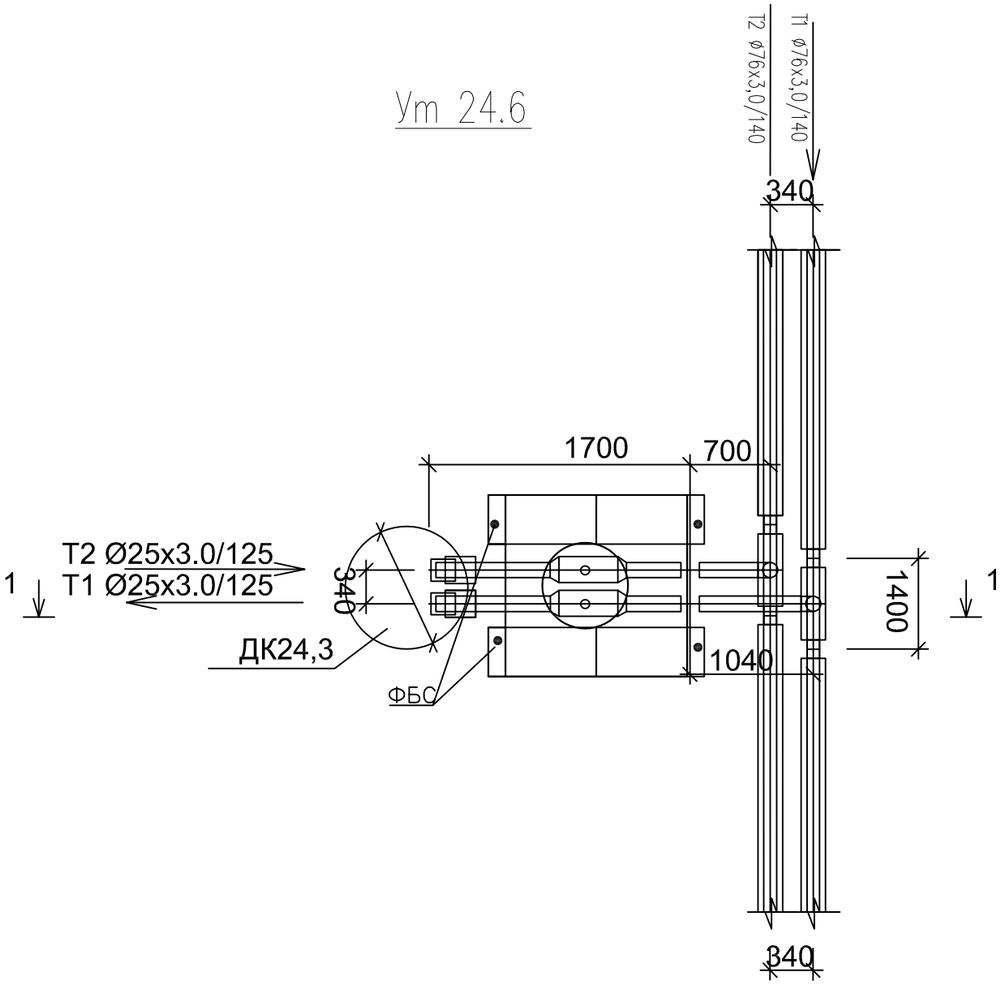

Спецификация материалов

Поз.	Обозначение	Наименование	Кол.	Масса ед., кг.	Примеч.
		Смотровой колодец СК-24.6	1		
	ГОСТ 13579-2018 221-102-0101-0014	ФБС 9.4.6-Т с водопроницаемостью не ниже W8 на портланцементе цементе	4	470	
	Серия 3.900.1-14в.1	Плита перекрытия ПТО 150.150.12-6	1	650	
	Серия 3.900.1-14в.1	Кольцо стеновые КС 7.3	2	130	
	Серия 3.900.1-14в.1	Кольцо опорное КО-6	1	50	
Л-1	ГОСТ 3634-2019	Люк с маркировкой Л(А15) на шарнире с запорным устройством.	1		
		Бетон С12/15; W8, F50 на портланцементе цементе м3	0.07		
		Предварительно утрамбованный слой песка, толщ.100мм м3	0,23		

Примечание: Изготовить сборных ж/б конструкций из бетона с водопроницаемостью не ниже W8 на портланцементе, защитный слой не менее 50мм

1. Данный лист смотреть с частью ТС и КЖ-2
2. Все боковые поверхности, соприкасающихся грунтом, обмазать горячим битумом марки БМ 70/30 по ГОСТ 6617-76 за два раза.
3. В спецификации дан расход на один смотровой колодец
4. Оклеечная гидроизоляция – рубероид на горячем битуме марки БН 70/30 ГОСТ 6617-76 .

Расход; кирпич глиняный обыкновенный по ГОСТ 530-2012 – 0,36 м3,
оклеечная гидроизоляция за 2 раза – 6,8 м2,

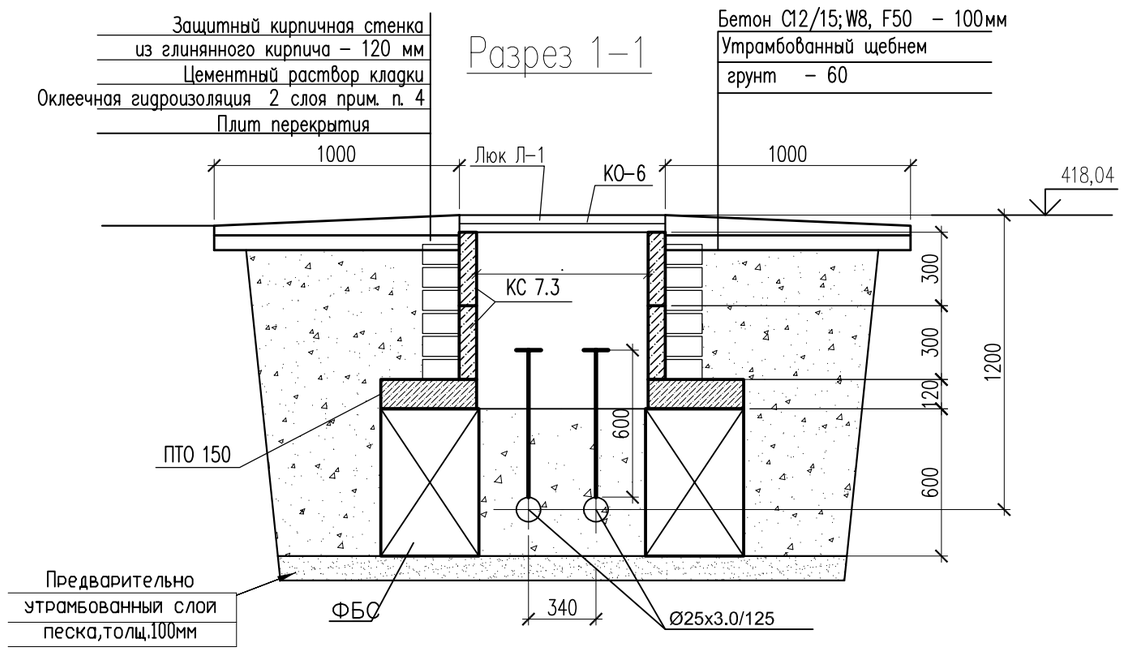

Изм.	Кол. уч.	Лист	N док.	Подп.	Дата
ГИП		Аманкелды П.			
Проверил		Тойлыбек Б.			
Исполн.		Губайдулин О.			
Н. контроль		Колдасов			

18-2024 АС

«Реконструкция тепловых сетей к №1, №3 котельной города Щучинск, Бурабайского района, Акмолинской области»

Тепловые сети

Стадия	Лист	Листов
РП	77	

Узел теплофикационный УТ-24.6,
Смотровой колодец СК-24.6

ТОО"ШЫМГОРПРОЕКТ"
г.Шымкент 2024г.

Согласовано

Взам. инв. N

Подп. и дата

Инв. N подл.

Копировал

Формат А3

Ут 24.7

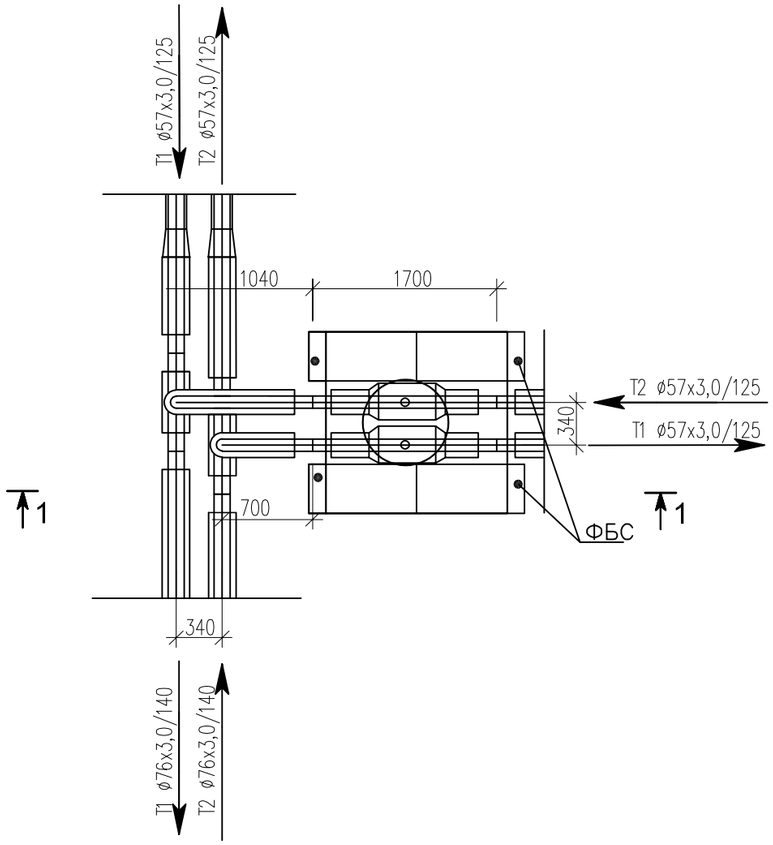

Разрез 1–1

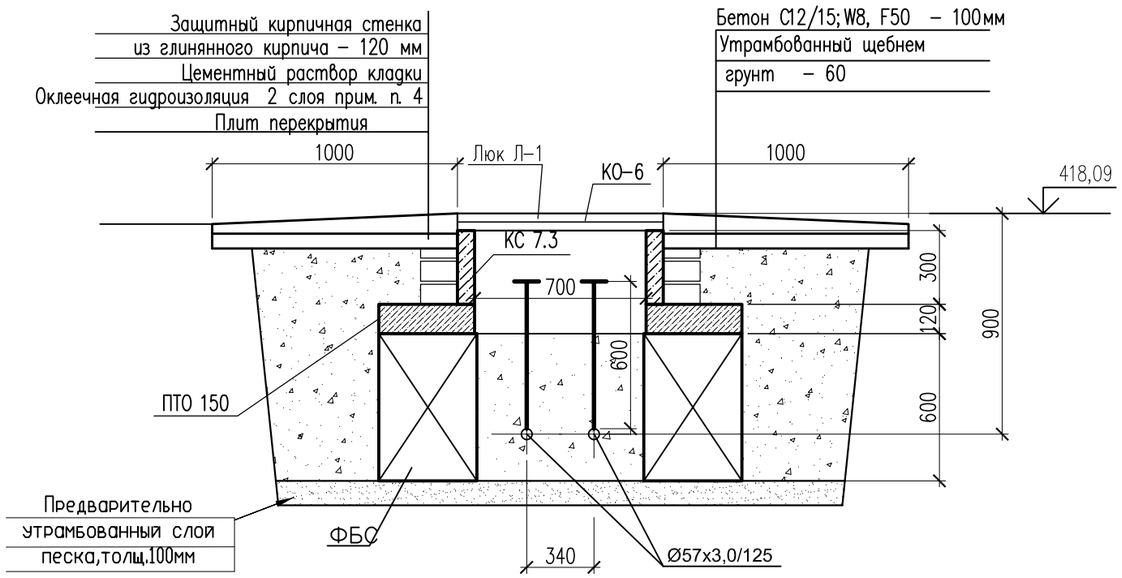

Спецификация материалов

Поз.	Обозначение	Наименование	Кол.	Масса ед., кг.	Примеч.
		Смотровой колодец СК–24.7	1		
	ГОСТ 13579–2018 221–102–0101–0014	ФБС 9.4.6–Т с водопроницаемостью не ниже W8 на портланцементе цементе	4	470	
	Серия 3.900.1–14в.1	Плита перекрытия ПТО 150.150.12–6	1	650	
	Серия 3.900.1–14в.1	Кольцо стеновые КС 7.3	1	130	
	Серия 3.900.1–14в.1	Кольцо опорное КО–6	1	50	
Л–1	ГОСТ 3634–2019	Люк с маркировкой Л(А15) на шарнире с запорным устройством.	1		
		Бетон С12/15; W8, F50 на портланцементе цементе м3	0.07		
		Предварительно утрамбованный слой песка, толщ.100мм м3	0,23		

Примечание: Изготовить сборных ж/б конструкций из бетона с водопроницаемостью не ниже W8 на портланцементе, защитный слой не менее 50мм

1. Данный лист смотреть с частью ТС и КЖ–2
2. Все боковые поверхности, соприкасающихся грунтом, обмазать горячим битумом марки БМ 70/30 по ГОСТ 6617–76 за два раза.
3. В спецификации дан расход на один смотровой колодец
4. Оклеечная гидроизоляция – рубероид на горячем битуме марки БН 70/30 ГОСТ 6617–76 .

Расход; кирпич глиняный обыкновенный по ГОСТ 530–2012 – 0,36 м3,
оклеечная гидроизоляция за 2 раза – 6,8 м2,

Согласовано

Взам. инв. N

Подп. и дата

Инв. N подл.

Изм.	Кол. уч.	Лист	N док.	Подп.	Дата
ГИП		Аманкелды П.			
Проверил		Тойлыбек Б.			
Исполн.		Губайдулин О.			
Н. контроль		Колдасов			

18–2024 АС

«Реконструкция тепловых сетей к №1, №3 котельной города Щучинск, Бурабайского района, Акмолинской области»

Тепловые сети

Стадия	Лист	Листов
РП	78	

Узел теплофикационный УТ–24.7,
Смотровой колодец СК–24.7

ТОО"ШЫМГОРПРОЕКТ"
г. Шымкент 2024г.

Копировал

Формат А3

Ут 24.8

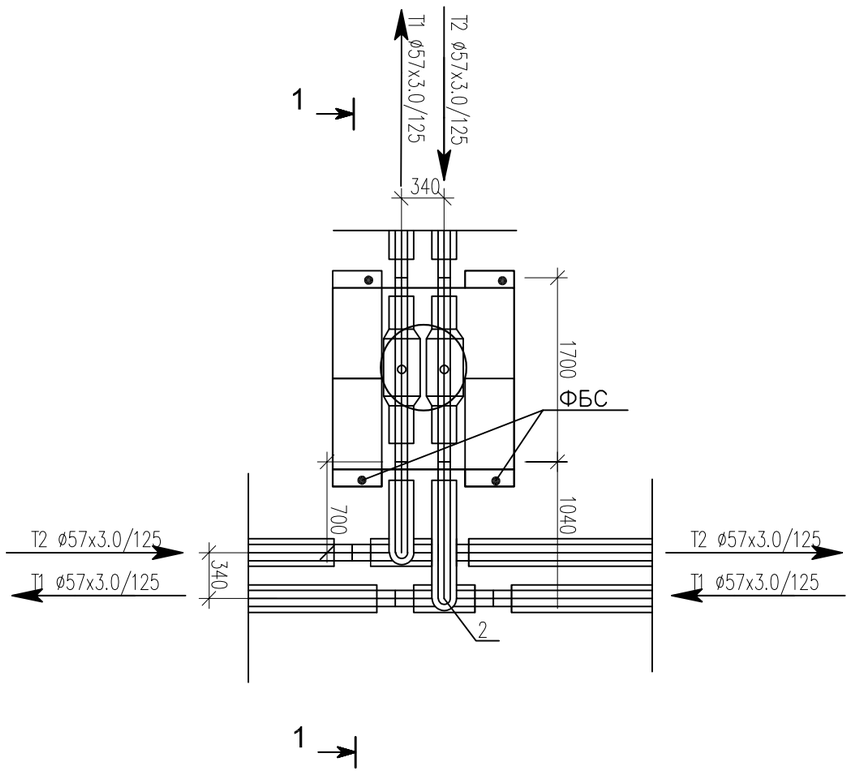

Разрез 1-1

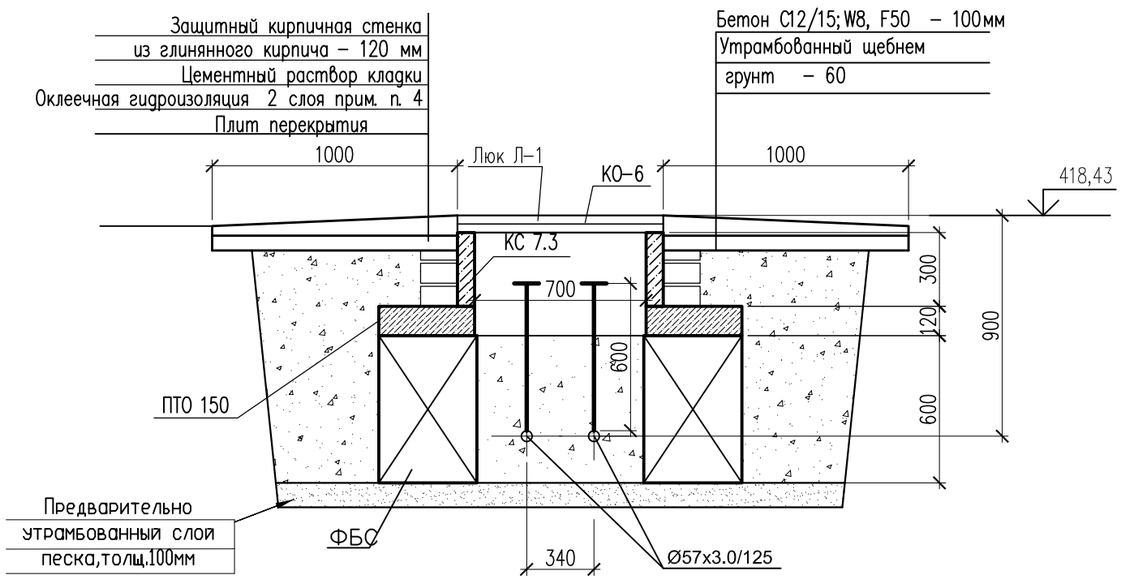

Спецификация материалов

Поз.	Обозначение	Наименование	Кол.	Масса ед., кг.	Примеч.
		Смотровой колодец СК-24.8	1		
	ГОСТ 13579-2018 221-102-0101-0014	ФБС 9.4.6-Т с водопроницаемостью не ниже W8 на портланцементе цементе	4	470	
	Серия 3.900.1-14в.1	Плита перекрытия ПТО 150.150.12-6	1	650	
	Серия 3.900.1-14в.1	Кольцо стеновые КС 7.3	1	130	
	Серия 3.900.1-14в.1	Кольцо опорное КО-6	1	50	
Л-1	ГОСТ 3634-2019	Люк с маркировкой Л(А15) на шарнире с запорным устройством.	1		
		Бетон С12/15; W8, F50 на портланцементе цементе м3	0.07		
		Предварительно утрамбованный слой песка, толщ.100мм м3	0,23		

Примечание: Изготовить сборных ж/б конструкций из бетона с водопроницаемостью не ниже W8 на портланцементе, защитный слой не менее 50мм

1. Данный лист смотреть с частью ТС и КЖ-2
2. Все боковые поверхности, соприкасающихся грунтом, обмазать горячим битумом марки БМ 70/30 по ГОСТ 6617-76 за два раза.
3. В спецификации дан расход на один смотровой колодец
4. Оклеечная гидроизоляция – рубероид на горячем битуме марки БН 70/30 ГОСТ 6617-76 .

Расход; кирпич глиняный обыкновенный по ГОСТ 530-2012 – 0,36 м3,
оклеечная гидроизоляция за 2 раза – 6,8 м2,

Согласовано

Взам. инв. N

Подп. и дата

Инв. N подл.

Изм.	Кол. уч.	Лист	N док.	Подп.	Дата	18-2024 АС		
						«Реконструкция тепловых сетей к №1, №3 котельной города Щучинск, Бурабайского района, Акмолинской области»		
ГИП		Аманкелды П.				Тепловые сети	Стадия	Лист	Листов
Проверил		Тойлыбек Б.					РП	79	
Исполн.		Губайдулин О.				Узел теплофикационный УТ-24.8, Смотровой колодец СК-24.8	ТОО"ШЫМГОРПРОЕКТ" г.Шымкент 2024г.	
Н. контроль		Колдасов						

Копировал Формат А3

Ут 25

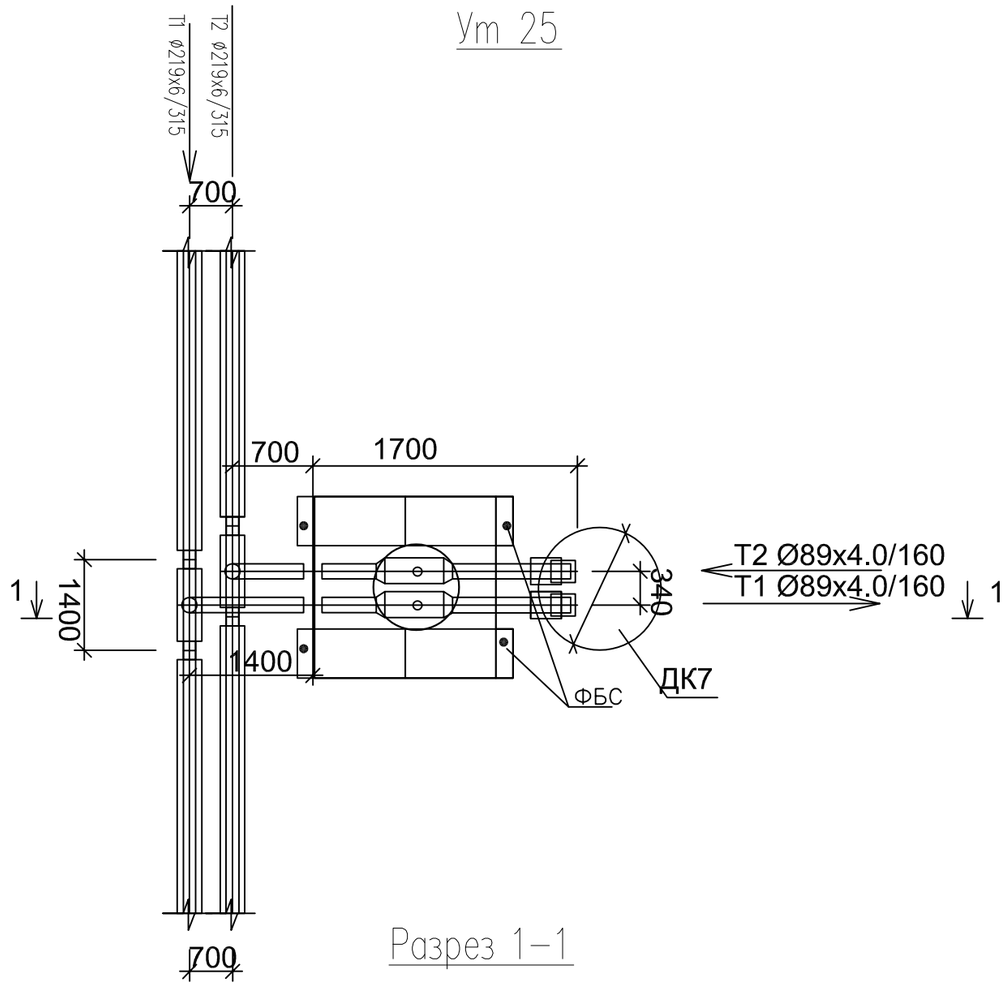

Разрез 1–1

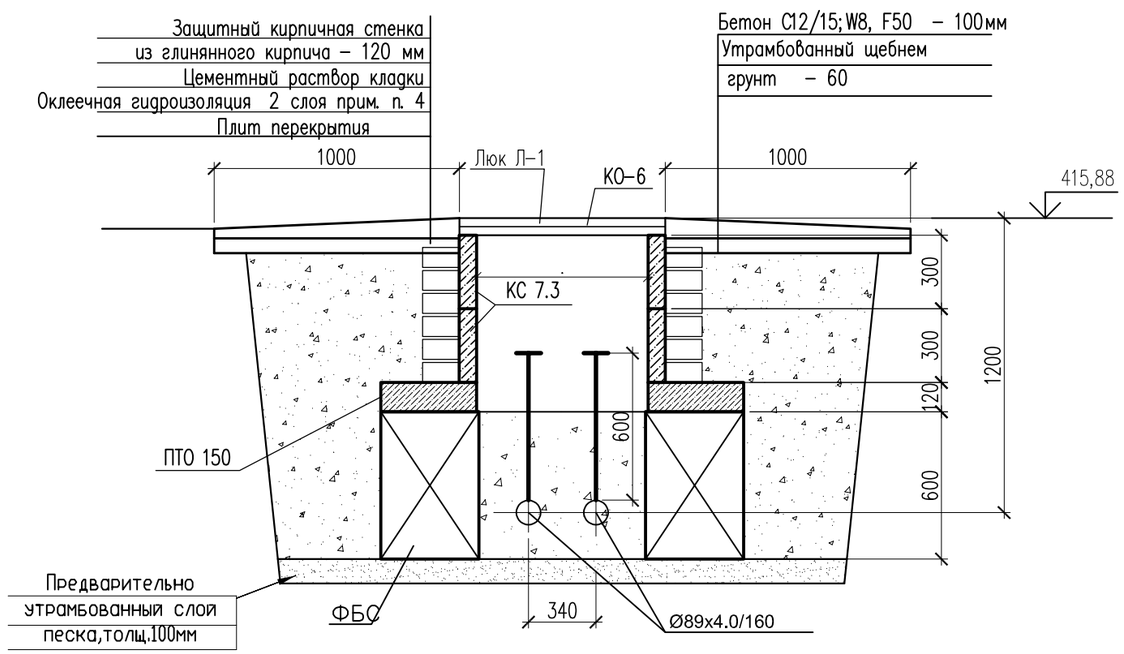

Спецификация материалов

Поз.	Обозначение	Наименование	Кол.	Масса ед., кг.	Примеч.
		Смотровой колодец СК–25	1		
	ГОСТ 13579–2018 221–102–0101–0014	ФБС 9.4.6–Т с водопроницаемостью не ниже W8 на портланцементе цементе	4	470	
	Серия 3.900.1–14в.1	Плита перекрытия ПТО 150.150.12–6	1	650	
	Серия 3.900.1–14в.1	Кольцо стеновые КС 7.3	2	130	
	Серия 3.900.1–14в.1	Кольцо опорное КО–6	1	50	
Л–1	ГОСТ 3634–2019	Люк с маркировкой Л(А15) на шарнире с запорным устройством.	1		
		Бетон С12/15; W8, F50 на портланцементе цементе м3	0.07		
		Предварительно утрамбованный слой песка, толщ.100мм м3	0,23		

Примечание: Изготовить сборных ж/б конструкций из бетона с водопроницаемостью не ниже W8 на портланцементе, зашитный слой не менее 50мм

1. Данный лист смотреть с частью ТС и КЖ–2
2. Все боковые поверхности, соприкасающихся грунтом, обмазать горячим битумом марки БМ 70/30 по ГОСТ 6617–76 за два раза.
3. В спецификации дан расход на один смотровой колодец
4. Оклеечная гидроизоляция – рубероид на горячем битуме марки БН 70/30 ГОСТ 6617–76 .

Расход; кирпич глиняный обыкновенный по ГОСТ 530–2012 – 0,36 м3,
оклеечная гидроизоляция за 2 раза – 6,8 м2,

Согласовано

Взам. инв. N

Подп. и дата

Инв. N подл.

Изм.	Кол. уч.	Лист	N док.	Подп.	Дата
ГИП		Аманкелды П.			
Проверил		Тойлыбек Б.			
Исполн.		Губайдулин О.			
Н. контроль		Колдасов			

18–2024 АС

«Реконструкция тепловых сетей к №1, №3 котельной города Щучинск, Бурабайского района, Акмолинской области»

Тепловые сети

Стадия	Лист	Листов
РП	80	

Узел теплофикационный УТ–25,
Смотровой колодец СК–25

ТОО"ШЫМГОРПРОЕКТ"
г.Шымкент 2024г.

Копировал

Формат А3

Ут 26

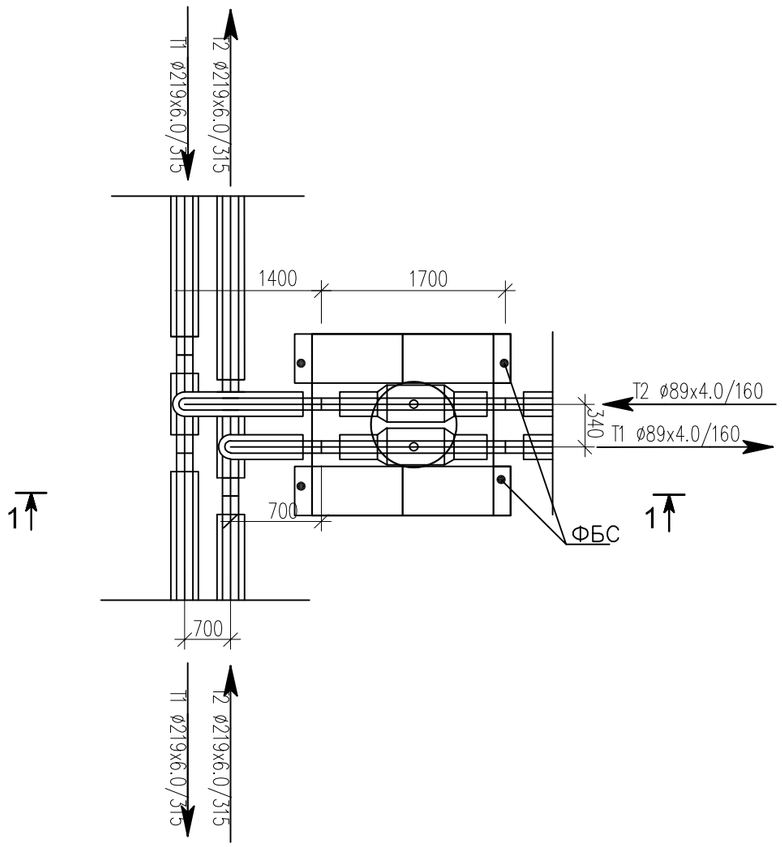

Разрез 1–1

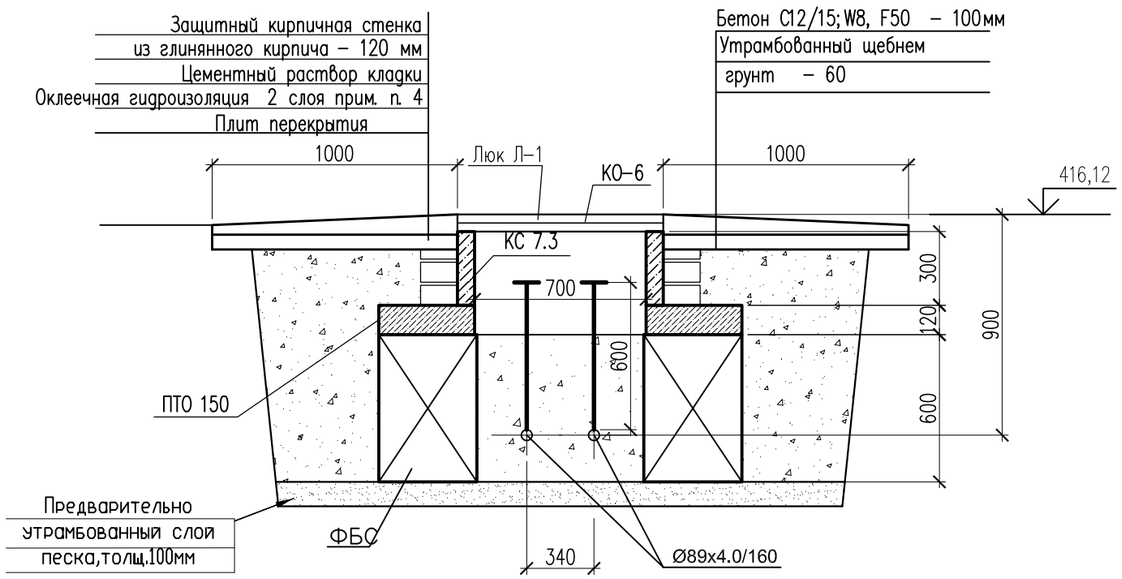

Спецификация материалов

Поз.	Обозначение	Наименование	Кол.	Масса ед., кг.	Примеч.
		Смотровой колодец СК–26	1		
	ГОСТ 13579–2018 221–102–0101–0014	ФБС 9.4.6–Т с водопроницаемостью не ниже W8 на портланцементе цементе	4	470	
	Серия 3.900.1–14в.1	Плита перекрытия ПТО 150.150.12–6	1	650	
	Серия 3.900.1–14в.1	Кольцо стеновые КС 7.3	1	130	
	Серия 3.900.1–14в.1	Кольцо опорное КО–6	1	50	
Л–1	ГОСТ 3634–2019	Люк с маркировкой Л(А15) на шарнире с запорным устройством.	1		
		Бетон С12/15; W8, F50 на портланцементе цементе м3	0.07		
		Предварительно утрамбованный слой песка, толщ.100мм м3	0,23		

Примечание: Изготовить сборных ж/б конструкций из бетона с водопроницаемостью не ниже W8 на портланцементе, зашитный слой не менее 50мм

1. Данный лист смотреть с частью ТС и КЖ–2
2. Все боковые поверхности, соприкасающихся грунтом, обмазать горячим битумом марки БМ 70/30 по ГОСТ 6617–76 за два раза.
3. В спецификации дан расход на один смотровой колодец
4. Оклеечная гидроизоляция – рубероид на горячем битуме марки БН 70/30 ГОСТ 6617–76 .

Расход; кирпич глиняный обыкновенный по ГОСТ 530–2012 – 0,36 м3,
оклеечная гидроизоляция за 2 раза – 6,8 м2,

Изм.	Кол. уч.	Лист	N док.	Подп.	Дата	18–2024 АС		
						«Реконструкция тепловых сетей к №1, №3 котельной города Щучинск, Бурабайского района, Акмолинской области»		
ГИП		Аманкелды П.				Тепловые сети	Стадия	Лист	Листов
Проверил		Тойлыбек Б.					РП	81	
Исполн.		Губайдулин О.				Узел теплофикационный УТ–26, Смотровой колодец СК–26	ТОО"ШЫМГОРПРОЕКТ" г. Шымкент 2024г.	
Н. контроль		Колдасов						

Согласовано

Взам. инв. N

Подп. и дата

Инв. N подл.

Копировал

Формат А3

Ут 27

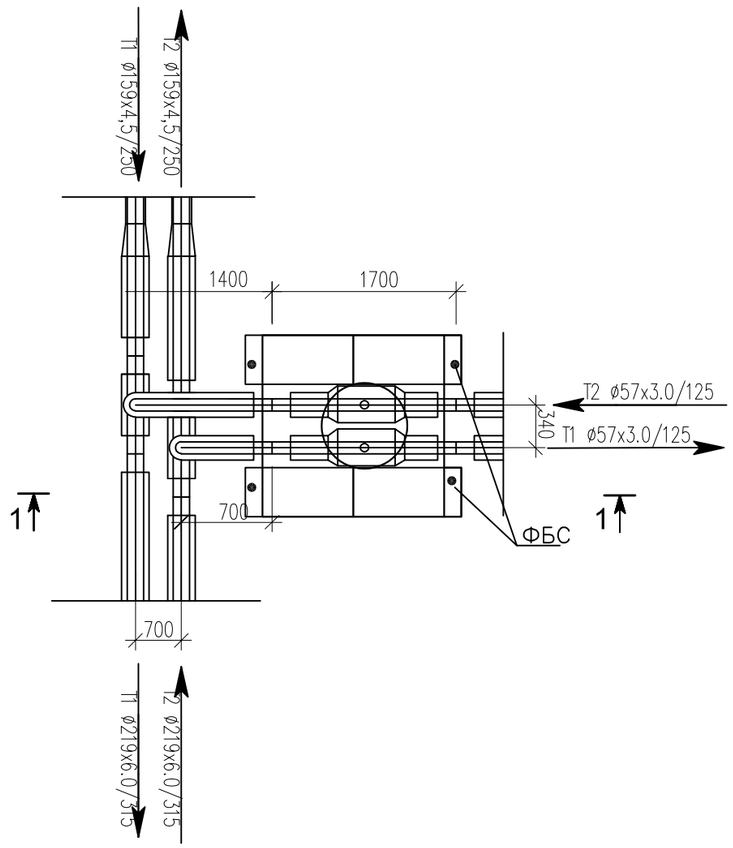

Разрез 1–1

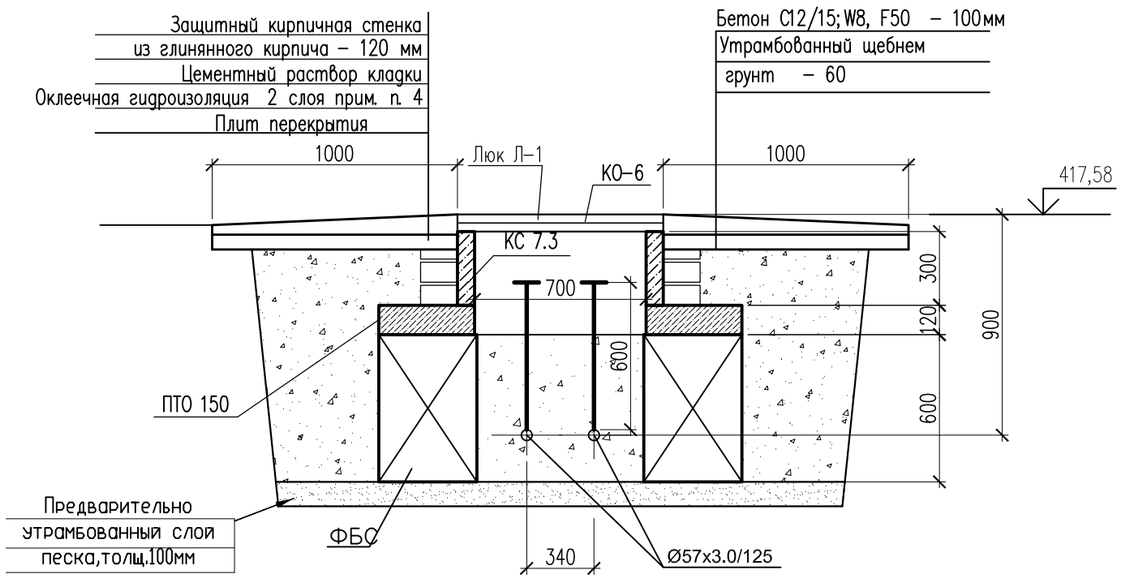

Спецификация материалов

Поз.	Обозначение	Наименование	Кол.	Масса ед., кг.	Примеч.
		Смотровой колодец СК–27	1		
	ГОСТ 13579–2018 221–102–0101–0014	ФБС 9.4.6–Т с водопроницаемостью не ниже W8 на портланцементе цементе	4	470	
	Серия 3.900.1–14в.1	Плита перекрытия ПТО 150.150.12–6	1	650	
	Серия 3.900.1–14в.1	Кольцо стеновые КС 7.3	1	130	
	Серия 3.900.1–14в.1	Кольцо опорное КО–6	1	50	
Л–1	ГОСТ 3634–2019	Люк с маркировкой Л(А15) на шарнире с запорным устройством.	1		
		Бетон С12/15; W8, F50 на портланцементе цементе м3	0.07		
		Предварительно утрамбованный слой песка, толщ.100мм м3	0,23		

Примечание: Изготовить сборных ж/б конструкций из бетона с водопроницаемостью не ниже W8 на портланцементе, зашитный слой не менее 50мм

1. Данный лист смотреть с частью ТС и КЖ–2
2. Все боковые поверхности, соприкасающихся грунтом, обмазать горячим битумом марки БМ 70/30 по ГОСТ 6617–76 за два раза.
3. В спецификации дан расход на один смотровой колодец
4. Оклеечная гидроизоляция – рубероид на горячем битуме марки БН 70/30 ГОСТ 6617–76 .

Расход; кирпич глиняный обыкновенный по ГОСТ 530–2012 – 0,36 м3,
оклеечная гидроизоляция за 2 раза – 6,8 м2,

Изм.	Кол. уч.	Лист	N док.	Подп.	Дата	18–2024 АС		
						«Реконструкция тепловых сетей к №1, №3 котельной города Щучинск, Бурабайского района, Акмолинской области»		
ГИП		Аманкелды П.				Тепловые сети	Стадия	Лист	Листов
Проверил		Тойлыбек Б.					РП	82	
Исполн.		Губайдулин О.				Узел теплофикационный УТ–27, Смотровой колодец СК–27	ТОО"ШЫМГОРПРОЕКТ" г.Шымкент 2024г.	
Н. контроль		Колдасов						

Согласовано

Взам. инв. N

Подп. и дата

Инв. N подл.

Копировал

Формат А3

Ут 28

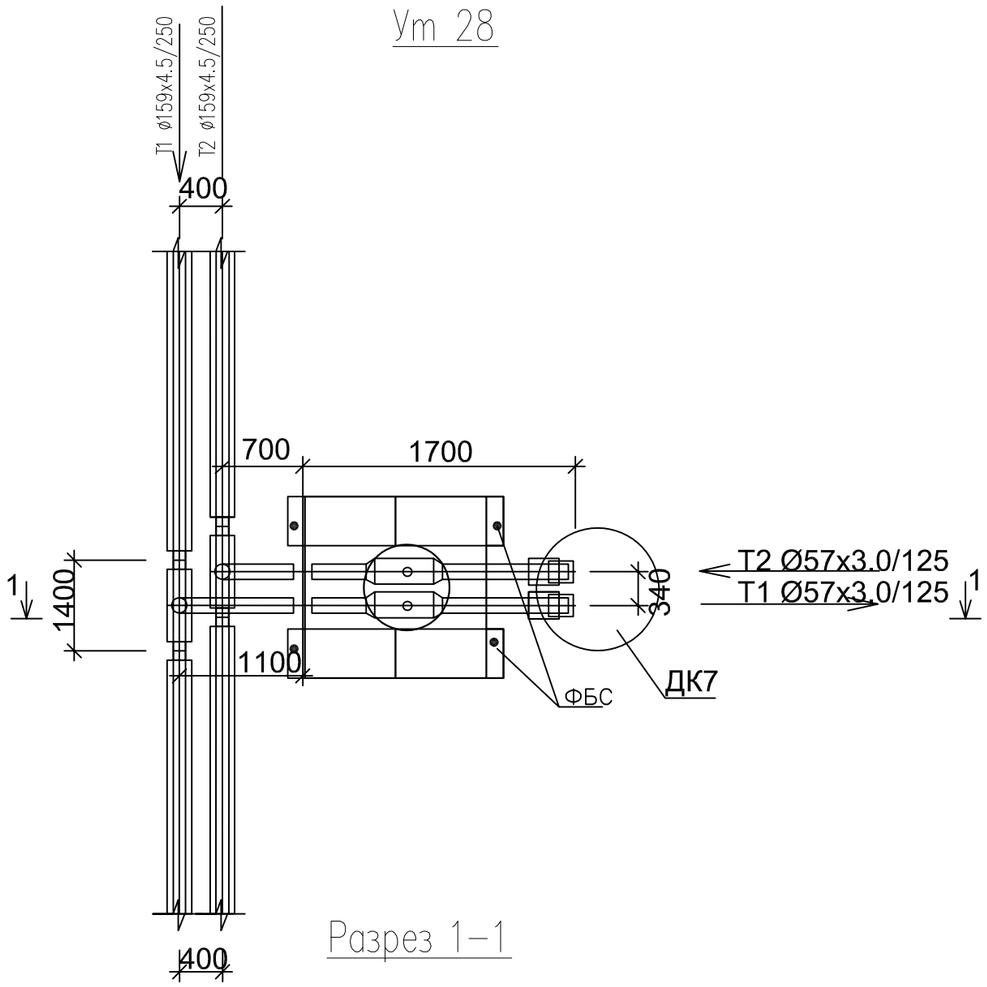

Разрез 1–1

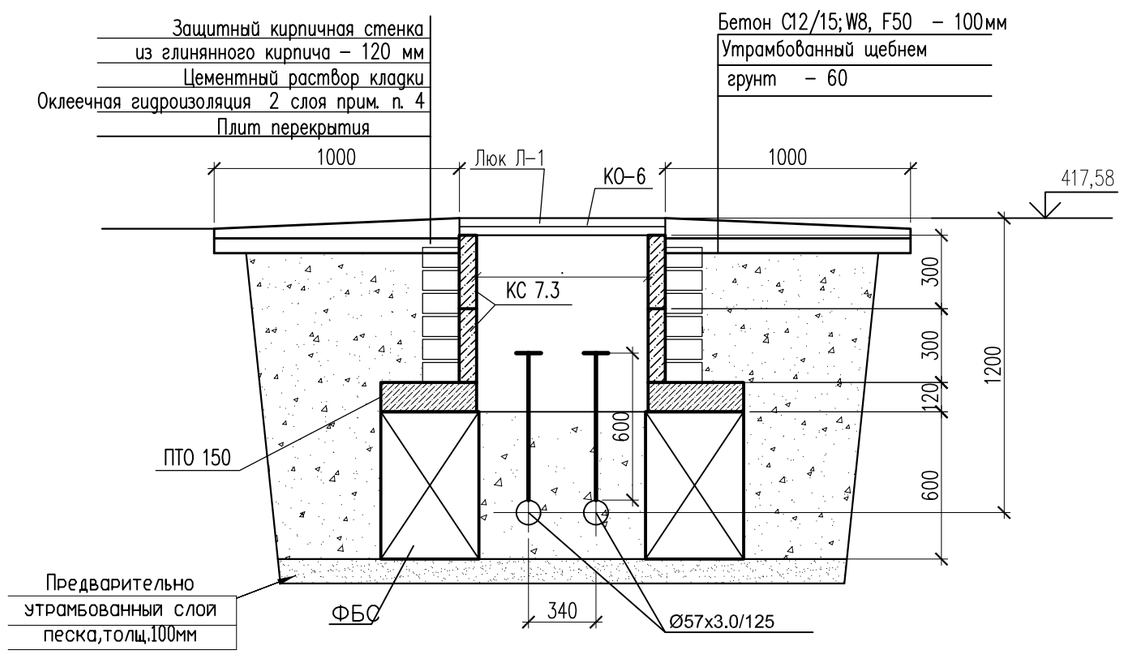

Спецификация материалов

Поз.	Обозначение	Наименование	Кол.	Масса ед., кг.	Примеч.
		Смотровой колодец СК–28	1		
	ГОСТ 13579–2018 221–102–0101–0014	ФБС 9.4.6–Т с водопроницаемостью не ниже W8 на портланцементе цементе	4	470	
	Серия 3.900.1–14в.1	Плита перекрытия ПТО 150.150.12–6	1	650	
	Серия 3.900.1–14в.1	Кольцо стеновые КС 7.3	2	130	
	Серия 3.900.1–14в.1	Кольцо опорное КО–6	1	50	
Л–1	ГОСТ 3634–2019	Люк с маркировкой Л(А15) на шарнире с запорным устройством.	1		
		Бетон С12/15; W8, F50 на портланцементе цементе м3	0.07		
		Предварительно утрамбованный слой песка, толщ.100мм м3	0,23		

Примечание: Изготовить сборных ж/б конструкций из бетона с водопроницаемостью не ниже W8 на портланцементе, защитный слой не менее 50мм

1. Данный лист смотреть с частью ТС и КЖ–2
2. Все боковые поверхности, соприкасающихся грунтом, обмазать горячим битумом марки БМ 70/30 по ГОСТ 6617–76 за два раза.
3. В спецификации дан расход на один смотровой колодец
4. Оклеечная гидроизоляция – рубероид на горячем битуме марки БН 70/30 ГОСТ 6617–76 .

Расход; кирпич глиняный обыкновенный по ГОСТ 530–2012 – 0,36 м3,
оклеечная гидроизоляция за 2 раза – 6,8 м2,

Согласовано

Взам. инв. N

Подп. и дата

Инв. N подл.

Изм.	Кол. уч.	Лист	N док.	Подп.	Дата
ГИП		Аманкелды П.			
Проверил		Тойлыбек Б.			
Исполн.		Губайдулин О.			
Н. контроль		Колдасов			

18–2024 АС

«Реконструкция тепловых сетей к №1, №3 котельной города Щучинск, Бурабайского района, Акмолинской области»

Тепловые сети

Стадия	Лист	Листов
РП	83	

Узел теплофикационный УТ–28,
Смотровой колодец СК–28

ТОО"ШЫМГОРПРОЕКТ"
г.Шымкент 2024г.

Копировал

Формат А3

Ут 29

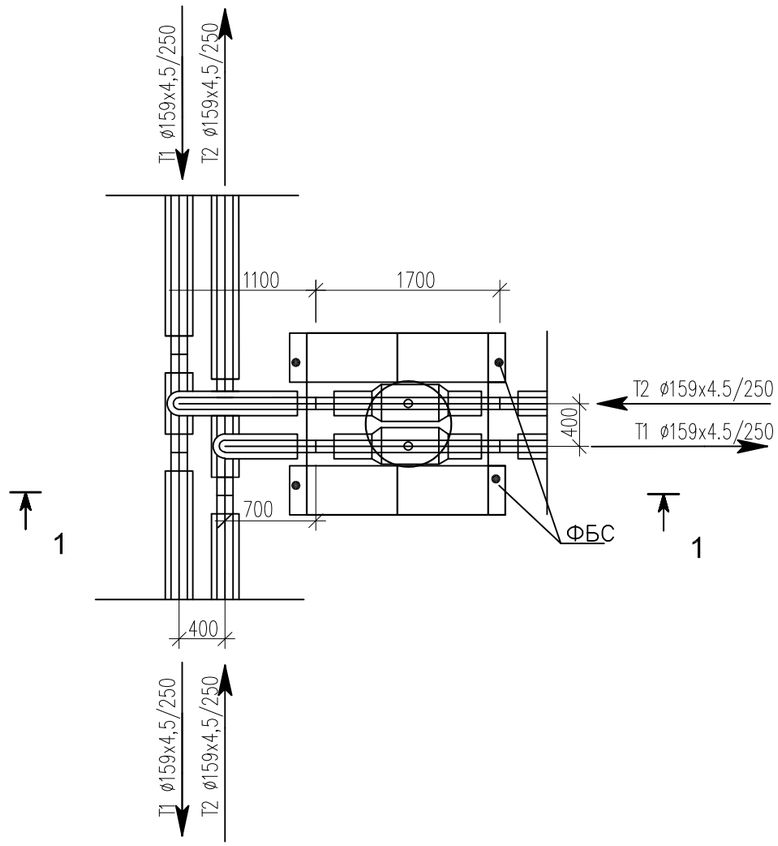

Разрез 1–1

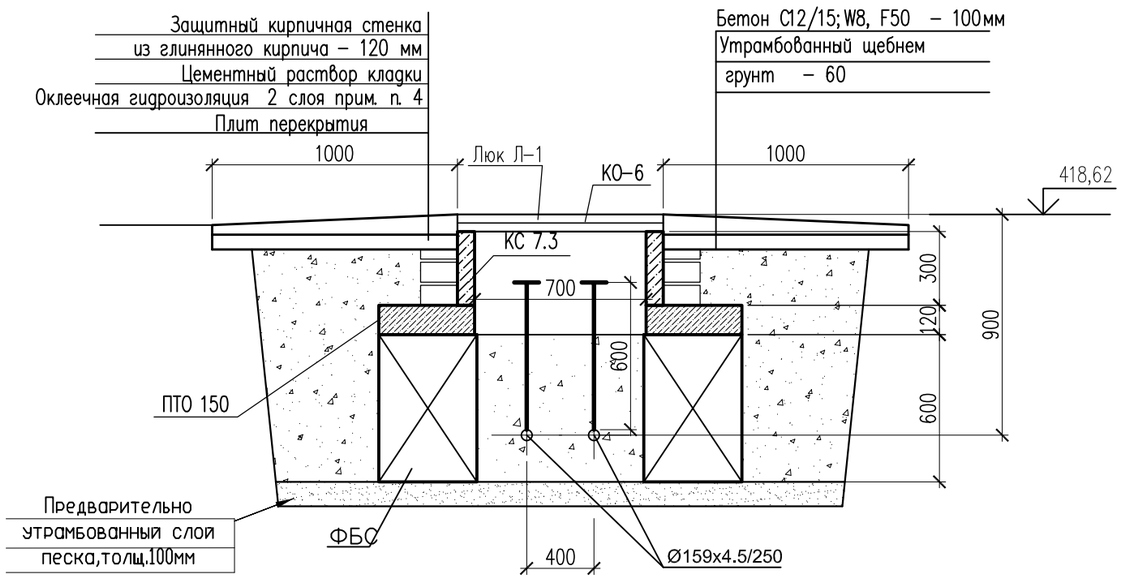

Спецификация материалов

Поз.	Обозначение	Наименование	Кол.	Масса ед., кг.	Примеч.
		Смотровой колодец СК–29	1		
	ГОСТ 13579–2018 221–102–0101–0014	ФБС 9.4.6–Т с водопроницаемостью не ниже W8 на портланцементе цементе	4	470	
	Серия 3.900.1–14в.1	Плита перекрытия ПТО 150.150.12–6	1	650	
	Серия 3.900.1–14в.1	Кольцо стеновые КС 7.3	1	130	
	Серия 3.900.1–14в.1	Кольцо опорное КО–6	1	50	
Л–1	ГОСТ 3634–2019	Люк с маркировкой Л(А15) на шарнире с запорным устройством.	1		
		Бетон С12/15; W8, F50 на портланцементе цементе м3	0.07		
		Предварительно утрамбованный слой песка, толщ.100мм м3	0,23		

Примечание: Изготовить сборных ж/б конструкций из бетона с водопроницаемостью не ниже W8 на портланцементе, зашитный слой не менее 50мм

1. Данный лист смотреть с частью ТС и КЖ–2
2. Все боковые поверхности, соприкасающихся грунтом, обмазать горячим битумом марки БМ 70/30 по ГОСТ 6617–76 за два раза.
3. В спецификации дан расход на один смотровой колодец
4. Оклеечная гидроизоляция – рубероид на горячем битуме марки БН 70/30 ГОСТ 6617–76 .

Расход; кирпич глиняный обыкновенный по ГОСТ 530–2012 – 0,36 м3,
оклеечная гидроизоляция за 2 раза – 6,8 м2,

Изм.	Кол. уч.	Лист	N док.	Подп.	Дата
ГИП		Аманкелды П.			
Проверил		Тойлыбек Б.			
Исполн.		Губайдулин О.			
Н. контроль		Колдасов			

18–2024 АС

«Реконструкция тепловых сетей к №1, №3 котельной города Щучинск, Бурабайского района, Акмолинской области»

Тепловые сети

Стадия	Лист	Листов
РП	84	

Узел теплофикационный УТ–29,
Смотровой колодец СК–29

ТОО"ШЫМГОРПРОЕКТ"
г. Шымкент 2024г.

Копировал

Формат А3

Согласовано

Взам. инв. N

Подп. и дата

Инв. N подл.

Ут 29.1

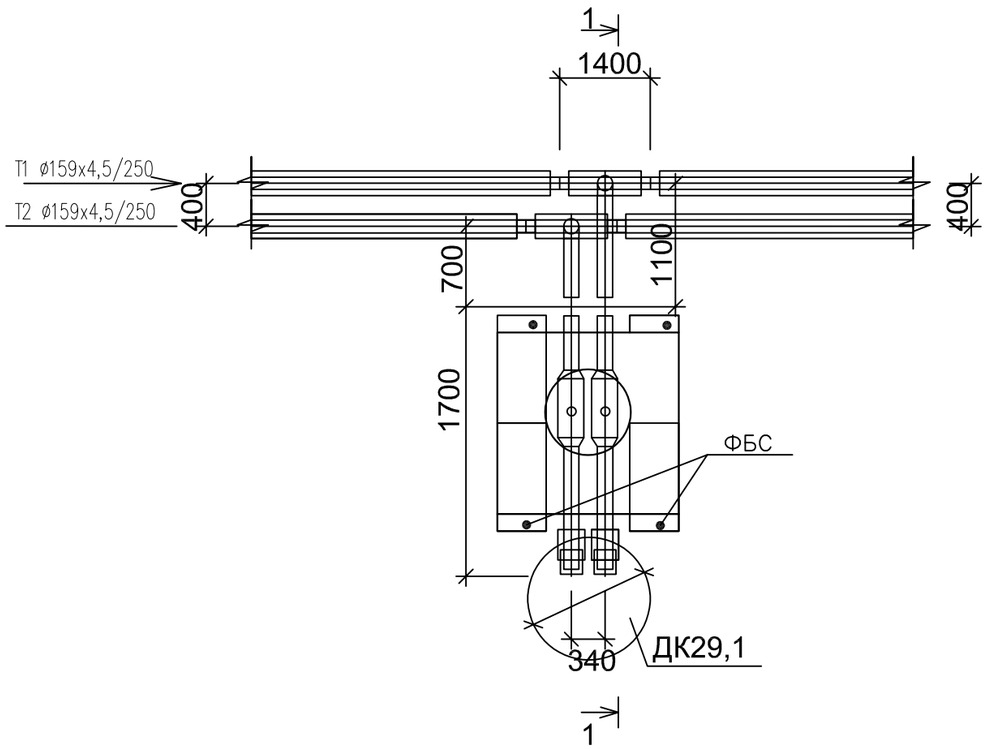

Разрез 1–1

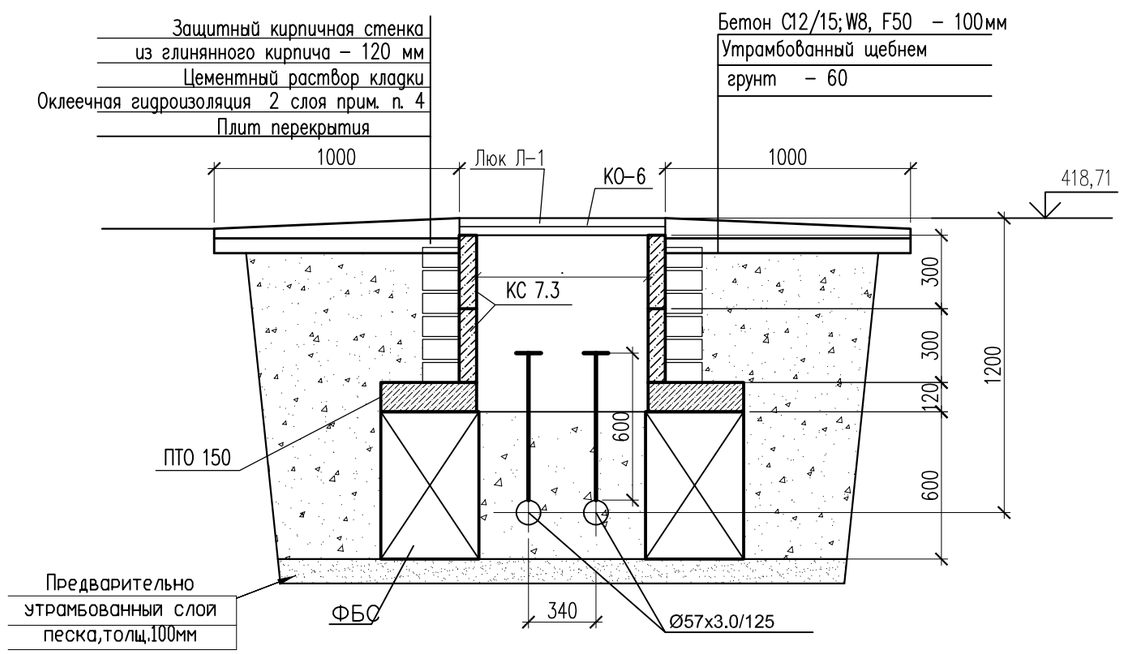

Спецификация материалов

Поз.	Обозначение	Наименование	Кол.	Масса ед., кг.	Примеч.
		Смотровой колодец СК–29.1	1		
	ГОСТ 13579–2018 221–102–0101–0014	ФБС 9.4.6–Т с водопроницаемостью не ниже W8 на портланцементе цементе	4	470	
	Серия 3.900.1–14в.1	Плита перекрытия ПТО 150.150.12–6	1	650	
	Серия 3.900.1–14в.1	Кольцо стеновые КС 7.3	2	130	
	Серия 3.900.1–14в.1	Кольцо опорное КО–6	1	50	
Л–1	ГОСТ 3634–2019	Люк с маркировкой Л(А15) на шарнире с запорным устройством.	1		
		Бетон С12/15; W8, F50 на портланцементе цементе м3	0.07		
		Предварительно утрамбованный слой песка, толщ.100мм м3	0,23		

Примечание: Изготовить сборных ж/б конструкций из бетона с водопроницаемостью не ниже W8 на портланцементе, защитный слой не менее 50мм

1. Данный лист смотреть с частью ТС и КЖ–2
2. Все боковые поверхности, соприкасающихся грунтом, обмазать горячим битумом марки БМ 70/30 по ГОСТ 6617–76 за два раза.
3. В спецификации дан расход на один смотровой колодец
4. Оклеечная гидроизоляция – рубероид на горячем битуме марки БН 70/30 ГОСТ 6617–76 .

Расход; кирпич глиняный обыкновенный по ГОСТ 530–2012 – 0,36 м3,
оклеечная гидроизоляция за 2 раза – 6,8 м2,

Согласовано

Взам. инв. N

Подп. и дата

Инв. N подл.

Изм.	Кол. уч	Лист	N док.	Подп.	Дата
ГИП		Аманкелды П.			
Проверил		Тойлыбек Б.			
Исполн.		Губайдулин О.			
Н. контроль		Колдасов			

18–2024 АС

«Реконструкция тепловых сетей к №1, №3 котельной города Щучинск, Бурабайского района, Акмолинской области»

Тепловые сети

Стадия	Лист	Листов
РП	85	

Узел теплофикационный УТ–29.1,
Смотровой колодец СК–29.1

ТОО"ШЫМГОРПРОЕКТ"
г. Шымкент 2024г.

Копировал

Формат А3

Ут 29.2

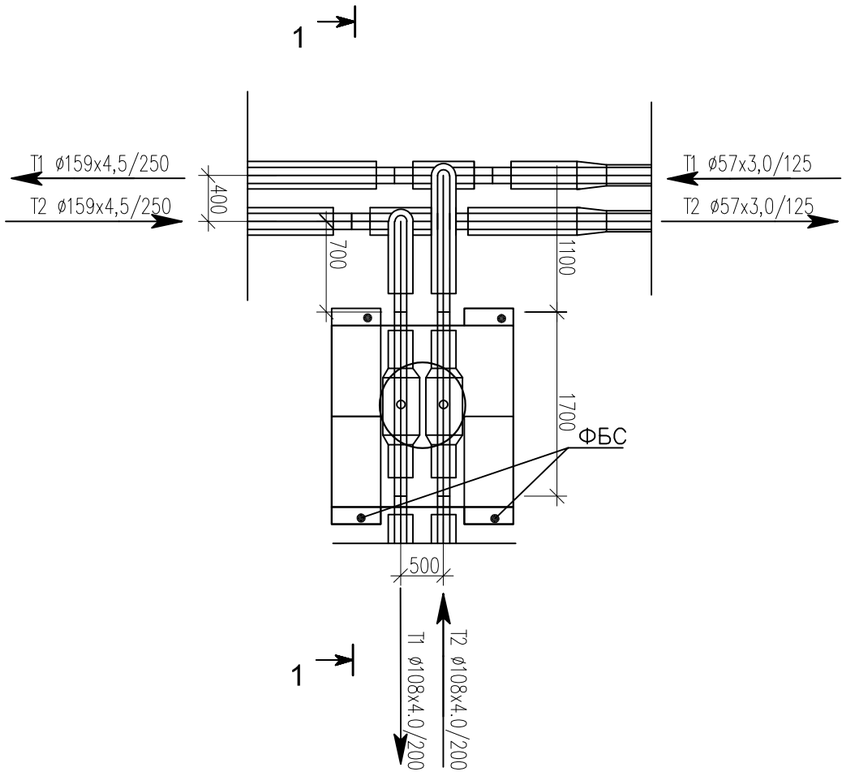

Разрез 1–1

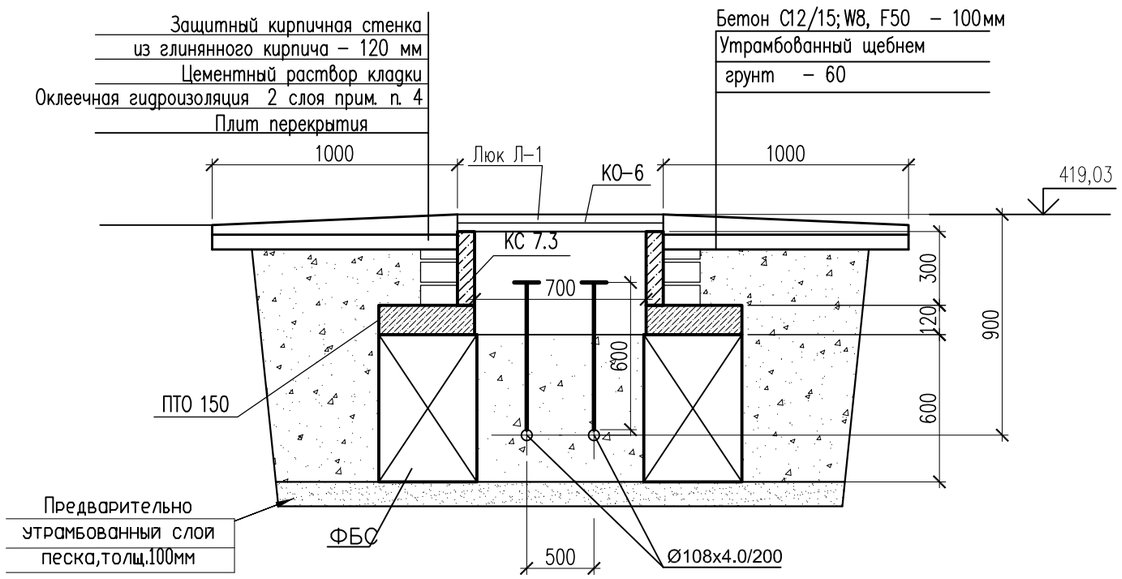

Спецификация материалов

Поз.	Обозначение	Наименование	Кол.	Масса ед., кг.	Примеч.
		Смотровой колодец СК–29.2	1		
	ГОСТ 13579–2018 221–102–0101–0014	ФБС 9.4.6–Т с водопроницаемостью не ниже W8 на портланцементе цементе	4	470	
	Серия 3.900.1–14в.1	Плита перекрытия ПТО 150.150.12–6	1	650	
	Серия 3.900.1–14в.1	Кольцо стеновые КС 7.3	1	130	
	Серия 3.900.1–14в.1	Кольцо опорное КО–6	1	50	
Л–1	ГОСТ 3634–2019	Люк с маркировкой Л(А15) на шарнире с запорным устройством.	1		
		Бетон С12/15; W8, F50 на портланцементе цементе м3	0.07		
		Предварительно утрамбованный слой песка, толщ.100мм м3	0,23		

Примечание: Изготовить сборных ж/б конструкций из бетона с водопроницаемостью не ниже W8 на портланцементе, зашитный слой не менее 50мм

1. Данный лист смотреть с частью ТС и КЖ–2
2. Все боковые поверхности, соприкасающихся грунтом, обмазать горячим битумом марки БМ 70/30 по ГОСТ 6617–76 за два раза.
3. В спецификации дан расход на один смотровой колодец
4. Оклеечная гидроизоляция – рубероид на горячем битуме марки БН 70/30 ГОСТ 6617–76 .

Расход; кирпич глиняный обыкновенный по ГОСТ 530–2012 – 0,36 м3,
оклеечная гидроизоляция за 2 раза – 6,8 м2,

Согласовано

Взам. инв. N

Подп. и дата

Инв. N подл.

Изм.	Кол. уч.	Лист	N док.	Подп.	Дата
ГИП		Аманкелды П.			
Проверил		Тойлыбек Б.			
Исполн.		Губайдулин О.			
Н. контроль		Колдасов			

18–2024 АС

«Реконструкция тепловых сетей к №1, №3 котельной города Щучинск, Бурабайского района, Акмолинской области»

Тепловые сети

Стадия	Лист	Листов
РП	86	

Узел теплофикационный УТ–29.2,
Смотровой колодец СК–29.2

ТОО"ШЫМГОРПРОЕКТ"
г. Шымкент 2024г.

Копировал

Формат А3

Дренажный колодец ДК-1

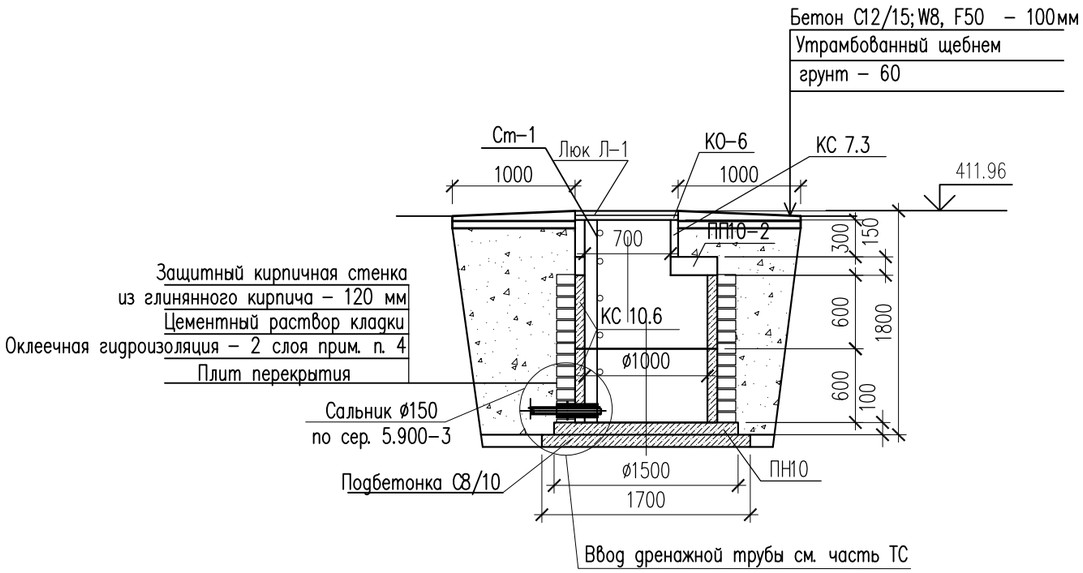

Спецификация материалов

Поз.	Обозначение	Наименование	Кол.	Масса ед., кг.	Примеч.
		Дренажный колодец ДК-1	1		
	Серия 3.900.1-14в.1	Плита днища ПН10	1	450	
	Серия 3.900.1-14в.1	Плита перекрытия ПП10-2	1	250	
	Серия 3.900.1-14в.1	Кольцо стеновое КС 10.6	2	400	
	Серия 3.900.1-14в.1	Кольцо стеновые КС 7.3	1	130	
	Серия 3.900.1-14в.1	Кольцо опорное КО-6	1	50	
Л-1	ГОСТ 3634-2019	Люк с маркировкой Л(А15) на шарнире с запорным устройством.	1		
	Подбетонка	Бетон кл. 8/10 $м^3$	0.40		
		Бетон С12/15;W8, F50 на портланцементе цементе м3	0.05		
		Утрамбованный щебнем грунт – 60 м3	0.04		
		Стационарная стремянка Ст-1	1		
	ГОСТ 8510-86*	Углолк 50х50х5 L3825	2	14,4	28,8
	ГОСТ 34028-2016	Круг 14мм L480мм	14	0,42	4,62

Примечание: Изготовить сборных ж/б конструкций из бетона с водопроницаемостью не ниже W8 на портланцементе, зашитный слой не менее 50мм

1. Данный лист смотреть с частью ТС и КЖ-2
2. Все боковые поверхности, соприкасающихся грунтом, обмазать горячим битумом марки БМ 70/30 по ГОСТ 6617-76 за два раза.
3. В спецификации дан расход на один дренажный колодец
4. Оклеечная гидроизоляция – рубероид на горячем битуме марки БН 70/30 ГОСТ 6617-76 .

Расход; кирпич глиняный обыкновенный по ГОСТ 530-2012 – 1.10 м3,
оклеечная гидроизоляция за 2 раза – 8,7 м2,

Согласовано

Гл.спец.ТС	Бердибайкызы	06.24
Спец.ТС.ОДК	Бердибайкызы	06.24
ГИП	Амангелди П.	06.24

Взам. инв. N

Подп. и дата

Инв. N подл.

Изм.	Кол. уч	Лист	N док.	Подп.	Дата
ГИП		Аманкелды П.			
Проверил		Тойлыбек Б.			
Исполн.		Губайдулин О.			
Н. контроль		Колдасов			

18-2024 АС

«Реконструкция тепловых сетей к №1, №3 котельной города Щучинск, Бурабайского района, Акмолинской области»

Тепловые сети

Стадия	Лист	Листов
РП	87	

Дренажный колодец ДК-1

ТОО"ШЫМГОРПРОЕКТ"
г. Шымкент 2024г.

Копировал

Формат А3

Дренажный колодец ДК-2

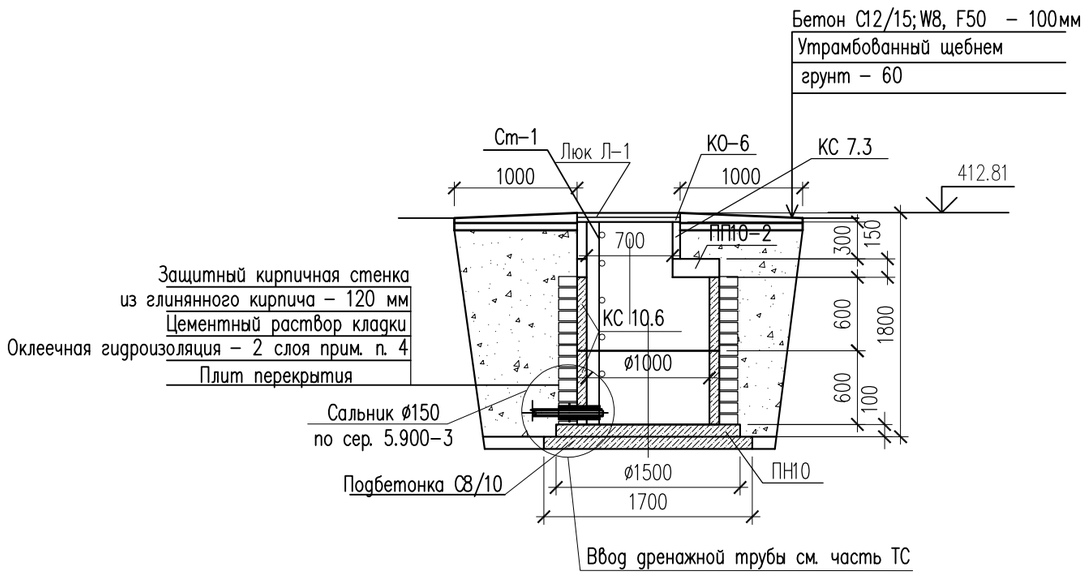

Спецификация материалов

Поз.	Обозначение	Наименование	Кол.	Масса ед., кг.	Примеч.
		Дренажный колодец ДК-2	1		
	Серия 3.900.1-14в.1	Плита днища ПН10	1	450	
	Серия 3.900.1-14в.1	Плита перекрытия ПП10-2	1	250	
	Серия 3.900.1-14в.1	Кольцо стеновое КС 10.6	2	400	
	Серия 3.900.1-14в.1	Кольцо стеновые КС 7.3	1	130	
	Серия 3.900.1-14в.1	Кольцо опорное КО-6	1	50	
Л-1	ГОСТ 3634-2019	Люк с маркировкой Л(А15) на шарнире с запорным устройством.	1		
	Подбетонка	Бетон кл. 8/10	$м^3$	0.40	
		Бетон С12/15;W8, F50 на портланцементе цемента м3	0.05		
		Утрамбованный щебнем грунт – 60 м3	0.04		
		Стационарная стремянка Ст-1	1		
	ГОСТ 8510-86*	Углолк 50х50х5 L3825	2	14,4	28,8
	ГОСТ 34028-2016	Круг 14мм L480мм	14	0,42	4,62

Примечание: Изготовить сборных ж/б конструкций из бетона с водопроницаемостью не ниже W8 на портланцементе, зашитный слой не менее 50мм

1. Данный лист смотреть с частью ТС и КЖ-2
2. Все боковые поверхности, соприкасающихся грунтом, обмазать горячим битумом марки БМ 70/30 по ГОСТ 6617-76 за два раза.
3. В спецификации дан расход на один дренажный колодец
4. Оклеечная гидроизоляция – рубероид на горячем битуме марки БН 70/30 ГОСТ 6617-76 .

Расход; кирпич глиняный обыкновенный по ГОСТ 530-2012 – 1.10 м3,
оклеечная гидроизоляция за 2 раза – 8,7 м2,

Согласовано

Гл.спец.ТС	Бердибайкызы	06.24
Спец.ТС.ОДК	Бердибайкызы	06.24
ГИП	Амангелди П.	06.24

Взам. инв. N

Подп. и дата

Инв. N подл.

Изм.	Кол. уч	Лист	N док.	Подп.	Дата
ГИП		Аманкелды П.			
Проверил		Тойлыбек Б.			
Исполн.		Губайдулин О.			
Н. контроль		Колдасов			

18-2024 АС

«Реконструкция тепловых сетей к №1, №3 котельной города Щучинск, Бурабайского района, Акмолинской области»

Тепловые сети

Стадия	Лист	Листов
РП	88	

Дренажный колодец ДК-2

ТОО"ШЫМГОРПРОЕКТ"
г. Шымкент 2024г.

Копировал

Формат А3

Дренажный колодец ДК-8.2

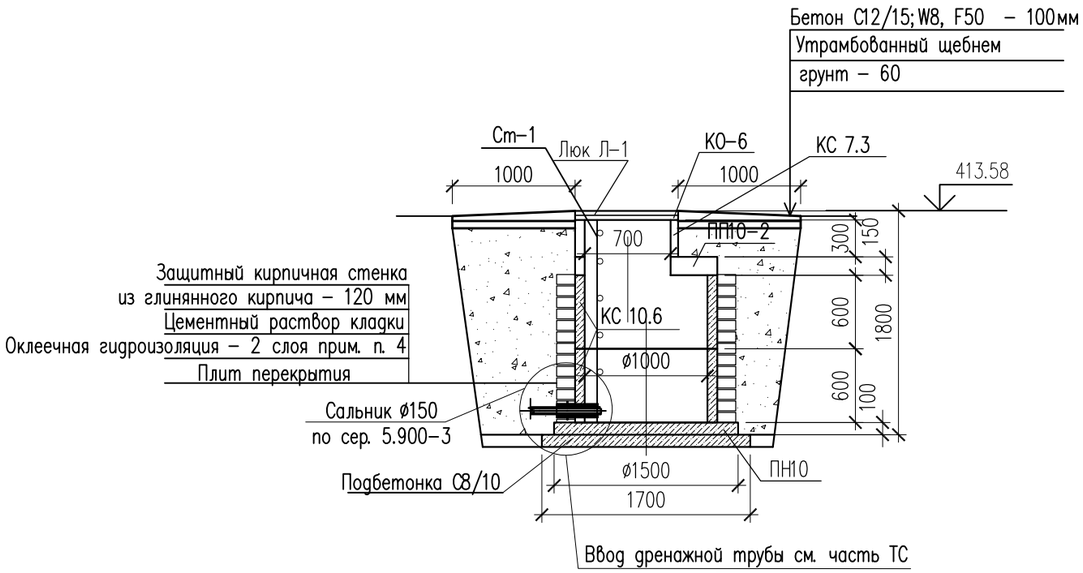

Спецификация материалов

Поз.	Обозначение	Наименование	Кол.	Масса ед., кг.	Примеч.
		Дренажный колодец ДК-8.2	1		
	Серия 3.900.1-14в.1	Плита днища ПН10	1	450	
	Серия 3.900.1-14в.1	Плита перекрытия ПП10-2	1	250	
	Серия 3.900.1-14в.1	Кольцо стеновое КС 10.6	2	400	
	Серия 3.900.1-14в.1	Кольцо стеновые КС 7.3	1	130	
	Серия 3.900.1-14в.1	Кольцо опорное КО-6	1	50	
Л-1	ГОСТ 3634-2019	Люк с маркировкой Л(А15) на шарнире с запорным устройством.	1		
	Подбетонка	Бетон кл. 8/10	$м^3$	0.40	
		Бетон С12/15;W8, F50 на портланцементе цемента м3	0.05		
		Утрамбованный щебнем грунт – 60 м3	0.04		
		Стационарная стремянка Ст-1	1		
	ГОСТ 8510-86*	Углолк 50х50х5 L3825	2	14,4	28,8
	ГОСТ 34028-2016	Круг 14мм L480мм	14	0,42	4,62

Примечание: Изготовить сборных ж/б конструкций из бетона с водопроницаемостью не ниже W8 на портланцементе, зашитный слой не менее 50мм

1. Данный лист смотреть с частью ТС и КЖ-2
2. Все боковые поверхности, соприкасающихся грунтом, обмазать горячим битумом марки БМ 70/30 по ГОСТ 6617-76 за два раза.
3. В спецификации дан расход на один дренажный колодец
4. Оклеечная гидроизоляция – рубероид на горячем битуме марки БН 70/30 ГОСТ 6617-76 .

Расход; кирпич глиняный обыкновенный по ГОСТ 530-2012 – 1.10 м3,
оклеечная гидроизоляция за 2 раза – 8,7 м2,

Согласовано

Гл.спец.ТС	Бердибайкызы	06.24
Спец.ТС.ОДК	Бердибайкызы	06.24
ГИП	Амангелди П.	06.24

Взам. инв. N

Подп. и дата

Инв. N подл.

Изм.	Кол. уч	Лист	N док.	Подп.	Дата
ГИП		Аманкелды П.			
Проверил		Тойлыбек Б.			
Исполн.		Губайдулин О.			
Н. контроль		Колдасов			

18-2024 АС

«Реконструкция тепловых сетей к №1, №3 котельной города Щучинск, Бурабайского района, Акмолинской области»

Тепловые сети

Стадия	Лист	Листов
РП	89	

Дренажный колодец ДК-8.2

ТОО"ШЫМГОРПРОЕКТ"
г.Шымкент 2024г.

Копировал

Формат А3

Дренажный колодец ДК-9.1

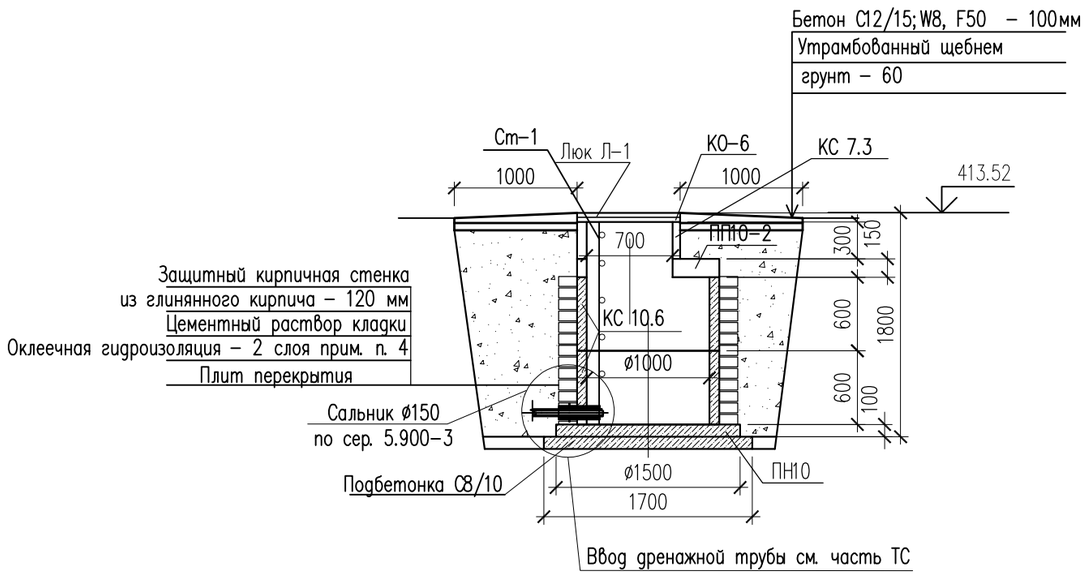

Спецификация материалов

Поз.	Обозначение	Наименование	Кол.	Масса ед., кг.	Примеч.
		Дренажный колодец ДК-9.1	1		
	Серия 3.900.1-14в.1	Плита днища ПН10	1	450	
	Серия 3.900.1-14в.1	Плита перекрытия ПП10-2	1	250	
	Серия 3.900.1-14в.1	Кольцо стеновое КС 10.6	2	400	
	Серия 3.900.1-14в.1	Кольцо стеновые КС 7.3	1	130	
	Серия 3.900.1-14в.1	Кольцо опорное КО-6	1	50	
Л-1	ГОСТ 3634-2019	Люк с маркировкой Л(А15) на шарнире с запорным устройством.	1		
	Подбетонка	Бетон кл. 8/10	$м^3$	0.40	
		Бетон С12/15;W8, F50 на портланцементе цемента м3	0.05		
		Утрамбованный щебнем грунт – 60 м3	0.04		
		Стационарная стремянка Ст-1	1		
	ГОСТ 8510-86*	Углолк 50х50х5 L3825	2	14,4	28,8
	ГОСТ 34028-2016	Круг 14мм L480мм	14	0,42	4,62

Примечание: Изготовить сборных ж/б конструкций из бетона с водопроницаемостью не ниже W8 на портланцементе, зашитный слой не менее 50мм

1. Данный лист смотреть с частью ТС и КЖ-2
2. Все боковые поверхности, соприкасающихся грунтом, обмазать горячим битумом марки БМ 70/30 по ГОСТ 6617-76 за два раза.
3. В спецификации дан расход на один дренажный колодец
4. Оклеечная гидроизоляция – рубероид на горячем битуме марки БН 70/30 ГОСТ 6617-76 .

Расход; кирпич глиняный обыкновенный по ГОСТ 530-2012 – 1.10 м3,
оклеечная гидроизоляция за 2 раза – 8,7 м2,

Согласовано

Гл.спец.ТС	Бердибайкызы	06.24
Спец.ТС.ОДК	Бердибайкызы	06.24
ГИП	Амангелди П.	06.24

Взам. инв. N

Подп. и дата

Инв. N подл.

Изм.	Кол. уч	Лист	N док.	Подп.	Дата
ГИП		Аманкелды П.			
Проверил		Тойлыбек Б.			
Исполн.		Губайдулин О.			
Н. контроль		Колдасов			

18-2024 АС

«Реконструкция тепловых сетей к №1, №3 котельной города Щучинск, Бурабайского района, Акмолинской области»

Тепловые сети

Стадия	Лист	Листов
РП	90	

Дренажный колодец ДК-9.1

ТОО"ШЫМГОРПРОЕКТ"
г. Шымкент 2024г.

Копировал

Формат А3

Дренажный колодец ДК-3

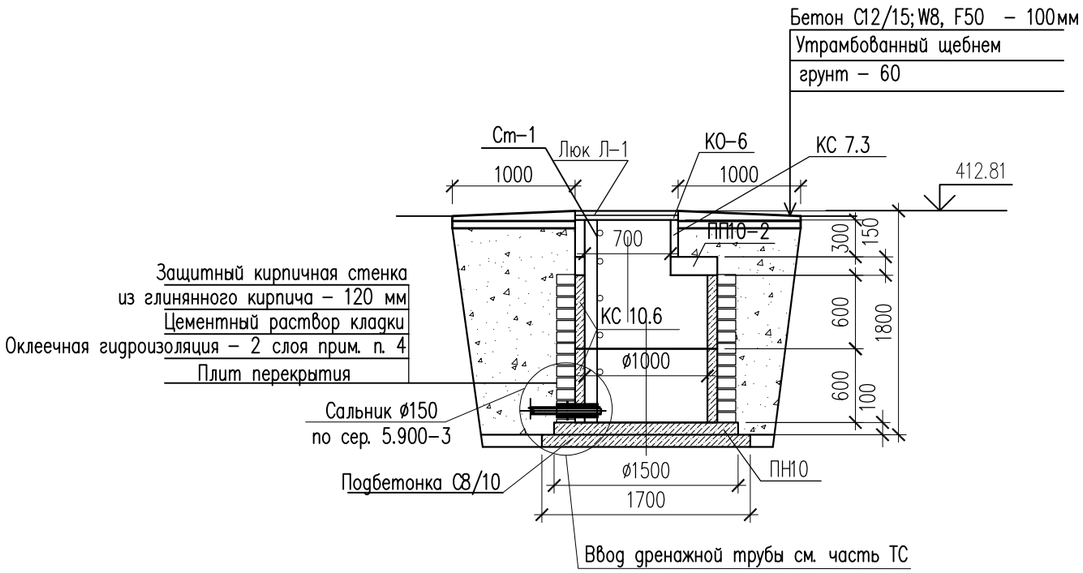

Спецификация материалов

Поз.	Обозначение	Наименование	Кол.	Масса ед., кг.	Примеч.
		Дренажный колодец ДК-3	1		
	Серия 3.900.1-14в.1	Плита днища ПН10	1	450	
	Серия 3.900.1-14в.1	Плита перекрытия ПП10-2	1	250	
	Серия 3.900.1-14в.1	Кольцо стеновое КС 10.6	2	400	
	Серия 3.900.1-14в.1	Кольцо стеновые КС 7.3	1	130	
	Серия 3.900.1-14в.1	Кольцо опорное КО-6	1	50	
Л-1	ГОСТ 3634-2019	Люк с маркировкой Л(А15) на шарнире с запорным устройством.	1		
	Подбетонка	Бетон кл. 8/10	$м^3$	0.40	
		Бетон С12/15;W8, F50 на портланцементе цемента м3	0.05		
		Утрамбованный щебнем грунт – 60 м3	0.04		
		Стационарная стремянка Ст-1	1		
	ГОСТ 8510-86*	Углолк 50х50х5 L3825	2	14,4	28,8
	ГОСТ 34028-2016	Круг 14мм L480мм	14	0,42	4,62

Примечание: Изготовить сборных ж/б конструкций из бетона с водопроницаемостью не ниже W8 на портланцементе, зашитный слой не менее 50мм

1. Данный лист смотреть с частью ТС и КЖ-2
2. Все боковые поверхности, соприкасающихся грунтом, обмазать горячим битумом марки БМ 70/30 по ГОСТ 6617-76 за два раза.
3. В спецификации дан расход на один дренажный колодец
4. Оклеечная гидроизоляция – рубероид на горячем битуме марки БН 70/30 ГОСТ 6617-76 .

Расход; кирпич глиняный обыкновенный по ГОСТ 530-2012 – 1.10 м3,
оклеечная гидроизоляция за 2 раза – 8,7 м2,

Согласовано

Гл.спец.ТС	Бердибайкызы	06.24
Спец.ТС.ОДК	Бердибайкызы	06.24
ГИП	Амангелди П.	06.24

Взам. инв. N

Подп. и дата

Инв. N подл.

Изм.	Кол. уч	Лист	N док.	Подп.	Дата
ГИП		Аманкелды П.			
Проверил		Тойлыбек Б.			
Исполн.		Губайдулин О.			
Н. контроль		Колдасов			

18-2024 АС

«Реконструкция тепловых сетей к №1, №3 котельной города Щучинск, Бурабайского района, Акмолинской области»

Тепловые сети

Стадия	Лист	Листов
РП	91	

Дренажный колодец ДК-3

ТОО"ШЫМГОРПРОЕКТ"
г.Шымкент 2024г.

Копировал

Формат А3

Дренажный колодец ДК-14.1

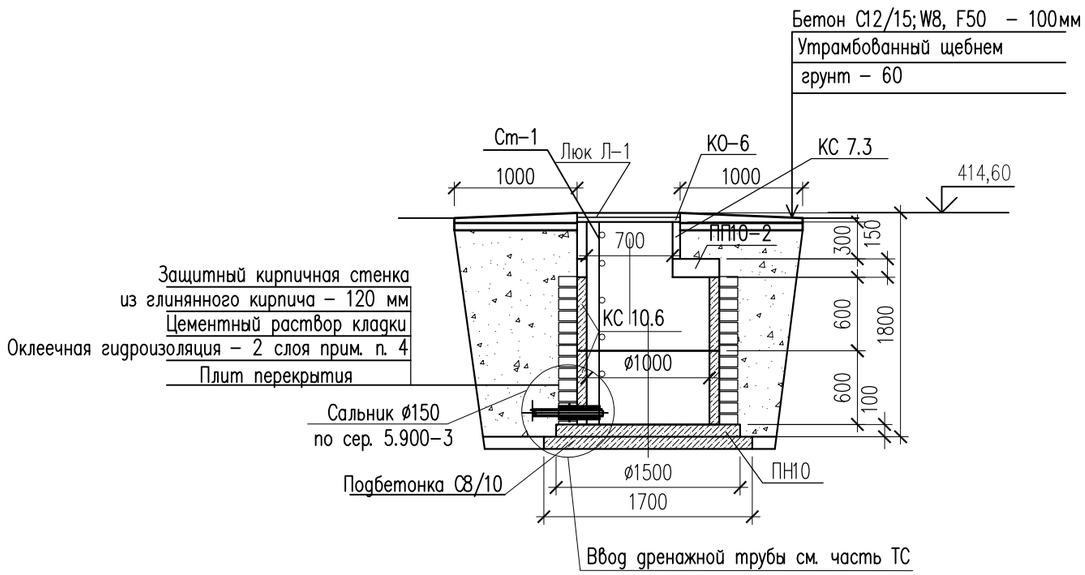

Спецификация материалов

Поз.	Обозначение	Наименование	Кол.	Масса ед., кг.	Примеч.
		Дренажный колодец ДК-14.1	1		
	Серия 3.900.1-14в.1	Плита днища ПН10	1	450	
	Серия 3.900.1-14в.1	Плита перекрытия ПП10-2	1	250	
	Серия 3.900.1-14в.1	Кольцо стеновое КС 10.6	2	400	
	Серия 3.900.1-14в.1	Кольцо стеновые КС 7.3	1	130	
	Серия 3.900.1-14в.1	Кольцо опорное КО-6	1	50	
Л-1	ГОСТ 3634-2019	Люк с маркировкой Л(А15) на шарнире с запорным устройством.	1		
	Подбетонка	Бетон кл. 8/10	$м^3$	0.40	
		Бетон С12/15;W8, F50 на портланцементе цементе м3	0.05		
		Утрамбованный щебнем грунт – 60 м3	0.04		
		Стационарная стремянка Ст-1	1		
	ГОСТ 8510-86*	Углолк 50х50х5 L3825	2	14,4	28,8
	ГОСТ 34028-2016	Круг 14мм L480мм	14	0,42	4,62

Примечание: Изготовить сборных ж/б конструкций из бетона с водопроницаемостью не ниже W8 на портланцементе, зашитный слой не менее 50мм

1. Данный лист смотреть с частью ТС и КЖ-2
2. Все боковые поверхности, соприкасающихся грунтом, обмазать горячим битумом марки БМ 70/30 по ГОСТ 6617-76 за два раза.
3. В спецификации дан расход на один дренажный колодец
4. Оклеечная гидроизоляция – рубероид на горячем битуме марки БН 70/30 ГОСТ 6617-76 .

Расход; кирпич глиняный обыкновенный по ГОСТ 530-2012 – 1.10 м3,
оклеечная гидроизоляция за 2 раза – 8,7 м2,

Согласовано

Гл.спец.ТС	Бердибайкызы	06.24
Спец.ТС.ОДК	Бердибайкызы	06.24
ГИП	Амангелди П.	06.24

Взам. инв. N

Подп. и дата

Инв. N подл.

Изм.	Кол. уч	Лист	N док.	Подп.	Дата
ГИП		Аманкелды П.			
Проверил		Тойлыбек Б.			
Исполн.		Губайдулин О.			
Н. контроль		Колдасов			

18-2024 АС

«Реконструкция тепловых сетей к №1, №3 котельной города Щучинск, Бурабайского района, Акмолинской области»

Тепловые сети

Стадия	Лист	Листов
РП	92	

Дренажный колодец ДК-14.1

ТОО"ШЫМГОРПРОЕКТ"
г. Шымкент 2024г.

Копировал

Формат А3

Дренажный колодец ДК-15

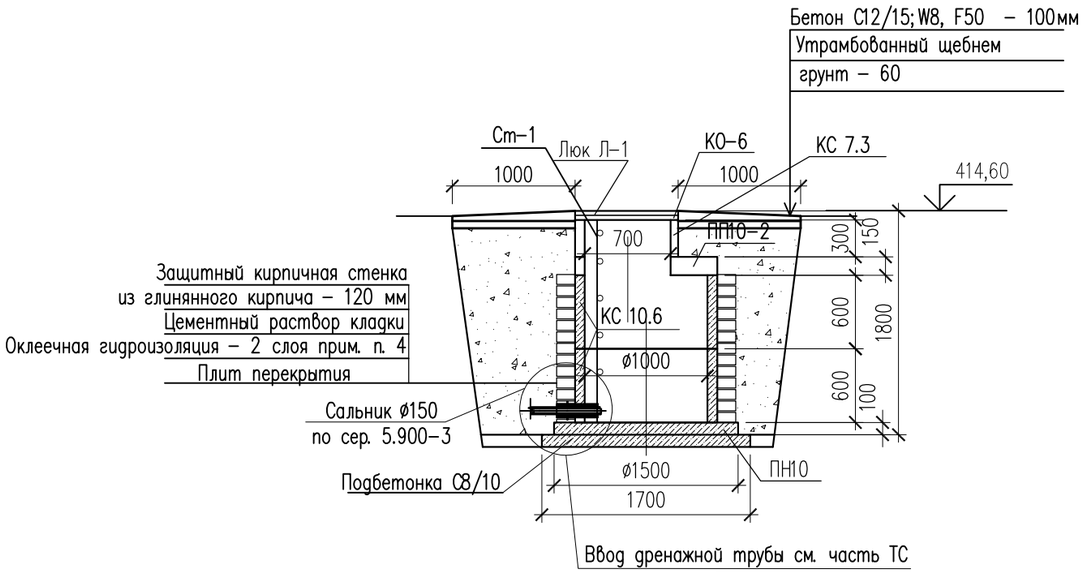

Спецификация материалов

Поз.	Обозначение	Наименование	Кол.	Масса ед., кг.	Примеч.
		Дренажный колодец ДК-15	1		
	Серия 3.900.1-14в.1	Плита днища ПН10	1	450	
	Серия 3.900.1-14в.1	Плита перекрытия ПП10-2	1	250	
	Серия 3.900.1-14в.1	Кольцо стеновое КС 10.6	2	400	
	Серия 3.900.1-14в.1	Кольцо стеновые КС 7.3	1	130	
	Серия 3.900.1-14в.1	Кольцо опорное КО-6	1	50	
Л-1	ГОСТ 3634-2019	Люк с маркировкой Л(А15) на шарнире с запорным устройством.	1		
	Подбетонка	Бетон кл. 8/10	$м^3$	0.40	
		Бетон С12/15;W8, F50 на портланцементе цемента м3	0.05		
		Утрамбованный щебнем грунт – 60 м3	0.04		
		Стационарная стремянка Ст-1	1		
	ГОСТ 8510-86*	Углолк 50х50х5 L3825	2	14,4	28,8
	ГОСТ 34028-2016	Круг 14мм L480мм	14	0,42	4,62

Примечание: Изготовить сборных ж/б конструкций из бетона с водопроницаемостью не ниже W8 на портланцементе, зашитный слой не менее 50мм

1. Данный лист смотреть с частью ТС и КЖ-2
2. Все боковые поверхности, соприкасающихся грунтом, обмазать горячим битумом марки БМ 70/30 по ГОСТ 6617-76 за два раза.
3. В спецификации дан расход на один дренажный колодец
4. Оклеечная гидроизоляция – рубероид на горячем битуме марки БН 70/30 ГОСТ 6617-76 .

Расход; кирпич глиняный обыкновенный по ГОСТ 530-2012 – 1.10 м3,
оклеечная гидроизоляция за 2 раза – 8,7 м2,

Согласовано

Гл.спец.ТС	Бердибайкызы	06.24
Спец.ТС.ОДК	Бердибайкызы	06.24
ГИП	Амангелди П.	06.24

Взам. инв. N

Подп. и дата

Инв. N подл.

Изм.	Кол. уч.	Лист	N док.	Подп.	Дата
ГИП		Аманкелды П.			
Проверил		Тойлыбек Б.			
Исполн.		Губайдулин О.			
Н. контроль		Колдасов			

18-2024 АС

«Реконструкция тепловых сетей к №1, №3 котельной города Щучинск, Бурабайского района, Акмолинской области»

Тепловые сети

Стадия	Лист	Листов
РП	93	

Дренажный колодец ДК-15

ТОО"ШЫМГОРПРОЕКТ"
г. Шымкент 2024г.

Копировал

Формат А3

Дренажный колодец ДК-18.1

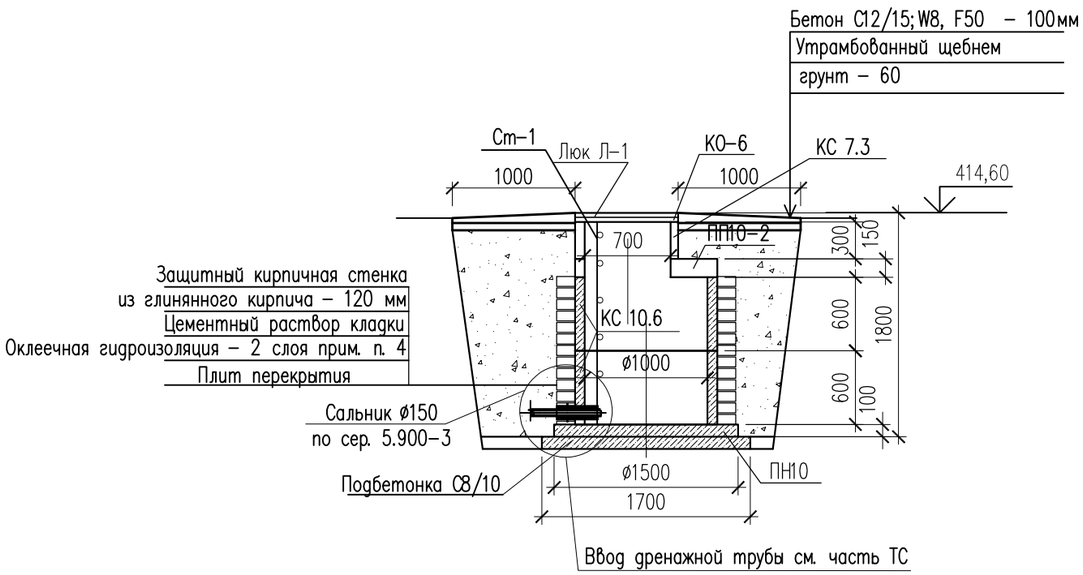

Спецификация материалов

Поз.	Обозначение	Наименование	Кол.	Масса ед., кг.	Примеч.
		Дренажный колодец ДК-18.1	1		
	Серия 3.900.1-14в.1	Плита днища ПН10	1	450	
	Серия 3.900.1-14в.1	Плита перекрытия ПП10-2	1	250	
	Серия 3.900.1-14в.1	Кольцо стеновое КС 10.6	2	400	
	Серия 3.900.1-14в.1	Кольцо стеновые КС 7.3	1	130	
	Серия 3.900.1-14в.1	Кольцо опорное КО-6	1	50	
Л-1	ГОСТ 3634-2019	Люк с маркировкой Л(А15) на шарнире с запорным устройством.	1		
	Подбетонка	Бетон кл. 8/10	$м^3$	0.40	
		Бетон С12/15;W8, F50 на портланцементе цементе м3	0.05		
		Утрамбованный щебнем грунт – 60 м3	0.04		
		Стационарная стремянка Ст-1	1		
	ГОСТ 8510-86*	Углолк 50х50х5 L3825	2	14,4	28,8
	ГОСТ 34028-2016	Круг 14мм L480мм	14	0,42	4,62

Примечание: Изготовить сборных ж/б конструкций из бетона с водопроницаемостью не ниже W8 на портланцементе, зашитный слой не менее 50мм

1. Данный лист смотреть с частью ТС и КЖ-2
2. Все боковые поверхности, соприкасающихся грунтом, обмазать горячим битумом марки БМ 70/30 по ГОСТ 6617-76 за два раза.
3. В спецификации дан расход на один дренажный колодец
4. Оклеечная гидроизоляция – рубероид на горячем битуме марки БН 70/30 ГОСТ 6617-76 .

Расход; кирпич глиняный обыкновенный по ГОСТ 530-2012 – 1.10 м3,
оклеечная гидроизоляция за 2 раза – 8,7 м2,

Согласовано

Гл.спец.ТС	Бердибайкызы	06.24
Спец.ТС.ОДК	Бердибайкызы	06.24
ГИП	Аманкелди П.	06.24

Взам. инв. N

Подп. и дата

Инв. N подл.

Изм.	Кол. уч	Лист	N док.	Подп.	Дата
ГИП		Аманкелды П.			
Проверил		Тойлыбек Б.			
Исполн.		Губайдулин О.			
Н. контроль		Колдасов			

18-2024 АС

«Реконструкция тепловых сетей к №1, №3 котельной города Щучинск, Бурабайского района, Акмолинской области»

Тепловые сети

Стадия	Лист	Листов
РП	94	

Дренажный колодец ДК-18.1

ТОО"ШЫМГОРПРОЕКТ"
г. Шымкент 2024г.

Копировал

Формат А3

Дренажный колодец ДК-18.3

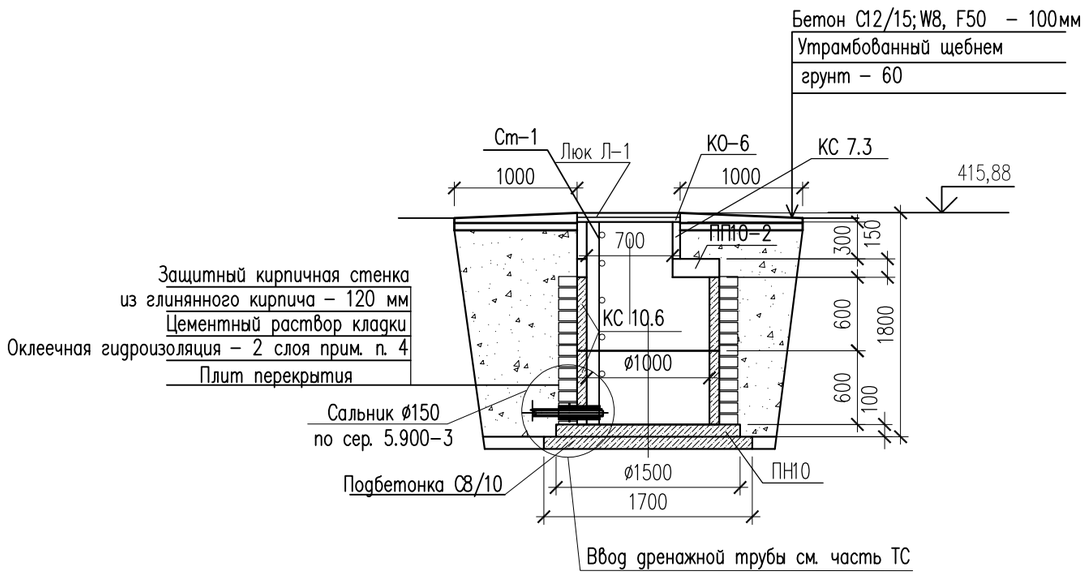

Спецификация материалов

Поз.	Обозначение	Наименование	Кол.	Масса ед., кг.	Примеч.
		Дренажный колодец ДК-18.3	1		
	Серия 3.900.1-14в.1	Плита днища ПН10	1	450	
	Серия 3.900.1-14в.1	Плита перекрытия ПП10-2	1	250	
	Серия 3.900.1-14в.1	Кольцо стеновое КС 10.6	2	400	
	Серия 3.900.1-14в.1	Кольцо стеновые КС 7.3	1	130	
	Серия 3.900.1-14в.1	Кольцо опорное КО-6	1	50	
Л-1	ГОСТ 3634-2019	Люк с маркировкой Л(А15) на шарнире с запорным устройством.	1		
	Подбетонка	Бетон кл. 8/10	$м^3$	0.40	
		Бетон С12/15;W8, F50 на портланцементе цемента м3	0.05		
		Утрамбованный щебнем грунт – 60 м3	0.04		
		Стационарная стремянка Ст-1	1		
	ГОСТ 8510-86*	Углолк 50х50х5 L3825	2	14,4	28,8
	ГОСТ 34028-2016	Круг 14мм L480мм	14	0,42	4,62

Примечание: Изготовить сборных ж/б конструкций из бетона с водопроницаемостью не ниже W8 на портланцементе, зашитный слой не менее 50мм

1. Данный лист смотреть с частью ТС и КЖ-2
2. Все боковые поверхности, соприкасающихся грунтом, обмазать горячим битумом марки БМ 70/30 по ГОСТ 6617-76 за два раза.
3. В спецификации дан расход на один дренажный колодец
4. Оклеечная гидроизоляция – рубероид на горячем битуме марки БН 70/30 ГОСТ 6617-76 .

Расход; кирпич глиняный обыкновенный по ГОСТ 530-2012 – 1.10 м3,
оклеечная гидроизоляция за 2 раза – 8,7 м2,

Согласовано

Гл.спец.ТС	Бердибайкызы	06.24
Спец.ТС.ОДК	Бердибайкызы	06.24
ГИП	Амангелди П.	06.24

Взам. инв. N

Подп. и дата

Инв. N подл.

Изм.	Кол. уч	Лист	N док.	Подп.	Дата
ГИП		Аманкелды П.			
Проверил		Тойлыбек Б.			
Исполн.		Губайдулин О.			
Н. контроль		Колдасов			

18-2024 АС

«Реконструкция тепловых сетей к №1, №3 котельной города Щучинск, Бурабайского района, Акмолинской области»

Тепловые сети

Стадия	Лист	Листов
РП	95	

Дренажный колодец ДК-18.3

ТОО"ШЫМГОРПРОЕКТ"
г.Шымкент 2024г.

Копировал

Формат А3

Дренажный колодец ДК-18.4.1

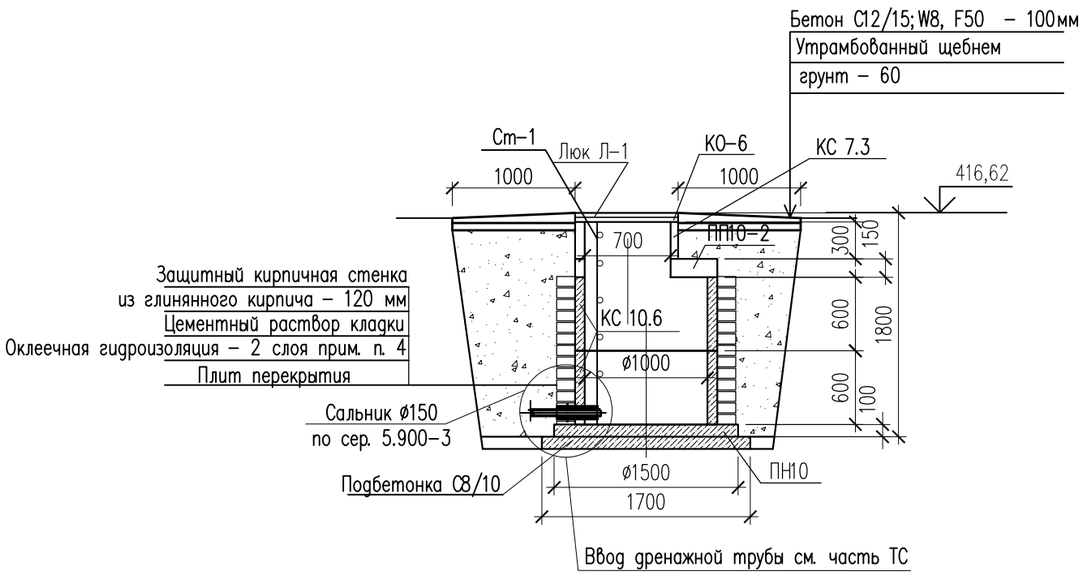

Спецификация материалов

Поз.	Обозначение	Наименование	Кол.	Масса ед., кг.	Примеч.
		Дренажный колодец ДК-18.4.1	1		
	Серия 3.900.1-14в.1	Плита днища ПН10	1	450	
	Серия 3.900.1-14в.1	Плита перекрытия ПП10-2	1	250	
	Серия 3.900.1-14в.1	Кольцо стеновое КС 10.6	2	400	
	Серия 3.900.1-14в.1	Кольцо стеновые КС 7.3	1	130	
	Серия 3.900.1-14в.1	Кольцо опорное КО-6	1	50	
Л-1	ГОСТ 3634-2019	Люк с маркировкой Л(А15) на шарнире с запорным устройством.	1		
	Подбетонка	Бетон кл. 8/10	$м^3$	0.40	
		Бетон С12/15;W8, F50 на портланцементе цементе м3	0.05		
		Утрамбованный щебнем грунт – 60 м3	0.04		
		Стационарная стремянка Ст-1	1		
	ГОСТ 8510-86*	Углолк 50х50х5 L3825	2	14,4	28,8
	ГОСТ 34028-2016	Круг 14мм L480мм	14	0,42	4,62

Примечание: Изготовить сборных ж/б конструкций из бетона с водопроницаемостью не ниже W8 на портланцементе, зашитный слой не менее 50мм

1. Данный лист смотреть с частью ТС и КЖ-2
2. Все боковые поверхности, соприкасающихся грунтом, обмазать горячим битумом марки БМ 70/30 по ГОСТ 6617-76 за два раза.
3. В спецификации дан расход на один дренажный колодец
4. Оклеечная гидроизоляция – рубероид на горячем битуме марки БН 70/30 ГОСТ 6617-76 .

Расход; кирпич глиняный обыкновенный по ГОСТ 530-2012 – 1.10 м3,
оклеечная гидроизоляция за 2 раза – 8,7 м2,

Согласовано

Гл.спец.ТС	Бердибайкызы	06.24
Спец.ТС.ОДК	Бердибайкызы	06.24
ГИП	Амангелди П.	06.24

Взам. инв. N

Подп. и дата

Инв. N подл.

Изм.	Кол. уч	Лист	N док.	Подп.	Дата
ГИП		Аманкелды П.			
Проверил		Тойлыбек Б.			
Исполн.		Губайдулин О.			
Н. контроль		Колдасов			

18-2024 АС

«Реконструкция тепловых сетей к №1, №3 котельной города Щучинск, Бурабайского района, Акмолинской области»

Тепловые сети

Стадия	Лист	Листов
РП	96	

Дренажный колодец ДК-18.4.1

ТОО"ШЫМГОРПРОЕКТ"
г. Шымкент 2024г.

Копировал

Формат А3

Дренажный колодец ДК-18.7

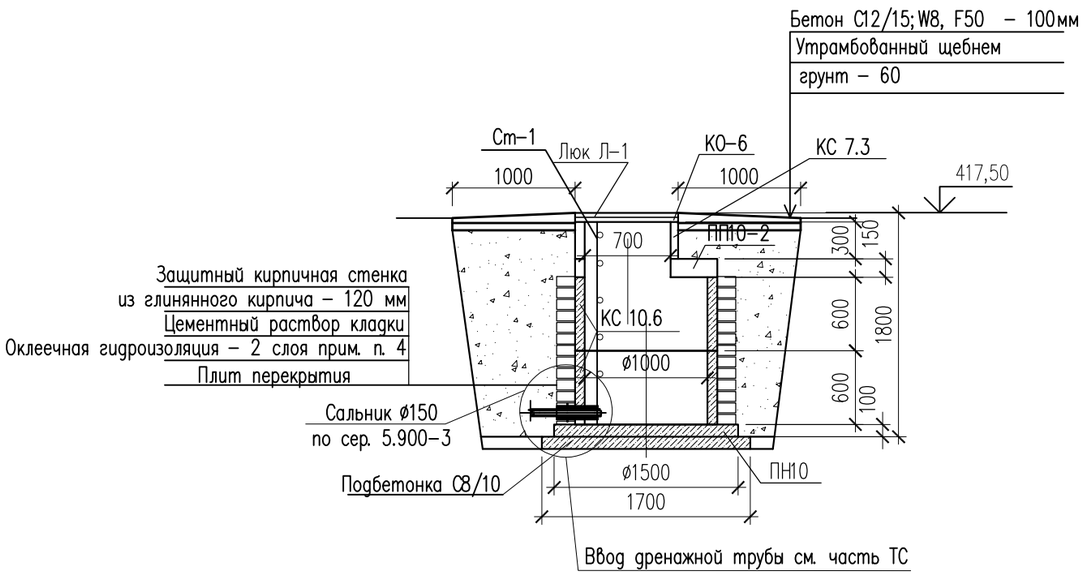

Спецификация материалов

Поз.	Обозначение	Наименование	Кол.	Масса ед., кг.	Примеч.
		Дренажный колодец ДК-18.7	1		
	Серия 3.900.1-14в.1	Плита днища ПН10	1	450	
	Серия 3.900.1-14в.1	Плита перекрытия ПП10-2	1	250	
	Серия 3.900.1-14в.1	Кольцо стеновое КС 10.6	2	400	
	Серия 3.900.1-14в.1	Кольцо стеновые КС 7.3	1	130	
	Серия 3.900.1-14в.1	Кольцо опорное КО-6	1	50	
Л-1	ГОСТ 3634-2019	Люк с маркировкой Л(А15) на шарнире с запорным устройством.	1		
	Подбетонка	Бетон кл. 8/10	$м^3$	0.40	
		Бетон С12/15;W8, F50 на портланцементе цемента м3	0.05		
		Утрамбованный щебнем грунт – 60 м3	0.04		
		Стационарная стремянка Ст-1	1		
	ГОСТ 8510-86*	Углолк 50х50х5 L3825	2	14,4	28,8
	ГОСТ 34028-2016	Круг 14мм L480мм	14	0,42	4,62

Примечание: Изготовить сборных ж/б конструкций из бетона с водопроницаемостью не ниже W8 на портланцементе, зашитный слой не менее 50мм

1. Данный лист смотреть с частью ТС и КЖ-2
2. Все боковые поверхности, соприкасающихся грунтом, обмазать горячим битумом марки БМ 70/30 по ГОСТ 6617-76 за два раза.
3. В спецификации дан расход на один дренажный колодец
4. Оклеечная гидроизоляция – рубероид на горячем битуме марки БН 70/30 ГОСТ 6617-76 .

Расход; кирпич глиняный обыкновенный по ГОСТ 530-2012 – 1.10 м3,
оклеечная гидроизоляция за 2 раза – 8,7 м2,

Согласовано

Гл.спец.ТС	Бердибайкызы	06.24
Спец.ТС.ОДК	Бердибайкызы	06.24
ГИП	Амангелди П.	06.24

Взам. инв. N

Подп. и дата

Инв. N подл.

Изм.	Кол. уч	Лист	N док.	Подп.	Дата
ГИП		Аманкелды П.			
Проверил		Тойлыбек Б.			
Исполн.		Губайдулин О.			
Н. контроль		Колдасов			

18-2024 АС

«Реконструкция тепловых сетей к №1, №3 котельной города Щучинск, Бурабайского района, Акмолинской области»

Тепловые сети

Стадия	Лист	Листов
РП	97	

Дренажный колодец ДК-18.7

ТОО"ШЫМГОРПРОЕКТ"
г. Шымкент 2024г.

Копировал

Формат А3

Дренажный колодец ДК-18.5

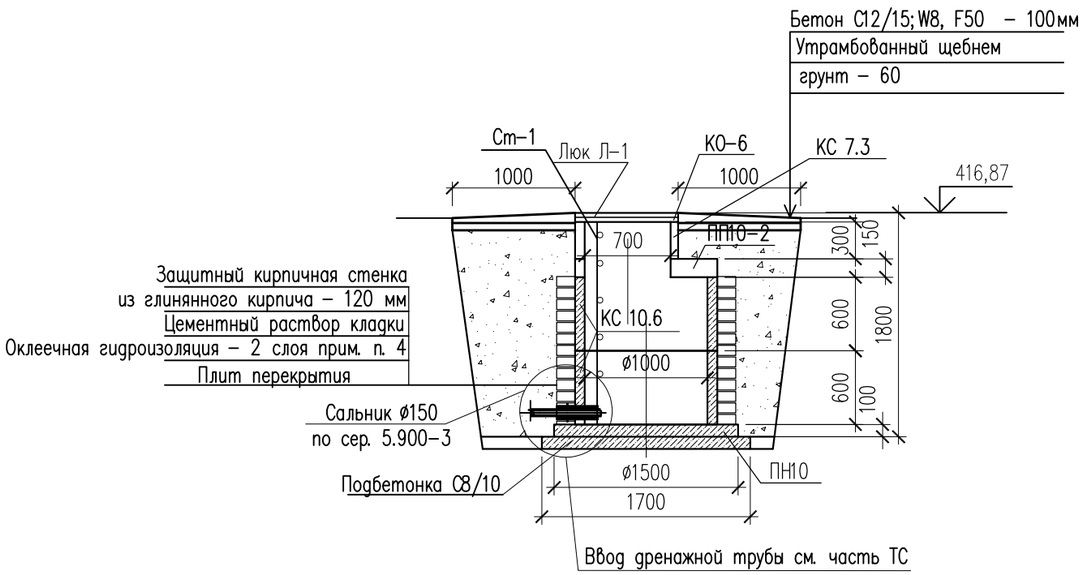

Спецификация материалов

Поз.	Обозначение	Наименование	Кол.	Масса ед., кг.	Примеч.
		Дренажный колодец ДК-18.5	1		
	Серия 3.900.1-14в.1	Плита днища ПН10	1	450	
	Серия 3.900.1-14в.1	Плита перекрытия ПП10-2	1	250	
	Серия 3.900.1-14в.1	Кольцо стеновое КС 10.6	2	400	
	Серия 3.900.1-14в.1	Кольцо стеновые КС 7.3	1	130	
	Серия 3.900.1-14в.1	Кольцо опорное КО-6	1	50	
Л-1	ГОСТ 3634-2019	Люк с маркировкой Л(А15) на шарнире с запорным устройством.	1		
	Подбетонка	Бетон кл. 8/10	$м^3$	0.40	
		Бетон С12/15;W8, F50 на портланцементе цемента м3	0.05		
		Утрамбованный щебнем грунт – 60 м3	0.04		
		Стационарная стремянка Ст-1	1		
	ГОСТ 8510-86*	Углолк 50х50х5 L3825	2	14,4	28,8
	ГОСТ 34028-2016	Круг 14мм L480мм	14	0,42	4,62

Примечание: Изготовить сборных ж/б конструкций из бетона с водопроницаемостью не ниже W8 на портланцементе, зашитный слой не менее 50мм

1. Данный лист смотреть с частью ТС и КЖ-2
2. Все боковые поверхности, соприкасающихся грунтом, обмазать горячим битумом марки БМ 70/30 по ГОСТ 6617-76 за два раза.
3. В спецификации дан расход на один дренажный колодец
4. Оклеечная гидроизоляция – рубероид на горячем битуме марки БН 70/30 ГОСТ 6617-76 .

Расход; кирпич глиняный обыкновенный по ГОСТ 530-2012 – 1.10 м3,
оклеечная гидроизоляция за 2 раза – 8,7 м2,

Согласовано

Гл.спец.ТС	Бердибайкызы		06.24
Спец.ТС.ОДК	Бердибайкызы		06.24
ГИП	Аманкелди П.		06.24

Взам. инв. N

Подп. и дата

Инв. N подл.

Изм.	Кол. уч	Лист	N док.	Подп.	Дата
ГИП		Аманкелды П.			
Проверил		Тойлыбек Б.			
Исполн.		Губайдулин О.			
Н. контроль		Колдасов			

18-2024 АС

«Реконструкция тепловых сетей к №1, №3 котельной города Щучинск, Бурабайского района, Акмолинской области»

Тепловые сети

Стадия	Лист	Листов
РП	98	

Дренажный колодец ДК-18.5

ТОО"ШЫМГОРПРОЕКТ"
г. Шымкент 2024г.

Копировал

Формат А3

Дренажный колодец ДК-18.8.1

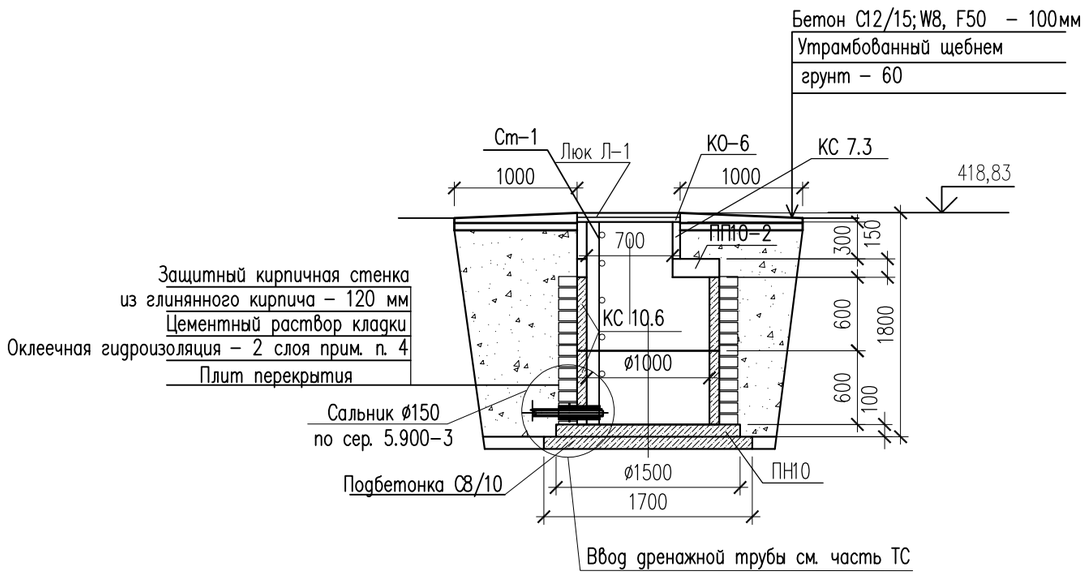

Спецификация материалов

Поз.	Обозначение	Наименование	Кол.	Масса ед., кг.	Примеч.
		Дренажный колодец ДК-18.8.1	1		
	Серия 3.900.1-14в.1	Плита днища ПН10	1	450	
	Серия 3.900.1-14в.1	Плита перекрытия ПП10-2	1	250	
	Серия 3.900.1-14в.1	Кольцо стеновое КС 10.6	2	400	
	Серия 3.900.1-14в.1	Кольцо стеновые КС 7.3	1	130	
	Серия 3.900.1-14в.1	Кольцо опорное КО-6	1	50	
Л-1	ГОСТ 3634-2019	Люк с маркировкой Л(А15) на шарнире с запорным устройством.	1		
	Подбетонка	Бетон кл. 8/10	$м^3$	0.40	
		Бетон С12/15;W8, F50 на портланцементе цемента м3	0.05		
		Утрамбованный щебнем грунт – 60 м3	0.04		
		Стационарная стремянка Ст-1	1		
	ГОСТ 8510-86*	Углолк 50х50х5 L3825	2	14,4	28,8
	ГОСТ 34028-2016	Круг 14мм L480мм	14	0,42	4,62

Примечание: Изготовить сборных ж/б конструкций из бетона с водопроницаемостью не ниже W8 на портланцементе, зашитный слой не менее 50мм

1. Данный лист смотреть с частью ТС и КЖ-2
2. Все боковые поверхности, соприкасающихся грунтом, обмазать горячим битумом марки БМ 70/30 по ГОСТ 6617-76 за два раза.
3. В спецификации дан расход на один дренажный колодец
4. Оклеечная гидроизоляция – рубероид на горячем битуме марки БН 70/30 ГОСТ 6617-76 .

Расход; кирпич глиняный обыкновенный по ГОСТ 530-2012 – 1.10 м3,
оклеечная гидроизоляция за 2 раза – 8,7 м2,

Согласовано

Гл.спец.ТС	Бердибайкызы	06.24
Спец.ТС.ОДК	Бердибайкызы	06.24
ГИП	Амангелди П.	06.24

Взам. инв. N

Подп. и дата

Инв. N подл.

Изм.	Кол. уч.	Лист	N док.	Подп.	Дата
ГИП		Аманкелды П.			
Проверил		Тойлыбек Б.			
Исполн.		Губайдулин О.			
Н. контроль		Колдасов			

18-2024 АС

«Реконструкция тепловых сетей к №1, №3 котельной города Щучинск, Бурабайского района, Акмолинской области»

Тепловые сети

Стадия	Лист	Листов
РП	99	

Дренажный колодец ДК-18.8.1

ТОО"ШЫМГОРПРОЕКТ"
г. Шымкент 2024г.

Копировал

Формат А3

Дренажный колодец ДК-5

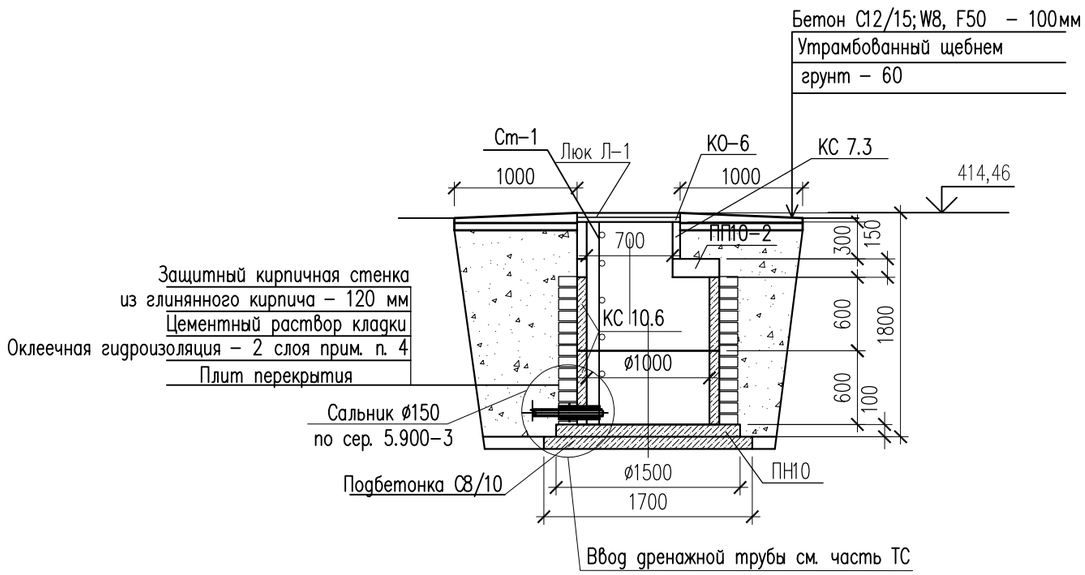

Спецификация материалов

Поз.	Обозначение	Наименование	Кол.	Масса ед., кг.	Примеч.
		Дренажный колодец ДК-5	1		
	Серия 3.900.1-14в.1	Плита днища ПН10	1	450	
	Серия 3.900.1-14в.1	Плита перекрытия ПП10-2	1	250	
	Серия 3.900.1-14в.1	Кольцо стеновое КС 10.6	2	400	
	Серия 3.900.1-14в.1	Кольцо стеновые КС 7.3	1	130	
	Серия 3.900.1-14в.1	Кольцо опорное КО-6	1	50	
Л-1	ГОСТ 3634-2019	Люк с маркировкой Л(А15) на шарнире с запорным устройством.	1		
	Подбетонка	Бетон кл. 8/10	$м^3$	0.40	
		Бетон С12/15;W8, F50 на портланцементе цемента м3	0.05		
		Утрамбованный щебнем грунт – 60 м3	0.04		
		Стационарная стремянка Ст-1	1		
	ГОСТ 8510-86*	Углолк 50х50х5 L3825	2	14,4	28,8
	ГОСТ 34028-2016	Круг 14мм L480мм	14	0,42	4,62

Примечание: Изготовить сборных ж/б конструкций из бетона с водопроницаемостью не ниже W8 на портланцементе, зашитный слой не менее 50мм

1. Данный лист смотреть с частью ТС и КЖ-2
2. Все боковые поверхности, соприкасающихся грунтом, обмазать горячим битумом марки БМ 70/30 по ГОСТ 6617-76 за два раза.
3. В спецификации дан расход на один дренажный колодец
4. Оклеечная гидроизоляция – рубероид на горячем битуме марки БН 70/30 ГОСТ 6617-76 .

Расход; кирпич глиняный обыкновенный по ГОСТ 530-2012 – 1.10 м3,
оклеечная гидроизоляция за 2 раза – 8,7 м2,

Согласовано

Гл.спец.ТС	Бердибайкызы	06.24
Спец.ТС.ОДК	Бердибайкызы	06.24
ГИП	Амангелди П.	06.24

Взам. инв. N

Подп. и дата

Инв. N подл.

Изм.	Кол. уч	Лист	N док.	Подп.	Дата
ГИП		Аманкелды П.			
Проверил		Тойлыбек Б.			
Исполн.		Губайдулин О.			
Н. контроль		Колдасов			

18-2024 АС

«Реконструкция тепловых сетей к №1, №3 котельной города Щучинск, Бурабайского района, Акмолинской области»

Тепловые сети

Стадия	Лист	Листов
РП	100	

Дренажный колодец ДК-5

ТОО"ШЫМГОРПРОЕКТ"
г. Шымкент 2024г.

Копировал

Формат А3

Дренажный колодец ДК-6

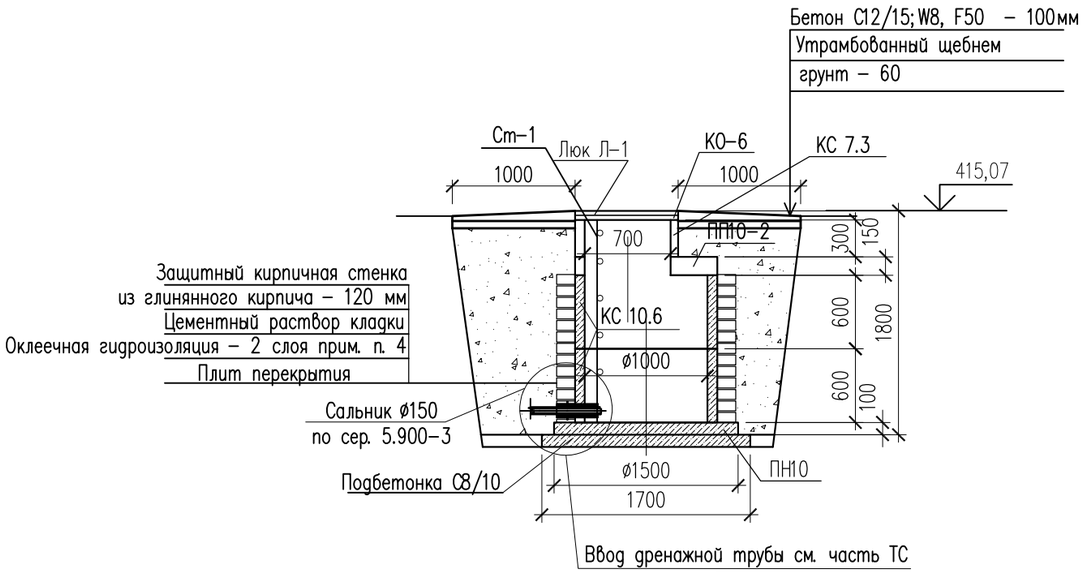

Спецификация материалов

Поз.	Обозначение	Наименование	Кол.	Масса ед., кг.	Примеч.
		Дренажный колодец ДК-6	1		
	Серия 3.900.1-14в.1	Плита днища ПН10	1	450	
	Серия 3.900.1-14в.1	Плита перекрытия ПП10-2	1	250	
	Серия 3.900.1-14в.1	Кольцо стеновое КС 10.6	2	400	
	Серия 3.900.1-14в.1	Кольцо стеновые КС 7.3	1	130	
	Серия 3.900.1-14в.1	Кольцо опорное КО-6	1	50	
Л-1	ГОСТ 3634-2019	Люк с маркировкой Л(А15) на шарнире с запорным устройством.	1		
	Подбетонка	Бетон кл. 8/10	$м^3$	0.40	
		Бетон С12/15;W8, F50 на портланцементе цемента м3	0.05		
		Утрамбованный щебнем грунт – 60 м3	0.04		
		Стационарная стремянка Ст-1	1		
	ГОСТ 8510-86*	Углолк 50х50х5 L3825	2	14,4	28,8
	ГОСТ 34028-2016	Круг 14мм L480мм	14	0,42	4,62

Примечание: Изготовить сборных ж/б конструкций из бетона с водопроницаемостью не ниже W8 на портланцементе, зашитный слой не менее 50мм

1. Данный лист смотреть с частью ТС и КЖ-2
2. Все боковые поверхности, соприкасающихся грунтом, обмазать горячим битумом марки БМ 70/30 по ГОСТ 6617-76 за два раза.
3. В спецификации дан расход на один дренажный колодец
4. Оклеечная гидроизоляция – рубероид на горячем битуме марки БН 70/30 ГОСТ 6617-76 .

Расход; кирпич глиняный обыкновенный по ГОСТ 530-2012 – 1.10 м3,
оклеечная гидроизоляция за 2 раза – 8,7 м2,

Согласовано

Гл.спец.ТС	Бердибайкызы	06.24
Спец.ТС.ОДК	Бердибайкызы	06.24
ГИП	Амангелди П.	06.24

Взам. инв. N

Подп. и дата

Инв. N подл.

Изм.	Кол. уч	Лист	N док.	Подп.	Дата
ГИП		Аманкелды П.			
Проверил		Тойлыбек Б.			
Исполн.		Губайдулин О.			
Н. контроль		Колдасов			

18-2024 АС

«Реконструкция тепловых сетей к №1, №3 котельной города Щучинск, Бурабайского района, Акмолинской области»

Тепловые сети

Стадия	Лист	Листов
РП	101	

Дренажный колодец ДК-6

ТОО"ШЫМГОРПРОЕКТ"
г.Шымкент 2024г.

Копировал

Формат А3

Дренажный колодец ДК-24.1

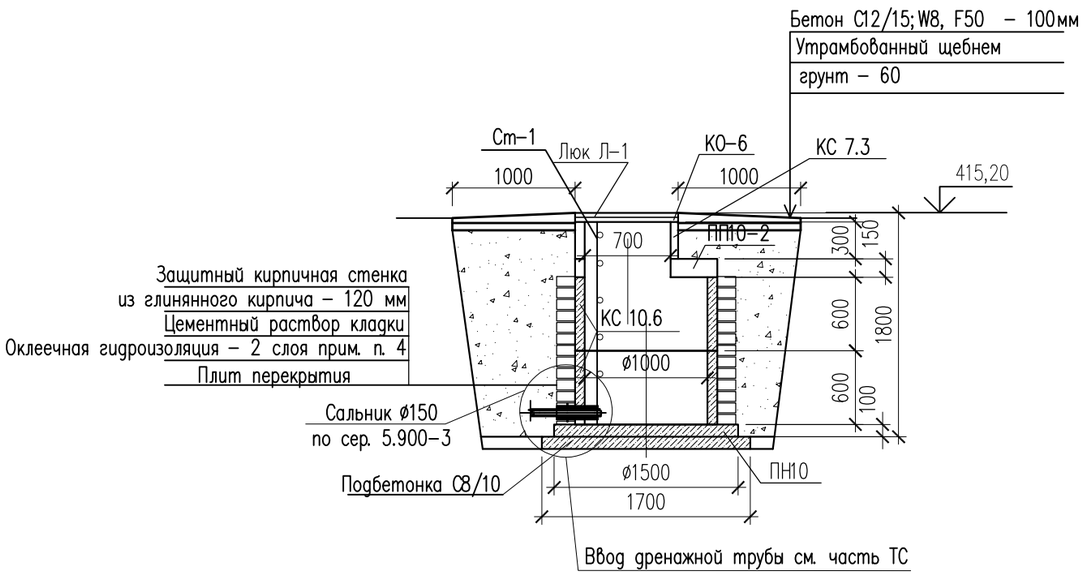

Спецификация материалов

Поз.	Обозначение	Наименование	Кол.	Масса ед., кг.	Примеч.
		Дренажный колодец ДК-24.1	1		
	Серия 3.900.1-14в.1	Плита днища ПН10	1	450	
	Серия 3.900.1-14в.1	Плита перекрытия ПП10-2	1	250	
	Серия 3.900.1-14в.1	Кольцо стеновое КС 10.6	2	400	
	Серия 3.900.1-14в.1	Кольцо стеновые КС 7.3	1	130	
	Серия 3.900.1-14в.1	Кольцо опорное КО-6	1	50	
Л-1	ГОСТ 3634-2019	Люк с маркировкой Л(А15) на шарнире с запорным устройством.	1		
	Подбетонка	Бетон кл. 8/10	$м^3$	0.40	
		Бетон С12/15;W8, F50 на портланцементе цемента м3	0.05		
		Утрамбованный щебнем грунт – 60 м3	0.04		
		Стационарная стремянка Ст-1	1		
	ГОСТ 8510-86*	Углолк 50х50х5 L3825	2	14,4	28,8
	ГОСТ 34028-2016	Круг 14мм L480мм	14	0,42	4,62

Примечание: Изготовить сборных ж/б конструкций из бетона с водопроницаемостью не ниже W8 на портланцементе, зашитный слой не менее 50мм

1. Данный лист смотреть с частью ТС и КЖ-2
2. Все боковые поверхности, соприкасающихся грунтом, обмазать горячим битумом марки БМ 70/30 по ГОСТ 6617-76 за два раза.
3. В спецификации дан расход на один дренажный колодец
4. Оклеечная гидроизоляция – рубероид на горячем битуме марки БН 70/30 ГОСТ 6617-76 .

Расход; кирпич глиняный обыкновенный по ГОСТ 530-2012 – 1.10 м3,
оклеечная гидроизоляция за 2 раза – 8,7 м2,

Согласовано

Гл.спец.ТС	Бердибайкызы	06.24
Спец.ТС.ОДК	Бердибайкызы	06.24
ГИП	Амангелди П.	06.24

Взам. инв. N

Подп. и дата

Инв. N подл.

Изм.	Кол. уч	Лист	N док.	Подп.	Дата
ГИП		Аманкелды П.			
Проверил		Тойлыбек Б.			
Исполн.		Губайдулин О.			
Н. контроль		Колдасов			

18-2024 АС

«Реконструкция тепловых сетей к №1, №3 котельной города Щучинск, Бурабайского района, Акмолинской области»

Тепловые сети

Стадия	Лист	Листов
РП	102	

Дренажный колодец ДК-24.1

ТОО"ШЫМГОРПРОЕКТ"
г. Шымкент 2024г.

Копировал

Формат А3

Дренажный колодец ДК-24.4.1

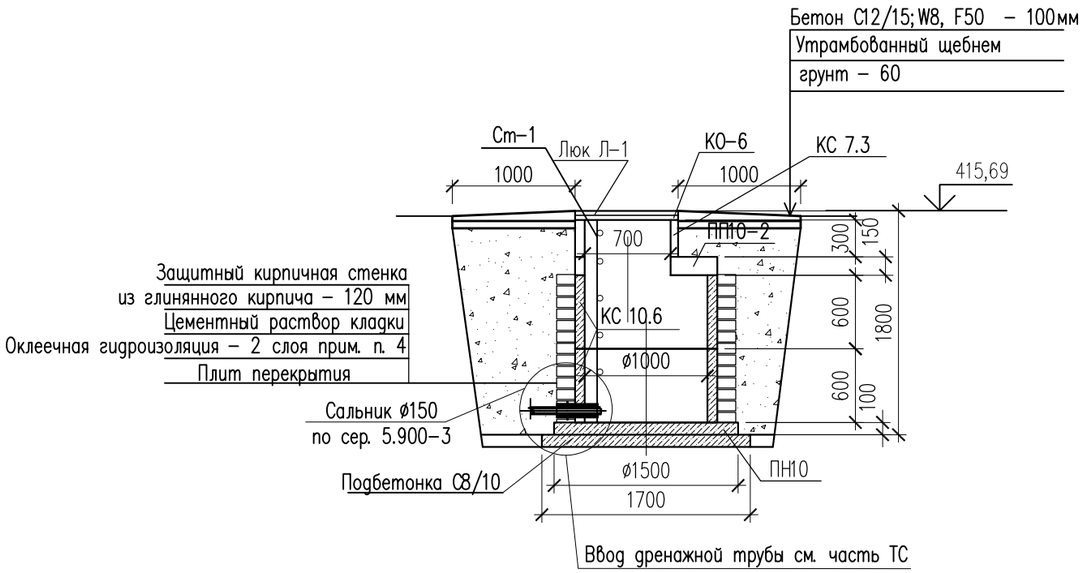

Спецификация материалов

Поз.	Обозначение	Наименование	Кол.	Масса ед., кг.	Примеч.
		Дренажный колодец ДК-24.4.1	1		
	Серия 3.900.1-14в.1	Плита днища ПН10	1	450	
	Серия 3.900.1-14в.1	Плита перекрытия ПП10-2	1	250	
	Серия 3.900.1-14в.1	Кольцо стеновое КС 10.6	2	400	
	Серия 3.900.1-14в.1	Кольцо стеновые КС 7.3	1	130	
	Серия 3.900.1-14в.1	Кольцо опорное КО-6	1	50	
Л-1	ГОСТ 3634-2019	Люк с маркировкой Л(А15) на шарнире с запорным устройством.	1		
	Подбетонка	Бетон кл. 8/10	$м^3$	0.40	
		Бетон С12/15;W8, F50 на портланцементе цемента м3	0.05		
		Утрамбованный щебнем грунт – 60 м3	0.04		
		Стационарная стремянка Ст-1	1		
	ГОСТ 8510-86*	Уголок 50х50х5 L3825	2	14,4	28,8
	ГОСТ 34028-2016	Круг 14мм L480мм	14	0,42	4,62

Примечание: Изготовить сборных ж/б конструкций из бетона с водопроницаемостью не ниже W8 на портланцементе, зашитный слой не менее 50мм

1. Данный лист смотреть с частью ТС и КЖ-2
2. Все боковые поверхности, соприкасающихся грунтом, обмазать горячим битумом марки БМ 70/30 по ГОСТ 6617-76 за два раза.
3. В спецификации дан расход на один дренажный колодец
4. Оклеечная гидроизоляция – рубероид на горячем битуме марки БН 70/30 ГОСТ 6617-76 .

Расход; кирпич глиняный обыкновенный по ГОСТ 530-2012 – 1.10 м3,
оклеечная гидроизоляция за 2 раза – 8,7 м2,

Согласовано

Гл.спец.ТС	Бердибайкызы		06.24
Спец.ТС.ОД	К Бердибайкызы		06.24
ГИП	Аманкелди П.		06.24

Взам. инв. N

Подп. и дата

Инв. N подл.

Изм.	Кол. уч.	Лист	N док.	Подп.	Дата
ГИП		Аманкелды П.			
Проверил		Тойлыбек Б.			
Исполн.		Губайдулин О.			
Н. контроль		Колдасов			

18-2024 АС

«Реконструкция тепловых сетей к №1, №3 котельной города Щучинск, Бурабайского района, Акмолинской области»

Тепловые сети

Стадия	Лист	Листов
РП	103	

Дренажный колодец ДК-24.4.1

ТОО"ШЫМГОРПРОЕКТ"
г. Шымкент 2024г.

Копировал

Формат А3

Дренажный колодец ДК-24.2

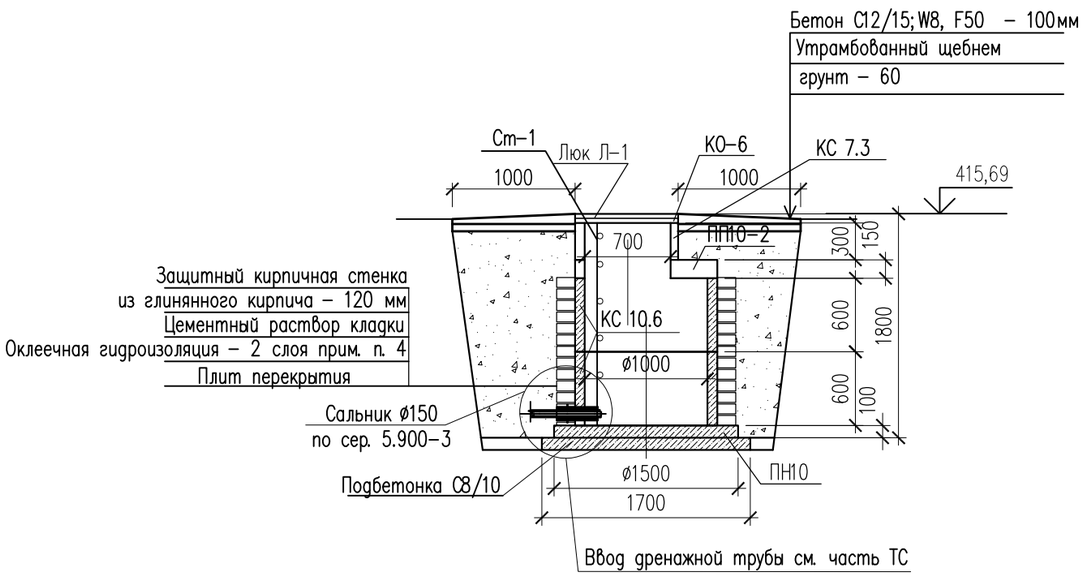

Спецификация материалов

Поз.	Обозначение	Наименование	Кол.	Масса ед., кг.	Примеч.
		Дренажный колодец ДК-24.2	1		
	Серия 3.900.1-14в.1	Плита днища ПН10	1	450	
	Серия 3.900.1-14в.1	Плита перекрытия ПП10-2	1	250	
	Серия 3.900.1-14в.1	Кольцо стеновое КС 10.6	2	400	
	Серия 3.900.1-14в.1	Кольцо стеновые КС 7.3	1	130	
	Серия 3.900.1-14в.1	Кольцо опорное КО-6	1	50	
Л-1	ГОСТ 3634-2019	Люк с маркировкой Л(А15) на шарнире с запорным устройством.	1		
	Подбетонка	Бетон кл. 8/10	$м^3$	0.40	
		Бетон С12/15;W8, F50 на портланцементе цемента м3	0.05		
		Утрамбованный щебнем грунт – 60 м3	0.04		
		Стационарная стремянка Ст-1	1		
	ГОСТ 8510-86*	Уголок 50х50х5 L3825	2	14,4	28,8
	ГОСТ 34028-2016	Круг 14мм L480мм	14	0,42	4,62

Примечание: Изготовить сборных ж/б конструкций из бетона с водопроницаемостью не ниже W8 на портланцементе, защитный слой не менее 50мм

1. Данный лист смотреть с частью ТС и КЖ-2
2. Все боковые поверхности, соприкасающихся грунтом, обмазать горячим битумом марки БМ 70/30 по ГОСТ 6617-76 за два раза.
3. В спецификации дан расход на один дренажный колодец
4. Оклеечная гидроизоляция – рубероид на горячем битуме марки БН 70/30 ГОСТ 6617-76 .

Расход; кирпич глиняный обыкновенный по ГОСТ 530-2012 – 1.10 м3,
оклеечная гидроизоляция за 2 раза – 8,7 м2,

Согласовано

Гл.спец.ТС	Бердибайкызы		06.24
Спец.ТС.ОД	К Бердибайкызы		06.24
ГИП	Аманкелди П.		06.24

Взам. инв. N

Подп. и дата

Инв. N подл.

Изм.	Кол. уч.	Лист	N док.	Подп.	Дата
ГИП		Аманкелды П.			
Проверил		Тойлыбек Б.			
Исполн.		Губайдулин О.			
Н. контроль		Колдасов			

18-2024 АС

«Реконструкция тепловых сетей к №1, №3 котельной города Щучинск, Бурабайского района, Акмолинской области»

Тепловые сети

Стадия	Лист	Листов
РП	104	

Дренажный колодец ДК-24.2

ТОО"ШЫМГОРПРОЕКТ"
г. Шымкент 2024г.

Копировал

Формат А3

Дренажный колодец ДК-24.3

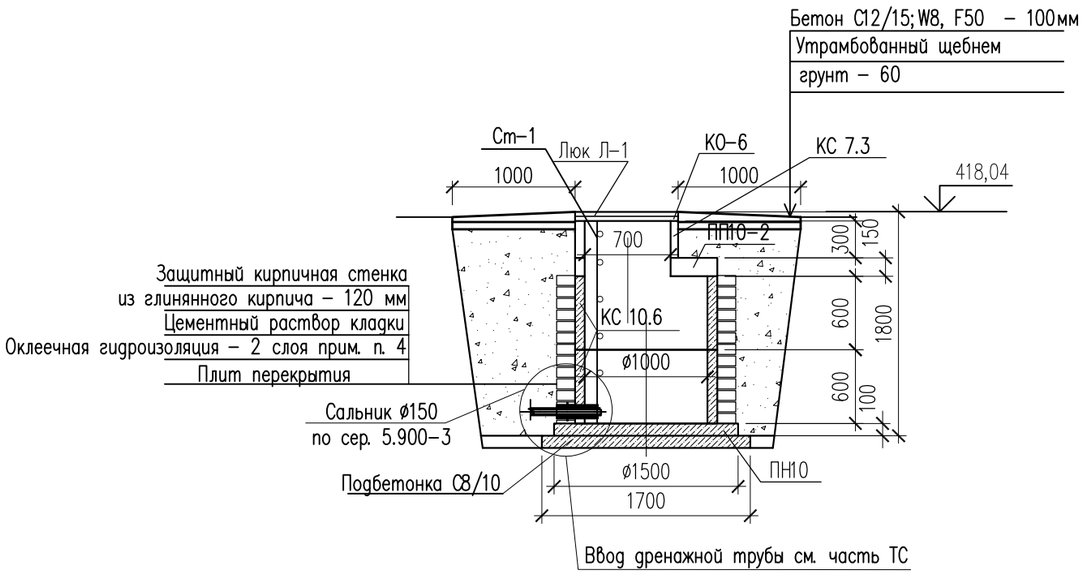

Спецификация материалов

Поз.	Обозначение	Наименование	Кол.	Масса ед., кг.	Примеч.
		Дренажный колодец ДК-24.3	1		
	Серия 3.900.1-14в.1	Плита днища ПН10	1	450	
	Серия 3.900.1-14в.1	Плита перекрытия ПП10-2	1	250	
	Серия 3.900.1-14в.1	Кольцо стеновое КС 10.6	2	400	
	Серия 3.900.1-14в.1	Кольцо стеновые КС 7.3	1	130	
	Серия 3.900.1-14в.1	Кольцо опорное КО-6	1	50	
Л-1	ГОСТ 3634-2019	Люк с маркировкой Л(А15) на шарнире с запорным устройством.	1		
	Подбетонка	Бетон кл. 8/10	$м^3$	0.40	
		Бетон С12/15;W8, F50 на портланцементе цемента м3	0.05		
		Утрамбованный щебнем грунт – 60 м3	0.04		
		Стационарная стремянка Ст-1	1		
	ГОСТ 8510-86*	Уголок 50х50х5 L3825	2	14,4	28,8
	ГОСТ 34028-2016	Круг 14мм L480мм	14	0,42	4,62

Примечание: Изготовить сборных ж/б конструкций из бетона с водопроницаемостью не ниже W8 на портланцементе, зашитный слой не менее 50мм

1. Данный лист смотреть с частью ТС и КЖ-2
2. Все боковые поверхности, соприкасающихся грунтом, обмазать горячим битумом марки БМ 70/30 по ГОСТ 6617-76 за два раза.
3. В спецификации дан расход на один дренажный колодец
4. Оклеечная гидроизоляция – рубероид на горячем битуме марки БН 70/30 ГОСТ 6617-76 .

Расход; кирпич глиняный обыкновенный по ГОСТ 530-2012 – 1.10 м3,
оклеечная гидроизоляция за 2 раза – 8,7 м2,

Согласовано

Гл.спец.ТС	Бердибайкызы	06.24
Спец.ТС.ОД	К Бердибайкызы	06.24
ГИП	Аманкелди П.	06.24

Взам. инв. N

Подп. и дата

Инв. N подл.

Изм.	Кол. уч.	Лист	N док.	Подп.	Дата
ГИП		Аманкелды П.			
Проверил		Тойлыбек Б.			
Исполн.		Губайдулин О.			
Н. контроль		Колдасов			

18-2024 АС

«Реконструкция тепловых сетей к №1, №3 котельной города Щучинск, Бурабайского района, Акмолинской области»

Тепловые сети

Стадия	Лист	Листов
РП	105	

Дренажный колодец ДК-24.3

ТОО"ШЫМГОРПРОЕКТ"
г. Шымкент 2024г.

Копировал

Формат А3

Дренажный колодец ДК-7

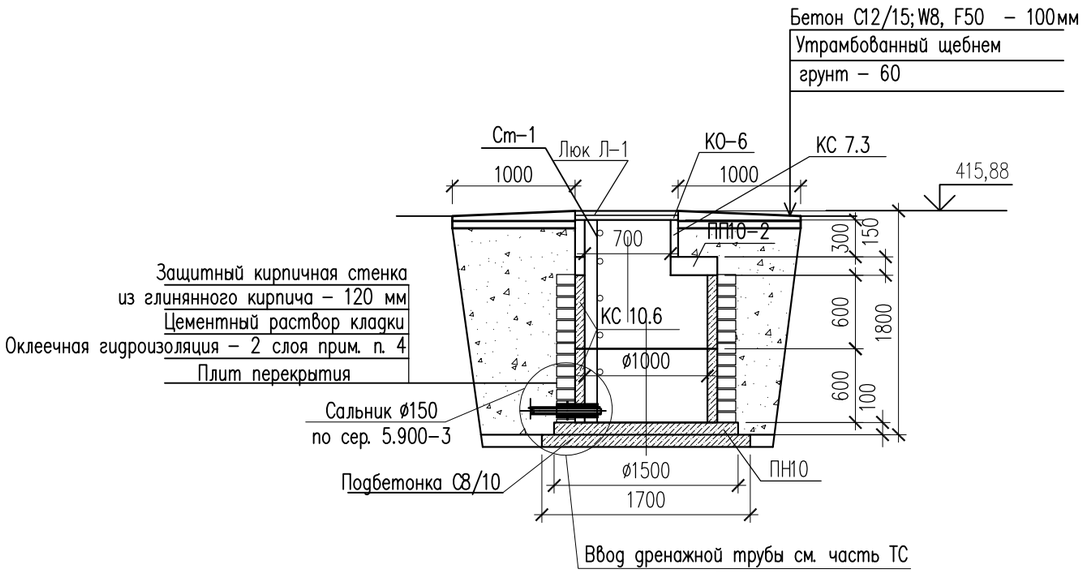

Спецификация материалов

Поз.	Обозначение	Наименование	Кол.	Масса ед., кг.	Примеч.
		Дренажный колодец ДК-7	1		
	Серия 3.900.1-14в.1	Плита днища ПН10	1	450	
	Серия 3.900.1-14в.1	Плита перекрытия ПП10-2	1	250	
	Серия 3.900.1-14в.1	Кольцо стеновое КС 10.6	2	400	
	Серия 3.900.1-14в.1	Кольцо стеновые КС 7.3	1	130	
	Серия 3.900.1-14в.1	Кольцо опорное КО-6	1	50	
Л-1	ГОСТ 3634-2019	Люк с маркировкой Л(А15) на шарнире с запорным устройством.	1		
	Подбетонка	Бетон кл. 8/10	$м^3$	0.40	
		Бетон С12/15;W8, F50 на портланцементе цемента м3	0.05		
		Утрамбованный щебнем грунт – 60 м3	0.04		
		Стационарная стремянка Ст-1	1		
	ГОСТ 8510-86*	Уголок 50х50х5 L3825	2	14,4	28,8
	ГОСТ 34028-2016	Круг 14мм L480мм	14	0,42	4,62

Примечание: Изготовить сборных ж/б конструкций из бетона с водопроницаемостью не ниже W8 на портланцементе, зашитный слой не менее 50мм

1. Данный лист смотреть с частью ТС и КЖ-2
2. Все боковые поверхности, соприкасающихся грунтом, обмазать горячим битумом марки БМ 70/30 по ГОСТ 6617-76 за два раза.
3. В спецификации дан расход на один дренажный колодец
4. Оклеечная гидроизоляция – рубероид на горячем битуме марки БН 70/30 ГОСТ 6617-76 .

Расход; кирпич глиняный обыкновенный по ГОСТ 530-2012 – 1.10 м3,
оклеечная гидроизоляция за 2 раза – 8,7 м2,

Согласовано

Гл.спец.ТС	Бердибайкызы	06.24
Спец.ТС.ОД	К Бердибайкызы	06.24
ГИП	Аманкелди	06.24

Взам. инв. N

Подп. и дата

Инв. N подл.

Изм.	Кол. уч.	Лист	N док.	Подп.	Дата
ГИП		Аманкелды П.			
Проверил		Тойлыбек Б.			
Исполн.		Губайдулин О.			
Н. контроль		Колдасов			

18-2024 АС

«Реконструкция тепловых сетей к №1, №3 котельной города Щучинск, Бурабайского района, Акмолинской области»

Тепловые сети

Стадия	Лист	Листов
РП	106	

Дренажный колодец ДК-7

ТОО"ШЫМГОРПРОЕКТ"
г. Шымкент 2024г.

Копировал Формат А3

Дренажный колодец ДК-7

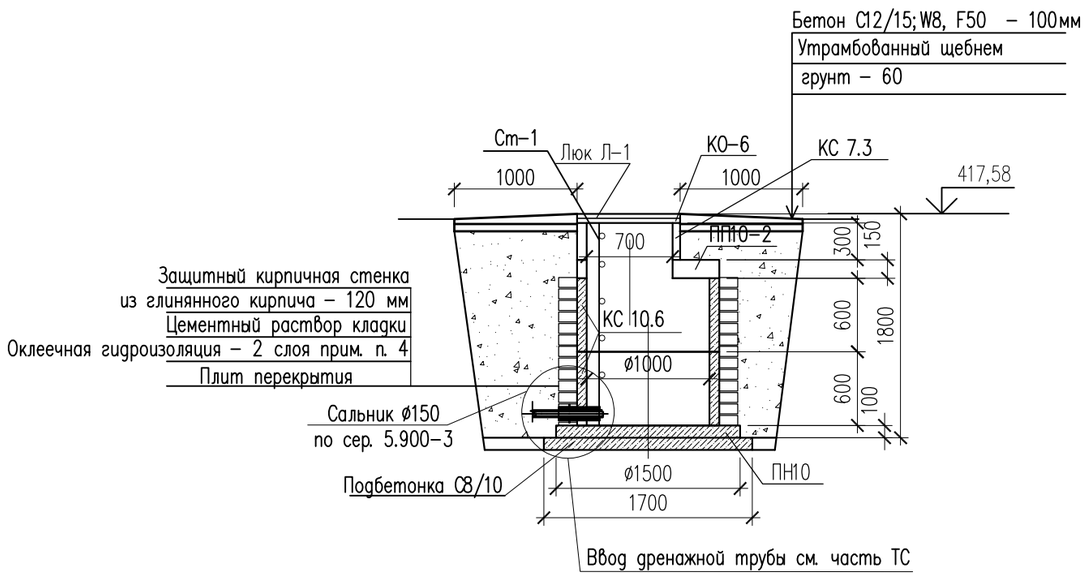

Спецификация материалов

Поз.	Обозначение	Наименование	Кол.	Масса ед., кг.	Примеч.
		Дренажный колодец ДК-7	1		
	Серия 3.900.1-14в.1	Плита днища ПН10	1	450	
	Серия 3.900.1-14в.1	Плита перекрытия ПП10-2	1	250	
	Серия 3.900.1-14в.1	Кольцо стеновое КС 10.6	2	400	
	Серия 3.900.1-14в.1	Кольцо стеновые КС 7.3	1	130	
	Серия 3.900.1-14в.1	Кольцо опорное КО-6	1	50	
Л-1	ГОСТ 3634-2019	Люк с маркировкой Л(А15) на шарнире с запорным устройством.	1		
	Подбетонка	Бетон кл. 8/10	$м^3$	0.40	
		Бетон С12/15;W8, F50 на портланцементе цемента м3	0.05		
		Утрамбованный щебнем грунт – 60 м3	0.04		
		Стационарная стремянка Ст-1	1		
	ГОСТ 8510-86*	Уголок 50х50х5 L3825	2	14,4	28,8
	ГОСТ 34028-2016	Круг 14мм L480мм	14	0,42	4,62

Примечание: Изготовить сборных ж/б конструкций из бетона с водопроницаемостью не ниже W8 на портланцементе, зашитный слой не менее 50мм

1. Данный лист смотреть с частью ТС и КЖ-2
2. Все боковые поверхности, соприкасающихся грунтом, обмазать горячим битумом марки БМ 70/30 по ГОСТ 6617-76 за два раза.
3. В спецификации дан расход на один дренажный колодец
4. Оклеечная гидроизоляция – рубероид на горячем битуме марки БН 70/30 ГОСТ 6617-76 .

Расход; кирпич глиняный обыкновенный по ГОСТ 530-2012 – 1.10 м3,
оклеечная гидроизоляция за 2 раза – 8,7 м2,

Согласовано

Гл.спец.ТС	Бердибайкызы	06.24
Спец.ТС.ОД	К Бердибайкызы	06.24
ГИП	Аманкелди	06.24

Взам. инв. N

Подп. и дата

Инв. N подл.

Изм.	Кол. уч.	Лист	N док.	Подп.	Дата
ГИП		Аманкелды П.			
Проверил		Тойлыбек Б.			
Исполн.		Губайдулин О.			
Н. контроль		Колдасов			

18-2024 АС

«Реконструкция тепловых сетей к №1, №3 котельной города Щучинск, Бурабайского района, Акмолинской области»

Тепловые сети

Стадия	Лист	Листов
РП	107	

Дренажный колодец ДК-7

ТОО"ШЫМГОРПРОЕКТ"
г. Шымкент 2024г.

Копировал

Формат А3

Дренажный колодец ДК-29.1

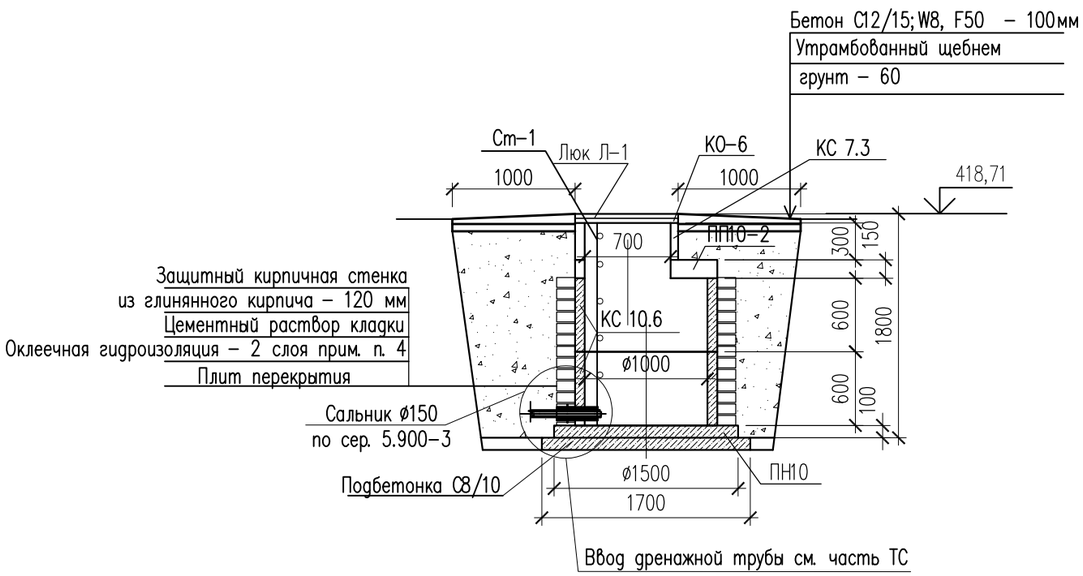

Спецификация материалов

Поз.	Обозначение	Наименование	Кол.	Масса ед., кг.	Примеч.
		Дренажный колодец ДК-29.1	1		
	Серия 3.900.1-14в.1	Плита днища ПН10	1	450	
	Серия 3.900.1-14в.1	Плита перекрытия ПП10-2	1	250	
	Серия 3.900.1-14в.1	Кольцо стеновое КС 10.6	2	400	
	Серия 3.900.1-14в.1	Кольцо стеновые КС 7.3	1	130	
	Серия 3.900.1-14в.1	Кольцо опорное КО-6	1	50	
Л-1	ГОСТ 3634-2019	Люк с маркировкой Л(А15) на шарнире с запорным устройством.	1		
	Подбетонка	Бетон кл. 8/10	$м^3$	0.40	
		Бетон С12/15;W8, F50 на портланцементе цементе м3	0.05		
		Утрамбованный щебнем грунт – 60 м3	0.04		
		Стационарная стремянка Ст-1	1		
	ГОСТ 8510-86*	Углолк 50х50х5 L3825	2	14,4	28,8
	ГОСТ 34028-2016	Круг 14мм L480мм	14	0,42	4,62

Примечание: Изготовить сборных ж/б конструкций из бетона с водопроницаемостью не ниже W8 на портланцементе, зашитный слой не менее 50мм

1. Данный лист смотреть с частью ТС и КЖ-2
2. Все боковые поверхности, соприкасающихся грунтом, обмазать горячим битумом марки БМ 70/30 по ГОСТ 6617-76 за два раза.
3. В спецификации дан расход на один дренажный колодец
4. Оклеечная гидроизоляция – рубероид на горячем битуме марки БН 70/30 ГОСТ 6617-76 .

Расход; кирпич глиняный обыкновенный по ГОСТ 530-2012 – 1.10 м3,
оклеечная гидроизоляция за 2 раза – 8,7 м2,

Согласовано

Гл.спец.ТС	Бердибайкызы		06.24
Спец.ТС.ОД	К Бердибайкызы		06.24
ГИП	Аманкелди П.		06.24

Взам. инв. N

Подп. и дата

Инв. N подл.

Изм.	Кол. уч.	Лист	N док.	Подп.	Дата
ГИП		Аманкелды П.			
Проверил		Тойлыбек Б.			
Исполн.		Губайдулин О.			
Н. контроль		Колдасов			

18-2024 АС

«Реконструкция тепловых сетей к №1, №3 котельной города Щучинск, Бурабайского района, Акмолинской области»

Тепловые сети

Стадия	Лист	Листов
РП	108	

Дренажный колодец ДК-29.1

ТОО"ШЫМГОРПРОЕКТ"
г. Шымкент 2024г.

Копировал

Формат А3