УТ6,1

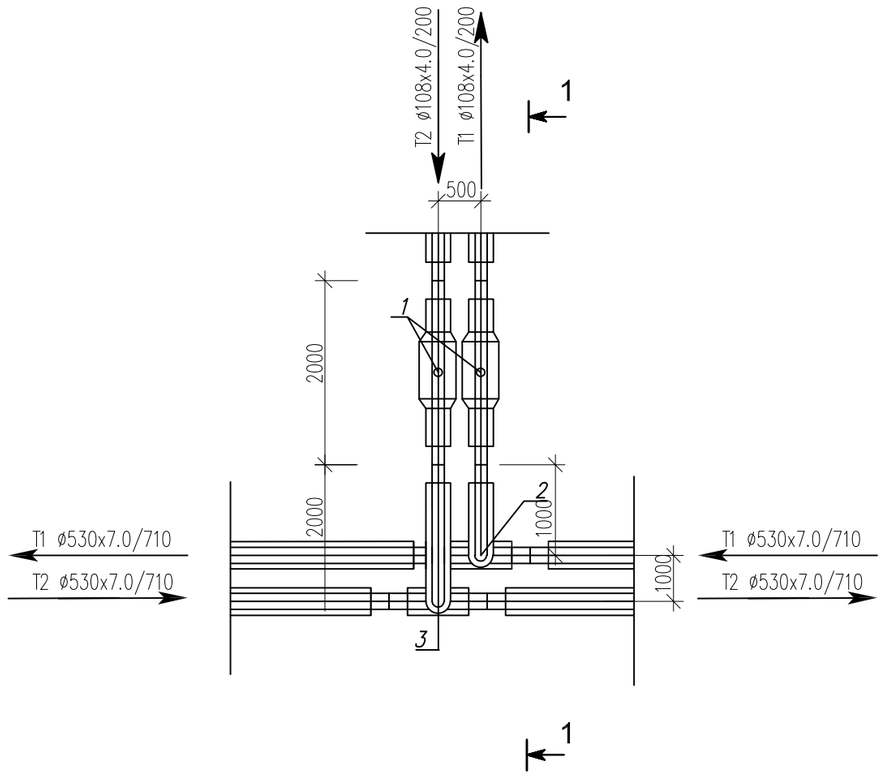

Спецификация

Поз	Обозначение	Наименование	Ед изм	Кол-во	Масса ед, кг	Прим
1	DN100 Ст108х4,0-2-ППУ-ПЭ	Шаровый кран полнопроходной	шт	2		
		длина штока с редуктором L=600мм				
2	Ст530х7,0-108х4,0-2-ППУ-ПЭ	Тройниковое ответвление	шт	1		
		I=1000 мм, L= 2000 мм				
3	Ст530х7,0-108х4,0-2-ППУ-ПЭ	Тройниковое ответвление	шт	1		
		I=2000 мм, L= 2000 мм				
	530/710-ПЭ-600	Муфта термоусаживаемая из полиэтилена с комплектом изоляции стыков, длина 600мм	шт	4		
	108/200-ПЭ-300	Муфта термоусаживаемая из полиэтилена с комплектом изоляции стыков, длина 300мм	шт	4		

Разрез 1 - 1

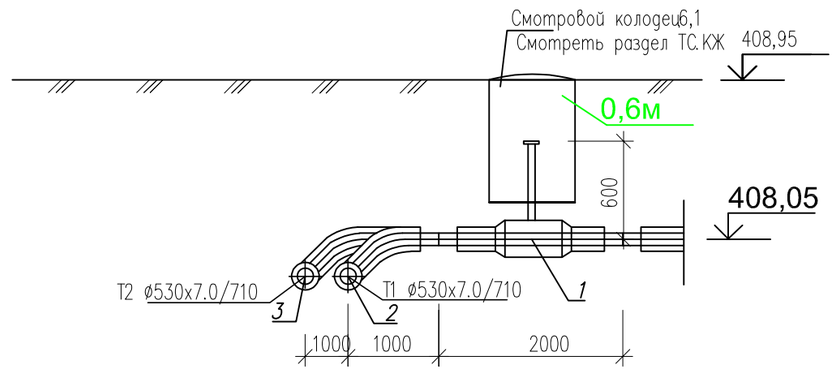

Изм.	Кол-во	Лист	№док.	Подпись	Дата
Разраб.		Бердибайкызы			06.24
Проверил		Амангелди П.			06.24
Н. контроль		Амангелди П.			06.24

18-2024-ТС

«Реконструкция тепловых сетей к N1, N3 котельной города Щучинск, Бурабайского района, Акмолинской области»

Тепломеханические решения тепловых сетей

Стадия	Лист	Листов
РП	6,6	

Участок N1
Узел трубопровода УТ6,1. Разрез 1-1

ТОО "ШЫМГОРПРОЕКТ"
г. Шымкент 2024г.

Взам. инв.N | Подпись и дата | Инв. N подл.

УТ7

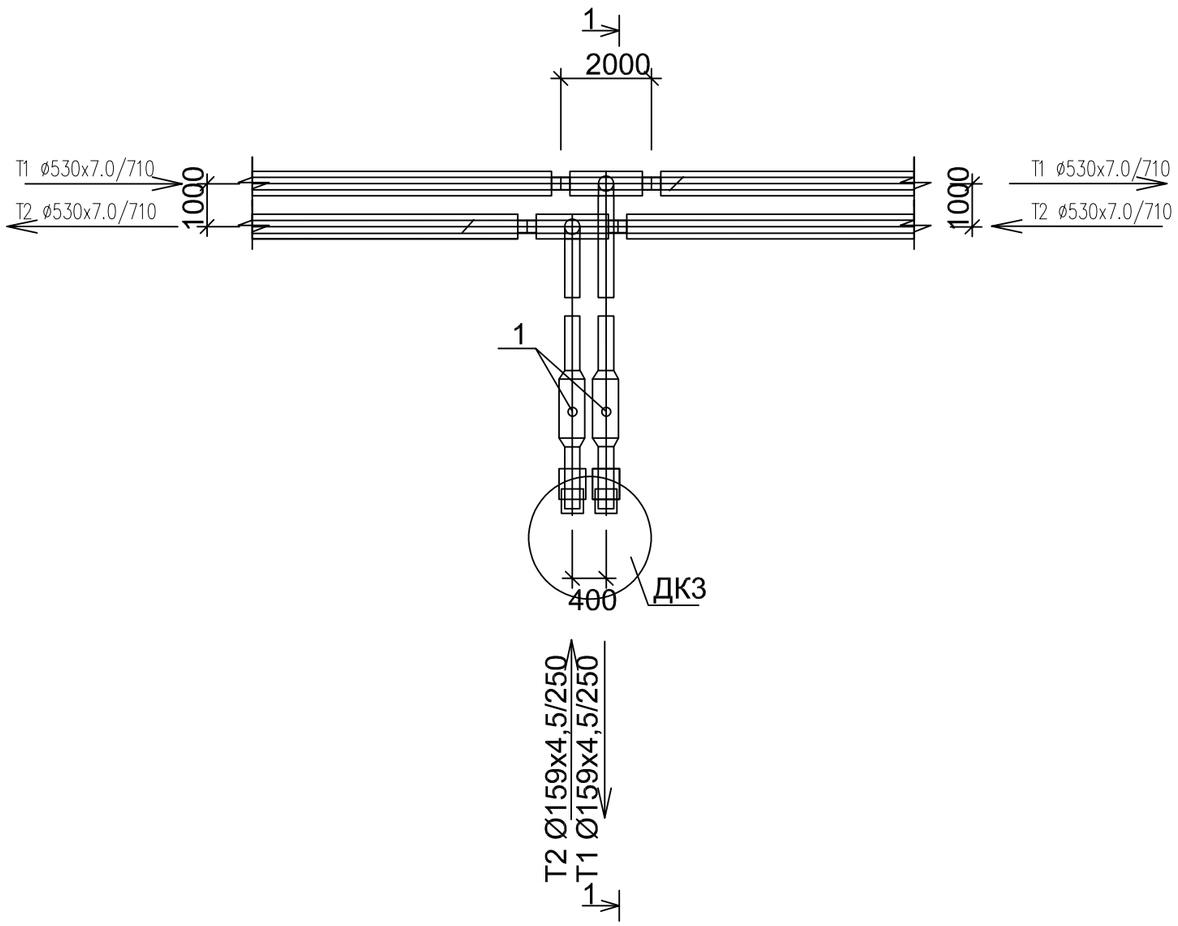

Спецификация

Поз	Обозначение	Наименование	Ед изм	Кол-во	Масса ед, кг	Прим
1	DN150 Ст159х4,5-2	Шаровый кран полнопроходной с МЗИ	шт	2		
		длина штока с редуктором L=500мм				
2	СТ 159х4,5-90°-2-ППУ-ПЭ	Отвод стандартный стальной 90°	шт	2		
		с изоляции типа 2 пенополиуретана в оболочке:				
3	Ст325х7-159х4,5-2-ППУ-ПЭ	Тройниковое ответвление	шт	2		
	325/450-ПЭ-600	Муфта термоусаживаемая из полиэтилена с комплектом изоляции стыков	шт	4		
	159/250-ПЭ-300	Муфта термоусаживаемая из полиэтилена с комплектом изоляции стыков	шт	10		

Разрез 1 - 1

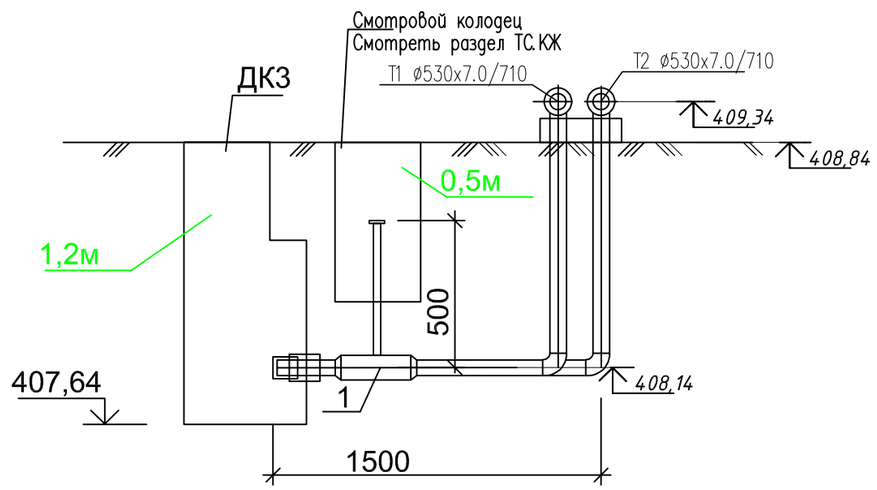

Взам. инв.N	Подпись и дата	Инв. N подл.

Изм.	Кол-во	Лист	№док.	Подпись	Дата
Разраб.		Бердибайкызы			06.24
Проверил		Амангелди П.			06.24
Н. контроль		Амангелди П.			06.24

18-2024-ТС

«Реконструкция тепловых сетей к N1, N3 котельной города Щучинск, Бурабайского района, Акмолинской области»

Тепломеханические решения тепловых сетей

Стадия	Лист	Листов
РП	6,7	

Участок N1
Узел трубопровода УТ7. Разрез 1-1

ТОО "ШЫМГОРПРОЕКТ"
г. Шымкент 2024г.

УТ7,1

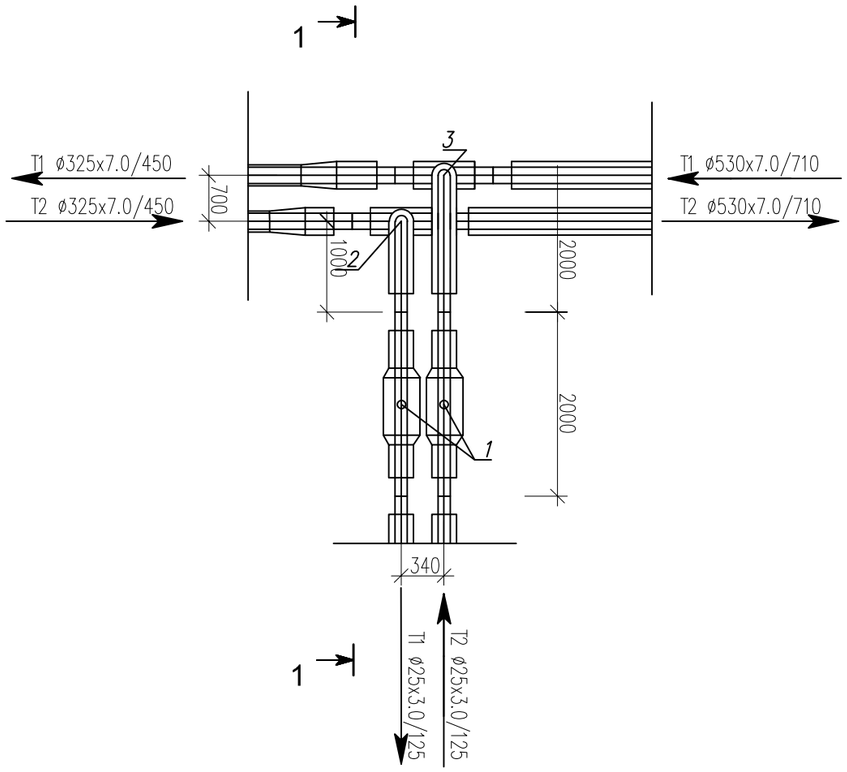

Спецификация

Поз	Обозначение	Наименование	Ед изм	Кол-во	Масса ед, кг	Прим
1	DN25 Ст25х3,0-2-ППУ-ПЭ	Шаровый кран полнопроходной	шт	2		
		длина штока с редуктором L=600мм				
2	Ст530х7,0-25х3,0-2-ППУ-ПЭ	Тройниковое ответвление	шт	1		
		I=1000 мм, L= 2000 мм				
3	Ст530х7,0-25х3,0-2-ППУ-ПЭ	Тройниковое ответвление	шт	1		
		I=2000 мм, L= 2000 мм				
	530/710-ПЭ-600	Муфта термоусаживаемая из полиэтилена с комплектом изоляции стыков	шт	2		
	25/125-ПЭ-300	Муфта термоусаживаемая из полиэтилена с комплектом изоляции стыков	шт	4		
	325/450-ПЭ-600	Муфта термоусаживаемая из полиэтилена с комплектом изоляции стыков	шт	4		
	Ст530х7,0-325х7,0-2-ППУ-ПЭ	переход стандартный	шт	2		

Разрез 1 - 1

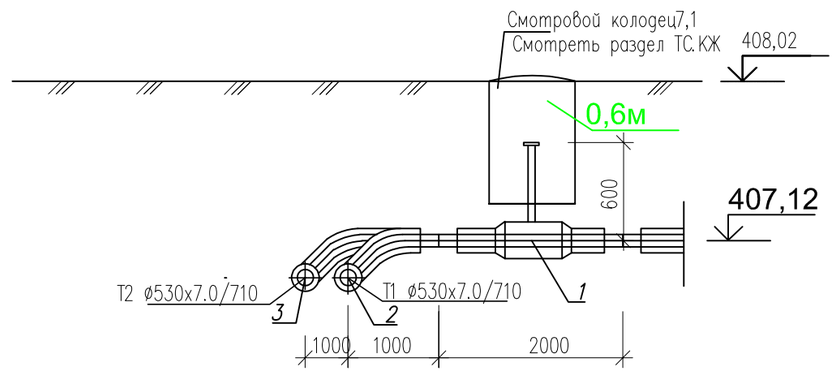

Изм.	Кол-во	Лист	№док.	Подпись	Дата
Разраб.		Бердибайкызы			06.24
Проверил		Амангелди П.			06.24
Н. контроль		Амангелди П.			06.24

18-2024-ТС

«Реконструкция тепловых сетей к N1, N3 котельной города Щучинск, Бурабайского района, Акмолинской области»

Тепломеханические решения тепловых сетей

Стадия	Лист	Листов
РП	6,8	

Участок N1
Узел трубопровода УТ7,1. Разрез 1-1

ТОО "ШЫМГОРПРОЕКТ"
г. Шымкент 2024г.

Взам. инв.N | Подпись и дата | Инв. N подл.

УТ8

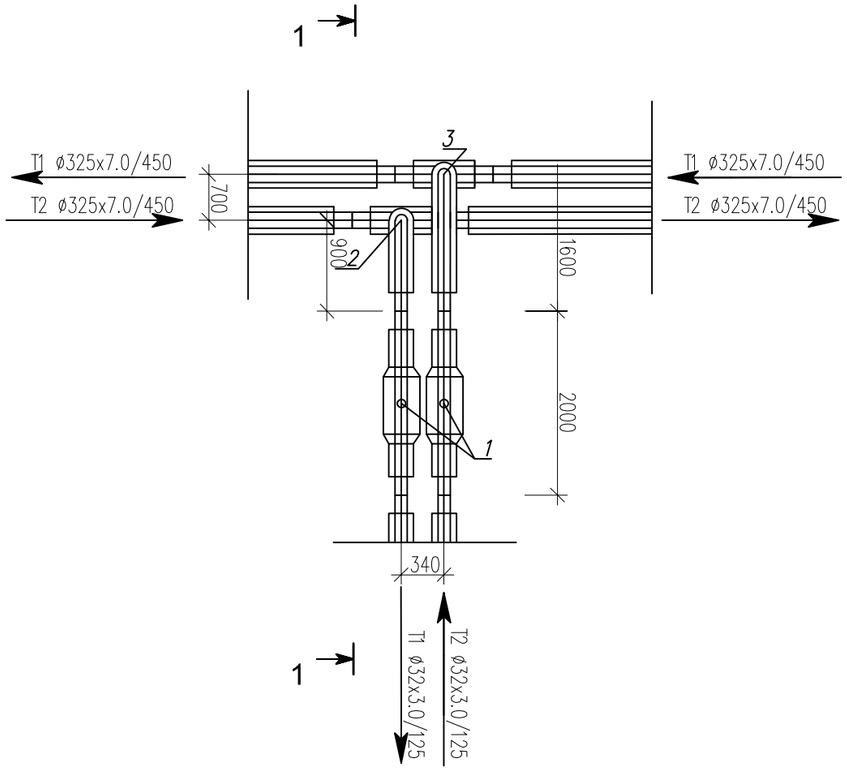

Спецификация

Поз	Обозначение	Наименование	Ед изм	Кол-во	Масса ед, кг	Прим
1	DN32 Ст32х3,0-2-ППУ-ПЭ	Шаровый кран полнопроходной	шт	2		
		длина штока с редуктором L=600мм				
2	Ст530х7,0-32х3,0-2-ППУ-ПЭ	Тройниковое ответвление	шт	1		
		I=900 мм, L= 1800 мм				
3	Ст530х7,0-32х3,0-2-ППУ-ПЭ	Тройниковое ответвление	шт	1		
		I=1400 мм, L= 1800 мм				
	325/450-ПЭ-600	Муфта термоусаживаемая из полиэтилена с комплектом изоляции стыков	шт	4		
	32/125-ПЭ-300	Муфта термоусаживаемая из полиэтилена с комплектом изоляции стыков	шт	4		

Разрез 1 - 1

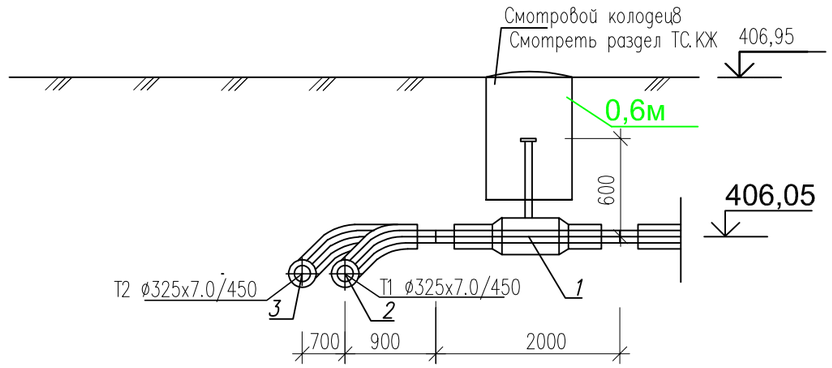

Изм.	Кол-во	Лист	№док.	Подпись	Дата
Разраб.		Бердибайкызы			06.24
Проверил		Амангелди П.			06.24
Н. контроль		Амангелди П.			06.24

18-2024-ТС

«Реконструкция тепловых сетей к N1, N3 котельной города Щучинск, Бурабайского района, Акмолинской области»

Тепломеханические решения тепловых сетей

Стадия	Лист	Листов
РП	6,9	

Участок N1
Узел трубопровода УТ8. Разрез 1-1

ТОО "ШЫМГОРПРОЕКТ"
г. Шымкент 2024г.

Взам. инв.N | Подпись и дата | Инв. N подл.

УТ9

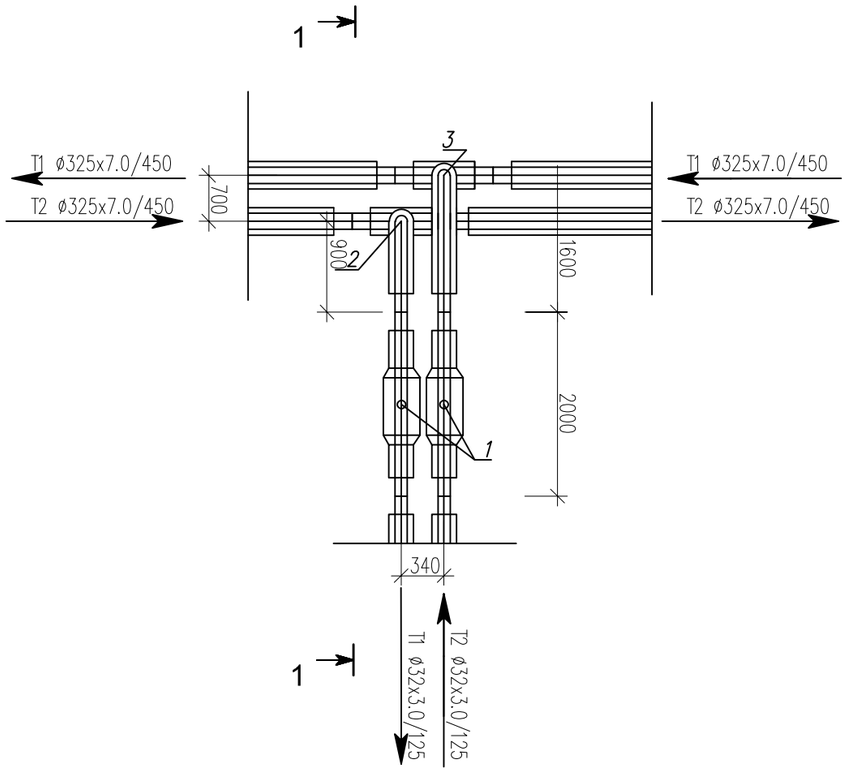

Спецификация

	Обозначение	Наименование	Ед изм	Кол-во	Масса ед, кг	Прим
1	Ст325х4,0-32х3,0-2-ППУ-ОЦ	Тройниковое ответвление	шт	2		
		l=900 мм, L= 1800 мм				
2	DN32 Ст32х3,0-2-ППУ-ОЦ	Шаровый кран полнопроходной	шт	2		
3		Воздухоотводчик ø32	шт	2		
4	Ст32х3,0-90°-2-ППУ-ОЦ	Отвод стандартный стальной 90° с изоляцией	шт	2		
		типа 2 изпенополиуретана в оцинкованной				
		оболочке				
	325/450-ПЭ-600	Муфта термоусаживаемая из полиэтилена с комплектом изоляции стыков	шт	4		
	32/125-ПЭ-300	Муфта термоусаживаемая из полиэтилена с комплектом изоляции стыков	шт	8		
	32ППУ-ПЭ на 32ППУ-ОЦ	Муфта переходная термоусаживаемая	шт	2		

Разрез 1 - 1

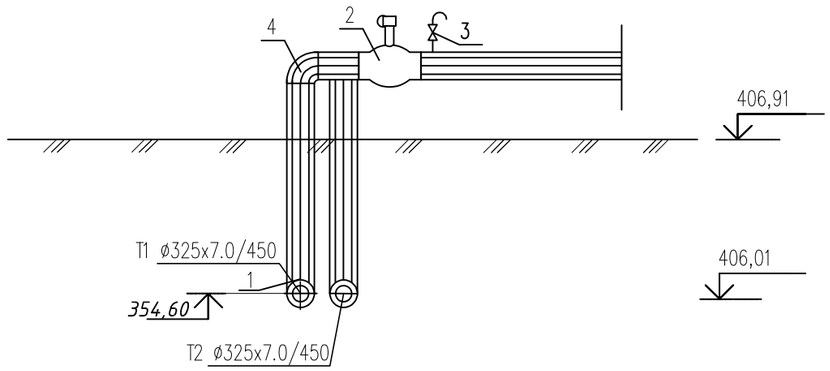

Изм.	Кол-во	Лист	№док.	Подпись	Дата
Разраб.		Бердибайкызы			06.24
Проверил		Амангелди П.			06.24
Н. контроль		Амангелди П.			06.24

18-2024-ТС

«Реконструкция тепловых сетей к N1, N3 котельной города Щучинск, Бурабайского района, Акмолинской области»

Тепломеханические решения тепловых сетей

Стадия	Лист	Листов
РП	6,10	

Участок N1
Узел трубопровода УТ6. Разрез 1-1

ТОО "ШЫМГОРПРОЕКТ"
г. Шымкент 2024г.

Взам. инв.N | Подпись и дата | Инв. N подл.

УТ10

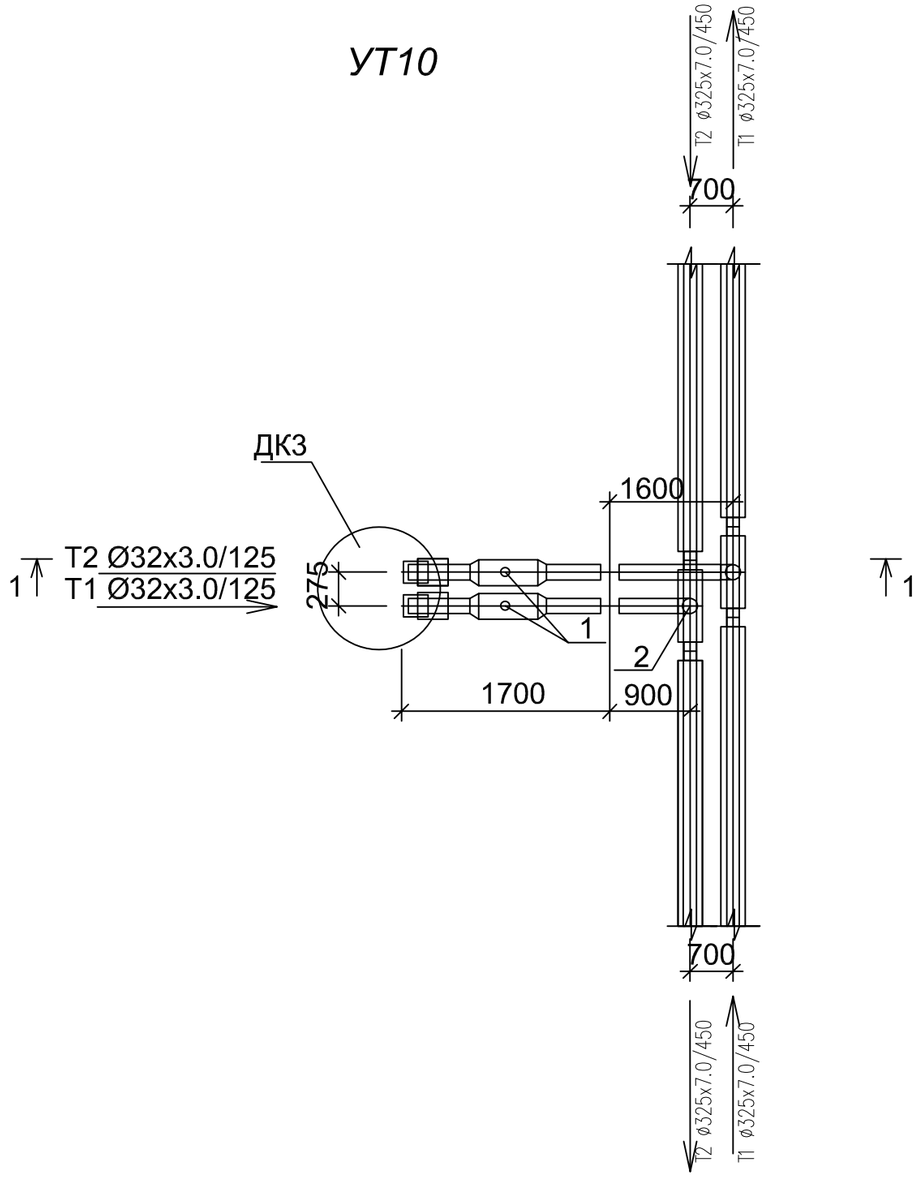

Спецификация

Поз	Обозначение	Наименование	Ед изм	Кол-во	Масса ед, кг	Прим
1	DN32 Ст32х3,0-2-ППУ-ПЭ	Шаровый кран полнопроходной с МЗИ	шт	2		
		длина штока с редуктором L=1130мм				
2	Ст325х7,0-32х3,0-2-ППУ-ПЭ	Тройниковое ответвление	шт	1		
		I=900 мм, L= 1800 мм				
3	Ст325х7,0-32х3,0-2-ППУ-ПЭ	Тройниковое ответвление	шт	1		
		I=1600 мм, L= 1800 мм				
	ГОСТ 10705-80*	Труба стальная гр "В" Ст 10 ø159х5.0	м	0,5		
	325/450-ПЭ-600	Муфта термоусаживаемая из полиэтилена с комплектом изоляции стыков	шт	4		
	32/125-ПЭ-600	Муфта термоусаживаемая из полиэтилена с комплектом изоляции стыков	шт	4		

Разрез 1 - 1

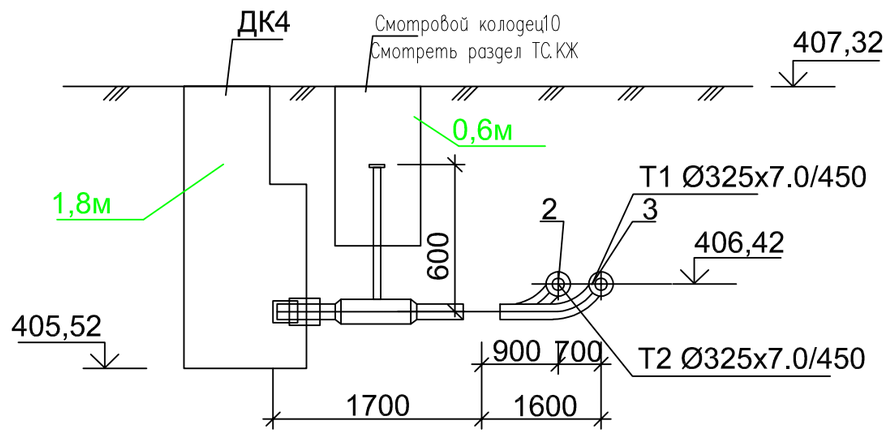

Изм.	Кол-во	Лист	№док.	Подпись	Дата
Разраб.		Бердибайкызы			06.24
Проверил		Амангелди П.			06.24
Н. контроль		Амангелди П.			06.24

18-2024-ТС

«Реконструкция тепловых сетей к N1, N3 котельной города Щучинск, Бурабайского района, Акмолинской области»

Тепломеханические решения тепловых сетей

Стадия	Лист	Листов
РП	6,11	

Участок N1
Узел трубопровода УТ10. Разрез 1-1

ТОО "ШЫМГОРПРОЕКТ"
г. Шымкент 2024г.

Взам. инв.N | Подпись и дата | Инв. N подл

УТ11

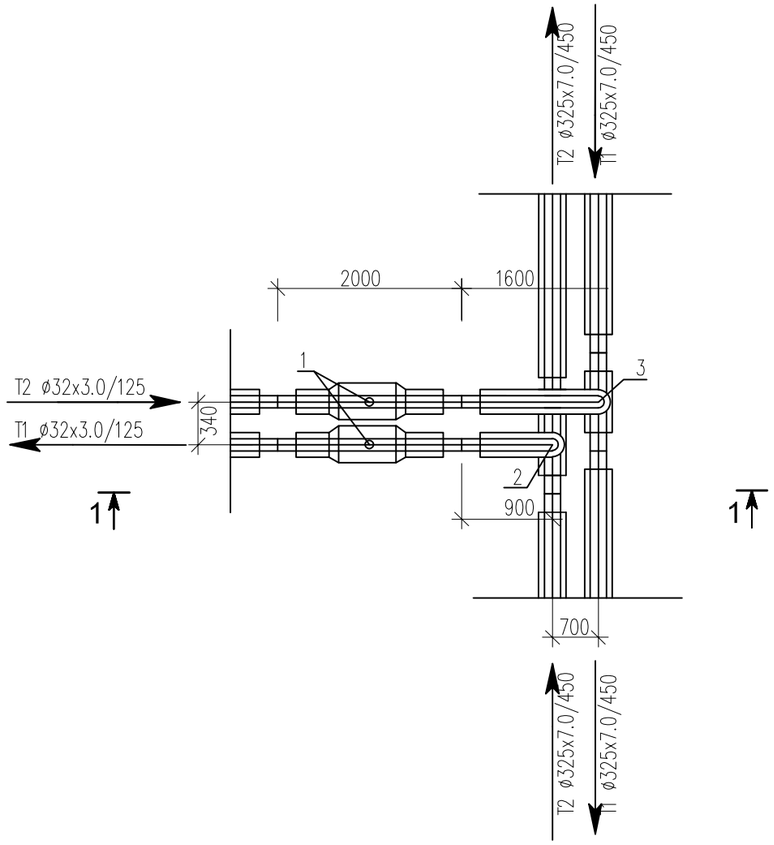

Спецификация

Поз	Обозначение	Наименование	Ед изм	Кол-во	Масса ед, кг	Прим
1	DN32 Ст32х3,0-2-ППУ-ПЭ	Шаровый кран полнопроходной	шт	2		
		длина штока с редуктором L=600мм				
2	Ст325х7,0-32х3,0-2-ППУ-ПЭ	Тройниковое ответвление	шт	1		
		I=900 мм, L= 1800 мм				
3	Ст325х7,0-32х3,0-2-ППУ-ПЭ	Тройниковое ответвление	шт	1		
		I=1600 мм, L= 1800 мм				
	325/450-ПЭ-600	Муфта термоусаживаемая из полиэтилена с комплектом изоляции стыков	шт	4		
	32/125-ПЭ-300	Муфта термоусаживаемая из полиэтилена с комплектом изоляции стыков	шт	4		

Разрез 1 - 1

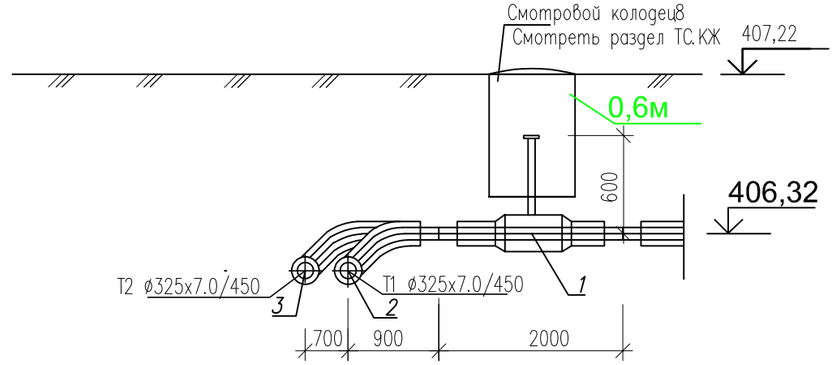

Изм.	Кол-во	Лист	№док.	Подпись	Дата
Разраб.		Бердибайкызы			06.24
Проверил		Амангелди П.			06.24
Н. контроль		Амангелди П.			06.24

18-2024-ТС

«Реконструкция тепловых сетей к N1, N3 котельной города Щучинск, Бурабайского района, Акмолинской области»

Тепломеханические решения тепловых сетей

Стадия	Лист	Листов
РП	6,12	

Участок N1
Узел трубопровода УТ11. Разрез 1-1

ТОО "ШЫМГОРПРОЕКТ"
г. Шымкент 2024г.

Взам. инв.N | Подпись и дата | Инв. N подл.

УТ12

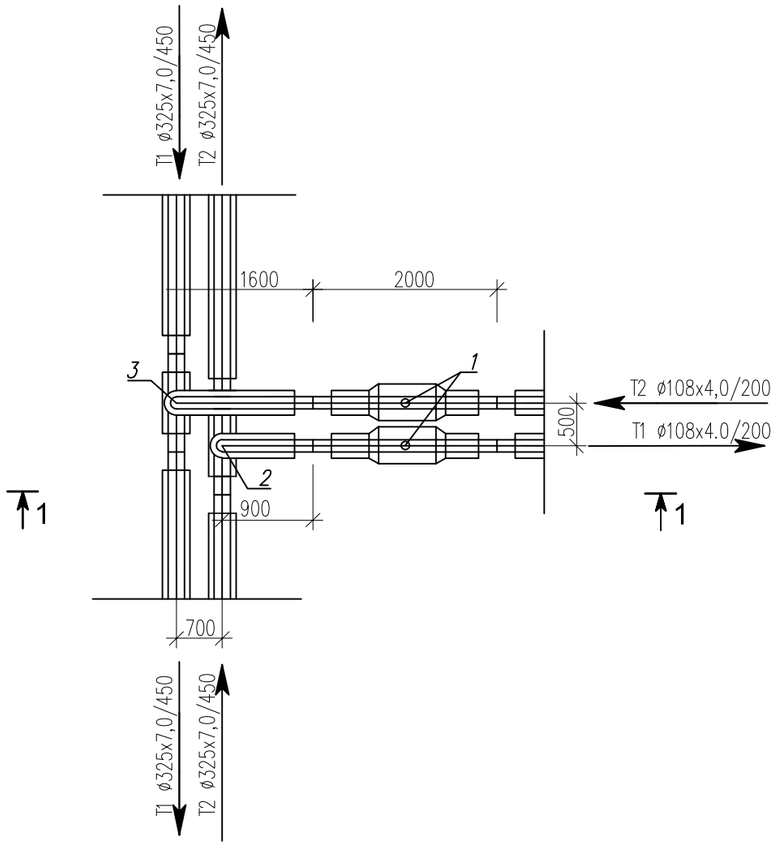

Спецификация

Поз	Обозначение	Наименование	Ед изм	Кол-во	Масса ед, кг	Прим
1	DN100 Ст108х4,0-2-ППУ-ПЭ	Шаровый кран полнопроходной	шт	2		
		длина штока с редуктором L=600мм				
2	Ст325х7,0-108х4,0-2-ППУ-ПЭ	Тройниковое ответвление	шт	1		
		I=900 мм, L= 1800 мм				
3	Ст325х7,0-108х4,0-2-ППУ-ПЭ	Тройниковое ответвление	шт	1		
		I=1600 мм, L= 1800 мм				
	325/450-ПЭ-600	Муфта термоусаживаемая из полиэтилена с комплектом изоляции стыков	шт	4		
	108/200-ПЭ-300	Муфта термоусаживаемая из полиэтилена с комплектом изоляции стыков	шт	4		

Разрез 1 - 1

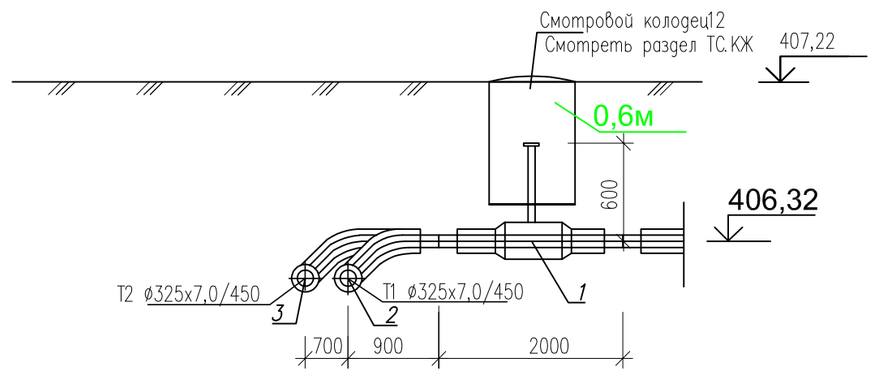

Изм.	Кол-во	Лист	№док.	Подпись	Дата
Разраб.		Бердибайкызы			06.24
Проверил		Амангелди П.			06.24
Н.контроль		Амангелди П.			06.24

18-2024-ТС

«Реконструкция тепловых сетей к N1, N3 котельной города Щучинск, Бурабайского района, Акмолинской области»

Тепломеханические решения тепловых сетей

Стадия	Лист	Листов
РП	6,13	

Участок N1

Узел трубопровода УТ12. Разрез 1-1

ТОО "ШЫМГОРПРОЕКТ" г. Шымкент 2024г.

Взам. инв.N | Подпись и дата | Инв. N подл.

УТ12,1

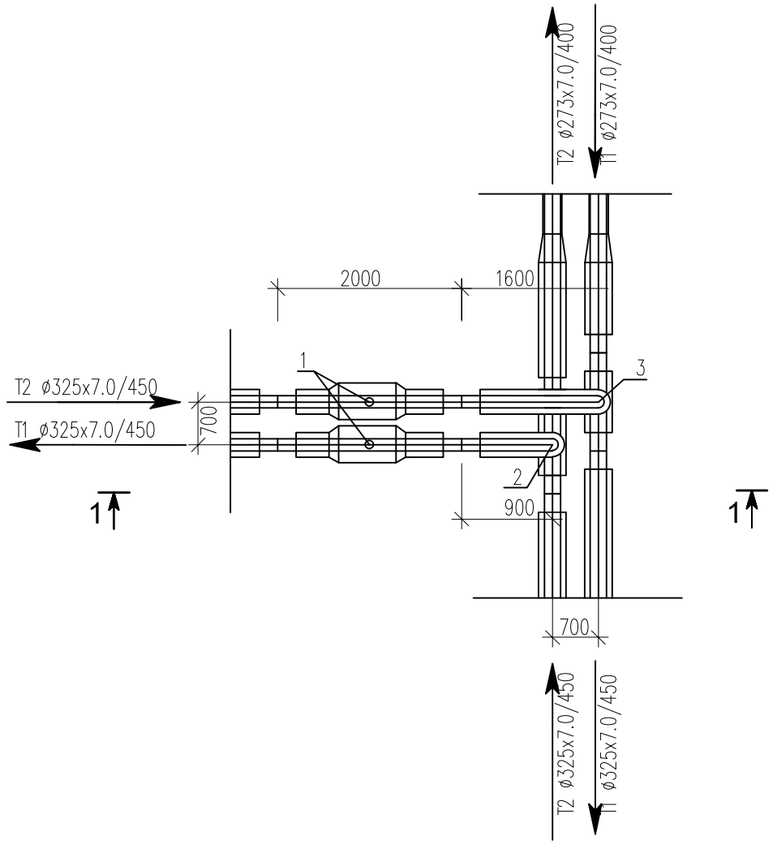

Спецификация

Поз	Обозначение	Наименование	Ед изм	Кол-во	Масса ед, кг	Прим
1	DN300 Ст325х7,0-2-ППУ-ПЭ	Шаровый кран полнопроходной	шт	2		
		длина штока с редуктором L=600мм				
2	Ст325х7,0-325х7,0-2-ППУ-ПЭ	Тройниковое ответвление	шт	1		
		I=900 мм, L= 1800 мм				
3	Ст325х7,0-325х7,0-2-ППУ-ПЭ	Тройниковое ответвление	шт	1		
		I=1600 мм, L= 1800 мм				
	325/450-ПЭ-600	Муфта термоусаживаемая из полиэтилена с комплектом изоляции стыков	шт	8		
	273/400-ПЭ-600	Муфта термоусаживаемая из полиэтилена с комплектом изоляции стыков	шт	2		
	Ст325х7,0-273х7,0-2-ППУ-ПЭ	Переход стандартный	шт	2		

Разрез 1 - 1

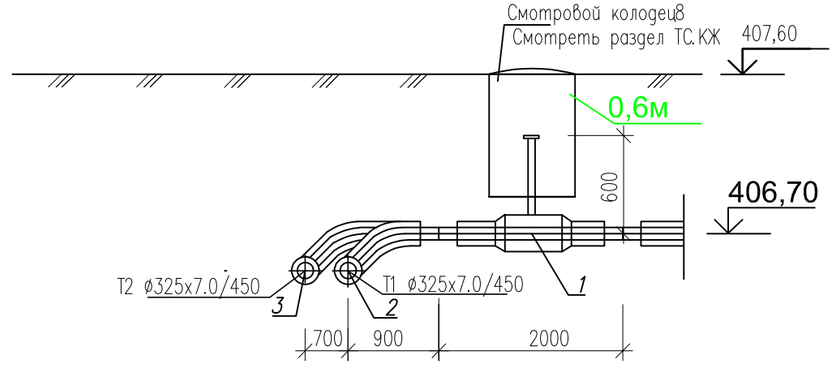

Изм.	Кол-во	Лист	№док.	Подпись	Дата
Разраб.		Бердибайкызы			06.24
Проверил		Амангелди П.			06.24
Н. контроль		Амангелди П.			06.24

18-2024-ТС

«Реконструкция тепловых сетей к N1, N3 котельной города Щучинск, Бурабайского района, Акмолинской области»

Тепломеханические решения тепловых сетей

Стадия	Лист	Листов
РП	6,14	

Участок N1
Узел трубопровода УТ12,1. Разрез 1-1

ТОО "ШЫМГОРПРОЕКТ"
г. Шымкент 2024г.

Взам. инв.N | Подпись и дата | Инв. N подл.

УТ12,2

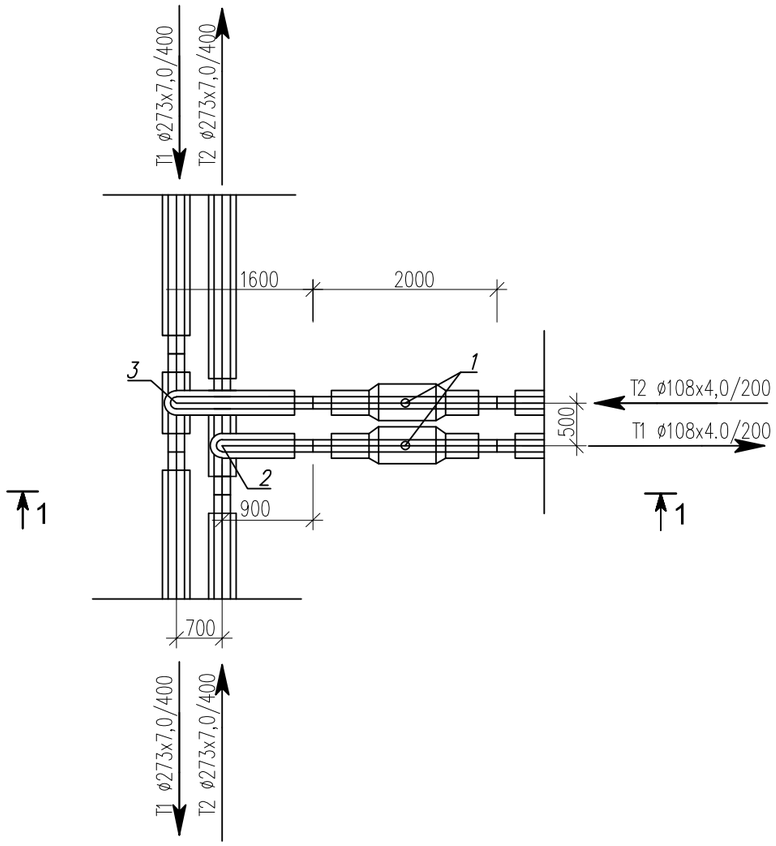

Спецификация

Поз	Обозначение	Наименование	Ед изм	Кол-во	Масса ед, кг	Прим
1	DN100 Ст108х4,0-2-ППУ-ПЭ	Шаровый кран полнопроходной	шт	2		
		длина штока с редуктором L=600мм				
2	Ст273х7,0-108х4,0-2-ППУ-ПЭ	Тройниковое ответвление	шт	1		
		I=900 мм, L= 1800 мм				
3	Ст273х7,0-108х4,0-2-ППУ-ПЭ	Тройниковое ответвление	шт	1		
		I=1600 мм, L= 1800 мм				
	273/400-ПЭ-600	Муфта термоусаживаемая из полиэтилена с комплектом изоляции стыков	шт	4		
	108/200-ПЭ-300	Муфта термоусаживаемая из полиэтилена с комплектом изоляции стыков	шт	4		

Разрез 1 - 1

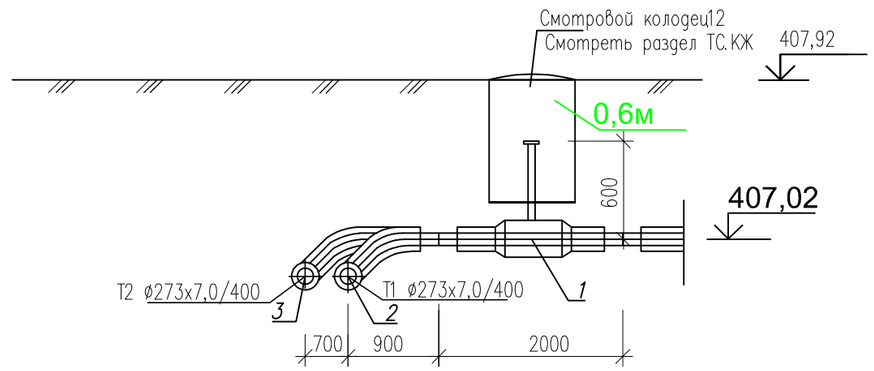

Изм.	Кол-во	Лист	№док.	Подпись	Дата
Разраб.		Бердибайкызы			06.24
Проверил		Амангелди П.			06.24
Н. контроль		Амангелди П.			06.24

18-2024-ТС

«Реконструкция тепловых сетей к N1, N3 котельной города Щучинск, Бурабайского района, Акмолинской области»

Тепломеханические решения тепловых сетей

Стадия	Лист	Листов
РП	6,15	

Участок N1
Узел трубопровода УТ12,2. Разрез 1-1

ТОО "ШЫМГОРПРОЕКТ"
г. Шымкент 2024г.

Взам. инв.N | Подпись и дата | Инв. N подл.

УТ12,3

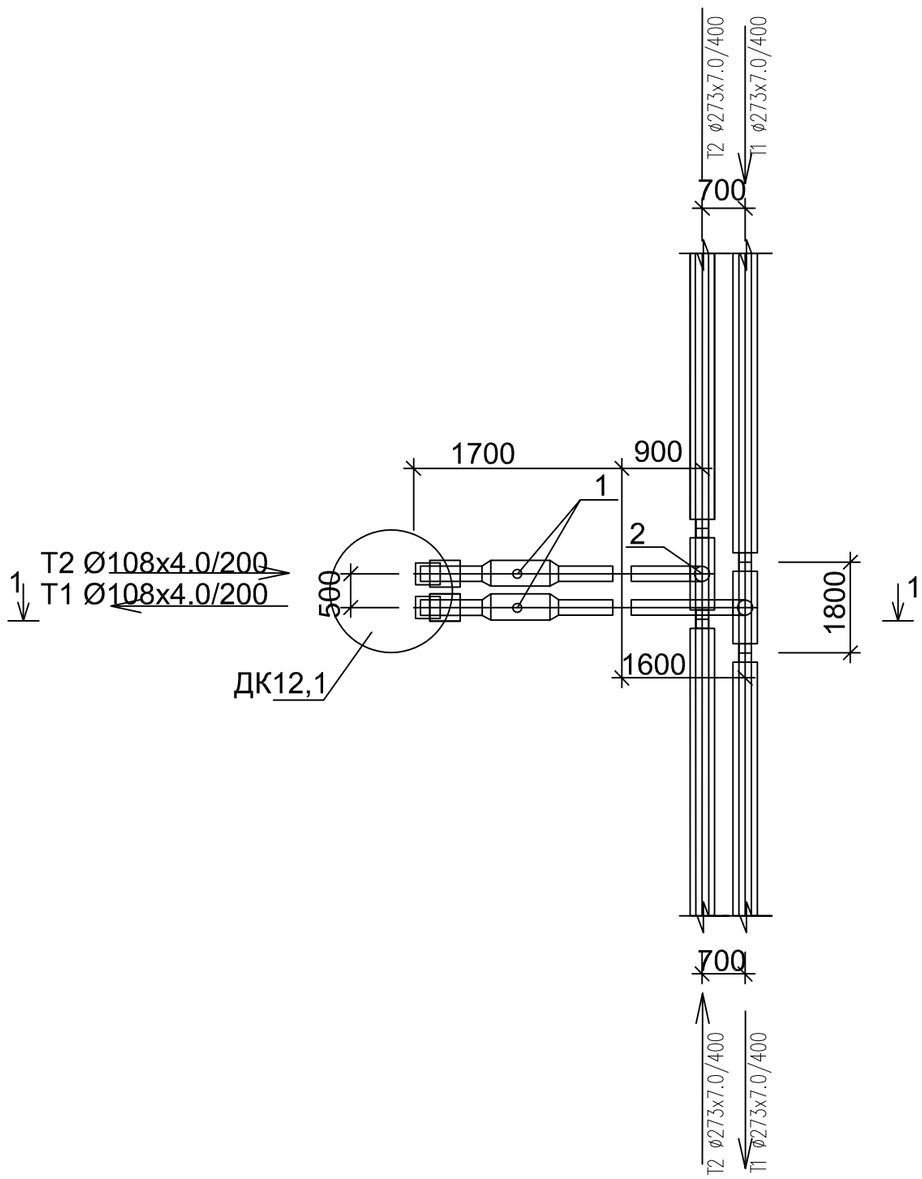

Спецификация

Поз	Обозначение	Наименование	Ед изм	Кол-во	Масса ед, кг	Прим
1	DN100 Ст108х4,0-2-ППУ-ПЭ	Шаровый кран полнопроходной с МЗИ	шт	2		
		длина штока с редуктором L=1130мм				
2	Ст273х7,0-108х4,0-2-ППУ-ПЭ	Тройниковое ответвление	шт	1		
		I=900 мм, L= 1800 мм				
3	Ст273х7,0-108х4,0-2-ППУ-ПЭ	Тройниковое ответвление	шт	1		
		I=1600 мм, L= 1800 мм				
	273/400-ПЭ-600	Муфта термоусаживаемая из полиэтилена с комплектом изоляции стыков	шт	4		
	108/200-ПЭ-300	Муфта термоусаживаемая из полиэтилена с комплектом изоляции стыков	шт	4		

Разрез 1 - 1

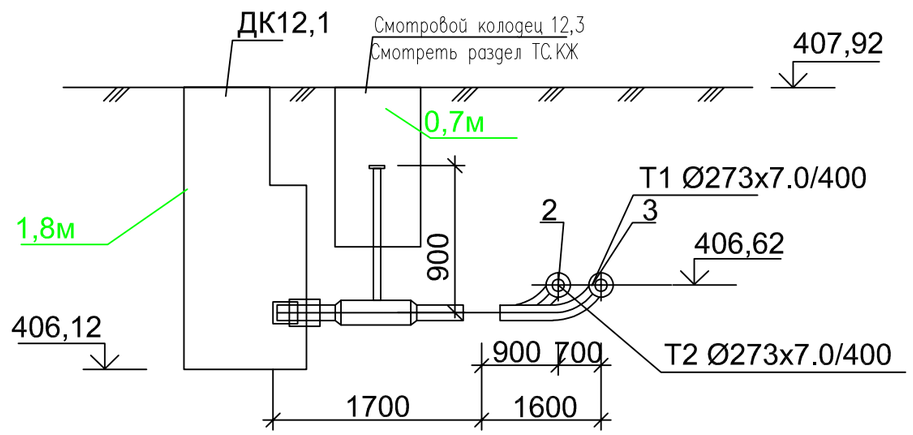

Изм.	Кол-во	Лист	№док.	Подпись	Дата
Разраб.		Бердибайкызы			06.24
Проверил		Амангелди П.			06.24
Н. контроль		Амангелди П.			06.24

18-2024-ТС

«Реконструкция тепловых сетей к N1, N3 котельной города Щучинск, Бурабайского района, Акмолинской области»

Тепломеханические решения тепловых сетей

Стадия	Лист	Листов
РП	6,16	

Участок N1
Узел трубопровода УТ12,3. Разрез 1-1

ТОО "ШЫМГОРПРОЕКТ"
г. Шымкент 2024г.

Взам. инв.N | Подпись и дата | Инв. N подл

УТ12,4

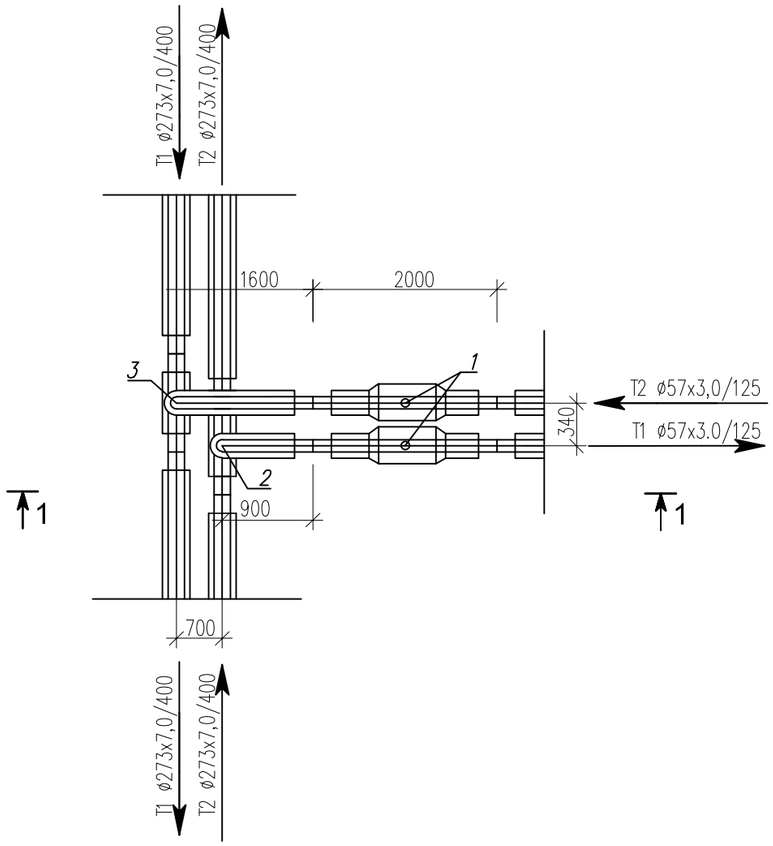

Спецификация

Поз	Обозначение	Наименование	Ед изм	Кол-во	Масса ед, кг	Прим
1	DN50 Ст57х3,0-2-ППУ-ПЭ	Шаровый кран полнопроходной	шт	2		
		длина штока с редуктором L=600мм				
2	Ст273х7,0-57х3,0-2-ППУ-ПЭ	Тройниковое ответвление	шт	1		
		I=900 мм, L= 1800 мм				
3	Ст273х7,0-57х3,0-2-ППУ-ПЭ	Тройниковое ответвление	шт	1		
		I=1600 мм, L= 1800 мм				
	273/400-ПЭ-600	Муфта термоусаживаемая из полиэтилена с комплектом изоляции стыков	шт	4		
	57/125-ПЭ-300	Муфта термоусаживаемая из полиэтилена с комплектом изоляции стыков	шт	4		

Разрез 1 - 1

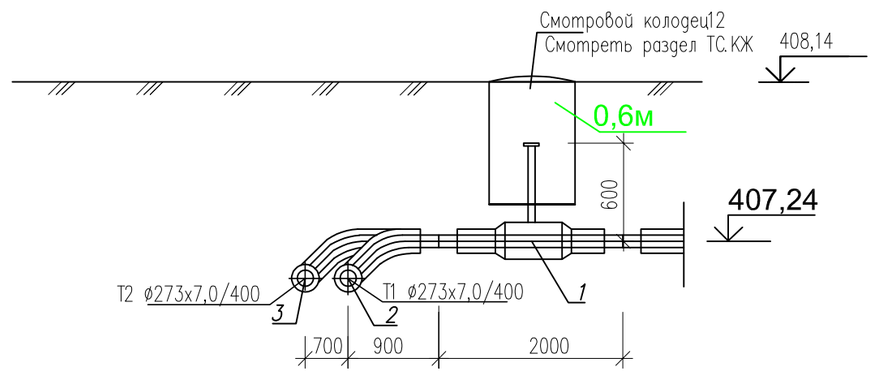

Изм.	Кол-во	Лист	№док.	Подпись	Дата
Разраб.		Бердибайкызы			06.24
Проверил		Амангелди П.			06.24
Н. контроль		Амангелди П.			06.24

18-2024-ТС

«Реконструкция тепловых сетей к N1, N3 котельной города Щучинск, Бурабайского района, Акмолинской области»

Тепломеханические решения тепловых сетей

Стадия	Лист	Листов
РП	6,17	

Участок N1
Узел трубопровода УТ12,4. Разрез 1-1

ТОО "ШЫМГОРПРОЕКТ"
г. Шымкент 2024г.

Взам. инв.N | Подпись и дата | Инв. N подл

УТ12,5

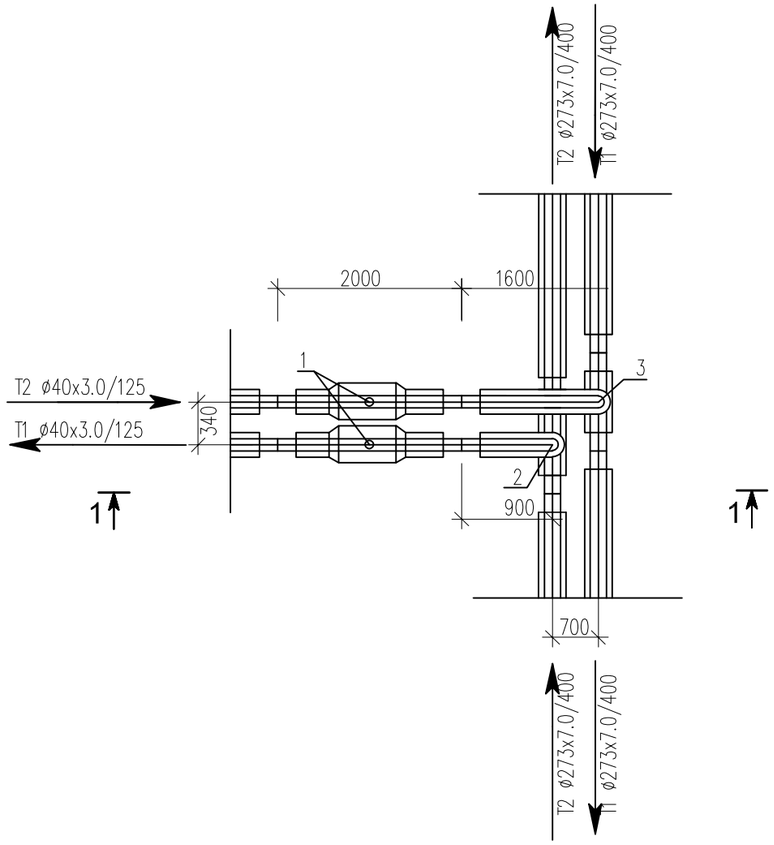

Спецификация

Поз	Обозначение	Наименование	Ед изм	Кол-во	Масса ед, кг	Прим
1	DN40 Ст40х3,0-2-ППУ-ПЭ	Шаровый кран полнопроходной	шт	2		
		длина штока с редуктором L=600мм				
2	Ст273х7,0-40х3,0-2-ППУ-ПЭ	Тройниковое ответвление	шт	1		
		I=900 мм, L= 1800 мм				
3	Ст273х7,0-40х3,0-2-ППУ-ПЭ	Тройниковое ответвление	шт	1		
		I=1600 мм, L= 1800 мм				
	273/400-ПЭ-600	Муфта термоусаживаемая из полиэтилена с комплектом изоляции стыков	шт	4		
	40/125-ПЭ-300	Муфта термоусаживаемая из полиэтилена с комплектом изоляции стыков	шт	4		

Разрез 1 - 1

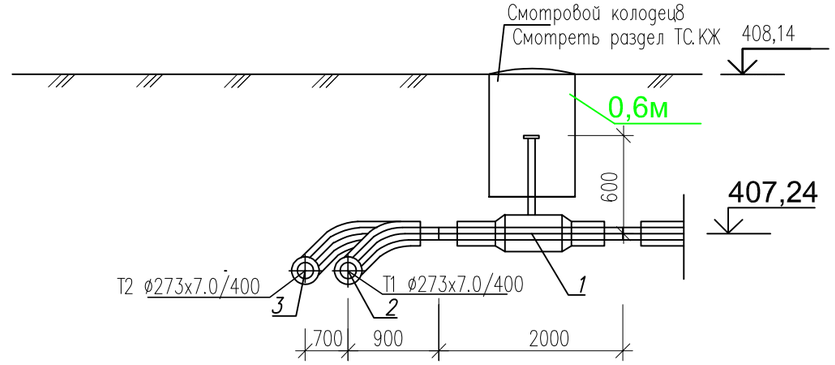

Изм.	Кол-во	Лист	№док.	Подпись	Дата
Разраб.		Бердибайкызы			06.24
Проверил		Амангелди П.			06.24
Н. контроль		Амангелди П.			06.24

18-2024-ТС

«Реконструкция тепловых сетей к N1, N3 котельной города Щучинск, Бурабайского района, Акмолинской области»

Тепломеханические решения тепловых сетей

Стадия	Лист	Листов
РП	6,18	

Участок N1
Узел трубопровода УТ12,5. Разрез 1-1

ТОО "ШЫМГОРПРОЕКТ"
г. Шымкент 2024г.

Взам. инв.N | Подпись и дата | Инв. N подл.

УТ12,6

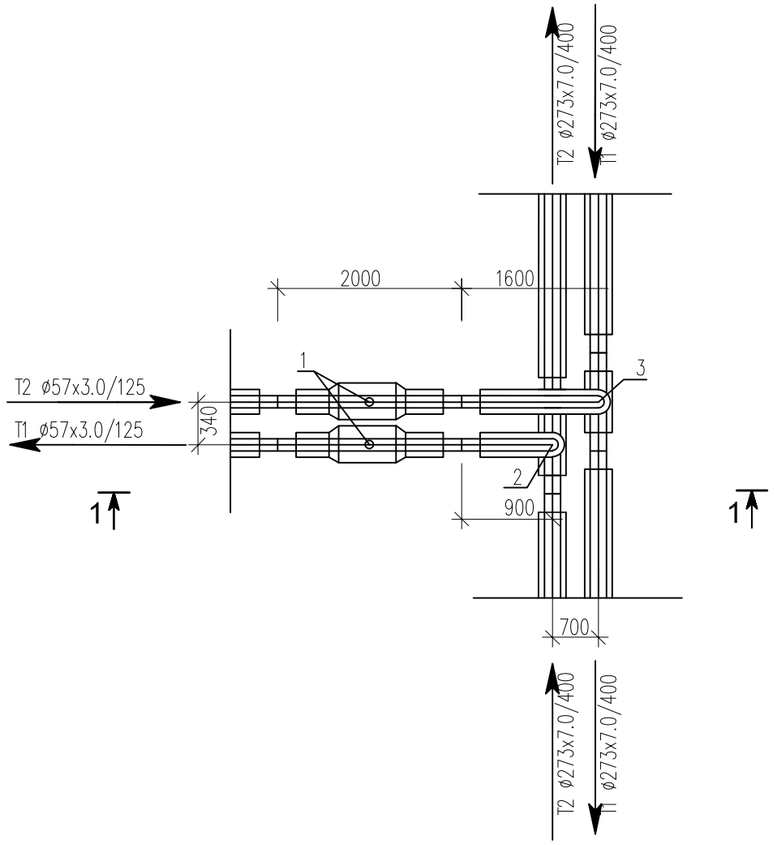

Спецификация

Поз	Обозначение	Наименование	Ед изм	Кол-во	Масса ед, кг	Прим
1	DN50 Ст57х3,0-2-ППУ-ПЭ	Шаровый кран полнопроходной	шт	2		
		длина штока с редуктором L=600мм				
2	Ст273х7,0-57х3,0-2-ППУ-ПЭ	Тройниковое ответвление	шт	1		
		I=900 мм, L= 1800 мм				
3	Ст273х7,0-57х3,0-2-ППУ-ПЭ	Тройниковое ответвление	шт	1		
		I=1600 мм, L= 1800 мм				
	273/400-ПЭ-600	Муфта термоусаживаемая из полиэтилена с комплектом изоляции стыков	шт	4		
	57/125-ПЭ-300	Муфта термоусаживаемая из полиэтилена с комплектом изоляции стыков	шт	4		

Разрез 1 - 1

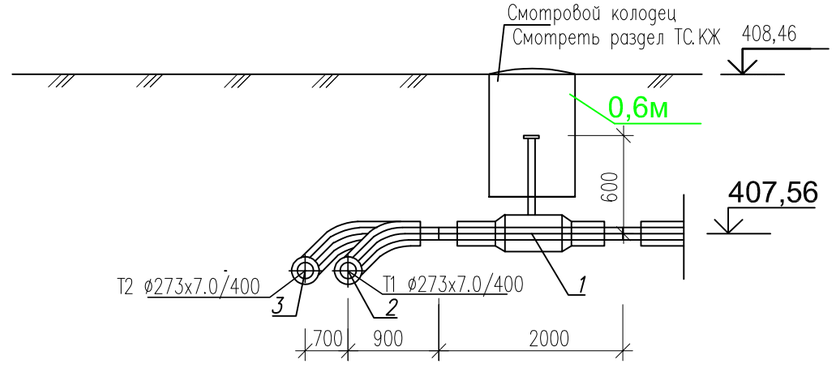

Изм.	Кол-во	Лист	№док.	Подпись	Дата
Разраб.		Бердибайкызы			06.24
Проверил		Амангелди П.			06.24
Н. контроль		Амангелди П.			06.24

18-2024-ТС

«Реконструкция тепловых сетей к N1, N3 котельной города Щучинск, Бурабайского района, Акмолинской области»

Тепломеханические решения тепловых сетей

Стадия	Лист	Листов
РП	6,19	

Участок N1
Узел трубопровода УТ12,6. Разрез 1-1

ТОО "ШЫМГОРПРОЕКТ"
г. Шымкент 2024г.

Взам. инв.N | Подпись и дата | Инв. N подл.

УТ12,7

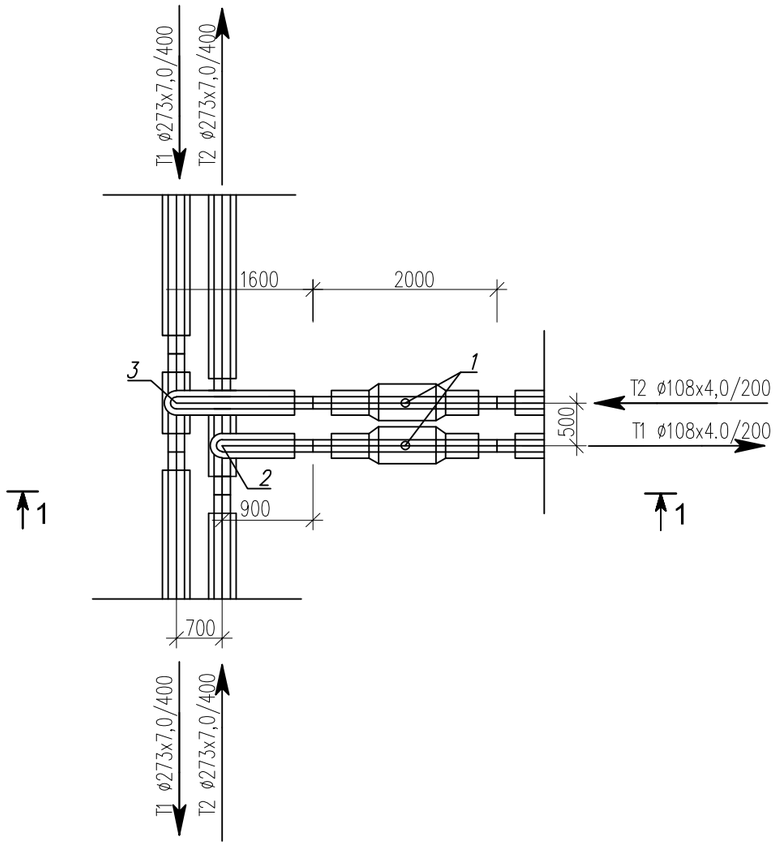

Спецификация

Поз	Обозначение	Наименование	Ед изм	Кол-во	Масса ед, кг	Прим
1	DN100 Ст108х4,0-2-ППУ-ПЭ	Шаровый кран полнопроходной	шт	2		
		длина штока с редуктором L=600мм				
2	Ст273х7,0-108х4,0-2-ППУ-ПЭ	Тройниковое ответвление	шт	1		
		I=900 мм, L= 1800 мм				
3	Ст273х7,0-108х4,0-2-ППУ-ПЭ	Тройниковое ответвление	шт	1		
		I=1600 мм, L= 1800 мм				
	273/400-ПЭ-600	Муфта термоусаживаемая из полиэтилена с комплектом изоляции стыков	шт	4		
	108/200-ПЭ-300	Муфта термоусаживаемая из полиэтилена с комплектом изоляции стыков	шт	4		

Разрез 1 - 1

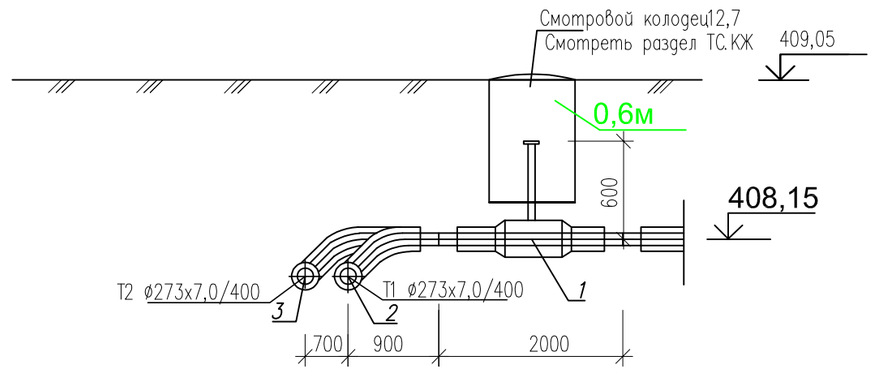

Изм.	Кол-во	Лист	№док.	Подпись	Дата
Разраб.		Бердибайкызы			06.24
Проверил		Амангелди П.			06.24
Н. контроль		Амангелди П.			06.24

18-2024-ТС

«Реконструкция тепловых сетей к N1, N3 котельной города Щучинск, Бурабайского района, Акмолинской области»

Тепломеханические решения тепловых сетей

Стадия	Лист	Листов
РП	6,20	

Участок N1
Узел трубопровода УТ12,7. Разрез 1-1

ТОО "ШЫМГОРПРОЕКТ"
г. Шымкент 2024г.

Взам. инв.N | Подпись и дата | Инв. N подл

УТ12,8

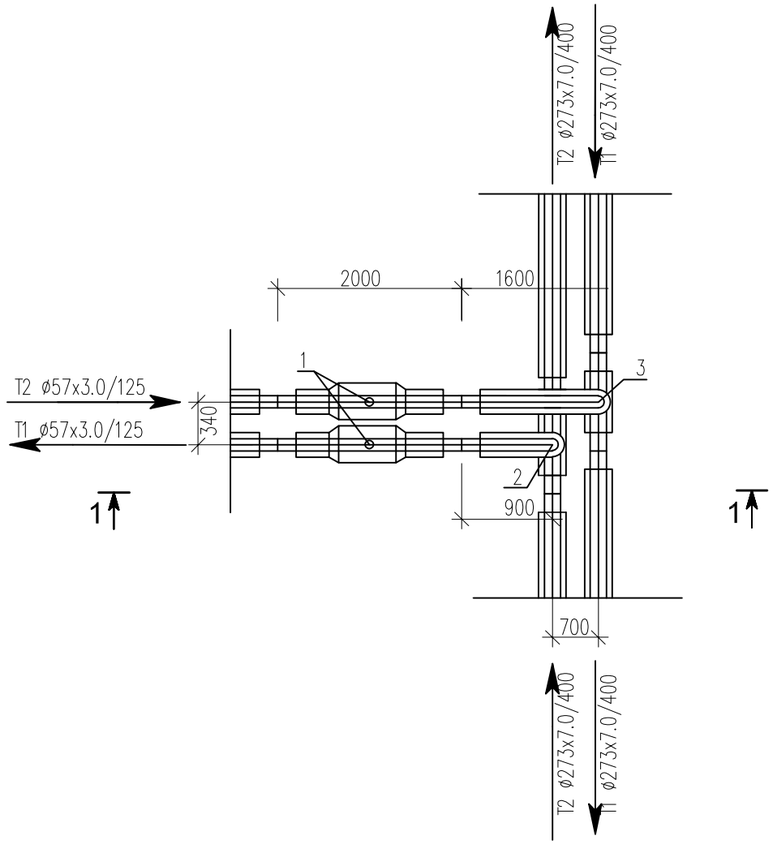

Спецификация

Поз	Обозначение	Наименование	Ед изм	Кол-во	Масса ед, кг	Прим
1	DN50 Ст57х3,0-2-ППУ-ПЭ	Шаровый кран полнопроходной	шт	2		
		длина штока с редуктором L=600мм				
2	Ст273х7,0-57х3,0-2-ППУ-ПЭ	Тройниковое ответвление	шт	1		
		I=900 мм, L= 1800 мм				
3	Ст273х7,0-57х3,0-2-ППУ-ПЭ	Тройниковое ответвление	шт	1		
		I=1600 мм, L= 1800 мм				
	273/400-ПЭ-600	Муфта термоусаживаемая из полиэтилена с комплектом изоляции стыков	шт	4		
	57/125-ПЭ-300	Муфта термоусаживаемая из полиэтилена с комплектом изоляции стыков	шт	4		

Разрез 1 - 1

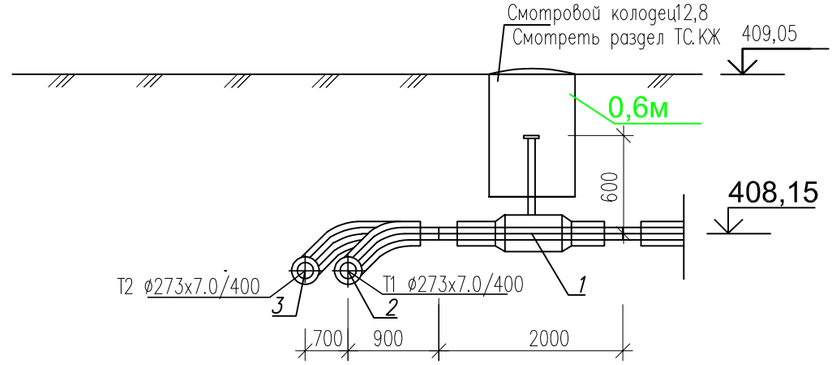

Изм.	Кол-во	Лист	№док.	Подпись	Дата
Разраб.		Бердибайкызы			06.24
Проверил		Амангелди П.			06.24
Н. контроль		Амангелди П.			06.24

18-2024-ТС

«Реконструкция тепловых сетей к N1, N3 котельной города Щучинск, Бурабайского района, Акмолинской области»

Тепломеханические решения тепловых сетей

Стадия	Лист	Листов
РП	6,21	

Участок N1
Узел трубопровода УТ12,8. Разрез 1-1

ТОО "ШЫМГОРПРОЕКТ"
г. Шымкент 2024г.

Взам. инв.N | Подпись и дата | Инв. N подл.

УТ12,9

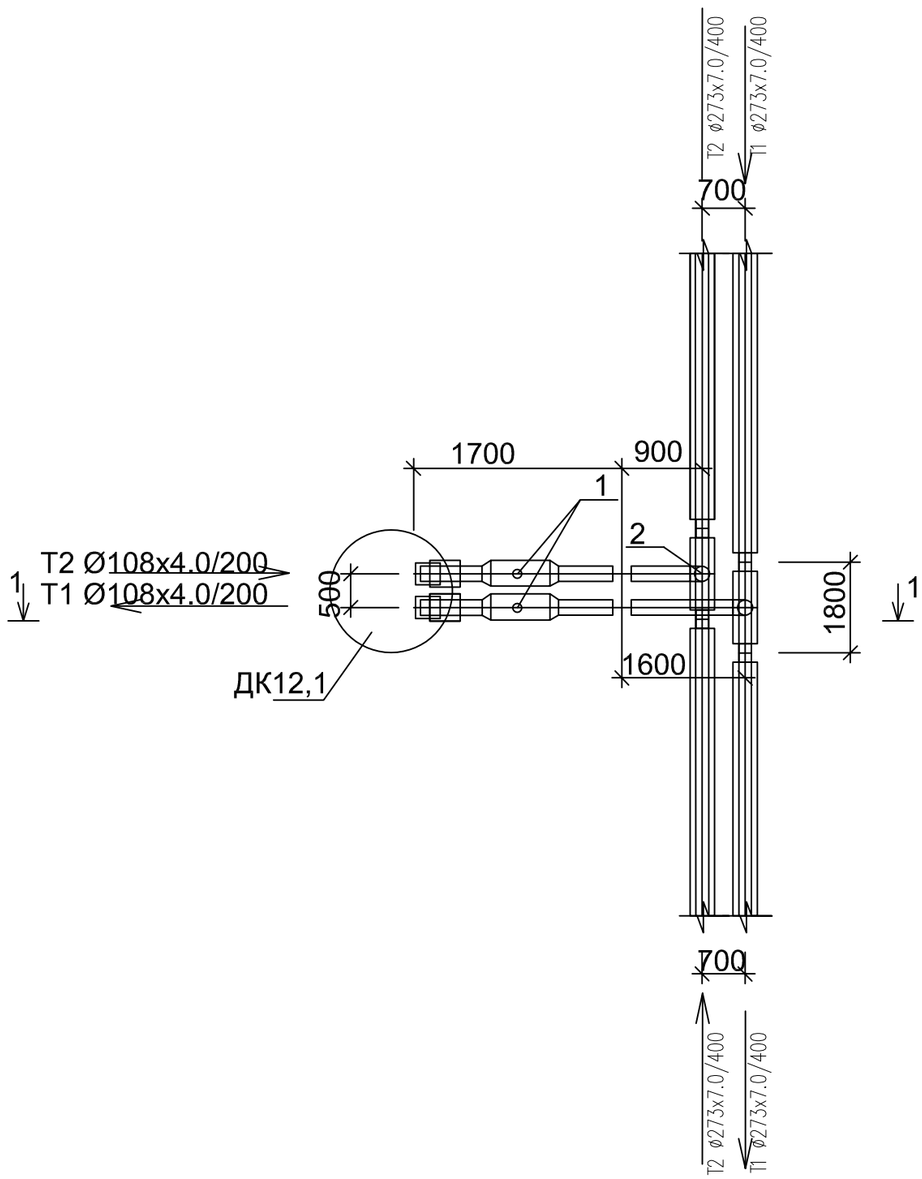

Спецификация

Поз	Обозначение	Наименование	Ед изм	Кол-во	Масса ед, кг	Прим
1	DN100 Ст108х4,0-2-ППУ-ПЭ	Шаровый кран полнопроходной с МЗИ	шт	2		
		длина штока с редуктором L=1130мм				
2	Ст273х7,0-108х4,0-2-ППУ-ПЭ	Тройниковое ответвление	шт	1		
		I=900 мм, L= 1800 мм				
3	Ст273х7,0-108х4,0-2-ППУ-ПЭ	Тройниковое ответвление	шт	1		
		I=1600 мм, L= 1800 мм				
	273/400-ПЭ-600	Муфта термоусаживаемая из полиэтилена с комплектом изоляции стыков	шт	4		
	108/200-ПЭ-300	Муфта термоусаживаемая из полиэтилена с комплектом изоляции стыков	шт	4		

Разрез 1 - 1

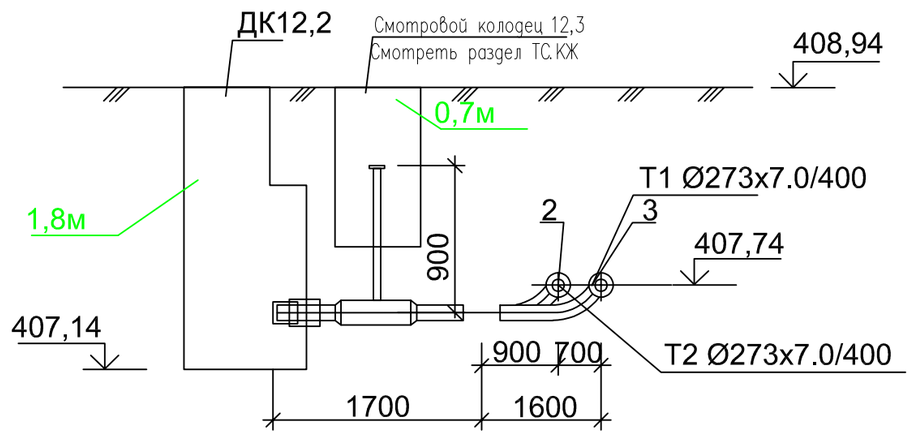

Изм.	Кол-во	Лист	№док.	Подпись	Дата
Разраб.		Бердибайкызы			06.24
Проверил		Амангелди П.			06.24
Н.контроль		Амангелди П.			06.24

18-2024-ТС

«Реконструкция тепловых сетей к N1, N3 котельной города Щучинск, Бурабайского района, Акмолинской области»

Тепломеханические решения тепловых сетей

Стадия	Лист	Листов
РП	6,22	

Участок N1
Узел трубопровода УТ12,9. Разрез 1-1

ТОО "ШЫМГОРПРОЕКТ"
г. Шымкент 2024г.

Взам. инв.N | Подпись и дата | Инв. N подл

УТ12,10,1

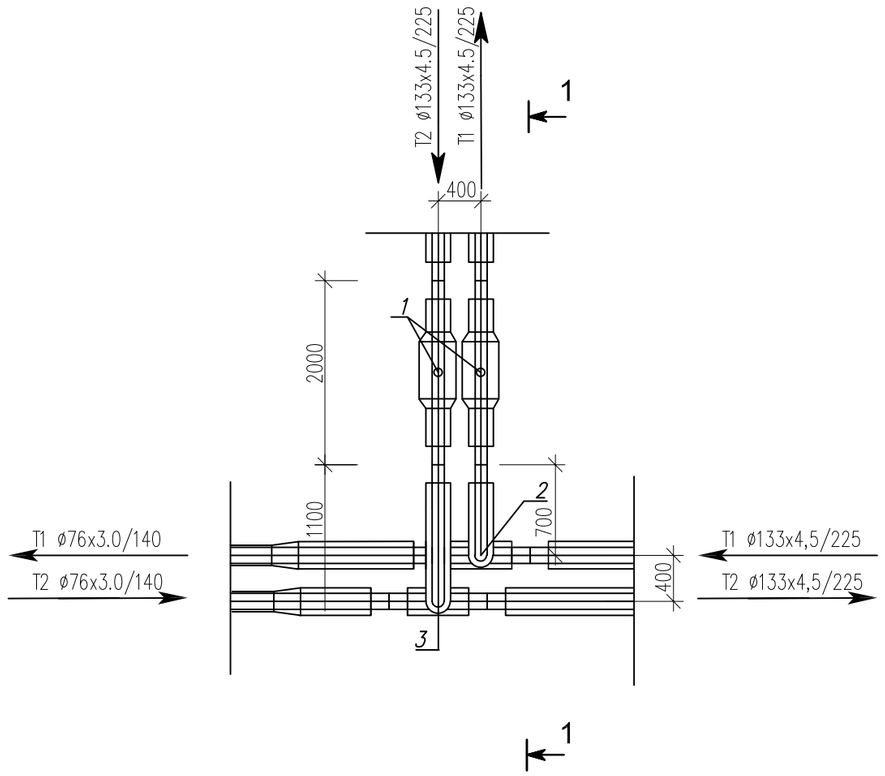

Спецификация

Поз	Обозначение	Наименование	Ед изм	Кол-во	Масса ед, кг	Прим
1	DN125 Ст133х4,5-2-ППУ-ПЭ	Шаровый кран полнопроходной	шт	2		
		длина штока с редуктором L=600мм				
2	Ст133х4,5-133х4,5-2-ППУ-ПЭ	Тройниковое ответвление	шт	1		
		I=700 мм, L= 1300 мм				
3	Ст133х4,5-133х4,5-2-ППУ-ПЭ	Тройниковое ответвление	шт	1		
		I=1100 мм, L= 1300 мм				
	133/225-ПЭ-300	Муфта термоусаживаемая из полиэтилена с комплектом изоляции стыков, длина 300мм	шт	8		
	76/140-ПЭ-300	Муфта термоусаживаемая из полиэтилена с комплектом изоляции стыков, длина 300мм	шт	2		

Разрез 1 - 1

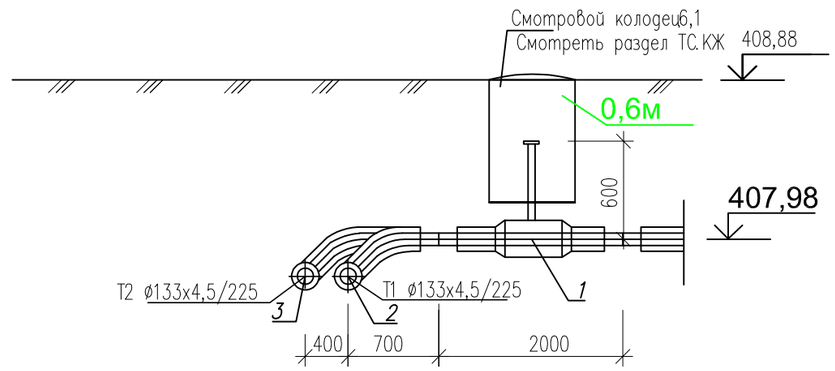

Изм.	Кол-во	Лист	№док.	Подпись	Дата
Разраб.		Бердибайкызы			06.24
Проверил		Амангелди П.			06.24
Н. контроль		Амангелди П.			06.24

18-2024-ТС

«Реконструкция тепловых сетей к N1, N3 котельной города Щучинск, Бурабайского района, Акмолинской области»

Тепломеханические решения тепловых сетей

Стадия	Лист	Листов
РП	6,23	

Участок N1
Узел трубопровода УТ12,10,1. Разрез 1-1

ТОО "ШЫМГОРПРОЕКТ"
г. Шымкент 2024г.

Взам. инв.N | Подпись и дата | Инв. N подл.

УТ12,10,2

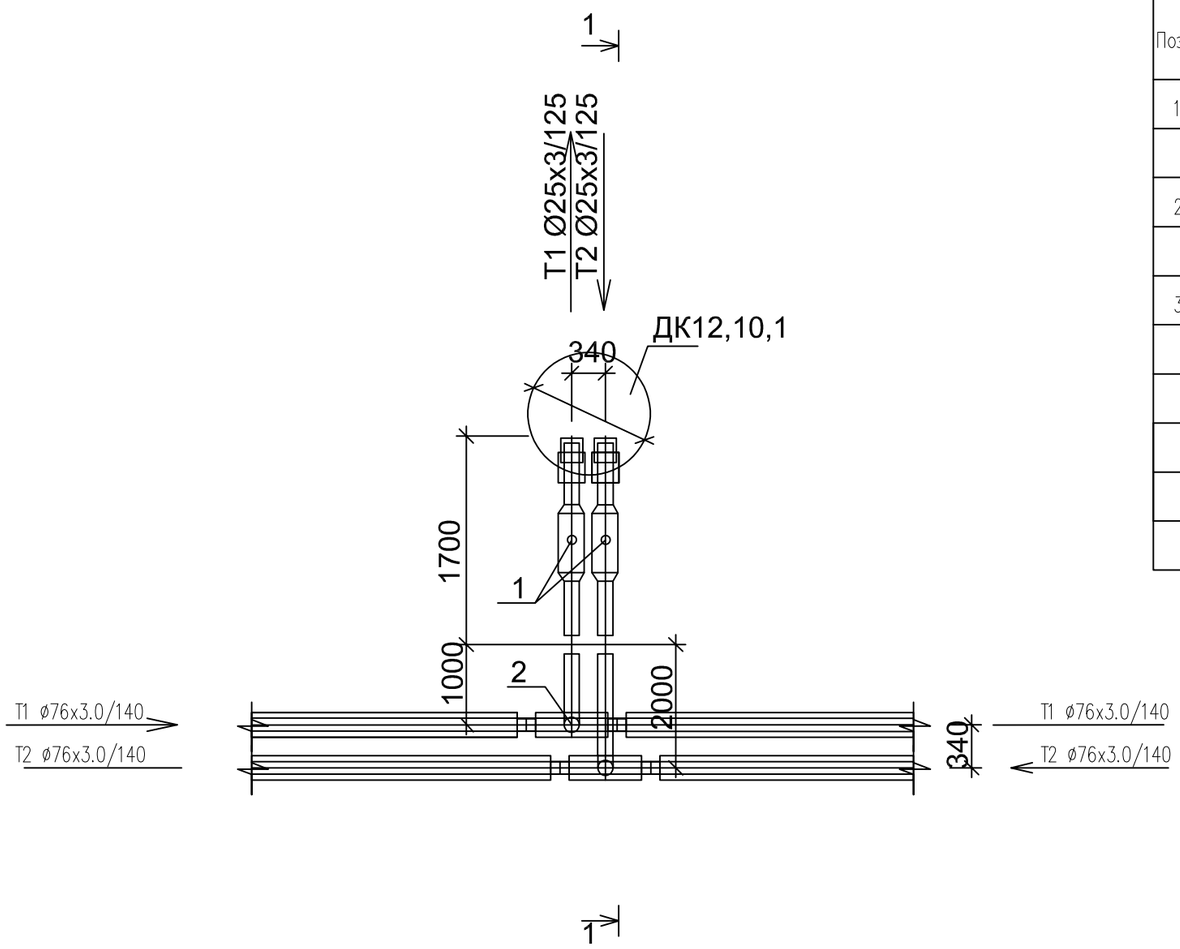

Спецификация

Поз	Обозначение	Наименование	Ед изм	Кол-во	Масса ед, кг	Прим
1	DN25 Ст25х3-2-ППУ-ПЭ	Шаровый кран полнопроходной с МЗИ	шт	2		
		длина штока с редуктором L=900мм				
2	Ст76х3,0-25х3,0-2-ППУ-ПЭ	Тройниковое ответвление	шт	1		
		I=700 мм, L= 1300 мм				
3	Ст76х3,0-25х3,0-2-ППУ-ПЭ	Тройниковое ответвление	шт	1		
		I=1040 мм, L= 1300 мм				
	76/140-ПЭ-300	Муфта термоусаживаемая из полиэтилена с комплектом изоляции стыков, длина 300мм	шт	4		
	25/125-ПЭ-300	Муфта термоусаживаемая из полиэтилена с комплектом изоляции стыков, длина 300мм	шт	4		

Разрез 1 - 1

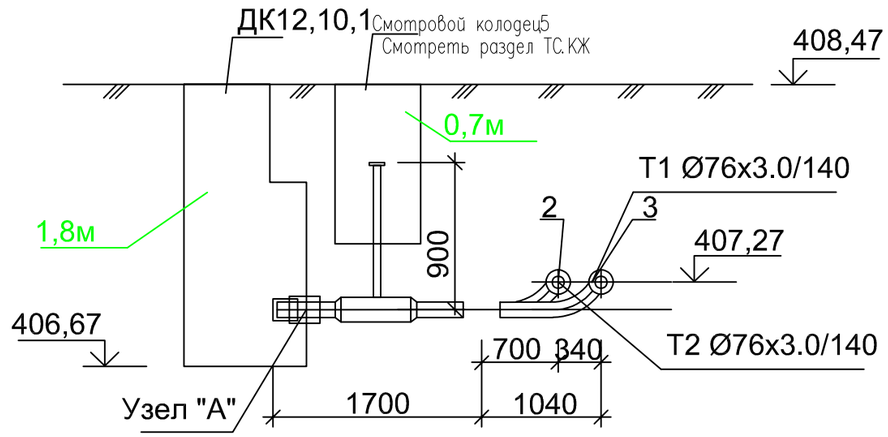

Изм.	Кол-во	Лист	№док.	Подпись	Дата
Разраб.		Бердибайкызы			06.24
Проверил		Амангелди П.			06.24
Н. контроль		Амангелди П.			06.24

18-2024-ТС

«Реконструкция тепловых сетей к N1, N3 котельной города Щучинск, Бурабайского района, Акмолинской области»

Тепломеханические решения тепловых сетей

Стадия	Лист	Листов
РП	6,24	

Участок N1

Узел трубопровода УТ12,10,2. Разрез 1-1

ТОО "ШЫМГОРПРОЕКТ" г. Шымкент 2024г.

Взам. инв.N

Подпись и дата

Инв. N подл.

УТ12,11

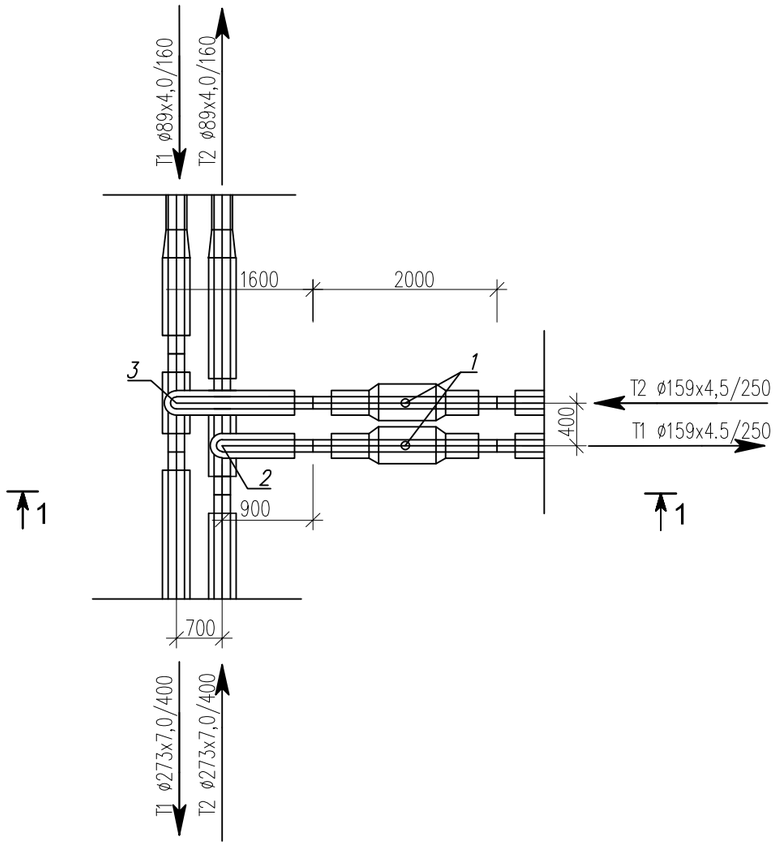

Спецификация

Поз	Обозначение	Наименование	Ед изм	Кол-во	Масса ед, кг	Прим
1	DN150 Ст159х4,5-2-ППУ-ПЭ	Шаровый кран полнопроходной	шт	2		
		длина штока с редуктором L=600мм				
2	Ст273х7,0-159х4,5-2-ППУ-ПЭ	Тройниковое ответвление	шт	1		
		I=900 мм, L= 1800 мм				
3	Ст273х7,0-159х4,5-2-ППУ-ПЭ	Тройниковое ответвление	шт	1		
		I=1600 мм, L= 1800 мм				
	273/400-ПЭ-600	Муфта термоусаживаемая из полиэтилена с комплектом изоляции стыков	шт	6		
	159/250-ПЭ-300	Муфта термоусаживаемая из полиэтилена с комплектом изоляции стыков	шт	4		
	89/160-ПЭ-300	Муфта термоусаживаемая из полиэтилена с комплектом изоляции стыков	шт	2		
	Ст273х7,0-89х4,0-2-ППУ-ПЭ	Переход стандартный	шт	2		

Разрез 1 - 1

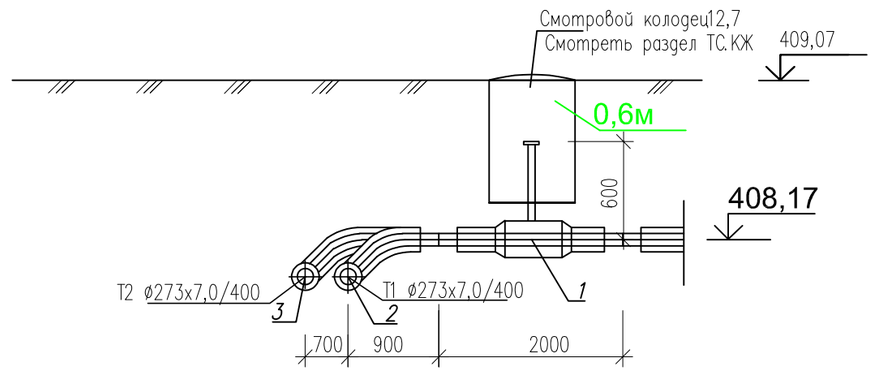

Изм.	Кол-во	Лист	№док.	Подпись	Дата
Разраб.		Бердибайкызы			06.24
Проверил		Амангелди П.			06.24
Н. контроль		Амангелди П.			06.24

18-2024-ТС

«Реконструкция тепловых сетей к N1, N3 котельной города Щучинск, Бурабайского района, Акмолинской области»

Тепломеханические решения тепловых сетей

Стадия	Лист	Листов
РП	6,25	

Участок N1
Узел трубопровода УТ12,11. Разрез 1-1

ТОО "ШЫМГОРПРОЕКТ"
г. Шымкент 2024г.

Взам. инв.N | Подпись и дата | Инв. N подл.

УТ12,11,1

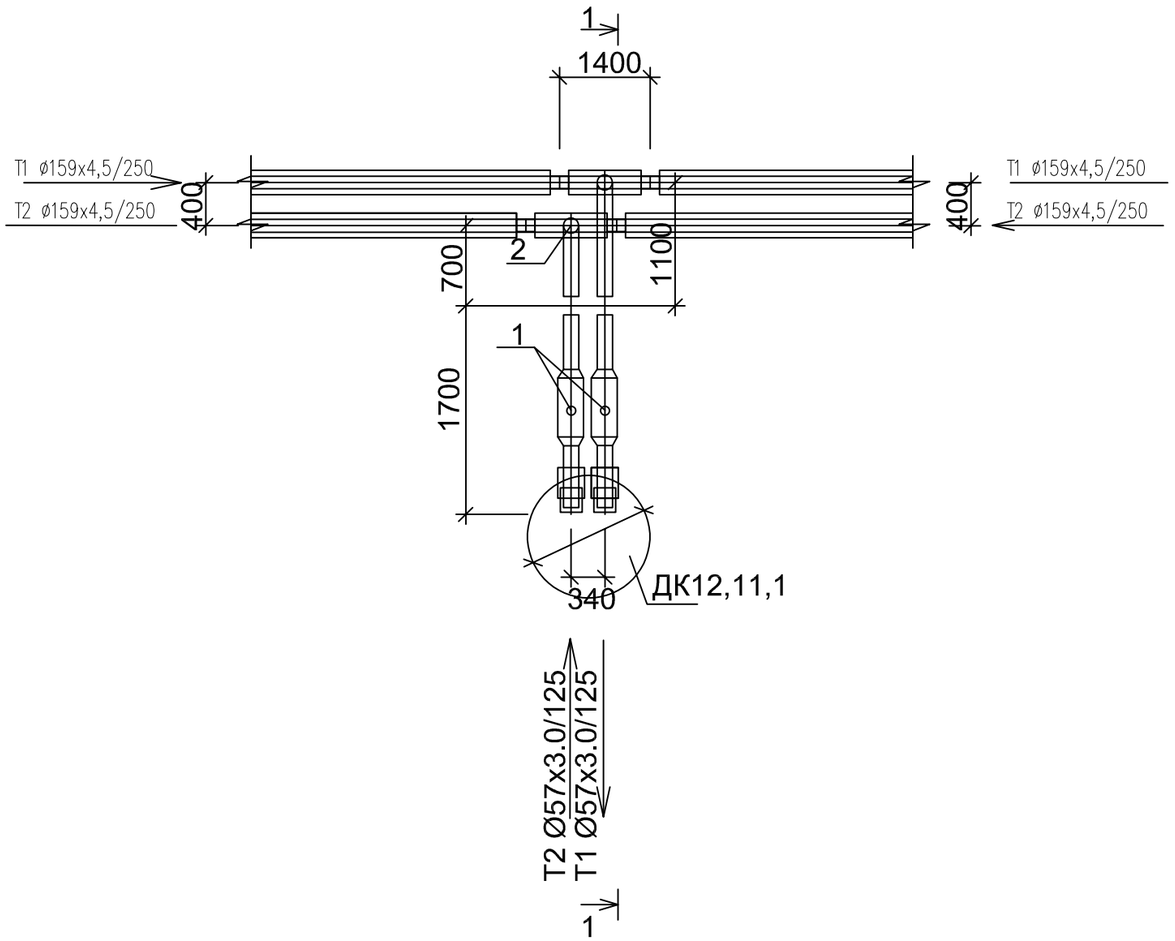

Спецификация

Поз	Обозначение	Наименование	Ед изм	Кол-во	Масса ед, кг	Прим
1	DN50 Ст57х3,0-2-ППУ-ПЭ	Шаровый кран полнопроходной с МЗИ	шт	2		
		длина штока с редуктором L=900мм				
2	Ст159х4,5-57х3,0-2-ППУ-ПЭ	Тройниковое ответвление	шт	1		
		I=700 мм, L= 1400 мм				
3	Ст159х4,5-57х3,0-2-ППУ-ПЭ	Тройниковое ответвление	шт	1		
		I=1100 мм, L= 1400 мм				
	159/250-ПЭ-300	Муфта термоусаживаемая из полиэтилена с комплектом изоляции стыков, длина 300мм	шт	4		
	57/125-ПЭ-300	Муфта термоусаживаемая из полиэтилена с комплектом изоляции стыков, длина 300мм	шт	4		

Разрез 1 - 1

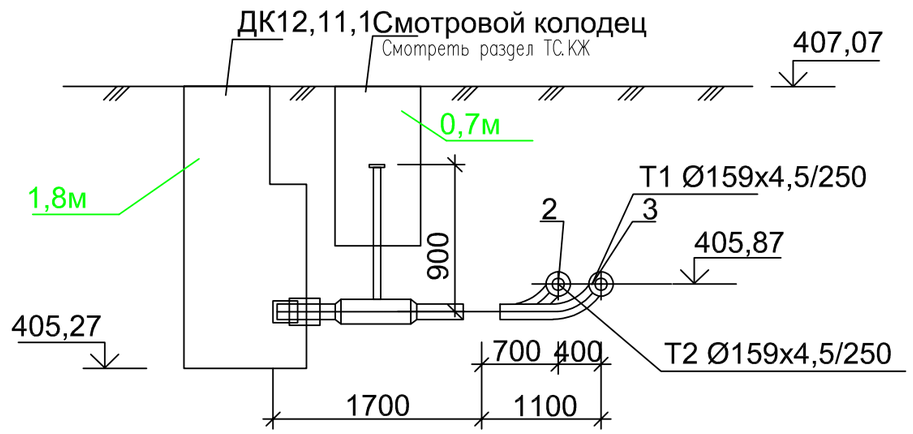

Изм.	Кол-во	Лист	№док.	Подпись	Дата
Разраб.		Бердибайкызы			06.24
Проверил		Амангелди П.			06.24
Н. контроль		Амангелди П.			06.24

18-2024-ТС

«Реконструкция тепловых сетей к N1, N3 котельной города Щучинск, Бурабайского района, Акмолинской области»

Тепломеханические решения тепловых сетей

Стадия	Лист	Листов
РП	6,26	

Участок N1

Узел трубопровода УТ12,11,1. Разрез 1-1

ТОО "ШЫМГОРПРОЕКТ" г. Шымкент 2024г.

Взам. инв.N | Подпись и дата | Инв. N подл

УТ12,11,2

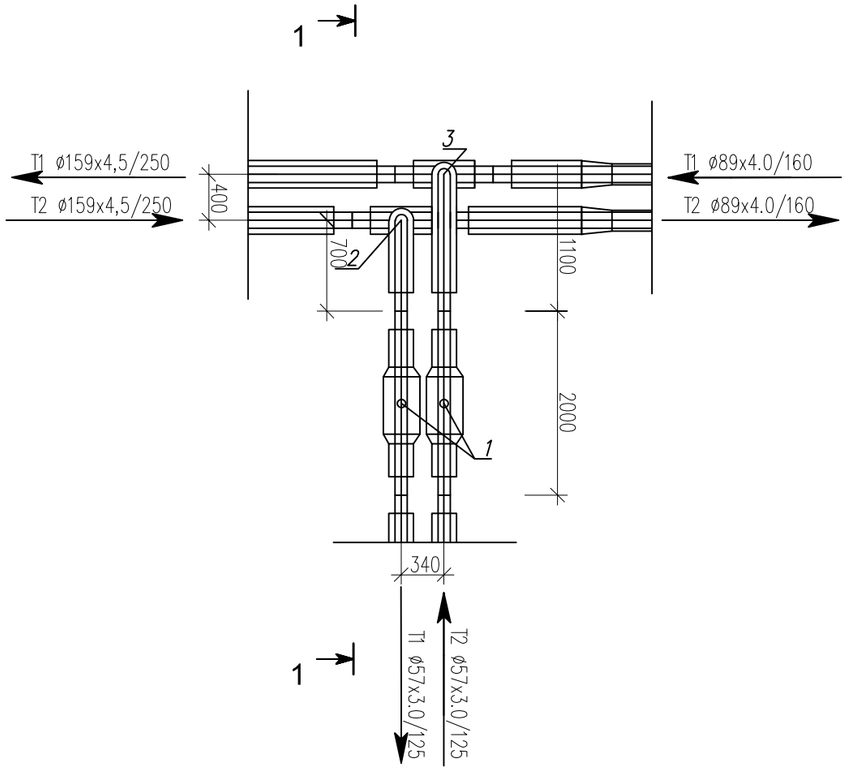

Спецификация

Поз	Обозначение	Наименование	Ед изм	Кол-во	Масса ед, кг	Прим
1	DN50 Ст57х3,0-2-ППУ-ПЭ	Шаровый кран полнопроходной	шт	2		
		длина штока с редуктором L=600мм				
2	Ст159х4,5-57х3,0-2-ППУ-ПЭ	Тройниковое ответвление	шт	1		
		I=700 мм, L= 1400 мм				
3	Ст159х4,5-57х3,0-2-ППУ-ПЭ	Тройниковое ответвление	шт	1		
		I=1100 мм, L= 1400 мм				
	159/250-ПЭ-300	Муфта термоусаживаемая из полиэтилена с комплектом изоляции стыков	шт	4		
	57/125-ПЭ-300	Муфта термоусаживаемая из полиэтилена с комплектом изоляции стыков	шт	4		
	89/160-ПЭ-300	Муфта термоусаживаемая из полиэтилена с комплектом изоляции стыков	шт	2		
	Ст159х4,5-89х4,0-2-ППУ-ПЭ	переход стандартный	шт	2		

Разрез 1 - 1

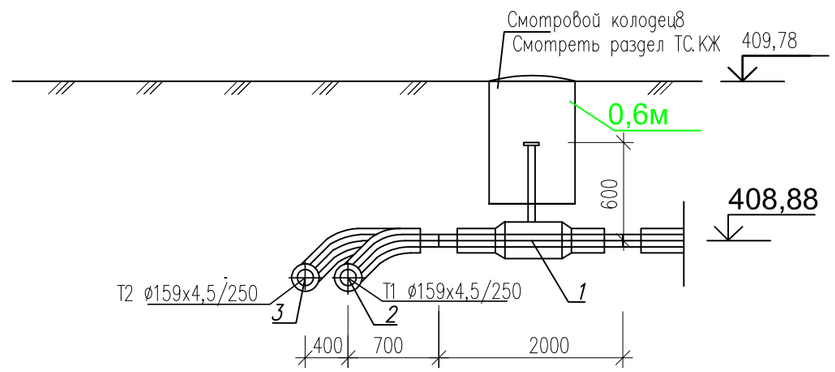

Изм.	Кол-во	Лист	№док.	Подпись	Дата
Разраб.		Бердибайкызы			06.24
Проверил		Амангелди П.			06.24
Н. контроль		Амангелди П.			06.24

18-2024-ТС

«Реконструкция тепловых сетей к N1, N3 котельной города Щучинск, Бурабайского района, Акмолинской области»

Тепломеханические решения тепловых сетей

Стадия	Лист	Листов
РП	6,27	

Участок N1
Узел трубопровода УТ12,11,2. Разрез 1-1

ТОО "ШЫМГОРПРОЕКТ"
г. Шымкент 2024г.

Взам. инв.N | Подпись и дата | Инв. N подл.

УТ12,11,3

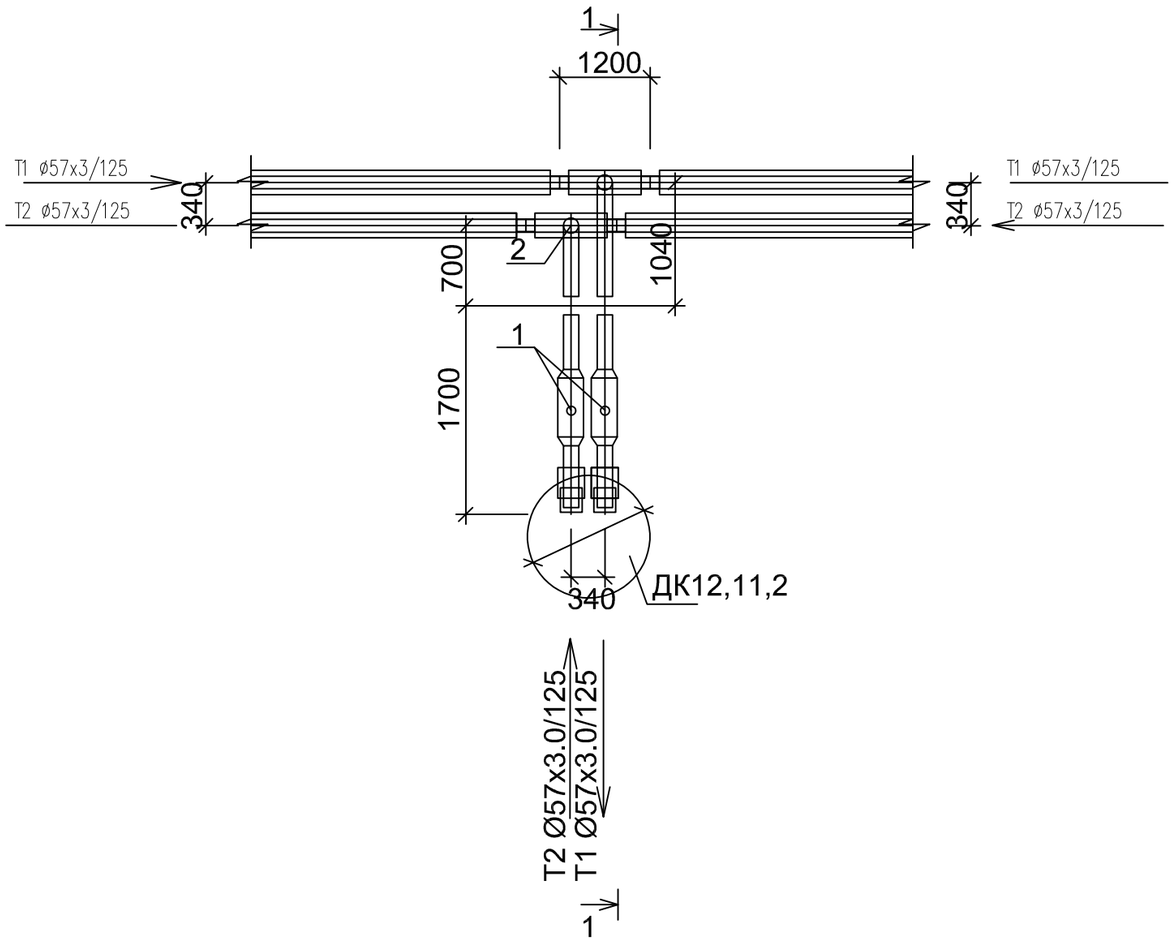

Спецификация

Поз	Обозначение	Наименование	Ед изм	Кол-во	Масса ед, кг	Прим
1	DN25 Ст25х3,0-2-ППУ-ПЭ	Шаровый кран полнопроходной с МЗИ	шт	2		
		длина штока с редуктором L=900мм				
2	Ст57х3-25х3,0-2-ППУ-ПЭ	Тройниковое ответвление	шт	1		
		I=700 мм, L= 1200 мм				
3	Ст57х3-25х3,0-2-ППУ-ПЭ	Тройниковое ответвление	шт	1		
		I=1040 мм, L= 1200 мм				
	159/250-ПЭ-300	Муфта термоусаживаемая из полиэтилена с комплектом изоляции стыков, длина 300мм	шт	4		
	57/125-ПЭ-300	Муфта термоусаживаемая из полиэтилена с комплектом изоляции стыков, длина 300мм	шт	4		

Разрез 1 - 1

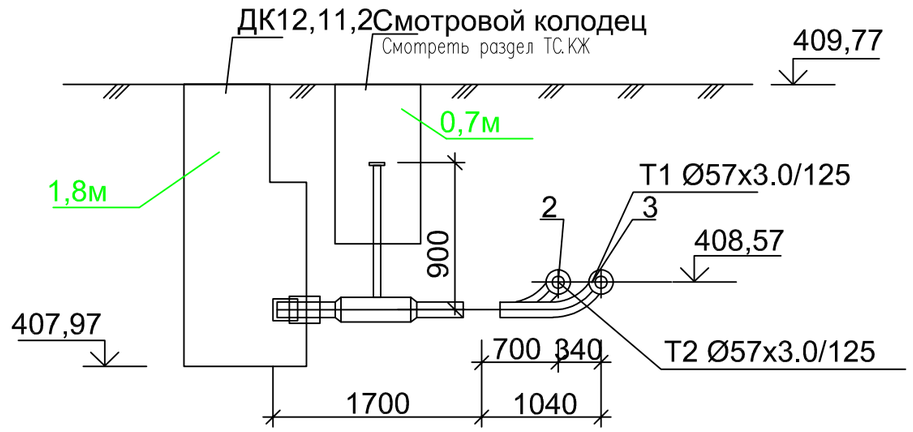

Изм.	Кол-во	Лист	№док.	Подпись	Дата
Разраб.		Бердибайкызы			06.24
Проверил		Амангелди П.			06.24
Н. контроль		Амангелди П.			06.24

18-2024-ТС

«Реконструкция тепловых сетей к N1, N3 котельной города Щучинск, Бурабайского района, Акмолинской области»

Тепломеханические решения тепловых сетей

Стадия	Лист	Листов
РП	6,28	

Участок N1

Узел трубопровода УТ12,11,1. Разрез 1-1

ТОО "ШЫМГОРПРОЕКТ" г. Шымкент 2024г.

Взам. инв.N | Подпись и дата | Инв. N подл

УТ12,12

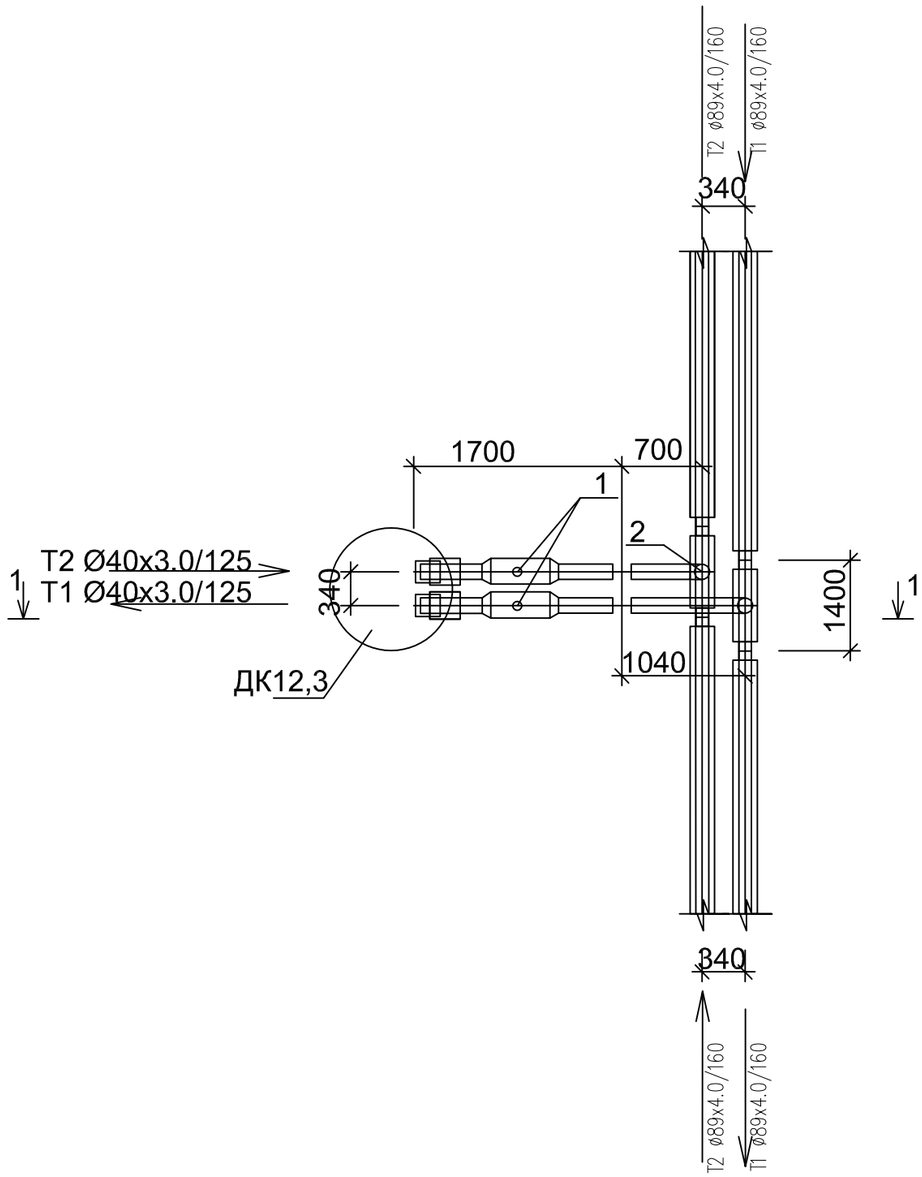

Спецификация

Поз	Обозначение	Наименование	Ед изм	Кол-во	Масса ед, кг	Прим
1	DN40 Ст40х3,0-2-ППУ-ПЭ	Шаровый кран полнопроходной с МЗИ	шт	2		
		длина штока с редуктором L=900мм				
2	Ст89х4,0-40х3,0-2-ППУ-ПЭ	Тройниковое ответвление	шт	1		
		I=700 мм, L= 1400 мм				
3	Ст89х4,0-40х3,0-2-ППУ-ПЭ	Тройниковое ответвление	шт	1		
		I=1040 мм, L= 1400 мм				
	40/125-ПЭ-300	Муфта термоусаживаемая из полиэтилена с комплектом изоляции стыков	шт	4		
	89/160-ПЭ-300	Муфта термоусаживаемая из полиэтилена с комплектом изоляции стыков	шт	4		

Разрез 1 - 1

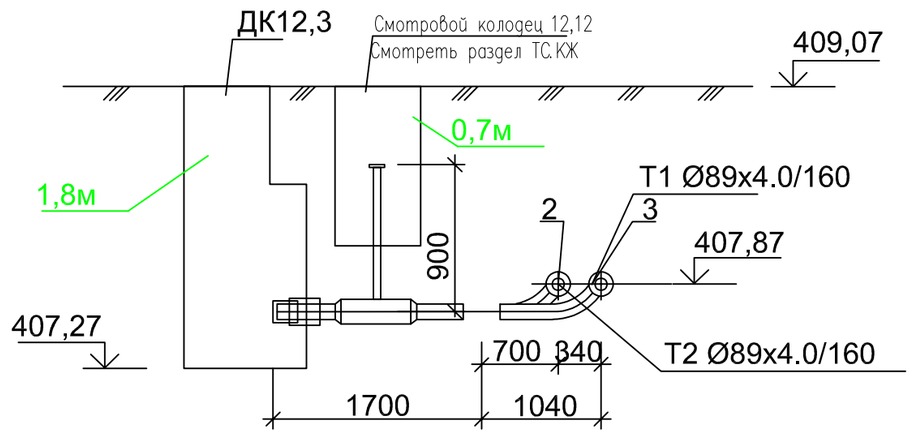

Изм.	Кол-во	Лист	№док.	Подпись	Дата
Разраб.		Бердибайкызы			06.24
Проверил		Амангелди П.			06.24
Н.контроль		Амангелди П.			06.24

18-2024-ТС

«Реконструкция тепловых сетей к N1, N3 котельной города Щучинск, Бурабайского района, Акмолинской области»

Тепломеханические решения тепловых сетей

Стадия	Лист	Листов
РП	6,29	

Участок N1
Узел трубопровода УТ12,9. Разрез 1-1

ТОО "ШЫМГОРПРОЕКТ"
г. Шымкент 2024г.

Взам. инв.N | Подпись и дата | Инв. N подл

УТ13

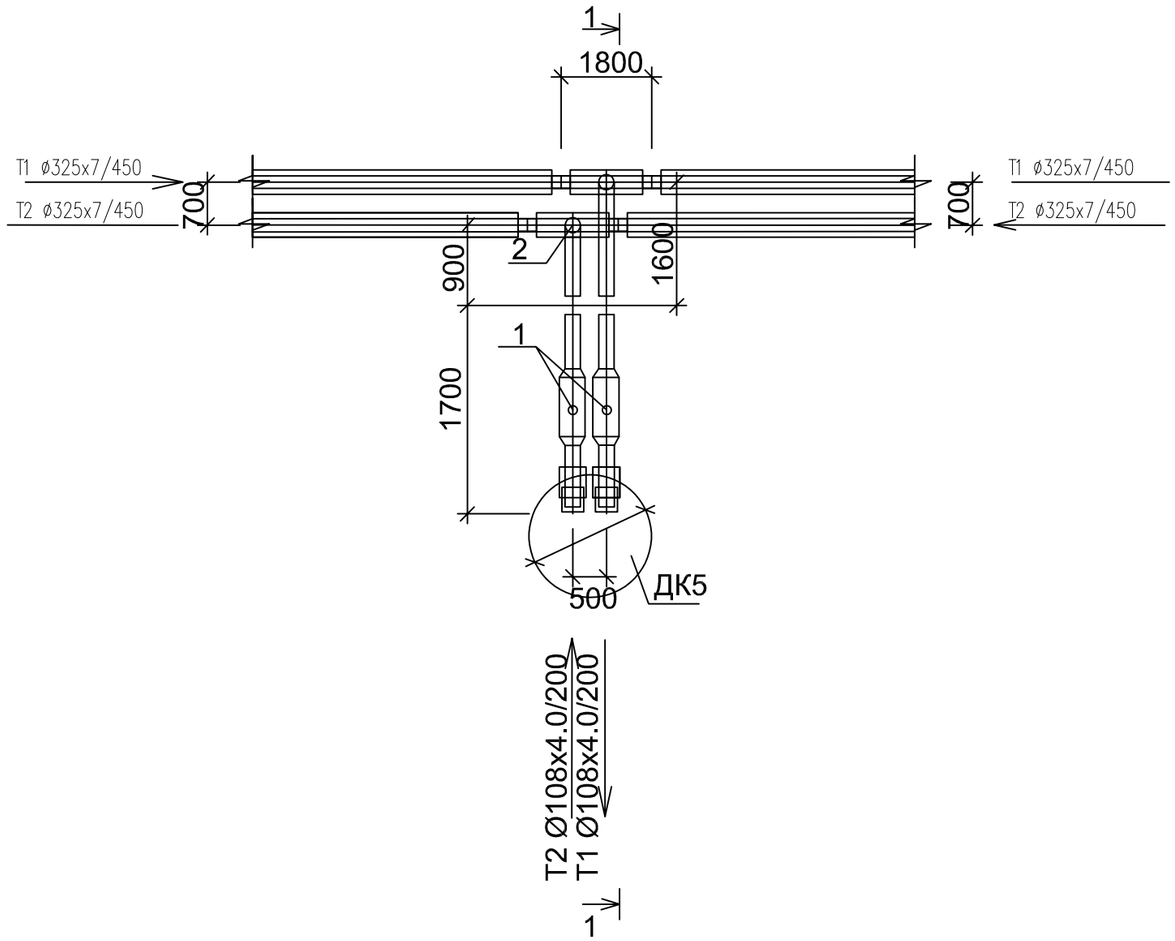

Спецификация

Поз	Обозначение	Наименование	Ед изм	Кол-во	Масса ед, кг	Прим
1	DN100 Ст108х4,0-2-ППУ-ПЭ	Шаровый кран полнопроходной с МЗИ	шт	2		
		длина штока с редуктором L=1130мм				
2	Ст325х7,0-108х4,0-2-ППУ-ПЭ	Тройниковое ответвление	шт	1		
		I=900 мм, L= 1800 мм				
3	Ст325х7,0-108х4,0-2-ППУ-ПЭ	Тройниковое ответвление	шт	1		
		I=1600 мм, L= 1800 мм				
	ГОСТ 10705-80*	Труба стальная гр "В" Ст 10 ø159х5.0	м	0,5		
	325/450-ПЭ-600	Муфта термоусаживаемая из полиэтилена с комплектом изоляции стыков	шт	4		
	32/125-ПЭ-600	Муфта термоусаживаемая из полиэтилена с комплектом изоляции стыков	шт	4		

Разрез 1 - 1

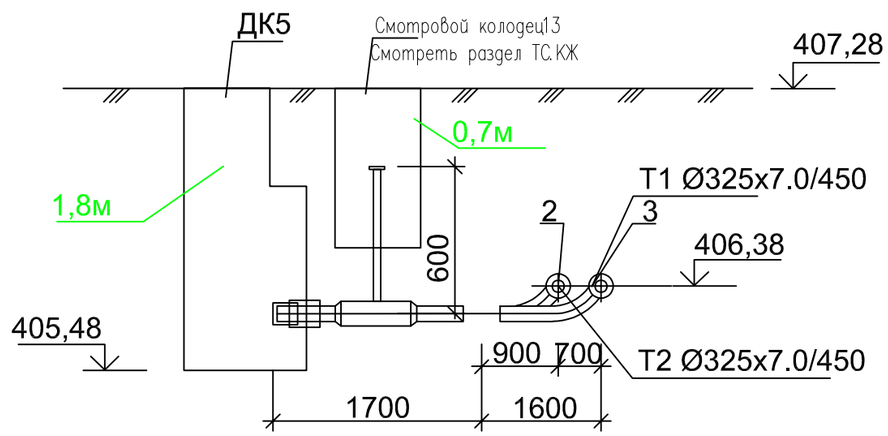

Изм.	Кол-во	Лист	№док.	Подпись	Дата
Разраб.		Бердибайкызы			06.24
Проверил		Амангелди П.			06.24
Н. контроль		Амангелди П.			06.24

18-2024-ТС

«Реконструкция тепловых сетей к N1, N3 котельной города Щучинск, Бурабайского района, Акмолинской области»

Тепломеханические решения тепловых сетей

Стадия	Лист	Листов
РП	6,30	

Участок N1
Узел трубопровода УТ13. Разрез 1-1

ТОО "ШЫМГОРПРОЕКТ"
г. Шымкент 2024г.

Взам. инв.N | Подпись и дата | Инв. N подл.

УТ14

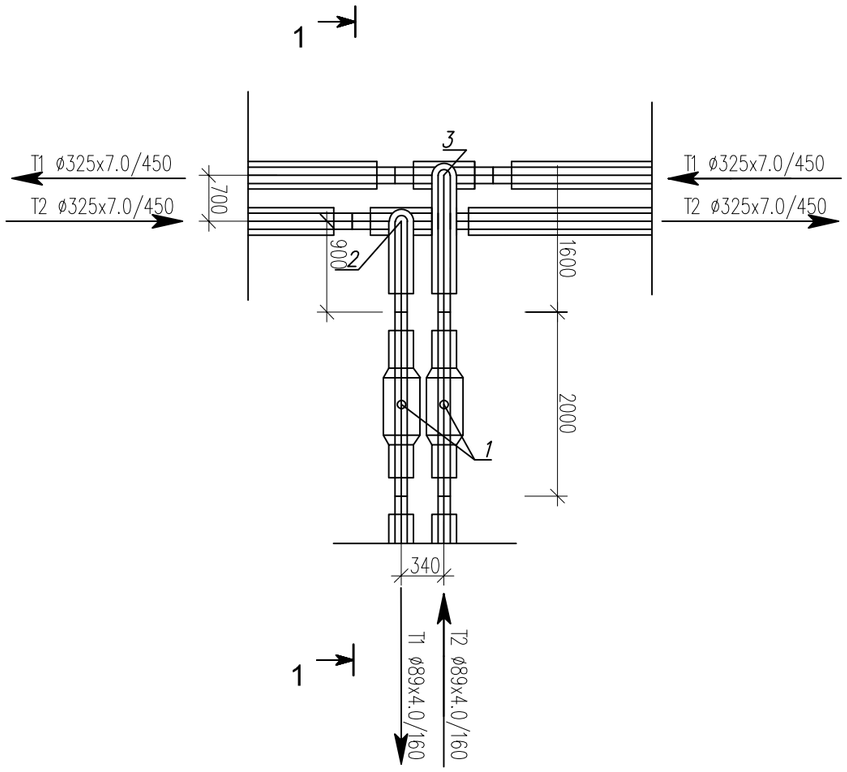

Спецификация

Поз	Обозначение	Наименование	Ед изм	Кол-во	Масса ед, кг	Прим
1	DN80 Ст89х4,0-2-ППУ-ПЭ	Шаровый кран полнопроходной	шт	2		
		длина штока с редуктором L=600мм				
2	Ст325х7,0-89х4,0-2-ППУ-ПЭ	Тройниковое ответвление	шт	1		
		l=900 мм, L= 1800 мм				
3	Ст325х7,0-89х4,0-2-ППУ-ПЭ	Тройниковое ответвление	шт	1		
		l=1400 мм, L= 1800 мм				
	325/450-ПЭ-600	Муфта термоусаживаемая из полиэтилена с комплектом изоляции стыков	шт	4		
	89/160-ПЭ-300	Муфта термоусаживаемая из полиэтилена с комплектом изоляции стыков	шт	4		

Разрез 1 - 1

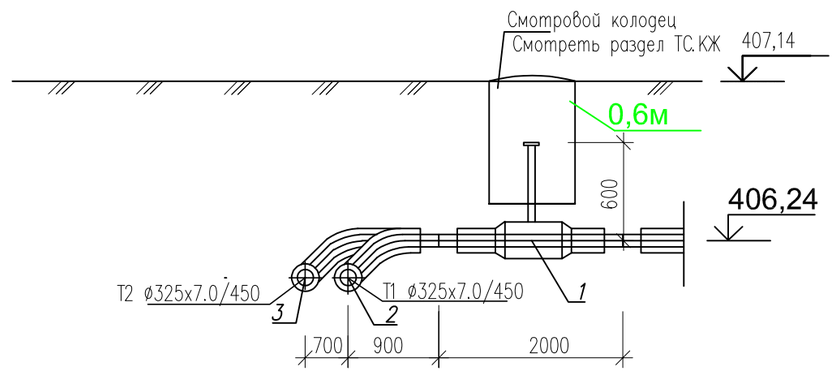

Изм.	Кол-во	Лист	№док.	Подпись	Дата
Разраб.		Бердибайкызы			06.24
Проверил		Амангелди П.			06.24
Н. контроль		Амангелди П.			06.24

18-2024-ТС

«Реконструкция тепловых сетей к N1, N3 котельной города Щучинск, Бурабайского района, Акмолинской области»

Тепломеханические решения тепловых сетей

Стадия	Лист	Листов
РП	6,31	

Участок N1
Узел трубопровода УТ8. Разрез 1-1

ТОО "ШЫМГОРПРОЕКТ"
г. Шымкент 2024г.

Взам. инв.N | Подпись и дата | Инв. N подл.

УТ14,1

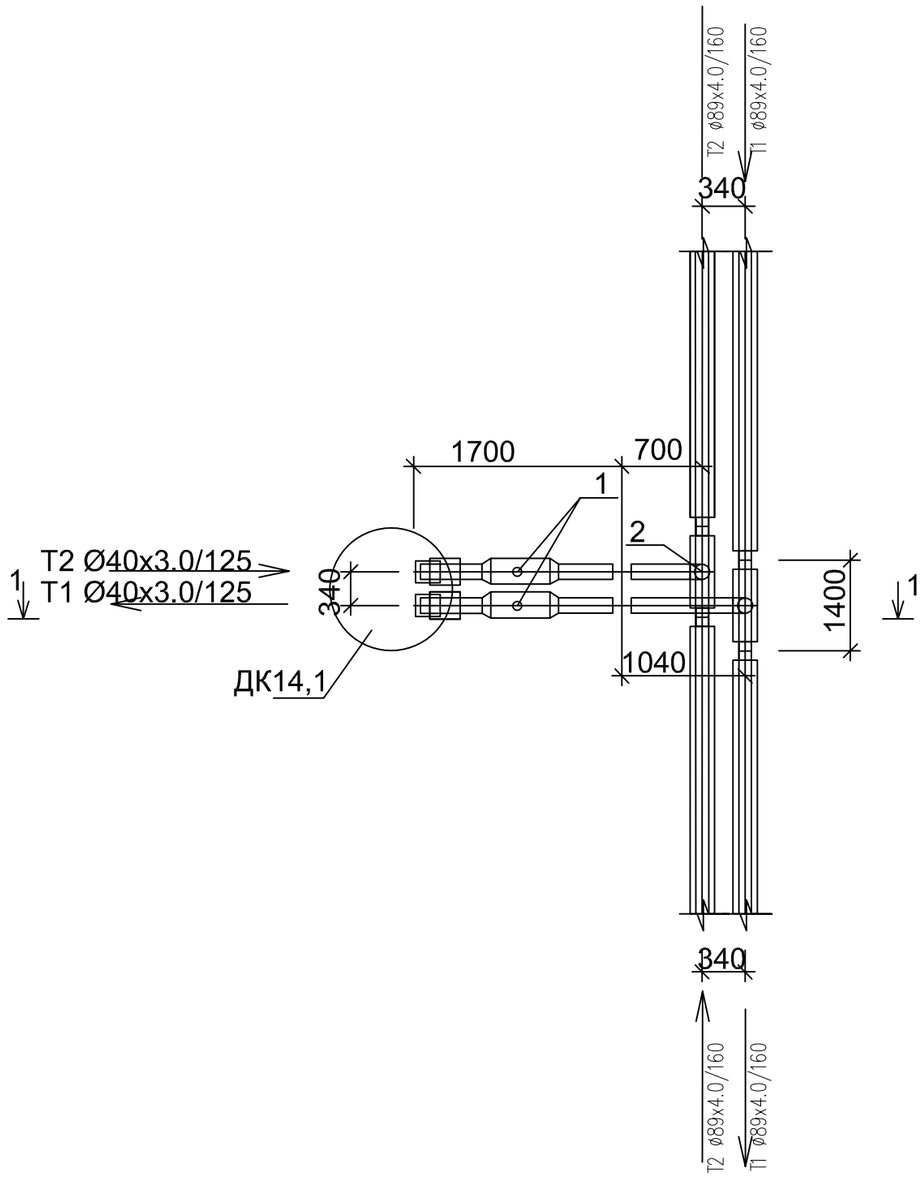

Спецификация

Поз	Обозначение	Наименование	Ед изм	Кол-во	Масса ед, кг	Прим
1	DN40 Ст40х3,0-2-ППУ-ПЭ	Шаровый кран полнопроходной с МЗИ	шт	2		
		длина штока с редуктором L=900мм				
2	Ст89х4,0-40х3,0-2-ППУ-ПЭ	Тройниковое ответвление	шт	1		
		I=700 мм, L= 1400 мм				
3	Ст89х4,0-40х3,0-2-ППУ-ПЭ	Тройниковое ответвление	шт	1		
		I=1040 мм, L= 1400 мм				
	40/125-ПЭ-300	Муфта термоусаживаемая из полиэтилена с комплектом изоляции стыков	шт	4		
	89/160-ПЭ-300	Муфта термоусаживаемая из полиэтилена с комплектом изоляции стыков	шт	4		

Разрез 1 - 1

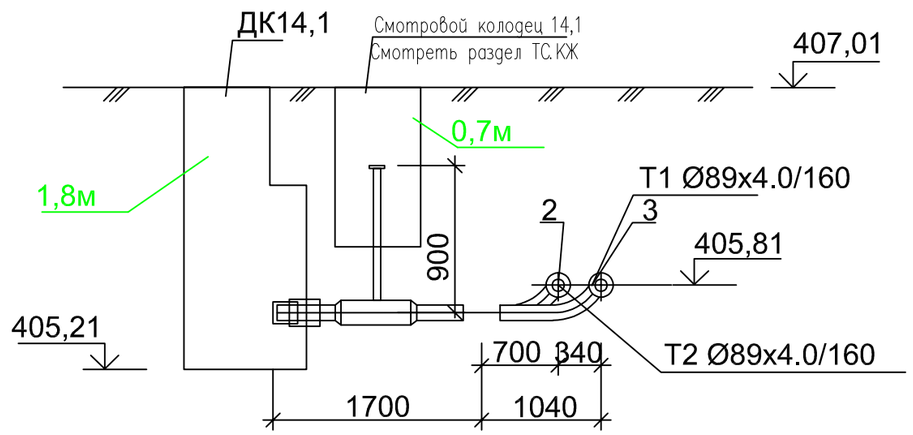

Изм.	Кол-во	Лист	№док.	Подпись	Дата
Разраб.		Бердибайкызы			06.24
Проверил		Амангелди П.			06.24
Н.контроль		Амангелди П.			06.24

18-2024-ТС

«Реконструкция тепловых сетей к N1, N3 котельной города Щучинск, Бурабайского района, Акмолинской области»

Тепломеханические решения тепловых сетей

Стадия	Лист	Листов
РП	6,32	

Участок N1
Узел трубопровода УТ14,1. Разрез 1-1

ТОО "ШЫМГОРПРОЕКТ"
г. Шымкент 2024г.

Взам. инв.N | Подпись и дата | Инв. N подл

УТ14,2

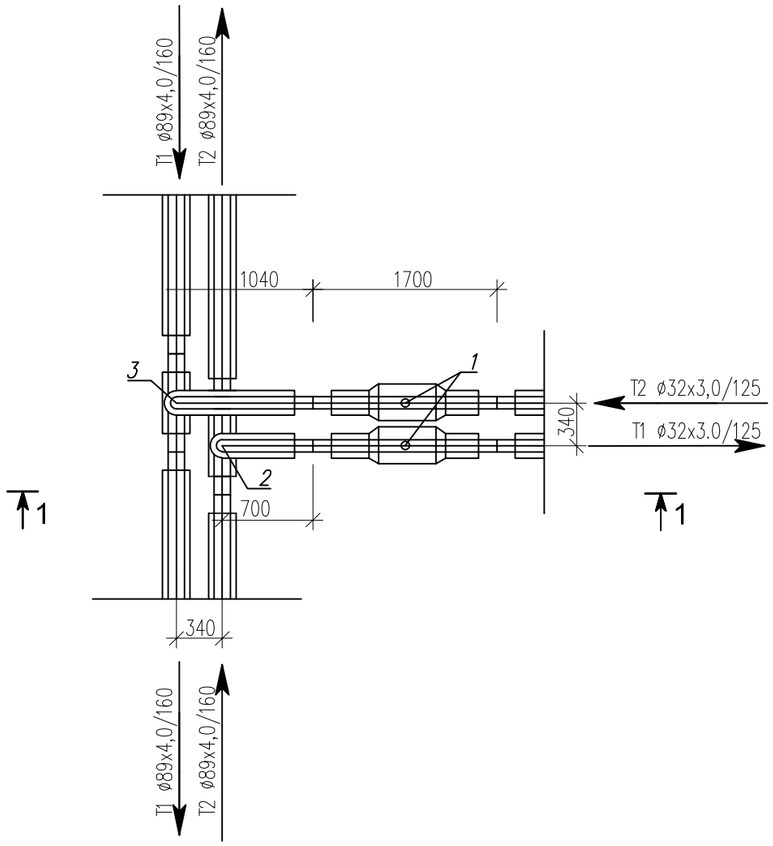

Спецификация

Поз	Обозначение	Наименование	Ед изм	Кол-во	Масса ед, кг	Прим
1	DN32 Ст89х4,0-2-ППУ-ПЭ	Шаровый кран полнопроходной	шт	2		
		длина штока с редуктором L=600мм				
2	Ст89х4,0-32х3,0-2-ППУ-ПЭ	Тройниковое ответвление	шт	1		
		I=700 мм, L= 1300 мм				
3	Ст89х4,0-32х3,0-2-ППУ-ПЭ	Тройниковое ответвление	шт	1		
		I=700 мм, L= 1300 мм				
	89/160-ПЭ-600	Муфта термоусаживаемая из полиэтилена с комплектом изоляции стыков	шт	4		
	32/125-ПЭ-300	Муфта термоусаживаемая из полиэтилена с комплектом изоляции стыков	шт	4		

Разрез 1 - 1

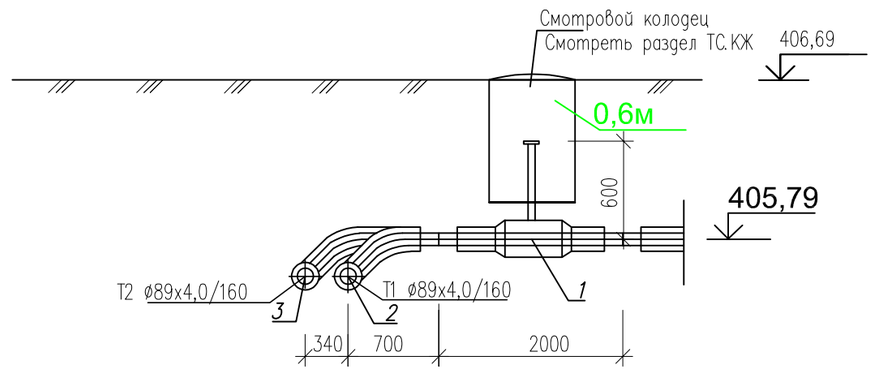

Изм.	Кол-во	Лист	№док.	Подпись	Дата
Разраб.		Бердибайкызы			06.24
Проверил		Амангелди П.			06.24
Н. контроль		Амангелди П.			06.24

18-2024-ТС

«Реконструкция тепловых сетей к N1, N3 котельной города Щучинск, Бурабайского района, Акмолинской области»

Тепломеханические решения тепловых сетей

Стадия	Лист	Листов
РП	6,33	

Участок N1
Узел трубопровода УТ14,2. Разрез 1-1

ТОО "ШЫМГОРПРОЕКТ"
г. Шымкент 2024г.

Взам. инв.N | Подпись и дата | Инв. N подл.

УТ14,3

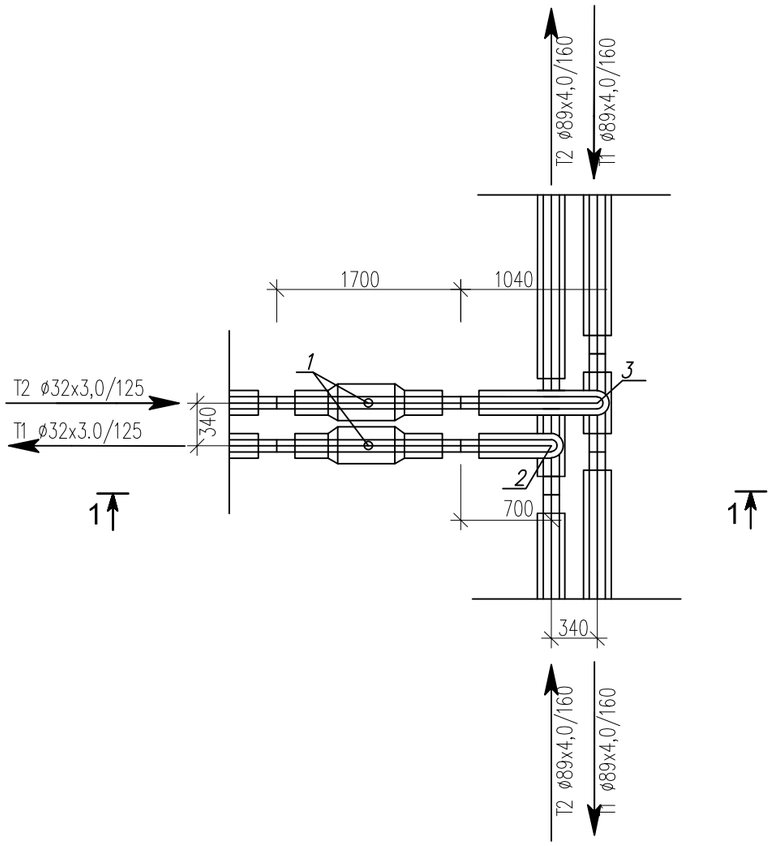

Спецификация

Поз	Обозначение	Наименование	Ед изм	Кол-во	Масса ед, кг	Прим
1	DN32 Ст89х4,0-2-ППУ-ПЭ	Шаровый кран полнопроходной	шт	2		
		длина штока с редуктором L=600мм				
2	Ст89х4,0-32х3,0-2-ППУ-ПЭ	Тройниковое ответвление	шт	1		
		I=700 мм, L= 1300 мм				
3	Ст89х4,0-32х3,0-2-ППУ-ПЭ	Тройниковое ответвление	шт	1		
		I=700 мм, L= 1300 мм				
	89/160-ПЭ-600	Муфта термоусаживаемая из полиэтилена с комплектом изоляции стыков	шт	4		
	32/125-ПЭ-300	Муфта термоусаживаемая из полиэтилена с комплектом изоляции стыков	шт	4		

Разрез 1 - 1

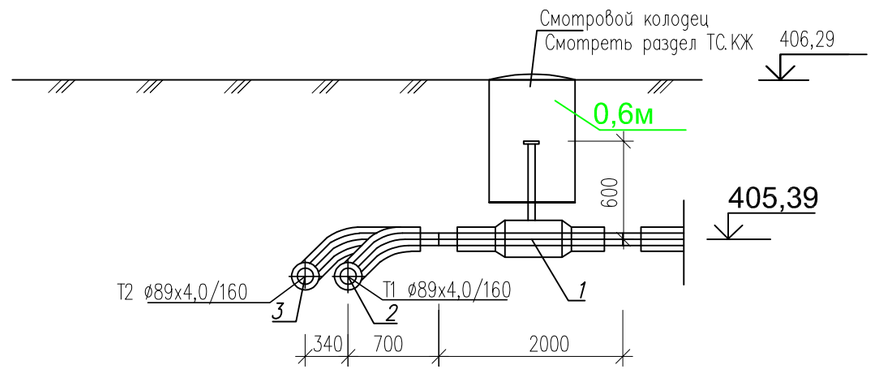

Изм.	Кол-во	Лист	№док.	Подпись	Дата
Разраб.		Бердибайкызы			06.24
Проверил		Амангелди П.			06.24
Н. контроль		Амангелди П.			06.24

18-2024-ТС

«Реконструкция тепловых сетей к N1, N3 котельной города Щучинск, Бурабайского района, Акмолинской области»

Тепломеханические решения тепловых сетей

Стадия	Лист	Листов
РП	6,34	

Участок N1
Узел трубопровода УТ14,2. Разрез 1-1

ТОО "ШЫМГОРПРОЕКТ"
г. Шымкент 2024г.

Взам. инв.N | Подпись и дата | Инв. N подл

УТ15

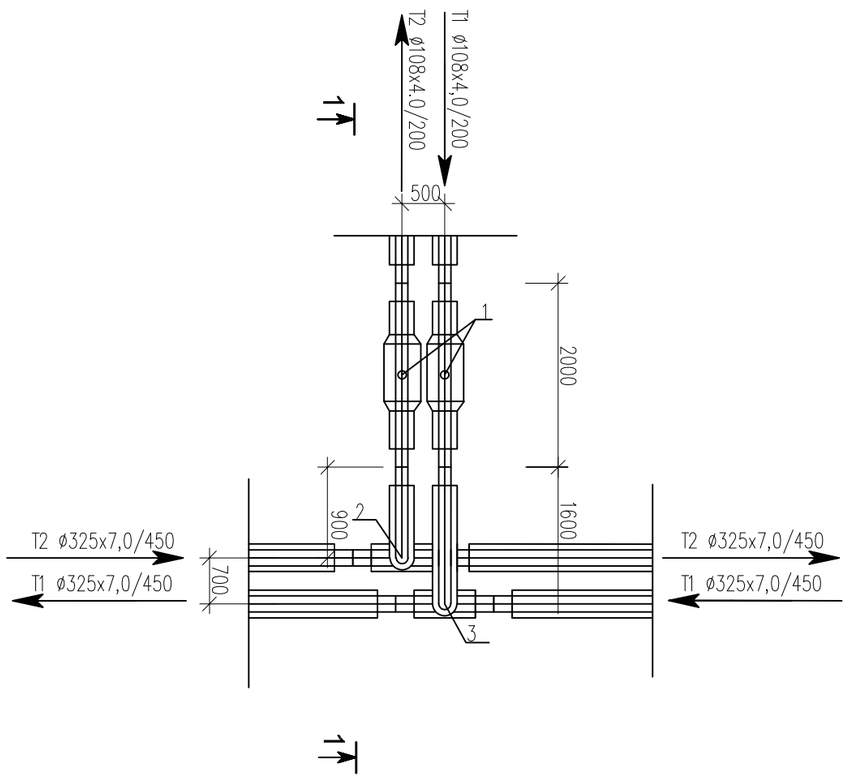

Спецификация

Поз	Обозначение	Наименование	Ед изм	Кол-во	Масса ед, кг	Прим
1	DN100 Ст108х4,0-2-ППУ-ПЭ	Шаровый кран полнопроходной	шт	2		
		длина штока с редуктором L=600мм				
2	Ст325х7,0-108х4,0-2-ППУ-ПЭ	Тройниковое ответвление	шт	1		
		I=900 мм, L= 1800 мм				
3	Ст325х7,0-108х4,0-2-ППУ-ПЭ	Тройниковое ответвление	шт	1		
		I=1600 мм, L= 1800 мм				
	325/450-ПЭ-600	Муфта термоусаживаемая из полиэтилена с комплектом изоляции стыков	шт	4		
	108/200-ПЭ-300	Муфта термоусаживаемая из полиэтилена с комплектом изоляции стыков	шт	4		

Разрез 1 - 1

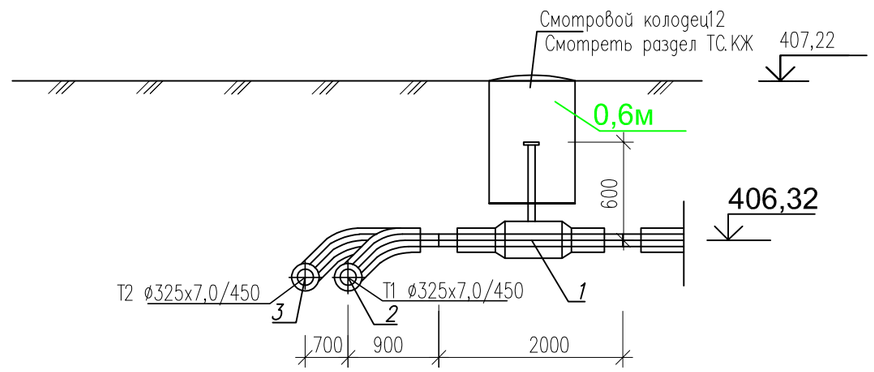

Изм.	Кол-во	Лист	№док.	Подпись	Дата
Разраб.		Бердибайкызы			06.24
Проверил		Амангелди П.			06.24
Н. контроль		Амангелди П.			06.24

18-2024-ТС

«Реконструкция тепловых сетей к N1, N3 котельной города Щучинск, Бурабайского района, Акмолинской области»

Тепломеханические решения тепловых сетей

Стадия	Лист	Листов
РП	6,35	

Участок N1
Узел трубопровода УТ12. Разрез 1-1

ТОО "ШЫМГОРПРОЕКТ"
г. Шымкент 2024г.

Взам. инв.N | Подпись и дата | Инв. N подл.

УТ16

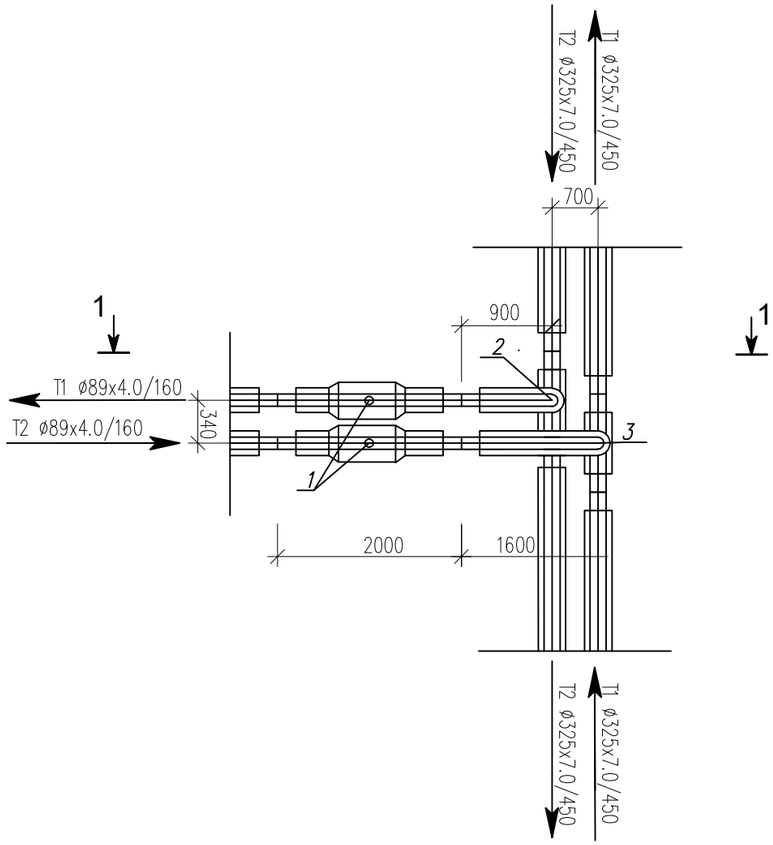

Спецификация

Поз	Обозначение	Наименование	Ед изм	Кол-во	Масса ед, кг	Прим
1	DN80 Ст89х4,0-2-ППУ-ПЭ	Шаровый кран полнопроходной	шт	2		
		длина штока с редуктором L=600мм				
2	Ст325х7,0-89х4,0-2-ППУ-ПЭ	Тройниковое ответвление	шт	1		
		I=900 мм, L= 1800 мм				
3	Ст325х7,0-89х4,0-2-ППУ-ПЭ	Тройниковое ответвление	шт	1		
		I=1400 мм, L= 1800 мм				
	325/450-ПЭ-600	Муфта термоусаживаемая из полиэтилена с комплектом изоляции стыков	шт	4		
	89/160-ПЭ-300	Муфта термоусаживаемая из полиэтилена с комплектом изоляции стыков	шт	4		

Разрез 1 - 1

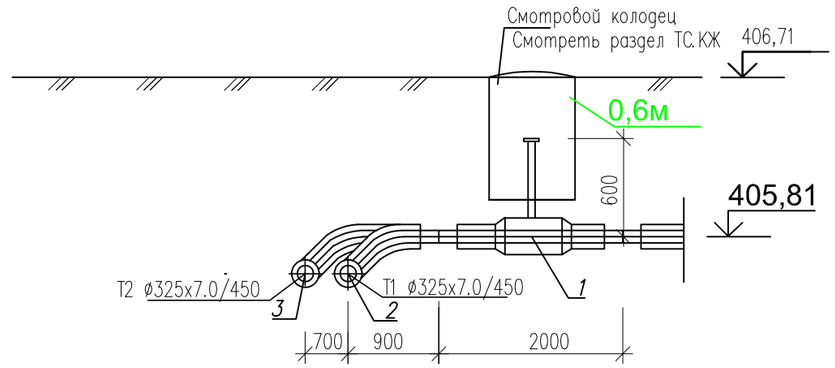

Изм.	Кол-во	Лист	№док.	Подпись	Дата
Разраб.		Бердибайкызы			06.24
Проверил		Амангелди П.			06.24
Н. контроль		Амангелди П.			06.24

18-2024-ТС

«Реконструкция тепловых сетей к N1, N3 котельной города Щучинск, Бурабайского района, Акмолинской области»

Тепломеханические решения тепловых сетей

Стадия	Лист	Листов
РП	6,36	

Участок N1
Узел трубопровода УТ16. Разрез 1-1

ТОО "ШЫМГОРПРОЕКТ"
г. Шымкент 2024г.

Взам. инв.N | Подпись и дата | Инв. N подл.

УТ16.1

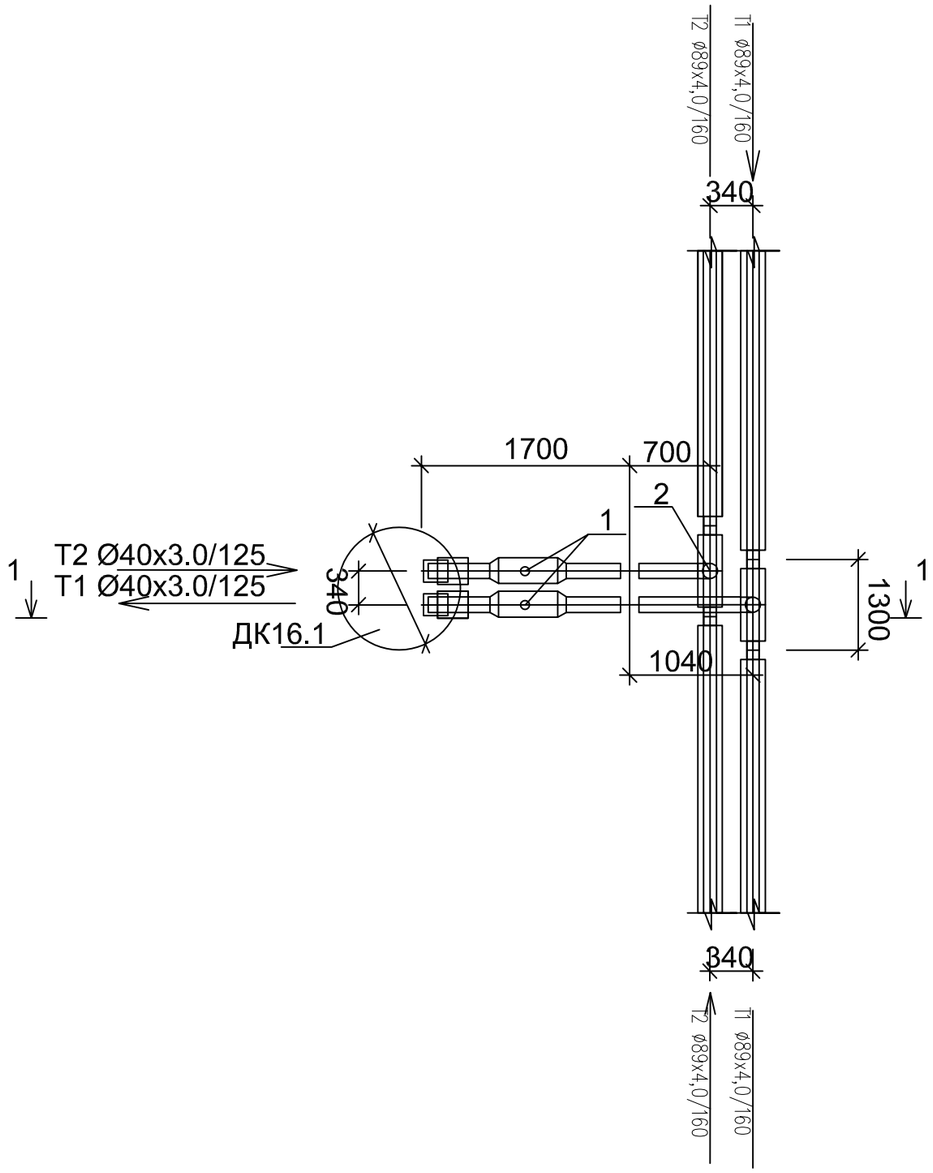

Спецификация

Поз	Обозначение	Наименование	Ед изм	Кол-во	Масса ед, кг	Прим
1	DN40 Ст40х3,0-2-ППУ-ПЭ	Шаровый кран полнопроходной с МЗИ	шт	2		
		длина штока с редуктором L=600мм				
2	Ст89х4,0-40х3,0-2-ППУ-ПЭ	Тройниковое ответвление	шт	1		
		I=700 мм, L= 1300 мм				
3	Ст89х4,0-40х3,0-2-ППУ-ПЭ	Тройниковое ответвление	шт	1		
		I=1040 мм, L= 1300 мм				
	89/160-ПЭ-300	Муфта термоусаживаемая из полиэтилена с комплектом изоляции стыков, длина 300мм	шт	4		
	40/125-ПЭ-300	Муфта термоусаживаемая из полиэтилена с комплектом изоляции стыков, длина 300мм	шт	4		

Разрез 1 - 1

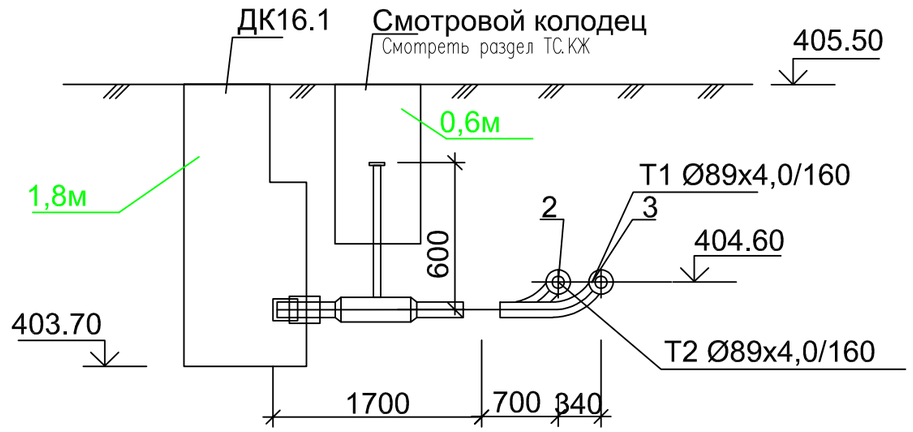

Изм.	Кол-во	Лист	№док.	Подпись	Дата
Разраб.		Бердибайкызы			06.24
Проверил		Амангелди П.			06.24
Н.контроль		Амангелди П.			06.24

18-2024-ТС

«Реконструкция тепловых сетей к N1, N3 котельной города Щучинск, Бурабайского района, Акмолинской области»

Тепломеханические решения тепловых сетей

Стадия	Лист	Листов
РП	6,37	

Участок N1
Узел трубопровода УТ16.1. Разрез 1-1

ТОО "ШЫМГОРПРОЕКТ"
г. Шымкент 2024г.

Взам. инв.N | Подпись и дата | Инв. N подл.

УТ16.2

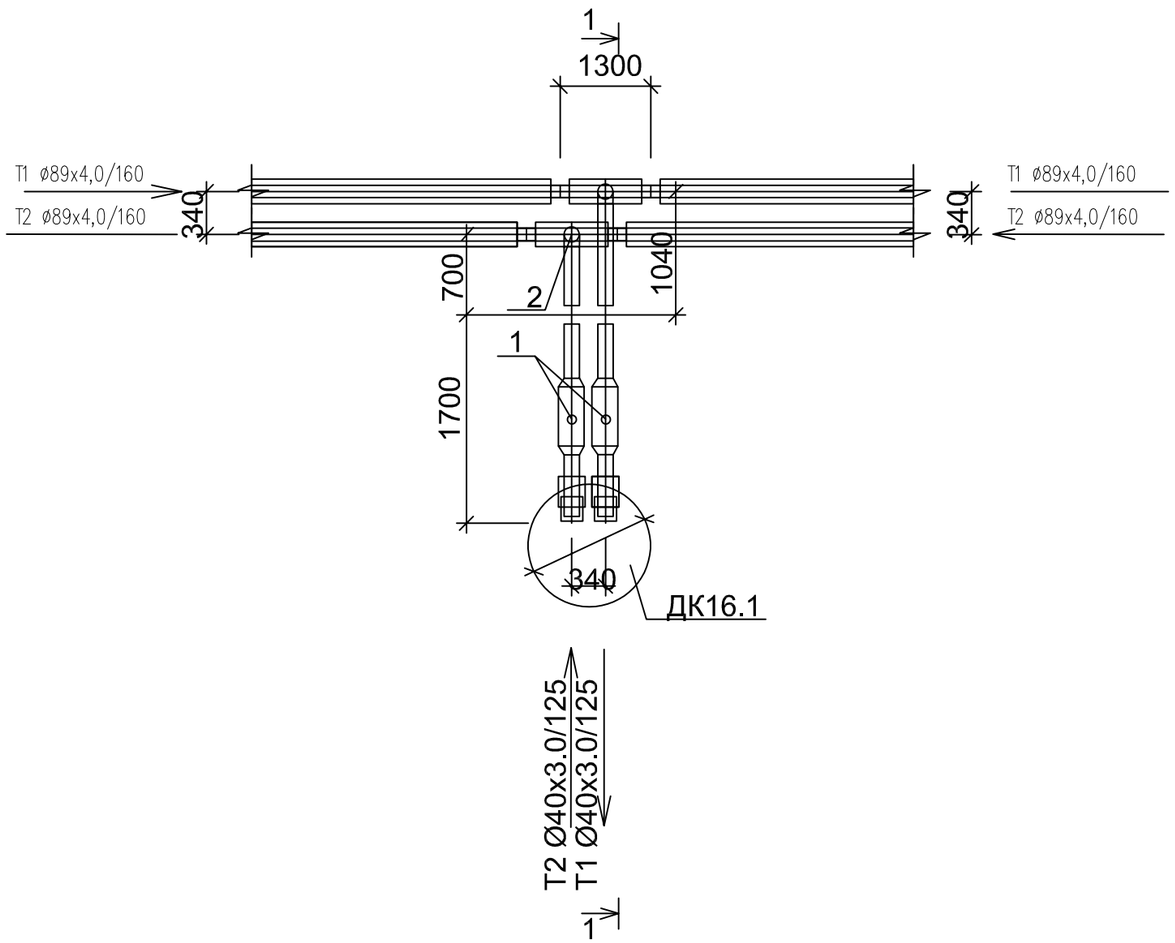

Спецификация

Поз	Обозначение	Наименование	Ед изм	Кол-во	Масса ед, кг	Прим
1	DN40 Ст40х3,0-2-ППУ-ПЭ	Шаровый кран полнопроходной с МЗИ	шт	2		
		длина штока с редуктором L=600мм				
2	Ст89х4,0-40х3,0-2-ППУ-ПЭ	Тройниковое ответвление	шт	1		
		I=700 мм, L= 1300 мм				
3	Ст89х4,0-40х3,0-2-ППУ-ПЭ	Тройниковое ответвление	шт	1		
		I=1040 мм, L= 1300 мм				
	89/160-ПЭ-300	Муфта термоусаживаемая из полиэтилена с комплектом изоляции стыков, длина 300мм	шт	4		
	40/125-ПЭ-300	Муфта термоусаживаемая из полиэтилена с комплектом изоляции стыков, длина 300мм	шт	4		

Разрез 1 - 1

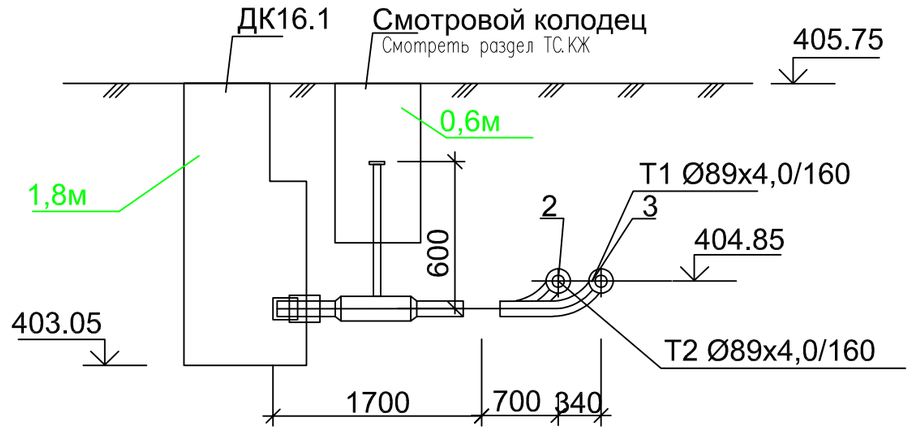

Изм.	Кол-во	Лист	№док.	Подпись	Дата	18-2024-ТС
						«Реконструкция тепловых сетей к N1, N3 котельной города Щучинск, Бурабайского района, Акмолинской области»
Разраб.		Бердибайкызы			06.24	Тепломеханические решения тепловых сетей — Стадия: РП; Лист: 6,38; Листов:
Проверил		Амангелди П.			06.24	Участок N1
Н. контроль		Амангелди П.			06.24	Узел трубопровода УТ16.2. Разрез 1-1
						ТОО "ШЫМГОРПРОЕКТ" г. Шымкент 2024г.

Взам. инв.N | Подпись и дата | Инв. N подл.

УТ16.3

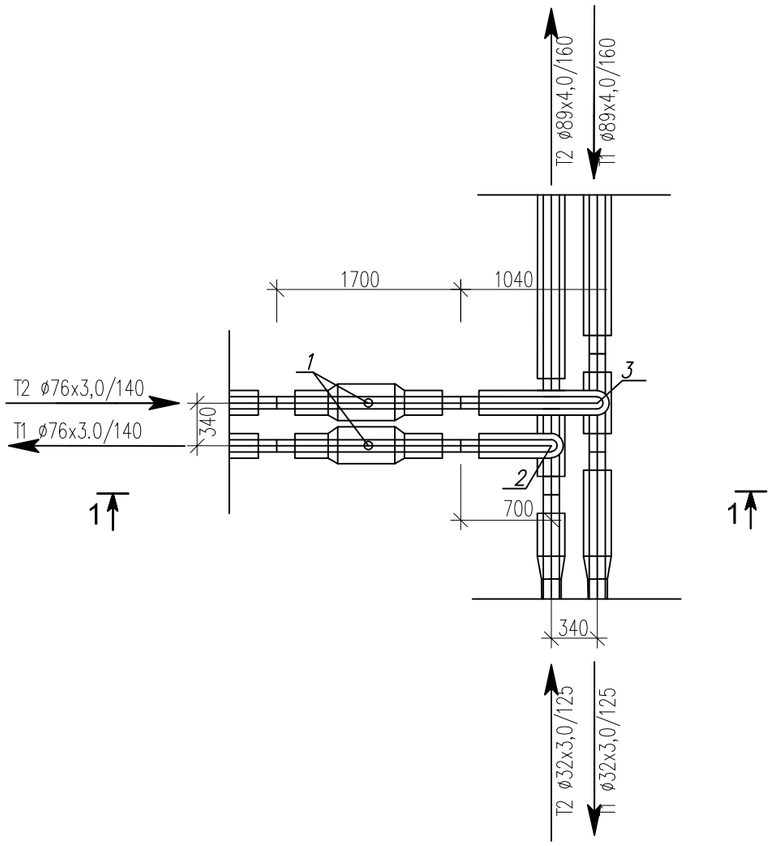

Спецификация

Поз	Обозначение	Наименование	Ед изм	Кол-во	Масса ед, кг	Прим
1	DN65 Ст76х3,0-2-ППУ-ПЭ	Шаровый кран полнопроходной	шт	2		
		длина штока с редуктором L=600мм				
2	Ст89х4,0-76х3,0-2-ППУ-ПЭ	Тройниковое ответвление	шт	1		
		I=700 мм, L= 1300 мм				
3	Ст89х4,0-76х3,0-2-ППУ-ПЭ	Тройниковое ответвление	шт	1		
		I=700 мм, L= 1300 мм				
	89/160-ПЭ-300	Муфта термоусаживаемая из полиэтилена с комплектом изоляции стыков	шт	6		
	76/140-ПЭ-300	Муфта термоусаживаемая из полиэтилена с комплектом изоляции стыков	шт	4		
	32/125-ПЭ-300	Муфта термоусаживаемая из полиэтилена с комплектом изоляции стыков	шт	2		
	Ст89х4,0-32х3,0-2-ППУ-ПЭ	переход стандартный	шт	2		

Разрез 1 - 1

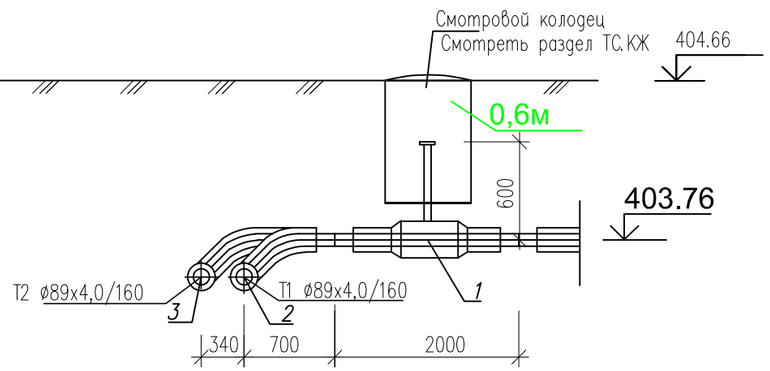

Изм.	Кол-во	Лист	№док.	Подпись	Дата
Разраб.		Бердибайкызы			06.24
Проверил		Амангелди П.			06.24
Н. контроль		Амангелди П.			06.24

18-2024-ТС

«Реконструкция тепловых сетей к N1, N3 котельной города Щучинск, Бурабайского района, Акмолинской области»

Тепломеханические решения тепловых сетей

Стадия	Лист	Листов
РП	6,39	

Участок N1
Узел трубопровода УТ16.3. Разрез 1-1

ТОО "ШЫМГОРПРОЕКТ"
г. Шымкент 2024г.

Взам. инв.N | Подпись и дата | Инв. N подл.

УТ16.3.1

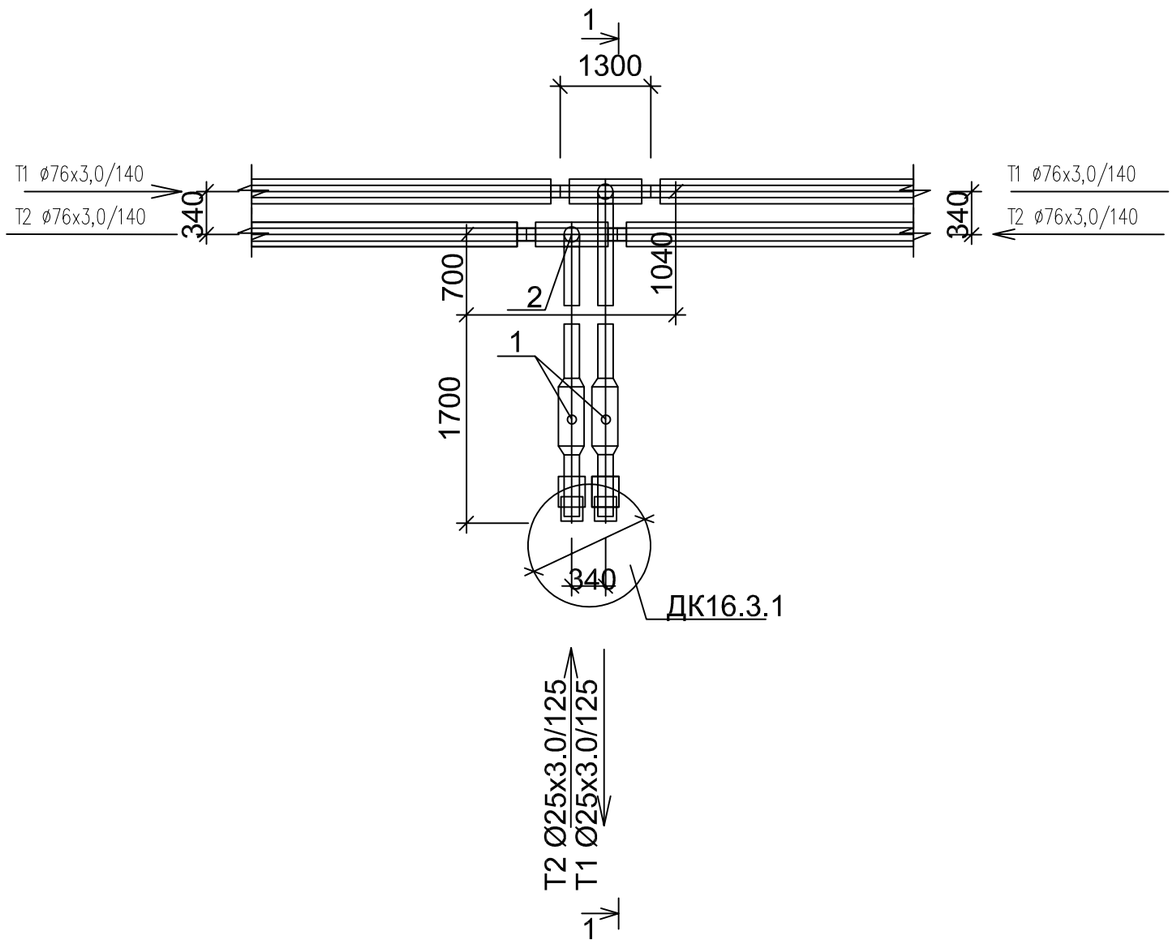

Спецификация

Поз	Обозначение	Наименование	Ед изм	Кол-во	Масса ед, кг	Прим
1	DN25 Ст25х3,0-2-ППУ-ПЭ	Шаровый кран полнопроходной с МЗИ	шт	2		
		длина штока с редуктором L=600мм				
2	Ст76х3,0-25х3,0-2-ППУ-ПЭ	Тройниковое ответвление	шт	1		
		I=700 мм, L= 1300 мм				
3	Ст76х3,0-25х3,0-2-ППУ-ПЭ	Тройниковое ответвление	шт	1		
		I=1040 мм, L= 1300 мм				
	76/140-ПЭ-300	Муфта термоусаживаемая из полиэтилена с комплектом изоляции стыков, длина 300мм	шт	4		
	25/125-ПЭ-300	Муфта термоусаживаемая из полиэтилена с комплектом изоляции стыков, длина 300мм	шт	4		

Разрез 1 - 1

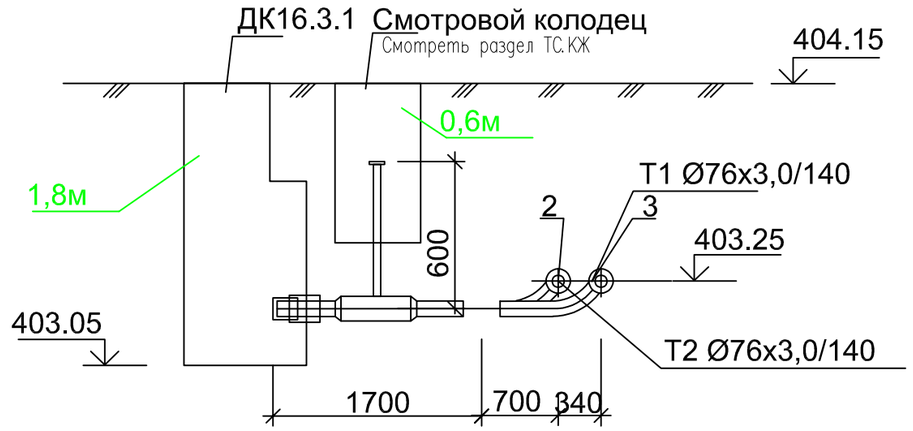

Изм.	Кол-во	Лист	№док.	Подпись	Дата
Разраб.		Бердибайкызы			06.24
Проверил		Амангелди П.			06.24
Н. контроль		Амангелди П.			06.24

18-2024-ТС

«Реконструкция тепловых сетей к N1, N3 котельной города Щучинск, Бурабайского района, Акмолинской области»

Тепломеханические решения тепловых сетей

Стадия	Лист	Листов
РП	6,40	

Участок N1

Узел трубопровода УТ16.3.1. Разрез 1-1

ТОО "ШЫМГОРПРОЕКТ" г. Шымкент 2024г.

Взам. инв.N | Подпись и дата | Инв. N подл.

УТ16.3.2

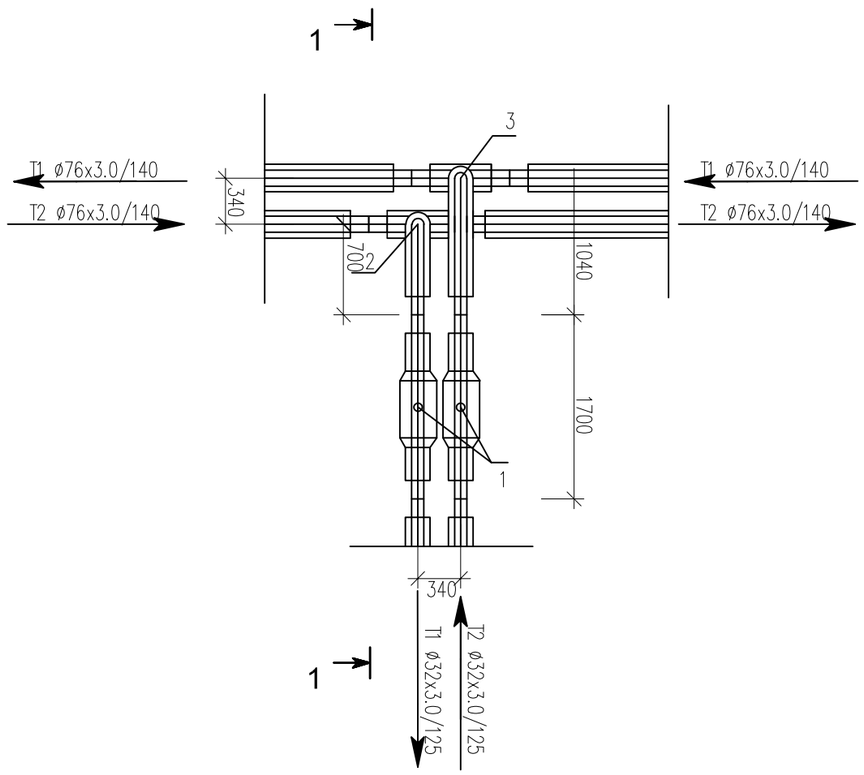

Спецификация

Поз	Обозначение	Наименование	Ед изм	Кол-во	Масса ед, кг	Прим
1	DN32 Ст32х3,0-2-ППУ-ПЭ	Шаровый кран полнопроходной	шт	2		
		длина штока с редуктором L=600мм				
2	Ст76х3,0-32х3,0-2-ППУ-ПЭ	Тройниковое ответвление	шт	1		
		I=700 мм, L= 1300 мм				
3	Ст76х3,0-32х3,0-2-ППУ-ПЭ	Тройниковое ответвление	шт	1		
		I=1040 мм, L= 1300 мм				
	76/140-ПЭ-300	Муфта термоусаживаемая из полиэтилена с комплектом изоляции стыков	шт	4		
	32/125-ПЭ-300	Муфта термоусаживаемая из полиэтилена с комплектом изоляции стыков	шт	4		

Разрез 1 - 1

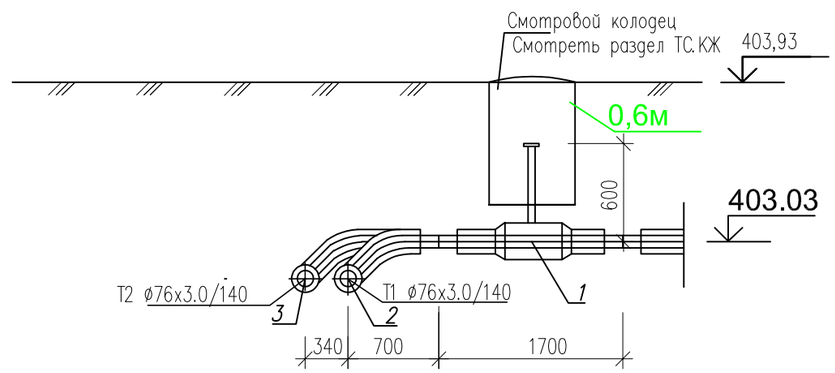

Изм.	Кол-во	Лист	№док.	Подпись	Дата
Разраб.		Бердибайкызы			06.24
Проверил		Амангелди П.			06.24
Н. контроль		Амангелди П.			06.24

18-2024-ТС

«Реконструкция тепловых сетей к N1, N3 котельной города Щучинск, Бурабайского района, Акмолинской области»

Тепломеханические решения тепловых сетей

Стадия	Лист	Листов
РП	6,41	

Участок N1
Узел трубопровода УТ16.3.2. Разрез 1-1

ТОО "ШЫМГОРПРОЕКТ"
г. Шымкент 2024г.

Взам. инв.N | Подпись и дата | Инв. N подл

УТ16.3.3

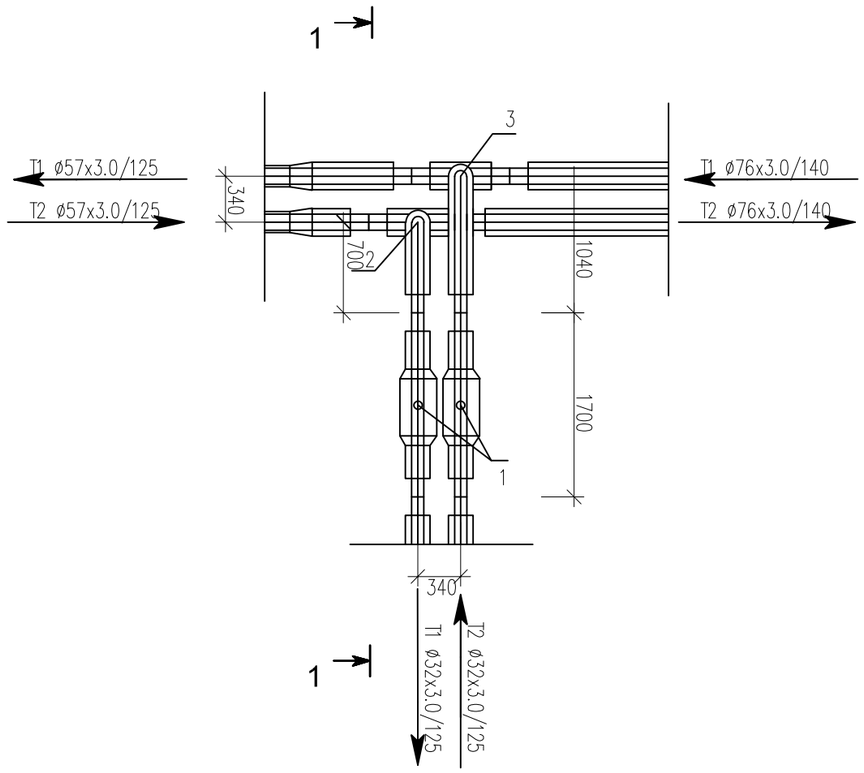

Спецификация

Поз	Обозначение	Наименование	Ед изм	Кол-во	Масса ед, кг	Прим
1	DN40 Ст40х3,0-2-ППУ-ПЭ	Шаровый кран полнопроходной	шт	2		
		длина штока с редуктором L=600мм				
2	Ст76х3,0-57х3,0-2-ППУ-ПЭ	Тройниковое ответвление	шт	1		
		I=700 мм, L= 1300 мм				
3	Ст76х3,0-57х3,0-2-ППУ-ПЭ	Тройниковое ответвление	шт	1		
		I=1040 мм, L= 1300 мм				
	76/140-ПЭ-300	Муфта термоусаживаемая из полиэтилена с комплектом изоляции стыков	шт	6		
	40/125-ПЭ-300	Муфта термоусаживаемая из полиэтилена с комплектом изоляции стыков	шт	4		
	57/125-ПЭ-300	Муфта термоусаживаемая из полиэтилена с комплектом изоляции стыков	шт	2		
	Ст76х3,0-57х3,0-2-ППУ-ПЭ	переход стандартный	шт	2		

Разрез 1 - 1

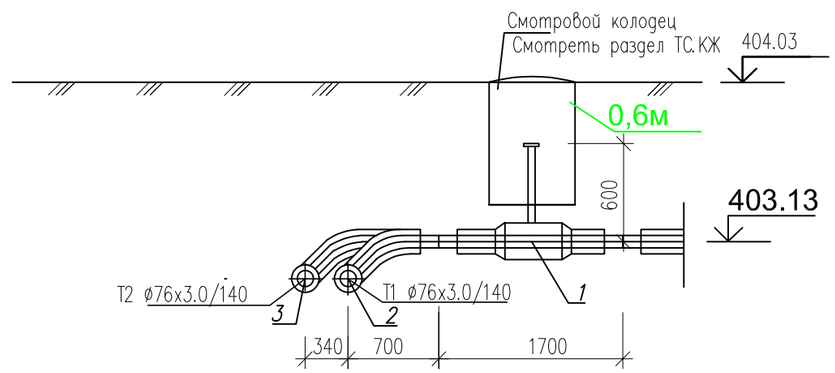

Изм.	Кол-во	Лист	№док.	Подпись	Дата
Разраб.		Бердибайкызы			06.24
Проверил		Амангелди П.			06.24
Н. контроль		Амангелди П.			06.24

18-2024-ТС

«Реконструкция тепловых сетей к N1, N3 котельной города Щучинск, Бурабайского района, Акмолинской области»

Тепломеханические решения тепловых сетей

Стадия	Лист	Листов
РП	6,42	

Участок N1
Узел трубопровода УТ16.3.3. Разрез 1-1

ТОО "ШЫМГОРПРОЕКТ"
г. Шымкент 2024г.

Взам. инв.N | Подпись и дата | Инв. N подл.

УТ16.3.4

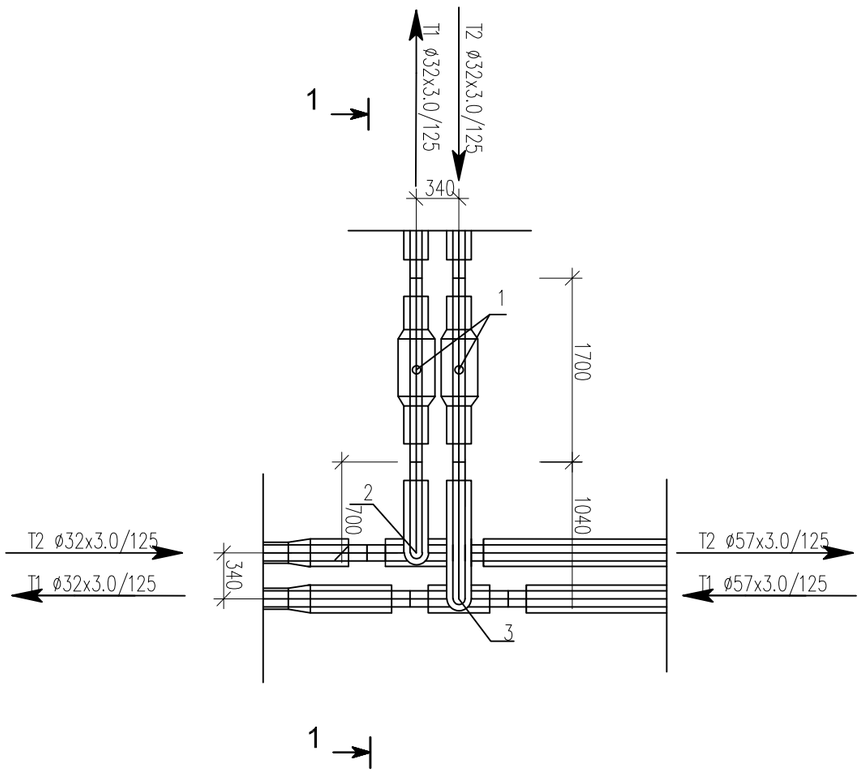

Спецификация

Поз	Обозначение	Наименование	Ед изм	Кол-во	Масса ед, кг	Прим
1	DN32 Ст32х3,0-2-ППУ-ПЭ	Шаровый кран полнопроходной	шт	2		
		длина штока с редуктором L=600мм				
2	Ст57х3,0-32х3,0-2-ППУ-ПЭ	Тройниковое ответвление	шт	1		
		I=700 мм, L= 1300 мм				
3	Ст57х3,0-32х3,0-2-ППУ-ПЭ	Тройниковое ответвление	шт	1		
		I=1040 мм, L= 1300 мм				
	57/125-ПЭ-300	Муфта термоусаживаемая из полиэтилена с комплектом изоляции стыков	шт	6		
	32/125-ПЭ-300	Муфта термоусаживаемая из полиэтилена с комплектом изоляции стыков	шт	6		
	Ст57х3,0-32х3,0-2-ППУ-ПЭ	переход стандартный	шт	2		

Разрез 1 - 1

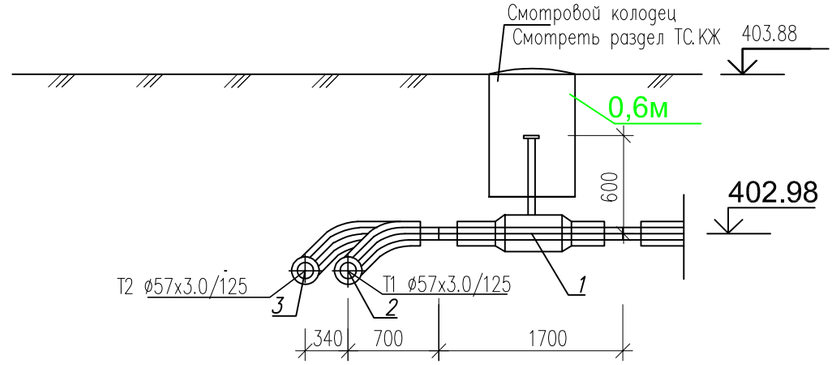

Изм.	Кол-во	Лист	№док.	Подпись	Дата
Разраб.		Бердибайкызы			06.24
Проверил		Амангелди П.			06.24
Н. контроль		Амангелди П.			06.24

18-2024-ТС

«Реконструкция тепловых сетей к N1, N3 котельной города Щучинск, Бурабайского района, Акмолинской области»

Тепломеханические решения тепловых сетей

Стадия	Лист	Листов
РП	6,43	

Участок N1
Узел трубопровода УТ16.3.4. Разрез 1-1

ТОО "ШЫМГОРПРОЕКТ"
г. Шымкент 2024г.

Взам. инв.N | Подпись и дата | Инв. N подл.

УТ16.3.5

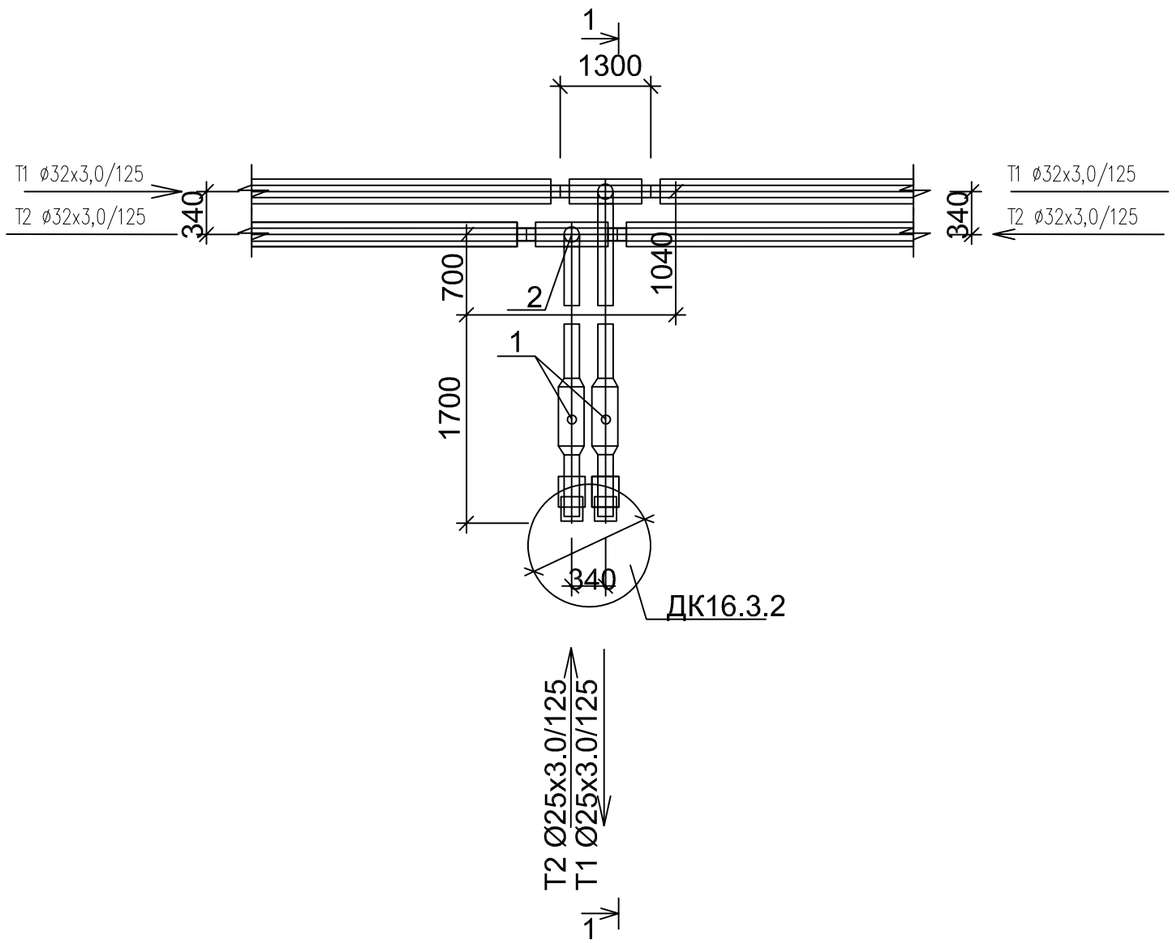

Спецификация

Поз	Обозначение	Наименование	Ед изм	Кол-во	Масса ед, кг	Прим
1	DN25 Ст25х3,0-2-ППУ-ПЭ	Шаровый кран полнопроходной с МЗИ	шт	2		
		длина штока с редуктором L=600мм				
2	Ст32х3,0-25х3,0-2-ППУ-ПЭ	Тройниковое ответвление	шт	1		
		I=700 мм, L= 1300 мм				
3	Ст32х3,0-25х3,0-2-ППУ-ПЭ	Тройниковое ответвление	шт	1		
		I=1040 мм, L= 1300 мм				
	32/125-ПЭ-300	Муфта термоусаживаемая из полиэтилена с комплектом изоляции стыков, длина 300мм	шт	4		
	25/125-ПЭ-300	Муфта термоусаживаемая из полиэтилена с комплектом изоляции стыков, длина 300мм	шт	4		

Разрез 1 - 1

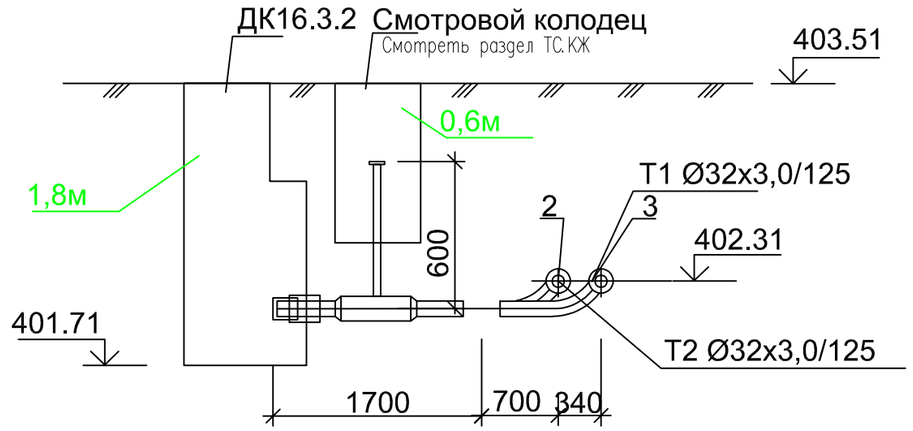

						18-2024-ТС		
						«Реконструкция тепловых сетей к N1, N3 котельной города Щучинск, Бурабайского района, Акмолинской области»		
Изм.	Кол-во	Лист	№док.	Подпись	Дата			
						Тепломеханические решения тепловых сетей	Стадия	Лист	Листов
Разраб.		Бердибайкызы			06.24		РП	6,44	
Проверил		Амангелди П.			06.24	Участок N1	ТОО "ШЫМГОРПРОЕКТ"		
Н. контроль		Амангелди П.			06.24	Узел трубопровода УТ16.3.5. Разрез 1-1	г. Шымкент 2024г.		

Взам. инв.N | Подпись и дата | Инв. N подл.

УТ17

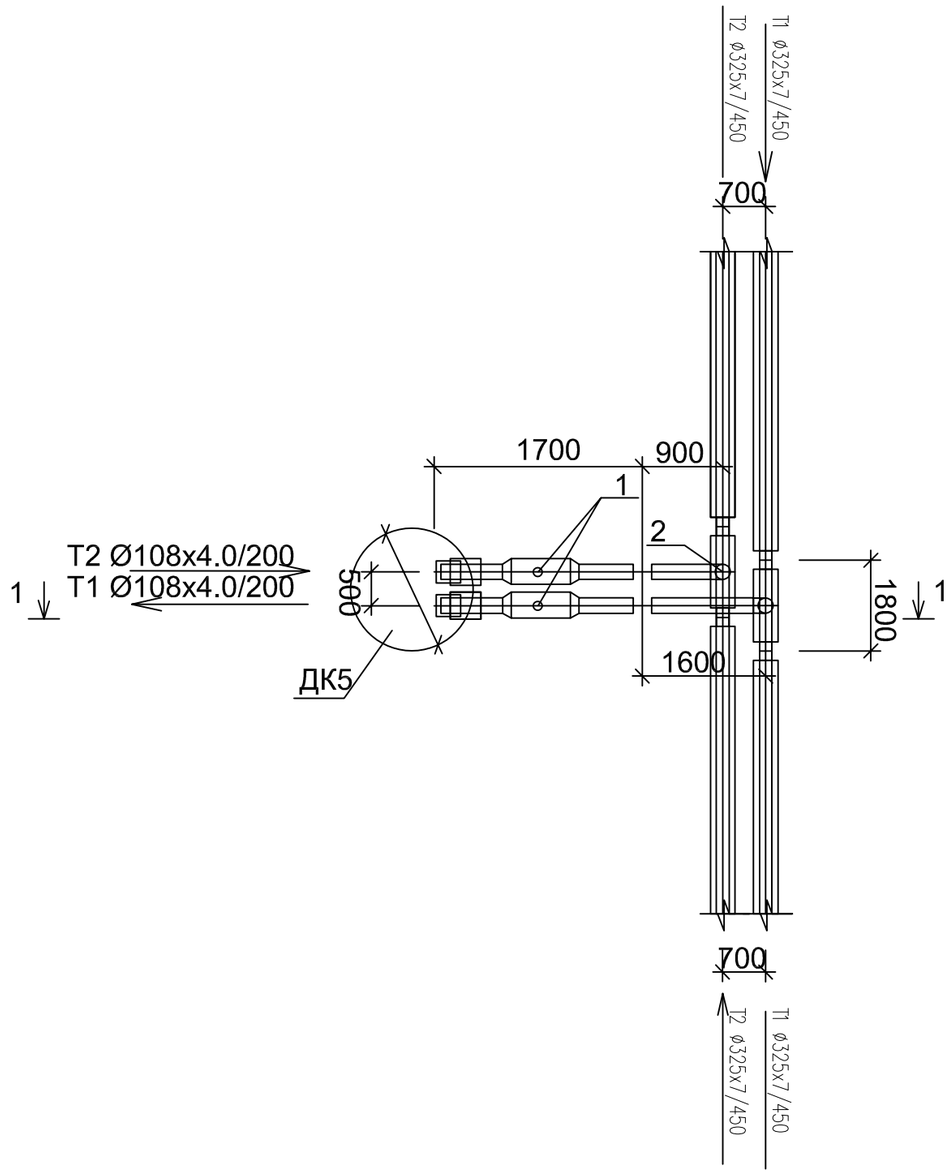

Спецификация

Поз	Обозначение	Наименование	Ед изм	Кол-во	Масса ед, кг	Прим
1	DN100 Ст108х4,0-2-ППУ-ПЭ	Шаровый кран полнопроходной с МЗИ	шт	2		
		длина штока с редуктором L=1130мм				
2	Ст325х7,0-108х4,0-2-ППУ-ПЭ	Тройниковое ответвление	шт	1		
		I=900 мм, L= 1800 мм				
3	Ст325х7,0-108х4,0-2-ППУ-ПЭ	Тройниковое ответвление	шт	1		
		I=1600 мм, L= 1800 мм				
	ГОСТ 10705-80*	Труба стальная гр "В" Ст 10 ø159х5.0	м	0,5		
	325/450-ПЭ-600	Муфта термоусаживаемая из полиэтилена с комплектом изоляции стыков	шт	4		
	32/125-ПЭ-600	Муфта термоусаживаемая из полиэтилена с комплектом изоляции стыков	шт	4		

Разрез 1 - 1

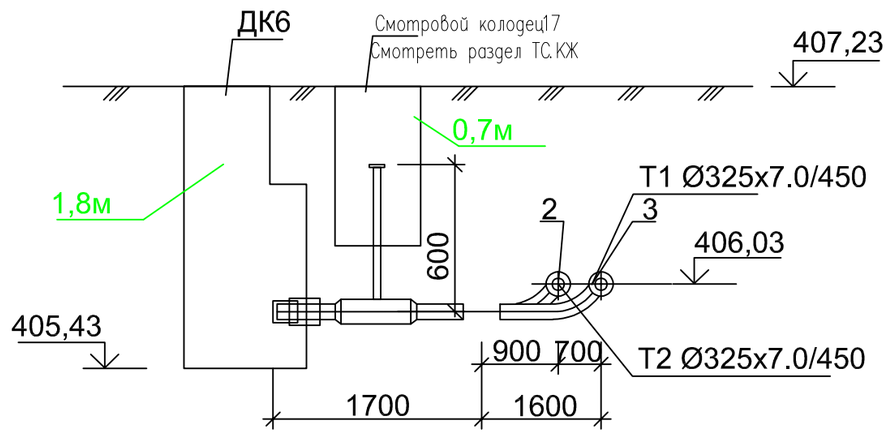

Изм.	Кол-во	Лист	№док.	Подпись	Дата
Разраб.		Бердибайкызы			06.24
Проверил		Амангелди П.			06.24
Н.контроль		Амангелди П.			06.24

18-2024-ТС

«Реконструкция тепловых сетей к N1, N3 котельной города Щучинск, Бурабайского района, Акмолинской области»

Тепломеханические решения тепловых сетей

Стадия	Лист	Листов
РП	6,45	

Участок N1
Узел трубопровода УТ17. Разрез 1-1

ТОО "ШЫМГОРПРОЕКТ"
г. Шымкент 2024г.

Взам. инв.N | Подпись и дата | Инв. N подл

УТ18

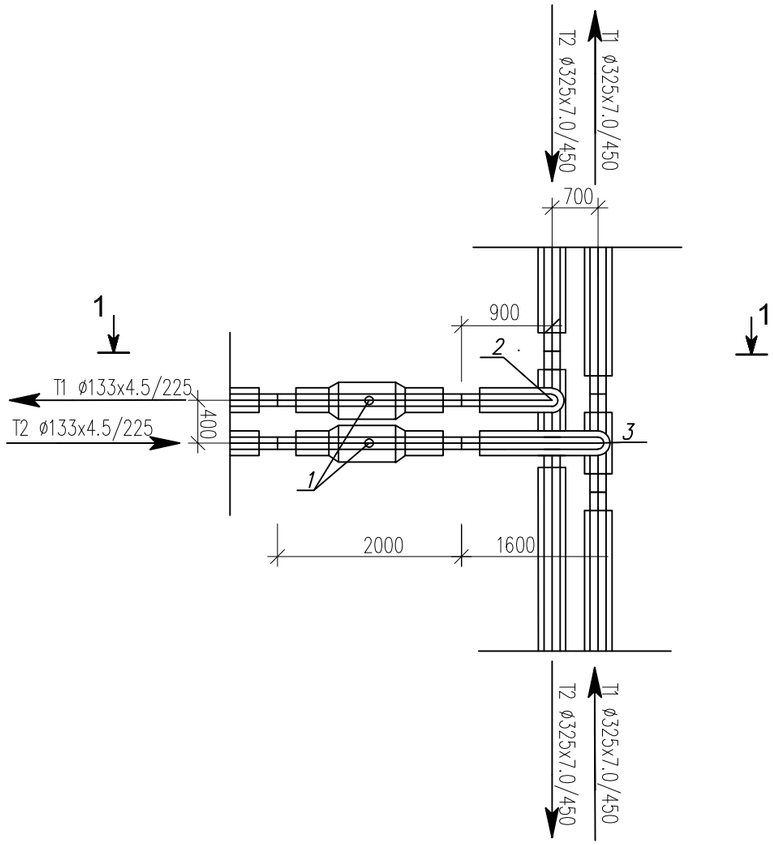

Спецификация

Поз	Обозначение	Наименование	Ед изм	Кол-во	Масса ед, кг	Прим
1	DN125 Ст133х4,5-2-ППУ-ПЭ	Шаровый кран полнопроходной	шт	2		
		длина штока с редуктором L=600мм				
2	Ст325х7,0-133х4,5-2-ППУ-ПЭ	Тройниковое ответвление	шт	1		
		I=900 мм, L= 1800 мм				
3	Ст325х7,0-133х4,5-2-ППУ-ПЭ	Тройниковое ответвление	шт	1		
		I=1400 мм, L= 1800 мм				
	325/450-ПЭ-600	Муфта термоусаживаемая из полиэтилена с комплектом изоляции стыков	шт	4		
	133/225-ПЭ-300	Муфта термоусаживаемая из полиэтилена с комплектом изоляции стыков	шт	4		

Разрез 1 - 1

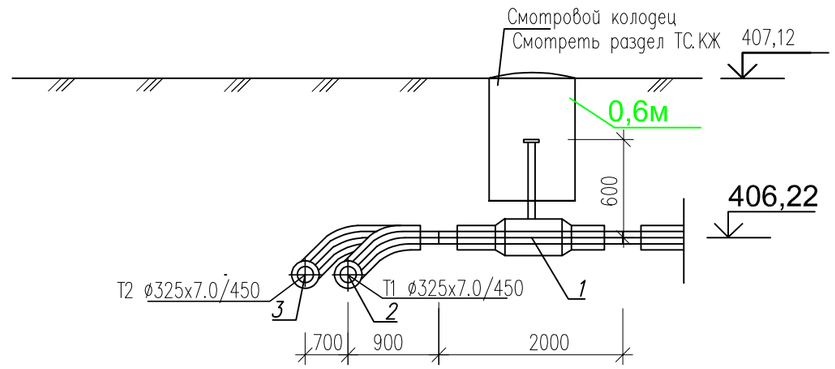

Изм.	Кол-во	Лист	№док.	Подпись	Дата
Разраб.		Бердибайкызы			06.24
Проверил		Амангелди П.			06.24
Н. контроль		Амангелди П.			06.24

18-2024-ТС

«Реконструкция тепловых сетей к N1, N3 котельной города Щучинск, Бурабайского района, Акмолинской области»

Тепломеханические решения тепловых сетей

Стадия	Лист	Листов
РП	6,46	

Участок N1
Узел трубопровода УТ18. Разрез 1-1

ТОО "ШЫМГОРПРОЕКТ"
г. Шымкент 2024г.

Взам. инв.N | Подпись и дата | Инв. N подл.

УТ19

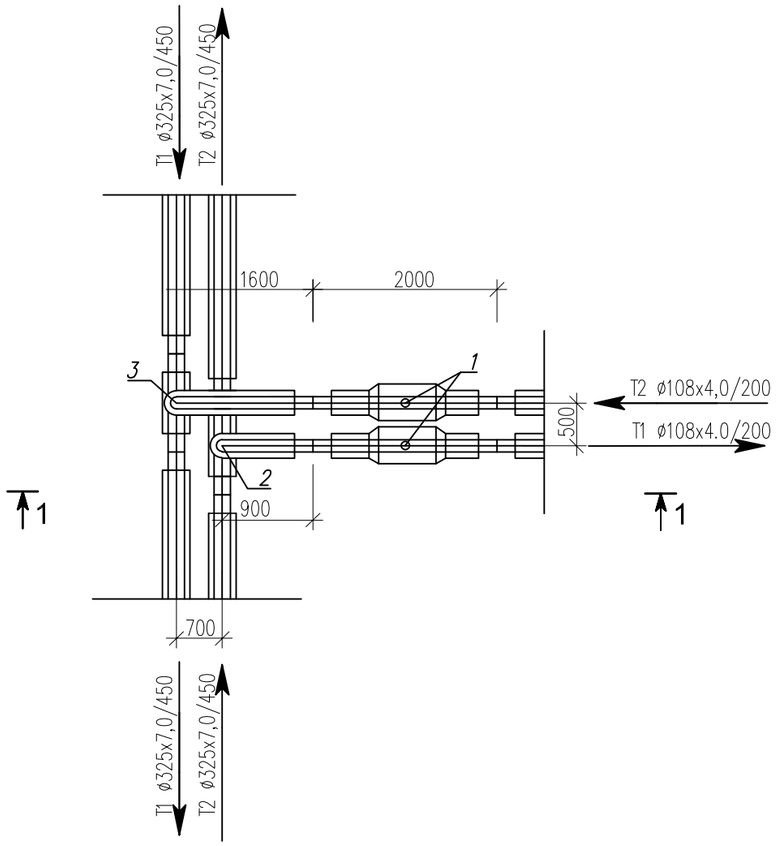

Спецификация

Поз	Обозначение	Наименование	Ед изм	Кол-во	Масса ед, кг	Прим
1	DN100 Ст108х4,0-2-ППУ-ПЭ	Шаровый кран полнопроходной	шт	2		
		длина штока с редуктором L=600мм				
2	Ст325х7,0-108х4,0-2-ППУ-ПЭ	Тройниковое ответвление	шт	1		
		I=900 мм, L= 1800 мм				
3	Ст325х7,0-108х4,0-2-ППУ-ПЭ	Тройниковое ответвление	шт	1		
		I=1600 мм, L= 1800 мм				
	325/450-ПЭ-600	Муфта термоусаживаемая из полиэтилена с комплектом изоляции стыков	шт	4		
	108/200-ПЭ-300	Муфта термоусаживаемая из полиэтилена с комплектом изоляции стыков	шт	4		

Разрез 1 - 1

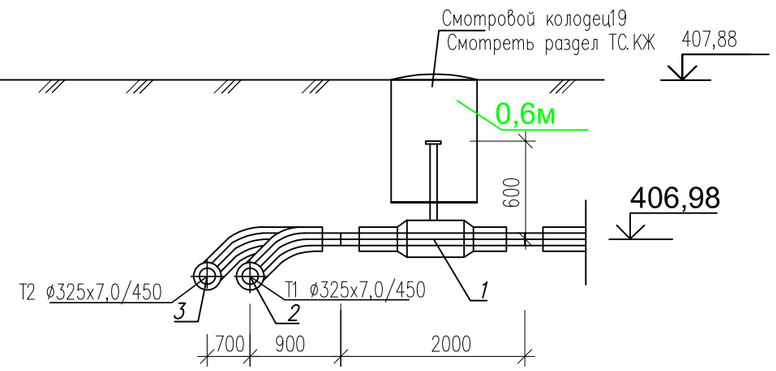

Изм.	Кол-во	Лист	№док.	Подпись	Дата
Разраб.		Бердибайкызы			06.24
Проверил		Амангелди П.			06.24
Н. контроль		Амангелди П.			06.24

18-2024-ТС

«Реконструкция тепловых сетей к N1, N3 котельной города Щучинск, Бурабайского района, Акмолинской области»

Тепломеханические решения тепловых сетей

Стадия	Лист	Листов
РП	6,47	

Участок N1
Узел трубопровода УТ19. Разрез 1-1

ТОО "ШЫМГОРПРОЕКТ"
г. Шымкент 2024г.

Взам. инв.N | Подпись и дата | Инв. N подл.

УТ20

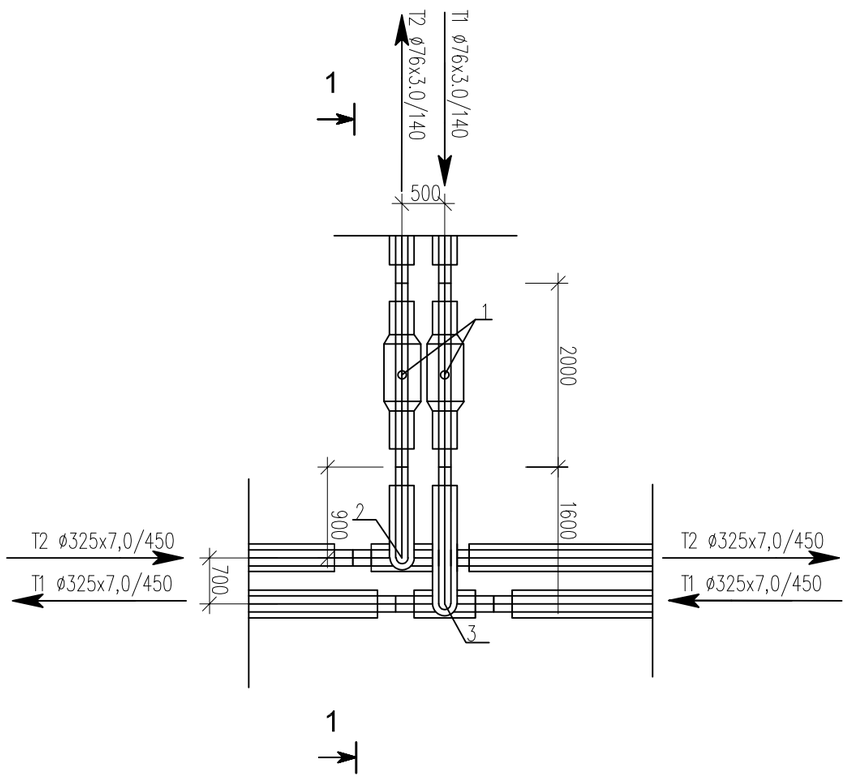

Спецификация

Поз	Обозначение	Наименование	Ед изм	Кол-во	Масса ед, кг	Прим
1	DN65 Ст76х3,0-2-ППУ-ПЭ	Шаровый кран полнопроходной	шт	2		
		длина штока с редуктором L=600мм				
2	Ст325х7,0-76х3,0-2-ППУ-ПЭ	Тройниковое ответвление	шт	1		
		I=900 мм, L= 1800 мм				
3	Ст325х7,0-76х3,0-2-ППУ-ПЭ	Тройниковое ответвление	шт	1		
		I=1600 мм, L= 1800 мм				
	325/450-ПЭ-600	Муфта термоусаживаемая из полиэтилена с комплектом изоляции стыков	шт	4		
	76/140-ПЭ-300	Муфта термоусаживаемая из полиэтилена с комплектом изоляции стыков	шт	4		

Разрез 1 - 1

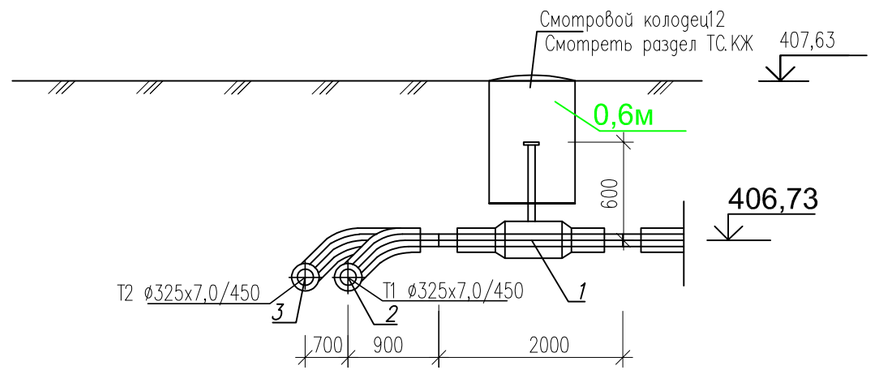

Изм.	Кол-во	Лист	№док.	Подпись	Дата
Разраб.		Бердибайкызы			06.24
Проверил		Амангелди П.			06.24
Н. контроль		Амангелди П.			06.24

18-2024-ТС

«Реконструкция тепловых сетей к N1, N3 котельной города Щучинск, Бурабайского района, Акмолинской области»

Тепломеханические решения тепловых сетей

Стадия	Лист	Листов
РП	6,48	

Участок N1
Узел трубопровода УТ20. Разрез 1-1

ТОО "ШЫМГОРПРОЕКТ"
г. Шымкент 2024г.

Взам. инв.N | Подпись и дата | Инв. N подл.

УТ20,1

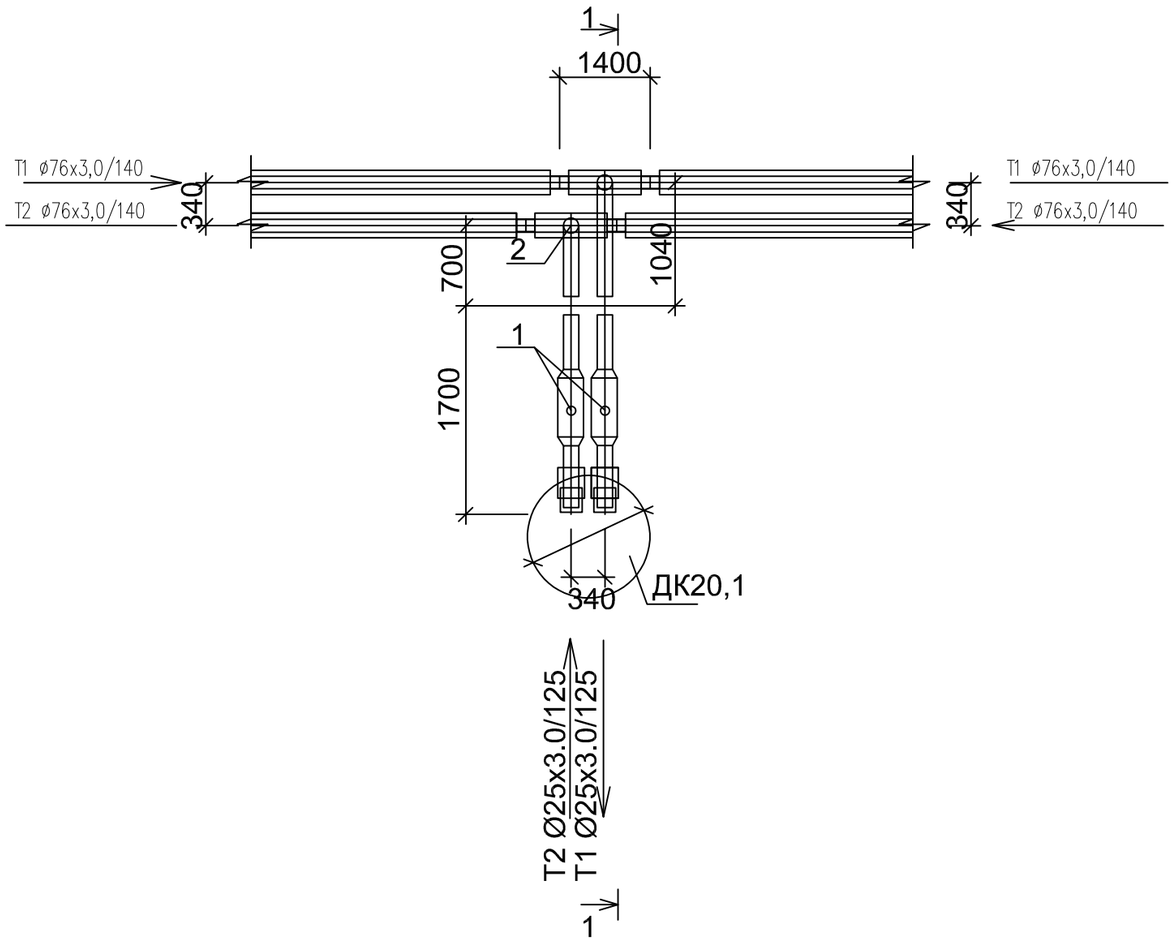

Спецификация

Поз	Обозначение	Наименование	Ед изм	Кол-во	Масса ед, кг	Прим
1	DN25 Ст25х3,0-2-ППУ-ПЭ	Шаровый кран полнопроходной с МЗИ	шт	2		
		длина штока с редуктором L=900мм				
2	Ст76х3,0-25х3,0-2-ППУ-ПЭ	Тройниковое ответвление	шт	1		
		I=700 мм, L= 1400 мм				
3	Ст76х3,0-25х3,0-2-ППУ-ПЭ	Тройниковое ответвление	шт	1		
		I=1100 мм, L= 1400 мм				
	76/140-ПЭ-300	Муфта термоусаживаемая из полиэтилена с комплектом изоляции стыков, длина 300мм	шт	4		
	25/125-ПЭ-300	Муфта термоусаживаемая из полиэтилена с комплектом изоляции стыков, длина 300мм	шт	4		

Разрез 1 - 1

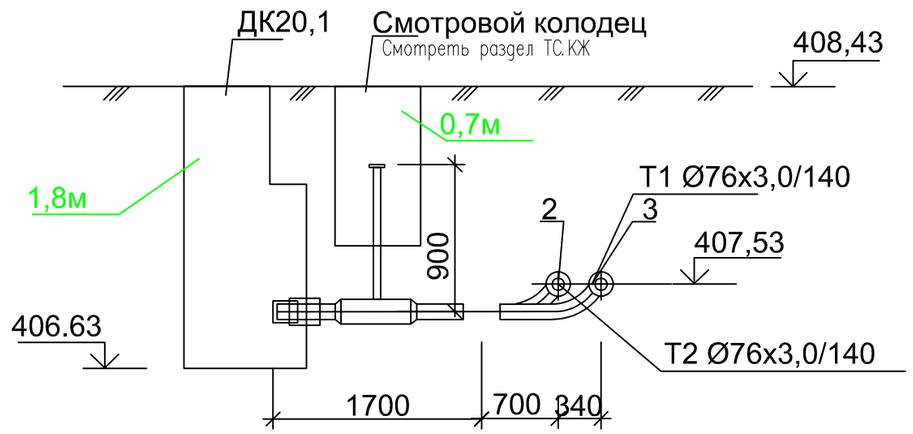

Изм.	Кол-во	Лист	№док.	Подпись	Дата
Разраб.		Бердибайкызы			06.24
Проверил		Амангелди П.			06.24
Н. контроль		Амангелди П.			06.24

18-2024-ТС

«Реконструкция тепловых сетей к N1, N3 котельной города Щучинск, Бурабайского района, Акмолинской области»

Тепломеханические решения тепловых сетей

Стадия	Лист	Листов
РП	6,49	

Участок N1
Узел трубопровода УТ20,1. Разрез 1-1

ТОО "ШЫМГОРПРОЕКТ"
г. Шымкент 2024г.

Взам. инв.N | Подпись и дата | Инв. N подл

УТ20,2

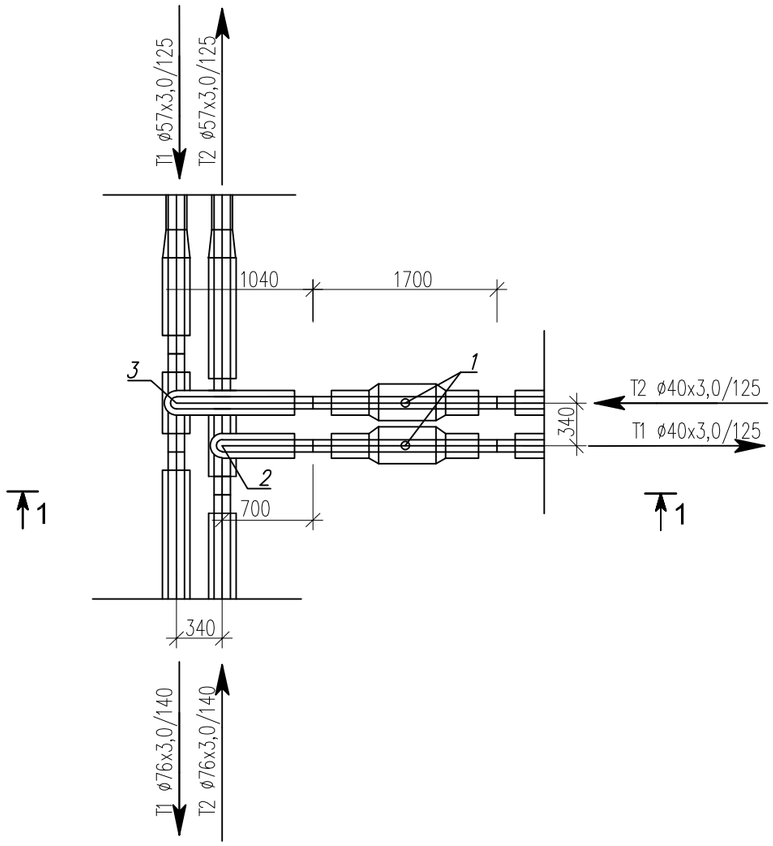

Спецификация

Поз	Обозначение	Наименование	Ед изм	Кол-во	Масса ед, кг	Прим
1	DN40 Ст40х3,0-2-ППУ-ПЭ	Шаровый кран полнопроходной	шт	2		
		длина штока с редуктором L=600мм				
2	Ст76х3,0-57х3,0-2-ППУ-ПЭ	Тройниковое ответвление	шт	1		
		I=700 мм, L= 1300 мм				
3	Ст76х3,0-57х3,0-2-ППУ-ПЭ	Тройниковое ответвление	шт	1		
		I=1040 мм, L= 1300 мм				
	76/140-ПЭ-300	Муфта термоусаживаемая из полиэтилена с комплектом изоляции стыков	шт	6		
	57/125-ПЭ-300	Муфта термоусаживаемая из полиэтилена с комплектом изоляции стыков	шт	4		
	40/125-ПЭ-300	Муфта термоусаживаемая из полиэтилена с комплектом изоляции стыков	шт	2		
	Ст76х3,0-57х3,0-2-ППУ-ПЭ	Переход стандартный	шт	2		

Разрез 1 - 1

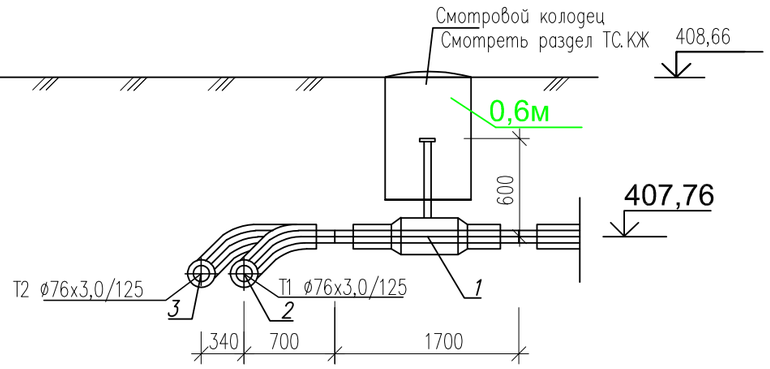

Изм.	Кол-во	Лист	№док.	Подпись	Дата
Разраб.		Бердибайкызы			06.24
Проверил		Амангелди П.			06.24
Н. контроль		Амангелди П.			06.24

18-2024-ТС

«Реконструкция тепловых сетей к N1, N3 котельной города Щучинск, Бурабайского района, Акмолинской области»

Тепломеханические решения тепловых сетей

Стадия	Лист	Листов
РП	6,50	

Участок N1
Узел трубопровода УТ20,2. Разрез 1-1

ТОО "ШЫМГОРПРОЕКТ"
г. Шымкент 2024г.

Взам. инв.N | Подпись и дата | Инв. N подл.

УТ21

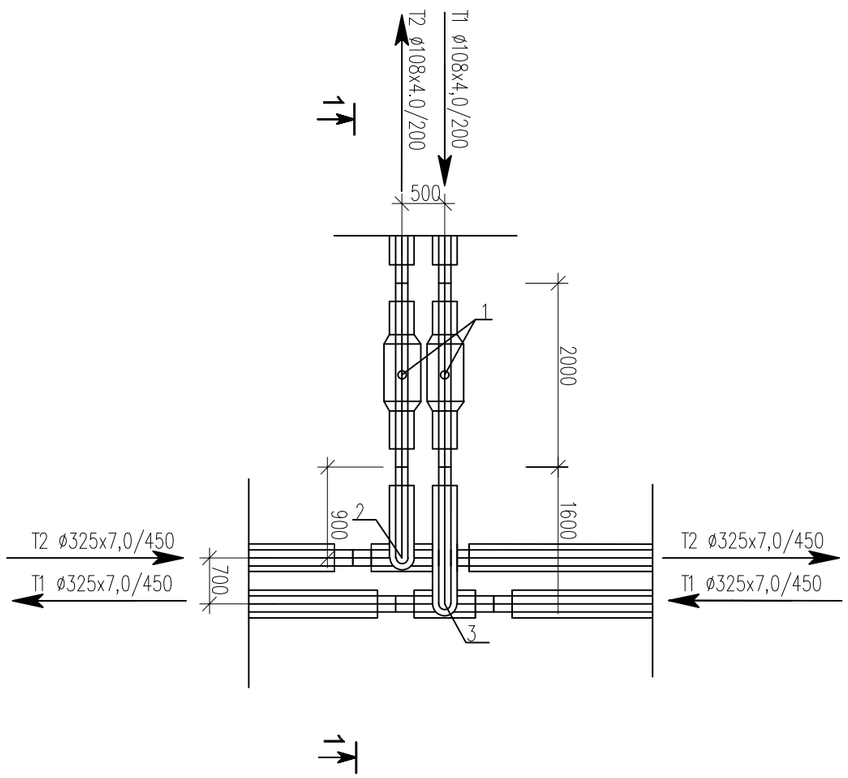

Спецификация

Поз	Обозначение	Наименование	Ед изм	Кол-во	Масса ед, кг	Прим
1	DN100 Ст108х4,0-2-ППУ-ПЭ	Шаровый кран полнопроходной	шт	2		
		длина штока с редуктором L=600мм				
2	Ст325х7,0-108х4,0-2-ППУ-ПЭ	Тройниковое ответвление	шт	1		
		I=900 мм, L= 1800 мм				
3	Ст325х7,0-108х4,0-2-ППУ-ПЭ	Тройниковое ответвление	шт	1		
		I=1600 мм, L= 1800 мм				
	325/450-ПЭ-600	Муфта термоусаживаемая из полиэтилена с комплектом изоляции стыков	шт	4		
	108/200-ПЭ-300	Муфта термоусаживаемая из полиэтилена с комплектом изоляции стыков	шт	4		

Разрез 1 - 1

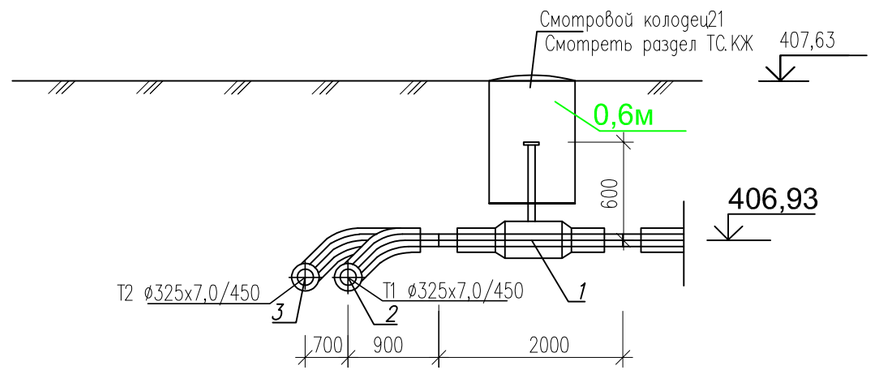

Изм.	Кол-во	Лист	№док.	Подпись	Дата
Разраб.		Бердибайкызы			06.24
Проверил		Амангелди П.			06.24
Н. контроль		Амангелди П.			06.24

18-2024-ТС

«Реконструкция тепловых сетей к N1, N3 котельной города Щучинск, Бурабайского района, Акмолинской области»

Тепломеханические решения тепловых сетей

Стадия	Лист	Листов
РП	6,51	

Участок N1
Узел трубопровода УТ21. Разрез 1-1

ТОО "ШЫМГОРПРОЕКТ"
г. Шымкент 2024г.

Взам. инв.N | Подпись и дата | Инв. N подл.

УТ21.1

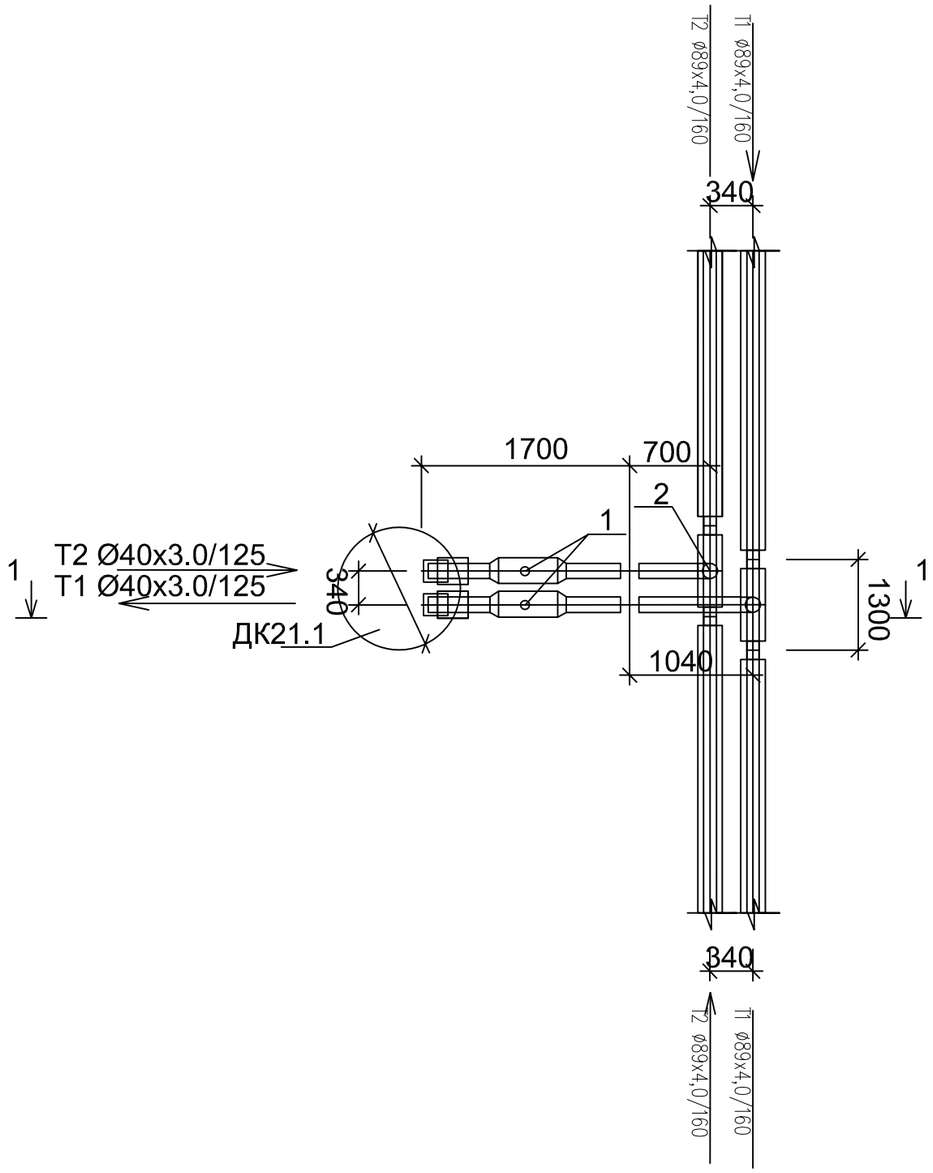

Спецификация

Поз	Обозначение	Наименование	Ед изм	Кол-во	Масса ед, кг	Прим
1	DN40 Ст40х3,0-2-ППУ-ПЭ	Шаровый кран полнопроходной с МЗИ	шт	2		
		длина штока с редуктором L=600мм				
2	Ст89х4,0-40х3,0-2-ППУ-ПЭ	Тройниковое ответвление	шт	1		
		I=700 мм, L= 1300 мм				
3	Ст89х4,0-40х3,0-2-ППУ-ПЭ	Тройниковое ответвление	шт	1		
		I=1040 мм, L= 1300 мм				
	89/160-ПЭ-300	Муфта термоусаживаемая из полиэтилена с комплектом изоляции стыков, длина 300мм	шт	4		
	40/125-ПЭ-300	Муфта термоусаживаемая из полиэтилена с комплектом изоляции стыков, длина 300мм	шт	4		

Разрез 1 - 1

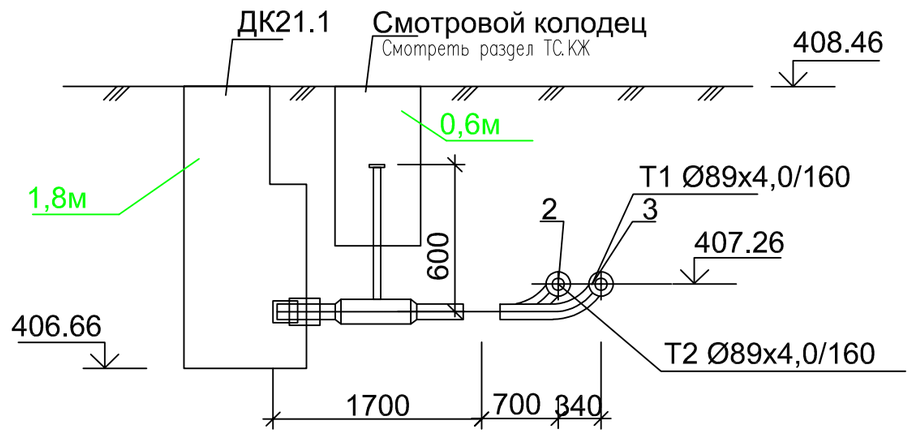

Изм.	Кол-во	Лист	№док.	Подпись	Дата
Разраб.		Бердибайкызы			06.24
Проверил		Амангелди П.			06.24
Н.контроль		Амангелди П.			06.24

18-2024-ТС

«Реконструкция тепловых сетей к N1, N3 котельной города Щучинск, Бурабайского района, Акмолинской области»

Тепломеханические решения тепловых сетей

Стадия	Лист	Листов
РП	6,52	

Участок N1
Узел трубопровода УТ21.1. Разрез 1-1

ТОО "ШЫМГОРПРОЕКТ"
г. Шымкент 2024г.

Взам. инв.N | Подпись и дата | Инв. N подл.

УТ21.2

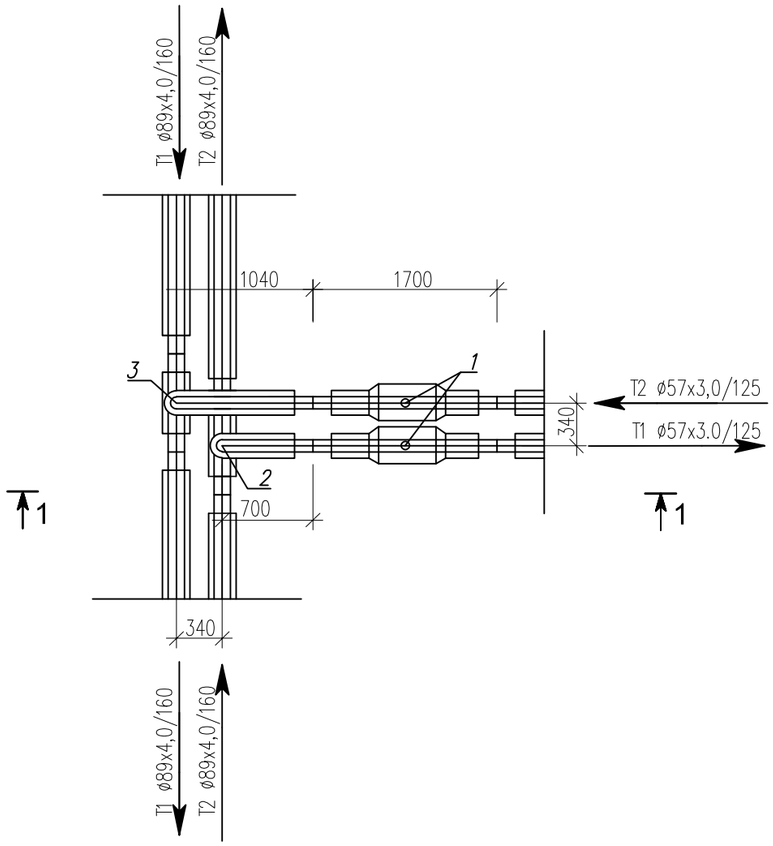

Спецификация

Поз	Обозначение	Наименование	Ед изм	Кол-во	Масса ед, кг	Прим
1	DN50 Ст57х3,0-2-ППУ-ПЭ	Шаровый кран полнопроходной	шт	2		
		длина штока с редуктором L=600мм				
2	Ст89х4,0-57х3,0-2-ППУ-ПЭ	Тройниковое ответвление	шт	1		
		I=700 мм, L= 1300 мм				
3	Ст89х4,0-57х3,0-2-ППУ-ПЭ	Тройниковое ответвление	шт	1		
		I=700 мм, L= 1300 мм				
	89/160-ПЭ-600	Муфта термоусаживаемая из полиэтилена с комплектом изоляции стыков	шт	4		
	57/125-ПЭ-300	Муфта термоусаживаемая из полиэтилена с комплектом изоляции стыков	шт	4		

Разрез 1 - 1

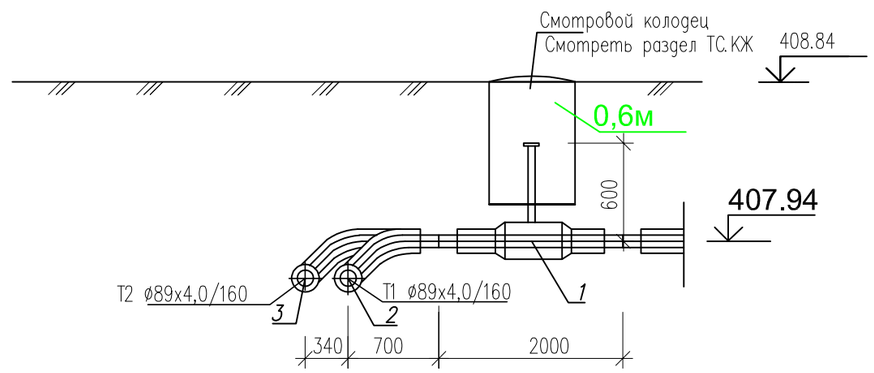

Изм.	Кол-во	Лист	№док.	Подпись	Дата
Разраб.		Бердибайкызы			06.24
Проверил		Амангелди П.			06.24
Н. контроль		Амангелди П.			06.24

18-2024-ТС

«Реконструкция тепловых сетей к N1, N3 котельной города Щучинск, Бурабайского района, Акмолинской области»

Тепломеханические решения тепловых сетей

Стадия	Лист	Листов
РП	6,53	

Участок N1
Узел трубопровода УТ21.2. Разрез 1-1

ТОО "ШЫМГОРПРОЕКТ"
г. Шымкент 2024г.

Взам. инв.N | Подпись и дата | Инв. N подл

УТ21.3

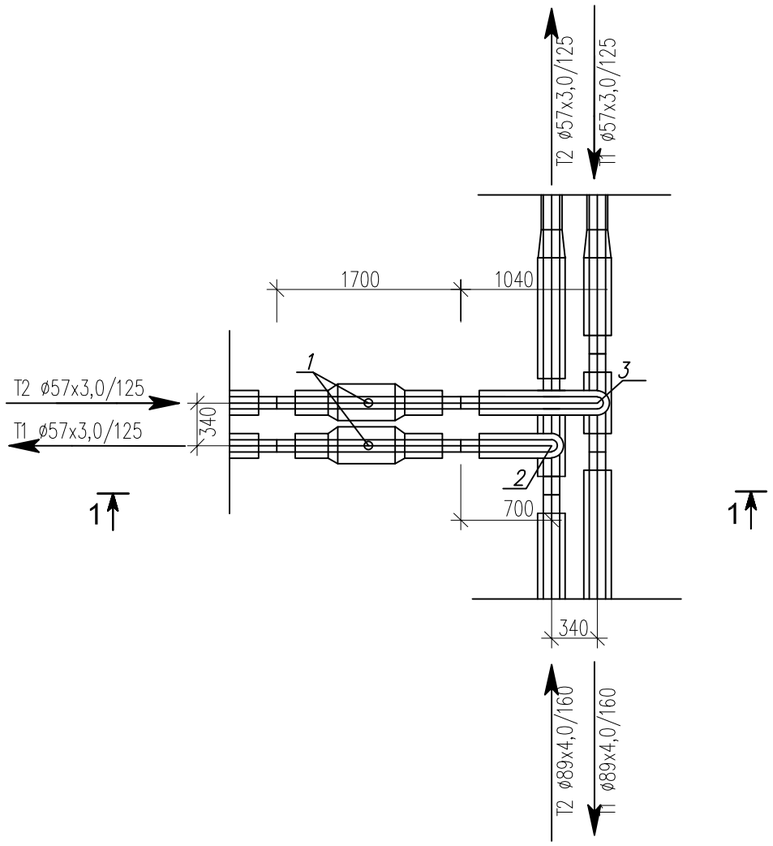

Спецификация

Поз	Обозначение	Наименование	Ед изм	Кол-во	Масса ед, кг	Прим
1	DN50 Ст57х3,0-2-ППУ-ПЭ	Шаровый кран полнопроходной	шт	2		
		длина штока с редуктором L=600мм				
2	Ст89х4,0-57х3,0-2-ППУ-ПЭ	Тройниковое ответвление	шт	1		
		l=700 мм, L= 1300 мм				
3	Ст89х4,0-57х3,0-2-ППУ-ПЭ	Тройниковое ответвление	шт	1		
		l=1040 мм, L= 1300 мм				
	89/160-ПЭ-300	Муфта термоусаживаемая из полиэтилена с комплектом изоляции стыков	шт	6		
	57/125-ПЭ-300	Муфта термоусаживаемая из полиэтилена с комплектом изоляции стыков	шт	6		
	Ст89х4,0-57х3,0-2-ППУ-ПЭ	Переход стандартный	шт	2		

Разрез 1 - 1

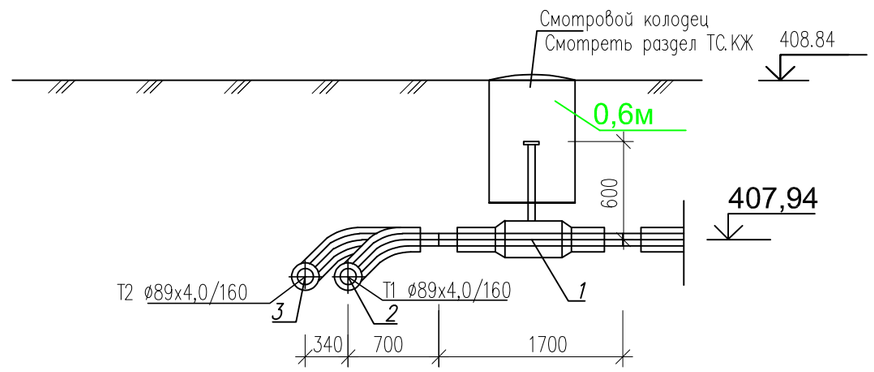

Изм.	Кол-во	Лист	№док.	Подпись	Дата
Разраб.		Бердибайкызы			06.24
Проверил		Амангелди П.			06.24
Н. контроль		Амангелди П.			06.24

18-2024-ТС

«Реконструкция тепловых сетей к N1, N3 котельной города Щучинск, Бурабайского района, Акмолинской области»

Тепломеханические решения тепловых сетей

Стадия	Лист	Листов
РП	6,54	

Участок N1
Узел трубопровода УТ21.3. Разрез 1-1

ТОО "ШЫМГОРПРОЕКТ"
г. Шымкент 2024г.

Взам. инв.N | Подпись и дата | Инв. N подл.

УТ21.4

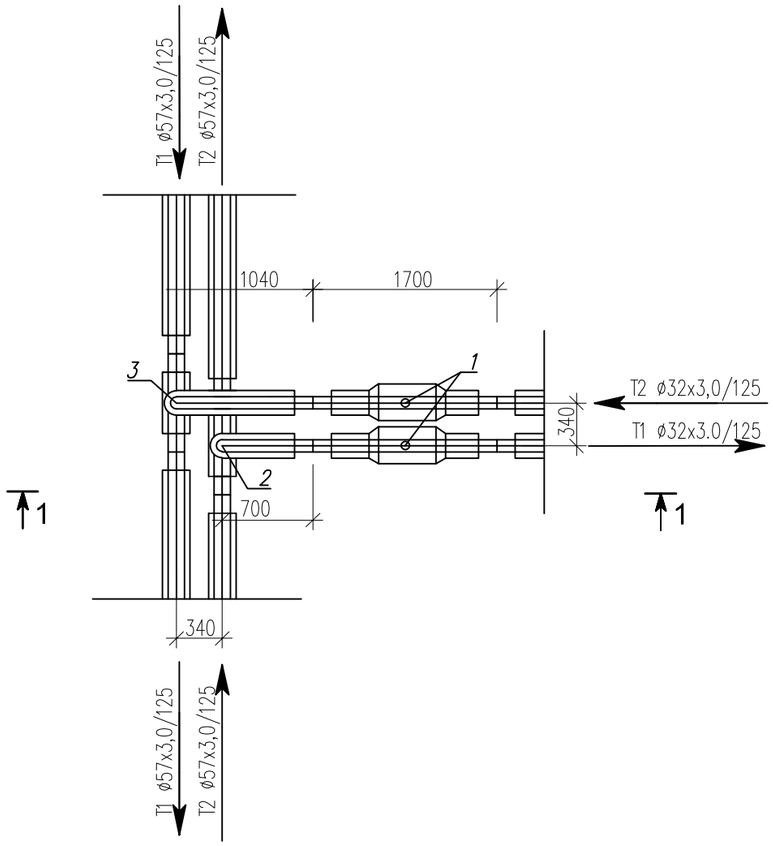

Спецификация

Поз	Обозначение	Наименование	Ед изм	Кол-во	Масса ед, кг	Прим
1	DN32 Ст32х3,0-2-ППУ-ПЭ	Шаровый кран полнопроходной	шт	2		
		длина штока с редуктором L=600мм				
2	Ст57х3,0-32х3,0-2-ППУ-ПЭ	Тройниковое ответвление	шт	1		
		I=700 мм, L= 1300 мм				
3	Ст57х3,0-32х3,0-2-ППУ-ПЭ	Тройниковое ответвление	шт	1		
		I=700 мм, L= 1300 мм				
	57/160-ПЭ-300	Муфта термоусаживаемая из полиэтилена с комплектом изоляции стыков	шт	4		
	32/125-ПЭ-300	Муфта термоусаживаемая из полиэтилена с комплектом изоляции стыков	шт	4		

Разрез 1 - 1

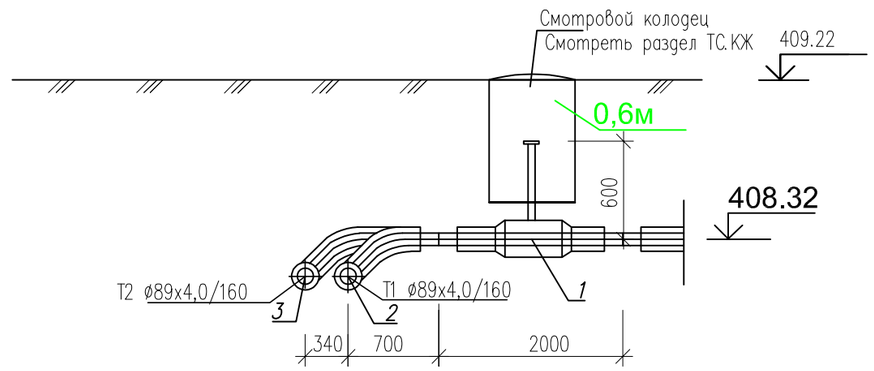

Изм.	Кол-во	Лист	№док.	Подпись	Дата
Разраб.		Бердибайкызы			06.24
Проверил		Амангелди П.			06.24
Н. контроль		Амангелди П.			06.24

18-2024-ТС

«Реконструкция тепловых сетей к N1, N3 котельной города Щучинск, Бурабайского района, Акмолинской области»

Тепломеханические решения тепловых сетей

Стадия	Лист	Листов
РП	6,55	

Участок N1
Узел трубопровода УТ21.4. Разрез 1-1

ТОО "ШЫМГОРПРОЕКТ"
г. Шымкент 2024г.

Взам. инв.N | Подпись и дата | Инв. N подл

УТ21.5

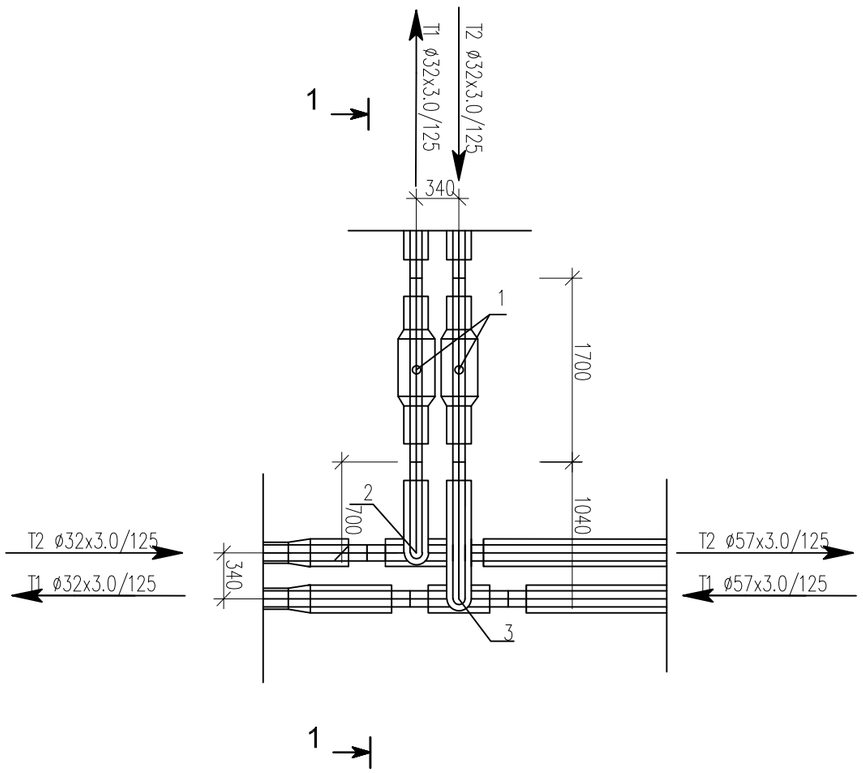

Спецификация

Поз	Обозначение	Наименование	Ед изм	Кол-во	Масса ед, кг	Прим
1	DN32 Ст32х3,0-2-ППУ-ПЭ	Шаровый кран полнопроходной	шт	2		
		длина штока с редуктором L=600мм				
2	Ст57х3,0-32х3,0-2-ППУ-ПЭ	Тройниковое ответвление	шт	1		
		I=700 мм, L= 1300 мм				
3	Ст57х3,0-32х3,0-2-ППУ-ПЭ	Тройниковое ответвление	шт	1		
		I=1040 мм, L= 1300 мм				
	57/125-ПЭ-300	Муфта термоусаживаемая из полиэтилена с комплектом изоляции стыков	шт	6		
	32/125-ПЭ-300	Муфта термоусаживаемая из полиэтилена с комплектом изоляции стыков	шт	6		
	Ст57х3,0-32х3,0-2-ППУ-ПЭ	переход стандартный	шт	2		

Разрез 1 - 1

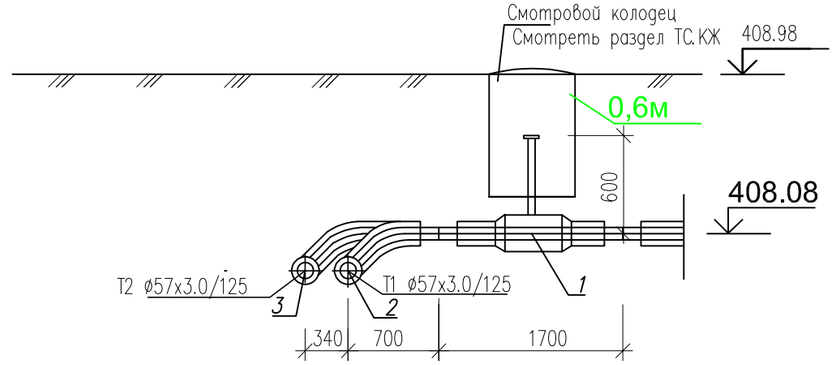

Изм.	Кол-во	Лист	№док.	Подпись	Дата
Разраб.		Бердибайкызы			06.24
Проверил		Амангелди П.			06.24
Н. контроль		Амангелди П.			06.24

18-2024-ТС

«Реконструкция тепловых сетей к N1, N3 котельной города Щучинск, Бурабайского района, Акмолинской области»

Тепломеханические решения тепловых сетей

Стадия	Лист	Листов
РП	6,56	

Участок N1
Узел трубопровода УТ21.5. Разрез 1-1

ТОО "ШЫМГОРПРОЕКТ"
г. Шымкент 2024г.

Взам. инв.N | Подпись и дата | Инв. N подл.

УТ21.6

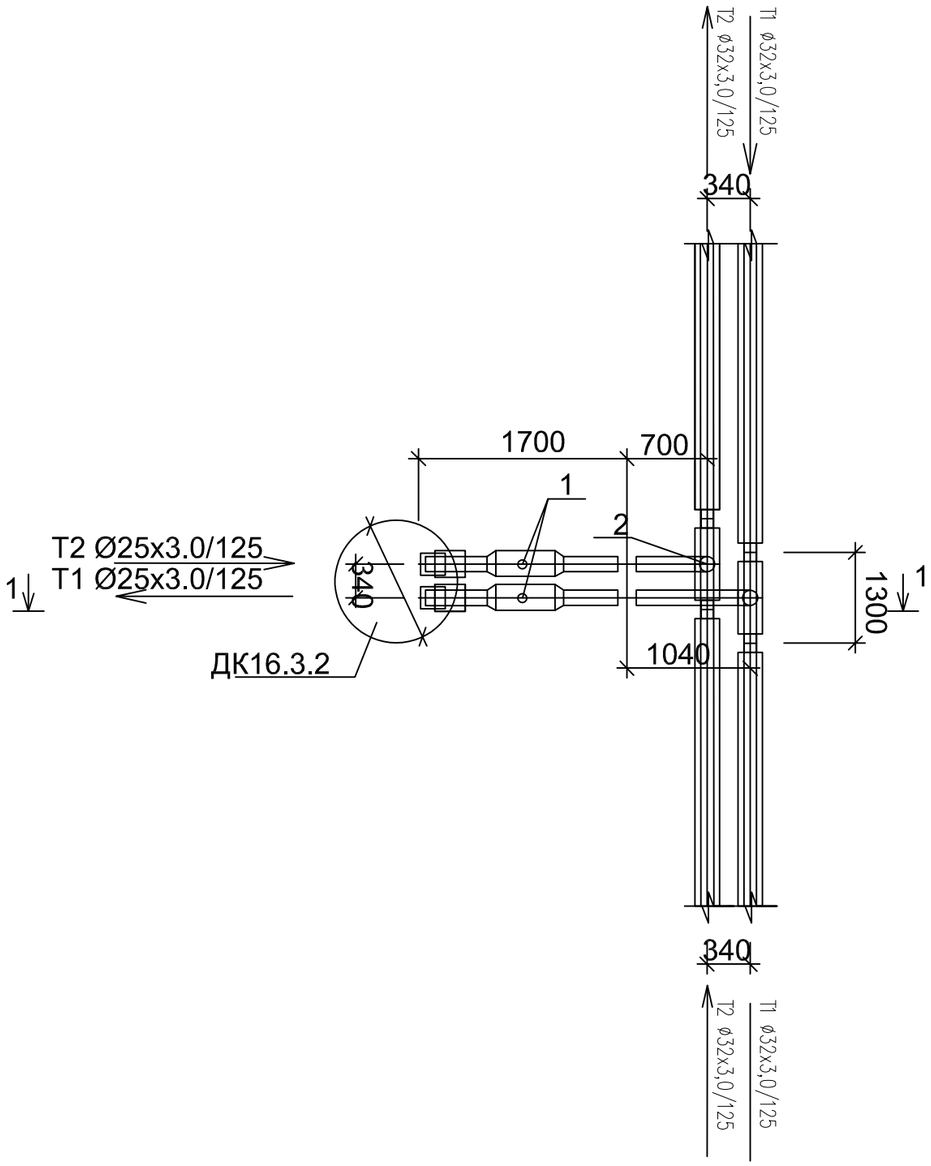

Спецификация

Поз	Обозначение	Наименование	Ед изм	Кол-во	Масса ед, кг	Прим
1	DN25 Ст25х3,0-2-ППУ-ПЭ	Шаровый кран полнопроходной с МЗИ	шт	2		
		длина штока с редуктором L=600мм				
2	Ст32х3,0-25х3,0-2-ППУ-ПЭ	Тройниковое ответвление	шт	1		
		I=700 мм, L= 1300 мм				
3	Ст32х3,0-25х3,0-2-ППУ-ПЭ	Тройниковое ответвление	шт	1		
		I=1040 мм, L= 1300 мм				
	32/125-ПЭ-300	Муфта термоусаживаемая из полиэтилена с комплектом изоляции стыков, длина 300мм	шт	4		
	25/125-ПЭ-300	Муфта термоусаживаемая из полиэтилена с комплектом изоляции стыков, длина 300мм	шт	4		

Разрез 1 - 1

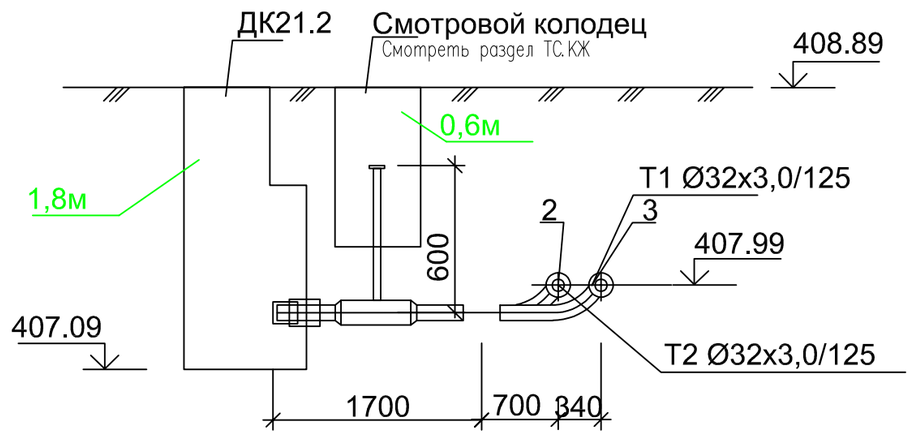

Изм.	Кол-во	Лист	№док.	Подпись	Дата
Разраб.		Бердибайкызы			06.24
Проверил		Амангелди П.			06.24
Н. контроль		Амангелди П.			06.24

18-2024-ТС

«Реконструкция тепловых сетей к N1, N3 котельной города Щучинск, Бурабайского района, Акмолинской области»

Тепломеханические решения тепловых сетей

Стадия	Лист	Листов
РП	6,57	

Участок N1

Узел трубопровода УТ21.6. Разрез 1-1

ТОО "ШЫМГОРПРОЕКТ" г. Шымкент 2024г.

Взам. инв.N

Подпись и дата

Инв. N подл.

УТ22

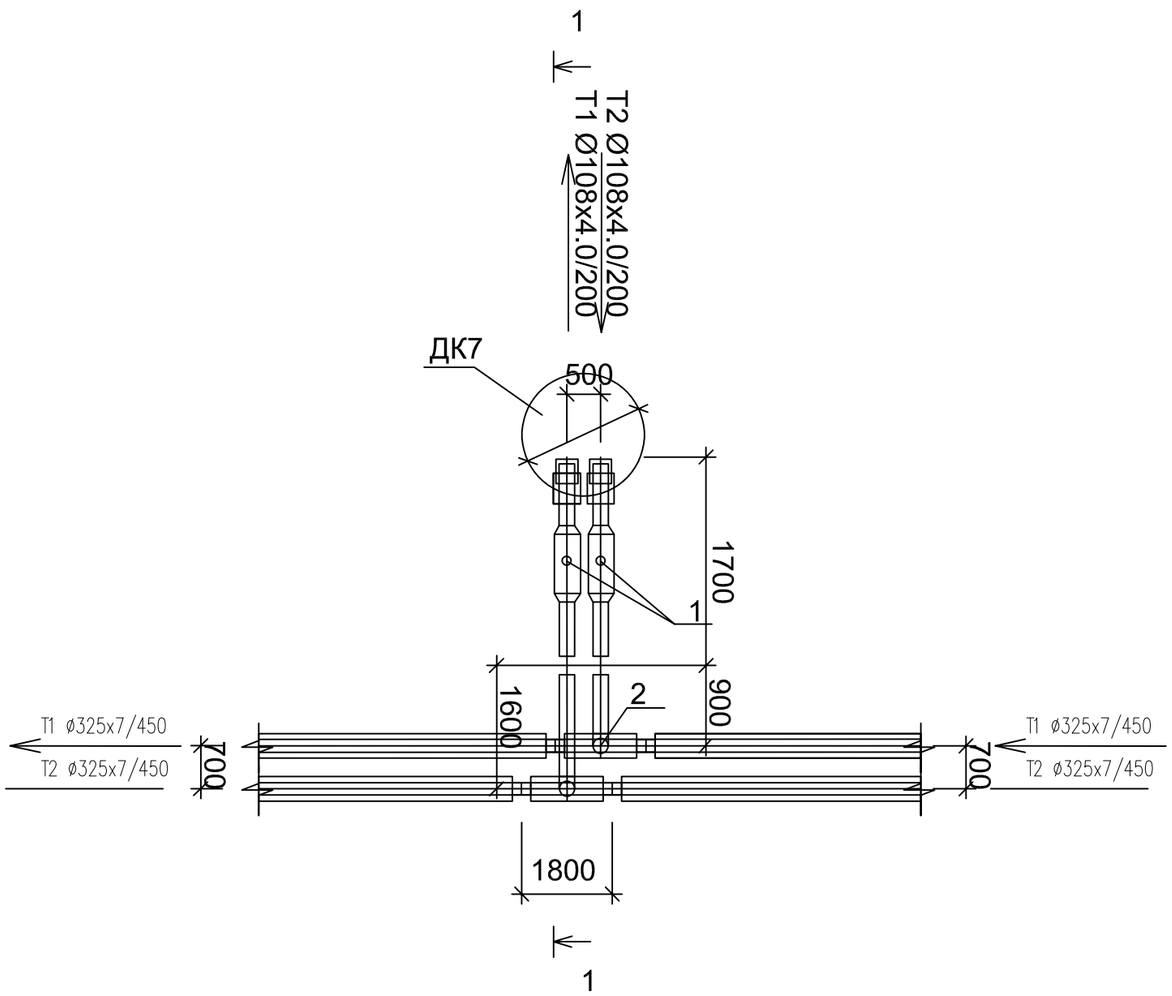

Спецификация

Поз	Обозначение	Наименование	Ед изм	Кол-во	Масса ед, кг	Прим
1	DN100 Ст108х4,0-2-ППУ-ПЭ	Шаровый кран полнопроходной с МЗИ	шт	2		
		длина штока с редуктором L=600мм				
2	Ст325х7,0-108х4,0-2-ППУ-ПЭ	Тройниковое ответвление	шт	1		
		I=900 мм, L= 1800 мм				
3	Ст325х7,0-108х4,0-2-ППУ-ПЭ	Тройниковое ответвление	шт	1		
		I=1600 мм, L= 1800 мм				
	ГОСТ 10705-80*	Труба стальная гр "В" Ст 10 ø159х5.0	м	0,5		
	325/450-ПЭ-600	Муфта термоусаживаемая из полиэтилена с комплектом изоляции стыков	шт	4		
	32/125-ПЭ-600	Муфта термоусаживаемая из полиэтилена с комплектом изоляции стыков	шт	4		

Разрез 1 - 1

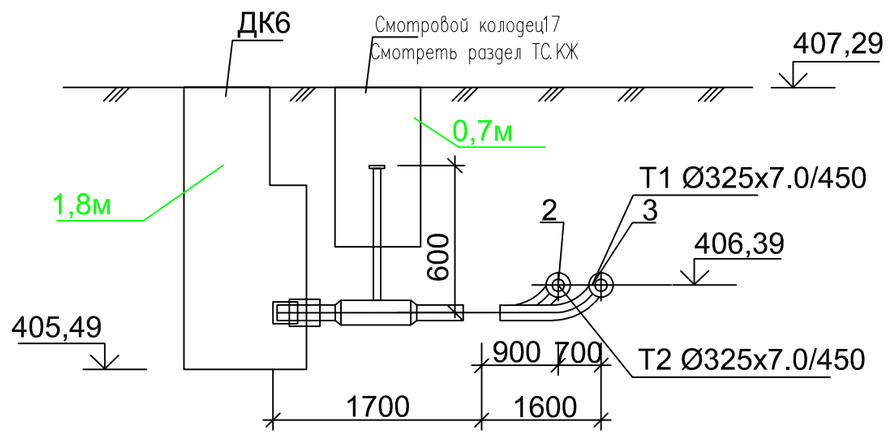

Изм.	Кол-во	Лист	№док.	Подпись	Дата
Разраб.		Бердибайкызы			06.24
Проверил		Амангелди П.			06.24
Н. контроль		Амангелди П.			06.24

18-2024-ТС

«Реконструкция тепловых сетей к N1, N3 котельной города Щучинск, Бурабайского района, Акмолинской области»

Тепломеханические решения тепловых сетей

Стадия	Лист	Листов
РП	6,58	

Участок N1
Узел трубопровода УТ22. Разрез 1-1

ТОО "ШЫМГОРПРОЕКТ"
г. Шымкент 2024г.

Взам. инв.N | Подпись и дата | Инв. N подл.

УТ23

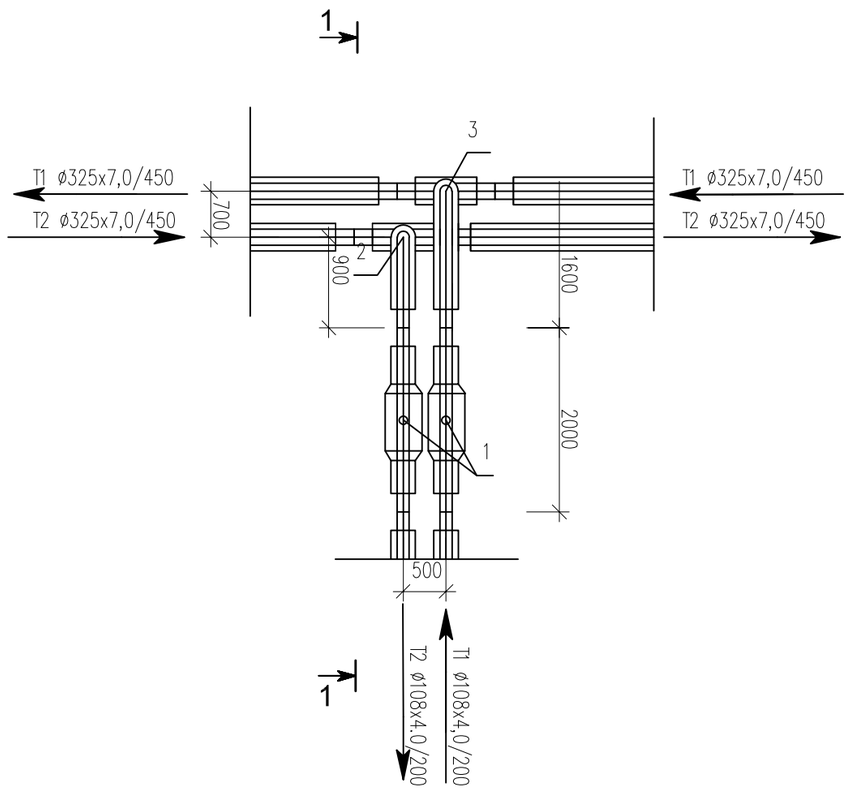

Спецификация

Поз	Обозначение	Наименование	Ед изм	Кол-во	Масса ед, кг	Прим
1	DN100 Ст108х4,0-2-ППУ-ПЭ	Шаровый кран полнопроходной	шт	2		
		длина штока с редуктором L=600мм				
2	Ст325х7,0-108х4,0-2-ППУ-ПЭ	Тройниковое ответвление	шт	1		
		I=900 мм, L= 1800 мм				
3	Ст325х7,0-108х4,0-2-ППУ-ПЭ	Тройниковое ответвление	шт	1		
		I=1600 мм, L= 1800 мм				
	325/450-ПЭ-600	Муфта термоусаживаемая из полиэтилена с комплектом изоляции стыков	шт	4		
	108/200-ПЭ-300	Муфта термоусаживаемая из полиэтилена с комплектом изоляции стыков	шт	4		

Разрез 1 - 1

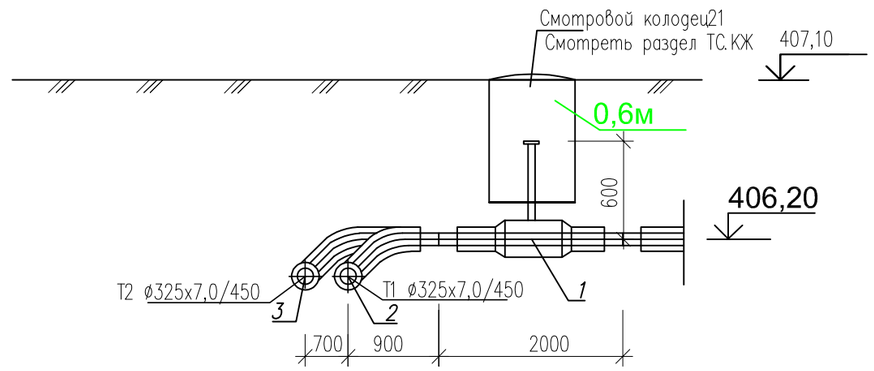

Изм.	Кол-во	Лист	№док.	Подпись	Дата
Разраб.		Бердибайкызы			06.24
Проверил		Амангелди П.			06.24
Н. контроль		Амангелди П.			06.24

18-2024-ТС

«Реконструкция тепловых сетей к N1, N3 котельной города Щучинск, Бурабайского района, Акмолинской области»

Тепломеханические решения тепловых сетей

Стадия	Лист	Листов
РП	6,59	

Участок N1
Узел трубопровода УТ23. Разрез 1-1

ТОО "ШЫМГОРПРОЕКТ"
г. Шымкент 2024г.

Взам. инв.N | Подпись и дата | Инв. N подл.

УТ24

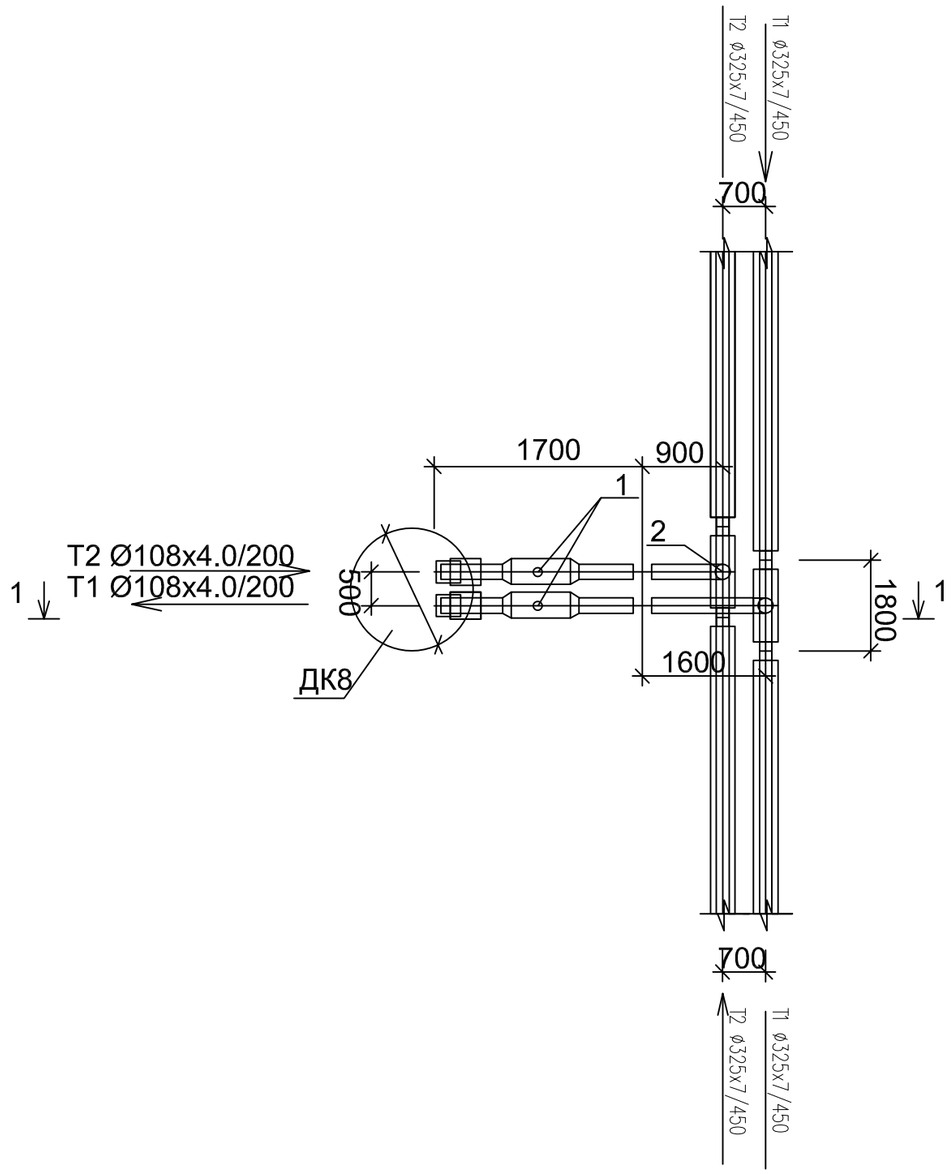

Спецификация

Поз	Обозначение	Наименование	Ед изм	Кол-во	Масса ед, кг	Прим
1	DN100 Ст108х4,0-2-ППУ-ПЭ	Шаровый кран полнопроходной с МЗИ	шт	2		
		длина штока с редуктором L=1130мм				
2	Ст325х7,0-108х4,0-2-ППУ-ПЭ	Тройниковое ответвление	шт	1		
		I=900 мм, L= 1800 мм				
3	Ст325х7,0-108х4,0-2-ППУ-ПЭ	Тройниковое ответвление	шт	1		
		I=1600 мм, L= 1800 мм				
	ГОСТ 10705-80*	Труба стальная гр "В" Ст 10 ø159х5.0	м	0,5		
	325/450-ПЭ-600	Муфта термоусаживаемая из полиэтилена с комплектом изоляции стыков	шт	4		
	32/125-ПЭ-600	Муфта термоусаживаемая из полиэтилена с комплектом изоляции стыков	шт	4		

Разрез 1 - 1

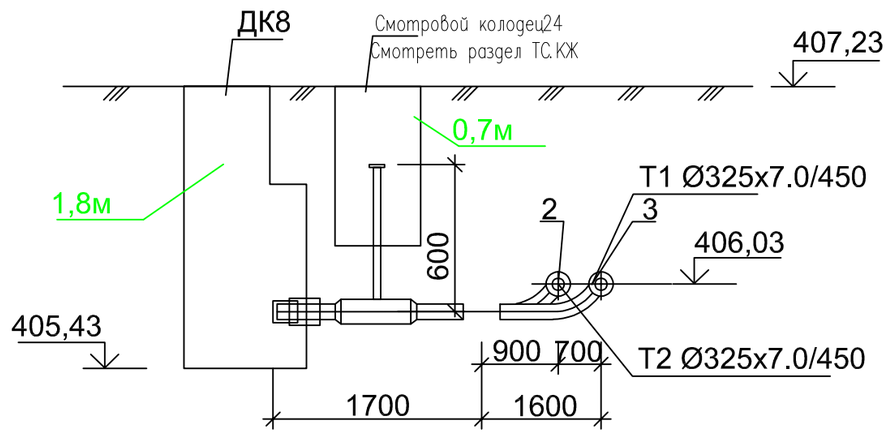

Изм.	Кол-во	Лист	№док.	Подпись	Дата
Разраб.		Бердибайкызы			06.24
Проверил		Амангелди П.			06.24
Н.контроль		Амангелди П.			06.24

18-2024-ТС

«Реконструкция тепловых сетей к N1, N3 котельной города Щучинск, Бурабайского района, Акмолинской области»

Тепломеханические решения тепловых сетей

Стадия	Лист	Листов
РП	6,60	

Участок N1
Узел трубопровода УТ17. Разрез 1-1

ТОО "ШЫМГОРПРОЕКТ"
г. Шымкент 2024г.

Взам. инв.N | Подпись и дата | Инв. N подл

УТ25

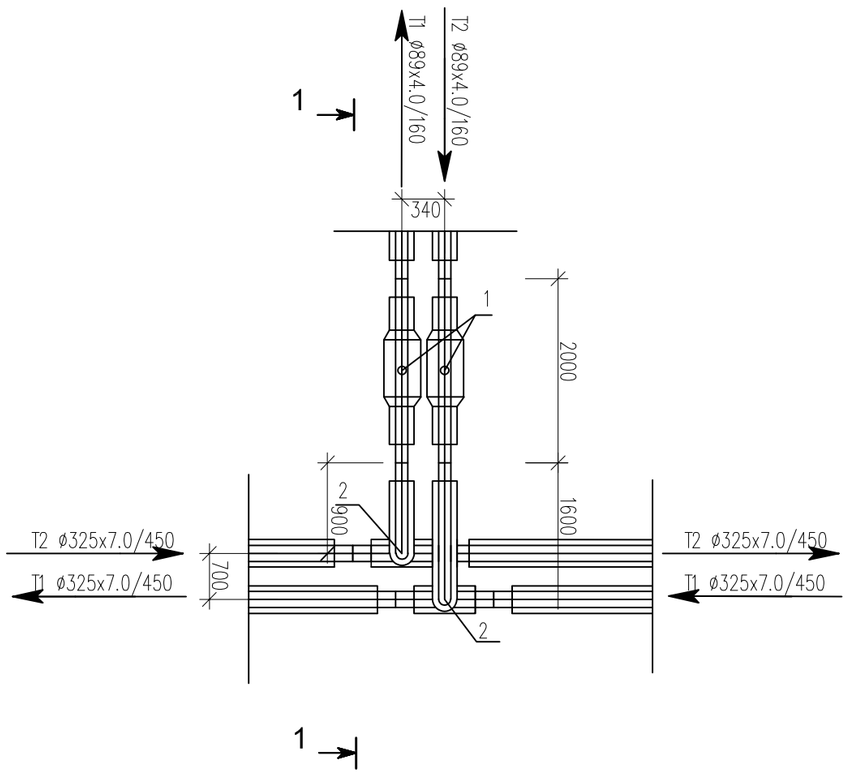

Спецификация

Поз	Обозначение	Наименование	Ед изм	Кол-во	Масса ед, кг	Прим
1	DN80 Ст89х4,0-2-ППУ-ПЭ	Шаровый кран полнопроходной	шт	2		
		длина штока с редуктором L=600мм				
2	Ст325х7,0-89х4,0-2-ППУ-ПЭ	Тройниковое ответвление	шт	1		
		I=900 мм, L= 1800 мм				
3	Ст325х7,0-89х4,0-2-ППУ-ПЭ	Тройниковое ответвление	шт	1		
		I=1400 мм, L= 1800 мм				
	325/450-ПЭ-600	Муфта термоусаживаемая из полиэтилена с комплектом изоляции стыков	шт	4		
	89/160-ПЭ-300	Муфта термоусаживаемая из полиэтилена с комплектом изоляции стыков	шт	4		

Разрез 1 - 1

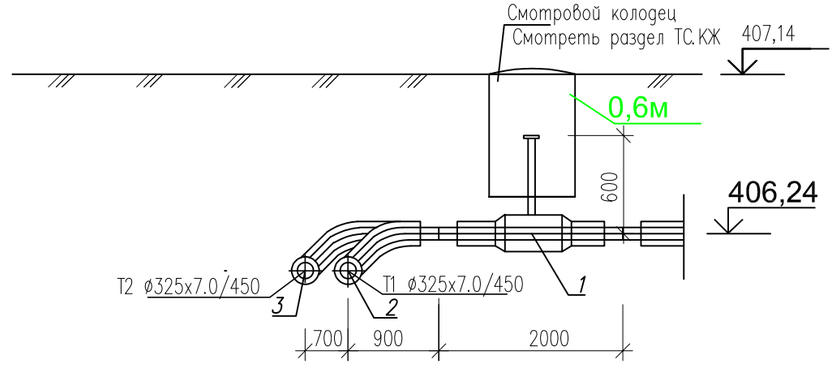

Изм.	Кол-во	Лист	№док.	Подпись	Дата
Разраб.		Бердибайкызы			06.24
Проверил		Амангелди П.			06.24
Н. контроль		Амангелди П.			06.24

18-2024-ТС

«Реконструкция тепловых сетей к N1, N3 котельной города Щучинск, Бурабайского района, Акмолинской области»

Тепломеханические решения тепловых сетей

Стадия	Лист	Листов
РП	6,61	

Участок N1
Узел трубопровода УТ8. Разрез 1-1

ТОО "ШЫМГОРПРОЕКТ"
г. Шымкент 2024г.

Взам. инв.N | Подпись и дата | Инв. N подл.