УТ25,1

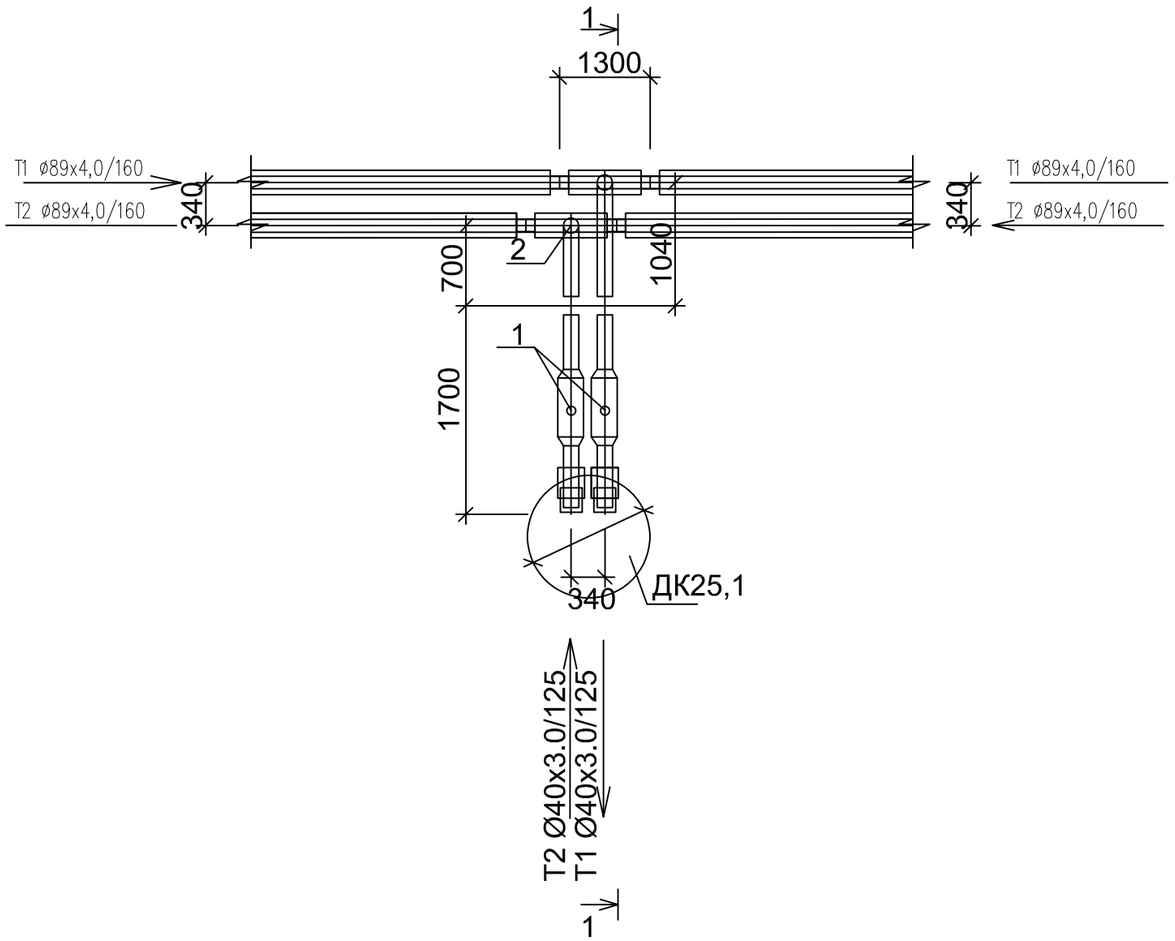

Спецификация

Поз	Обозначение	Наименование	Ед изм	Кол-во	Масса ед, кг	Прим
1	DN40 Ст40х3,0-2-ППУ-ПЭ	Шаровый кран полнопроходной с МЗИ	шт	2		
		длина штока с редуктором L=600мм				
2	Ст89х4,0-40х3,0-2-ППУ-ПЭ	Тройниковое ответвление	шт	1		
		I=700 мм, L= 1300 мм				
3	Ст89х4,0-40х3,0-2-ППУ-ПЭ	Тройниковое ответвление	шт	1		
		I=1040 мм, L= 1300 мм				
	89/160-ПЭ-300	Муфта термоусаживаемая из полиэтилена с комплектом изоляции стыков, длина 300мм	шт	4		
	40/125-ПЭ-300	Муфта термоусаживаемая из полиэтилена с комплектом изоляции стыков, длина 300мм	шт	4		

Разрез 1 - 1

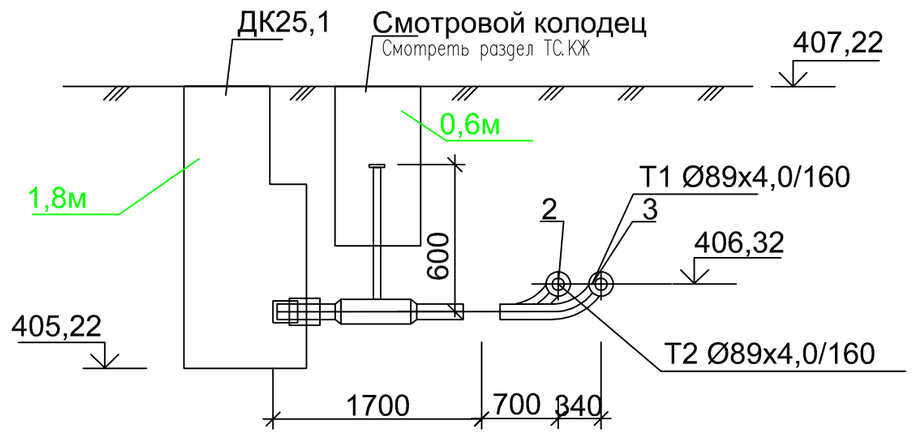

Изм.	Кол-во	Лист	№док.	Подпись	Дата	18-2024-ТС
						«Реконструкция тепловых сетей к N1, N3 котельной города Щучинск, Бурабайского района, Акмолинской области»
Разраб.		Бердибайкызы			06.24	Тепломеханические решения тепловых сетей — Стадия: РП; Лист: 6,62; Листов:
Проверил		Амангелди П.			06.24	Участок N1
Н. контроль		Амангелди П.			06.24	Узел трубопровода УТ25,1. Разрез 1-1
						ТОО "ШЫМГОРПРОЕКТ" г. Шымкент 2024г.

Взам. инв.N | Подпись и дата | Инв. N подл

УТ26

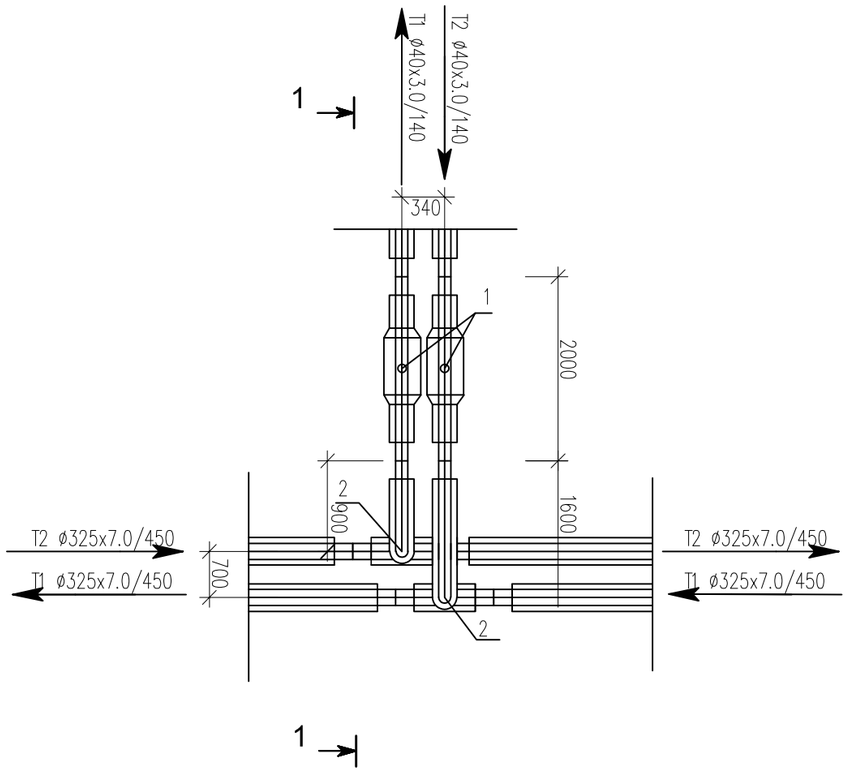

Спецификация

Поз	Обозначение	Наименование	Ед изм	Кол-во	Масса ед, кг	Прим
1	DN40 Ст40х3,0-2-ППУ-ПЭ	Шаровый кран полнопроходной	шт	2		
		длина штока с редуктором L=600мм				
2	Ст325х7,0-40х3,0-2-ППУ-ПЭ	Тройниковое ответвление	шт	1		
		I=900 мм, L= 1800 мм				
3	Ст325х7,0-40х3,0-2-ППУ-ПЭ	Тройниковое ответвление	шт	1		
		I=1400 мм, L= 1800 мм				
	325/450-ПЭ-600	Муфта термоусаживаемая из полиэтилена с комплектом изоляции стыков	шт	4		
	40/125-ПЭ-300	Муфта термоусаживаемая из полиэтилена с комплектом изоляции стыков	шт	4		

Разрез 1 - 1

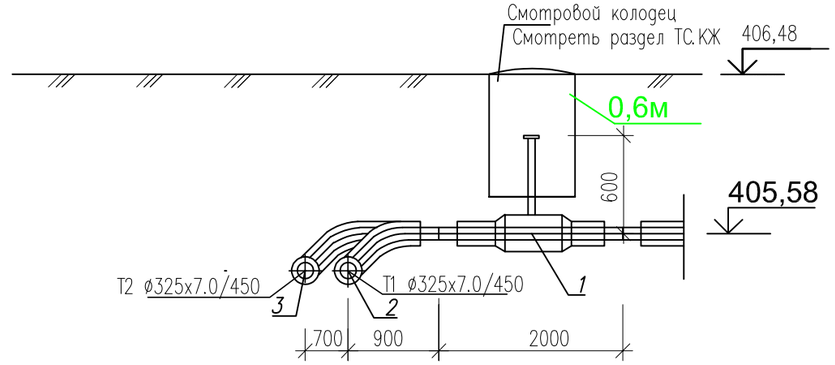

Изм.	Кол-во	Лист	№док.	Подпись	Дата
Разраб.		Бердибайкызы			06.24
Проверил		Амангелди П.			06.24
Н. контроль		Амангелди П.			06.24

18-2024-ТС

«Реконструкция тепловых сетей к N1, N3 котельной города Щучинск, Бурабайского района, Акмолинской области»

Тепломеханические решения тепловых сетей

Стадия	Лист	Листов
РП	6,63	

Участок N1
Узел трубопровода УТ26. Разрез 1-1

ТОО "ШЫМГОРПРОЕКТ"
г. Шымкент 2024г.

Взам. инв.N | Подпись и дата | Инв. N подл.

УТ27

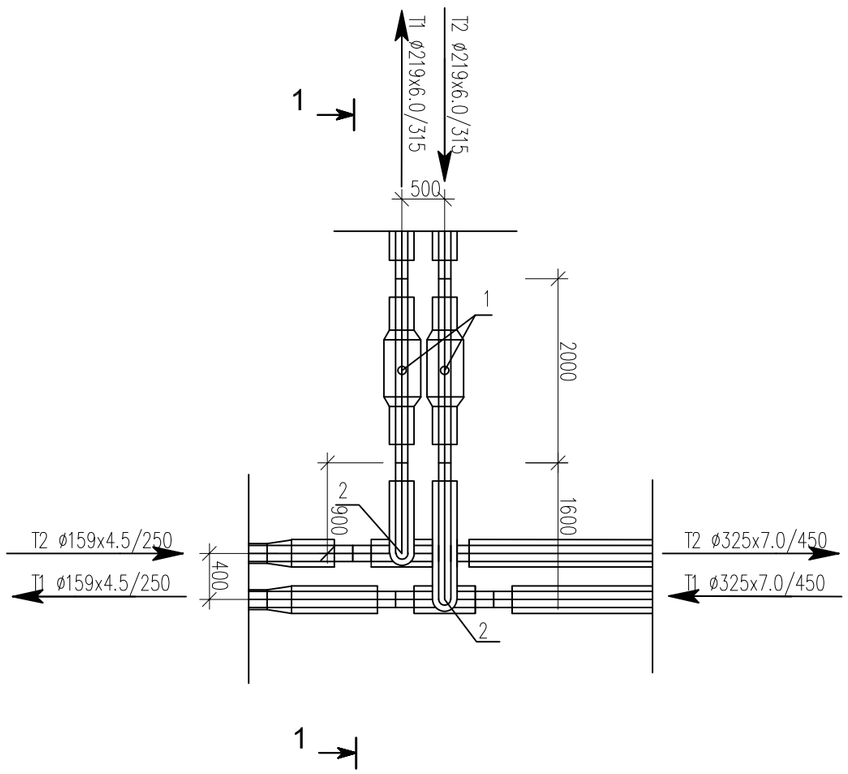

Спецификация

Поз	Обозначение	Наименование	Ед изм	Кол-во	Масса ед, кг	Прим
1	DN200 Ст219х6,0-2-ППУ-ПЭ	Шаровый кран полнопроходной	шт	2		
		длина штока с редуктором L=600мм				
2	Ст325х7,0-219х6,0-2-ППУ-ПЭ	Тройниковое ответвление	шт	1		
		I=900 мм, L= 1800 мм				
3	Ст325х7,0-219х6,0-2-ППУ-ПЭ	Тройниковое ответвление	шт	1		
		I=1400 мм, L= 1800 мм				
	325/450-ПЭ-600	Муфта термоусаживаемая из полиэтилена с комплектом изоляции стыков	шт	6		
	219/315-ПЭ-300	Муфта термоусаживаемая из полиэтилена с комплектом изоляции стыков	шт	4		
	159/250-ПЭ-300	Муфта термоусаживаемая из полиэтилена с комплектом изоляции стыков	шт	2		
	Ст325х7,0-159х4,5-2-ППУ-ПЭ	Переход стандартный		2		

Разрез 1 - 1

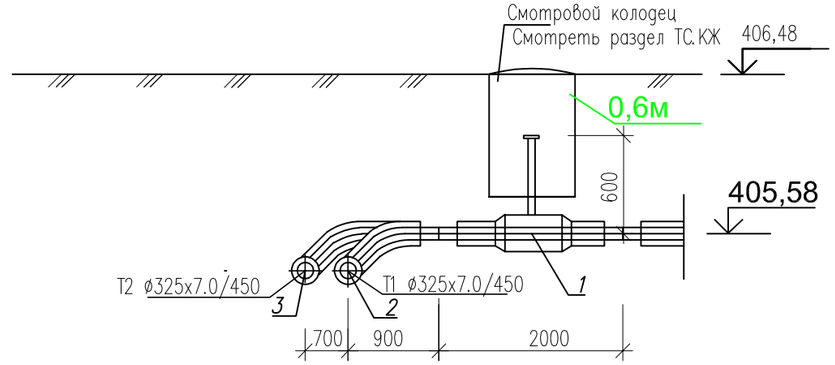

Изм.	Кол-во	Лист	№док.	Подпись	Дата
Разраб.		Бердибайкызы			06.24
Проверил		Амангелди П.			06.24
Н. контроль		Амангелди П.			06.24

18-2024-ТС

«Реконструкция тепловых сетей к N1, N3 котельной города Щучинск, Бурабайского района, Акмолинской области»

Тепломеханические решения тепловых сетей

Стадия	Лист	Листов
РП	6,64	

Участок N1
Узел трубопровода УТ27. Разрез 1-1

ТОО "ШЫМГОРПРОЕКТ"
г. Шымкент 2024г.

Взам. инв.N | Подпись и дата | Инв. N подл.

УТ27,1

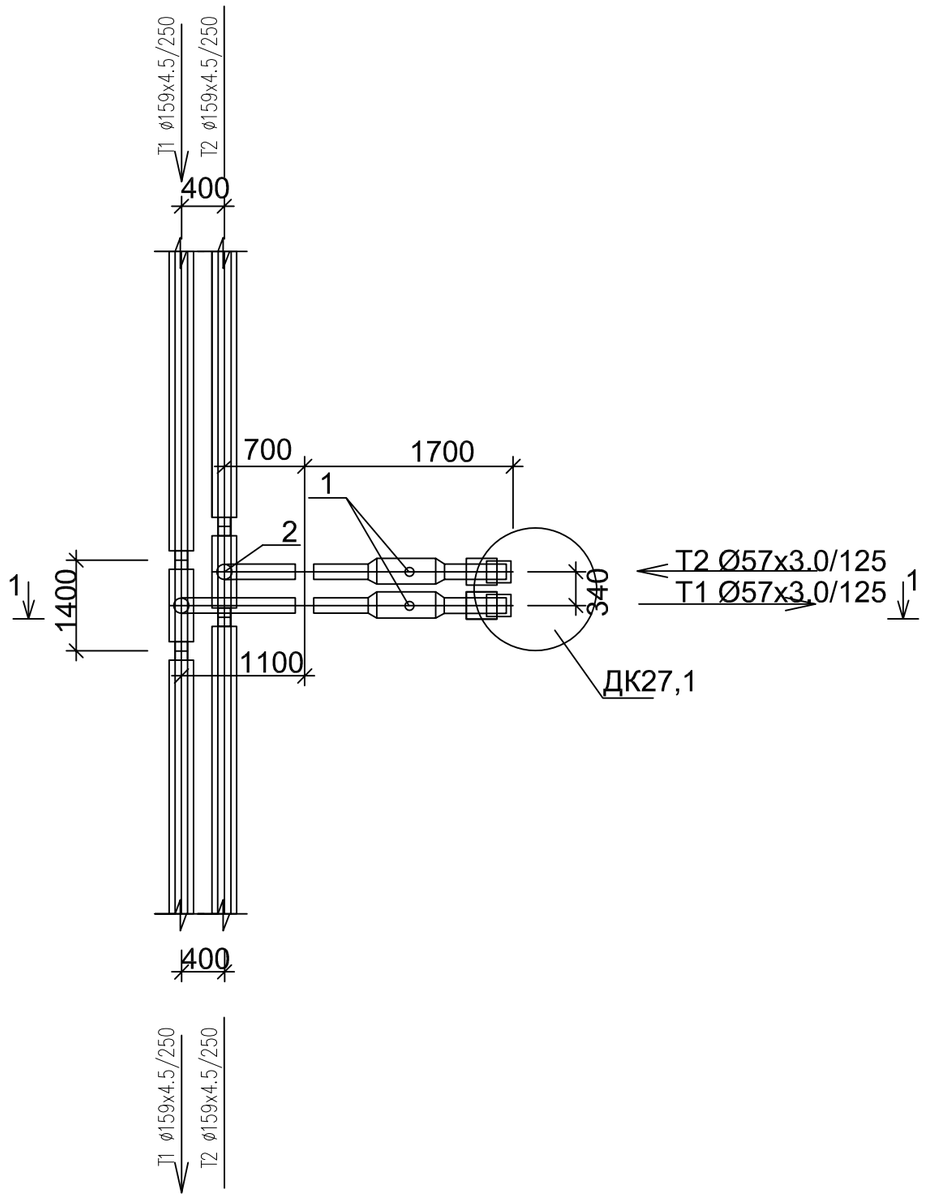

Спецификация

Поз	Обозначение	Наименование	Ед изм	Кол-во	Масса ед, кг	Прим
1	DN50 Ст57х3,0-2-ППУ-ПЭ	Шаровый кран полнопроходной с МЗИ	шт	2		
		длина штока с редуктором L=900мм				
2	Ст159х4,5-57х3,0-2-ППУ-ПЭ	Тройниковое ответвление	шт	1		
		I=700 мм, L= 1400 мм				
3	Ст159х4,5-57х3,0-2-ППУ-ПЭ	Тройниковое ответвление	шт	1		
		I=1100 мм, L= 1400 мм				
	57/125-ПЭ-300	Муфта термоусаживаемая из полиэтилена с комплектом изоляции стыков	шт	4		
	159/250-ПЭ-300	Муфта термоусаживаемая из полиэтилена с комплектом изоляции стыков	шт	4		

Разрез 1 - 1

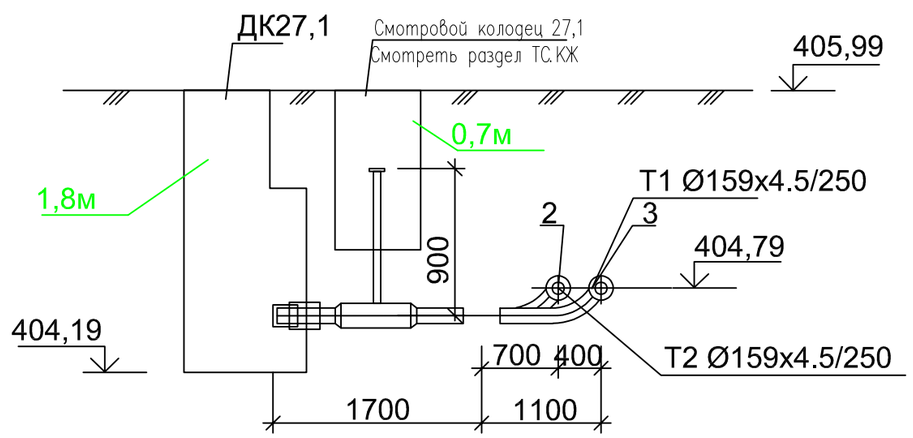

Изм.	Кол-во	Лист	№док.	Подпись	Дата
Разраб.		Бердибайкызы			06.24
Проверил		Амангелди П.			06.24
Н.контроль		Амангелди П.			06.24

18-2024-ТС

«Реконструкция тепловых сетей к N1, N3 котельной города Щучинск, Бурабайского района, Акмолинской области»

Тепломеханические решения тепловых сетей

Стадия	Лист	Листов
РП	6,65	

Участок N1
Узел трубопровода УТ27,1. Разрез 1-1

ТОО "ШЫМГОРПРОЕКТ"
г. Шымкент 2024г.

Взам. инв.N | Подпись и дата | Инв. N подл

УТ27,2

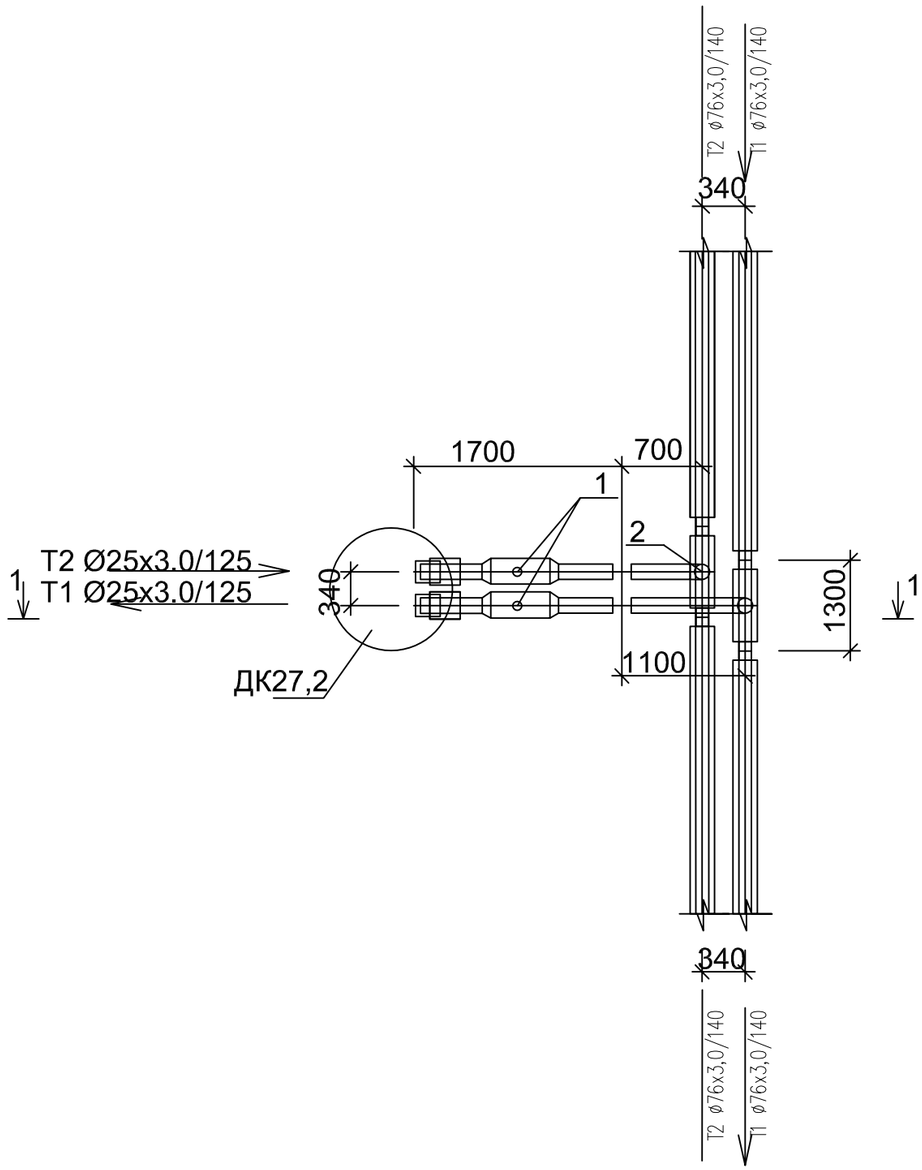

Спецификация

Поз	Обозначение	Наименование	Ед изм	Кол-во	Масса ед, кг	Прим
1	DN25 Ст25х3,0-2-ППУ-ПЭ	Шаровый кран полнопроходной с МЗИ	шт	2		
		длина штока с редуктором L=900мм				
2	Ст76х3,0-25х3,0-2-ППУ-ПЭ	Тройниковое ответвление	шт	1		
		I=700 мм, L= 1300 мм				
3	Ст76х3,0-25х3,0-2-ППУ-ПЭ	Тройниковое ответвление	шт	1		
		I=1040 мм, L= 1300 мм				
	57/125-ПЭ-300	Муфта термоусаживаемая из полиэтилена с комплектом изоляции стыков	шт	4		
	159/250-ПЭ-300	Муфта термоусаживаемая из полиэтилена с комплектом изоляции стыков	шт	4		

Разрез 1 - 1

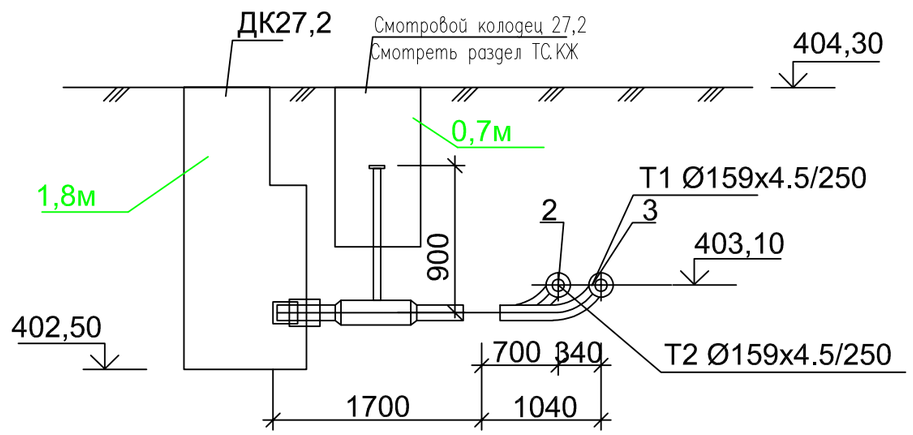

Изм.	Кол-во	Лист	№док.	Подпись	Дата
Разраб.		Бердибайкызы			06.24
Проверил		Амангелди П.			06.24
Н.контроль		Амангелди П.			06.24

18-2024-ТС

«Реконструкция тепловых сетей к N1, N3 котельной города Щучинск, Бурабайского района, Акмолинской области»

Тепломеханические решения тепловых сетей

Стадия	Лист	Листов
РП	6,66	

Участок N1
Узел трубопровода УТ27,2. Разрез 1-1

ТОО "ШЫМГОРПРОЕКТ"
г. Шымкент 2024г.

Взам. инв.N | Подпись и дата | Инв. N подл

УТ27,3

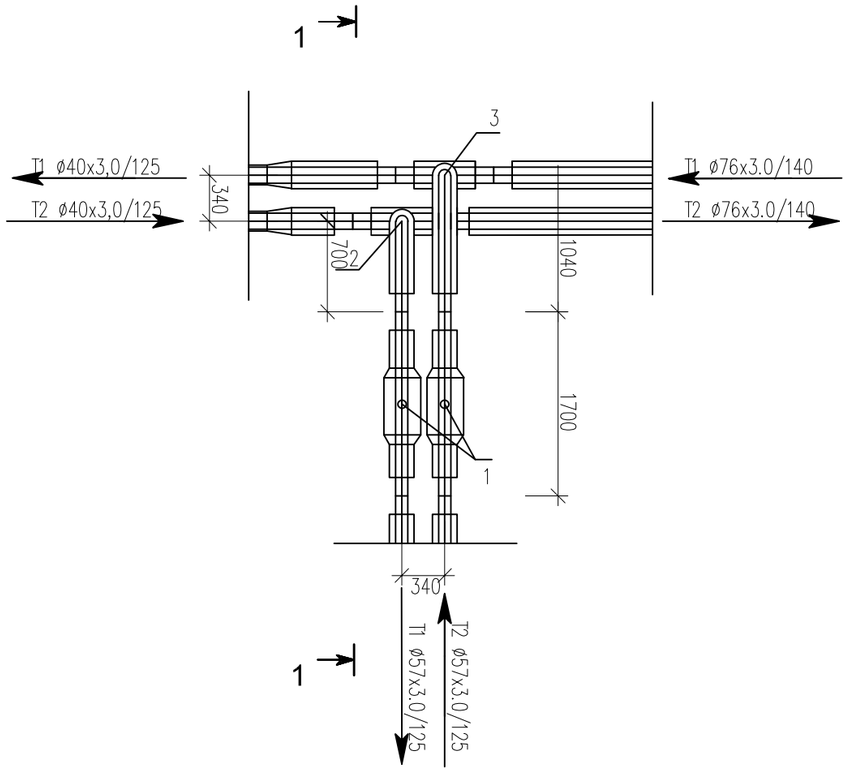

Спецификация

Поз	Обозначение	Наименование	Ед изм	Кол-во	Масса ед, кг	Прим
1	DN50 Ст57х3,0-2-ППУ-ПЭ	Шаровый кран полнопроходной	шт	2		
		длина штока с редуктором L=600мм				
2	Ст76х3,0-40х3,0-2-ППУ-ПЭ	Тройниковое ответвление	шт	1		
		I=700 мм, L= 1300 мм				
3	Ст76х3,0-40х3,0-2-ППУ-ПЭ	Тройниковое ответвление	шт	1		
		I=1040 мм, L= 1300 мм				
	76/140-ПЭ-300	Муфта термоусаживаемая из полиэтилена с комплектом изоляции стыков	шт	6		
	57/125-ПЭ-300	Муфта термоусаживаемая из полиэтилена с комплектом изоляции стыков	шт	4		
	40/125-ПЭ-300	Муфта термоусаживаемая из полиэтилена с комплектом изоляции стыков	шт	2		
	Ст325х7,0-159х4,5-2-ППУ-ПЭ	Переход стандартный		2		

Разрез 1 - 1

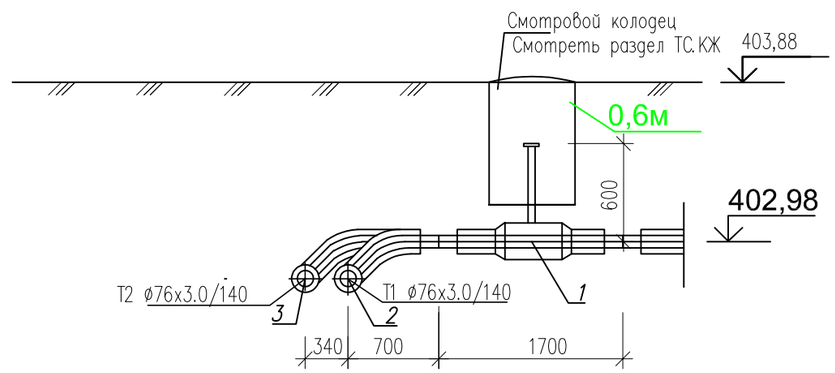

Изм.	Кол-во	Лист	№док.	Подпись	Дата
Разраб.		Бердибайкызы			06.24
Проверил		Амангелди П.			06.24
Н. контроль		Амангелди П.			06.24

18-2024-ТС

«Реконструкция тепловых сетей к N1, N3 котельной города Щучинск, Бурабайского района, Акмолинской области»

Тепломеханические решения тепловых сетей

Стадия	Лист	Листов
РП	6,67	

Участок N1
Узел трубопровода УТ27,3. Разрез 1-1

ТОО "ШЫМГОРПРОЕКТ"
г. Шымкент 2024г.

Взам. инв.N | Подпись и дата | Инв. N подл.

УТ27,4

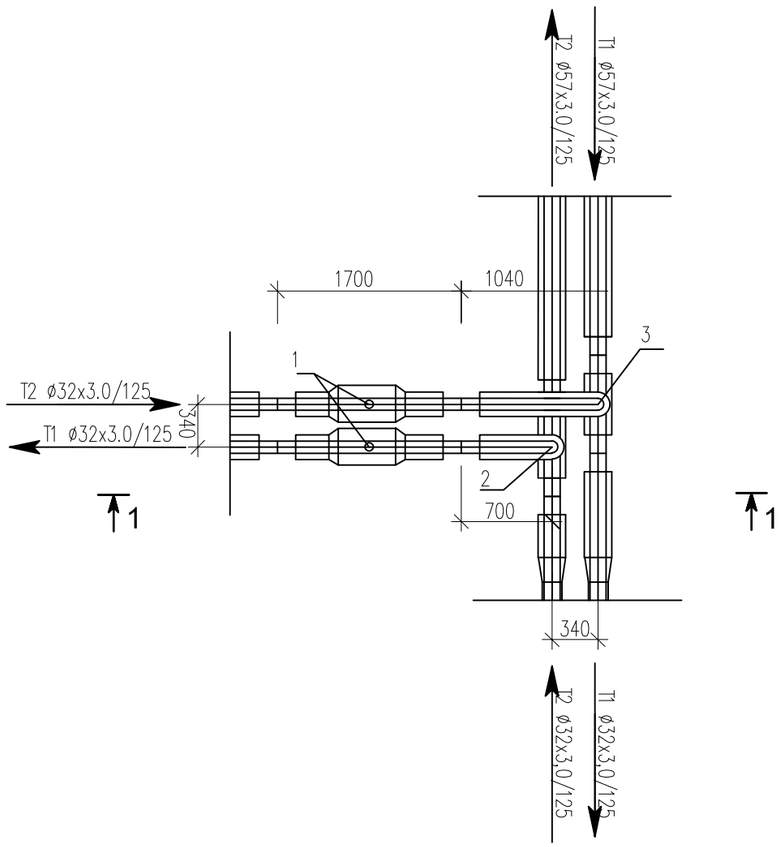

Спецификация

Поз	Обозначение	Наименование	Ед изм	Кол-во	Масса ед, кг	Прим
1	DN32 Ст32х3,0-2-ППУ-ПЭ	Шаровый кран полнопроходной	шт	2		
		длина штока с редуктором L=600мм				
2	Ст57х3,0-32х3,0-2-ППУ-ПЭ	Тройниковое ответвление	шт	1		
		I=700 мм, L= 1300 мм				
3	Ст57х3,0-32х3,0-2-ППУ-ПЭ	Тройниковое ответвление	шт	1		
		I=1040 мм, L= 1300 мм				
	57/125-ПЭ-300	Муфта термоусаживаемая из полиэтилена с комплектом изоляции стыков	шт	6		
	32/125-ПЭ-300	Муфта термоусаживаемая из полиэтилена с комплектом изоляции стыков	шт	6		
	Ст57х3,0-ø32х3-2-ППУ-ПЭ	Переход стандартный		2		

Разрез 1 - 1

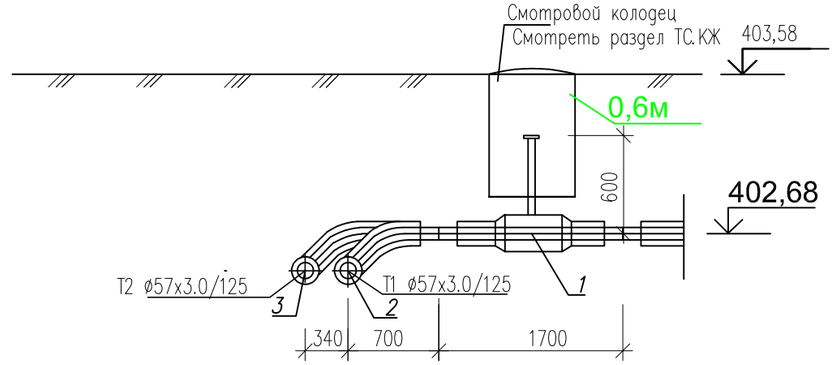

Изм.	Кол-во	Лист	№док.	Подпись	Дата
Разраб.		Бердибайкызы			06.24
Проверил		Амангелди П.			06.24
Н. контроль		Амангелди П.			06.24

18-2024-ТС

«Реконструкция тепловых сетей к N1, N3 котельной города Щучинск, Бурабайского района, Акмолинской области»

Тепломеханические решения тепловых сетей

Стадия	Лист	Листов
РП	6,68	

Участок N1
Узел трубопровода УТ27,4. Разрез 1-1

ТОО "ШЫМГОРПРОЕКТ"
г. Шымкент 2024г.

Взам. инв.N | Подпись и дата | Инв. N подл.

УТ28

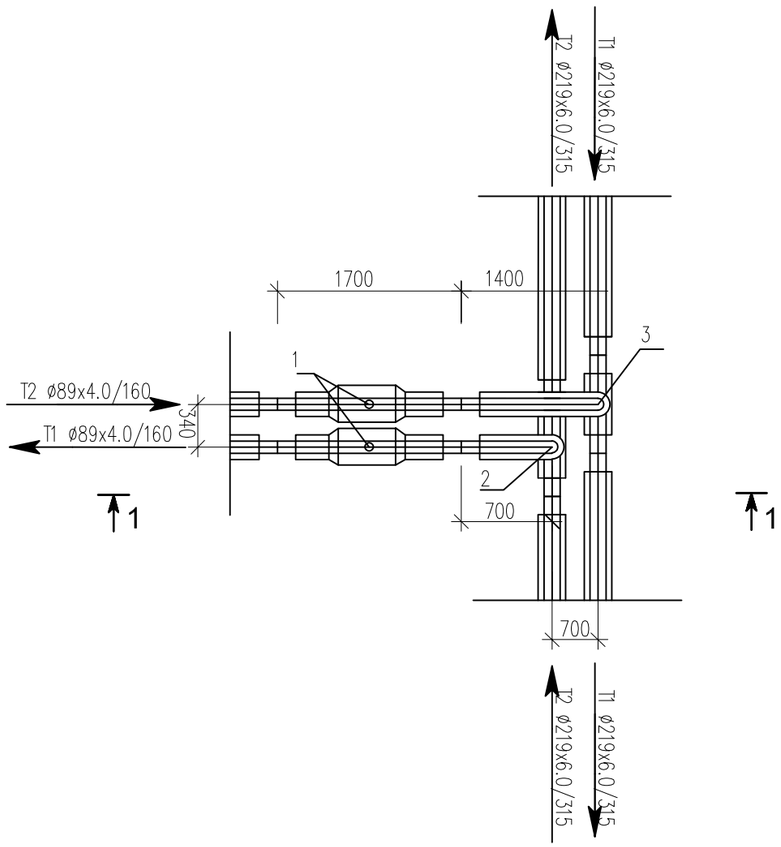

Спецификация

Поз	Обозначение	Наименование	Ед изм	Кол-во	Масса ед, кг	Прим
1	DN80 Ст89х4,0-2-ППУ-ПЭ	Шаровый кран полнопроходной	шт	2		
		длина штока с редуктором L=600мм				
2	Ст219х6,0-89х4,0-2-ППУ-ПЭ	Тройниковое ответвление	шт	1		
		I=700 мм, L= 1400 мм				
3	Ст219х6,0-89х4,0-2-ППУ-ПЭ	Тройниковое ответвление	шт	1		
		I=1400 мм, L= 1400 мм				
	219/315-ПЭ-600	Муфта термоусаживаемая из полиэтилена с комплектом изоляции стыков	шт	6		
	89/160-ПЭ-300	Муфта термоусаживаемая из полиэтилена с комплектом изоляции стыков	шт	6		

Разрез 1 - 1

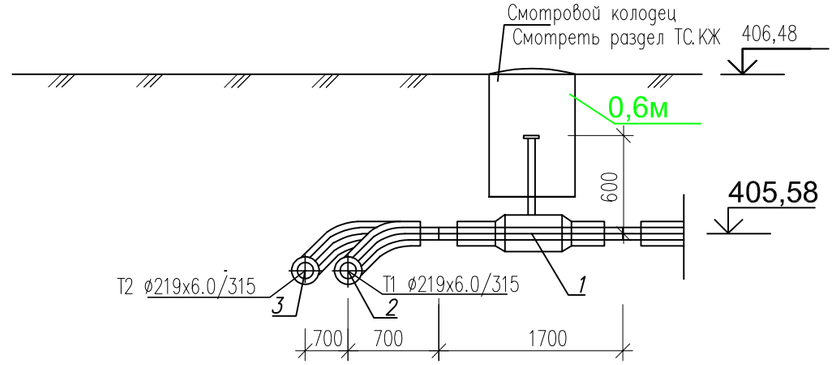

Изм.	Кол-во	Лист	№док.	Подпись	Дата
Разраб.		Бердибайкызы			06.24
Проверил		Амангелди П.			06.24
Н. контроль		Амангелди П.			06.24

18-2024-ТС

«Реконструкция тепловых сетей к N1, N3 котельной города Щучинск, Бурабайского района, Акмолинской области»

Тепломеханические решения тепловых сетей

Стадия	Лист	Листов
РП	6,69	

Участок N1
Узел трубопровода УТ28. Разрез 1-1

ТОО "ШЫМГОРПРОЕКТ"
г. Шымкент 2024г.

Взам. инв.N | Подпись и дата | Инв. N подл.

УТ28,1

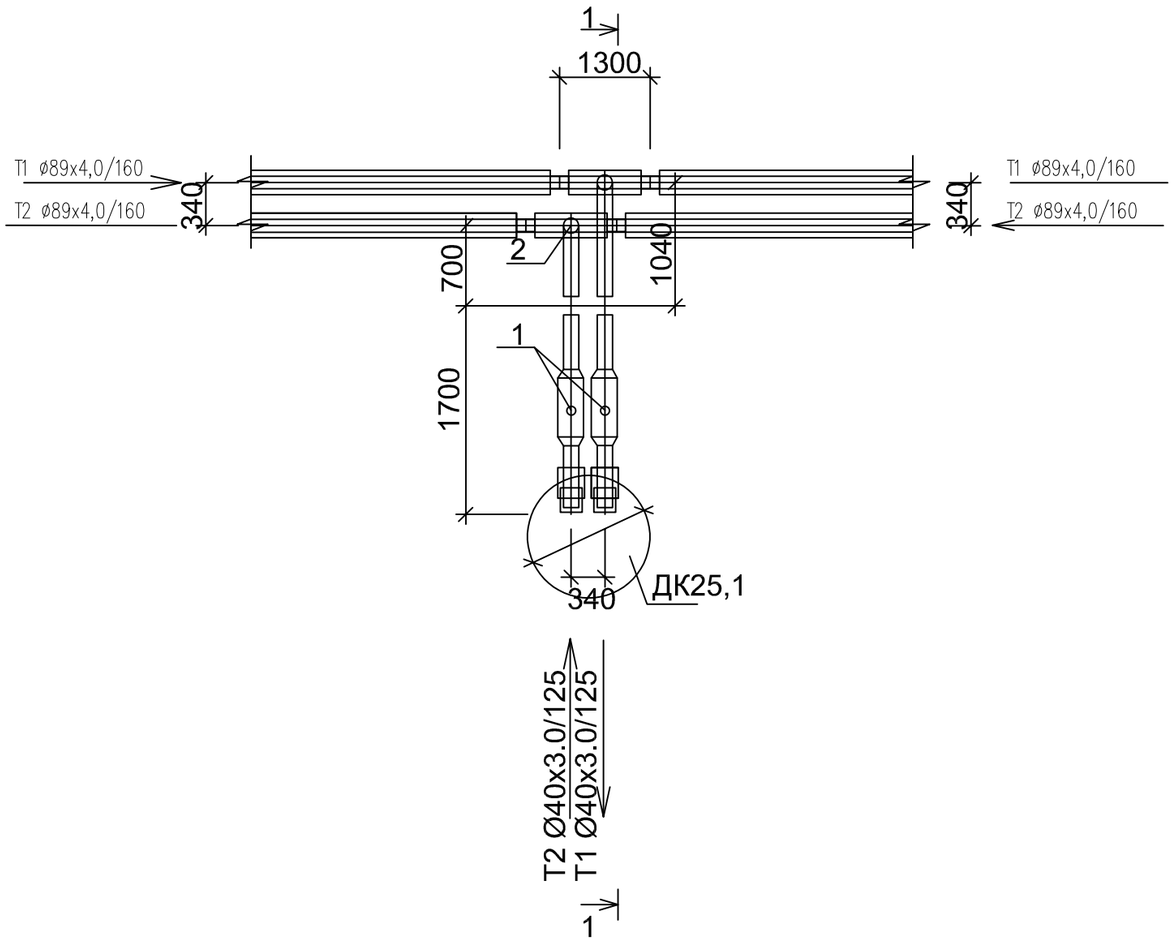

Спецификация

Поз	Обозначение	Наименование	Ед изм	Кол-во	Масса ед, кг	Прим
1	DN40 Ст40х3,0-2-ППУ-ПЭ	Шаровый кран полнопроходной с МЗИ	шт	2		
		длина штока с редуктором L=600мм				
2	Ст89х4,0-40х3,0-2-ППУ-ПЭ	Тройниковое ответвление	шт	1		
		I=700 мм, L= 1300 мм				
3	Ст89х4,0-40х3,0-2-ППУ-ПЭ	Тройниковое ответвление	шт	1		
		I=1040 мм, L= 1300 мм				
	89/160-ПЭ-300	Муфта термоусаживаемая из полиэтилена с комплектом изоляции стыков, длина 300мм	шт	4		
	40/125-ПЭ-300	Муфта термоусаживаемая из полиэтилена с комплектом изоляции стыков, длина 300мм	шт	4		

Разрез 1 - 1

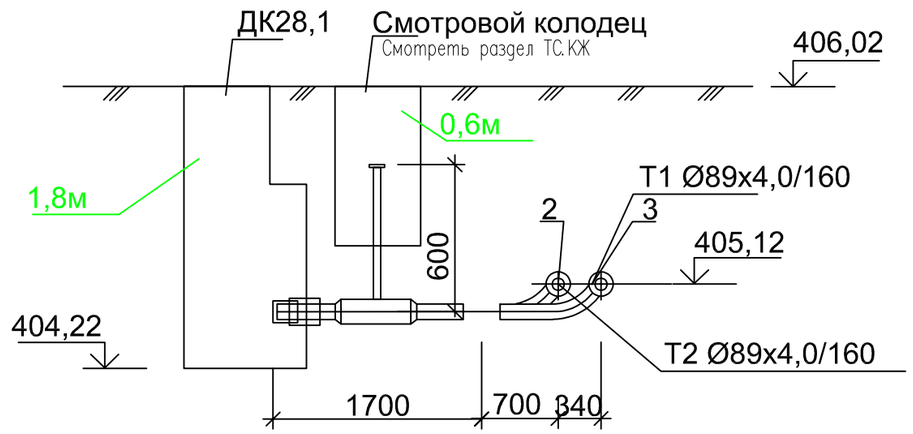

Изм.	Кол-во	Лист	№док.	Подпись	Дата	18-2024-ТС
						«Реконструкция тепловых сетей к N1, N3 котельной города Щучинск, Бурабайского района, Акмолинской области»
Разраб.		Бердибайкызы			06.24	Тепломеханические решения тепловых сетей — Стадия: РП; Лист: 6,70; Листов:
Проверил		Амангелди П.			06.24	Участок N1
Н.контроль		Амангелди П.			06.24	Узел трубопровода УТ28,1. Разрез 1-1
						ТОО "ШЫМГОРПРОЕКТ" г. Шымкент 2024г.

Взам. инв.N | Подпись и дата | Инв. N подл.

УТ28,2

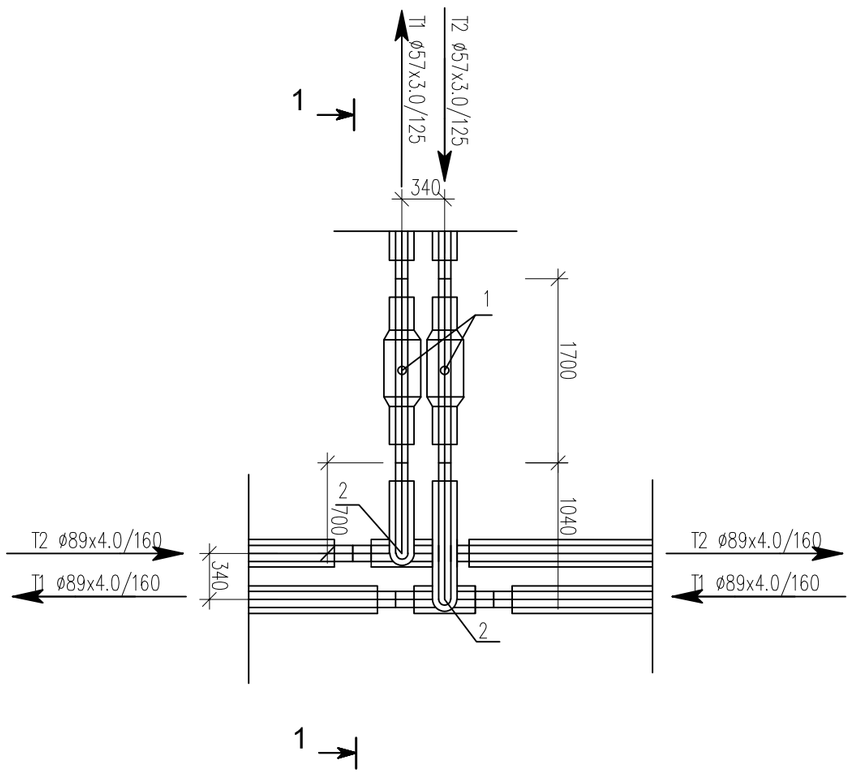

Спецификация

Поз	Обозначение	Наименование	Ед изм	Кол-во	Масса ед, кг	Прим
1	DN50 Ст57х3,0-2-ППУ-ПЭ	Шаровый кран полнопроходной	шт	2		
		длина штока с редуктором L=600мм				
2	Ст89х4,0-57х3,0-2-ППУ-ПЭ	Тройниковое ответвление	шт	1		
		l=700 мм, L= 1300 мм				
3	Ст89х4,0-57х3,0-2-ППУ-ПЭ	Тройниковое ответвление	шт	1		
		l=1040 мм, L= 1300 мм				
	89/160-ПЭ-300	Муфта термоусаживаемая из полиэтилена с комплектом изоляции стыков	шт	4		
	57/125-ПЭ-300	Муфта термоусаживаемая из полиэтилена с комплектом изоляции стыков	шт	4		

Разрез 1 - 1

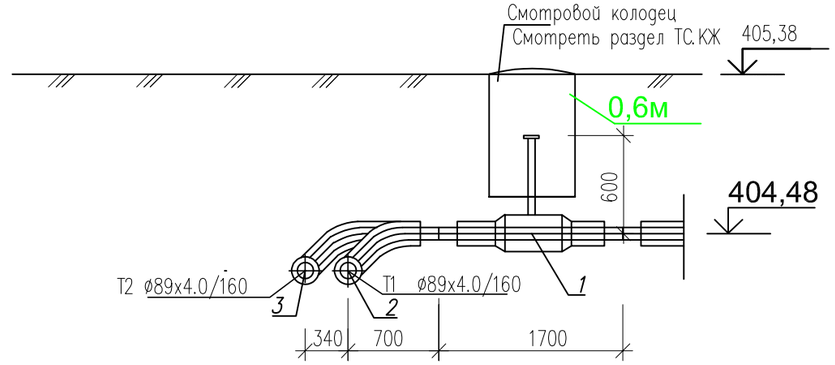

Изм.	Кол-во	Лист	№док.	Подпись	Дата
Разраб.		Бердибайкызы			06.24
Проверил		Амангелди П.			06.24
Н. контроль		Амангелди П.			06.24

18-2024-ТС

«Реконструкция тепловых сетей к N1, N3 котельной города Щучинск, Бурабайского района, Акмолинской области»

Тепломеханические решения тепловых сетей

Стадия	Лист	Листов
РП	6,71	

Участок N1
Узел трубопровода УТ28,2. Разрез 1-1

ТОО "ШЫМГОРПРОЕКТ"
г. Шымкент 2024г.

Взам. инв.N | Подпись и дата | Инв. N подл.

УТ28,3

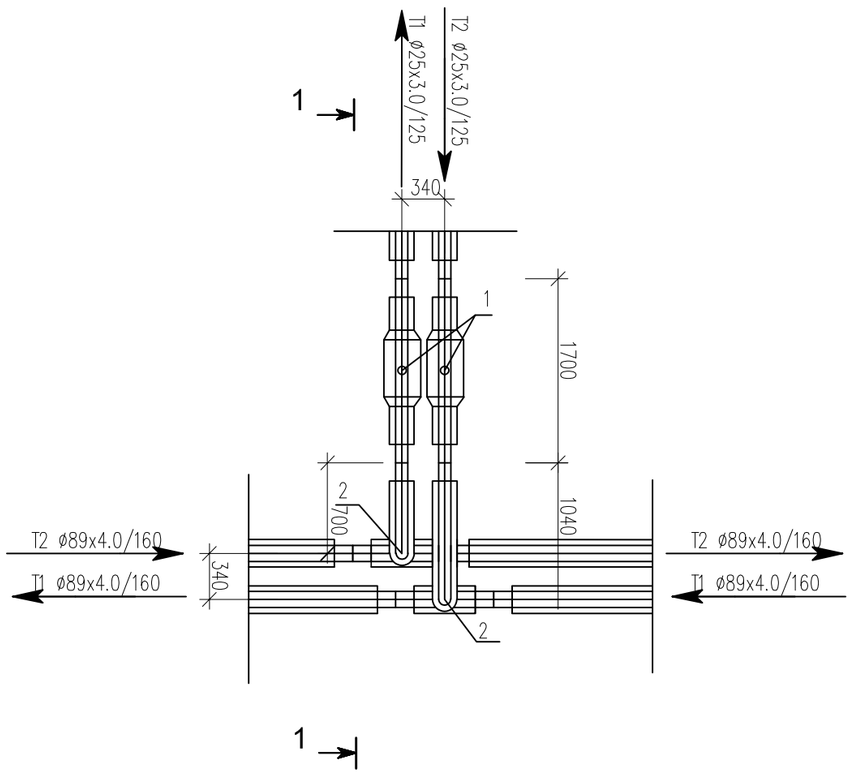

Спецификация

Поз	Обозначение	Наименование	Ед изм	Кол-во	Масса ед, кг	Прим
1	DN25 Ст25х3,0-2-ППУ-ПЭ	Шаровый кран полнопроходной	шт	2		
		длина штока с редуктором L=600мм				
2	Ст89х4,0-25х3,0-2-ППУ-ПЭ	Тройниковое ответвление	шт	1		
		l=700 мм, L= 1300 мм				
3	Ст89х4,0-25х3,0-2-ППУ-ПЭ	Тройниковое ответвление	шт	1		
		l=1040 мм, L= 1300 мм				
	89/160-ПЭ-300	Муфта термоусаживаемая из полиэтилена с комплектом изоляции стыков	шт	4		
	25/125-ПЭ-300	Муфта термоусаживаемая из полиэтилена с комплектом изоляции стыков	шт	4		

Разрез 1 - 1

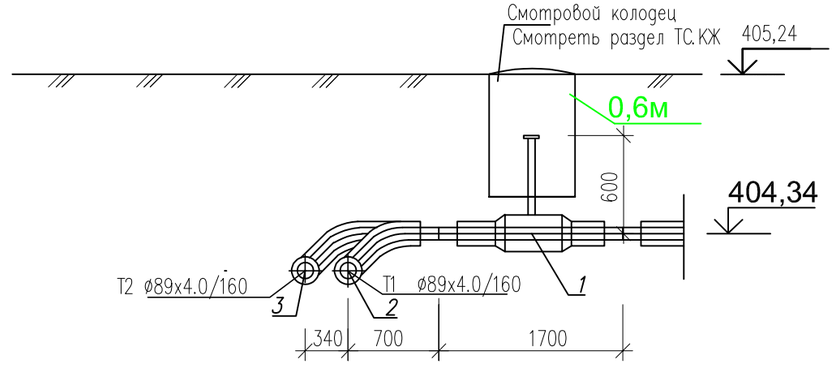

Изм.	Кол-во	Лист	№док.	Подпись	Дата
Разраб.		Бердибайкызы			06.24
Проверил		Амангелди П.			06.24
Н. контроль		Амангелди П.			06.24

18-2024-ТС

«Реконструкция тепловых сетей к N1, N3 котельной города Щучинск, Бурабайского района, Акмолинской области»

Тепломеханические решения тепловых сетей

Стадия	Лист	Листов
РП	6,72	

Участок N1
Узел трубопровода УТ28,3. Разрез 1-1

ТОО "ШЫМГОРПРОЕКТ"
г. Шымкент 2024г.

Взам. инв.N | Подпись и дата | Инв. N подл.

УТ29

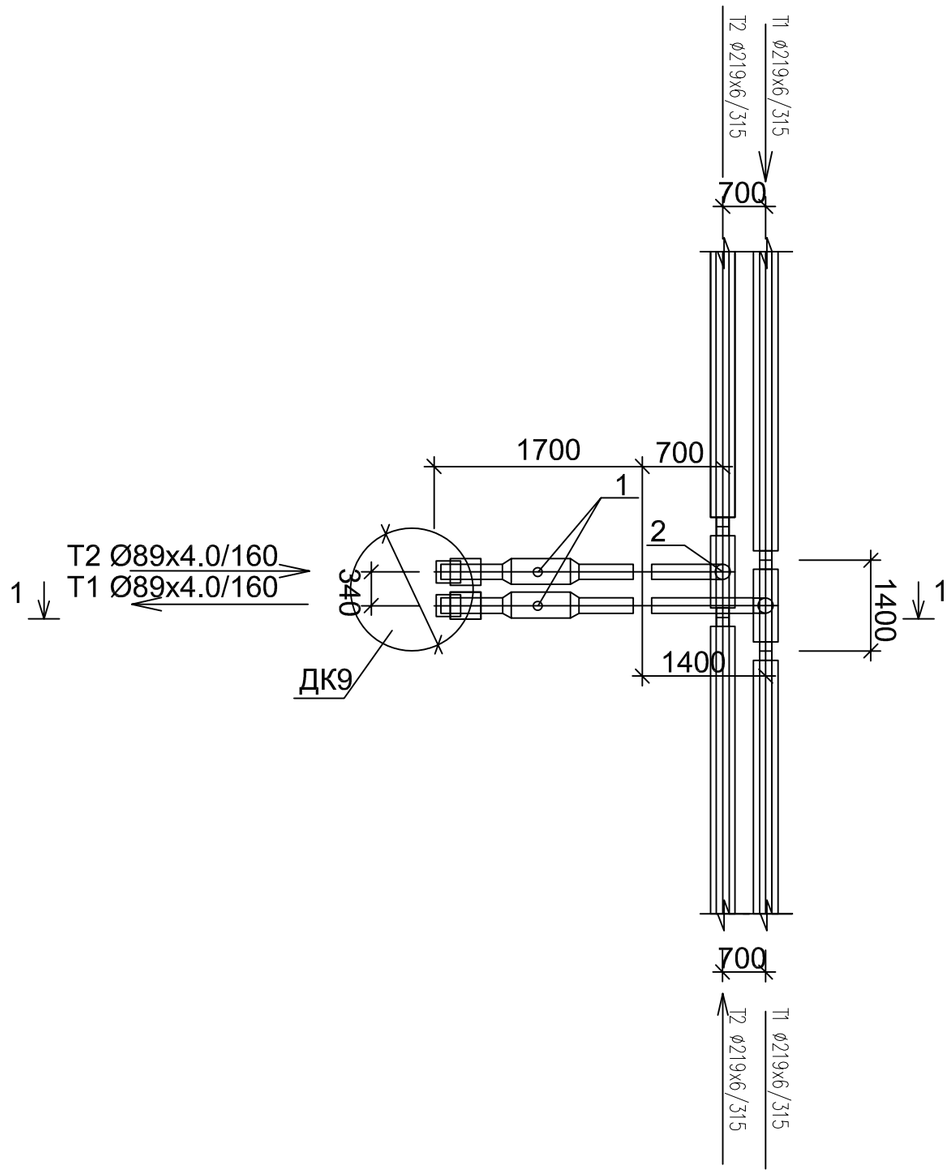

Спецификация

Поз	Обозначение	Наименование	Ед изм	Кол-во	Масса ед, кг	Прим
1	DN80 Ст89х4,0-2-ППУ-ПЭ	Шаровый кран полнопроходной с МЗИ	шт	2		
		длина штока с редуктором L=600мм				
2	Ст219х6,0-89х4,0-2-ППУ-ПЭ	Тройниковое ответвление	шт	1		
		I=700 мм, L= 1400 мм				
3	Ст219х6,0-89х4,0-2-ППУ-ПЭ	Тройниковое ответвление	шт	1		
		I=1400 мм, L= 1400 мм				
	ГОСТ 10705-80*	Труба стальная гр "В" Ст 10 ø159х5.0	м	0,5		
	219/315-ПЭ-600	Муфта термоусаживаемая из полиэтилена с комплектом изоляции стыков	шт	4		
	89/160-ПЭ-300	Муфта термоусаживаемая из полиэтилена с комплектом изоляции стыков	шт	4		

Разрез 1 - 1

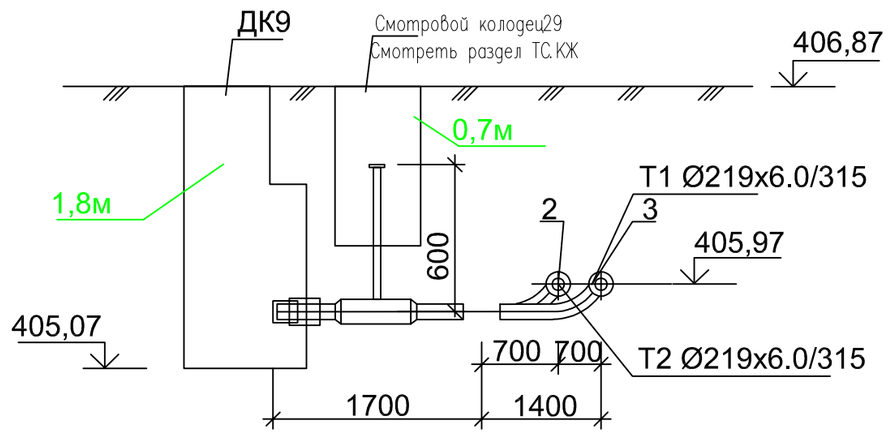

Изм.	Кол-во	Лист	№док.	Подпись	Дата
Разраб.		Бердибайкызы			06.24
Проверил		Амангелди П.			06.24
Н.контроль		Амангелди П.			06.24

18-2024-ТС

«Реконструкция тепловых сетей к N1, N3 котельной города Щучинск, Бурабайского района, Акмолинской области»

Тепломеханические решения тепловых сетей

Стадия	Лист	Листов
РП	6,73	

Участок N1
Узел трубопровода УТ29. Разрез 1-1

ТОО "ШЫМГОРПРОЕКТ"
г. Шымкент 2024г.

Взам. инв.N | Подпись и дата | Инв. N подл

УТ30

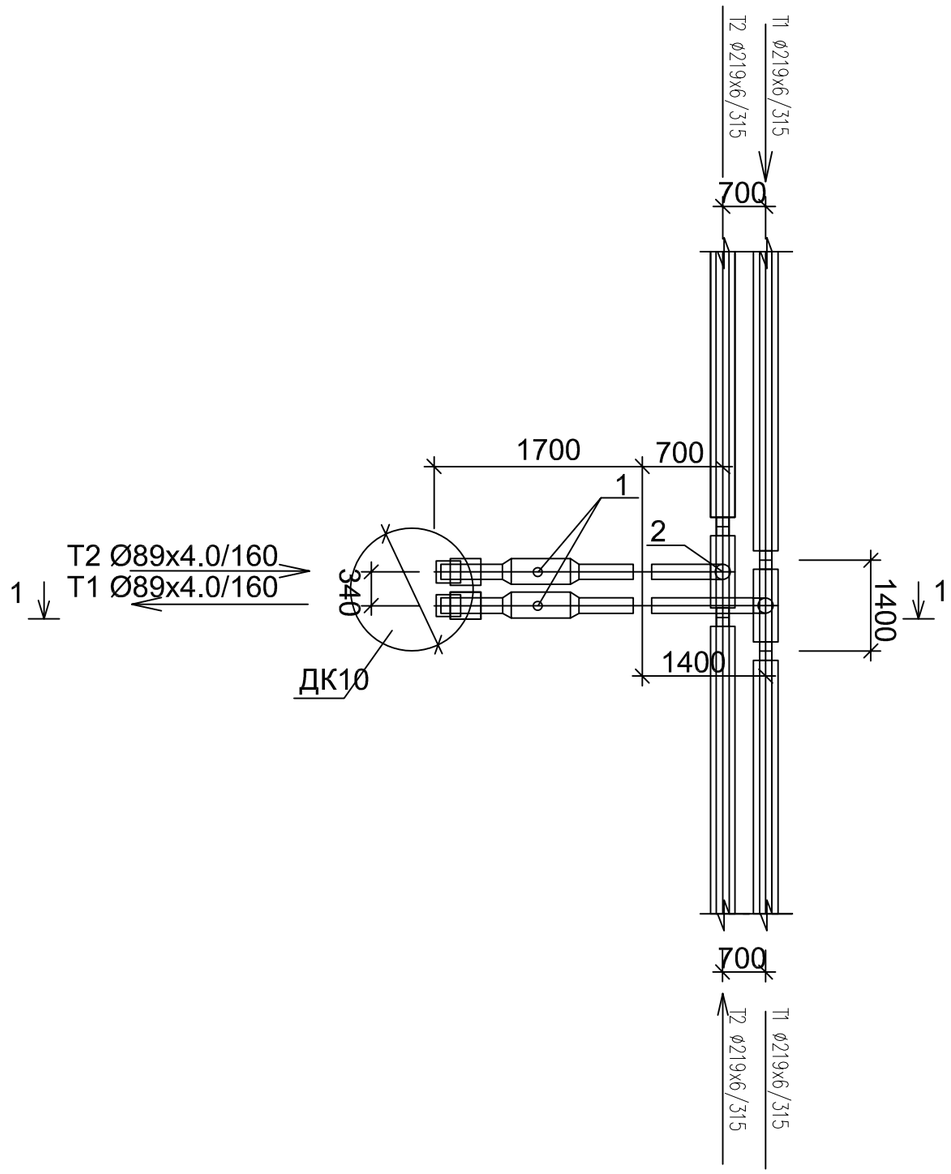

Спецификация

Поз	Обозначение	Наименование	Ед изм	Кол-во	Масса ед, кг	Прим
1	DN80 Ст89х4,0-2-ППУ-ПЭ	Шаровый кран полнопроходной с МЗИ	шт	2		
		длина штока с редуктором L=600мм				
2	Ст219х6,0-89х4,0-2-ППУ-ПЭ	Тройниковое ответвление	шт	1		
		I=900 мм, L= 1800 мм				
3	Ст219х6,0-89х4,0-2-ППУ-ПЭ	Тройниковое ответвление	шт	1		
		I=1600 мм, L= 1800 мм				
	ГОСТ 10705-80*	Труба стальная гр "В" Ст 10 ø159х5.0	м	0,5		
	219/315-ПЭ-600	Муфта термоусаживаемая из полиэтилена с комплектом изоляции стыков	шт	4		
	89/160-ПЭ-300	Муфта термоусаживаемая из полиэтилена с комплектом изоляции стыков	шт	4		

Разрез 1 - 1

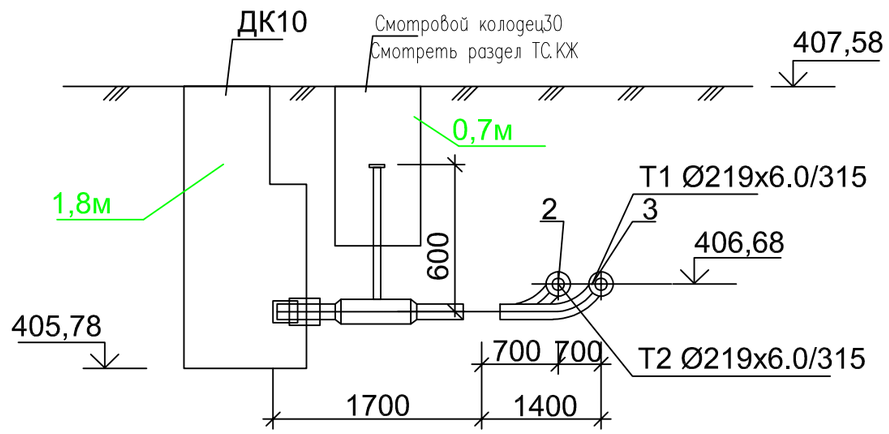

Изм.	Кол-во	Лист	№док.	Подпись	Дата
Разраб.		Бердибайкызы			06.24
Проверил		Амангелди П.			06.24
Н.контроль		Амангелди П.			06.24

18-2024-ТС

«Реконструкция тепловых сетей к N1, N3 котельной города Щучинск, Бурабайского района, Акмолинской области»

Тепломеханические решения тепловых сетей

Стадия	Лист	Листов
РП	6,74	

Участок N1
Узел трубопровода УТ30. Разрез 1-1

ТОО "ШЫМГОРПРОЕКТ"
г. Шымкент 2024г.

Взам. инв.N | Подпись и дата | Инв. N подл

УТ31

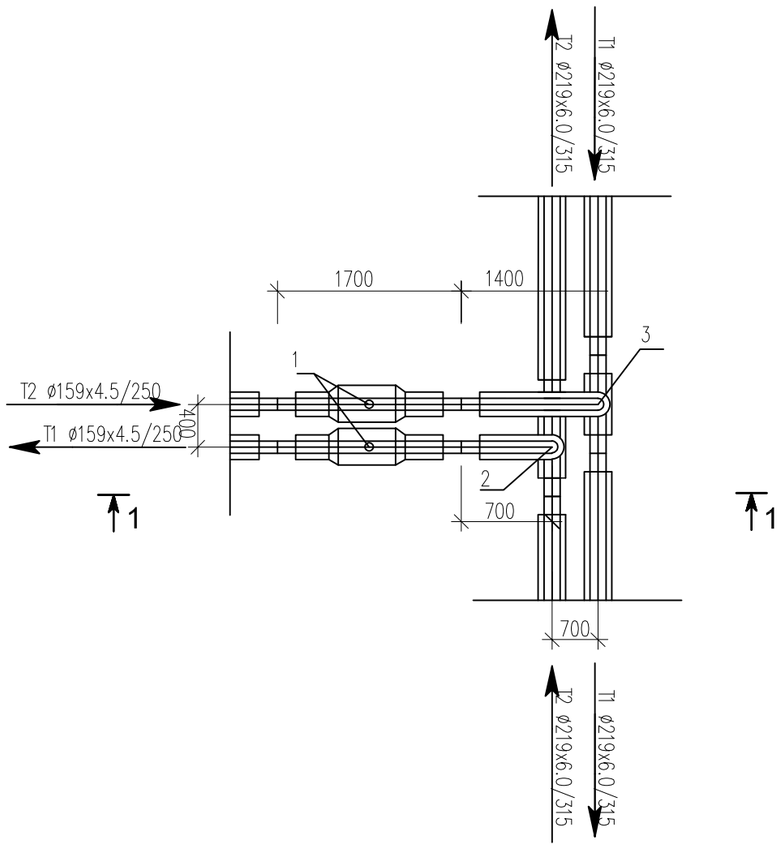

Спецификация

Поз	Обозначение	Наименование	Ед изм	Кол-во	Масса ед, кг	Прим
1	DN150 Ст159х4,5-2-ППУ-ПЭ	Шаровый кран полнопроходной	шт	2		
		длина штока с редуктором L=600мм				
2	Ст219х6,0-159х4,5-2-ППУ-ПЭ	Тройниковое ответвление	шт	1		
		I=700 мм, L= 1400 мм				
3	Ст219х6,0-159х4,5-2-ППУ-ПЭ	Тройниковое ответвление	шт	1		
		I=1400 мм, L= 1400 мм				
	219/315-ПЭ-600	Муфта термоусаживаемая из полиэтилена с комплектом изоляции стыков	шт	4		
	159/250-ПЭ-300	Муфта термоусаживаемая из полиэтилена с комплектом изоляции стыков	шт	4		

Разрез 1 - 1

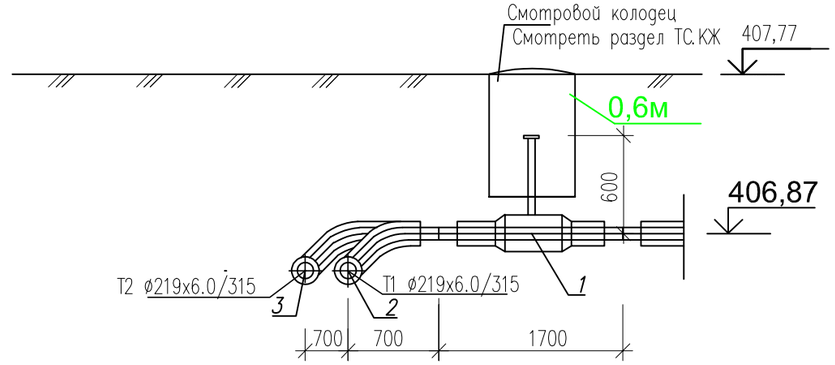

Изм.	Кол-во	Лист	№док.	Подпись	Дата
Разраб.		Бердибайкызы			06.24
Проверил		Амангелди П.			06.24
Н. контроль		Амангелди П.			06.24

18-2024-ТС

«Реконструкция тепловых сетей к N1, N3 котельной города Щучинск, Бурабайского района, Акмолинской области»

Тепломеханические решения тепловых сетей

Стадия	Лист	Листов
РП	6,75	

Участок N1
Узел трубопровода УТ31. Разрез 1-1

ТОО "ШЫМГОРПРОЕКТ"
г. Шымкент 2024г.

Взам. инв.N | Подпись и дата | Инв. N подл.

УТ31,1

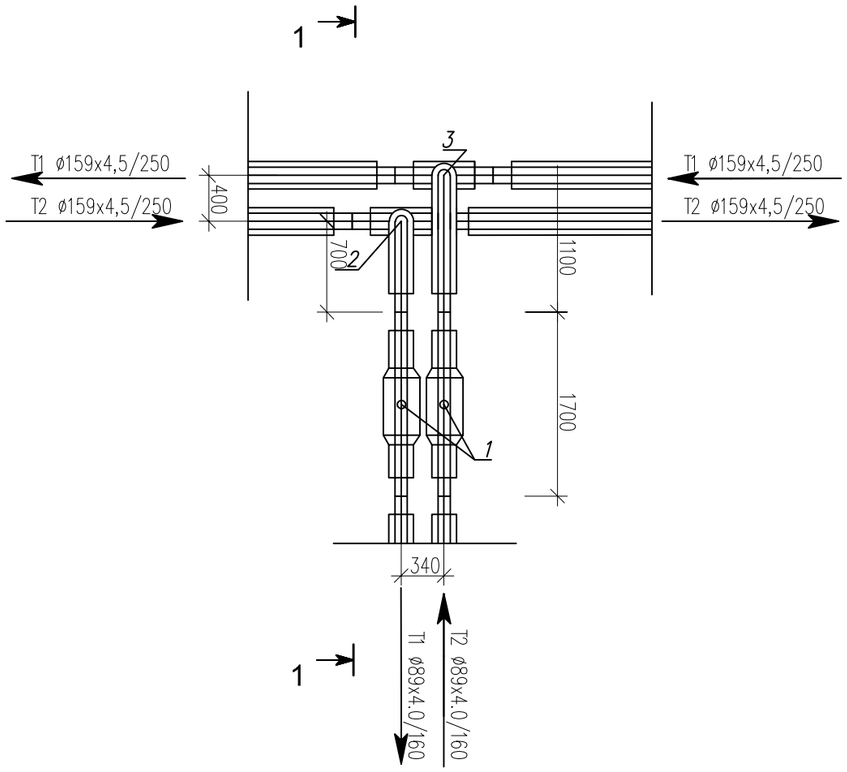

Спецификация

Поз	Обозначение	Наименование	Ед изм	Кол-во	Масса ед, кг	Прим
1	DN80 Ст89х4,0-2-ППУ-ПЭ	Шаровый кран полнопроходной	шт	2		
		длина штока с редуктором L=600мм				
2	Ст159х4,5-89х4,0-2-ППУ-ПЭ	Тройниковое ответвление	шт	1		
		I=700 мм, L= 1400 мм				
3	Ст159х4,5-89х4,0-2-ППУ-ПЭ	Тройниковое ответвление	шт	1		
		I=1100 мм, L= 1400 мм				
	159/250-ПЭ-300	Муфта термоусаживаемая из полиэтилена с комплектом изоляции стыков	шт	4		
	89/160-ПЭ-300	Муфта термоусаживаемая из полиэтилена с комплектом изоляции стыков	шт	4		

Разрез 1 - 1

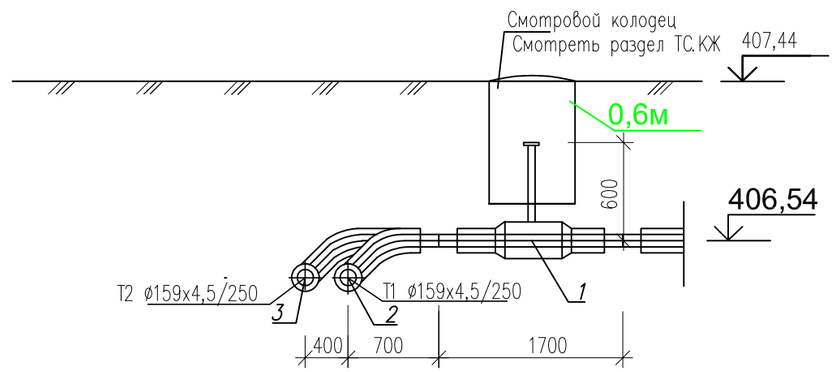

Изм.	Кол-во	Лист	№док.	Подпись	Дата
Разраб.		Бердибайкызы			06.24
Проверил		Амангелди П.			06.24
Н. контроль		Амангелди П.			06.24

18-2024-ТС

«Реконструкция тепловых сетей к N1, N3 котельной города Щучинск, Бурабайского района, Акмолинской области»

Тепломеханические решения тепловых сетей

Стадия	Лист	Листов
РП	6,76	

Участок N1
Узел трубопровода УТ31,1. Разрез 1-1

ТОО "ШЫМГОРПРОЕКТ"
г. Шымкент 2024г.

Взам. инв.N | Подпись и дата | Инв. N подл.

УТ31,2

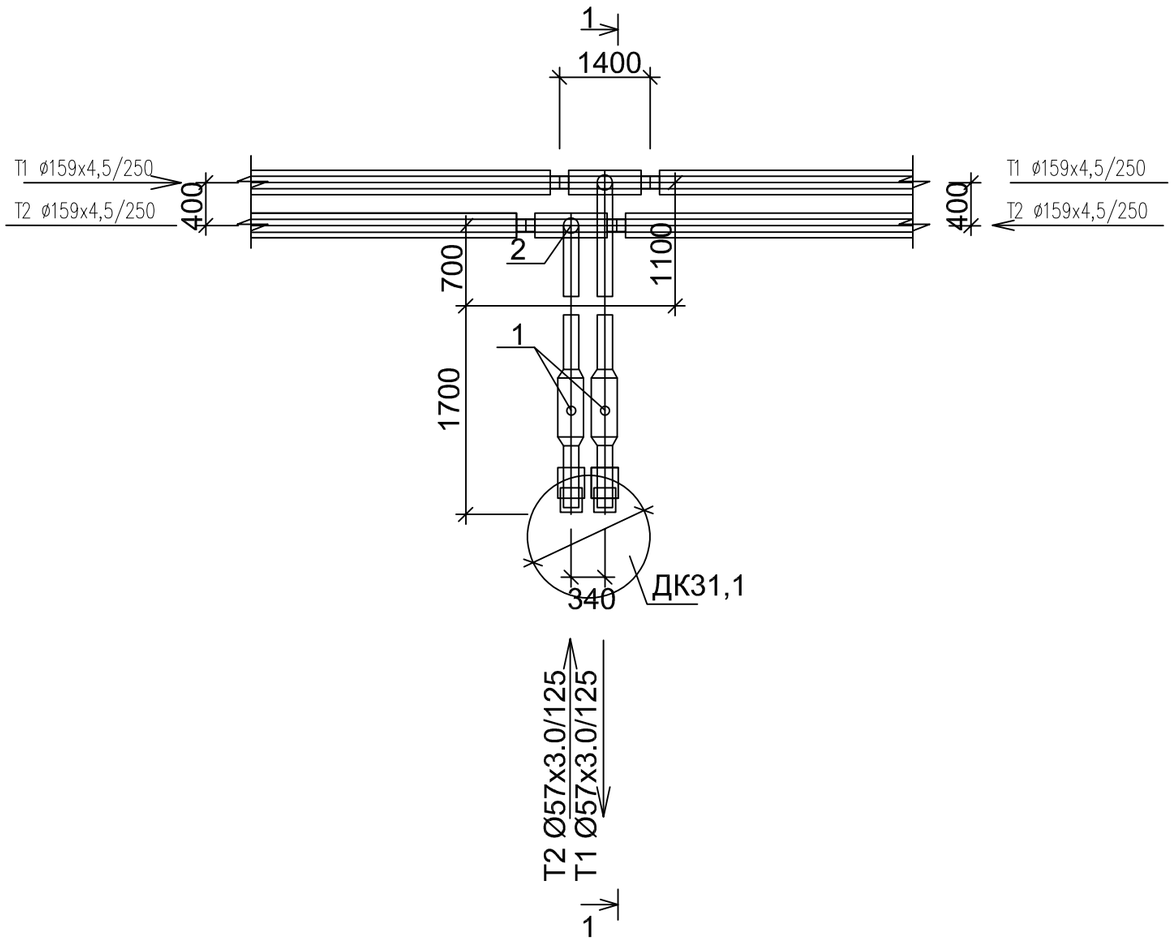

Спецификация

Поз	Обозначение	Наименование	Ед изм	Кол-во	Масса ед, кг	Прим
1	DN50 Ст57х3,0-2-ППУ-ПЭ	Шаровый кран полнопроходной с МЗИ	шт	2		
		длина штока с редуктором L=600мм				
2	Ст159х4,5-57х3,0-2-ППУ-ПЭ	Тройниковое ответвление	шт	1		
		I=700 мм, L= 1400 мм				
3	Ст159х4,5-57х3,0-2-ППУ-ПЭ	Тройниковое ответвление	шт	1		
		I=1100 мм, L= 1400 мм				
	159/250-ПЭ-300	Муфта термоусаживаемая из полиэтилена с комплектом изоляции стыков, длина 300мм	шт	4		
	57/125-ПЭ-300	Муфта термоусаживаемая из полиэтилена с комплектом изоляции стыков, длина 300мм	шт	4		

Разрез 1 - 1

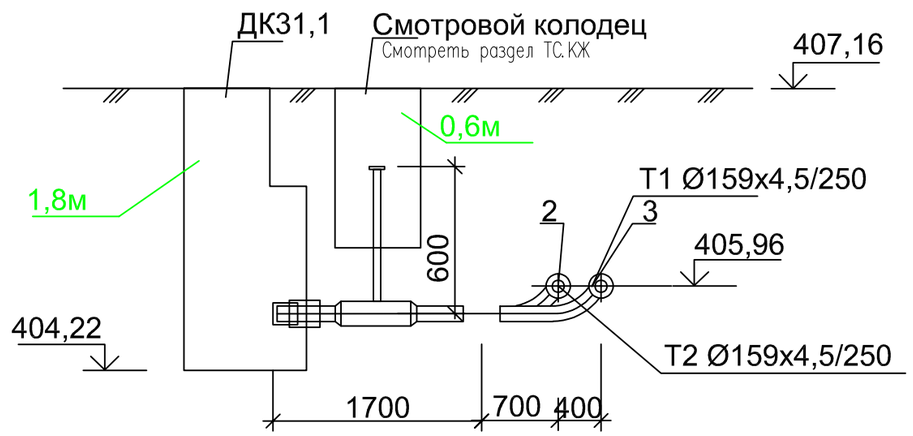

Изм.	Кол-во	Лист	№док.	Подпись	Дата	18-2024-ТС
						«Реконструкция тепловых сетей к N1, N3 котельной города Щучинск, Бурабайского района, Акмолинской области»
Разраб.		Бердибайкызы			06.24	Тепломеханические решения тепловых сетей — Стадия: РП; Лист: 6,77; Листов:
Проверил		Амангелди П.			06.24	Участок N1
Н. контроль		Амангелди П.			06.24	Узел трубопровода УТ31,2. Разрез 1-1
						ТОО "ШЫМГОРПРОЕКТ" г. Шымкент 2024г.

Взам. инв.N | Подпись и дата | Инв. N подл

УТ31,3

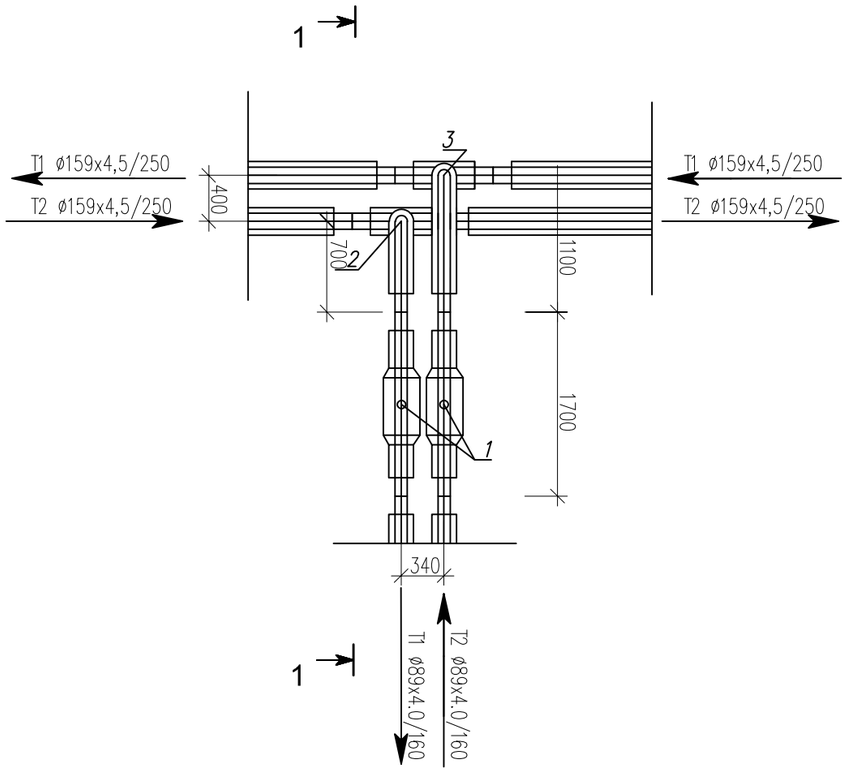

Спецификация

Поз	Обозначение	Наименование	Ед изм	Кол-во	Масса ед, кг	Прим
1	DN80 Ст89х4,0-2-ППУ-ПЭ	Шаровый кран полнопроходной	шт	2		
		длина штока с редуктором L=600мм				
2	Ст159х4,5-89х4,0-2-ППУ-ПЭ	Тройниковое ответвление	шт	1		
		I=700 мм, L= 1400 мм				
3	Ст159х4,5-89х4,0-2-ППУ-ПЭ	Тройниковое ответвление	шт	1		
		I=1100 мм, L= 1400 мм				
	159/250-ПЭ-300	Муфта термоусаживаемая из полиэтилена с комплектом изоляции стыков	шт	4		
	89/160-ПЭ-300	Муфта термоусаживаемая из полиэтилена с комплектом изоляции стыков	шт	4		

Разрез 1 - 1

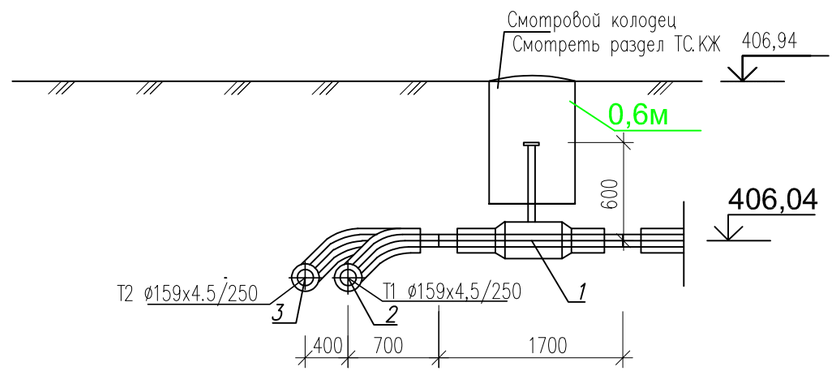

Изм.	Кол-во	Лист	№док.	Подпись	Дата
Разраб.		Бердибайкызы			06.24
Проверил		Амангелди П.			06.24
Н. контроль		Амангелди П.			06.24

18-2024-ТС

«Реконструкция тепловых сетей к N1, N3 котельной города Щучинск, Бурабайского района, Акмолинской области»

Тепломеханические решения тепловых сетей

Стадия	Лист	Листов
РП	6,78	

Участок N1
Узел трубопровода УТ31,3. Разрез 1-1

ТОО "ШЫМГОРПРОЕКТ"
г. Шымкент 2024г.

Взам. инв.N | Подпись и дата | Инв. N подл.

УТ31,4

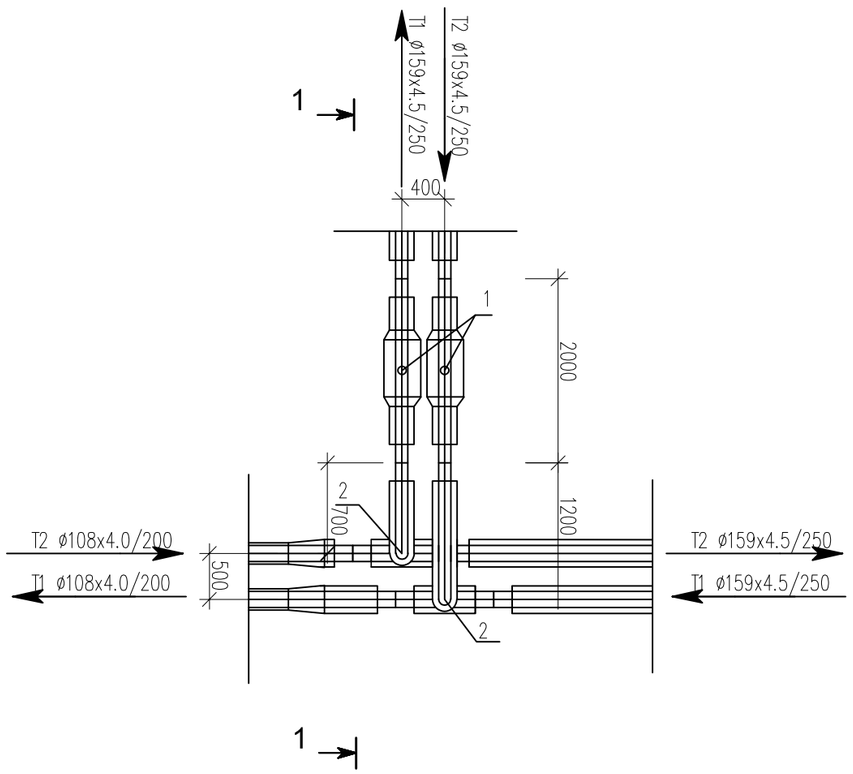

Спецификация

Поз	Обозначение	Наименование	Ед изм	Кол-во	Масса ед, кг	Прим
1	DN150 Ст159х4,5-2-ППУ-ПЭ	Шаровый кран полнопроходной	шт	2		
		длина штока с редуктором L=600мм				
2	Ст159х4,5-159х4,5-2-ППУ-ПЭ	Тройниковое ответвление	шт	1		
		I=700 мм, L= 1400 мм				
3	Ст159х4,5-159х4,5-2-ППУ-ПЭ	Тройниковое ответвление	шт	1		
		I=1200 мм, L= 1400 мм				
	159/250-ПЭ-300	Муфта термоусаживаемая из полиэтилена с комплектом изоляции стыков	шт	10		
	108/200-ПЭ-300	Муфта термоусаживаемая из полиэтилена с комплектом изоляции стыков	шт	2		

Разрез 1 - 1

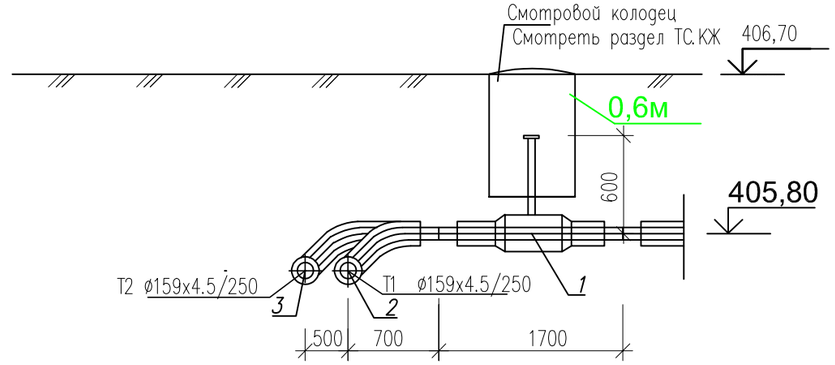

Изм.	Кол-во	Лист	№док.	Подпись	Дата
Разраб.		Бердибайкызы			06.24
Проверил		Амангелди П.			06.24
Н. контроль		Амангелди П.			06.24

18-2024-ТС

«Реконструкция тепловых сетей к N1, N3 котельной города Щучинск, Бурабайского района, Акмолинской области»

Тепломеханические решения тепловых сетей

Стадия	Лист	Листов
РП	6,79	

Участок N1
Узел трубопровода УТ31,4. Разрез 1-1

ТОО "ШЫМГОРПРОЕКТ"
г. Шымкент 2024г.

Взам. инв.N | Подпись и дата | Инв. N подл.

УТ32

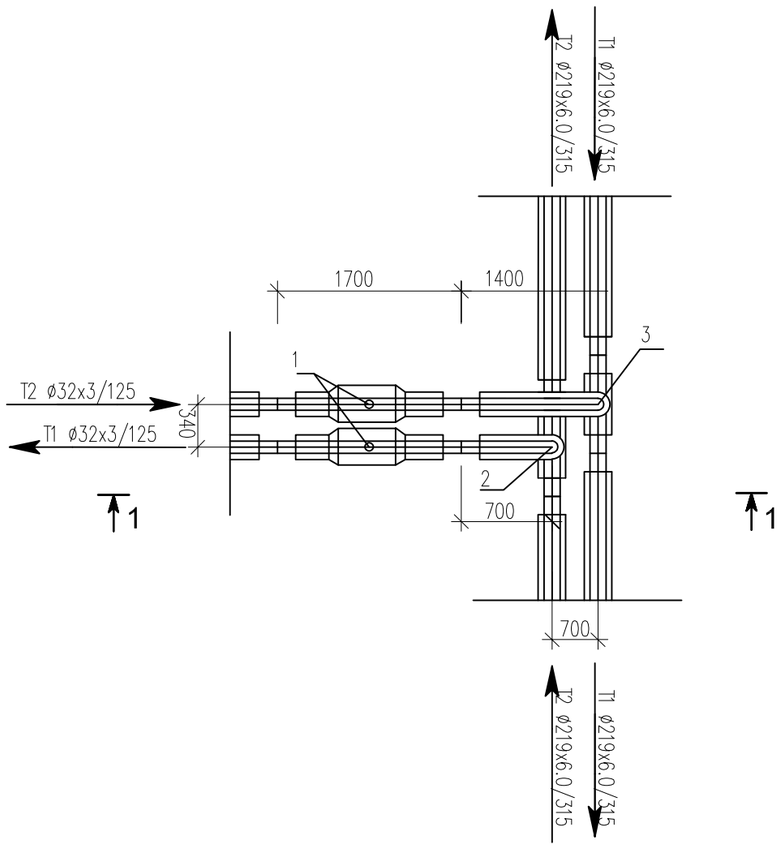

Спецификация

Поз	Обозначение	Наименование	Ед изм	Кол-во	Масса ед, кг	Прим
1	DN32 Ст32х3-2-ППУ-ПЭ	Шаровый кран полнопроходной	шт	2		
		длина штока с редуктором L=600мм				
2	Ст219х6,0-32х3-2-ППУ-ПЭ	Тройниковое ответвление	шт	1		
		I=700 мм, L= 1400 мм				
3	Ст219х6,0-32х3-2-ППУ-ПЭ	Тройниковое ответвление	шт	1		
		I=1400 мм, L= 1400 мм				
	219/315-ПЭ-600	Муфта термоусаживаемая из полиэтилена с комплектом изоляции стыков	шт	4		
	32/125-ПЭ-300	Муфта термоусаживаемая из полиэтилена с комплектом изоляции стыков	шт	4		

Разрез 1 - 1

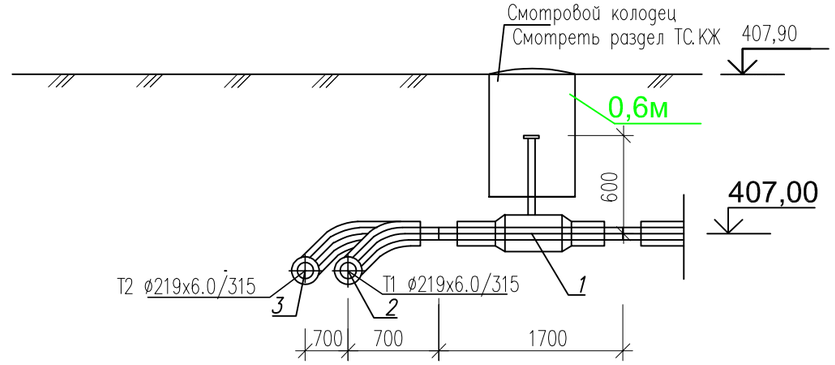

Изм.	Кол-во	Лист	№док.	Подпись	Дата
Разраб.		Бердибайкызы			06.24
Проверил		Амангелди П.			06.24
Н. контроль		Амангелди П.			06.24

18-2024-ТС

«Реконструкция тепловых сетей к N1, N3 котельной города Щучинск, Бурабайского района, Акмолинской области»

Тепломеханические решения тепловых сетей

Стадия	Лист	Листов
РП	6,80	

Участок N1
Узел трубопровода УТ32. Разрез 1-1

ТОО "ШЫМГОРПРОЕКТ"
г. Шымкент 2024г.

Взам. инв.N | Подпись и дата | Инв. N подл.

УТ32,1

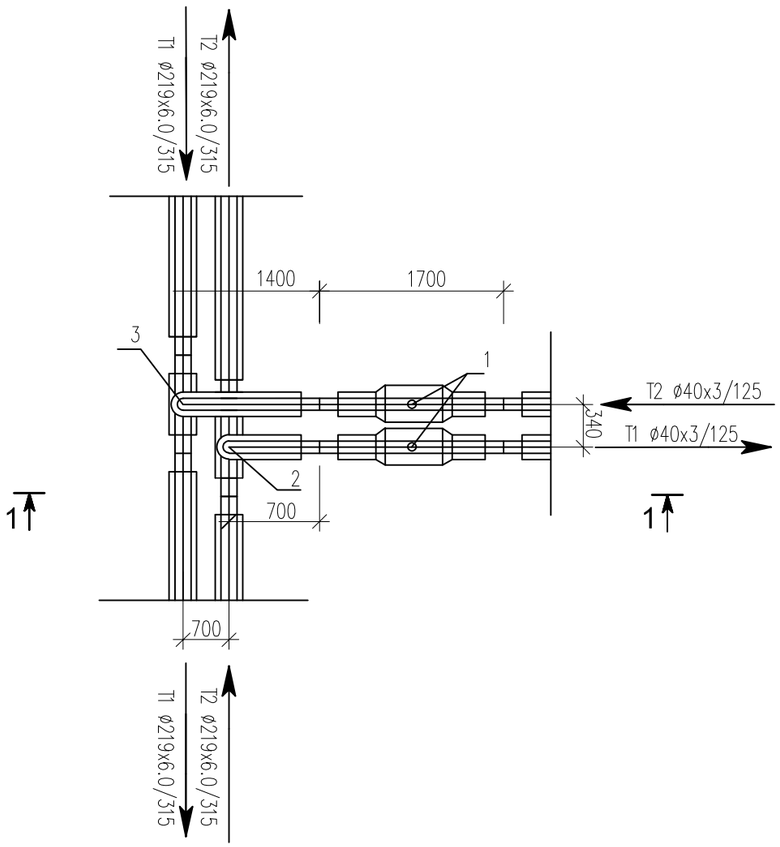

Спецификация

Поз	Обозначение	Наименование	Ед изм	Кол-во	Масса ед, кг	Прим
1	DN40 Ст40х3-2-ППУ-ПЭ	Шаровый кран полнопроходной	шт	2		
		длина штока с редуктором L=600мм				
2	Ст219х6,0-40х3-2-ППУ-ПЭ	Тройниковое ответвление	шт	1		
		I=700 мм, L= 1400 мм				
3	Ст219х6,0-40х3-2-ППУ-ПЭ	Тройниковое ответвление	шт	1		
		I=1400 мм, L= 1400 мм				
	219/315-ПЭ-600	Муфта термоусаживаемая из полиэтилена с комплектом изоляции стыков	шт	4		
	40/125-ПЭ-300	Муфта термоусаживаемая из полиэтилена с комплектом изоляции стыков	шт	4		

Разрез 1 - 1

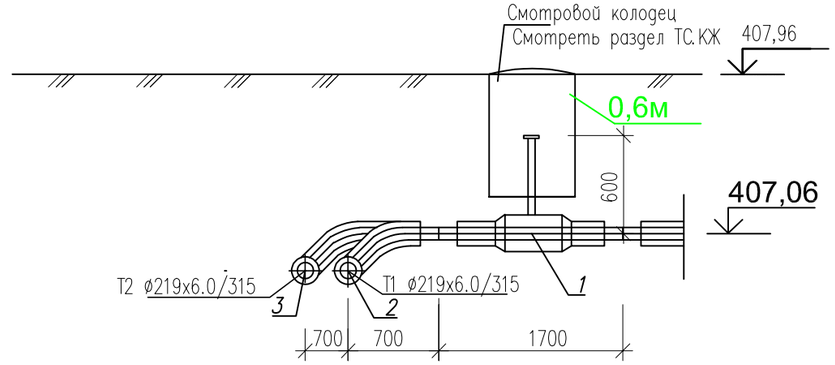

Изм.	Кол-во	Лист	№док.	Подпись	Дата
Разраб.		Бердибайкызы			06.24
Проверил		Амангелди П.			06.24
Н. контроль		Амангелди П.			06.24

18-2024-ТС

«Реконструкция тепловых сетей к N1, N3 котельной города Щучинск, Бурабайского района, Акмолинской области»

Тепломеханические решения тепловых сетей

Стадия	Лист	Листов
РП	6,81	

Участок N1
Узел трубопровода УТ32,1. Разрез 1-1

ТОО "ШЫМГОРПРОЕКТ"
г. Шымкент 2024г.

Взам. инв.N | Подпись и дата | Инв. N подл.

УТ33

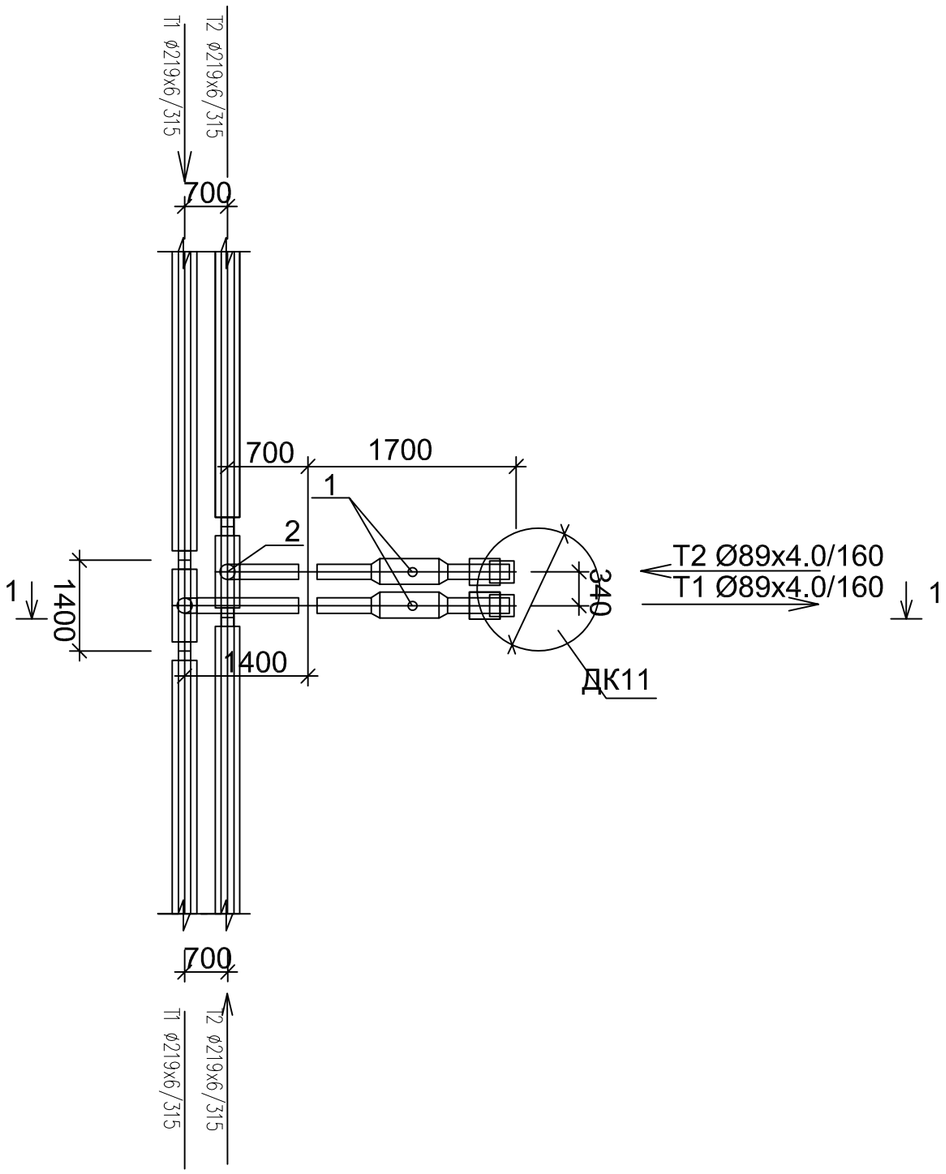

Спецификация

Поз	Обозначение	Наименование	Ед изм	Кол-во	Масса ед, кг	Прим
1	DN80 Ст89х4,0-2-ППУ-ПЭ	Шаровый кран полнопроходной с МЗИ	шт	2		
		длина штока с редуктором L=600мм				
2	Ст219х6,0-89х4,0-2-ППУ-ПЭ	Тройниковое ответвление	шт	1		
		I=900 мм, L= 1800 мм				
3	Ст219х6,0-89х4,0-2-ППУ-ПЭ	Тройниковое ответвление	шт	1		
		I=1600 мм, L= 1800 мм				
	ГОСТ 10705-80*	Труба стальная гр "В" Ст 10 ø159х5.0	м	0,5		
	219/315-ПЭ-600	Муфта термоусаживаемая из полиэтилена с комплектом изоляции стыков	шт	4		
	89/160-ПЭ-300	Муфта термоусаживаемая из полиэтилена с комплектом изоляции стыков	шт	4		

Разрез 1 - 1

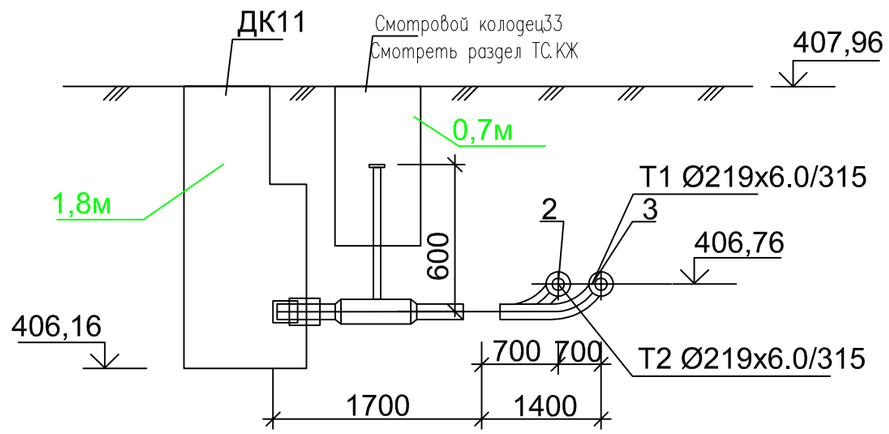

Изм.	Кол-во	Лист	№док.	Подпись	Дата
Разраб.		Бердибайкызы			06.24
Проверил		Амангелди П.			06.24
Н.контроль		Амангелди П.			06.24

18-2024-ТС

«Реконструкция тепловых сетей к N1, N3 котельной города Щучинск, Бурабайского района, Акмолинской области»

Тепломеханические решения тепловых сетей

Стадия	Лист	Листов
РП	6,82	

Участок N1
Узел трубопровода УТ33. Разрез 1-1

ТОО "ШЫМГОРПРОЕКТ"
г. Шымкент 2024г.

Взам. инв.N | Подпись и дата | Инв. N подл

УТ34

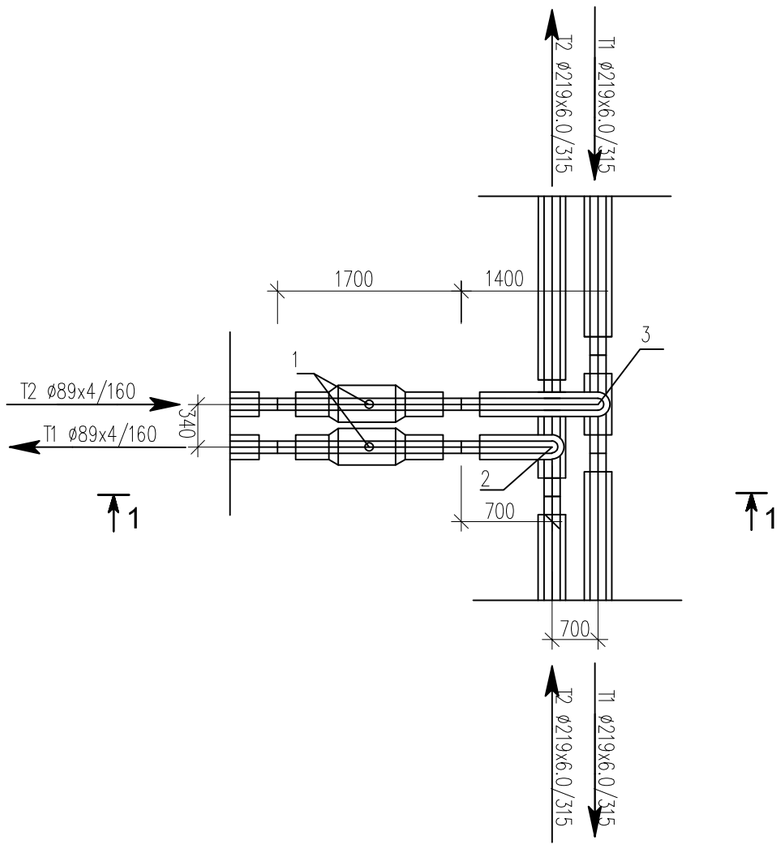

Спецификация

Поз	Обозначение	Наименование	Ед изм	Кол-во	Масса ед, кг	Прим
1	DN80 Ст89х4-2-ППУ-ПЭ	Шаровый кран полнопроходной	шт	2		
		длина штока с редуктором L=600мм				
2	Ст219х6,0-89х4-2-ППУ-ПЭ	Тройниковое ответвление	шт	1		
		I=700 мм, L= 1400 мм				
3	Ст219х6,0-89х4-2-ППУ-ПЭ	Тройниковое ответвление	шт	1		
		I=1400 мм, L= 1400 мм				
	219/315-ПЭ-600	Муфта термоусаживаемая из полиэтилена с комплектом изоляции стыков	шт	4		
	89/160-ПЭ-300	Муфта термоусаживаемая из полиэтилена с комплектом изоляции стыков	шт	4		

Разрез 1 - 1

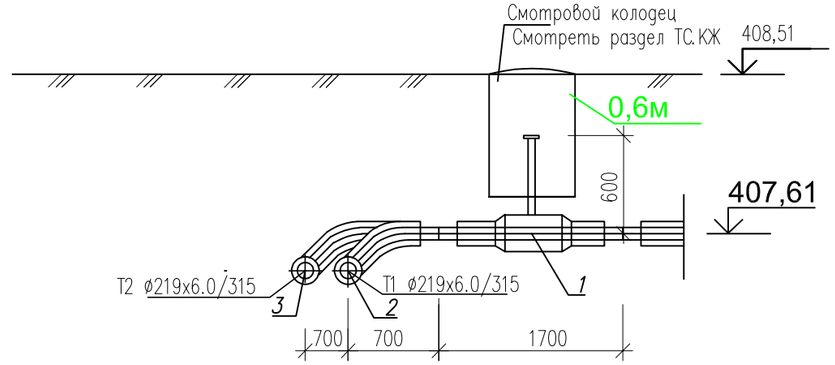

Изм.	Кол-во	Лист	№док.	Подпись	Дата
Разраб.		Бердибайкызы			06.24
Проверил		Амангелди П.			06.24
Н. контроль		Амангелди П.			06.24

18-2024-ТС

«Реконструкция тепловых сетей к N1, N3 котельной города Щучинск, Бурабайского района, Акмолинской области»

Тепломеханические решения тепловых сетей

Стадия	Лист	Листов
РП	6,83	

Участок N1
Узел трубопровода УТ34. Разрез 1-1

ТОО "ШЫМГОРПРОЕКТ"
г. Шымкент 2024г.

Взам. инв.N | Подпись и дата | Инв. N подл.

УТ34,1

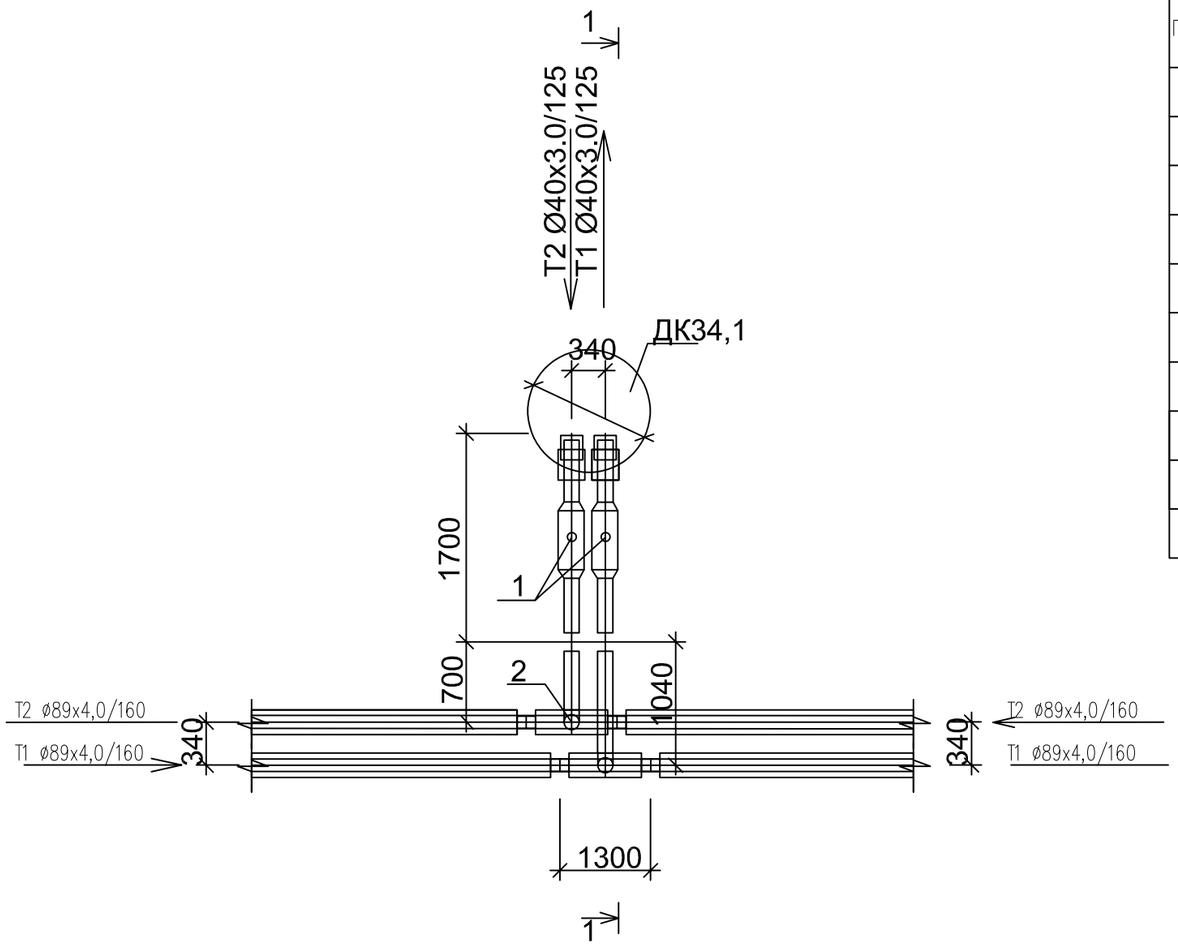

Спецификация

Поз	Обозначение	Наименование	Ед изм	Кол-во	Масса ед, кг	Прим
1	DN40 Ст40х3,0-2-ППУ-ПЭ	Шаровый кран полнопроходной с МЗИ	шт	2		
		длина штока с редуктором L=600мм				
2	Ст89х4,0-40х3,0-2-ППУ-ПЭ	Тройниковое ответвление	шт	1		
		I=700 мм, L= 1300 мм				
3	Ст89х4,0-40х3,0-2-ППУ-ПЭ	Тройниковое ответвление	шт	1		
		I=1040 мм, L= 1300 мм				
	89/160-ПЭ-300	Муфта термоусаживаемая из полиэтилена с комплектом изоляции стыков, длина 300мм	шт	4		
	40/125-ПЭ-300	Муфта термоусаживаемая из полиэтилена с комплектом изоляции стыков, длина 300мм	шт	4		

Разрез 1 - 1

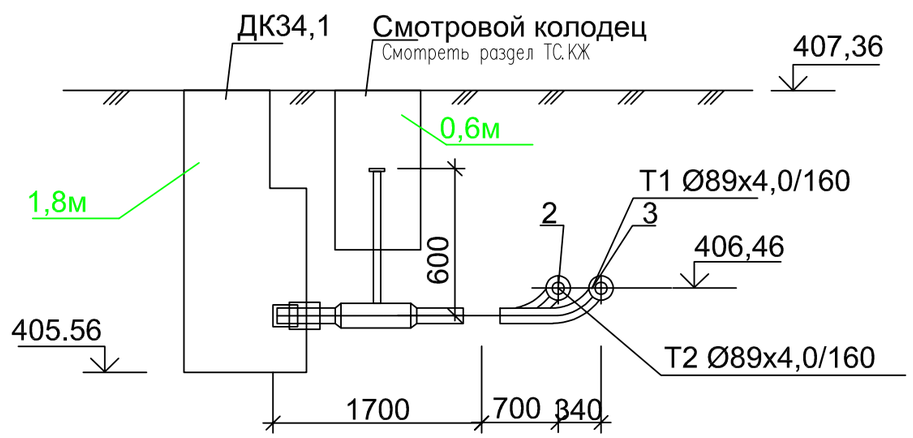

Изм.	Кол-во	Лист	№док.	Подпись	Дата
Разраб.		Бердибайкызы			06.24
Проверил		Амангелди П.			06.24
Н. контроль		Амангелди П.			06.24

18-2024-ТС

«Реконструкция тепловых сетей к N1, N3 котельной города Щучинск, Бурабайского района, Акмолинской области»

Тепломеханические решения тепловых сетей

Стадия	Лист	Листов
РП	6,84	

Участок N1

Узел трубопровода УТ34.1. Разрез 1-1

ТОО "ШЫМГОРПРОЕКТ" г. Шымкент 2024г.

Взам. инв.N

Подпись и дата

Инв. N подл.

УТ34,2

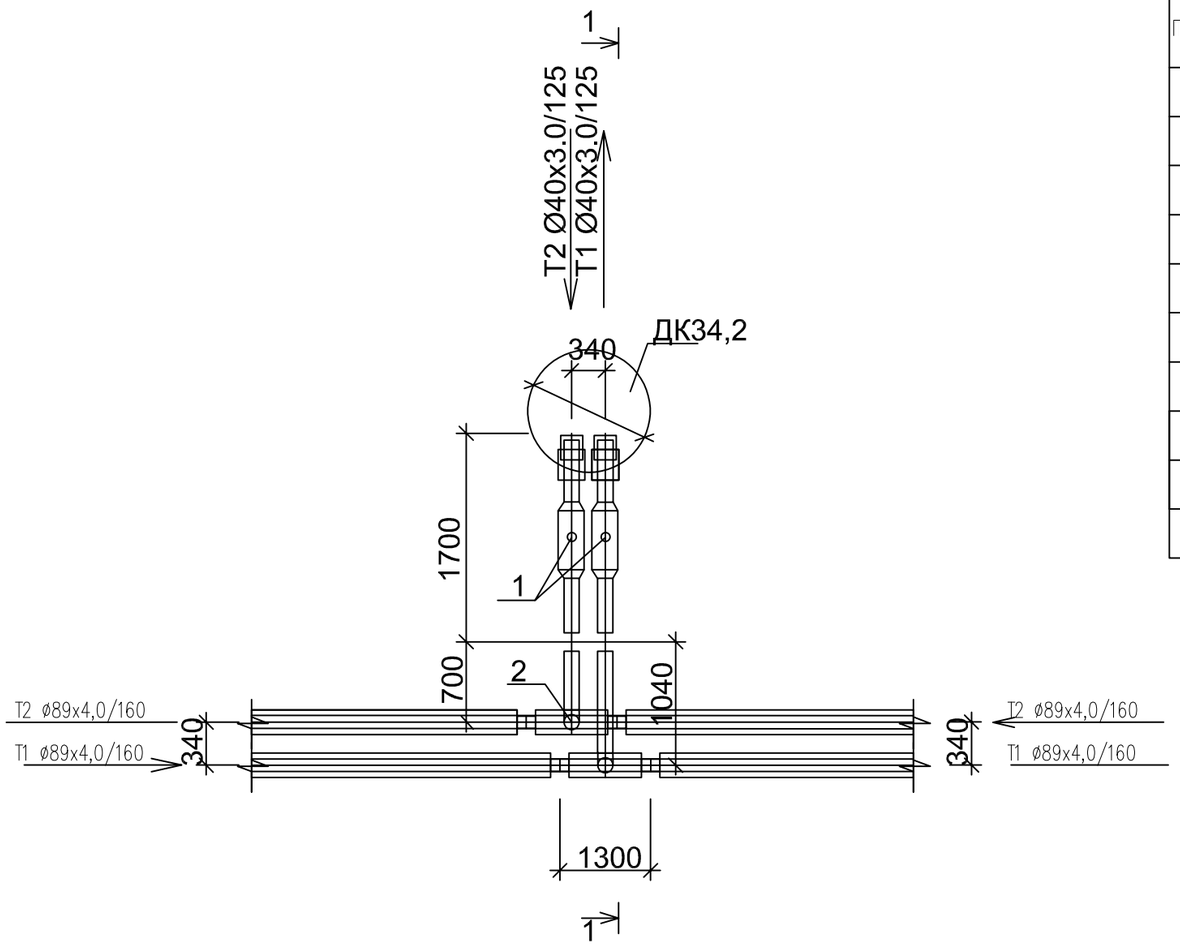

Спецификация

Поз	Обозначение	Наименование	Ед изм	Кол-во	Масса ед, кг	Прим
1	DN40 Ст40х3,0-2-ППУ-ПЭ	Шаровый кран полнопроходной с МЗИ	шт	2		
		длина штока с редуктором L=600мм				
2	Ст89х4,0-40х3,0-2-ППУ-ПЭ	Тройниковое ответвление	шт	1		
		I=700 мм, L= 1300 мм				
3	Ст89х4,0-40х3,0-2-ППУ-ПЭ	Тройниковое ответвление	шт	1		
		I=1040 мм, L= 1300 мм				
	89/160-ПЭ-300	Муфта термоусаживаемая из полиэтилена с комплектом изоляции стыков, длина 300мм	шт	4		
	40/125-ПЭ-300	Муфта термоусаживаемая из полиэтилена с комплектом изоляции стыков, длина 300мм	шт	4		

Разрез 1 - 1

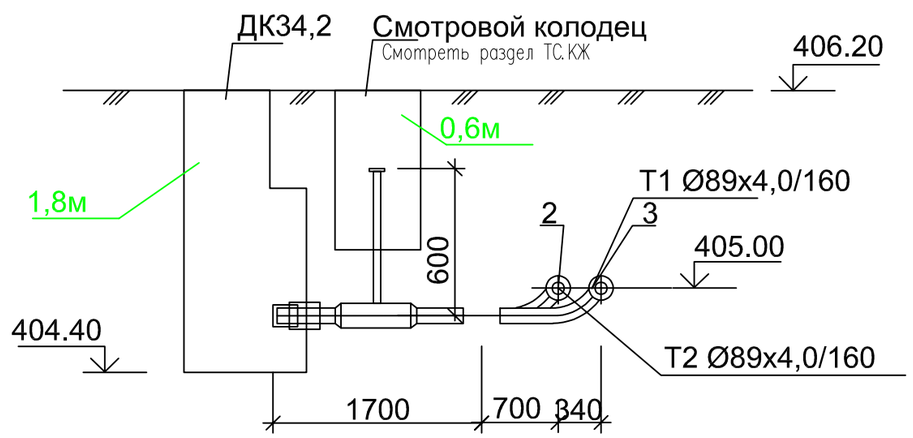

Изм.	Кол-во	Лист	№док.	Подпись	Дата
Разраб.		Бердибайкызы			06.24
Проверил		Амангелди П.			06.24
Н. контроль		Амангелди П.			06.24

18-2024-ТС

«Реконструкция тепловых сетей к N1, N3 котельной города Щучинск, Бурабайского района, Акмолинской области»

Тепломеханические решения тепловых сетей

Стадия	Лист	Листов
РП	6,85	

Участок N1
Узел трубопровода УТ34.2. Разрез 1-1

ТОО "ШЫМГОРПРОЕКТ"
г. Шымкент 2024г.

Взам. инв.N | Подпись и дата | Инв. N подл.

УТ34,3

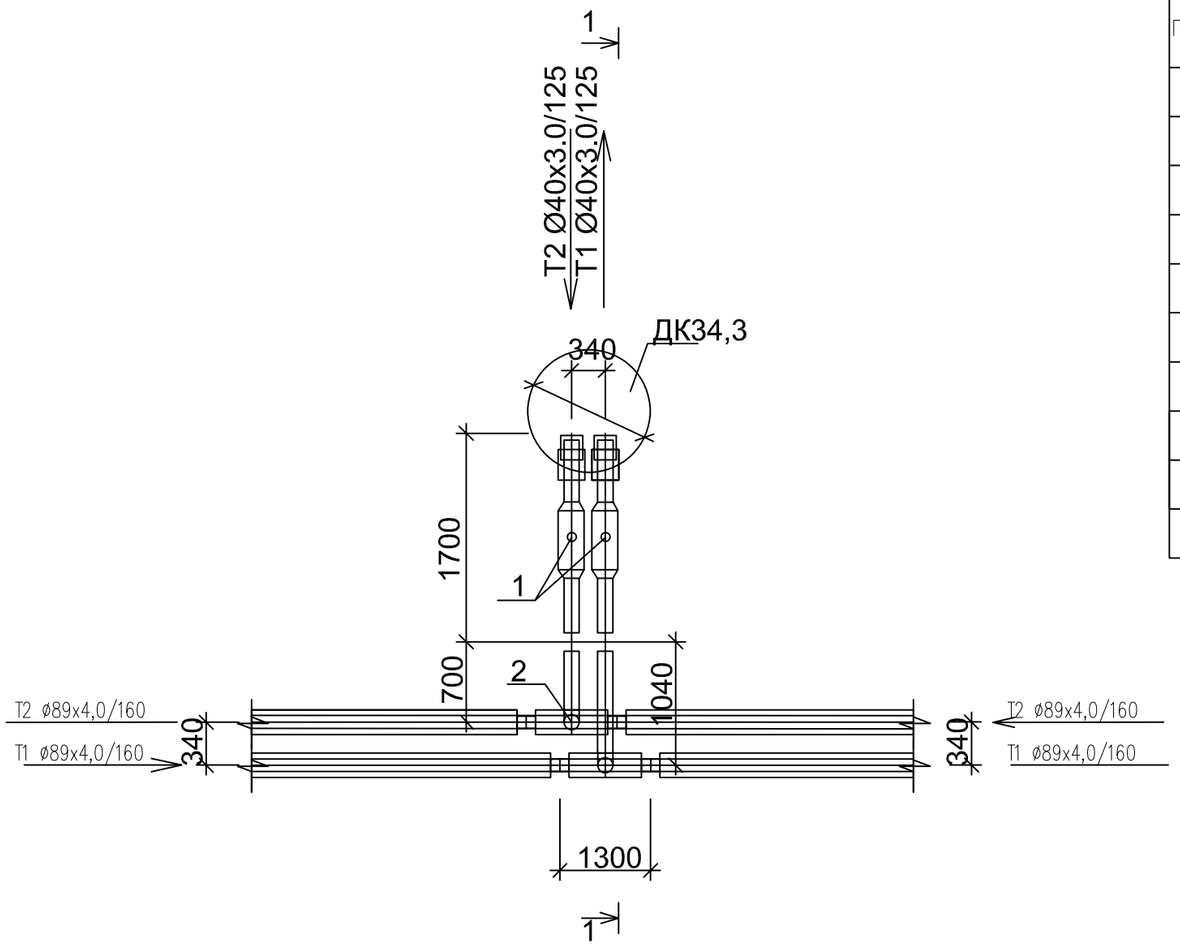

Спецификация

Поз	Обозначение	Наименование	Ед изм	Кол-во	Масса ед, кг	Прим
1	DN40 Ст40х3,0-2-ППУ-ПЭ	Шаровый кран полнопроходной с МЗИ	шт	2		
		длина штока с редуктором L=600мм				
2	Ст89х4,0-40х3,0-2-ППУ-ПЭ	Тройниковое ответвление	шт	1		
		I=700 мм, L= 1300 мм				
3	Ст89х4,0-40х3,0-2-ППУ-ПЭ	Тройниковое ответвление	шт	1		
		I=1040 мм, L= 1300 мм				
	89/160-ПЭ-300	Муфта термоусаживаемая из полиэтилена с комплектом изоляции стыков, длина 300мм	шт	4		
	40/125-ПЭ-300	Муфта термоусаживаемая из полиэтилена с комплектом изоляции стыков, длина 300мм	шт	4		

Разрез 1 - 1

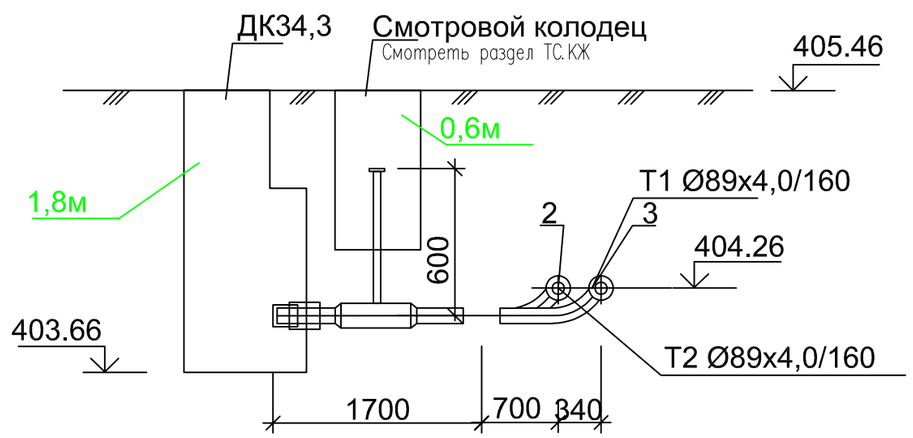

Изм.	Кол-во	Лист	№док.	Подпись	Дата
Разраб.		Бердибайкызы			06.24
Проверил		Амангелди П.			06.24
Н. контроль		Амангелди П.			06.24

18-2024-ТС

«Реконструкция тепловых сетей к N1, N3 котельной города Щучинск, Бурабайского района, Акмолинской области»

Тепломеханические решения тепловых сетей

Стадия	Лист	Листов
РП	6,86	

Участок N1

Узел трубопровода УТ34.3. Разрез 1-1

ТОО "ШЫМГОРПРОЕКТ" г. Шымкент 2024г.

Взам. инв.N

Подпись и дата

Инв. N подл.

УТ34,4

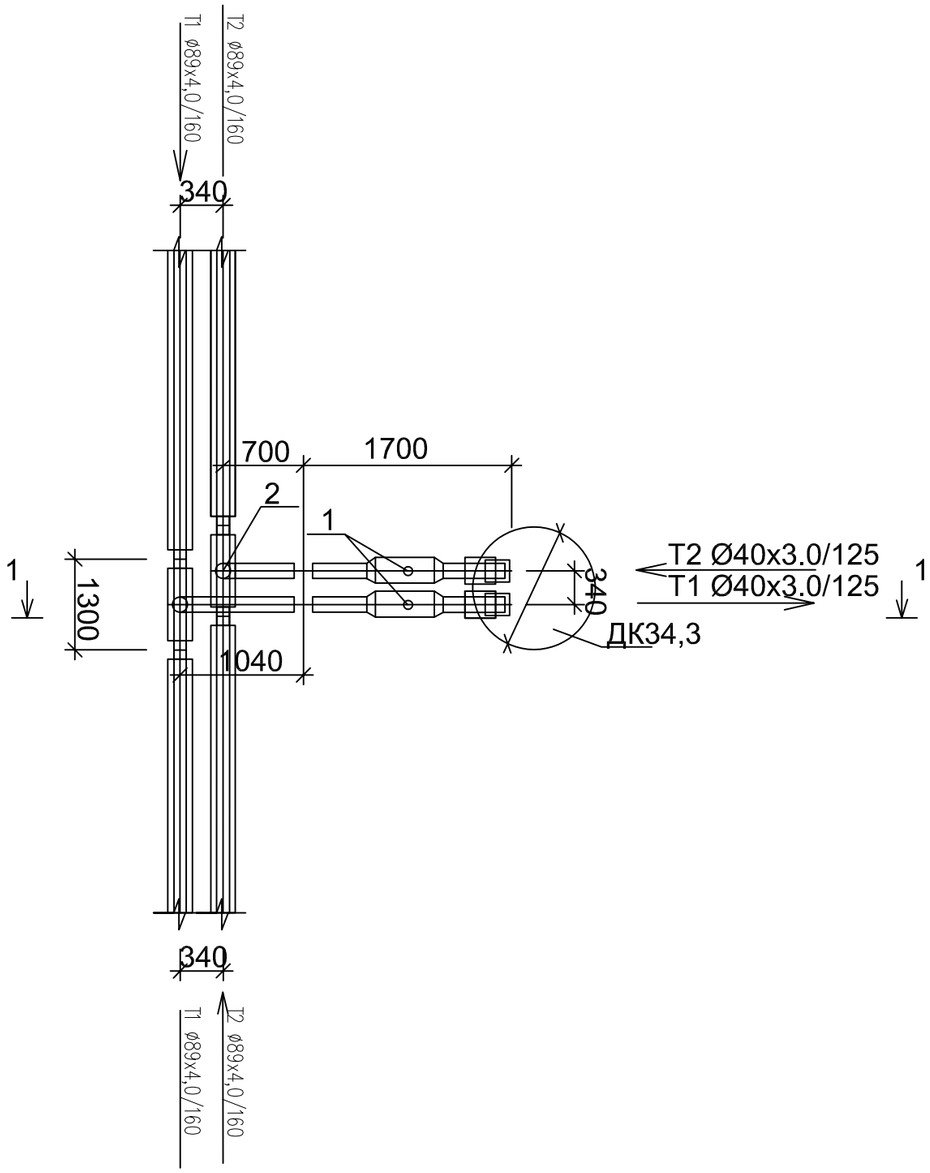

Спецификация

Поз	Обозначение	Наименование	Ед изм	Кол-во	Масса ед, кг	Прим
1	DN40 Ст40х3,0-2-ППУ-ПЭ	Шаровый кран полнопроходной с МЗИ	шт	2		
		длина штока с редуктором L=600мм				
2	Ст89х4,0-40х3,0-2-ППУ-ПЭ	Тройниковое ответвление	шт	1		
		I=700 мм, L= 1300 мм				
3	Ст89х4,0-40х3,0-2-ППУ-ПЭ	Тройниковое ответвление	шт	1		
		I=1040 мм, L= 1300 мм				
	89/160-ПЭ-300	Муфта термоусаживаемая из полиэтилена с комплектом изоляции стыков, длина 300мм	шт	4		
	40/125-ПЭ-300	Муфта термоусаживаемая из полиэтилена с комплектом изоляции стыков, длина 300мм	шт	4		

Разрез 1 - 1

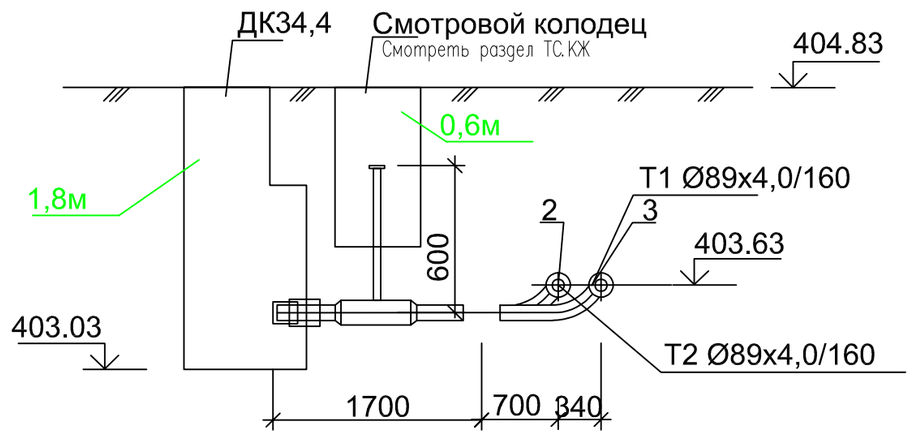

Изм.	Кол-во	Лист	№док.	Подпись	Дата
Разраб.		Бердибайкызы			06.24
Проверил		Амангелди П.			06.24
Н. контроль		Амангелди П.			06.24

18-2024-ТС

«Реконструкция тепловых сетей к N1, N3 котельной города Щучинск, Бурабайского района, Акмолинской области»

Тепломеханические решения тепловых сетей

Стадия	Лист	Листов
РП	6,87	

Участок N1

Узел трубопровода УТ34.4. Разрез 1-1

ТОО "ШЫМГОРПРОЕКТ" г. Шымкент 2024г.

Взам. инв.N | Подпись и дата | Инв. N подл

УТ1

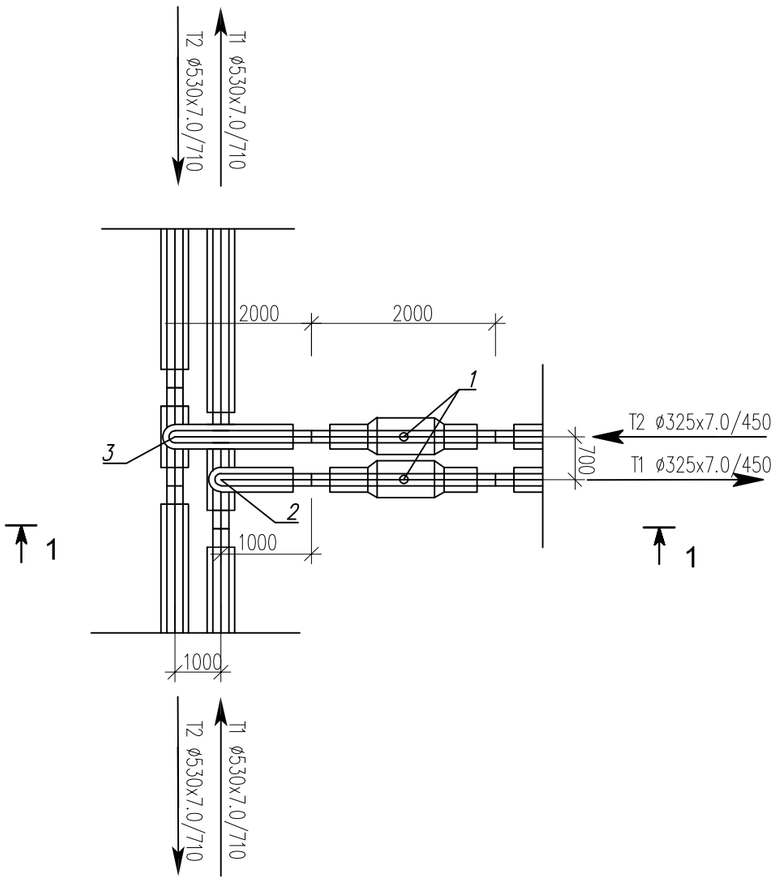

Спецификация

Поз	Обозначение	Наименование	Ед изм	Кол-во	Масса ед, кг	Прим
1	DN325 Ст325х7,0-2-ППУ-ПЭ	Шаровый кран полнопроходной	шт	2		
		длина штока с редуктором L=600мм				
2	Ст530х7,0-325х7,0-2-ППУ-ПЭ	Тройниковое ответвление	шт	1		
		I=1000 мм, L= 2000 мм				
3	Ст530х7,0-325х7,0-2-ППУ-ПЭ	Тройниковое ответвление	шт	1		
		I=2000 мм, L= 2000 мм				
	530/710-ПЭ-600	Муфта термоусаживаемая из полиэтилена с комплектом изоляции стыков, длина 600мм	шт	4		
	325/450-ПЭ-600	Муфта термоусаживаемая из полиэтилена с комплектом изоляции стыков, длина 600мм	шт	4		

Разрез 1 - 1

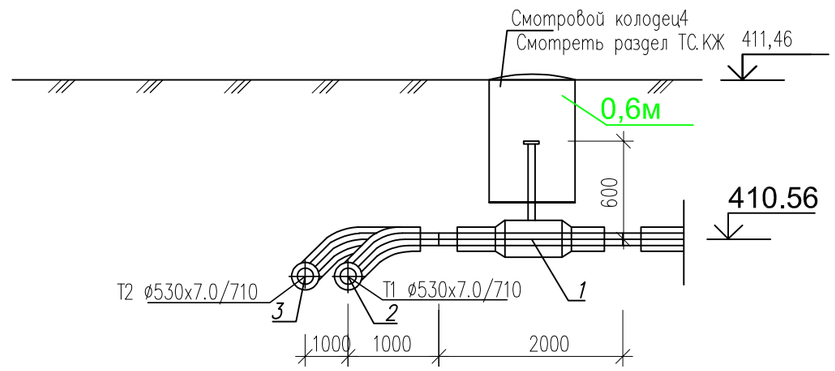

Изм.	Кол-во	Лист	№док.	Подпись	Дата
Разраб.		Бердибайкызы			06.24
Проверил		Амангелди П.			06.24
Н. контроль		Амангелди П.			06.24

18-2024-ТС

«Реконструкция тепловых сетей к N1, N3 котельной города Щучинск, Бурабайского района, Акмолинской области»

Тепломеханические решения тепловых сетей

Стадия	Лист	Листов
РП	6,88	

Участок N2
Узел трубопровода УТ1. Разрез 1-1

ТОО "ШЫМГОРПРОЕКТ"
г. Шымкент 2024г.

Взам. инв.N | Подпись и дата | Инв. N подл.

УТ2

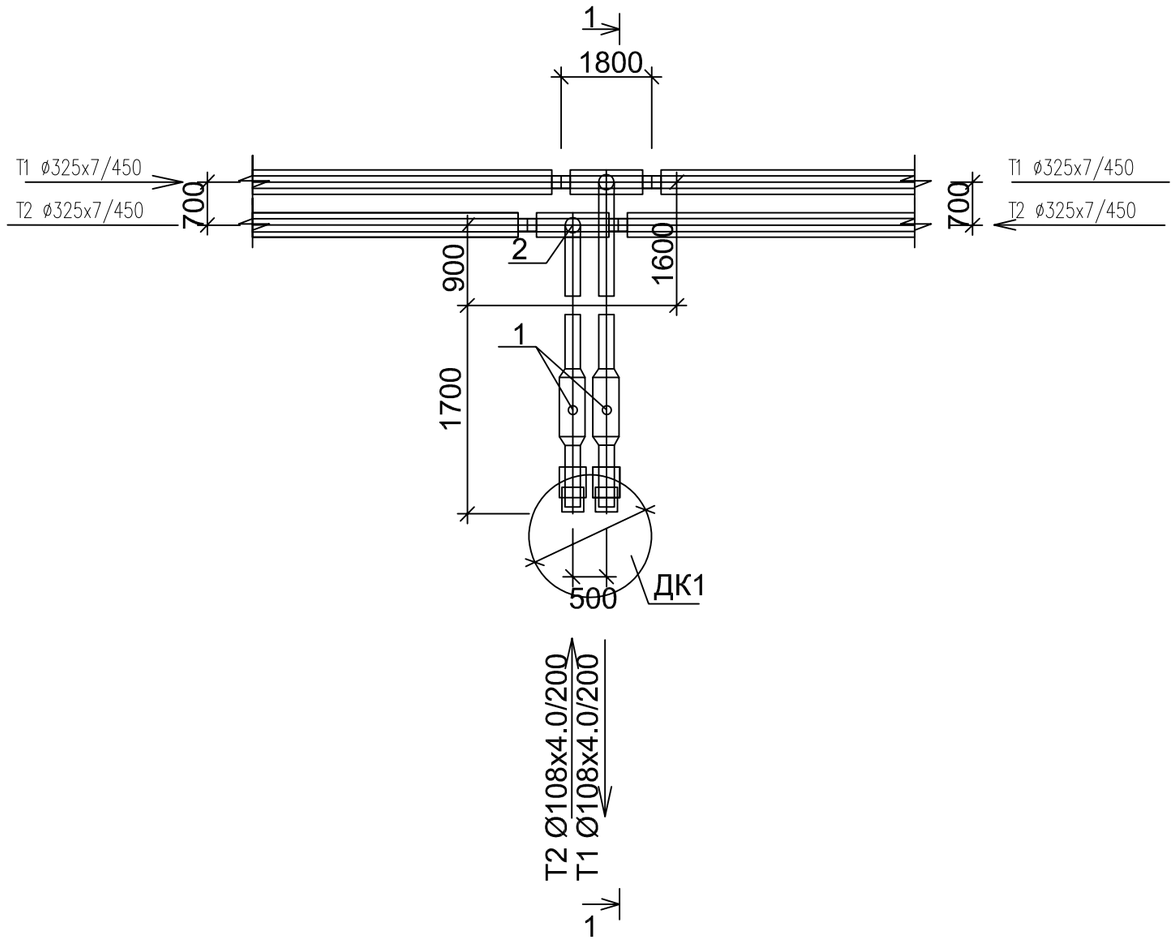

Спецификация

Поз	Обозначение	Наименование	Ед изм	Кол-во	Масса ед, кг	Прим
1	DN100 Ст108х4,0-2-ППУ-ПЭ	Шаровый кран полнопроходной с МЗИ	шт	2		
		длина штока с редуктором L=1130мм				
2	Ст325х7,0-108х4,0-2-ППУ-ПЭ	Тройниковое ответвление	шт	1		
		I=900 мм, L= 1800 мм				
3	Ст325х7,0-108х4,0-2-ППУ-ПЭ	Тройниковое ответвление	шт	1		
		I=1600 мм, L= 1800 мм				
	ГОСТ 10705-80*	Труба стальная гр "В" Ст 10 ø159х5.0	м	0,5		
	325/450-ПЭ-600	Муфта термоусаживаемая из полиэтилена с комплектом изоляции стыков	шт	4		
	108/200-ПЭ-600	Муфта термоусаживаемая из полиэтилена с комплектом изоляции стыков	шт	4		

Разрез 1 - 1

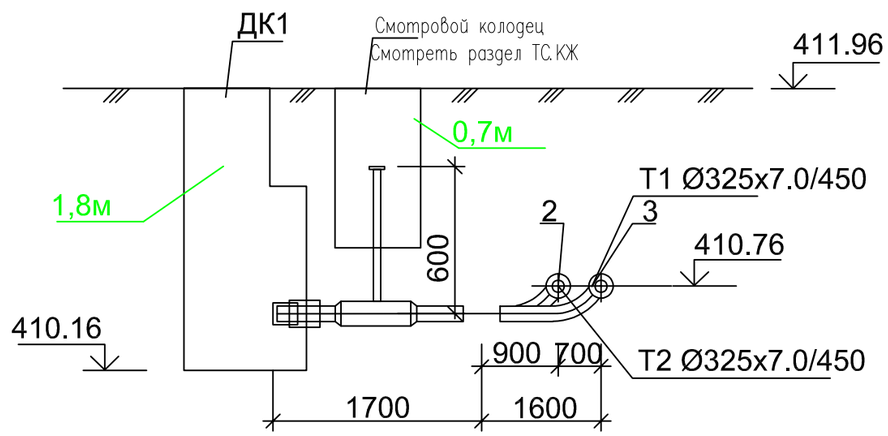

Изм.	Кол-во	Лист	№док.	Подпись	Дата
Разраб.		Бердибайкызы			06.24
Проверил		Амангелди П.			06.24
Н. контроль		Амангелди П.			06.24

18-2024-ТС

«Реконструкция тепловых сетей к N1, N3 котельной города Щучинск, Бурабайского района, Акмолинской области»

Тепломеханические решения тепловых сетей

Стадия	Лист	Листов
РП	6,89	

Участок N2
Узел трубопровода УТ2. Разрез 1-1

ТОО "ШЫМГОРПРОЕКТ"
г. Шымкент 2024г.

Взам. инв.N | Подпись и дата | Инв. N подл.

УТ3

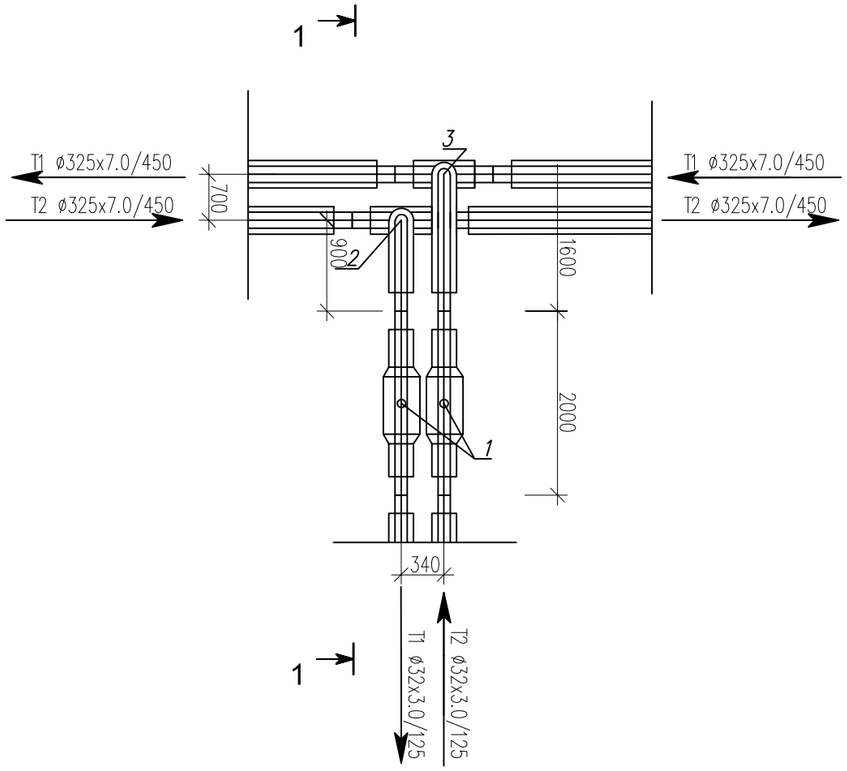

Спецификация

Поз	Обозначение	Наименование	Ед изм	Кол-во	Масса ед, кг	Прим
1	DN32 Ст32х3,0-2-ППУ-ПЭ	Шаровый кран полнопроходной	шт	2		
		длина штока с редуктором L=600мм				
2	Ст325х7,0-32х3,0-2-ППУ-ПЭ	Тройниковое ответвление	шт	1		
		l=900 мм, L= 1800 мм				
3	Ст325х7,0-32х3,0-2-ППУ-ПЭ	Тройниковое ответвление	шт	1		
		l=1400 мм, L= 1800 мм				
	325/450-ПЭ-600	Муфта термоусаживаемая из полиэтилена с комплектом изоляции стыков	шт	4		
	32/125-ПЭ-300	Муфта термоусаживаемая из полиэтилена с комплектом изоляции стыков	шт	4		

Разрез 1 - 1

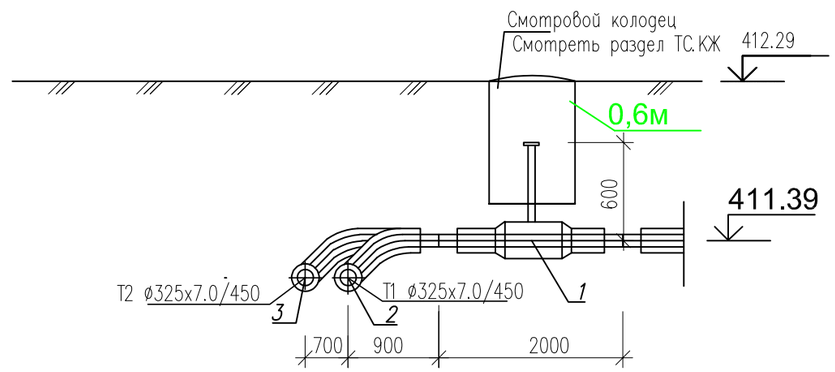

Изм.	Кол-во	Лист	№док.	Подпись	Дата
Разраб.		Бердибайкызы			06.24
Проверил		Амангелди П.			06.24
Н. контроль		Амангелди П.			06.24

18-2024-ТС

«Реконструкция тепловых сетей к N1, N3 котельной города Щучинск, Бурабайского района, Акмолинской области»

Тепломеханические решения тепловых сетей

Стадия	Лист	Листов
РП	6,90	

Участок N2
Узел трубопровода УТ3. Разрез 1-1

ТОО "ШЫМГОРПРОЕКТ"
г. Шымкент 2024г.

Взам. инв.N | Подпись и дата | Инв. N подл.

УТ4

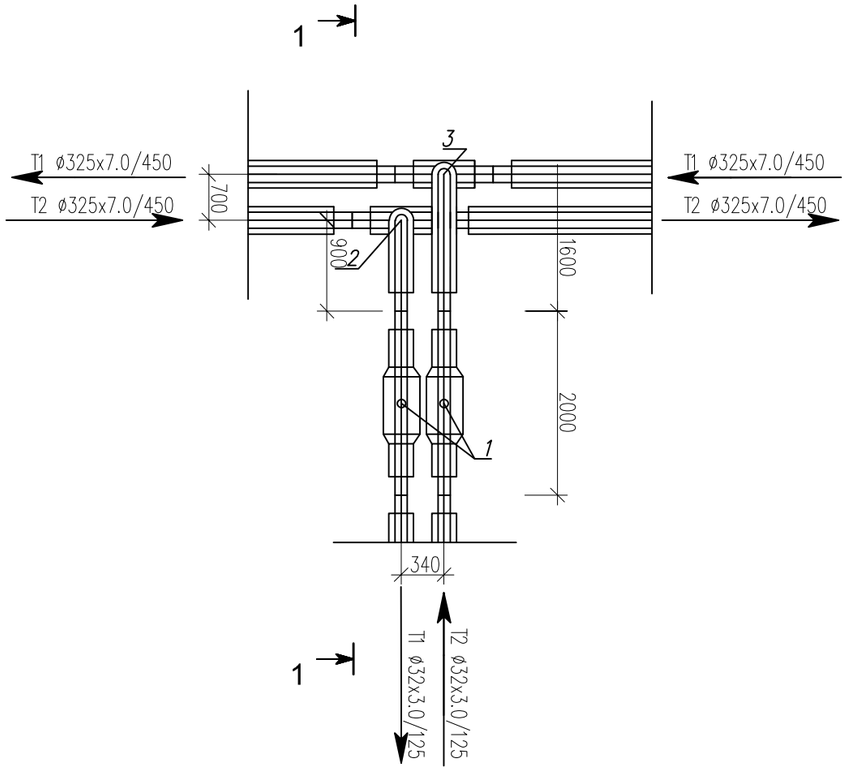

Спецификация

Поз	Обозначение	Наименование	Ед изм	Кол-во	Масса ед, кг	Прим
1	DN32 Ст32х3,0-2-ППУ-ПЭ	Шаровый кран полнопроходной	шт	2		
		длина штока с редуктором L=600мм				
2	Ст325х7,0-32х3,0-2-ППУ-ПЭ	Тройниковое ответвление	шт	1		
		l=900 мм, L= 1800 мм				
3	Ст325х7,0-32х3,0-2-ППУ-ПЭ	Тройниковое ответвление	шт	1		
		l=1400 мм, L= 1800 мм				
	325/450-ПЭ-600	Муфта термоусаживаемая из полиэтилена с комплектом изоляции стыков	шт	4		
	32/125-ПЭ-300	Муфта термоусаживаемая из полиэтилена с комплектом изоляции стыков	шт	4		

Разрез 1 - 1

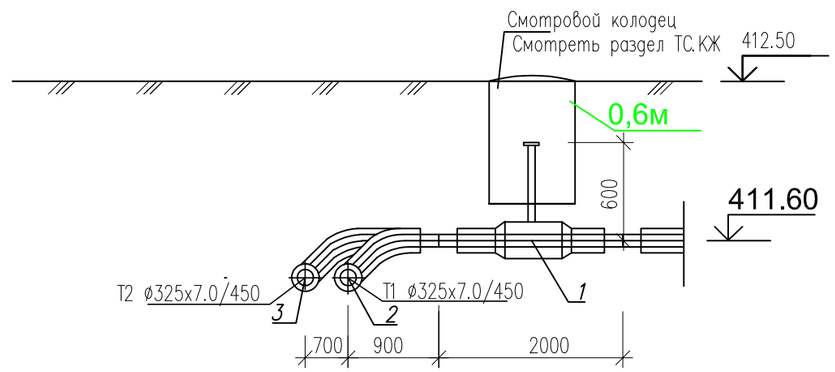

Изм.	Кол-во	Лист	№док.	Подпись	Дата
Разраб.		Бердибайкызы			06.24
Проверил		Амангелди П.			06.24
Н. контроль		Амангелди П.			06.24

18-2024-ТС

«Реконструкция тепловых сетей к N1, N3 котельной города Щучинск, Бурабайского района, Акмолинской области»

Тепломеханические решения тепловых сетей

Стадия	Лист	Листов
РП	6,91	

Участок N2
Узел трубопровода УТ4. Разрез 1-1

ТОО "ШЫМГОРПРОЕКТ"
г. Шымкент 2024г.

Взам. инв.N | Подпись и дата | Инв. N подл.

УТ5

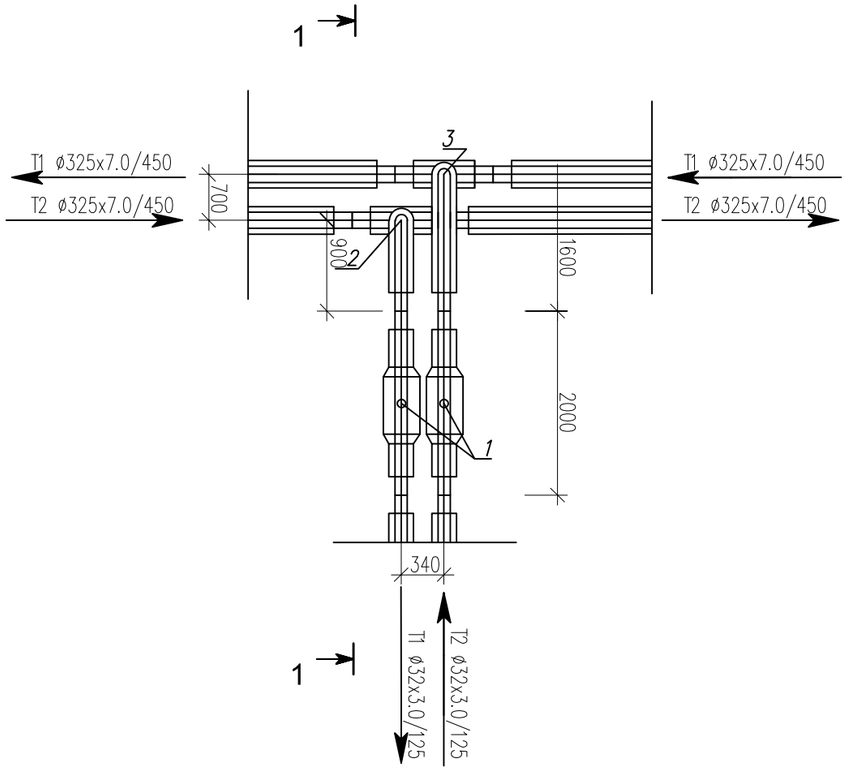

Спецификация

Поз	Обозначение	Наименование	Ед изм	Кол-во	Масса ед, кг	Прим
1	DN32 Ст32х3,0-2-ППУ-ПЭ	Шаровый кран полнопроходной	шт	2		
		длина штока с редуктором L=600мм				
2	Ст325х7,0-32х3,0-2-ППУ-ПЭ	Тройниковое ответвление	шт	1		
		l=900 мм, L= 1800 мм				
3	Ст325х7,0-32х3,0-2-ППУ-ПЭ	Тройниковое ответвление	шт	1		
		l=1400 мм, L= 1800 мм				
	325/450-ПЭ-600	Муфта термоусаживаемая из полиэтилена с комплектом изоляции стыков	шт	4		
	32/125-ПЭ-300	Муфта термоусаживаемая из полиэтилена с комплектом изоляции стыков	шт	4		

Разрез 1 - 1

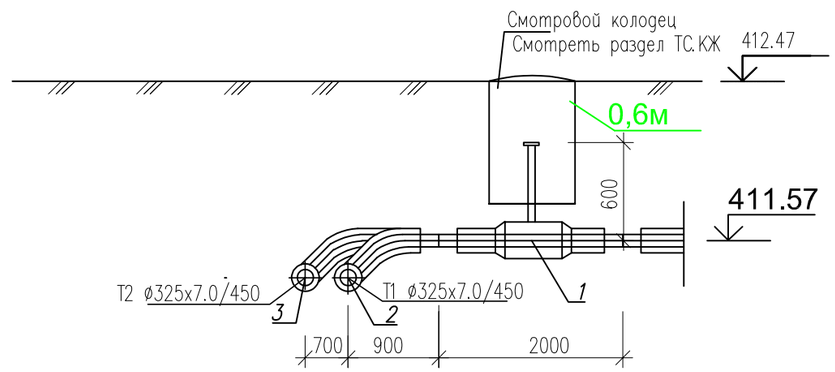

Изм.	Кол-во	Лист	№док.	Подпись	Дата
Разраб.		Бердибайкызы			06.24
Проверил		Амангелди П.			06.24
Н. контроль		Амангелди П.			06.24

18-2024-ТС

«Реконструкция тепловых сетей к N1, N3 котельной города Щучинск, Бурабайского района, Акмолинской области»

Тепломеханические решения тепловых сетей

Стадия	Лист	Листов
РП	6,92	

Участок N2
Узел трубопровода УТ5. Разрез 1-1

ТОО "ШЫМГОРПРОЕКТ"
г. Шымкент 2024г.

Взам. инв.N | Подпись и дата | Инв. N подл.

УТ6

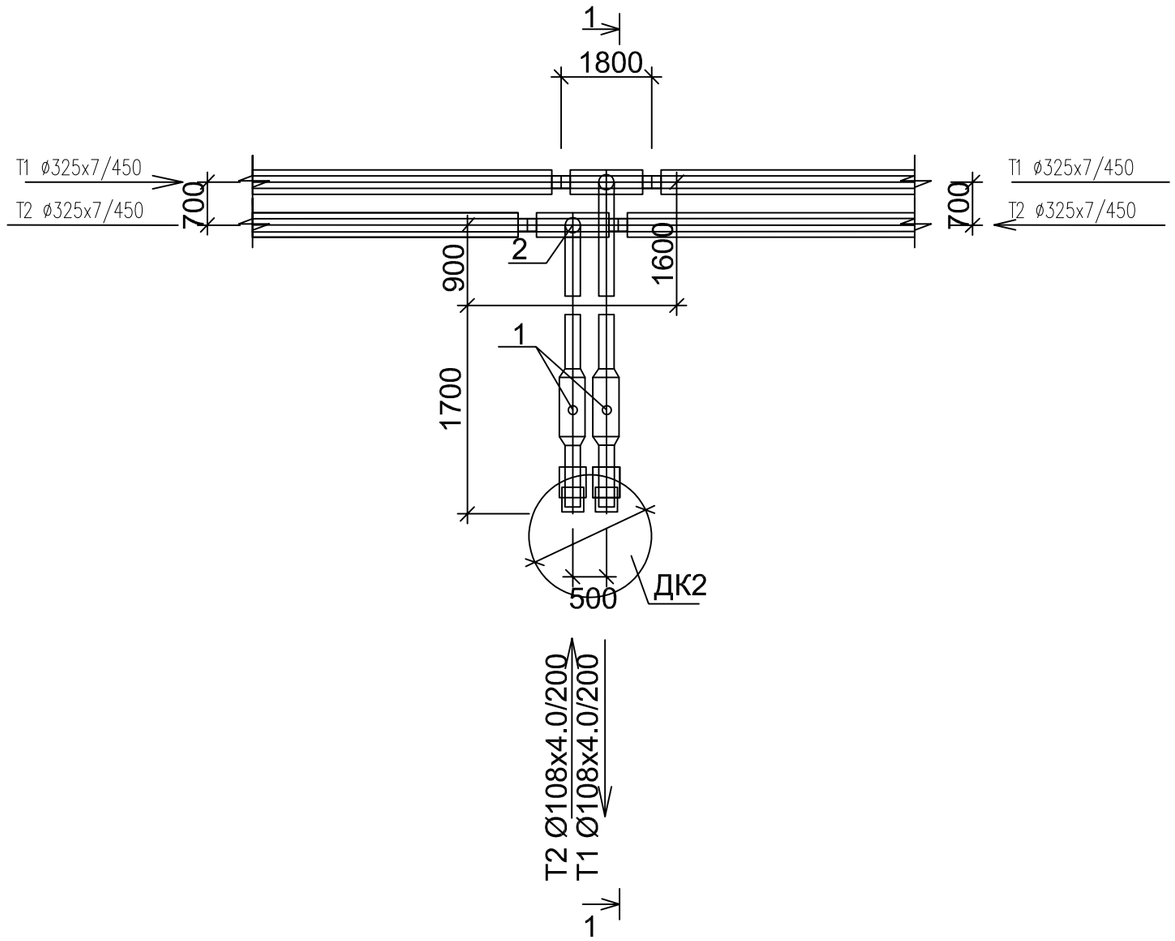

Спецификация

Поз	Обозначение	Наименование	Ед изм	Кол-во	Масса ед, кг	Прим
1	DN100 Ст108х4,0-2-ППУ-ПЭ	Шаровый кран полнопроходной с МЗИ	шт	2		
		длина штока с редуктором L=1130мм				
2	Ст325х7,0-108х4,0-2-ППУ-ПЭ	Тройниковое ответвление	шт	1		
		I=900 мм, L= 1800 мм				
3	Ст325х7,0-108х4,0-2-ППУ-ПЭ	Тройниковое ответвление	шт	1		
		I=1600 мм, L= 1800 мм				
	ГОСТ 10705-80*	Труба стальная гр "В" Ст 10 ø159х5.0	м	0,5		
	325/450-ПЭ-600	Муфта термоусаживаемая из полиэтилена с комплектом изоляции стыков	шт	4		
	108/200-ПЭ-600	Муфта термоусаживаемая из полиэтилена с комплектом изоляции стыков	шт	4		

Разрез 1 - 1

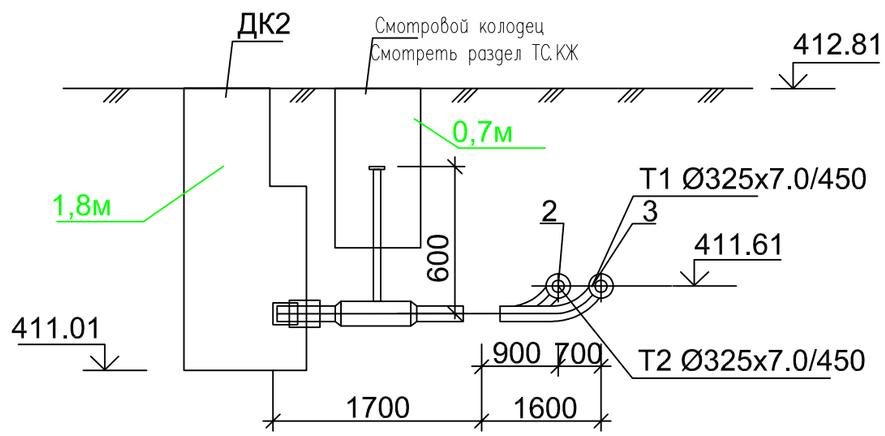

Изм.	Кол-во	Лист	№док.	Подпись	Дата
Разраб.		Бердибайкызы			06.24
Проверил		Амангелди П.			06.24
Н. контроль		Амангелди П.			06.24

18-2024-ТС

«Реконструкция тепловых сетей к N1, N3 котельной города Щучинск, Бурабайского района, Акмолинской области»

Тепломеханические решения тепловых сетей

Стадия	Лист	Листов
РП	6,93	

Участок N2
Узел трубопровода УТ6. Разрез 1-1

ТОО "ШЫМГОРПРОЕКТ"
г. Шымкент 2024г.

Взам. инв.N | Подпись и дата | Инв. N подл.

УТ8

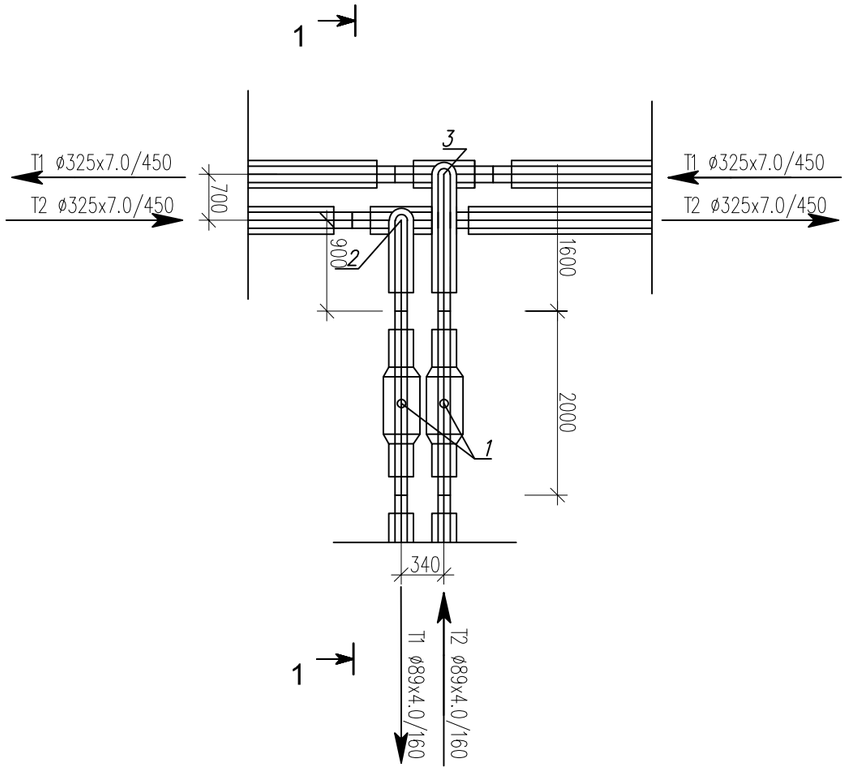

Спецификация

Поз	Обозначение	Наименование	Ед изм	Кол-во	Масса ед, кг	Прим
1	DN80 Ст89х4,0-2-ППУ-ПЭ	Шаровый кран полнопроходной	шт	2		
		длина штока с редуктором L=600мм				
2	Ст325х7,0-89х4,0-2-ППУ-ПЭ	Тройниковое ответвление	шт	1		
		l=900 мм, L= 1800 мм				
3	Ст325х7,0-89х4,0-2-ППУ-ПЭ	Тройниковое ответвление	шт	1		
		l=1400 мм, L= 1800 мм				
	325/450-ПЭ-600	Муфта термоусаживаемая из полиэтилена с комплектом изоляции стыков	шт	4		
	89/160-ПЭ-300	Муфта термоусаживаемая из полиэтилена с комплектом изоляции стыков	шт	4		

Разрез 1 - 1

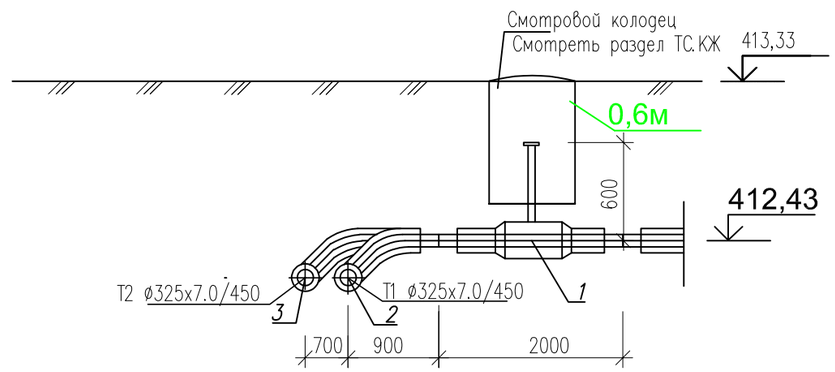

Изм.	Кол-во	Лист	№док.	Подпись	Дата
Разраб.		Бердибайкызы			06.24
Проверил		Амангелди П.			06.24
Н. контроль		Амангелди П.			06.24

18-2024-ТС

«Реконструкция тепловых сетей к N1, N3 котельной города Щучинск, Бурабайского района, Акмолинской области»

Тепломеханические решения тепловых сетей

Стадия	Лист	Листов
РП	6,94	

Участок N2
Узел трубопровода УТ8. Разрез 1-1

ТОО "ШЫМГОРПРОЕКТ"
г. Шымкент 2024г.

Взам. инв.N | Подпись и дата | Инв. N подл.

УТ8,1

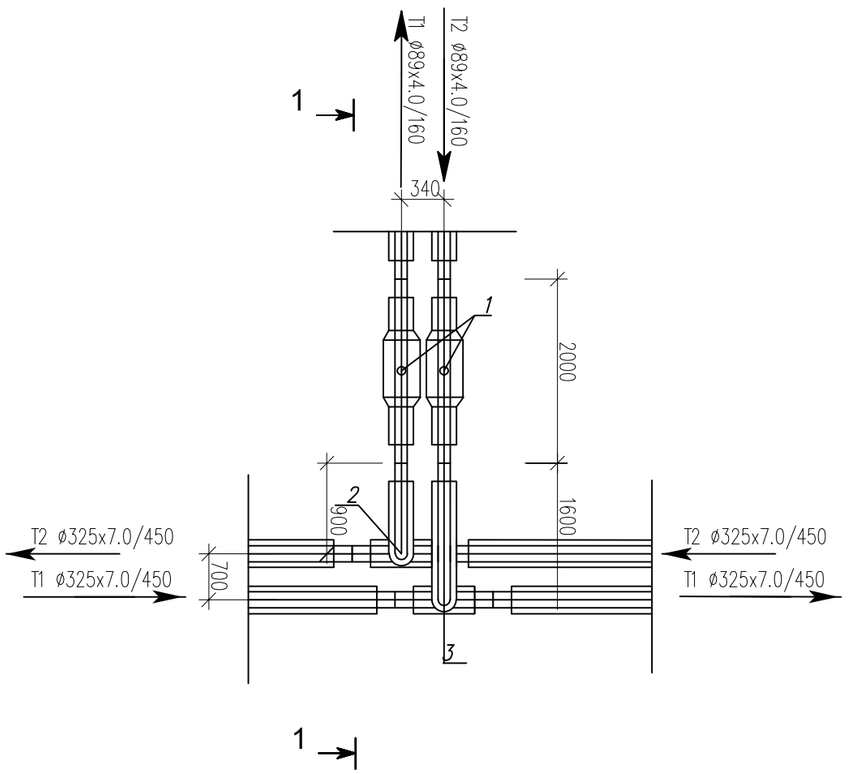

Спецификация

Поз	Обозначение	Наименование	Ед изм	Кол-во	Масса ед, кг	Прим
1	DN80 Ст89х4,0-2-ППУ-ПЭ	Шаровый кран полнопроходной	шт	2		
		длина штока с редуктором L=600мм				
2	Ст325х7,0-89х4,0-2-ППУ-ПЭ	Тройниковое ответвление	шт	1		
		I=900 мм, L= 1800 мм				
3	Ст325х7,0-89х4,0-2-ППУ-ПЭ	Тройниковое ответвление	шт	1		
		I=1400 мм, L= 1800 мм				
	325/450-ПЭ-600	Муфта термоусаживаемая из полиэтилена с комплектом изоляции стыков	шт	4		
	89/160-ПЭ-300	Муфта термоусаживаемая из полиэтилена с комплектом изоляции стыков	шт	4		

Разрез 1 - 1

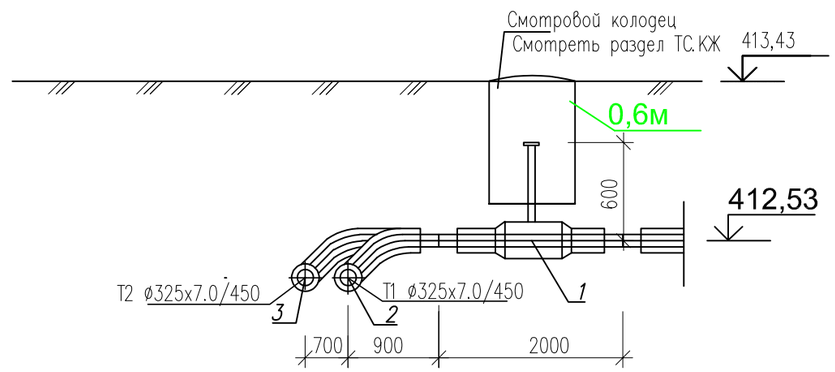

Изм.	Кол-во	Лист	№док.	Подпись	Дата
Разраб.		Бердибайкызы			06.24
Проверил		Амангелди П.			06.24
Н. контроль		Амангелди П.			06.24

18-2024-ТС

«Реконструкция тепловых сетей к N1, N3 котельной города Щучинск, Бурабайского района, Акмолинской области»

Тепломеханические решения тепловых сетей

Стадия	Лист	Листов
РП	6,95	

Участок N2
Узел трубопровода УТ8,1. Разрез 1-1

ТОО "ШЫМГОРПРОЕКТ"
г. Шымкент 2024г.

Взам. инв.N | Подпись и дата | Инв. N подл.

УТ8.2

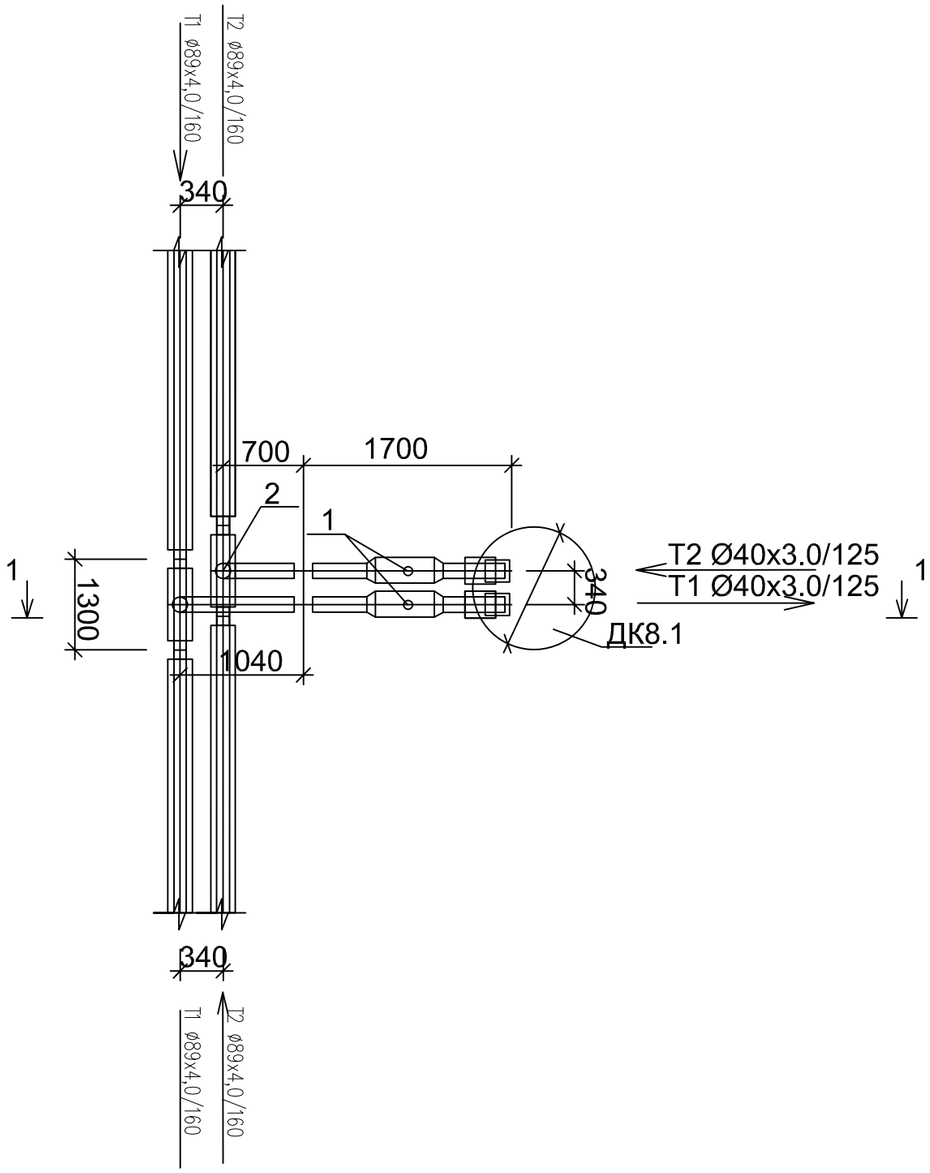

Спецификация

Поз	Обозначение	Наименование	Ед изм	Кол-во	Масса ед, кг	Прим
1	DN40 Ст40х3,0-2-ППУ-ПЭ	Шаровый кран полнопроходной с МЗИ	шт	2		
		длина штока с редуктором L=600мм				
2	Ст89х4,0-40х3,0-2-ППУ-ПЭ	Тройниковое ответвление	шт	1		
		I=700 мм, L= 1300 мм				
3	Ст89х4,0-40х3,0-2-ППУ-ПЭ	Тройниковое ответвление	шт	1		
		I=1040 мм, L= 1300 мм				
	89/160-ПЭ-300	Муфта термоусаживаемая из полиэтилена с комплектом изоляции стыков, длина 300мм	шт	4		
	40/125-ПЭ-300	Муфта термоусаживаемая из полиэтилена с комплектом изоляции стыков, длина 300мм	шт	4		

Разрез 1 - 1

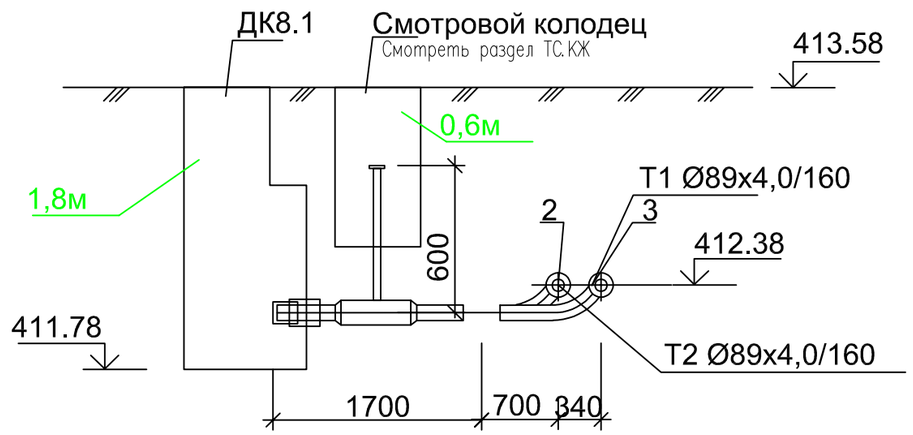

Изм.	Кол-во	Лист	№док.	Подпись	Дата
Разраб.		Бердибайкызы			06.24
Проверил		Амангелди П.			06.24
Н. контроль		Амангелди П.			06.24

18-2024-ТС

«Реконструкция тепловых сетей к N1, N3 котельной города Щучинск, Бурабайского района, Акмолинской области»

Тепломеханические решения тепловых сетей

Стадия	Лист	Листов
РП	6,96	

Участок N2
Узел трубопровода УТ8.2. Разрез 1-1

ТОО "ШЫМГОРПРОЕКТ"
г. Шымкент 2024г.

Взам. инв.N | Подпись и дата | Инв. N подл

УТ9

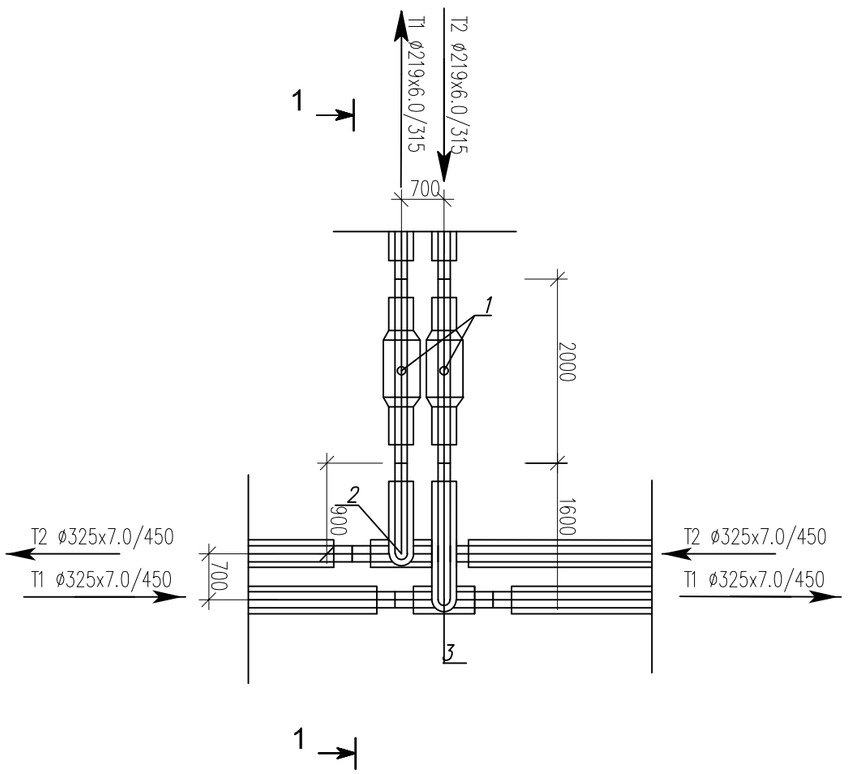

Спецификация

Поз	Обозначение	Наименование	Ед изм	Кол-во	Масса ед, кг	Прим
1	DN200 Ст219х6,0-2-ППУ-ПЭ	Шаровый кран полнопроходной	шт	2		
		длина штока с редуктором L=600мм				
2	Ст325х7,0-219х6,0-2-ППУ-ПЭ	Тройниковое ответвление	шт	1		
		I=900 мм, L= 1800 мм				
3	Ст325х7,0-219х6,0-2-ППУ-ПЭ	Тройниковое ответвление	шт	1		
		I=1400 мм, L= 1800 мм				
	325/450-ПЭ-600	Муфта термоусаживаемая из полиэтилена с комплектом изоляции стыков	шт	4		
	219/315-ПЭ-600	Муфта термоусаживаемая из полиэтилена с комплектом изоляции стыков	шт	4		

Разрез 1 - 1

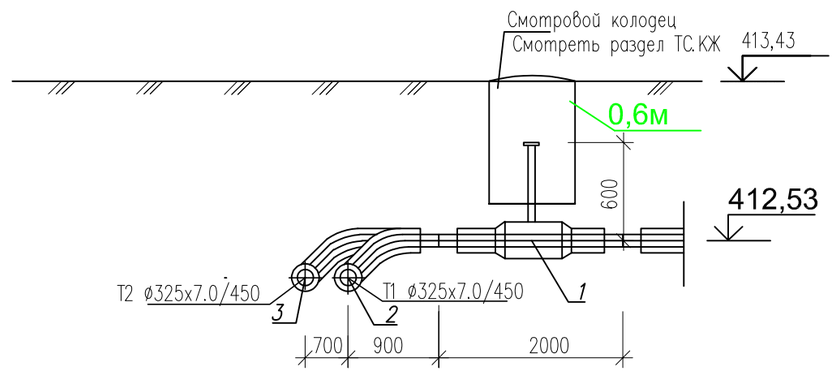

Изм.	Кол-во	Лист	№док.	Подпись	Дата
Разраб.		Бердибайкызы			06.24
Проверил		Амангелди П.			06.24
Н. контроль		Амангелди П.			06.24

18-2024-ТС

«Реконструкция тепловых сетей к N1, N3 котельной города Щучинск, Бурабайского района, Акмолинской области»

Тепломеханические решения тепловых сетей

Стадия	Лист	Листов
РП	6,97	

Участок N2
Узел трубопровода УТ9. Разрез 1-1

ТОО "ШЫМГОРПРОЕКТ"
г. Шымкент 2024г.

Взам. инв.N | Подпись и дата | Инв. N подл.

УТ9.1

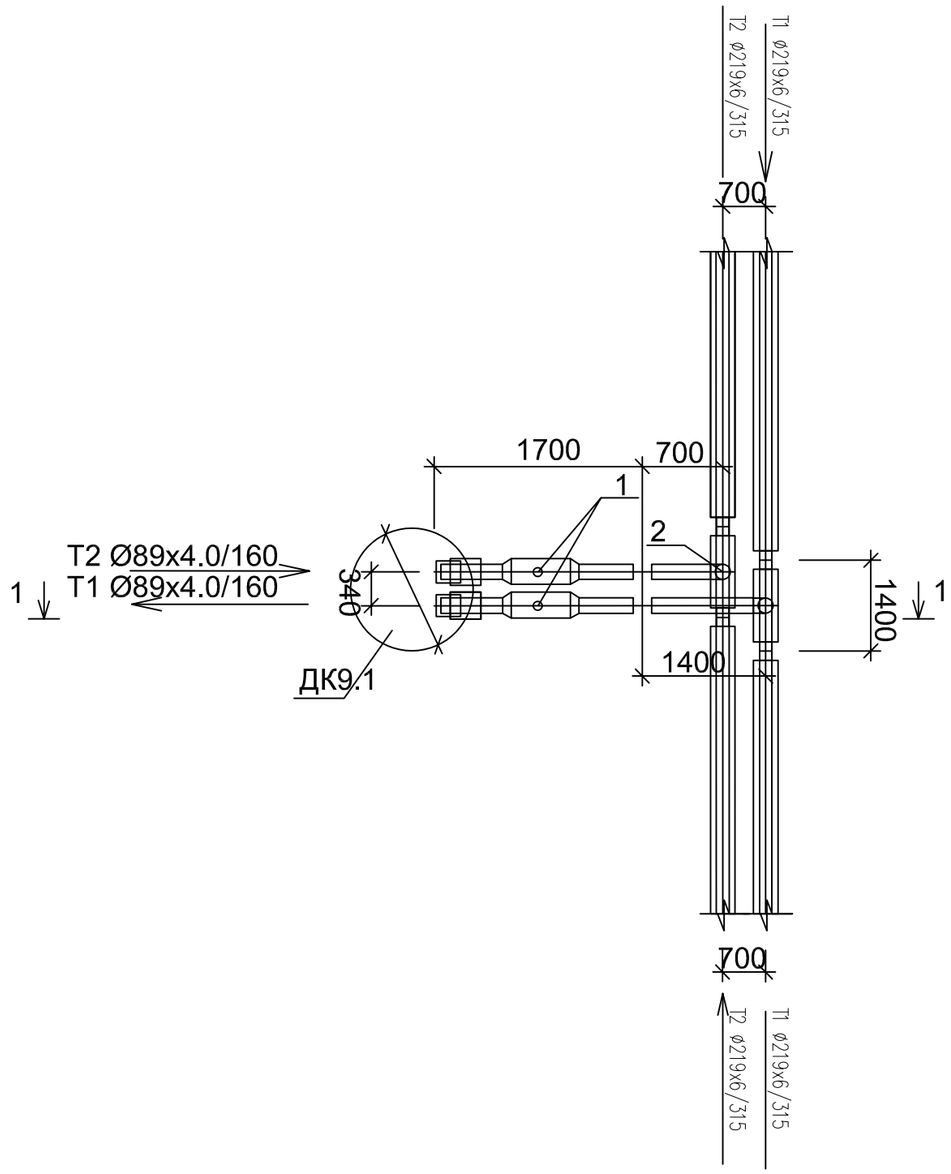

Спецификация

Поз	Обозначение	Наименование	Ед изм	Кол-во	Масса ед, кг	Прим
1	DN80 Ст89х4,0-2-ППУ-ПЭ	Шаровый кран полнопроходной с МЗИ	шт	2		
		длина штока с редуктором L=600мм				
2	Ст219х6,0-89х4,0-2-ППУ-ПЭ	Тройниковое ответвление	шт	1		
		I=700 мм, L= 1400 мм				
3	Ст219х6,0-89х4,0-2-ППУ-ПЭ	Тройниковое ответвление	шт	1		
		I=1400 мм, L= 1400 мм				
	ГОСТ 10705-80*	Труба стальная гр "В" Ст 10 ø159х5.0	м	0,5		
	219/315-ПЭ-600	Муфта термоусаживаемая из полиэтилена с комплектом изоляции стыков	шт	4		
	89/160-ПЭ-300	Муфта термоусаживаемая из полиэтилена с комплектом изоляции стыков	шт	4		

Разрез 1 - 1

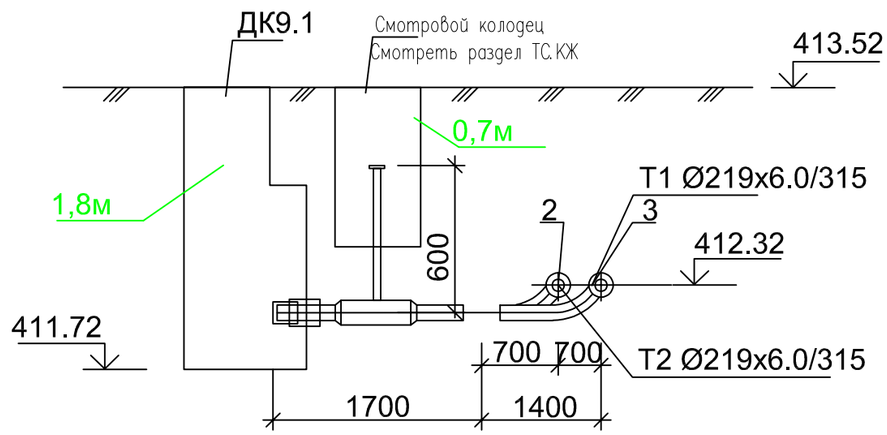

Изм.	Кол-во	Лист	№док.	Подпись	Дата
Разраб.		Бердибайкызы			06.24
Проверил		Амангелди П.			06.24
Н. контроль		Амангелди П.			06.24

18-2024-ТС

«Реконструкция тепловых сетей к N1, N3 котельной города Щучинск, Бурабайского района, Акмолинской области»

Тепломеханические решения тепловых сетей

Стадия	Лист	Листов
РП	6,98	

Участок N2
Узел трубопровода УТ9.1. Разрез 1-1

ТОО "ШЫМГОРПРОЕКТ"
г. Шымкент 2024г.

Взам. инв.N | Подпись и дата | Инв. N подл

УТ10

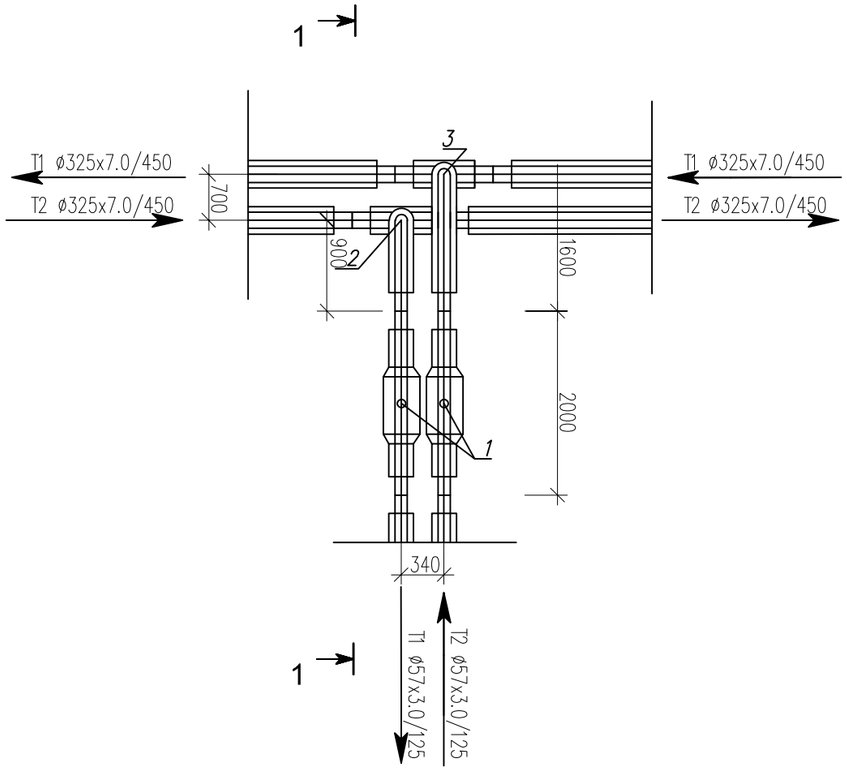

Спецификация

Поз	Обозначение	Наименование	Ед изм	Кол-во	Масса ед, кг	Прим
1	DN50 Ст57х3,0-2-ППУ-ПЭ	Шаровый кран полнопроходной	шт	2		
		длина штока с редуктором L=600мм				
2	Ст325х7,0-57х3,0-2-ППУ-ПЭ	Тройниковое ответвление	шт	1		
		l=900 мм, L= 1800 мм				
3	Ст325х7,0-57х3,0-2-ППУ-ПЭ	Тройниковое ответвление	шт	1		
		l=1400 мм, L= 1800 мм				
	325/450-ПЭ-600	Муфта термоусаживаемая из полиэтилена с комплектом изоляции стыков	шт	4		
	57/125-ПЭ-300	Муфта термоусаживаемая из полиэтилена с комплектом изоляции стыков	шт	4		

Разрез 1 - 1

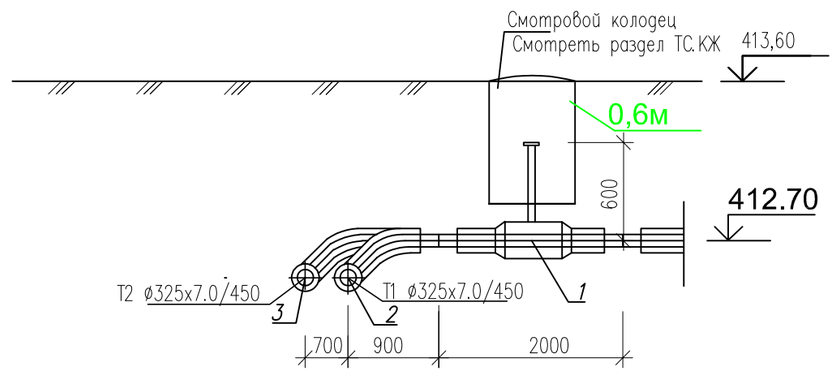

Изм.	Кол-во	Лист	№док.	Подпись	Дата
Разраб.		Бердибайкызы			06.24
Проверил		Амангелди П.			06.24
Н. контроль		Амангелди П.			06.24

18-2024-ТС

«Реконструкция тепловых сетей к N1, N3 котельной города Щучинск, Бурабайского района, Акмолинской области»

Тепломеханические решения тепловых сетей

Стадия	Лист	Листов
РП	6,99	

Участок N2
Узел трубопровода УТ10. Разрез 1-1

ТОО "ШЫМГОРПРОЕКТ"
г. Шымкент 2024г.

Взам. инв.N | Подпись и дата | Инв. N подл.

УТ11

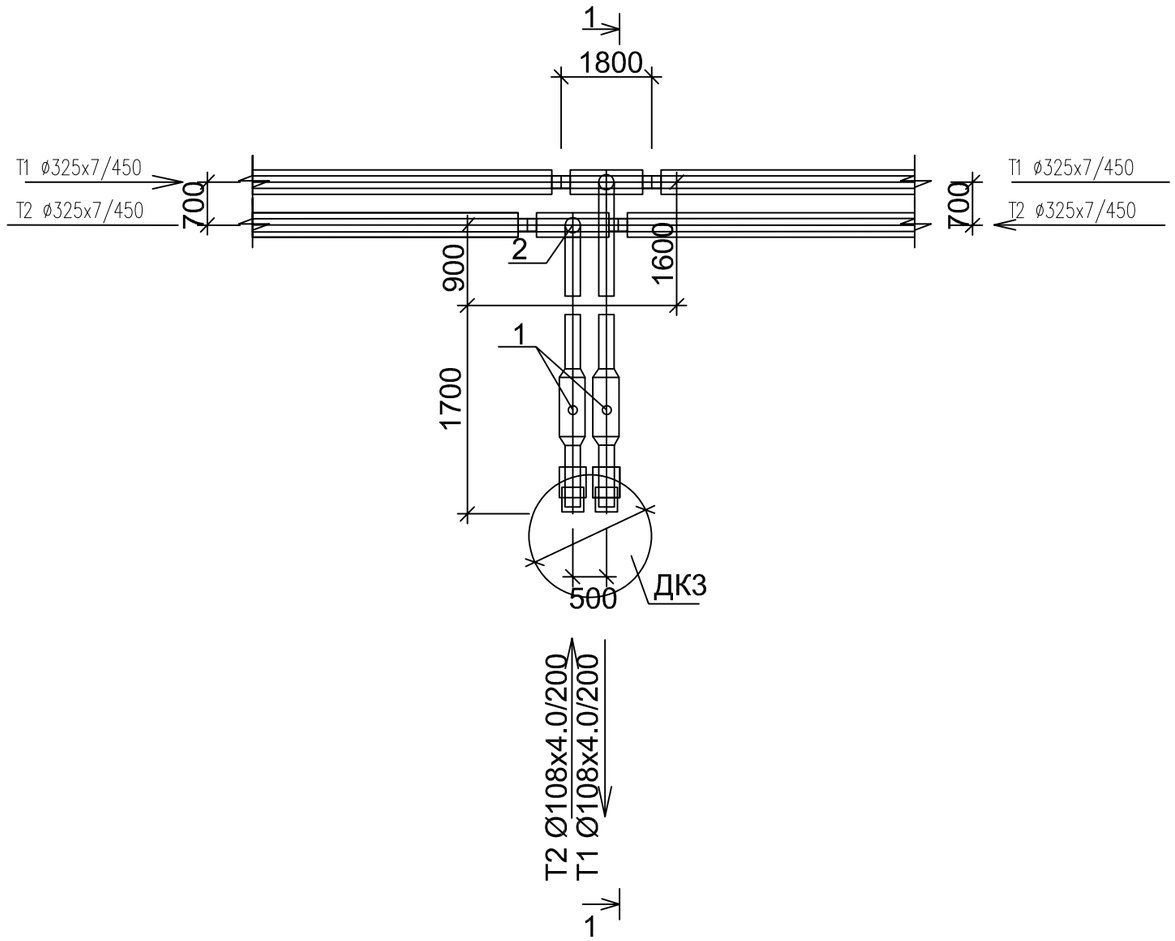

Спецификация

Поз	Обозначение	Наименование	Ед изм	Кол-во	Масса ед, кг	Прим
1	DN100 Ст108х4,0-2-ППУ-ПЭ	Шаровый кран полнопроходной с МЗИ	шт	2		
		длина штока с редуктором L=1130мм				
2	Ст325х7,0-108х4,0-2-ППУ-ПЭ	Тройниковое ответвление	шт	1		
		I=900 мм, L= 1800 мм				
3	Ст325х7,0-108х4,0-2-ППУ-ПЭ	Тройниковое ответвление	шт	1		
		I=1600 мм, L= 1800 мм				
	ГОСТ 10705-80*	Труба стальная гр "В" Ст 10 ø159х5.0	м	0,5		
	325/450-ПЭ-600	Муфта термоусаживаемая из полиэтилена с комплектом изоляции стыков	шт	4		
	108/200-ПЭ-600	Муфта термоусаживаемая из полиэтилена с комплектом изоляции стыков	шт	4		

Разрез 1 - 1

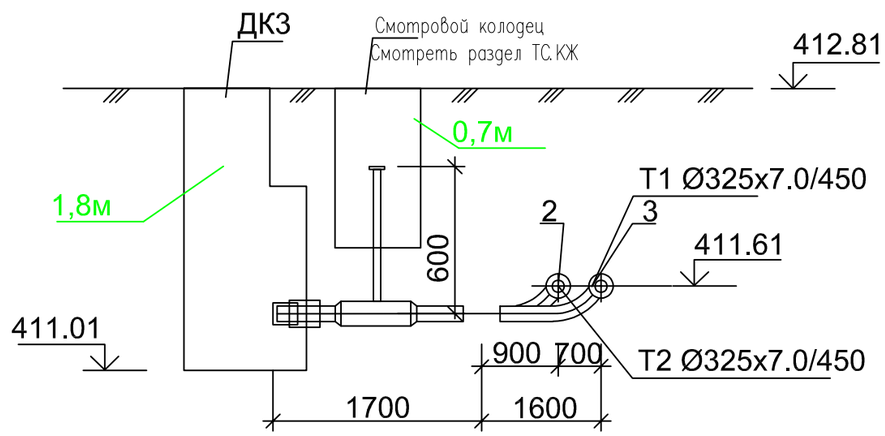

Изм.	Кол-во	Лист	№док.	Подпись	Дата
Разраб.		Бердибайкызы			06.24
Проверил		Амангелди П.			06.24
Н. контроль		Амангелди П.			06.24

18-2024-ТС

«Реконструкция тепловых сетей к N1, N3 котельной города Щучинск, Бурабайского района, Акмолинской области»

Тепломеханические решения тепловых сетей

Стадия	Лист	Листов
РП	6,100	

Участок N2
Узел трубопровода УТ11. Разрез 1-1

ТОО "ШЫМГОРПРОЕКТ"
г. Шымкент 2024г.

Взам. инв.N | Подпись и дата | Инв. N подл.

УТ12

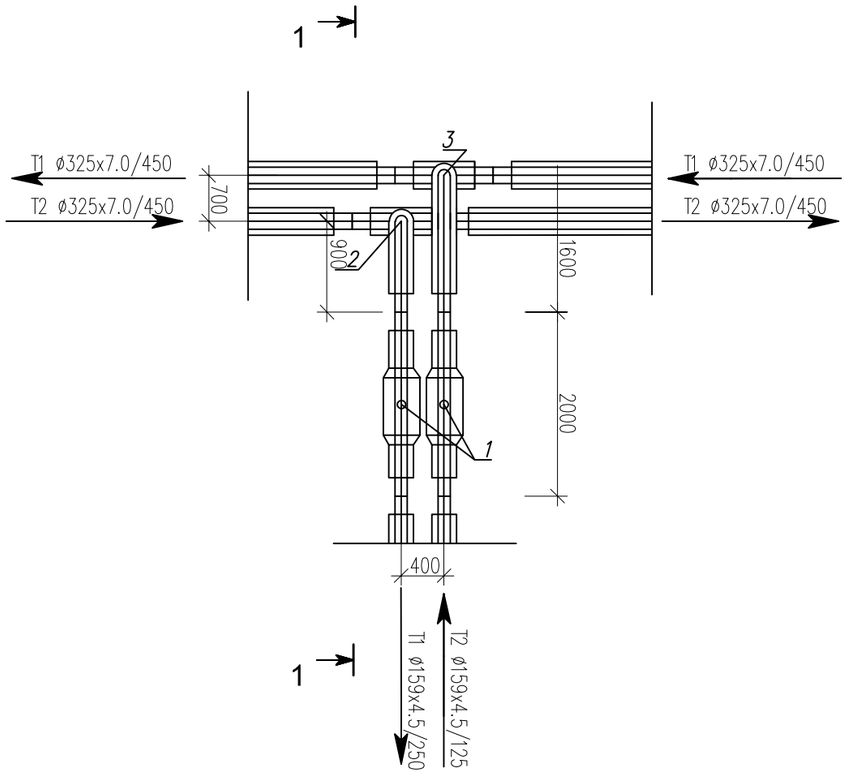

Спецификация

Поз	Обозначение	Наименование	Ед изм	Кол-во	Масса ед, кг	Прим
1	DN150 Ст159х4,5-2-ППУ-ПЭ	Шаровый кран полнопроходной	шт	2		
		длина штока с редуктором L=600мм				
2	Ст325х7,0-159х4,5-2-ППУ-ПЭ	Тройниковое ответвление	шт	1		
		I=900 мм, L= 1800 мм				
3	Ст325х7,0-159х4,5-2-ППУ-ПЭ	Тройниковое ответвление	шт	1		
		I=1400 мм, L= 1800 мм				
	325/450-ПЭ-600	Муфта термоусаживаемая из полиэтилена с комплектом изоляции стыков	шт	4		
	150/250-ПЭ-600	Муфта термоусаживаемая из полиэтилена с комплектом изоляции стыков	шт	4		

Разрез 1 - 1

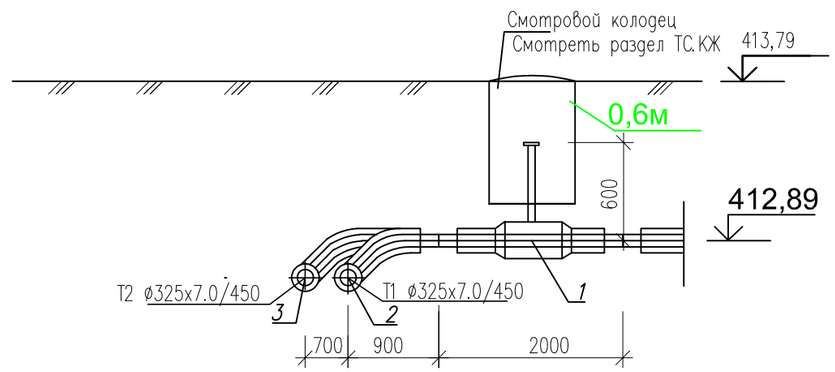

Изм.	Кол-во	Лист	№док.	Подпись	Дата
Разраб.		Бердибайкызы			06.24
Проверил		Амангелди П.			06.24
Н. контроль		Амангелди П.			06.24

18-2024-ТС

«Реконструкция тепловых сетей к N1, N3 котельной города Щучинск, Бурабайского района, Акмолинской области»

Тепломеханические решения тепловых сетей

Стадия	Лист	Листов
РП	6,101	

Участок N2
Узел трубопровода УТ12. Разрез 1-1

ТОО "ШЫМГОРПРОЕКТ"
г. Шымкент 2024г.

Взам. инв.N | Подпись и дата | Инв. N подл.

УТ12,1

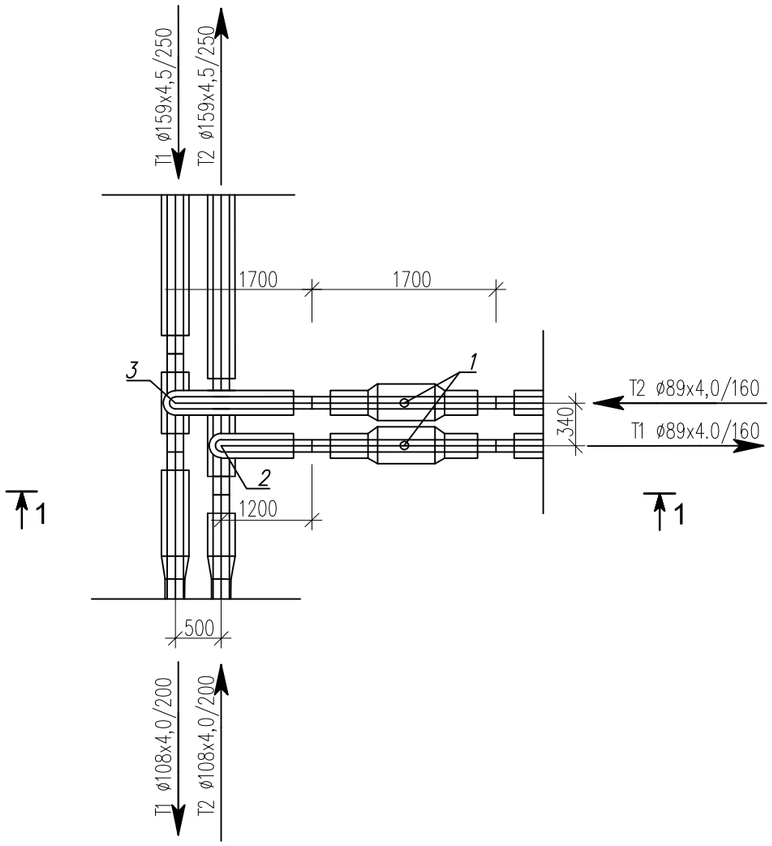

Спецификация

Поз	Обозначение	Наименование	Ед изм	Кол-во	Масса ед, кг	Прим
1	DN80 Ст89х4,0-2-ППУ-ПЭ	Шаровый кран полнопроходной	шт	2		
		длина штока с редуктором L=600мм				
2	Ст159х4,5-89х4,0-2-ППУ-ПЭ	Тройниковое ответвление	шт	1		
		I=700 мм, L= 1300 мм				
3	Ст159х4,5-89х4,0-2-ППУ-ПЭ	Тройниковое ответвление	шт	1		
		I=700 мм, L= 1300 мм				
	159/250-ПЭ-300	Муфта термоусаживаемая из полиэтилена с комплектом изоляции стыков	шт	6		
	89/160-ПЭ-300	Муфта термоусаживаемая из полиэтилена с комплектом изоляции стыков	шт	4		
	108/200-ПЭ-300	Муфта термоусаживаемая из полиэтилена с комплектом изоляции стыков	шт	2		
	Ст159х4,5-108х4,0-2-ППУ-ПЭ	переход стандартный	шт	2		

Разрез 1 - 1

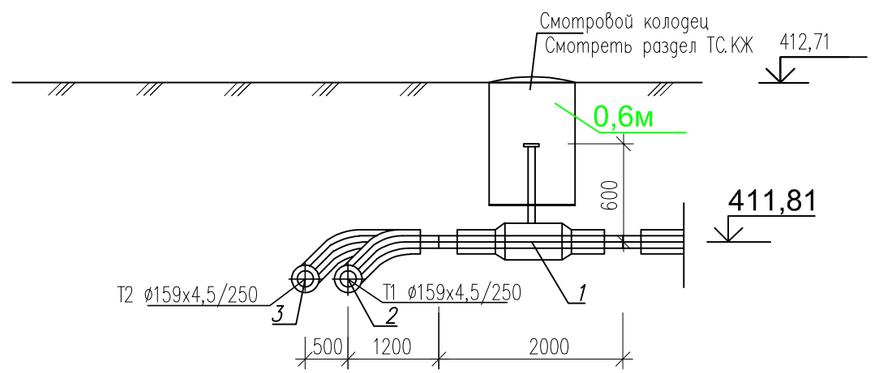

Изм.	Кол-во	Лист	№док.	Подпись	Дата
Разраб.		Бердибайкызы			06.24
Проверил		Амангелди П.			06.24
Н. контроль		Амангелди П.			06.24

18-2024-ТС

«Реконструкция тепловых сетей к N1, N3 котельной города Щучинск, Бурабайского района, Акмолинской области»

Тепломеханические решения тепловых сетей

Стадия	Лист	Листов
РП	6,102	

Участок N2
Узел трубопровода УТ12,1. Разрез 1-1

ТОО "ШЫМГОРПРОЕКТ"
г. Шымкент 2024г.

Взам. инв.N | Подпись и дата | Инв. N подл

УТ13

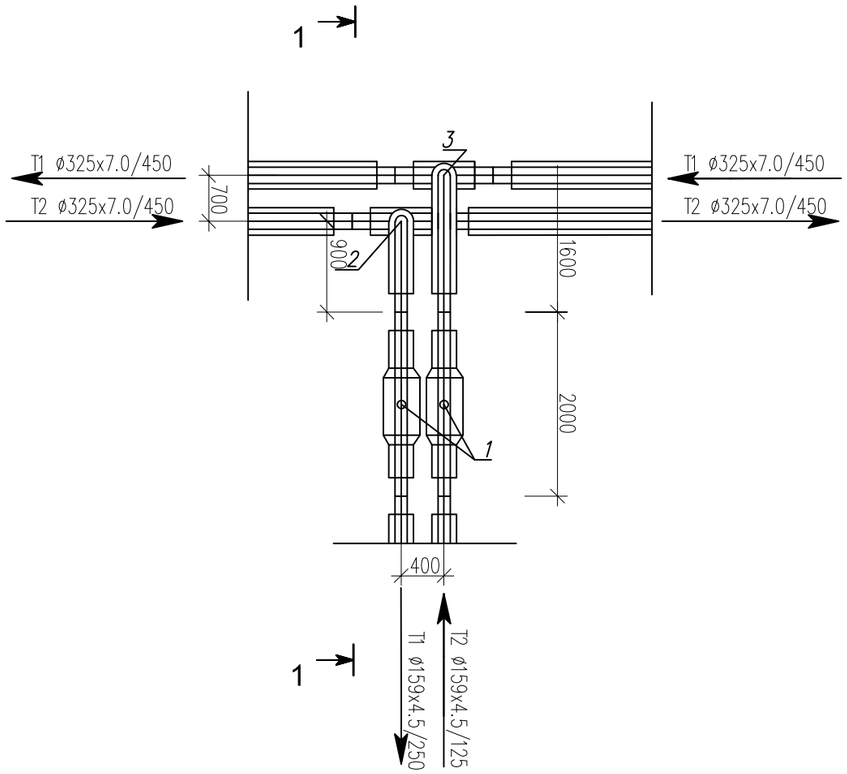

Спецификация

Поз	Обозначение	Наименование	Ед изм	Кол-во	Масса ед, кг	Прим
1	DN150 Ст159х4,5-2-ППУ-ПЭ	Шаровый кран полнопроходной	шт	2		
		длина штока с редуктором L=600мм				
2	Ст325х7,0-159х4,5-2-ППУ-ПЭ	Тройниковое ответвление	шт	1		
		l=900 мм, L= 1800 мм				
3	Ст325х7,0-159х4,5-2-ППУ-ПЭ	Тройниковое ответвление	шт	1		
		l=1400 мм, L= 1800 мм				
	325/450-ПЭ-600	Муфта термоусаживаемая из полиэтилена с комплектом изоляции стыков	шт	4		
	150/250-ПЭ-600	Муфта термоусаживаемая из полиэтилена с комплектом изоляции стыков	шт	4		

Разрез 1 - 1

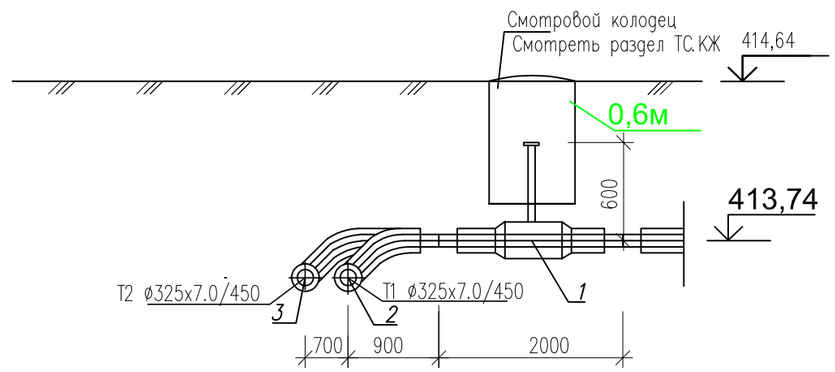

Изм.	Кол-во	Лист	№док.	Подпись	Дата
Разраб.		Бердибайкызы			06.24
Проверил		Амангелди П.			06.24
Н. контроль		Амангелди П.			06.24

18-2024-ТС

«Реконструкция тепловых сетей к N1, N3 котельной города Щучинск, Бурабайского района, Акмолинской области»

Тепломеханические решения тепловых сетей

Стадия	Лист	Листов
РП	6,103	

Участок N2
Узел трубопровода УТ12. Разрез 1-1

ТОО "ШЫМГОРПРОЕКТ"
г. Шымкент 2024г.

Взам. инв.N | Подпись и дата | Инв. N подл.

УТ14

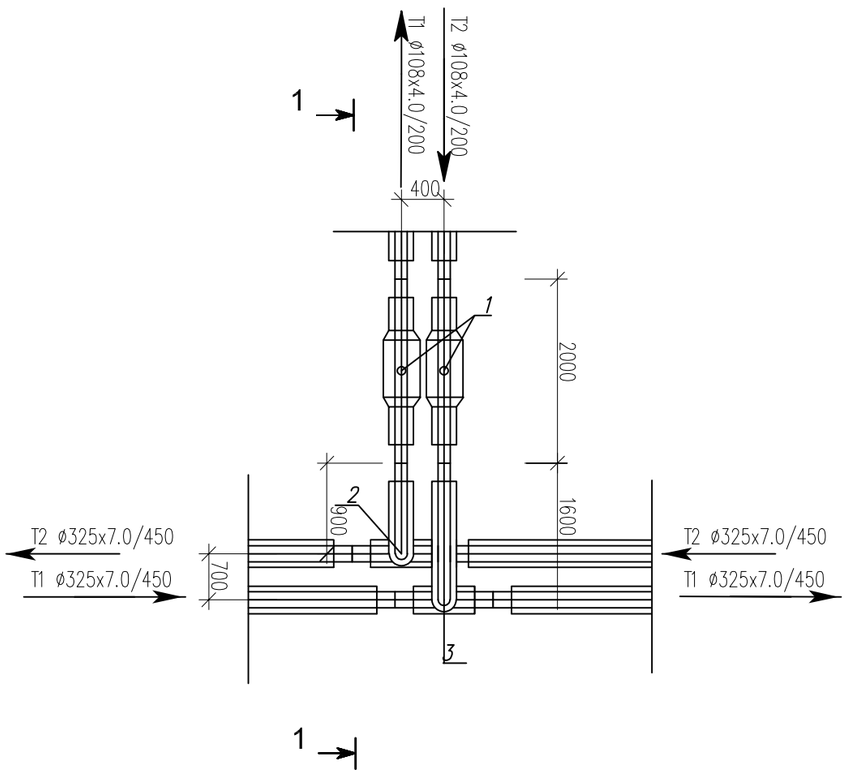

Спецификация

Поз	Обозначение	Наименование	Ед изм	Кол-во	Масса ед, кг	Прим
1	DN100 Ст108х4,0-2-ППУ-ПЭ	Шаровый кран полнопроходной	шт	2		
		длина штока с редуктором L=600мм				
2	Ст325х7,0-108х4,0-2-ППУ-ПЭ	Тройниковое ответвление	шт	1		
		l=900 мм, L= 1800 мм				
3	Ст325х7,0-108х4,0-2-ППУ-ПЭ	Тройниковое ответвление	шт	1		
		l=1400 мм, L= 1800 мм				
	325/450-ПЭ-600	Муфта термоусаживаемая из полиэтилена с комплектом изоляции стыков	шт	4		
	108/200-ПЭ-300	Муфта термоусаживаемая из полиэтилена с комплектом изоляции стыков	шт	4		

Разрез 1 - 1

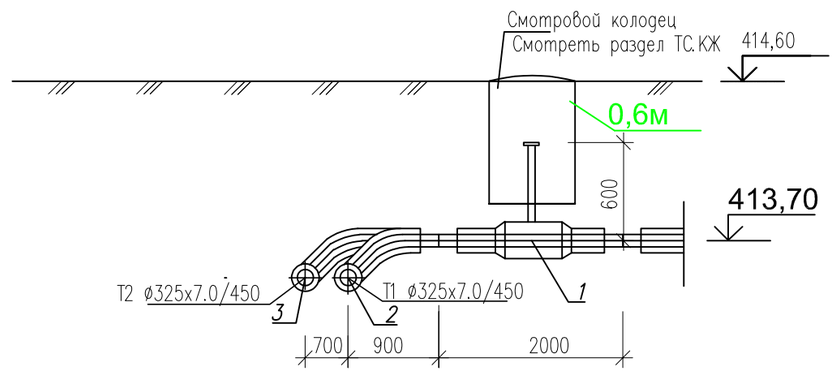

Изм.	Кол-во	Лист	№док.	Подпись	Дата
Разраб.		Бердибайкызы			06.24
Проверил		Амангелди П.			06.24
Н. контроль		Амангелди П.			06.24

18-2024-ТС

«Реконструкция тепловых сетей к N1, N3 котельной города Щучинск, Бурабайского района, Акмолинской области»

Тепломеханические решения тепловых сетей

Стадия	Лист	Листов
РП	6,104	

Участок N2
Узел трубопровода УТ14. Разрез 1-1

ТОО "ШЫМГОРПРОЕКТ"
г. Шымкент 2024г.

Взам. инв.N | Подпись и дата | Инв. N подл.

УТ12,12

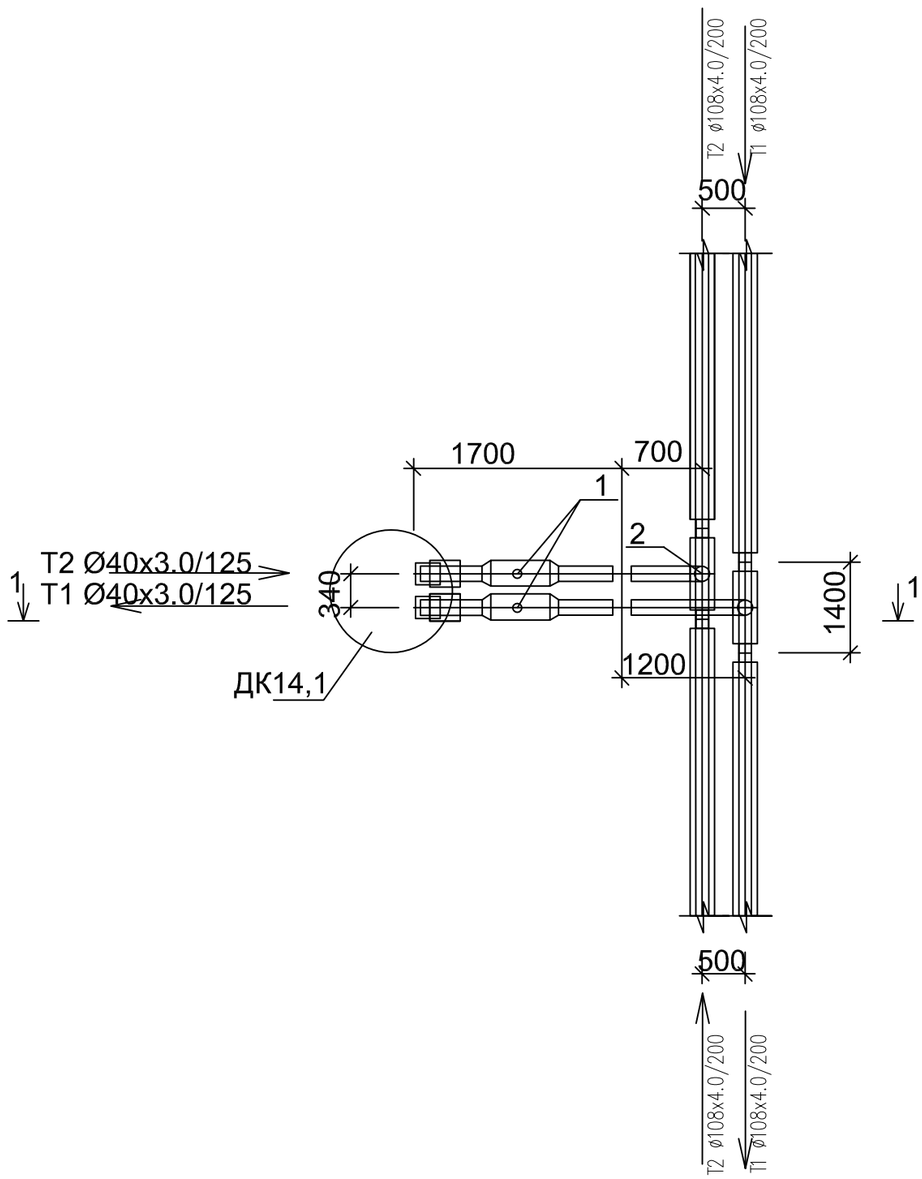

Спецификация

Поз	Обозначение	Наименование	Ед изм	Кол-во	Масса ед, кг	Прим
1	DN40 Ст40х3,0-2-ППУ-ПЭ	Шаровый кран полнопроходной с МЗИ	шт	2		
		длина штока с редуктором L=900мм				
2	Ст108х4,0-40х3,0-2-ППУ-ПЭ	Тройниковое ответвление	шт	1		
		I=700 мм, L= 1400 мм				
3	Ст108х4,0-40х3,0-2-ППУ-ПЭ	Тройниковое ответвление	шт	1		
		I=1200 мм, L= 1400 мм				
	40/125-ПЭ-300	Муфта термоусаживаемая из полиэтилена с комплектом изоляции стыков	шт	4		
	108/200-ПЭ-300	Муфта термоусаживаемая из полиэтилена с комплектом изоляции стыков	шт	4		

Разрез 1 - 1

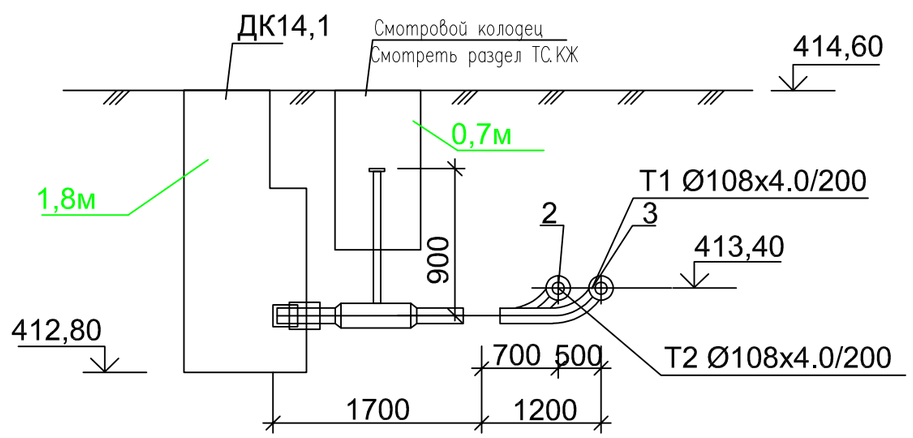

Изм.	Кол-во	Лист	№док.	Подпись	Дата
Разраб.		Бердибайкызы			06.24
Проверил		Амангелди П.			06.24
Н.контроль		Амангелди П.			06.24

18-2024-ТС

«Реконструкция тепловых сетей к N1, N3 котельной города Щучинск, Бурабайского района, Акмолинской области»

Тепломеханические решения тепловых сетей

Стадия	Лист	Листов
РП	6,105	

Участок N2
Узел трубопровода УТ14,1. Разрез 1-1

ТОО "ШЫМГОРПРОЕКТ"
г. Шымкент 2024г.

Взам. инв.N | Подпись и дата | Инв. N подл

УТ15

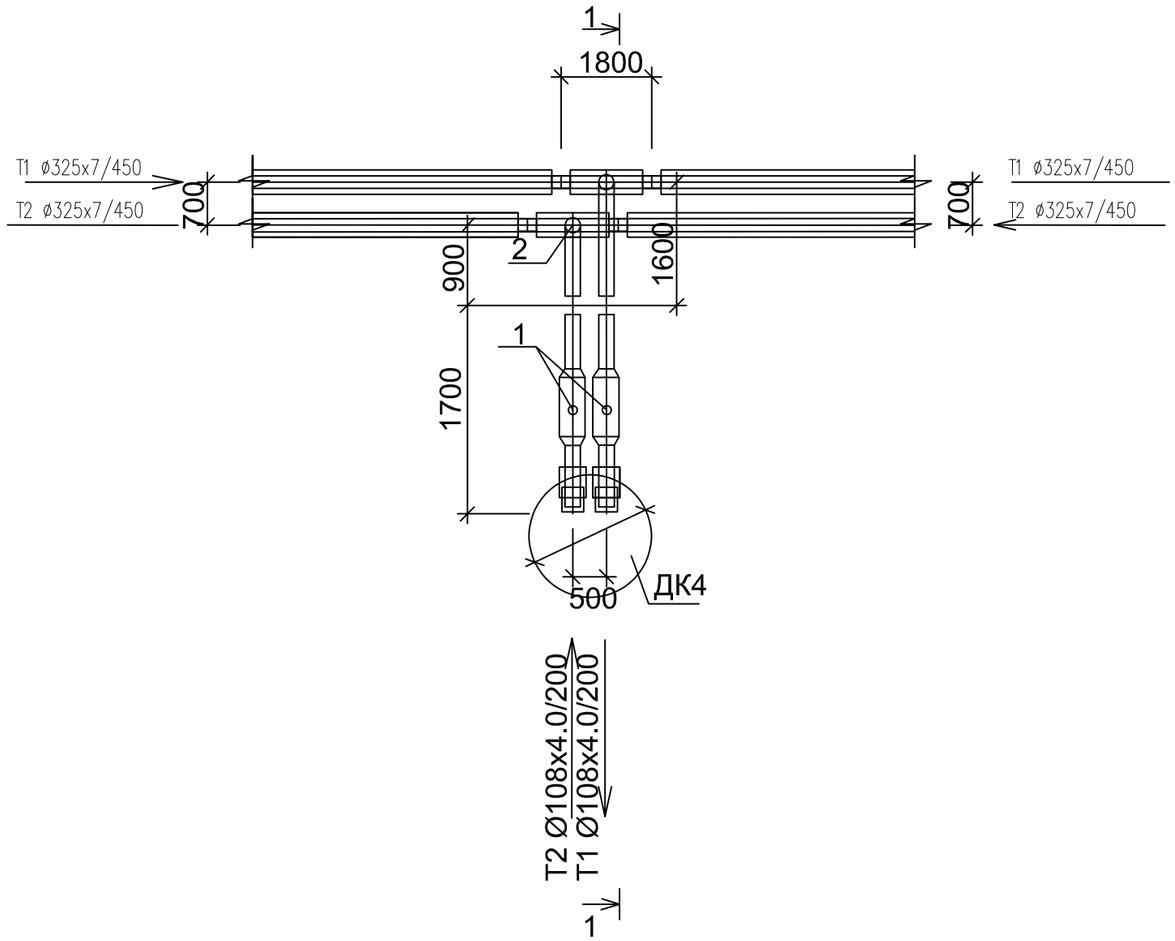

Спецификация

Поз	Обозначение	Наименование	Ед изм	Кол-во	Масса ед, кг	Прим
1	DN100 Ст108х4,0-2-ППУ-ПЭ	Шаровый кран полнопроходной с МЗИ	шт	2		
		длина штока с редуктором L=1130мм				
2	Ст325х7,0-108х4,0-2-ППУ-ПЭ	Тройниковое ответвление	шт	1		
		I=900 мм, L= 1800 мм				
3	Ст325х7,0-108х4,0-2-ППУ-ПЭ	Тройниковое ответвление	шт	1		
		I=1600 мм, L= 1800 мм				
	ГОСТ 10705-80*	Труба стальная гр "В" Ст 10 ø159х5.0	м	0,5		
	325/450-ПЭ-600	Муфта термоусаживаемая из полиэтилена с комплектом изоляции стыков	шт	4		
	108/200-ПЭ-600	Муфта термоусаживаемая из полиэтилена с комплектом изоляции стыков	шт	4		

Разрез 1 - 1

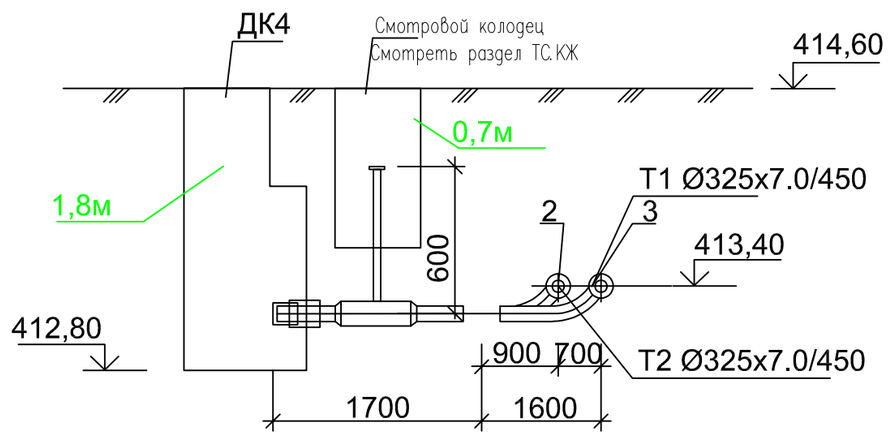

Взам. инв.N	Подпись и дата	Инв. N подл

Изм.	Кол-во	Лист	№док.	Подпись	Дата
Разраб.		Бердибайкызы			06.24
Проверил		Амангелди П.			06.24
Н. контроль		Амангелди П.			06.24

18-2024-ТС

«Реконструкция тепловых сетей к N1, N3 котельной города Щучинск, Бурабайского района, Акмолинской области»

Тепломеханические решения тепловых сетей

Стадия	Лист	Листов
РП	6,106	

Участок N2
Узел трубопровода УТ15. Разрез 1-1

ТОО "ШЫМГОРПРОЕКТ"
г. Шымкент 2024г.

УТ16

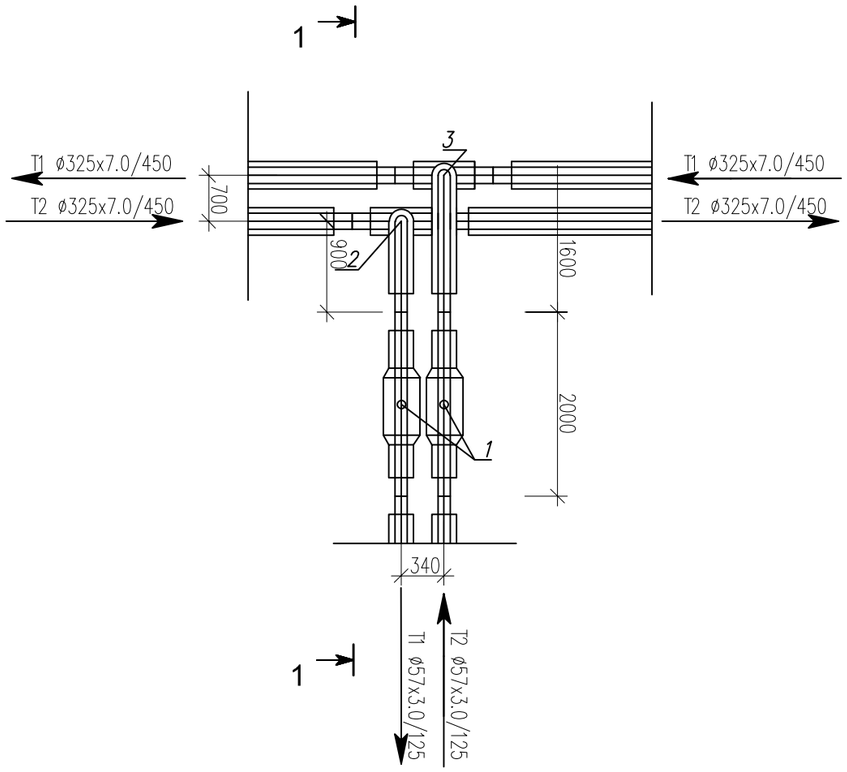

Спецификация

Поз	Обозначение	Наименование	Ед изм	Кол-во	Масса ед, кг	Прим
1	DN50 Ст57х3,0-2-ППУ-ПЭ	Шаровый кран полнопроходной	шт	2		
		длина штока с редуктором L=600мм				
2	Ст325х7,0-57х3,0-2-ППУ-ПЭ	Тройниковое ответвление	шт	1		
		l=900 мм, L= 1800 мм				
3	Ст325х7,0-57х3,0-2-ППУ-ПЭ	Тройниковое ответвление	шт	1		
		l=1400 мм, L= 1800 мм				
	325/450-ПЭ-600	Муфта термоусаживаемая из полиэтилена с комплектом изоляции стыков	шт	4		
	57/125-ПЭ-300	Муфта термоусаживаемая из полиэтилена с комплектом изоляции стыков	шт	4		

Разрез 1 - 1

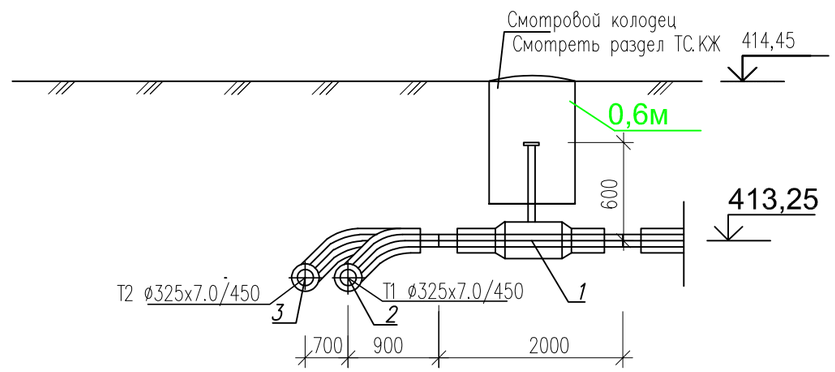

Изм.	Кол-во	Лист	№док.	Подпись	Дата
Разраб.		Бердибайкызы			06.24
Проверил		Амангелди П.			06.24
Н. контроль		Амангелди П.			06.24

18-2024-ТС

«Реконструкция тепловых сетей к N1, N3 котельной города Щучинск, Бурабайского района, Акмолинской области»

Тепломеханические решения тепловых сетей

Стадия	Лист	Листов
РП	6,107	

Участок N2
Узел трубопровода УТ16. Разрез 1-1

ТОО "ШЫМГОРПРОЕКТ"
г. Шымкент 2024г.

Взам. инв.N | Подпись и дата | Инв. N подл.

УТ16,1

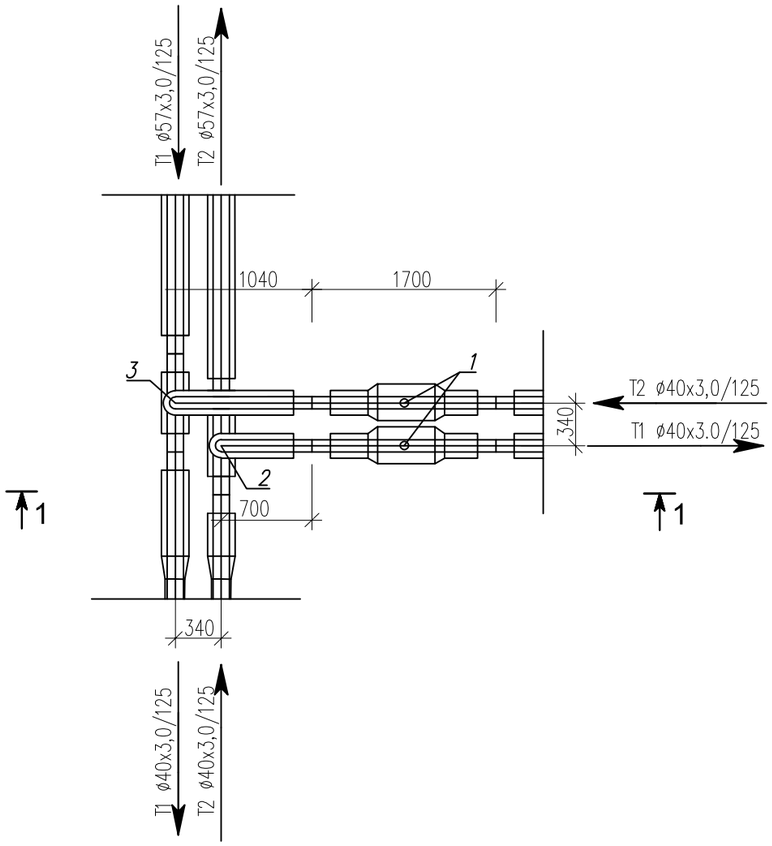

Спецификация

Поз	Обозначение	Наименование	Ед изм	Кол-во	Масса ед, кг	Прим
1	DN40 Ст40х3,0-2-ППУ-ПЭ	Шаровый кран полнопроходной	шт	2		
		длина штока с редуктором L=600мм				
2	Ст57х3,0-40х3,0-2-ППУ-ПЭ	Тройниковое ответвление	шт	1		
		I=700 мм, L= 1200 мм				
3	Ст57х3,0-40х3,0-2-ППУ-ПЭ	Тройниковое ответвление	шт	1		
		I=1040 мм, L= 1200 мм				
	57/125-ПЭ-300	Муфта термоусаживаемая из полиэтилена с комплектом изоляции стыков	шт	6		
	40/125-ПЭ-300	Муфта термоусаживаемая из полиэтилена с комплектом изоляции стыков	шт	4		
	Ст57х3,0-40х3,0-2-ППУ-ПЭ	переход стандартный	шт	2		

Разрез 1 - 1

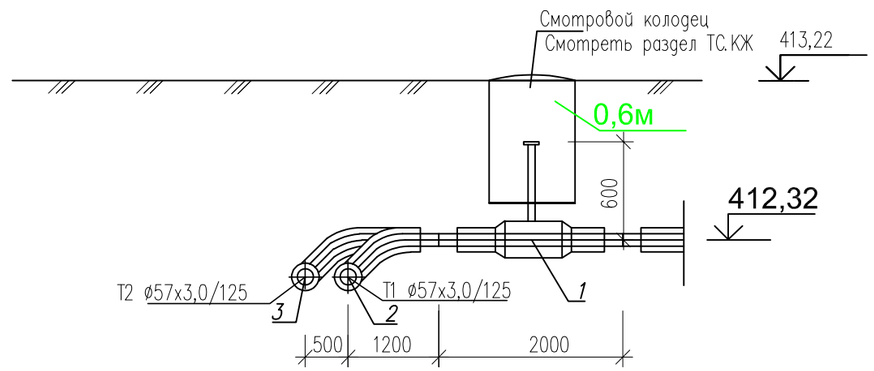

Изм.	Кол-во	Лист	№док.	Подпись	Дата
Разраб.		Бердибайкызы			06.24
Проверил		Амангелди П.			06.24
Н. контроль		Амангелди П.			06.24

18-2024-ТС

«Реконструкция тепловых сетей к N1, N3 котельной города Щучинск, Бурабайского района, Акмолинской области»

Тепломеханические решения тепловых сетей

Стадия	Лист	Листов
РП	6,108	

Участок N2
Узел трубопровода УТ16,1. Разрез 1-1

ТОО "ШЫМГОРПРОЕКТ"
г. Шымкент 2024г.

Взам. инв.N | Подпись и дата | Инв. N подл.

УТ16,2

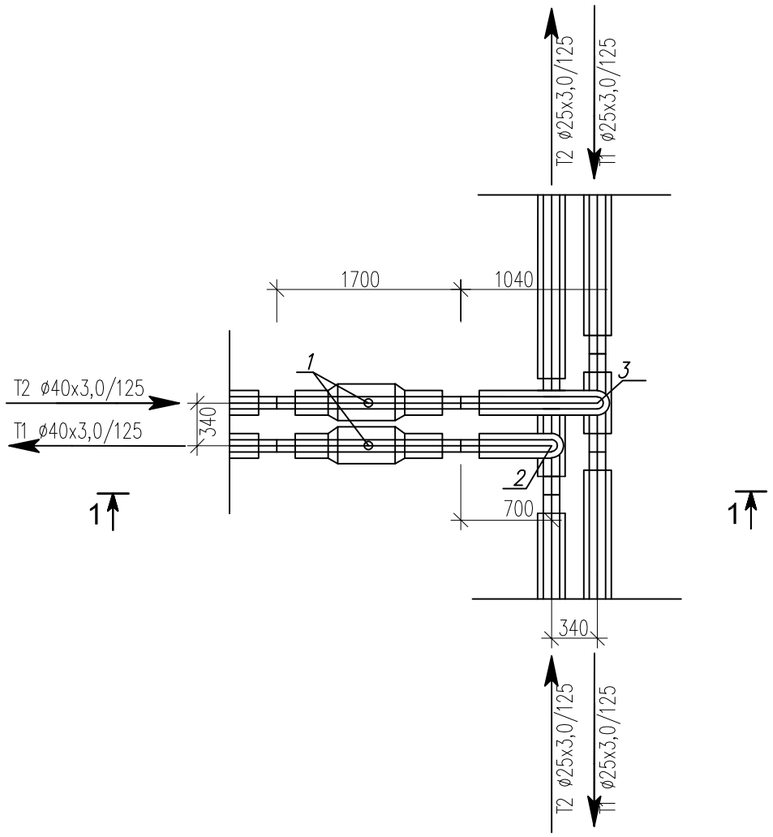

Спецификация

Поз	Обозначение	Наименование	Ед изм	Кол-во	Масса ед, кг	Прим
1	DN40 Ст40х3,0-2-ППУ-ПЭ	Шаровый кран полнопроходной	шт	2		
		длина штока с редуктором L=600мм				
2	Ст40х3,0-25х3,0-2-ППУ-ПЭ	Тройниковое ответвление	шт	1		
		l=700 мм, L= 1300 мм				
3	Ст40х3,0-25х3,0-2-ППУ-ПЭ	Тройниковое ответвление	шт	1		
		l=1040 мм, L= 1300 мм				
	40/125-ПЭ-300	Муфта термоусаживаемая из полиэтилена с комплектом изоляции стыков	шт	4		
	25/125-ПЭ-300	Муфта термоусаживаемая из полиэтилена с комплектом изоляции стыков	шт	4		
	Ст40х3,0-25х3,0-2-ППУ-ПЭ	Переход стандартный	шт	2		

Разрез 1 - 1

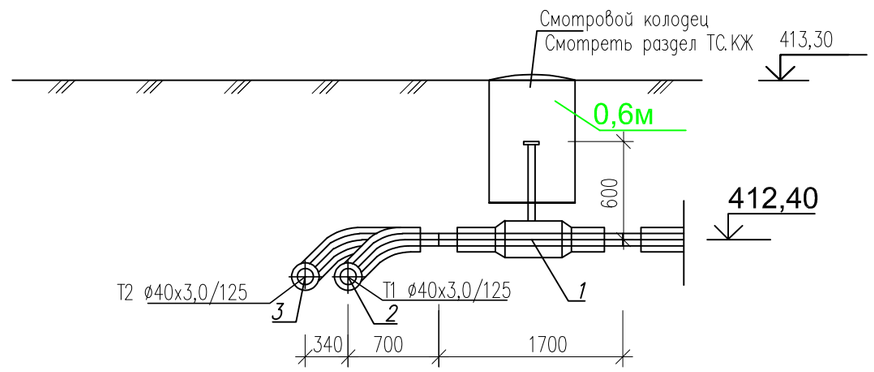

Изм.	Кол-во	Лист	№док.	Подпись	Дата
Разраб.		Бердибайкызы			06.24
Проверил		Амангелди П.			06.24
Н. контроль		Амангелди П.			06.24

18-2024-ТС

«Реконструкция тепловых сетей к N1, N3 котельной города Щучинск, Бурабайского района, Акмолинской области»

Тепломеханические решения тепловых сетей

Стадия	Лист	Листов
РП	6,109	

Участок N2
Узел трубопровода УТ16,2. Разрез 1-1

ТОО "ШЫМГОРПРОЕКТ"
г. Шымкент 2024г.

Взам. инв.N | Подпись и дата | Инв. N подл.

УТ17

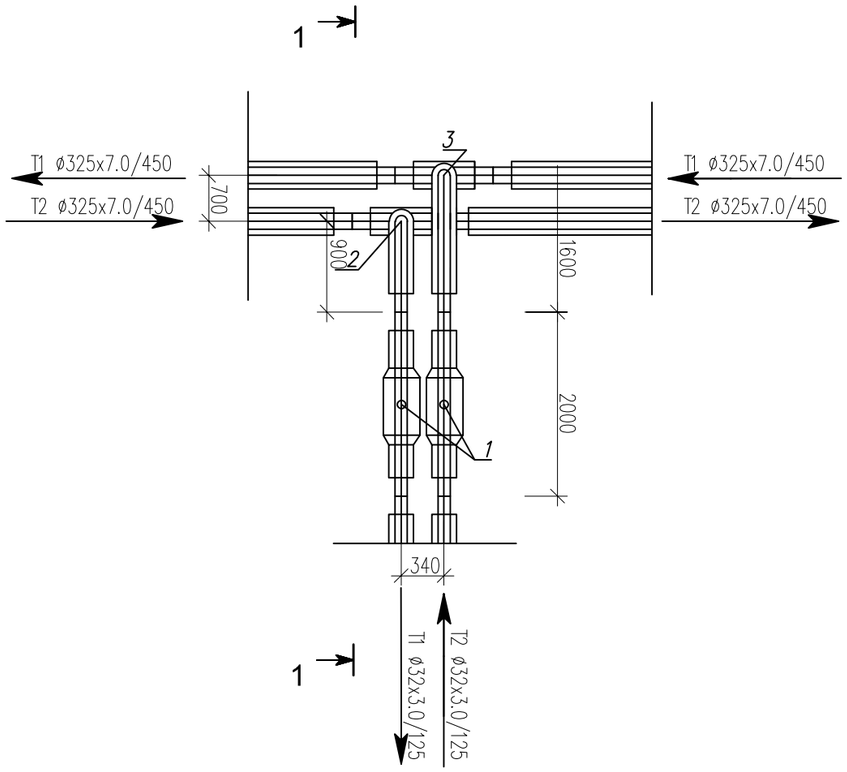

Спецификация

Поз	Обозначение	Наименование	Ед изм	Кол-во	Масса ед, кг	Прим
1	DN32 Ст32х3,0-2-ППУ-ПЭ	Шаровый кран полнопроходной	шт	2		
		длина штока с редуктором L=600мм				
2	Ст325х7,0-32х3,0-2-ППУ-ПЭ	Тройниковое ответвление	шт	1		
		l=900 мм, L= 1800 мм				
3	Ст325х7,0-32х3,0-2-ППУ-ПЭ	Тройниковое ответвление	шт	1		
		l=1400 мм, L= 1800 мм				
	325/450-ПЭ-600	Муфта термоусаживаемая из полиэтилена с комплектом изоляции стыков	шт	4		
	32/125-ПЭ-300	Муфта термоусаживаемая из полиэтилена с комплектом изоляции стыков	шт	4		

Разрез 1 - 1

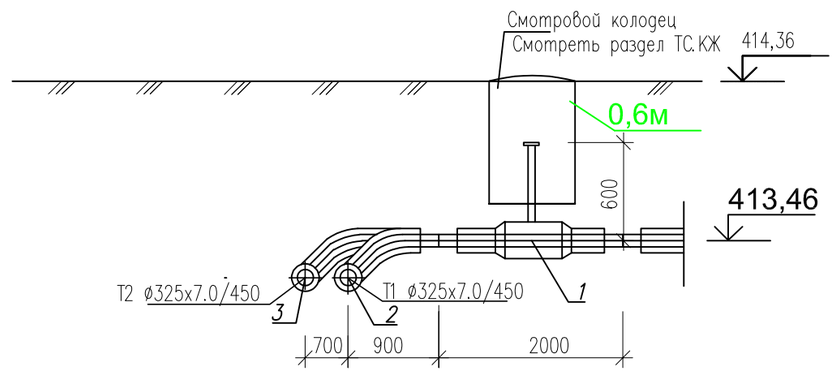

Изм.	Кол-во	Лист	№док.	Подпись	Дата
Разраб.		Бердибайкызы			06.24
Проверил		Амангелди П.			06.24
Н. контроль		Амангелди П.			06.24

18-2024-ТС

«Реконструкция тепловых сетей к N1, N3 котельной города Щучинск, Бурабайского района, Акмолинской области»

Тепломеханические решения тепловых сетей

Стадия	Лист	Листов
РП	6,110	

Участок N2
Узел трубопровода УТ17. Разрез 1-1

ТОО "ШЫМГОРПРОЕКТ"
г. Шымкент 2024г.

Взам. инв.N | Подпись и дата | Инв. N подл.

УТ18

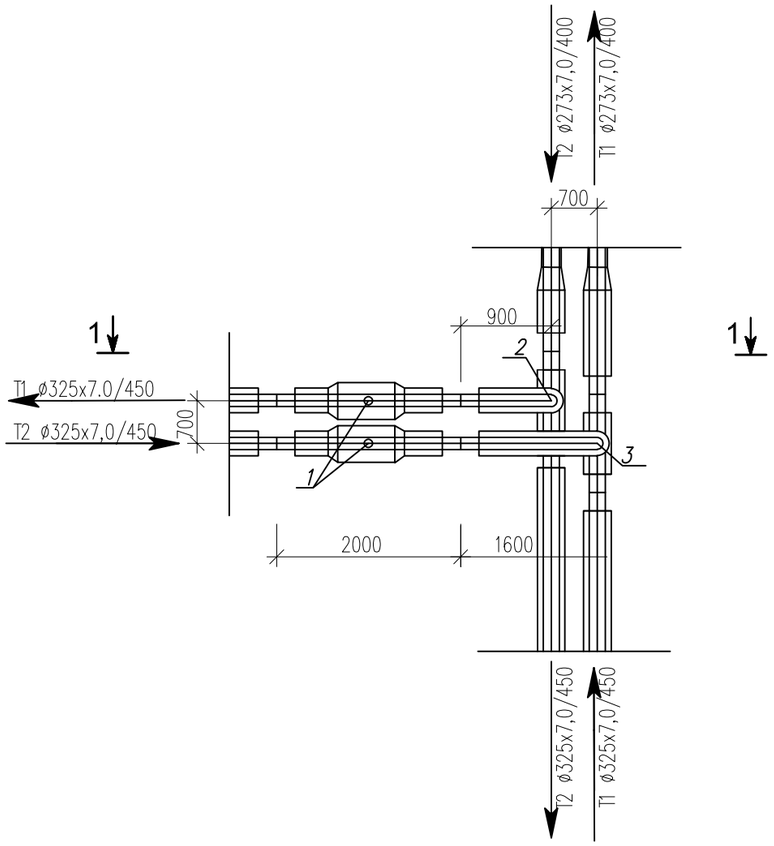

Спецификация

Поз	Обозначение	Наименование	Ед изм	Кол-во	Масса ед, кг	Прим
1	DN325 Ст325х7,0-2-ППУ-ПЭ	Шаровый кран полнопроходной	шт	2		
		длина штока с редуктором L=600мм				
2	Ст325х7,0-325х7,0-2-ППУ-ПЭ	Тройниковое ответвление	шт	1		
		I=900 мм, L= 1800 мм				
3	Ст325х7,0-325х7,0-2-ППУ-ПЭ	Тройниковое ответвление	шт	1		
		I=1600 мм, L= 1800 мм				
	325/450-ПЭ-600	Муфта термоусаживаемая из полиэтилена с комплектом изоляции стыков	шт	10		
	273/400-ПЭ-600	Муфта термоусаживаемая из полиэтилена с комплектом изоляции стыков	шт	2		
	Ст325х7,0-273х7,0-2-ППУ-ПЭ	переход стандартный	шт	2		

Разрез 1 - 1

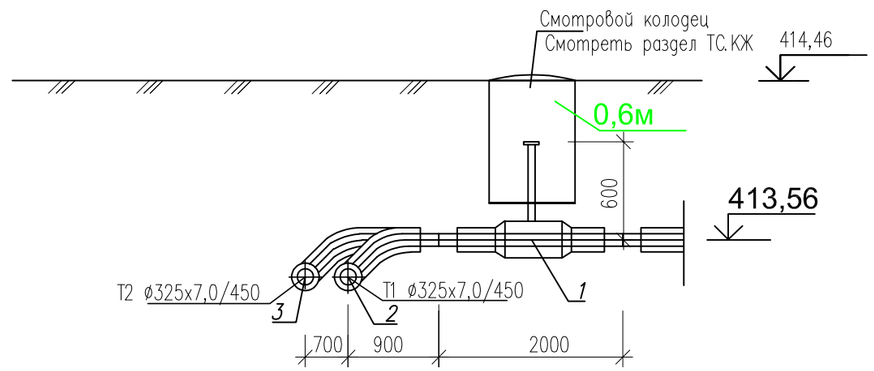

Взам. инв.N

Подпись и дата

Инв. N подл.

Изм.	Кол-во	Лист	№док.	Подпись	Дата
Разраб.		Бердибайкызы			06.24
Проверил		Амангелди П.			06.24
Н. контроль		Амангелди П.			06.24

18-2024-ТС

«Реконструкция тепловых сетей к N1, N3 котельной города Щучинск, Бурабайского района, Акмолинской области»

Тепломеханические решения тепловых сетей

Стадия	Лист	Листов
РП	6,111	

Участок N2
Узел трубопровода УТ18. Разрез 1-1

ТОО "ШЫМГОРПРОЕКТ"
г. Шымкент 2024г.

УТ18,1

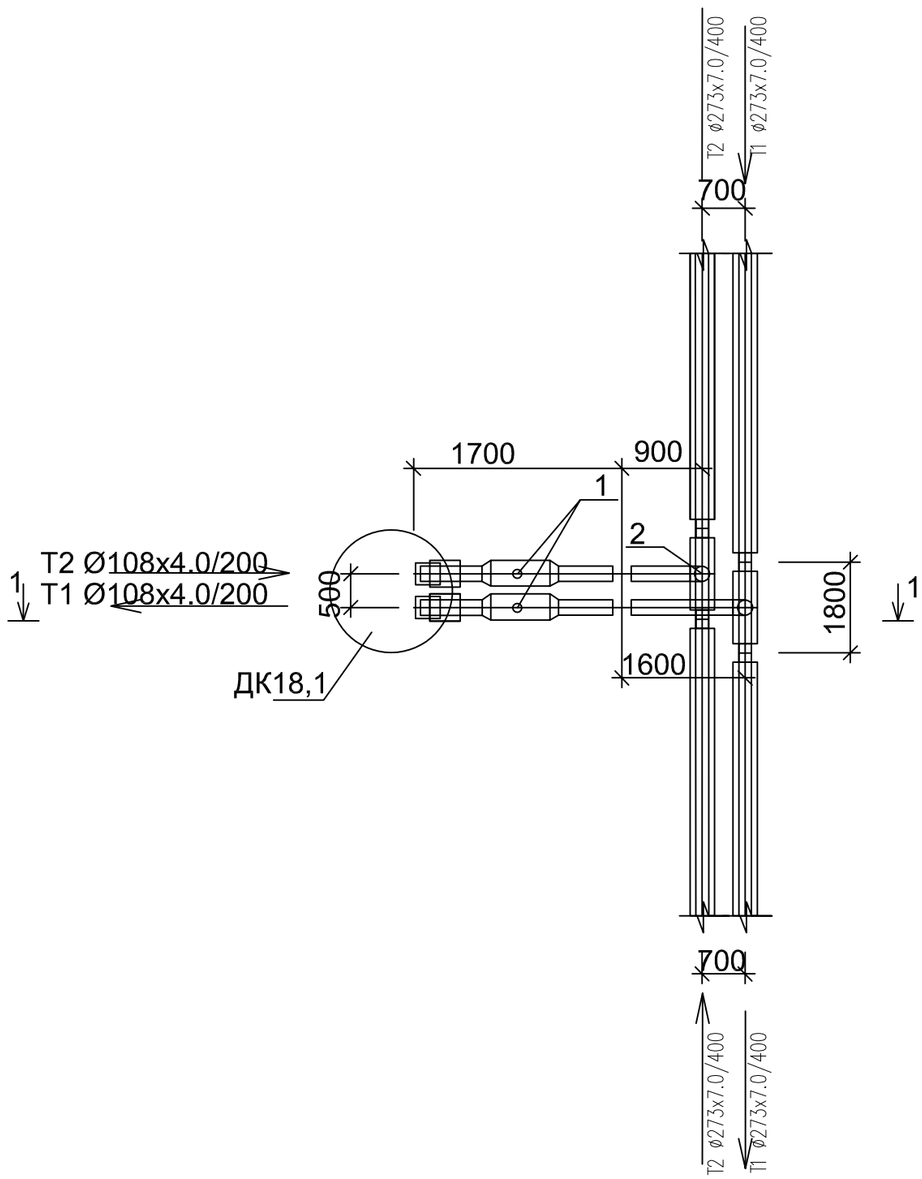

Спецификация

Поз	Обозначение	Наименование	Ед изм	Кол-во	Масса ед, кг	Прим
1	DN100 Ст108х4,0-2-ППУ-ПЭ	Шаровый кран полнопроходной с МЗИ	шт	2		
		длина штока с редуктором L=1130мм				
2	Ст273х7,0-108х4,0-2-ППУ-ПЭ	Тройниковое ответвление	шт	1		
		I=900 мм, L= 1800 мм				
3	Ст273х7,0-108х4,0-2-ППУ-ПЭ	Тройниковое ответвление	шт	1		
		I=1600 мм, L= 1800 мм				
	273/400-ПЭ-600	Муфта термоусаживаемая из полиэтилена с комплектом изоляции стыков	шт	4		
	108/200-ПЭ-300	Муфта термоусаживаемая из полиэтилена с комплектом изоляции стыков	шт	4		

Разрез 1 - 1

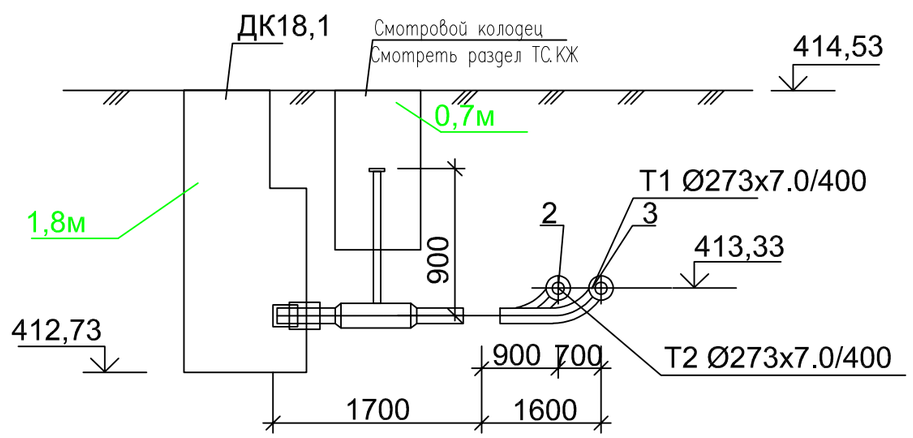

Изм.	Кол-во	Лист	№док.	Подпись	Дата
Разраб.		Бердибайкызы			06.24
Проверил		Амангелди П.			06.24
Н.контроль		Амангелди П.			06.24

18-2024-ТС

«Реконструкция тепловых сетей к N1, N3 котельной города Щучинск, Бурабайского района, Акмолинской области»

Тепломеханические решения тепловых сетей

Стадия	Лист	Листов
РП	6,112	

Участок N2
Узел трубопровода УТ18,1. Разрез 1-1

ТОО "ШЫМГОРПРОЕКТ"
г. Шымкент 2024г.

Взам. инв.N | Подпись и дата | Инв. N подл

УТ18,2

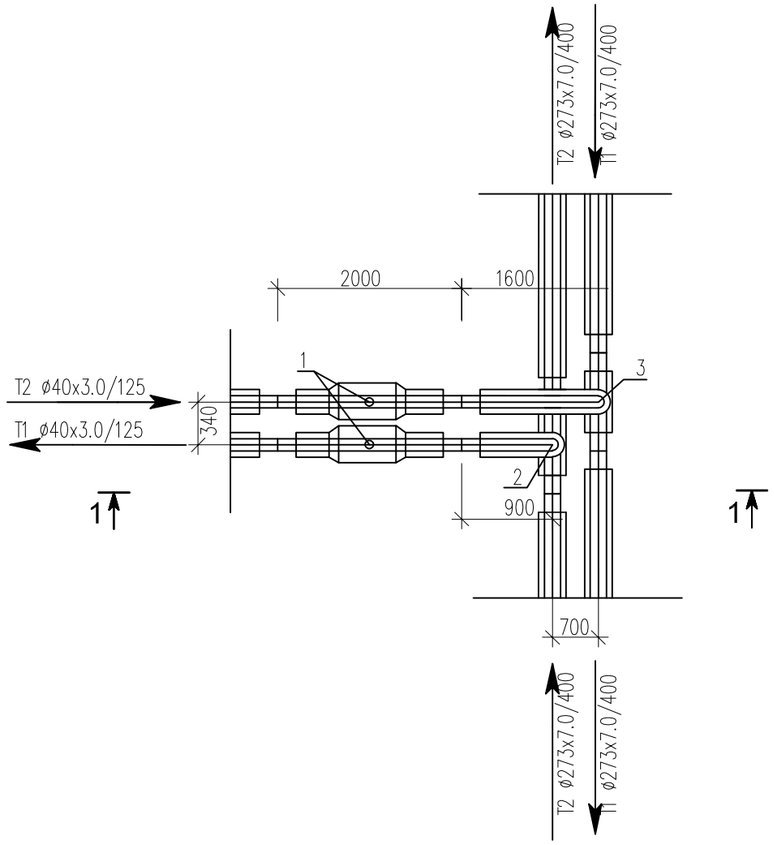

Спецификация

Поз	Обозначение	Наименование	Ед изм	Кол-во	Масса ед, кг	Прим
1	DN40 Ст40х3,0-2-ППУ-ПЭ	Шаровый кран полнопроходной	шт	2		
		длина штока с редуктором L=600мм				
2	Ст273х7,0-40х3,0-2-ППУ-ПЭ	Тройниковое ответвление	шт	1		
		I=900 мм, L= 1800 мм				
3	Ст273х7,0-40х3,0-2-ППУ-ПЭ	Тройниковое ответвление	шт	1		
		I=1600 мм, L= 1800 мм				
	273/400-ПЭ-600	Муфта термоусаживаемая из полиэтилена с комплектом изоляции стыков	шт	4		
	40/125-ПЭ-300	Муфта термоусаживаемая из полиэтилена с комплектом изоляции стыков	шт	4		

Разрез 1 - 1

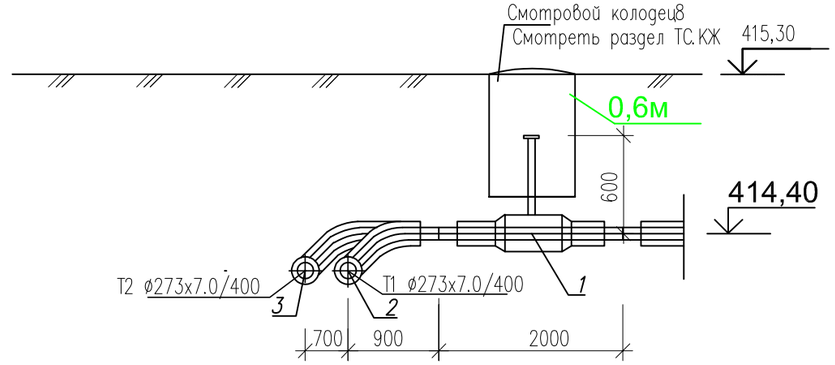

Изм.	Кол-во	Лист	№док.	Подпись	Дата
Разраб.		Бердибайкызы			06.24
Проверил		Амангелди П.			06.24
Н. контроль		Амангелди П.			06.24

18-2024-ТС

«Реконструкция тепловых сетей к N1, N3 котельной города Щучинск, Бурабайского района, Акмолинской области»

Тепломеханические решения тепловых сетей

Стадия	Лист	Листов
РП	6,113	

Участок N2
Узел трубопровода УТ18,2. Разрез 1-1

ТОО "ШЫМГОРПРОЕКТ"
г. Шымкент 2024г.

Взам. инв.N | Подпись и дата | Инв. N подл.

УТ18,2,1

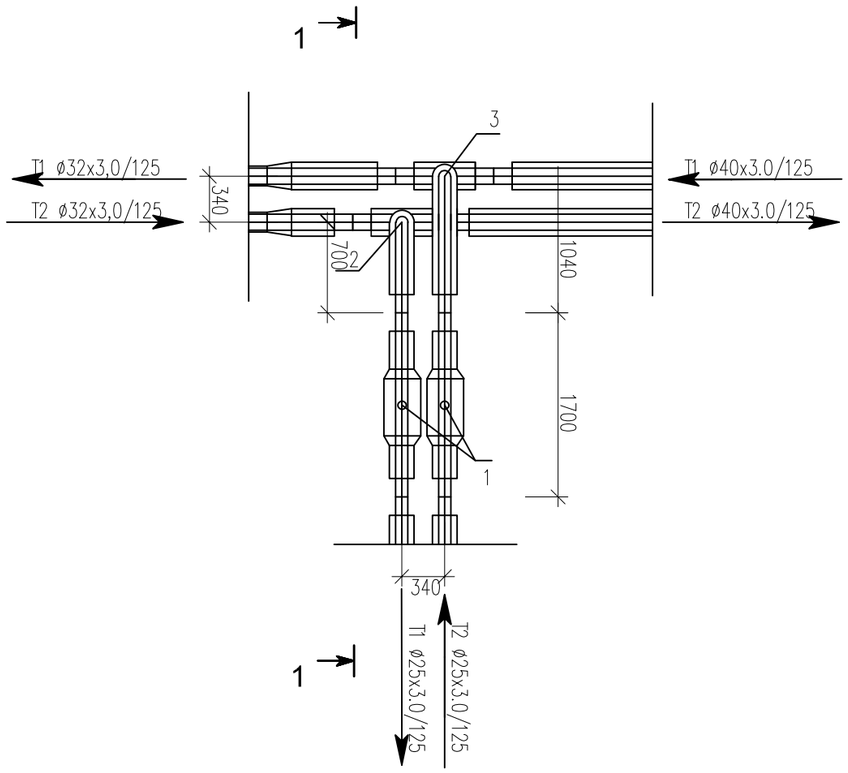

Спецификация

Поз	Обозначение	Наименование	Ед изм	Кол-во	Масса ед, кг	Прим
1	DN25 Ст25х3,0-2-ППУ-ПЭ	Шаровый кран полнопроходной	шт	2		
		длина штока с редуктором L=600мм				
2	Ст40х3,0-32х3,0-2-ППУ-ПЭ	Тройниковое ответвление	шт	1		
		I=700 мм, L= 1300 мм				
3	Ст40х3,0-32х3,0-2-ППУ-ПЭ	Тройниковое ответвление	шт	1		
		I=1040 мм, L= 1300 мм				
	40/125-ПЭ-300	Муфта термоусаживаемая из полиэтилена с комплектом изоляции стыков	шт	6		
	32/125-ПЭ-300	Муфта термоусаживаемая из полиэтилена с комплектом изоляции стыков	шт	4		
	25/125-ПЭ-300	Муфта термоусаживаемая из полиэтилена с комплектом изоляции стыков	шт	2		
	Ст40х3,0-32х3,0-2-ППУ-ПЭ	Переход стандартный		2		

Разрез 1 - 1

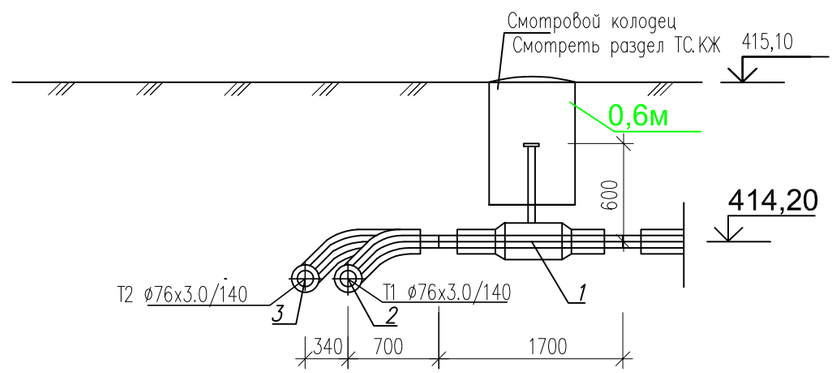

Изм.	Кол-во	Лист	№док.	Подпись	Дата
Разраб.		Бердибайкызы			06.24
Проверил		Амангелди П.			06.24
Н. контроль		Амангелди П.			06.24

18-2024-ТС

«Реконструкция тепловых сетей к N1, N3 котельной города Щучинск, Бурабайского района, Акмолинской области»

Тепломеханические решения тепловых сетей

Стадия	Лист	Листов
РП	6,114	

Участок N2
Узел трубопровода УТ18,2,1. Разрез 1-1

ТОО "ШЫМГОРПРОЕКТ"
г. Шымкент 2024г.

Взам. инв.N | Подпись и дата | Инв. N подл.

УТ18,3

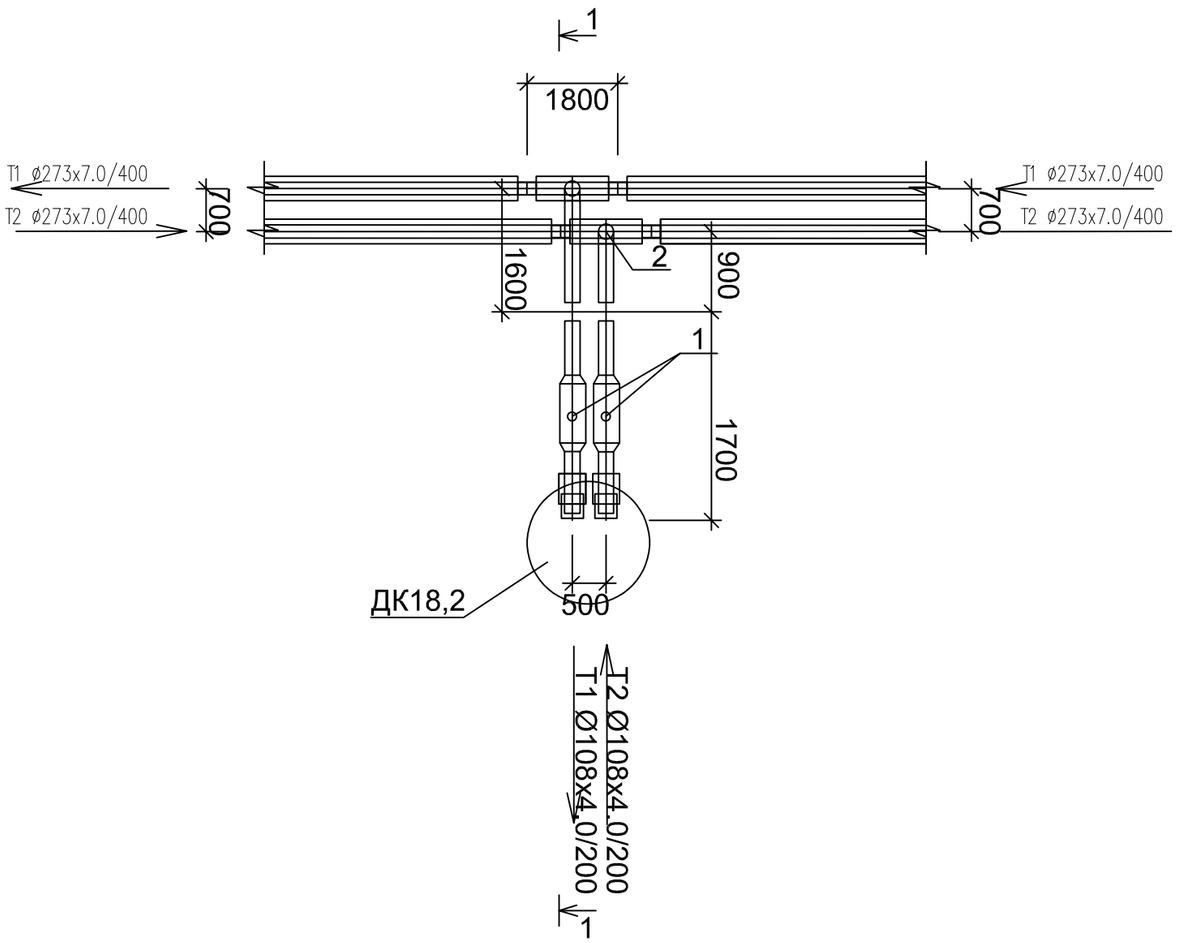

Спецификация

Поз	Обозначение	Наименование	Ед изм	Кол-во	Масса ед, кг	Прим
1	DN100 Ст108х4,0-2-ППУ-ПЭ	Шаровый кран полнопроходной с МЗИ	шт	2		
		длина штока с редуктором L=1130мм				
2	Ст273х7,0-108х4,0-2-ППУ-ПЭ	Тройниковое ответвление	шт	1		
		I=900 мм, L= 1800 мм				
3	Ст273х7,0-108х4,0-2-ППУ-ПЭ	Тройниковое ответвление	шт	1		
		I=1600 мм, L= 1800 мм				
	273/400-ПЭ-600	Муфта термоусаживаемая из полиэтилена с комплектом изоляции стыков	шт	4		
	108/200-ПЭ-300	Муфта термоусаживаемая из полиэтилена с комплектом изоляции стыков	шт	4		

Разрез 1 - 1

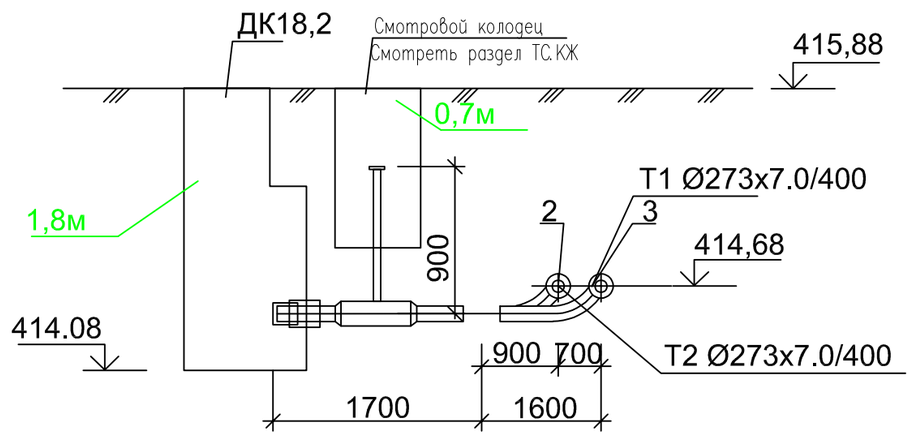

Изм.	Кол-во	Лист	№док.	Подпись	Дата
Разраб.		Бердибайкызы			06.24
Проверил		Амангелди П.			06.24
Н. контроль		Амангелди П.			06.24

18-2024-ТС

«Реконструкция тепловых сетей к N1, N3 котельной города Щучинск, Бурабайского района, Акмолинской области»

Тепломеханические решения тепловых сетей

Стадия	Лист	Листов
РП	6,115	

Участок N2
Узел трубопровода УТ18,3. Разрез 1-1

ТОО "ШЫМГОРПРОЕКТ"
г. Шымкент 2024г.

Взам. инв.N | Подпись и дата | Инв. N подл.

УТ18,4

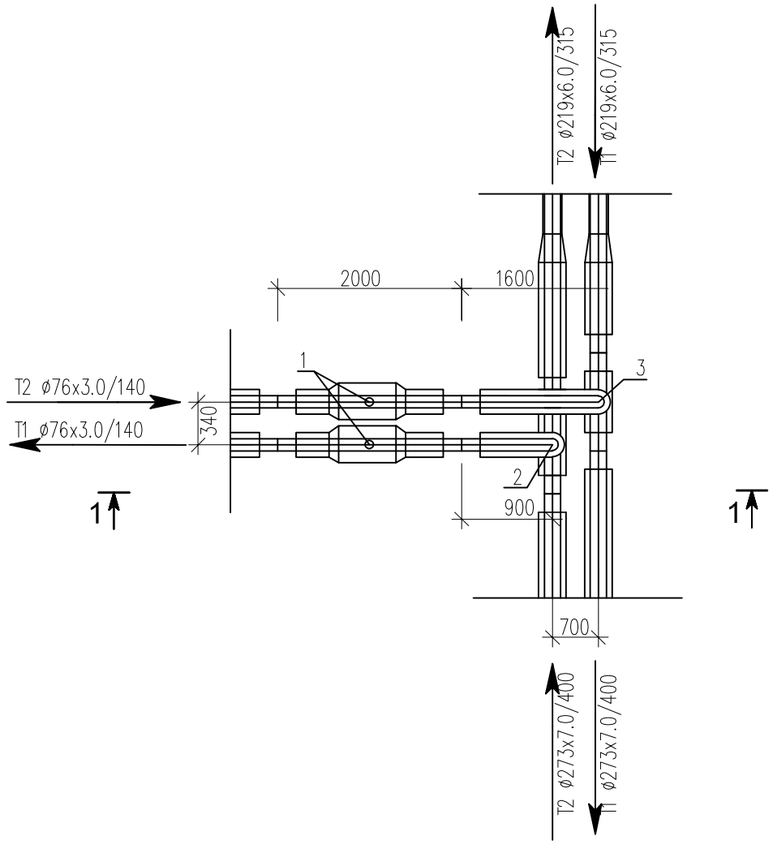

Спецификация

Поз	Обозначение	Наименование	Ед изм	Кол-во	Масса ед, кг	Прим
1	DN65 Ст76х3,0-2-ППУ-ПЭ	Шаровый кран полнопроходной	шт	2		
		длина штока с редуктором L=600мм				
2	Ст273х7,0-76х3,0-2-ППУ-ПЭ	Тройниковое ответвление	шт	1		
		I=900 мм, L= 1800 мм				
3	Ст273х7,0-76х3,0-2-ППУ-ПЭ	Тройниковое ответвление	шт	1		
		I=1600 мм, L= 1800 мм				
	273/400-ПЭ-600	Муфта термоусаживаемая из полиэтилена с комплектом изоляции стыков	шт	6		
	219/315-ПЭ-600	Муфта термоусаживаемая из полиэтилена с комплектом изоляции стыков	шт	2		
	76/140-ПЭ-300	Муфта термоусаживаемая из полиэтилена с комплектом изоляции стыков	шт	4		
	Ст273х7,0-219х6,0-2-ППУ-ПЭ	Переход стандартный	шт	2		

Разрез 1 - 1

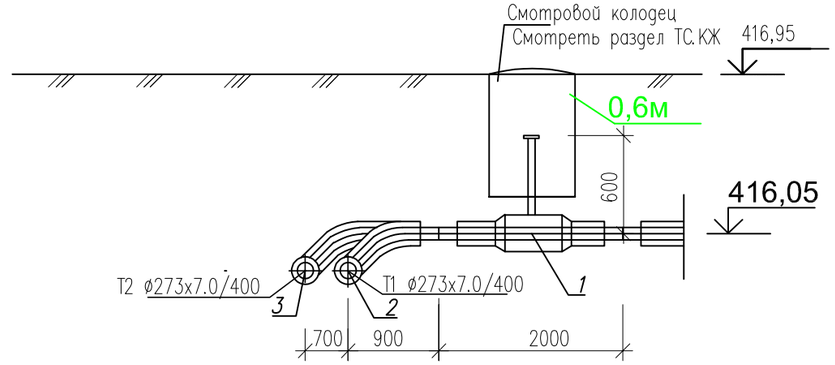

Изм.	Кол-во	Лист	№док.	Подпись	Дата
Разраб.		Бердибайкызы			06.24
Проверил		Амангелди П.			06.24
Н. контроль		Амангелди П.			06.24

18-2024-ТС

«Реконструкция тепловых сетей к N1, N3 котельной города Щучинск, Бурабайского района, Акмолинской области»

Тепломеханические решения тепловых сетей

Стадия	Лист	Листов
РП	6,116	

Участок N2
Узел трубопровода УТ18,4. Разрез 1-1

ТОО "ШЫМГОРПРОЕКТ"
г. Шымкент 2024г.

Взам. инв.N | Подпись и дата | Инв. N подл.

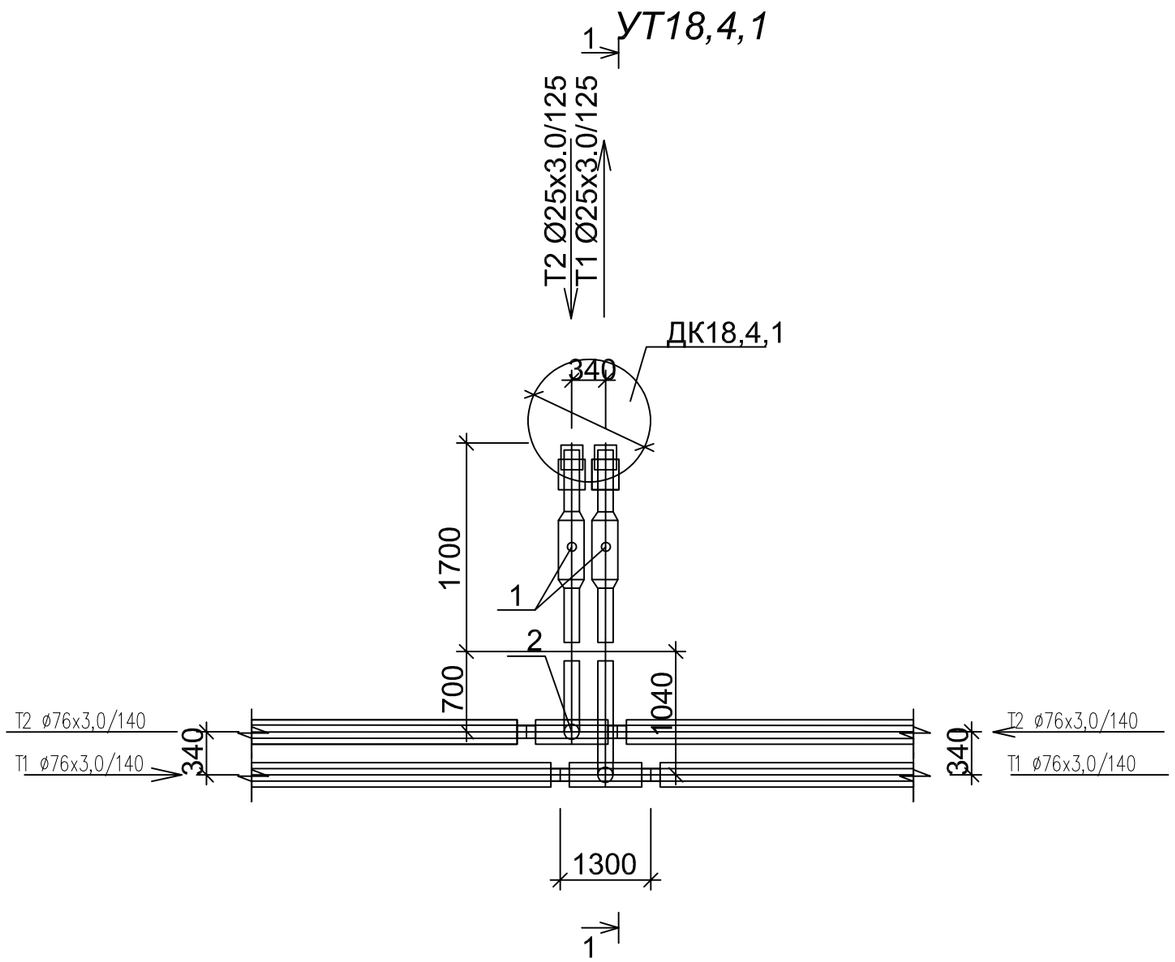

Спецификация

Поз	Обозначение	Наименование	Ед изм	Кол-во	Масса ед, кг	Прим
1	DN25 Ст25х3,0-2-ППУ-ПЭ	Шаровый кран полнопроходной с МЗИ	шт	2		
		длина штока с редуктором L=600мм				
2	Ст76х3,0-25х3,0-2-ППУ-ПЭ	Тройниковое ответвление	шт	1		
		I=700 мм, L= 1300 мм				
3	Ст76х3,0-25х3,0-2-ППУ-ПЭ	Тройниковое ответвление	шт	1		
		I=1040 мм, L= 1300 мм				
	76/140-ПЭ-300	Муфта термоусаживаемая из полиэтилена с комплектом изоляции стыков, длина 300мм	шт	4		
	25/125-ПЭ-300	Муфта термоусаживаемая из полиэтилена с комплектом изоляции стыков, длина 300мм	шт	4		

Разрез 1 - 1

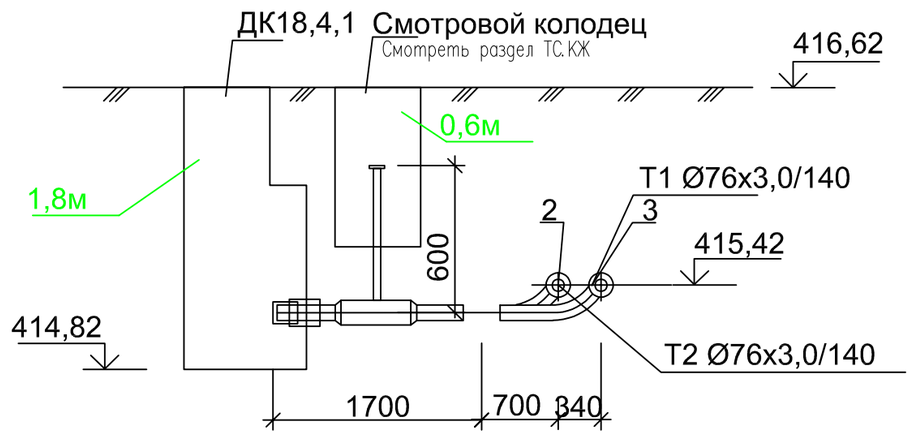

Изм.	Кол-во	Лист	№док.	Подпись	Дата
Разраб.		Бердибайкызы			06.24
Проверил		Амангелди П.			06.24
Н. контроль		Амангелди П.			06.24

18-2024-ТС

«Реконструкция тепловых сетей к N1, N3 котельной города Щучинск, Бурабайского района, Акмолинской области»

Тепломеханические решения тепловых сетей

Стадия	Лист	Листов
РП	6,117	

Участок N2

Узел трубопровода УТ18,4,1. Разрез 1-1

ТОО "ШЫМГОРПРОЕКТ" г. Шымкент 2024г.

Взам. инв.N

Подпись и дата

Инв. N подл.

УТ18,5

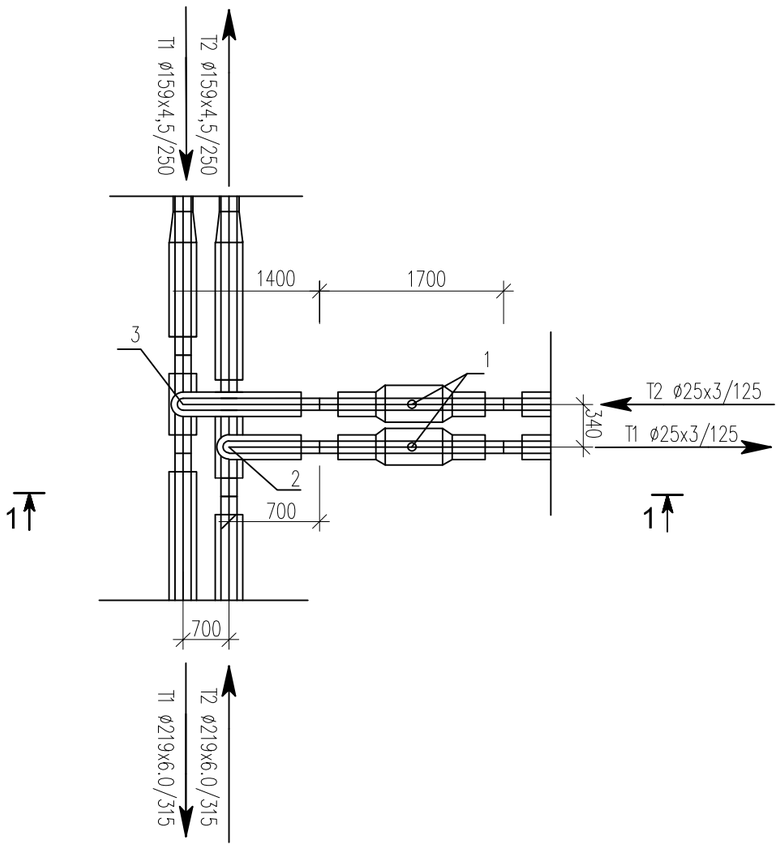

Спецификация

Поз	Обозначение	Наименование	Ед изм	Кол-во	Масса ед, кг	Прим
1	DN25 Ст25х3-2-ППУ-ПЭ	Шаровый кран полнопроходной	шт	2		
		длина штока с редуктором L=600мм				
2	Ст219х6,0-25х3-2-ППУ-ПЭ	Тройниковое ответвление	шт	1		
		I=700 мм, L= 1400 мм				
3	Ст219х6,0-25х3-2-ППУ-ПЭ	Тройниковое ответвление	шт	1		
		I=1400 мм, L= 1400 мм				
	219/315-ПЭ-600	Муфта термоусаживаемая из полиэтилена с комплектом изоляции стыков	шт	6		
	25/125-ПЭ-300	Муфта термоусаживаемая из полиэтилена с комплектом изоляции стыков	шт	4		
	159/250-ПЭ-600	Муфта термоусаживаемая из полиэтилена с комплектом изоляции стыков	шт	2		
	Ст219х6,0-159х4,5-2-ППУ-ПЭ	переход стандартный	шт	2		

Разрез 1 - 1

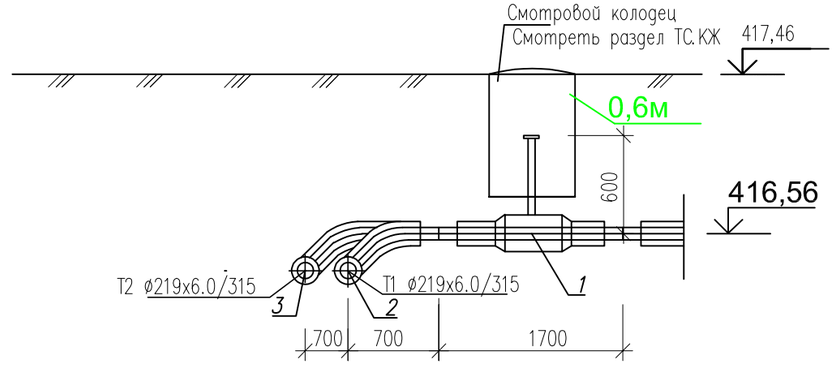

Изм.	Кол-во	Лист	№док.	Подпись	Дата
Разраб.		Бердибайкызы			06.24
Проверил		Амангелди П.			06.24
Н. контроль		Амангелди П.			06.24

18-2024-ТС

«Реконструкция тепловых сетей к N1, N3 котельной города Щучинск, Бурабайского района, Акмолинской области»

Тепломеханические решения тепловых сетей

Стадия	Лист	Листов
РП	6,118	

Участок N2
Узел трубопровода УТ18,5. Разрез 1-1

ТОО "ШЫМГОРПРОЕКТ"
г. Шымкент 2024г.

Взам. инв.N | Подпись и дата | Инв. N подл.

УТ18,6

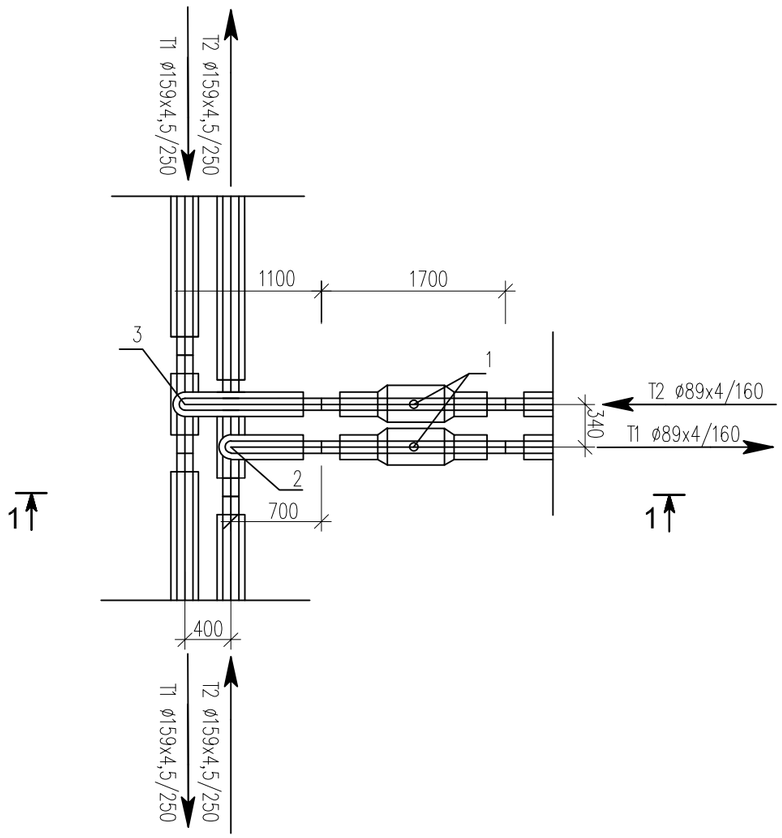

Спецификация

Поз	Обозначение	Наименование	Ед изм	Кол-во	Масса ед, кг	Прим
1	DN80 Ст89х4-2-ППУ-ПЭ	Шаровый кран полнопроходной	шт	2		
		длина штока с редуктором L=600мм				
2	Ст159х4,5-89х4-2-ППУ-ПЭ	Тройниковое ответвление	шт	1		
		I=700 мм, L= 1300 мм				
3	Ст159х4,5-89х4-2-ППУ-ПЭ	Тройниковое ответвление	шт	1		
		I=1100 мм, L= 1300 мм				
	159/250-ПЭ-600	Муфта термоусаживаемая из полиэтилена с комплектом изоляции стыков	шт	4		
	89/160-ПЭ-300	Муфта термоусаживаемая из полиэтилена с комплектом изоляции стыков	шт	4		

Разрез 1 - 1

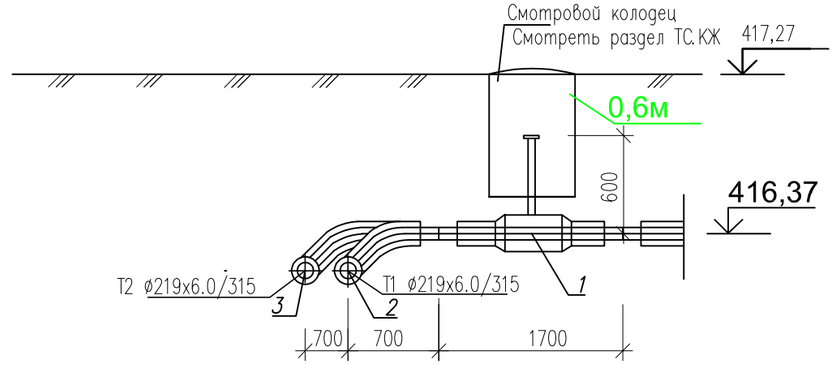

Изм.	Кол-во	Лист	№док.	Подпись	Дата
Разраб.		Бердибайкызы			06.24
Проверил		Амангелди П.			06.24
Н. контроль		Амангелди П.			06.24

18-2024-ТС

«Реконструкция тепловых сетей к N1, N3 котельной города Щучинск, Бурабайского района, Акмолинской области»

Тепломеханические решения тепловых сетей

Стадия	Лист	Листов
РП	6,119	

Участок N2
Узел трубопровода УТ18,6. Разрез 1-1

ТОО "ШЫМГОРПРОЕКТ"
г. Шымкент 2024г.

Взам. инв.N | Подпись и дата | Инв. N подл.

УТ18,7

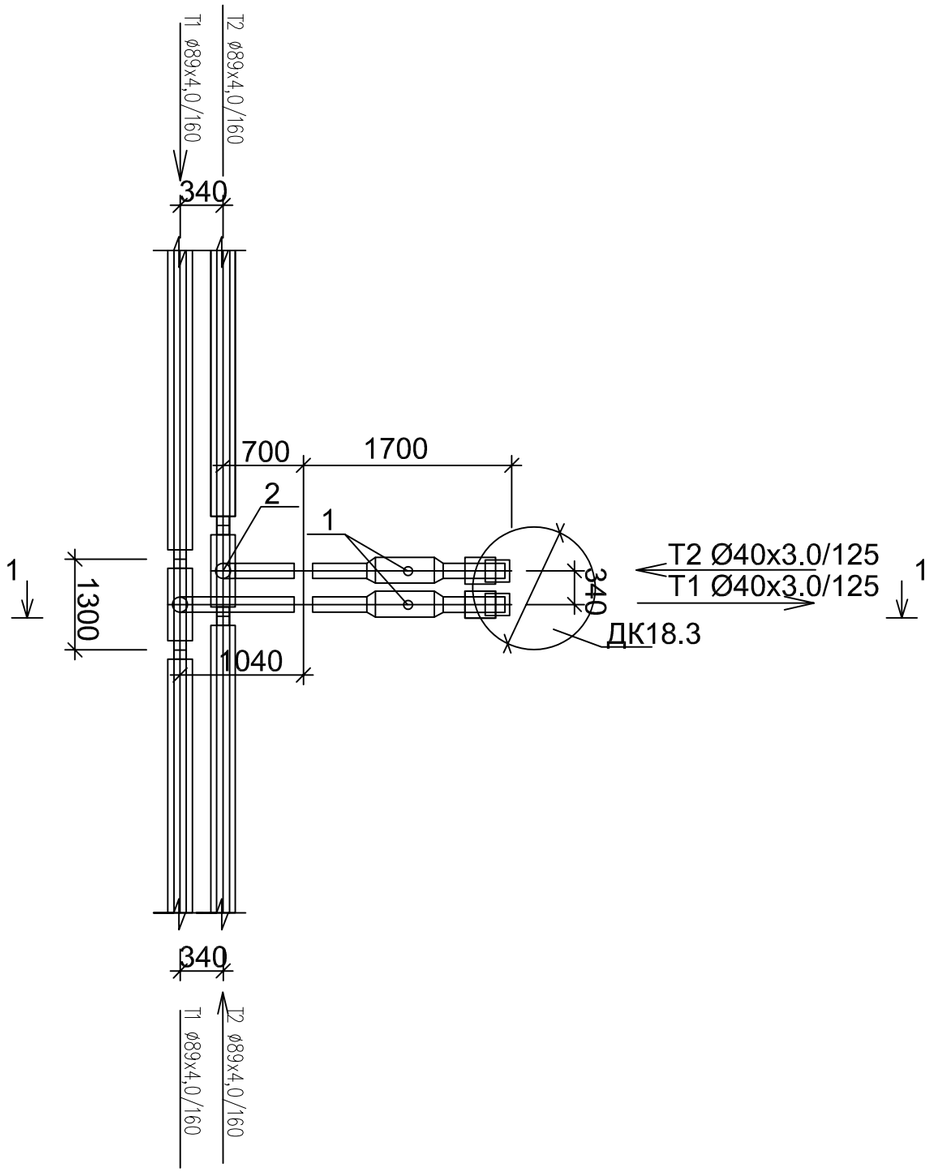

Спецификация

Поз	Обозначение	Наименование	Ед изм	Кол-во	Масса ед, кг	Прим
1	DN40 Ст40х3,0-2-ППУ-ПЭ	Шаровый кран полнопроходной с МЗИ	шт	2		
		длина штока с редуктором L=600мм				
2	Ст89х4,0-40х3,0-2-ППУ-ПЭ	Тройниковое ответвление	шт	1		
		I=700 мм, L= 1300 мм				
3	Ст89х4,0-40х3,0-2-ППУ-ПЭ	Тройниковое ответвление	шт	1		
		I=1040 мм, L= 1300 мм				
	89/160-ПЭ-300	Муфта термоусаживаемая из полиэтилена с комплектом изоляции стыков, длина 300мм	шт	4		
	40/125-ПЭ-300	Муфта термоусаживаемая из полиэтилена с комплектом изоляции стыков, длина 300мм	шт	4		

Разрез 1 - 1

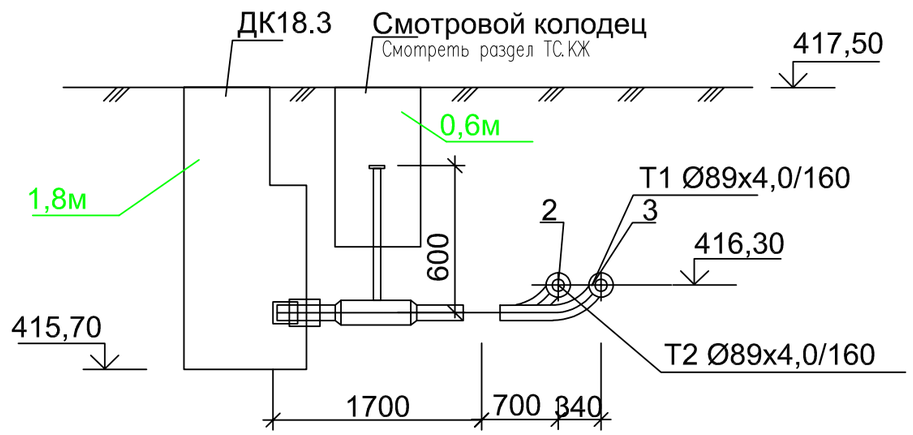

Изм.	Кол-во	Лист	№док.	Подпись	Дата
Разраб.		Бердибайкызы			06.24
Проверил		Амангелди П.			06.24
Н.контроль		Амангелди П.			06.24

18-2024-ТС

«Реконструкция тепловых сетей к N1, N3 котельной города Щучинск, Бурабайского района, Акмолинской области»

Тепломеханические решения тепловых сетей

Стадия	Лист	Листов
РП	6,120	

Участок N2
Узел трубопровода УТ8.2. Разрез 1-1

ТОО "ШЫМГОРПРОЕКТ"
г. Шымкент 2024г.

Взам. инв.N | Подпись и дата | Инв. N подл

УТ18,8

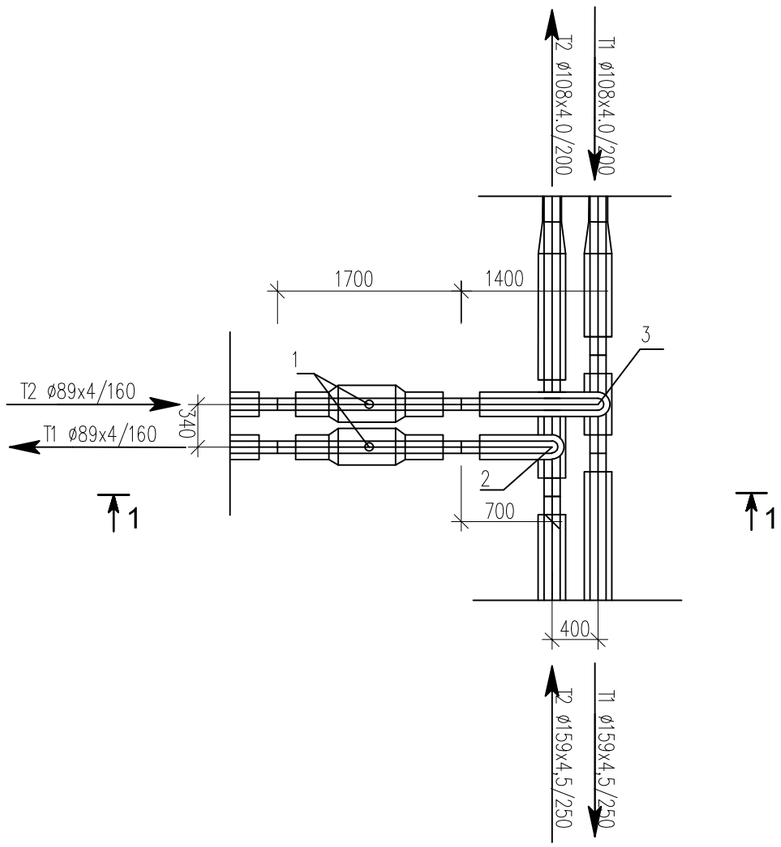

Спецификация

Поз	Обозначение	Наименование	Ед изм	Кол-во	Масса ед, кг	Прим
1	DN80 Ст89х4-2-ППУ-ПЭ	Шаровый кран полнопроходной	шт	2		
		длина штока с редуктором L=600мм				
2	Ст159х4,5-89х4-2-ППУ-ПЭ	Тройниковое ответвление	шт	1		
		I=700 мм, L= 1400 мм				
3	Ст159х4,5-89х4-2-ППУ-ПЭ	Тройниковое ответвление	шт	1		
		I=1100 мм, L= 1400 мм				
	159/250-ПЭ-600	Муфта термоусаживаемая из полиэтилена с комплектом изоляции стыков	шт	6		
	89/160-ПЭ-300	Муфта термоусаживаемая из полиэтилена с комплектом изоляции стыков	шт	4		
	108/200-ПЭ-300	Муфта термоусаживаемая из полиэтилена с комплектом изоляции стыков	шт	2		

Разрез 1 - 1

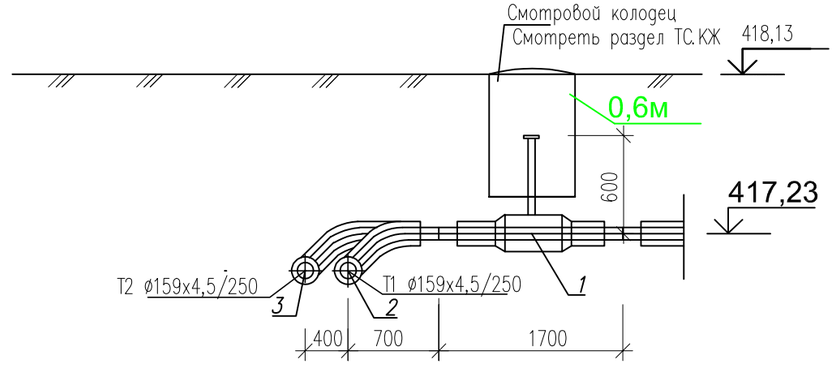

Изм.	Кол-во	Лист	№док.	Подпись	Дата
Разраб.		Бердибайкызы			06.24
Проверил		Амангелди П.			06.24
Н. контроль		Амангелди П.			06.24

18-2024-ТС

«Реконструкция тепловых сетей к N1, N3 котельной города Щучинск, Бурабайского района, Акмолинской области»

Тепломеханические решения тепловых сетей

Стадия	Лист	Листов
РП	6,121	

Участок N2
Узел трубопровода УТ18,8. Разрез 1-1

ТОО "ШЫМГОРПРОЕКТ"
г. Шымкент 2024г.

Взам. инв.N | Подпись и дата | Инв. N подл.

УТ18,9

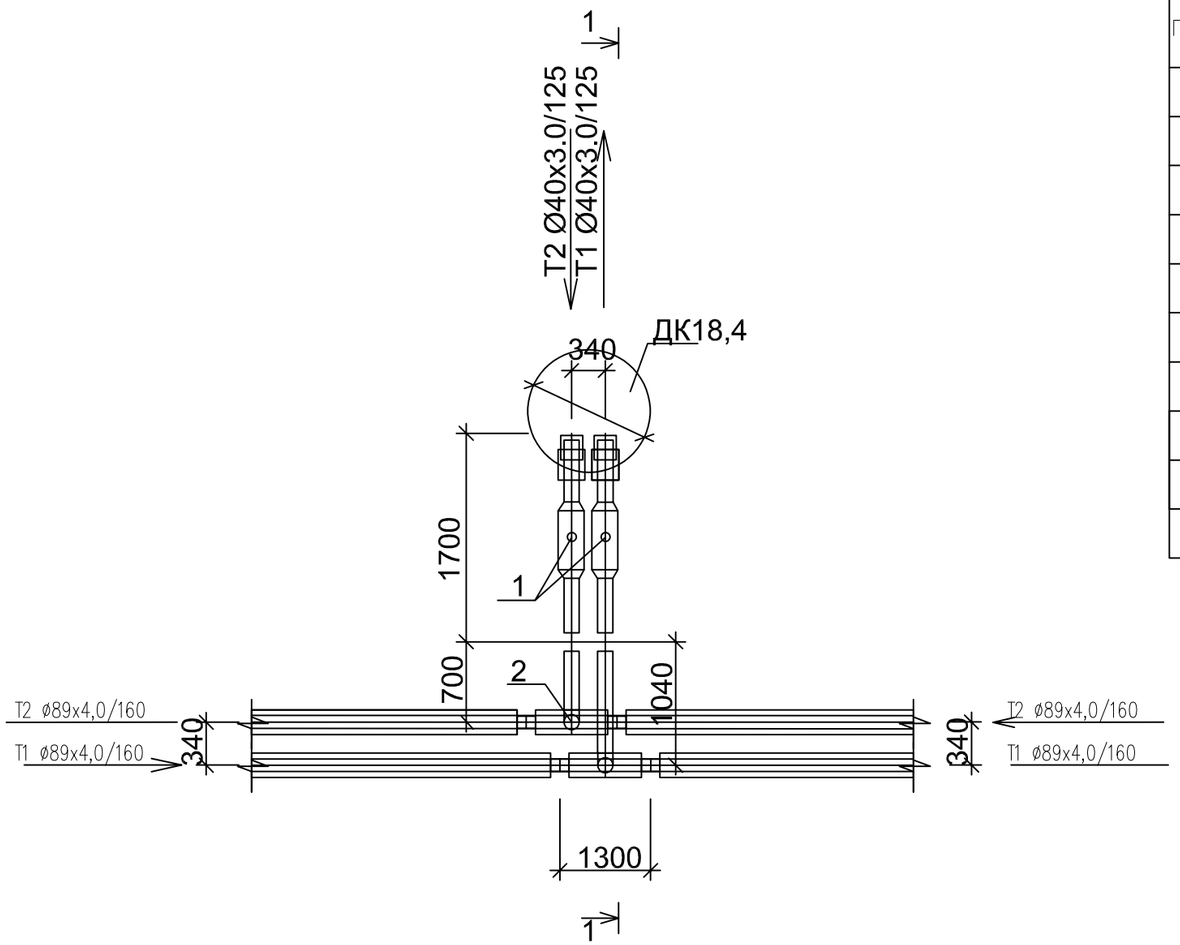

Спецификация

Поз	Обозначение	Наименование	Ед изм	Кол-во	Масса ед, кг	Прим
1	DN40 Ст40х3,0-2-ППУ-ПЭ	Шаровый кран полнопроходной с МЗИ	шт	2		
		длина штока с редуктором L=600мм				
2	Ст89х4,0-40х3,0-2-ППУ-ПЭ	Тройниковое ответвление	шт	1		
		I=700 мм, L= 1300 мм				
3	Ст89х4,0-40х3,0-2-ППУ-ПЭ	Тройниковое ответвление	шт	1		
		I=1040 мм, L= 1300 мм				
	89/160-ПЭ-300	Муфта термоусаживаемая из полиэтилена с комплектом изоляции стыков, длина 300мм	шт	4		
	40/125-ПЭ-300	Муфта термоусаживаемая из полиэтилена с комплектом изоляции стыков, длина 300мм	шт	4		

Разрез 1 - 1

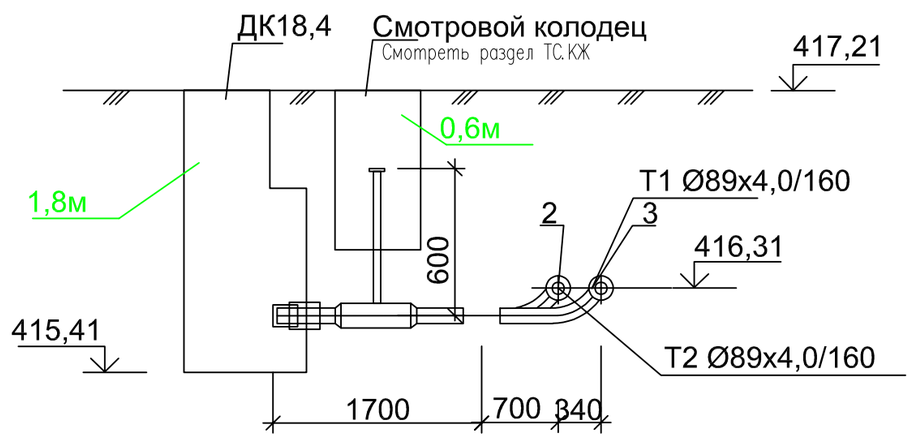

Изм.	Кол-во	Лист	№док.	Подпись	Дата
Разраб.		Бердибайкызы			06.24
Проверил		Амангелди П.			06.24
Н. контроль		Амангелди П.			06.24

18-2024-ТС

«Реконструкция тепловых сетей к N1, N3 котельной города Щучинск, Бурабайского района, Акмолинской области»

Тепломеханические решения тепловых сетей

Стадия	Лист	Листов
РП	6,122	

Участок N2

Узел трубопровода УТ18,9. Разрез 1-1

ТОО "ШЫМГОРПРОЕКТ" г. Шымкент 2024г.

Взам. инв.N

Подпись и дата

Инв. N подл.

УТ18,10

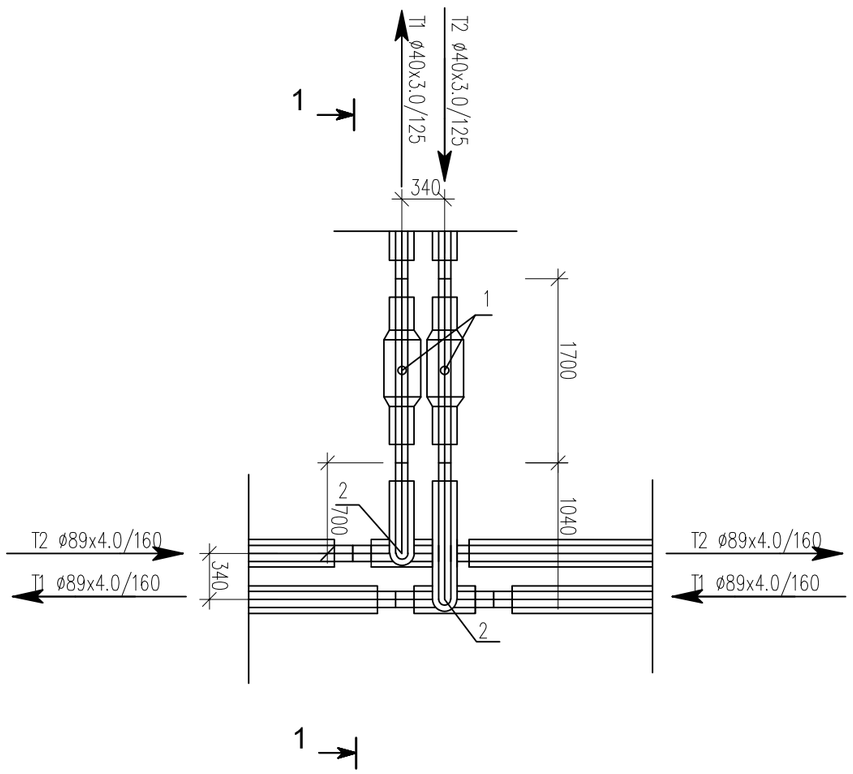

Спецификация

Поз	Обозначение	Наименование	Ед изм	Кол-во	Масса ед, кг	Прим
1	DN40 Ст40х3,0-2-ППУ-ПЭ	Шаровый кран полнопроходной	шт	2		
		длина штока с редуктором L=600мм				
2	Ст89х4,0-40х3,0-2-ППУ-ПЭ	Тройниковое ответвление	шт	1		
		I=700 мм, L= 1300 мм				
3	Ст89х4,0-40х3,0-2-ППУ-ПЭ	Тройниковое ответвление	шт	1		
		I=1040 мм, L= 1300 мм				
	89/160-ПЭ-300	Муфта термоусаживаемая из полиэтилена с комплектом изоляции стыков	шт	4		
	40/125-ПЭ-300	Муфта термоусаживаемая из полиэтилена с комплектом изоляции стыков	шт	4		

Разрез 1 - 1

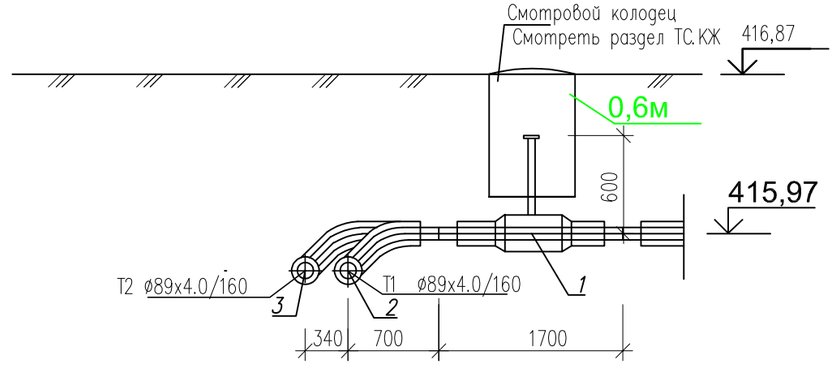

Изм.	Кол-во	Лист	№док.	Подпись	Дата
Разраб.		Бердибайкызы			06.24
Проверил		Амангелди П.			06.24
Н. контроль		Амангелди П.			06.24

18-2024-ТС

«Реконструкция тепловых сетей к N1, N3 котельной города Щучинск, Бурабайского района, Акмолинской области»

Тепломеханические решения тепловых сетей

Стадия	Лист	Листов
РП	6,123	

Участок N2
Узел трубопровода УТ18,10. Разрез 1-1

ТОО "ШЫМГОРПРОЕКТ"
г. Шымкент 2024г.

Взам. инв.N | Подпись и дата | Инв. N подл.

УТ18,10,1

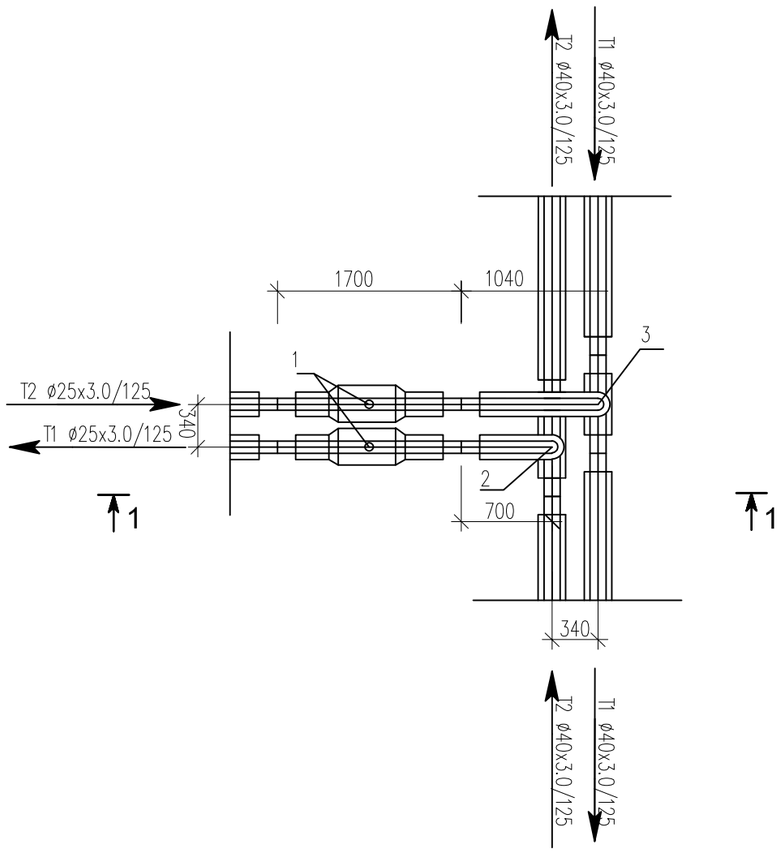

Спецификация

Поз	Обозначение	Наименование	Ед изм	Кол-во	Масса ед, кг	Прим
1	DN25 Ст25х3,0-2-ППУ-ПЭ	Шаровый кран полнопроходной	шт	2		
		длина штока с редуктором L=600мм				
2	Ст40х3,0-25х3,0-2-ППУ-ПЭ	Тройниковое ответвление	шт	1		
		I=700 мм, L= 1300 мм				
3	Ст40х3,0-25х3,0-2-ППУ-ПЭ	Тройниковое ответвление	шт	1		
		I=1040 мм, L= 1300 мм				
	40/125-ПЭ-300	Муфта термоусаживаемая из полиэтилена с комплектом изоляции стыков	шт	4		
	25/125-ПЭ-300	Муфта термоусаживаемая из полиэтилена с комплектом изоляции стыков	шт	4		
	Ст40х3,0-ø25х3-2-ППУ-ПЭ	Переход стандартный		2		

Разрез 1 - 1

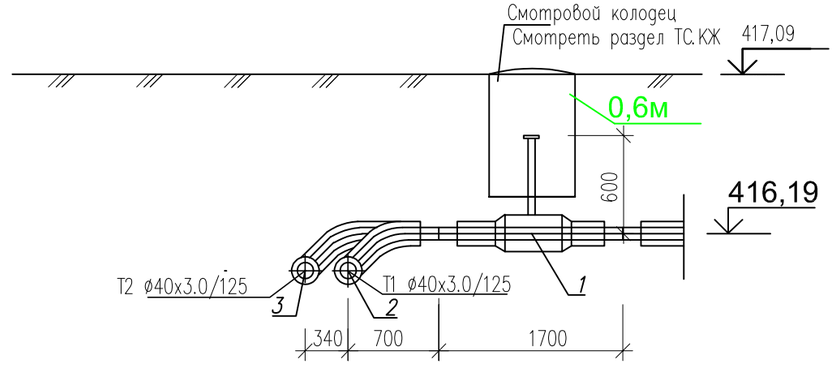

Изм.	Кол-во	Лист	№док.	Подпись	Дата
Разраб.		Бердибайкызы			06.24
Проверил		Амангелди П.			06.24
Н. контроль		Амангелди П.			06.24

18-2024-ТС

«Реконструкция тепловых сетей к N1, N3 котельной города Щучинск, Бурабайского района, Акмолинской области»

Тепломеханические решения тепловых сетей

Стадия	Лист	Листов
РП	6,124	

Участок N2
Узел трубопровода УТ18,10,1. Разрез 1-1

ТОО "ШЫМГОРПРОЕКТ"
г. Шымкент 2024г.

Взам. инв.N | Подпись и дата | Инв. N подл.

УТ18,11

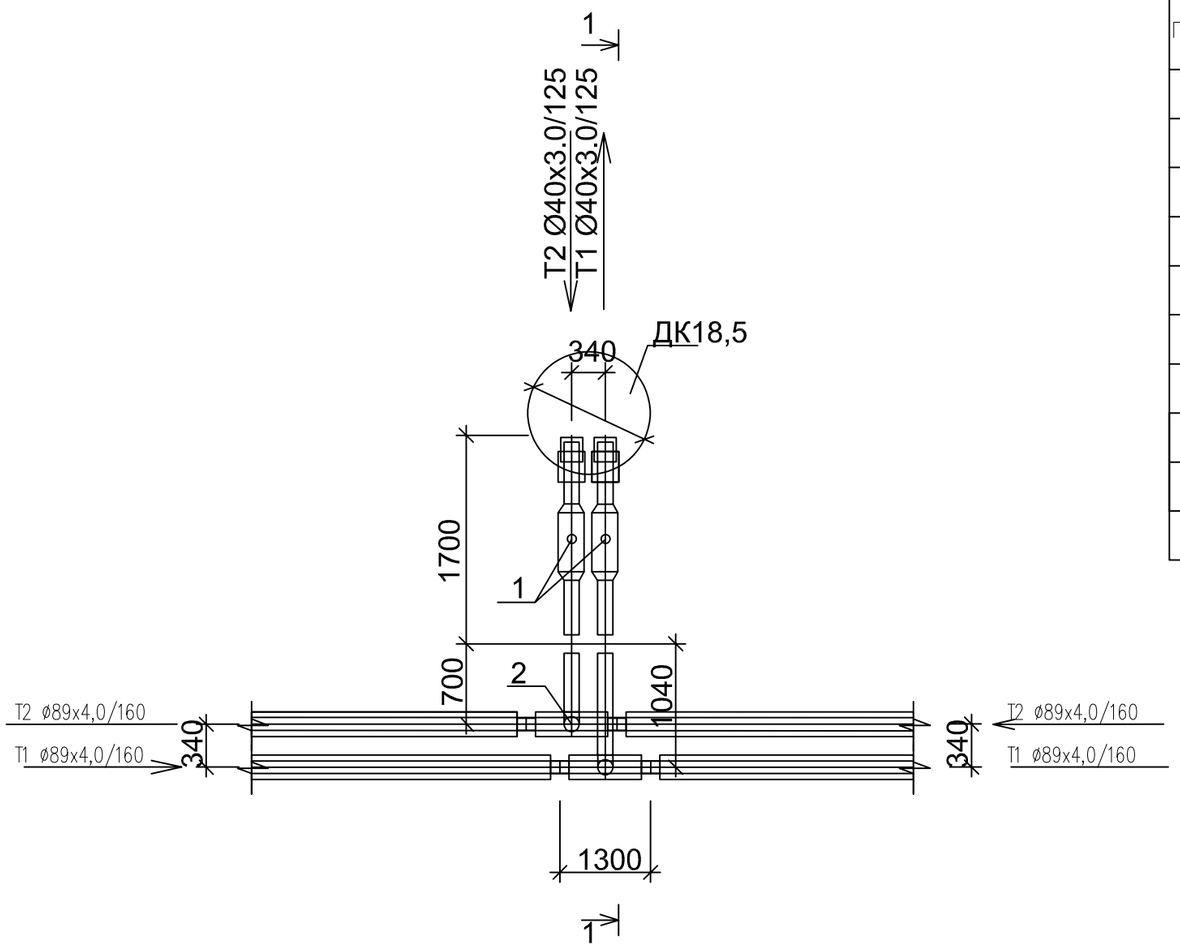

Спецификация

Поз	Обозначение	Наименование	Ед изм	Кол-во	Масса ед, кг	Прим
1	DN40 Ст40х3,0-2-ППУ-ПЭ	Шаровый кран полнопроходной с МЗИ	шт	2		
		длина штока с редуктором L=600мм				
2	Ст89х4,0-40х3,0-2-ППУ-ПЭ	Тройниковое ответвление	шт	1		
		I=700 мм, L= 1300 мм				
3	Ст89х4,0-40х3,0-2-ППУ-ПЭ	Тройниковое ответвление	шт	1		
		I=1040 мм, L= 1300 мм				
	89/160-ПЭ-300	Муфта термоусаживаемая из полиэтилена с комплектом изоляции стыков, длина 300мм	шт	4		
	40/125-ПЭ-300	Муфта термоусаживаемая из полиэтилена с комплектом изоляции стыков, длина 300мм	шт	4		

Разрез 1 - 1

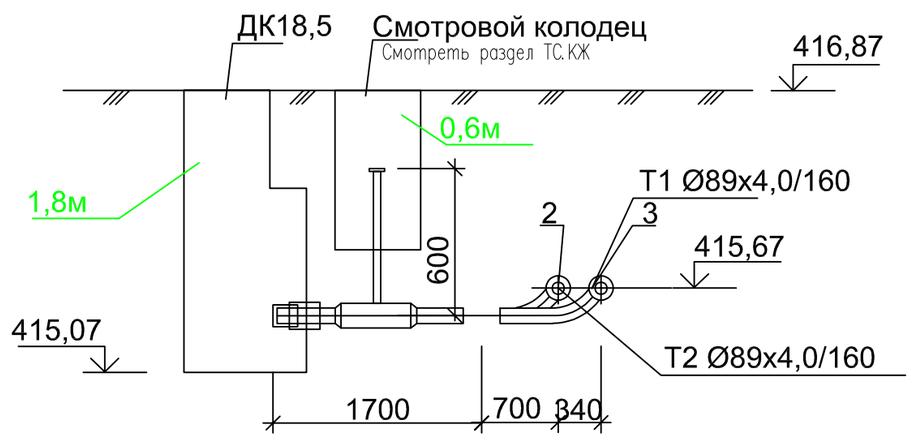

Изм.	Кол-во	Лист	№док.	Подпись	Дата
Разраб.		Бердибайкызы			06.24
Проверил		Амангелди П.			06.24
Н. контроль		Амангелди П.			06.24

18-2024-ТС

«Реконструкция тепловых сетей к N1, N3 котельной города Щучинск, Бурабайского района, Акмолинской области»

Тепломеханические решения тепловых сетей

Стадия	Лист	Листов
РП	6,125	

Участок N2

Узел трубопровода УТ18,11. Разрез 1-1

ТОО "ШЫМГОРПРОЕКТ" г. Шымкент 2024г.

Взам. инв.N

Подпись и дата

Инв. N подл.

УТ18,12

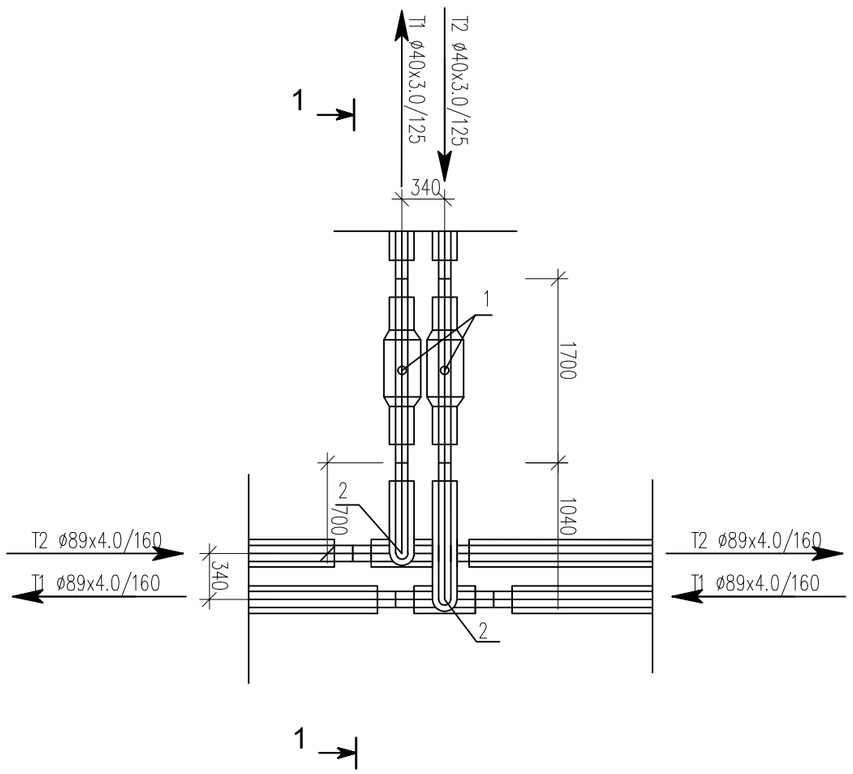

Спецификация

Поз	Обозначение	Наименование	Ед изм	Кол-во	Масса ед, кг	Прим
1	DN40 Ст40х3,0-2-ППУ-ПЭ	Шаровый кран полнопроходной	шт	2		
		длина штока с редуктором L=600мм				
2	Ст89х4,0-40х3,0-2-ППУ-ПЭ	Тройниковое ответвление	шт	1		
		I=700 мм, L= 1300 мм				
3	Ст89х4,0-40х3,0-2-ППУ-ПЭ	Тройниковое ответвление	шт	1		
		I=1040 мм, L= 1300 мм				
	89/160-ПЭ-300	Муфта термоусаживаемая из полиэтилена с комплектом изоляции стыков	шт	4		
	40/125-ПЭ-300	Муфта термоусаживаемая из полиэтилена с комплектом изоляции стыков	шт	4		

Разрез 1 - 1

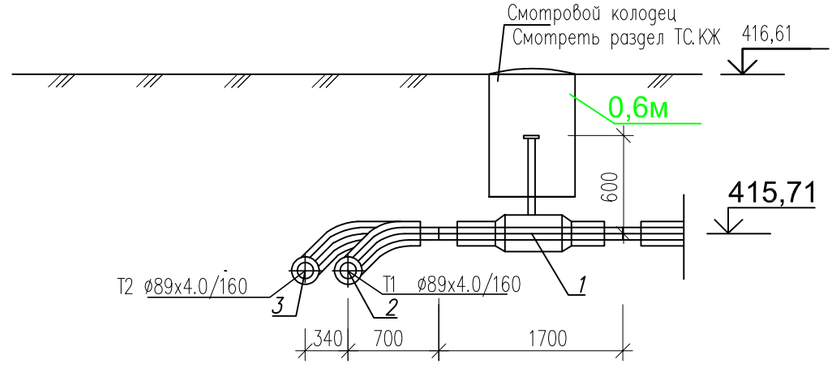

Изм.	Кол-во	Лист	№док.	Подпись	Дата
Разраб.		Бердибайкызы			06.24
Проверил		Амангелди П.			06.24
Н. контроль		Амангелди П.			06.24

18-2024-ТС

«Реконструкция тепловых сетей к N1, N3 котельной города Щучинск, Бурабайского района, Акмолинской области»

Тепломеханические решения тепловых сетей

Стадия	Лист	Листов
РП	6,126	

Участок N2
Узел трубопровода УТ18,12. Разрез 1-1

ТОО "ШЫМГОРПРОЕКТ"
г. Шымкент 2024г.

Взам. инв.N | Подпись и дата | Инв. N подл.

УТ18,13

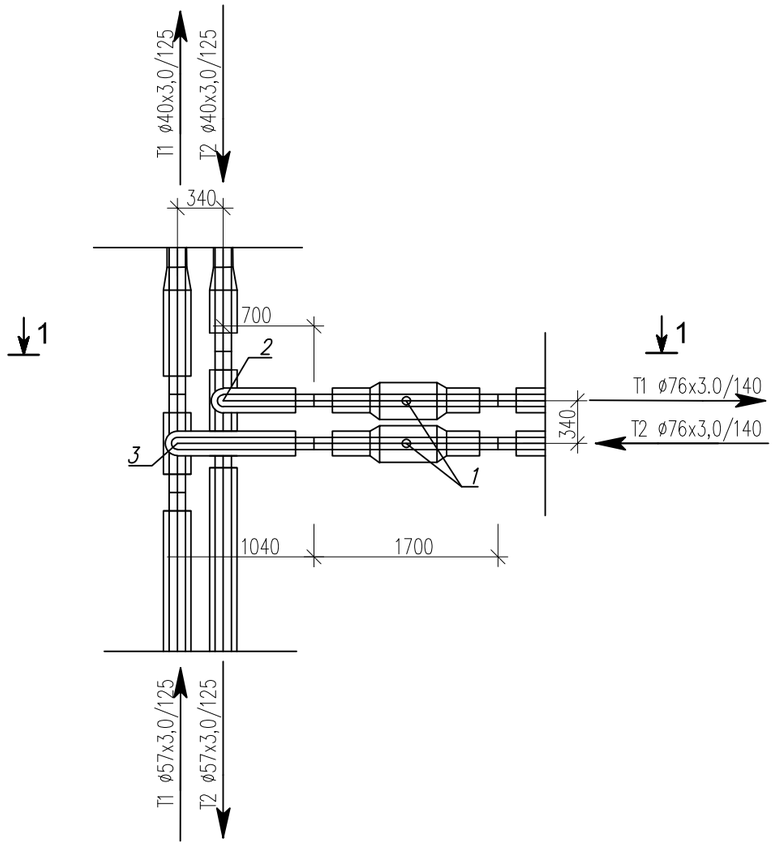

Спецификация

Поз	Обозначение	Наименование	Ед изм	Кол-во	Масса ед, кг	Прим
1	DN65 Ст76х3,0-2-ППУ-ПЭ	Шаровый кран полнопроходной	шт	2		
		длина штока с редуктором L=600мм				
2	Ст76х3,0-57х3,0-2-ППУ-ПЭ	Тройниковое ответвление	шт	1		
		I=700 мм, L= 1200 мм				
3	Ст76х3,0-57х3,0-2-ППУ-ПЭ	Тройниковое ответвление	шт	1		
		I=1040 мм, L= 1200 мм				
	76/140-ПЭ-300	Муфта термоусаживаемая из полиэтилена с комплектом изоляции стыков	шт	4		
	57/125-ПЭ-300	Муфта термоусаживаемая из полиэтилена с комплектом изоляции стыков	шт	6		
	40/125-ПЭ-300	Муфта термоусаживаемая из полиэтилена с комплектом изоляции стыков	шт	2		
	Ст57х3,0-40х3,0-2-ППУ-ПЭ	переход стандартный	шт	2		

Разрез 1 - 1

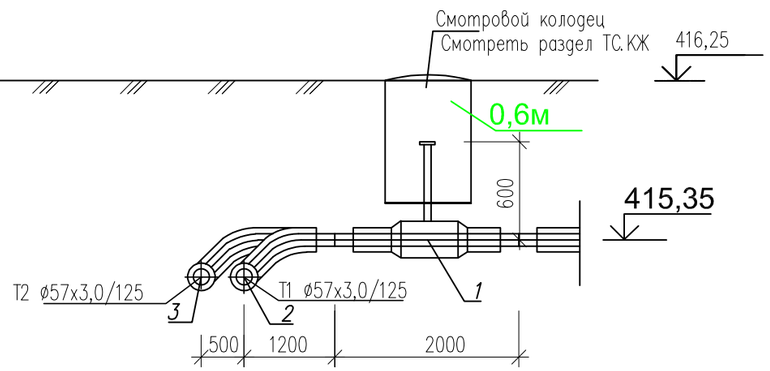

Изм.	Кол-во	Лист	№док.	Подпись	Дата
Разраб.		Бердибайкызы			06.24
Проверил		Амангелди П.			06.24
Н. контроль		Амангелди П.			06.24

18-2024-ТС

«Реконструкция тепловых сетей к N1, N3 котельной города Щучинск, Бурабайского района, Акмолинской области»

Тепломеханические решения тепловых сетей

Стадия	Лист	Листов
РП	6,127	

Участок N2
Узел трубопровода УТ18,13. Разрез 1-1

ТОО "ШЫМГОРПРОЕКТ"
г. Шымкент 2024г.

Взам. инв.N
Подпись и дата
Инв. N подл.

УТ18,8,1

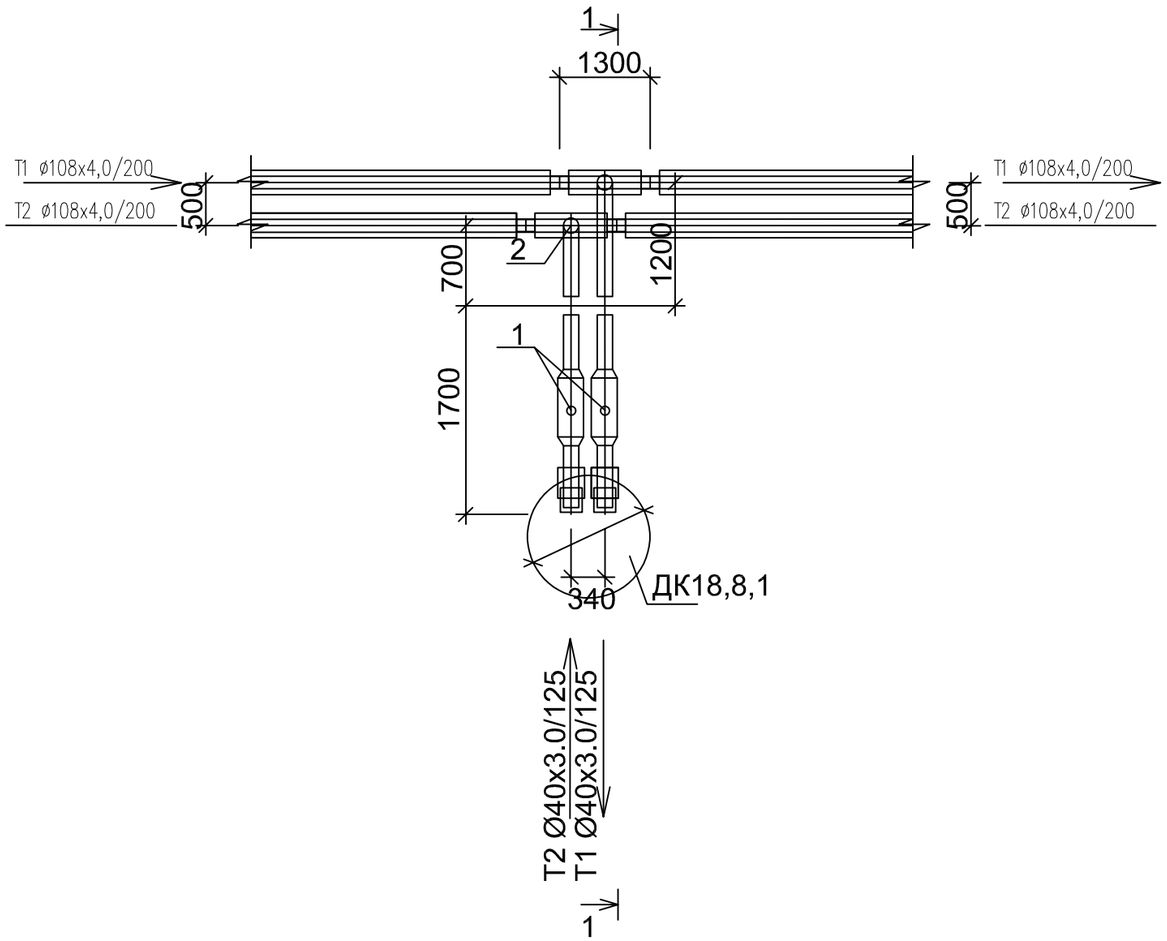

Спецификация

Поз	Обозначение	Наименование	Ед изм	Кол-во	Масса ед, кг	Прим
1	DN40 Ст40х3,0-2-ППУ-ПЭ	Шаровый кран полнопроходной с МЗИ	шт	2		
		длина штока с редуктором L=600мм				
2	Ст108х4,0-40х3,0-2-ППУ-ПЭ	Тройниковое ответвление	шт	1		
		I=700 мм, L= 1300 мм				
3	Ст108х4,0-40х3,0-2-ППУ-ПЭ	Тройниковое ответвление	шт	1		
		I=1200 мм, L= 1300 мм				
	108/200-ПЭ-300	Муфта термоусаживаемая из полиэтилена с комплектом изоляции стыков, длина 300мм	шт	4		
	40/125-ПЭ-300	Муфта термоусаживаемая из полиэтилена с комплектом изоляции стыков, длина 300мм	шт	4		

Разрез 1 - 1

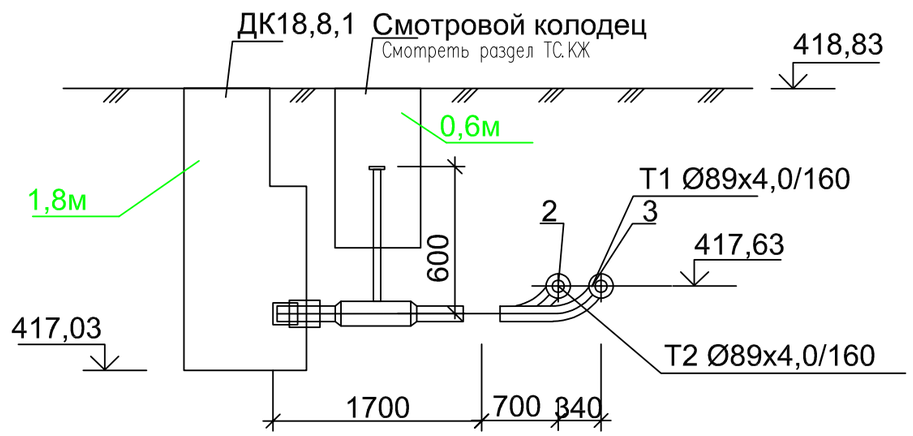

Изм.	Кол-во	Лист	№док.	Подпись	Дата
Разраб.		Бердибайкызы			06.24
Проверил		Амангелди П.			06.24
Н. контроль		Амангелди П.			06.24

18-2024-ТС

«Реконструкция тепловых сетей к N1, N3 котельной города Щучинск, Бурабайского района, Акмолинской области»

Тепломеханические решения тепловых сетей

Стадия	Лист	Листов
РП	6,128	

Участок N2

Узел трубопровода УТ18,8,1. Разрез 1-1

ТОО "ШЫМГОРПРОЕКТ" г. Шымкент 2024г.

Взам. инв.N | Подпись и дата | Инв. N подл

УТ19

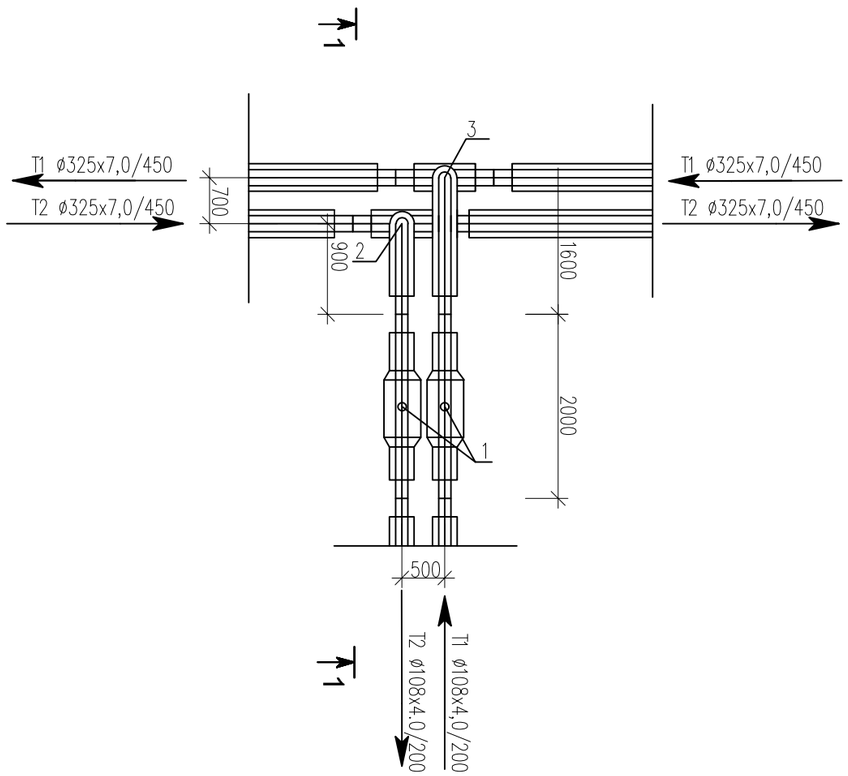

Спецификация

Поз	Обозначение	Наименование	Ед изм	Кол-во	Масса ед, кг	Прим
1	DN100 Ст108х4,0-2-ППУ-ПЭ	Шаровый кран полнопроходной	шт	2		
		длина штока с редуктором L=600мм				
2	Ст325х7,0-108х4,0-2-ППУ-ПЭ	Тройниковое ответвление	шт	1		
		l=900 мм, L= 1800 мм				
3	Ст325х7,0-108х4,0-2-ППУ-ПЭ	Тройниковое ответвление	шт	1		
		l=1600 мм, L= 1800 мм				
	325/450-ПЭ-600	Муфта термоусаживаемая из полиэтилена с комплектом изоляции стыков	шт	4		
	108/200-ПЭ-300	Муфта термоусаживаемая из полиэтилена с комплектом изоляции стыков	шт	4		

Разрез 1 - 1

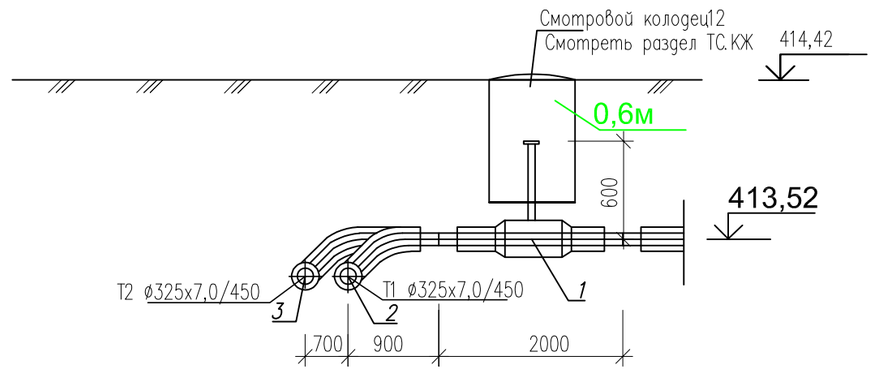

Изм.	Кол-во	Лист	№док.	Подпись	Дата
Разраб.		Бердибайкызы			06.24
Проверил		Амангелди П.			06.24
Н. контроль		Амангелди П.			06.24

18-2024-ТС

«Реконструкция тепловых сетей к N1, N3 котельной города Щучинск, Бурабайского района, Акмолинской области»

Тепломеханические решения тепловых сетей

Стадия	Лист	Листов
РП	6,129	

Участок N2
Узел трубопровода УТ19. Разрез 1-1

ТОО "ШЫМГОРПРОЕКТ"
г. Шымкент 2024г.

Взам. инв.N | Подпись и дата | Инв. N подл.

УТ20

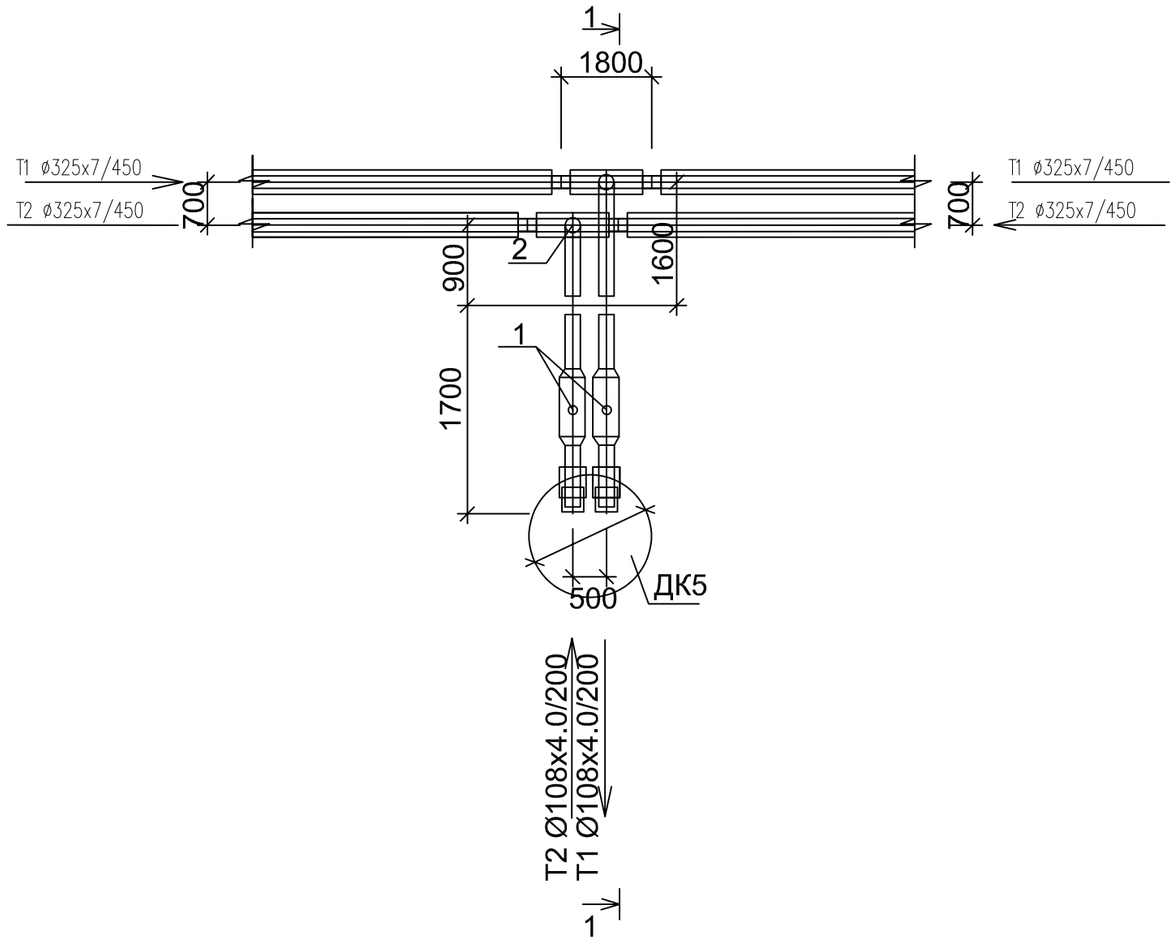

Спецификация

Поз	Обозначение	Наименование	Ед изм	Кол-во	Масса ед, кг	Прим
1	DN100 Ст108х4,0-2-ППУ-ПЭ	Шаровый кран полнопроходной с МЗИ	шт	2		
		длина штока с редуктором L=1130мм				
2	Ст325х7,0-108х4,0-2-ППУ-ПЭ	Тройниковое ответвление	шт	1		
		I=900 мм, L= 1800 мм				
3	Ст325х7,0-108х4,0-2-ППУ-ПЭ	Тройниковое ответвление	шт	1		
		I=1600 мм, L= 1800 мм				
	ГОСТ 10705-80*	Труба стальная гр "В" Ст 10 ø159х5.0	м	0,5		
	325/450-ПЭ-600	Муфта термоусаживаемая из полиэтилена с комплектом изоляции стыков	шт	4		
	108/200-ПЭ-600	Муфта термоусаживаемая из полиэтилена с комплектом изоляции стыков	шт	4		

Разрез 1 - 1

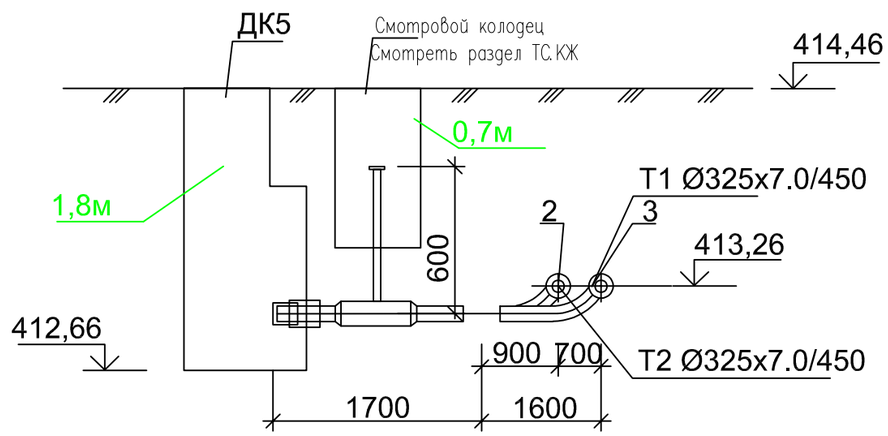

Изм.	Кол-во	Лист	№док.	Подпись	Дата
Разраб.		Бердибайкызы			06.24
Проверил		Амангелди П.			06.24
Н. контроль		Амангелди П.			06.24

18-2024-ТС

«Реконструкция тепловых сетей к N1, N3 котельной города Щучинск, Бурабайского района, Акмолинской области»

Тепломеханические решения тепловых сетей

Стадия	Лист	Листов
РП	6,130	

Участок N2
Узел трубопровода УТ20. Разрез 1-1

ТОО "ШЫМГОРПРОЕКТ"
г. Шымкент 2024г.

Взам. инв.N | Подпись и дата | Инв. N подл.

УТ21

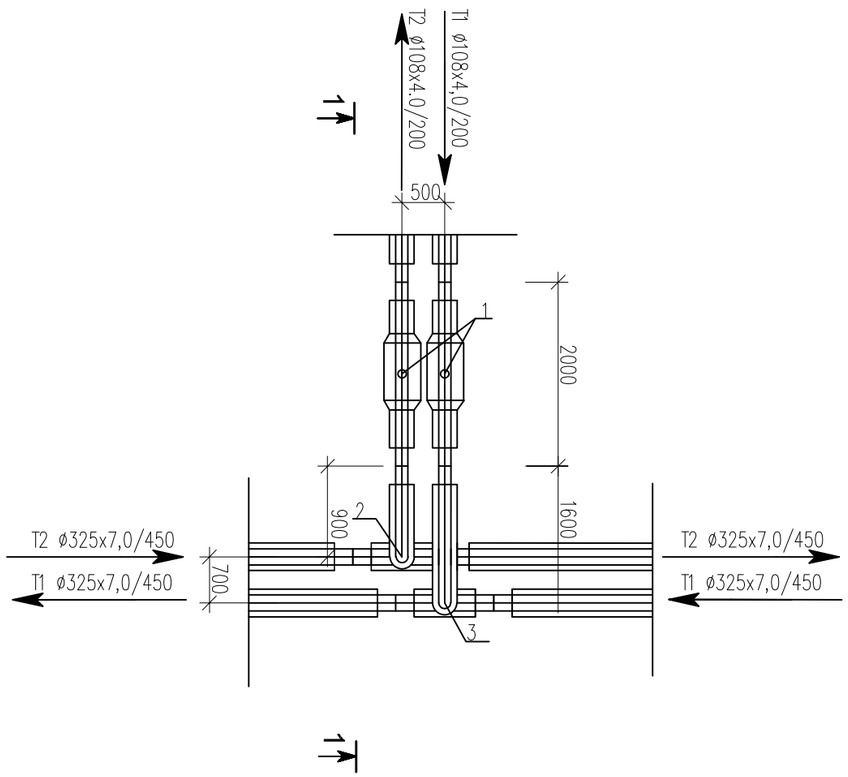

Спецификация

Поз	Обозначение	Наименование	Ед изм	Кол-во	Масса ед, кг	Прим
1	DN100 Ст108х4,0-2-ППУ-ПЭ	Шаровый кран полнопроходной	шт	2		
		длина штока с редуктором L=600мм				
2	Ст325х7,0-108х4,0-2-ППУ-ПЭ	Тройниковое ответвление	шт	1		
		I=900 мм, L= 1800 мм				
3	Ст325х7,0-108х4,0-2-ППУ-ПЭ	Тройниковое ответвление	шт	1		
		I=1600 мм, L= 1800 мм				
	325/450-ПЭ-600	Муфта термоусаживаемая из полиэтилена с комплектом изоляции стыков	шт	4		
	108/200-ПЭ-300	Муфта термоусаживаемая из полиэтилена с комплектом изоляции стыков	шт	4		

Разрез 1 - 1

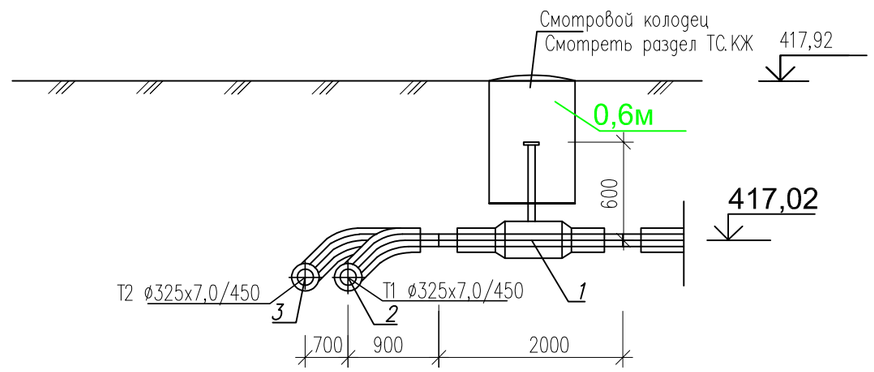

Изм.	Кол-во	Лист	№док.	Подпись	Дата
Разраб.		Бердибайкызы			06.24
Проверил		Амангелди П.			06.24
Н. контроль		Амангелди П.			06.24

18-2024-ТС

«Реконструкция тепловых сетей к N1, N3 котельной города Щучинск, Бурабайского района, Акмолинской области»

Тепломеханические решения тепловых сетей

Стадия	Лист	Листов
РП	6,131	

Участок N2
Узел трубопровода УТ21. Разрез 1-1

ТОО "ШЫМГОРПРОЕКТ"
г. Шымкент 2024г.

Взам. инв.N | Подпись и дата | Инв. N подл.

УТ22

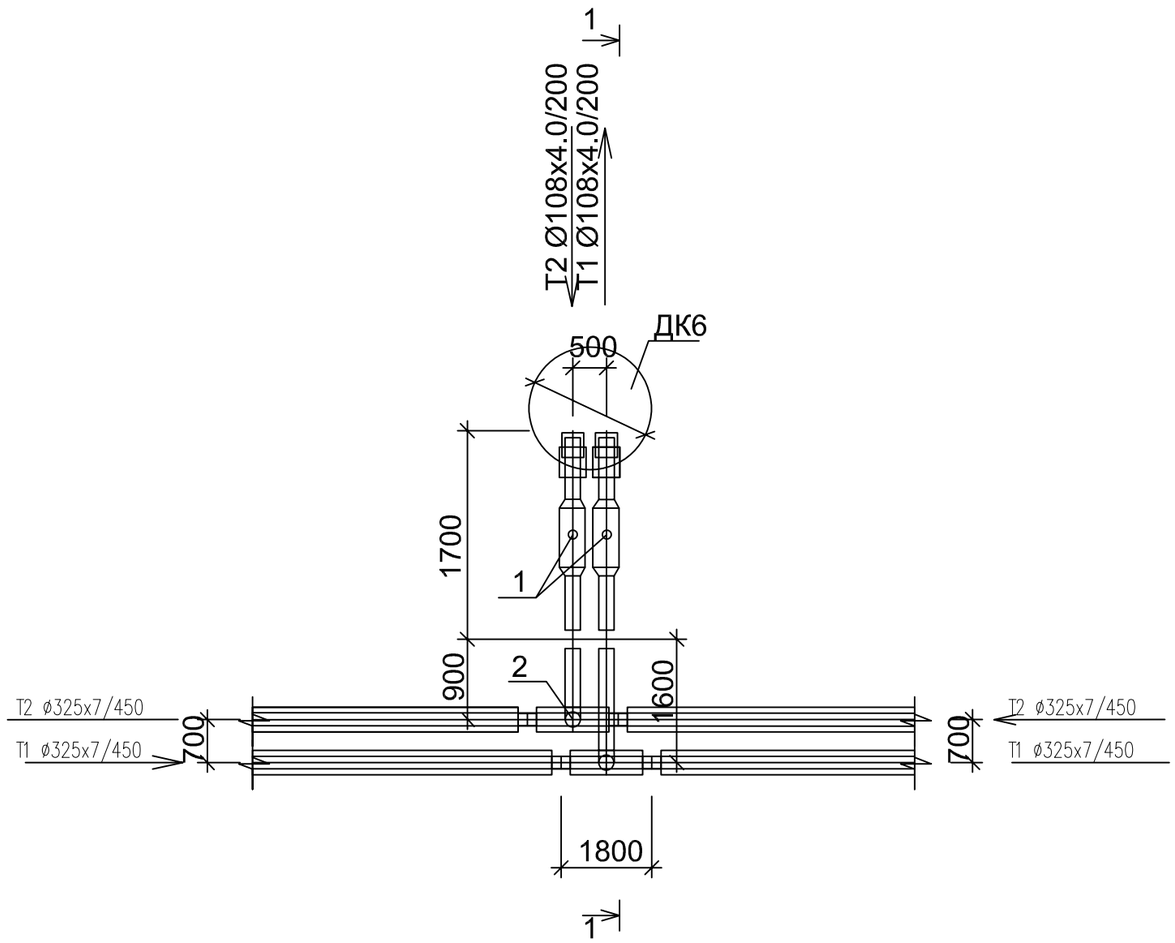

Спецификация

Поз	Обозначение	Наименование	Ед изм	Кол-во	Масса ед, кг	Прим
1	DN100 Ст108х4,0-2-ППУ-ПЭ	Шаровый кран полнопроходной с МЗИ	шт	2		
		длина штока с редуктором L=1130мм				
2	Ст325х7,0-108х4,0-2-ППУ-ПЭ	Тройниковое ответвление	шт	1		
		I=900 мм, L= 1800 мм				
3	Ст325х7,0-108х4,0-2-ППУ-ПЭ	Тройниковое ответвление	шт	1		
		I=1600 мм, L= 1800 мм				
	ГОСТ 10705-80*	Труба стальная гр "В" Ст 10 ø159х5.0	м	0,5		
	325/450-ПЭ-600	Муфта термоусаживаемая из полиэтилена с комплектом изоляции стыков	шт	4		
	108/200-ПЭ-600	Муфта термоусаживаемая из полиэтилена с комплектом изоляции стыков	шт	4		

Разрез 1 - 1

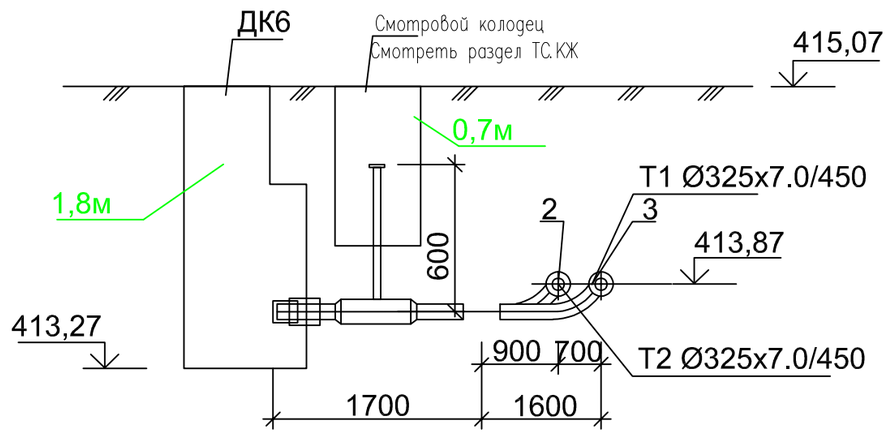

Изм.	Кол-во	Лист	№док.	Подпись	Дата
Разраб.		Бердибайкызы			06.24
Проверил		Амангелди П.			06.24
Н.контроль		Амангелди П.			06.24

18-2024-ТС

«Реконструкция тепловых сетей к N1, N3 котельной города Щучинск, Бурабайского района, Акмолинской области»

Тепломеханические решения тепловых сетей

Стадия	Лист	Листов
РП	6,132	

Участок N2
Узел трубопровода УТ22. Разрез 1-1

ТОО "ШЫМГОРПРОЕКТ"
г. Шымкент 2024г.

Взам. инв.N | Подпись и дата | Инв. N подл

УТ23

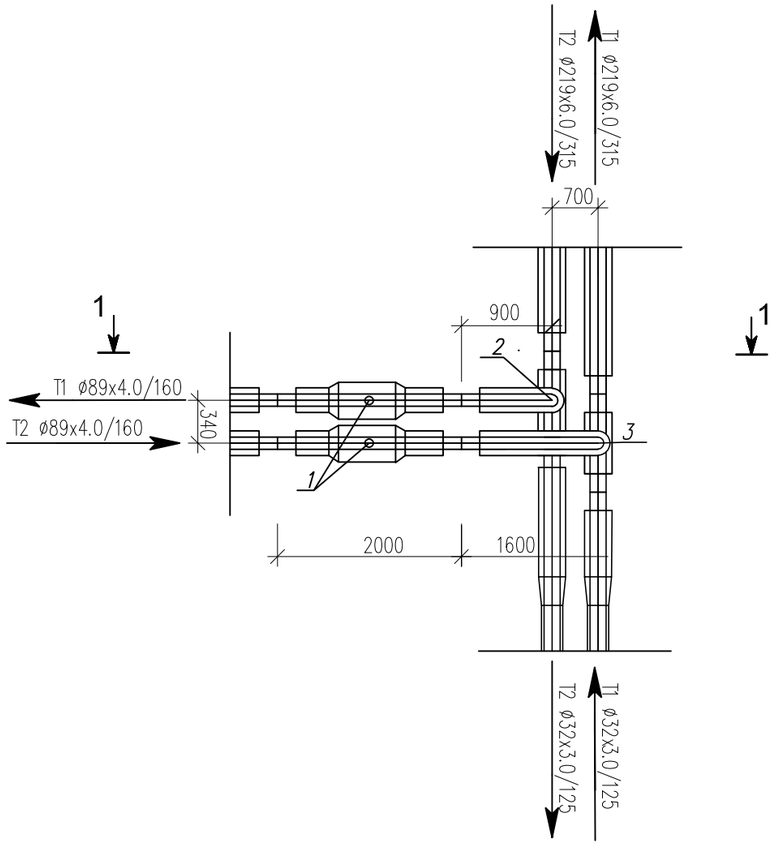

Спецификация

Поз	Обозначение	Наименование	Ед изм	Кол-во	Масса ед, кг	Прим
1	DN325 Ст325х7,0-2-ППУ-ПЭ	Шаровый кран полнопроходной	шт	2		
		длина штока с редуктором L=600мм				
2	Ст325х7,0-219х6,0-2-ППУ-ПЭ	Тройниковое ответвление	шт	1		
		l=900 мм, L= 1800 мм				
3	Ст325х7,0-219х6,0-2-ППУ-ПЭ	Тройниковое ответвление	шт	1		
		l=1400 мм, L= 1800 мм				
	325/450-ПЭ-600	Муфта термоусаживаемая из полиэтилена с комплектом изоляции стыков	шт	6		
	32/125-ПЭ-300	Муфта термоусаживаемая из полиэтилена с комплектом изоляции стыков	шт	4		
	219/315-ПЭ-600	Муфта термоусаживаемая из полиэтилена с комплектом изоляции стыков	шт	2		
	Ст325х7,0-32х3,0-2-ППУ-ПЭ	переход стандартный	шт	2		

Разрез 1 - 1

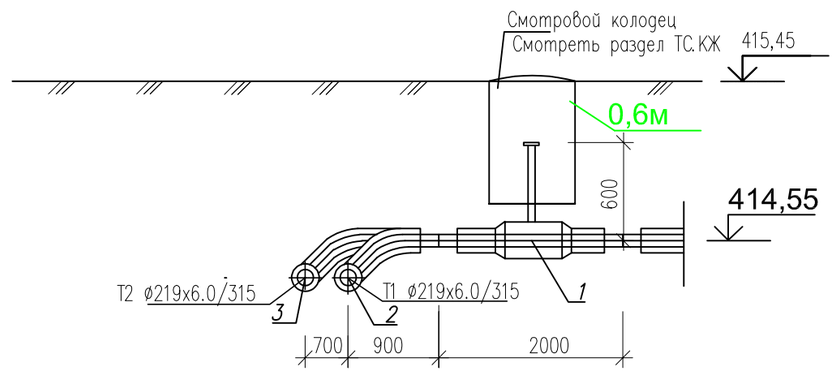

Изм.	Кол-во	Лист	№док.	Подпись	Дата
Разраб.		Бердибайкызы			06.24
Проверил		Амангелди П.			06.24
Н. контроль		Амангелди П.			06.24

18-2024-ТС

«Реконструкция тепловых сетей к N1, N3 котельной города Щучинск, Бурабайского района, Акмолинской области»

Тепломеханические решения тепловых сетей

Стадия	Лист	Листов
РП	6,133	

Участок N2
Узел трубопровода УТ23. Разрез 1-1

ТОО "ШЫМГОРПРОЕКТ"
г. Шымкент 2024г.

Взам. инв.N | Подпись и дата | Инв. N подл.

УТ24

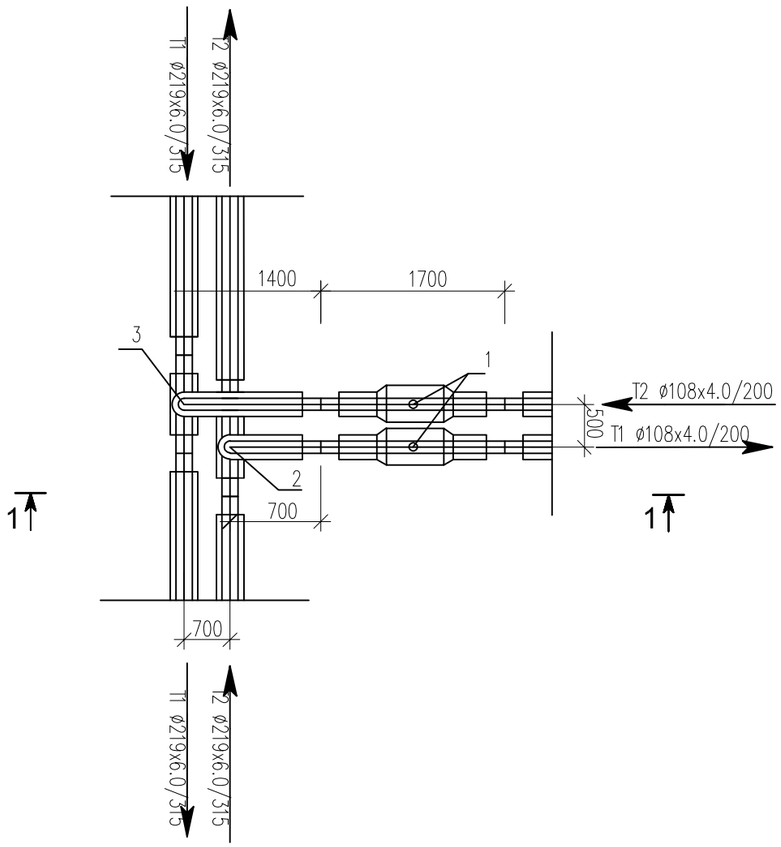

Спецификация

Поз	Обозначение	Наименование	Ед изм	Кол-во	Масса ед, кг	Прим
1	DN100 Ст108х4,0-2-ППУ-ПЭ	Шаровый кран полнопроходной	шт	2		
		длина штока с редуктором L=600мм				
2	Ст219х6,0-108х4,0-2-ППУ-ПЭ	Тройниковое ответвление	шт	1		
		I=700 мм, L= 1400 мм				
3	Ст219х6,0-108х4,0-2-ППУ-ПЭ	Тройниковое ответвление	шт	1		
		I=1400 мм, L= 1400 мм				
	219/315-ПЭ-600	Муфта термоусаживаемая из полиэтилена с комплектом изоляции стыков	шт	4		
	108/160-ПЭ-300	Муфта термоусаживаемая из полиэтилена с комплектом изоляции стыков	шт	4		

Разрез 1 - 1

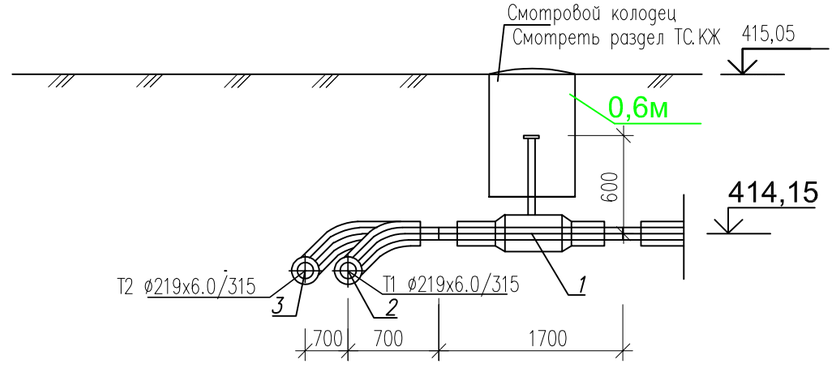

Изм.	Кол-во	Лист	№док.	Подпись	Дата
Разраб.		Бердибайкызы			06.24
Проверил		Амангелди П.			06.24
Н. контроль		Амангелди П.			06.24

18-2024-ТС

«Реконструкция тепловых сетей к N1, N3 котельной города Щучинск, Бурабайского района, Акмолинской области»

Тепломеханические решения тепловых сетей

Стадия	Лист	Листов
РП	6,134	

Участок N2
Узел трубопровода УТ24. Разрез 1-1

ТОО "ШЫМГОРПРОЕКТ"
г. Шымкент 2024г.

Взам. инв.N | Подпись и дата | Инв. N подл.

УТ24,1

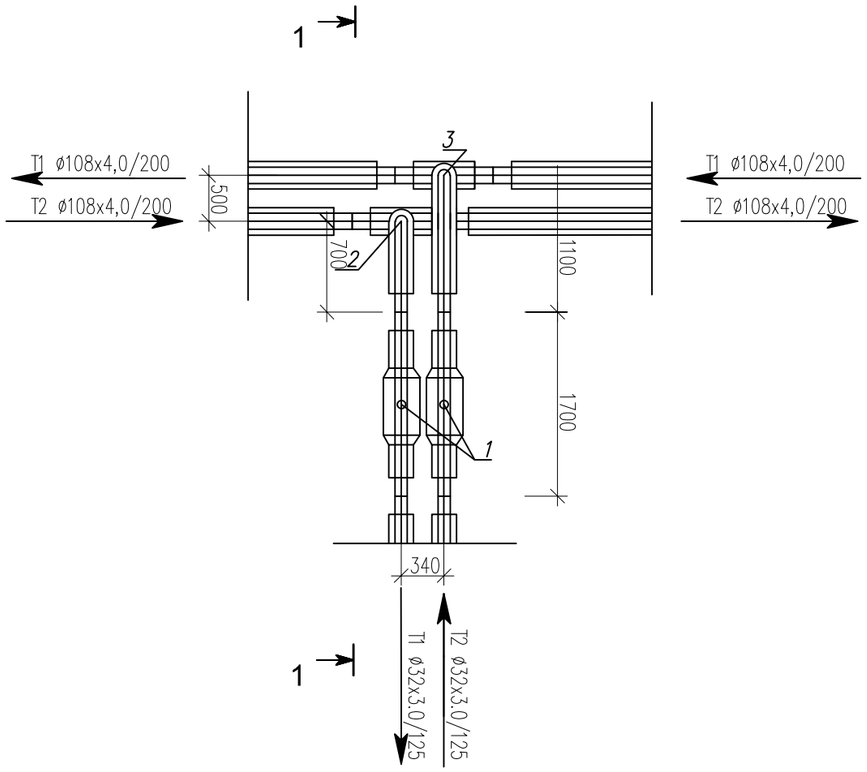

Спецификация

Поз	Обозначение	Наименование	Ед изм	Кол-во	Масса ед, кг	Прим
1	DN32 Ст32х3,0-2-ППУ-ПЭ	Шаровый кран полнопроходной	шт	2		
		длина штока с редуктором L=600мм				
2	Ст108х4,0-32х3,0-2-ППУ-ПЭ	Тройниковое ответвление	шт	1		
		I=700 мм, L= 1400 мм				
3	Ст108х4,0-32х3,0-2-ППУ-ПЭ	Тройниковое ответвление	шт	1		
		I=1200 мм, L= 1400 мм				
	108/200-ПЭ-300	Муфта термоусаживаемая из полиэтилена с комплектом изоляции стыков	шт	4		
	32/125-ПЭ-300	Муфта термоусаживаемая из полиэтилена с комплектом изоляции стыков	шт	4		

Разрез 1 - 1

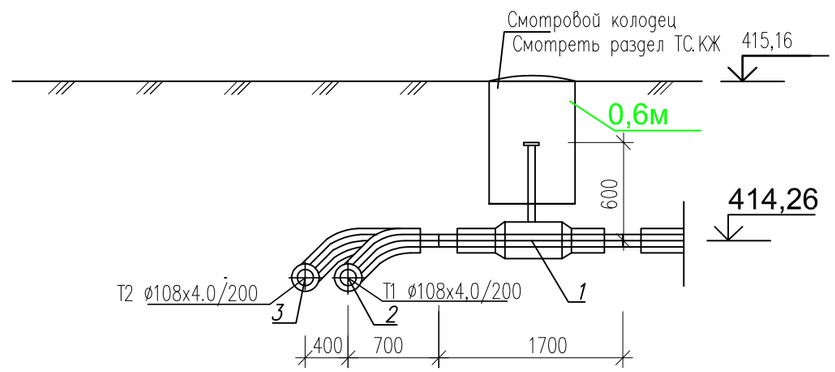

Изм.	Кол-во	Лист	№док.	Подпись	Дата
Разраб.		Бердибайкызы			06.24
Проверил		Амангелди П.			06.24
Н. контроль		Амангелди П.			06.24

18-2024-ТС

«Реконструкция тепловых сетей к N1, N3 котельной города Щучинск, Бурабайского района, Акмолинской области»

Тепломеханические решения тепловых сетей

Стадия	Лист	Листов
РП	6,135	

Участок N2
Узел трубопровода УТ24,1. Разрез 1-1

ТОО "ШЫМГОРПРОЕКТ"
г. Шымкент 2024г.

Взам. инв.N | Подпись и дата | Инв. N подл.

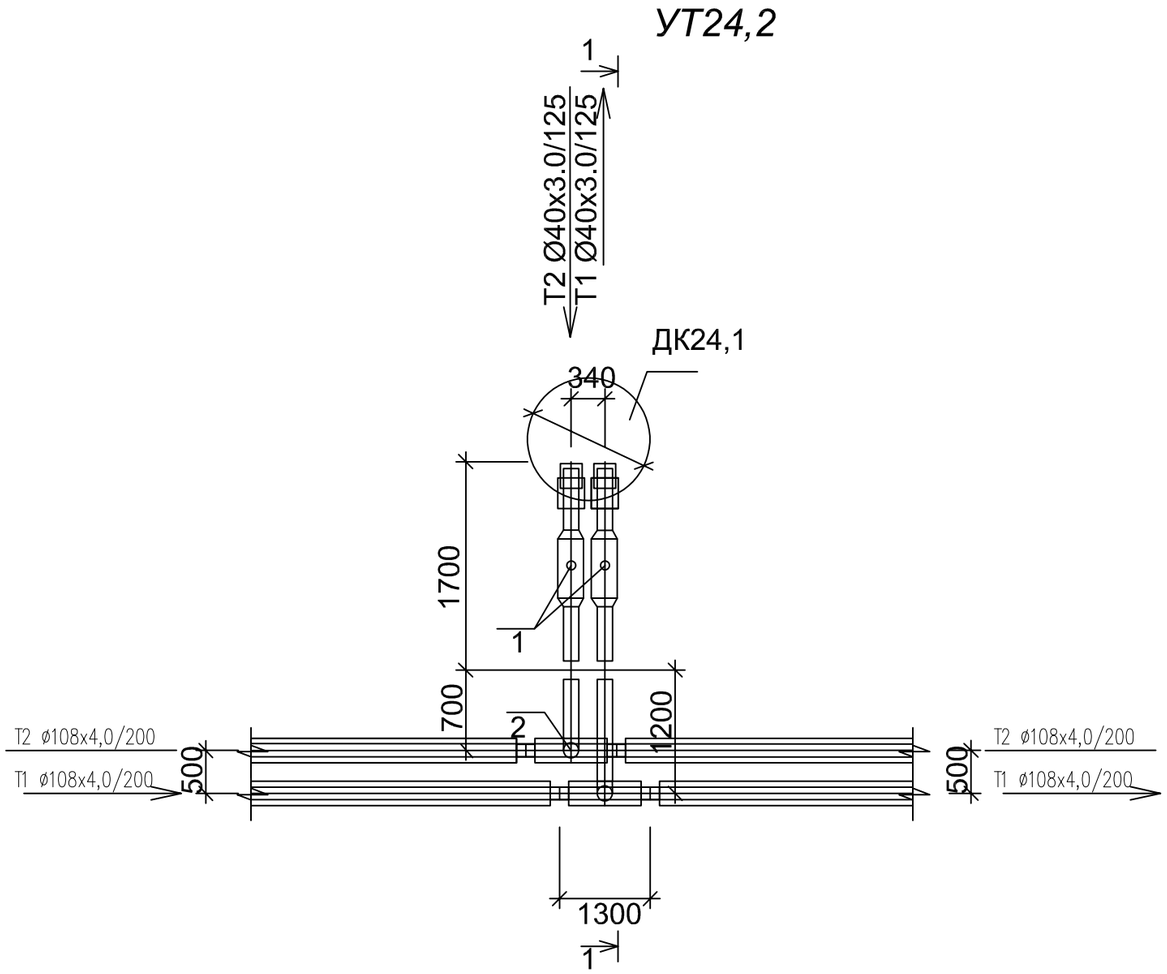

Спецификация

Поз	Обозначение	Наименование	Ед изм	Кол-во	Масса ед, кг	Прим
1	DN40 Ст40х3,0-2-ППУ-ПЭ	Шаровый кран полнопроходной с МЗИ	шт	2		
		длина штока с редуктором L=600мм				
2	Ст108х4,0-40х3,0-2-ППУ-ПЭ	Тройниковое ответвление	шт	1		
		I=700 мм, L= 1300 мм				
3	Ст108х4,0-40х3,0-2-ППУ-ПЭ	Тройниковое ответвление	шт	1		
		I=1200 мм, L= 1300 мм				
	108/200-ПЭ-300	Муфта термоусаживаемая из полиэтилена с комплектом изоляции стыков, длина 300мм	шт	4		
	40/125-ПЭ-300	Муфта термоусаживаемая из полиэтилена с комплектом изоляции стыков, длина 300мм	шт	4		

Разрез 1 - 1

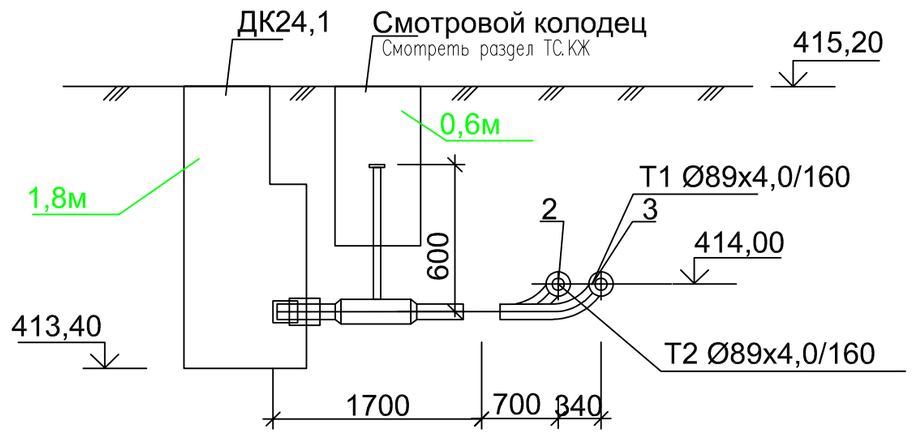

Изм.	Кол-во	Лист	№док.	Подпись	Дата
Разраб.		Бердибайкызы			06.24
Проверил		Амангелди П.			06.24
Н. контроль		Амангелди П.			06.24

18-2024-ТС

«Реконструкция тепловых сетей к N1, N3 котельной города Щучинск, Бурабайского района, Акмолинской области»

Тепломеханические решения тепловых сетей

Стадия	Лист	Листов
РП	6,136	

Участок N2
Узел трубопровода УТ24,2. Разрез 1-1

ТОО "ШЫМГОРПРОЕКТ"
г. Шымкент 2024г.

Взам. инв.N | Подпись и дата | Инв. N подл.

УТ24,3

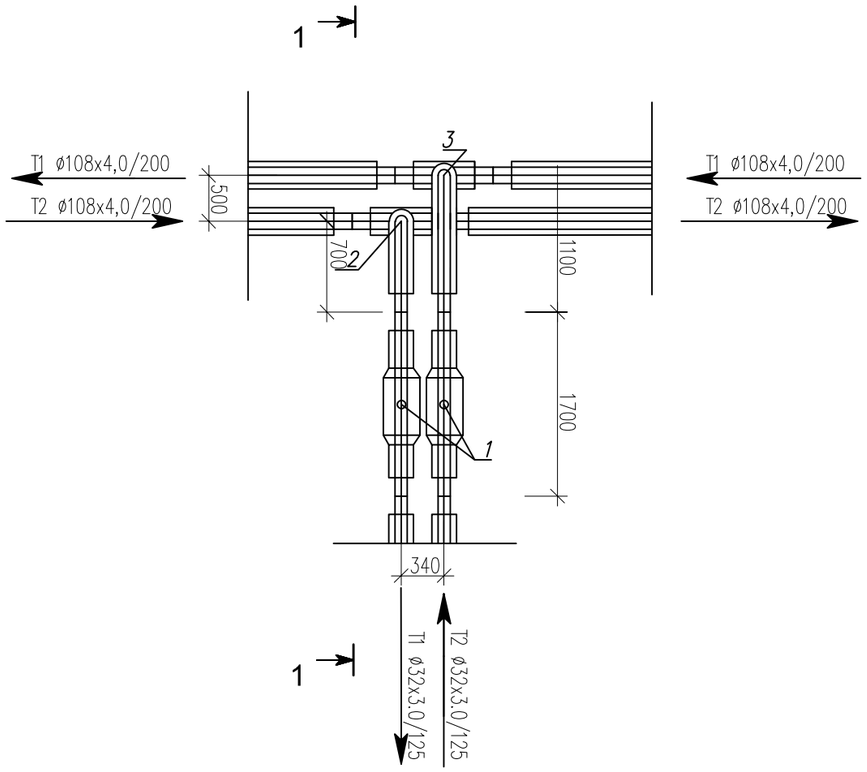

Спецификация

Поз	Обозначение	Наименование	Ед изм	Кол-во	Масса ед, кг	Прим
1	DN32 Ст32х3,0-2-ППУ-ПЭ	Шаровый кран полнопроходной	шт	2		
		длина штока с редуктором L=600мм				
2	Ст108х4,0-32х3,0-2-ППУ-ПЭ	Тройниковое ответвление	шт	1		
		I=700 мм, L= 1400 мм				
3	Ст108х4,0-32х3,0-2-ППУ-ПЭ	Тройниковое ответвление	шт	1		
		I=1200 мм, L= 1400 мм				
	108/200-ПЭ-300	Муфта термоусаживаемая из полиэтилена с комплектом изоляции стыков	шт	4		
	32/125-ПЭ-300	Муфта термоусаживаемая из полиэтилена с комплектом изоляции стыков	шт	4		

Разрез 1 - 1

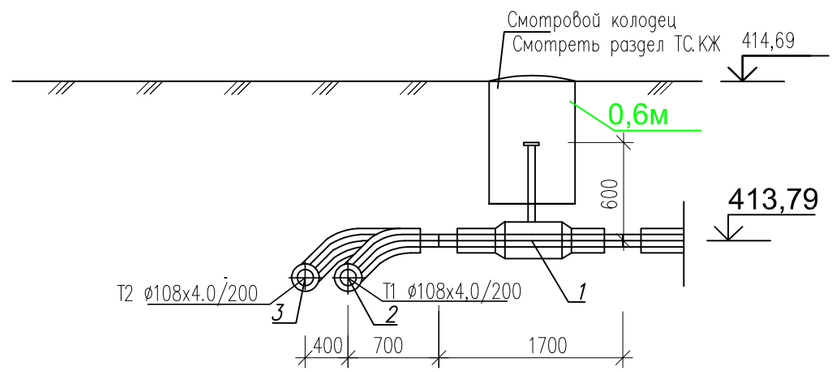

Изм.	Кол-во	Лист	№док.	Подпись	Дата
Разраб.		Бердибайкызы			06.24
Проверил		Амангелди П.			06.24
Н. контроль		Амангелди П.			06.24

18-2024-ТС

«Реконструкция тепловых сетей к N1, N3 котельной города Щучинск, Бурабайского района, Акмолинской области»

Тепломеханические решения тепловых сетей

Стадия	Лист	Листов
РП	6,137	

Участок N2
Узел трубопровода УТ24,3. Разрез 1-1

ТОО "ШЫМГОРПРОЕКТ"
г. Шымкент 2024г.

Взам. инв.N | Подпись и дата | Инв. N подл.

УТ24,4

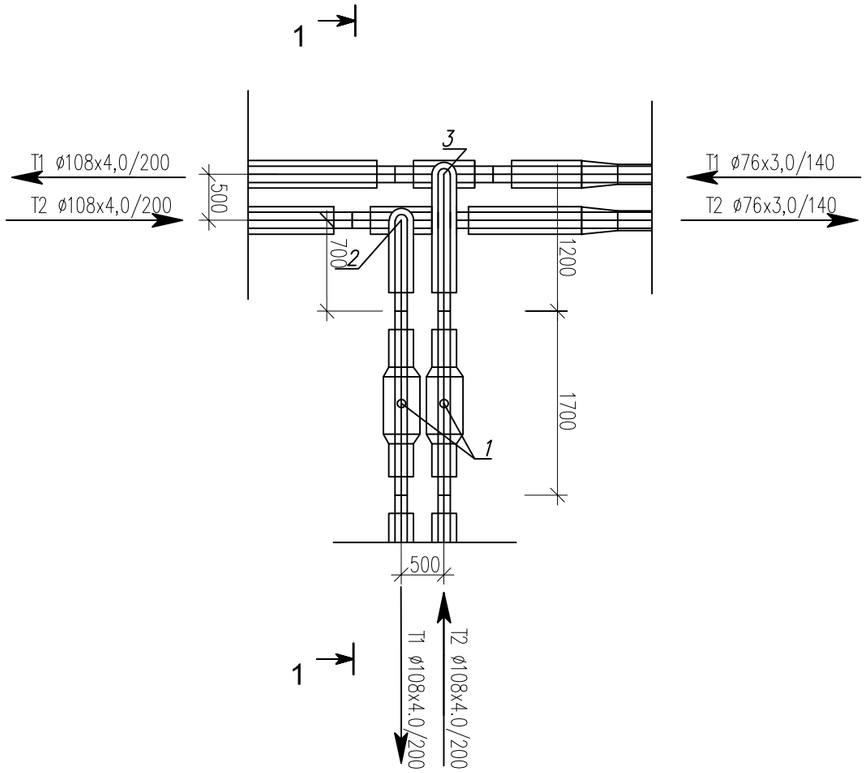

Спецификация

Поз	Обозначение	Наименование	Ед изм	Кол-во	Масса ед, кг	Прим
1	DN100 Ст108х4,0-2-ППУ-ПЭ	Шаровый кран полнопроходной	шт	2		
		длина штока с редуктором L=600мм				
2	Ст108х4,0-108х4,0-2-ППУ-ПЭ	Тройниковое ответвление	шт	1		
		I=700 мм, L= 1400 мм				
3	Ст108х4,0-108х4,0-2-ППУ-ПЭ	Тройниковое ответвление	шт	1		
		I=1200 мм, L= 1400 мм				
	108/200-ПЭ-300	Муфта термоусаживаемая из полиэтилена с комплектом изоляции стыков	шт	10		
	76/140-ПЭ-300	Муфта термоусаживаемая из полиэтилена с комплектом изоляции стыков	шт	2		

Разрез 1 - 1

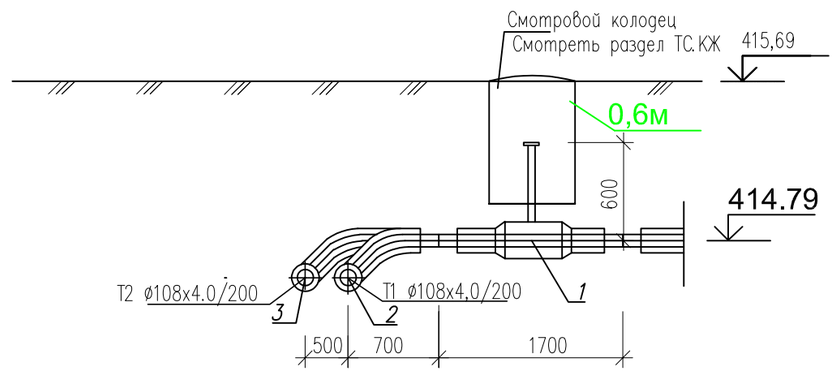

Изм.	Кол-во	Лист	№док.	Подпись	Дата
Разраб.		Бердибайкызы			06.24
Проверил		Амангелди П.			06.24
Н. контроль		Амангелди П.			06.24

18-2024-ТС

«Реконструкция тепловых сетей к N1, N3 котельной города Щучинск, Бурабайского района, Акмолинской области»

Тепломеханические решения тепловых сетей

Стадия	Лист	Листов
РП	6,138	

Участок N2
Узел трубопровода УТ24,4. Разрез 1-1

ТОО "ШЫМГОРПРОЕКТ"
г. Шымкент 2024г.

Взам. инв.N | Подпись и дата | Инв. N подл.

УТ24,4,1

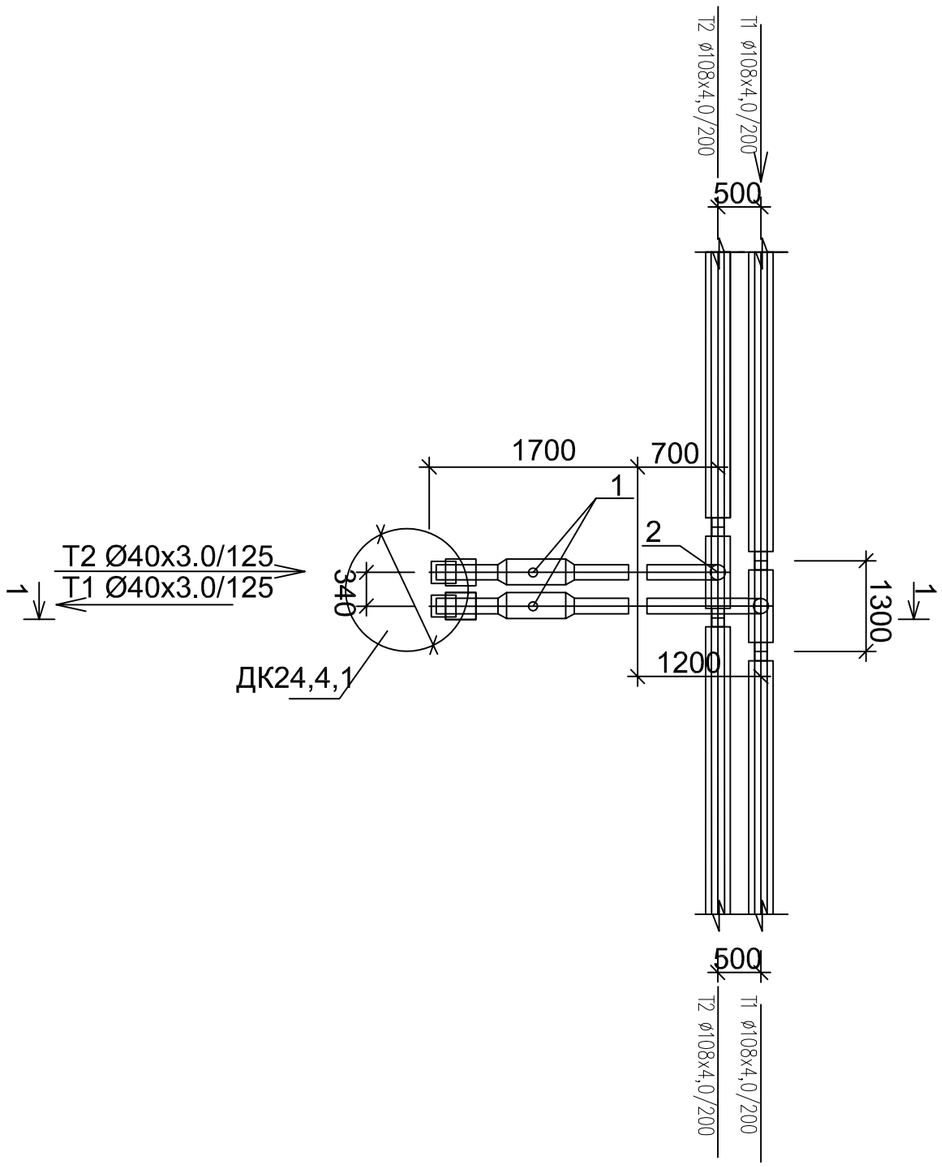

Спецификация

Поз	Обозначение	Наименование	Ед изм	Кол-во	Масса ед, кг	Прим
1	DN40 Ст40х3,0-2-ППУ-ПЭ	Шаровый кран полнопроходной с МЗИ	шт	2		
		длина штока с редуктором L=600мм				
2	Ст108х4,0-40х3,0-2-ППУ-ПЭ	Тройниковое ответвление	шт	1		
		I=700 мм, L= 1300 мм				
3	Ст108х4,0-40х3,0-2-ППУ-ПЭ	Тройниковое ответвление	шт	1		
		I=1200 мм, L= 1300 мм				
	108/200-ПЭ-300	Муфта термоусаживаемая из полиэтилена с комплектом изоляции стыков, длина 300мм	шт	4		
	40/125-ПЭ-300	Муфта термоусаживаемая из полиэтилена с комплектом изоляции стыков, длина 300мм	шт	4		

Разрез 1 - 1

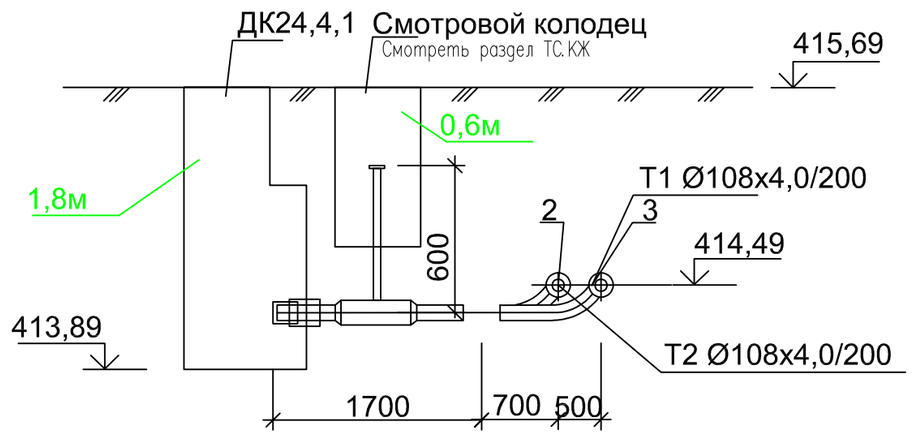

Изм.	Кол-во	Лист	№док.	Подпись	Дата
Разраб.		Бердибайкызы			06.24
Проверил		Амангелди П.			06.24
Н. контроль		Амангелди П.			06.24

18-2024-ТС

«Реконструкция тепловых сетей к N1, N3 котельной города Щучинск, Бурабайского района, Акмолинской области»

Тепломеханические решения тепловых сетей

Стадия	Лист	Листов
РП	6,139	

Участок N2

Узел трубопровода УТ24,4,1. Разрез 1-1

ТОО "ШЫМГОРПРОЕКТ" г. Шымкент 2024г.

Взам. инв.N | Подпись и дата | Инв. N подл.

УТ24,4,2

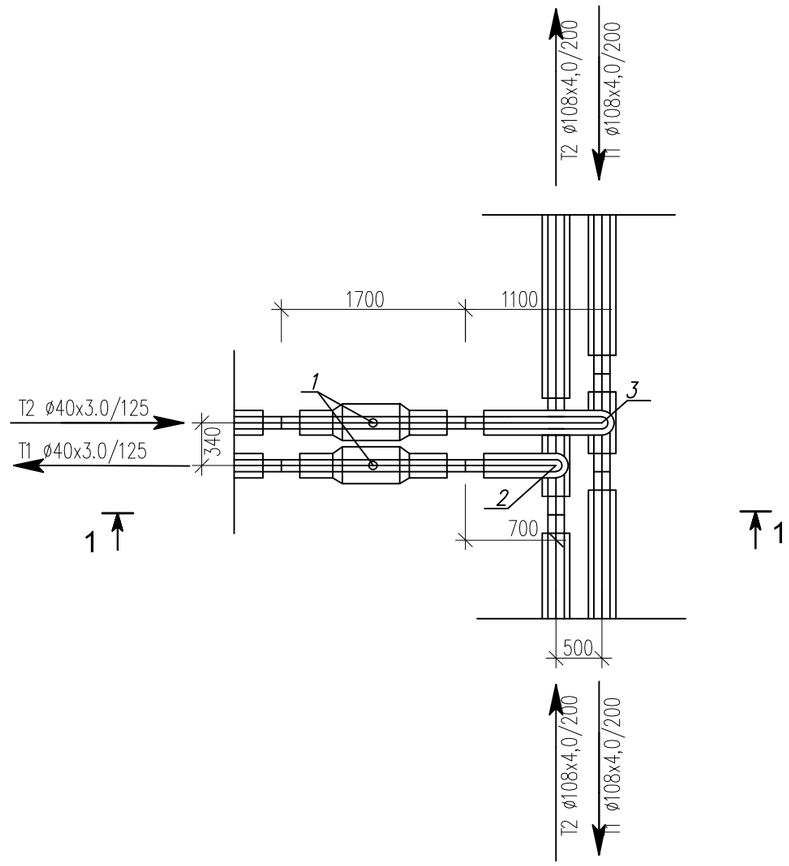

Спецификация

Поз	Обозначение	Наименование	Ед изм	Кол-во	Масса ед, кг	Прим
1	DN40 Ст40х3,0-2-ППУ-ПЭ	Шаровый кран полнопроходной	шт	2		
		длина штока с редуктором L=600мм				
2	Ст108х4,0-40х3,0-2-ППУ-ПЭ	Тройниковое ответвление	шт	1		
		I=700 мм, L= 1400 мм				
3	Ст108х4,0-40х3,0-2-ППУ-ПЭ	Тройниковое ответвление	шт	1		
		I=1200 мм, L= 1400 мм				
	108/200-ПЭ-300	Муфта термоусаживаемая из полиэтилена с комплектом изоляции стыков	шт	4		
	40/125-ПЭ-300	Муфта термоусаживаемая из полиэтилена с комплектом изоляции стыков	шт	4		

Разрез 1 - 1

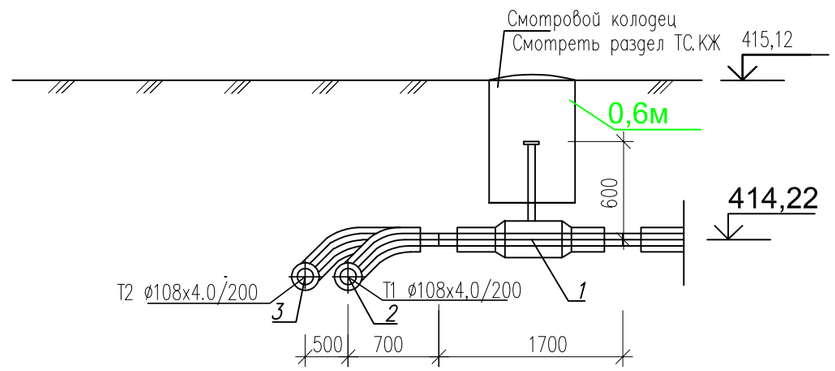

Изм.	Кол-во	Лист	№док.	Подпись	Дата
Разраб.		Бердибайкызы			06.24
Проверил		Амангелди П.			06.24
Н. контроль		Амангелди П.			06.24

18-2024-ТС

«Реконструкция тепловых сетей к N1, N3 котельной города Щучинск, Бурабайского района, Акмолинской области»

Тепломеханические решения тепловых сетей

Стадия	Лист	Листов
РП	6,140	

Участок N2
Узел трубопровода УТ24,4,2. Разрез 1-1

ТОО "ШЫМГОРПРОЕКТ"
г. Шымкент 2024г.

Взам. инв.N | Подпись и дата | Инв. N подл.

УТ24,4,3

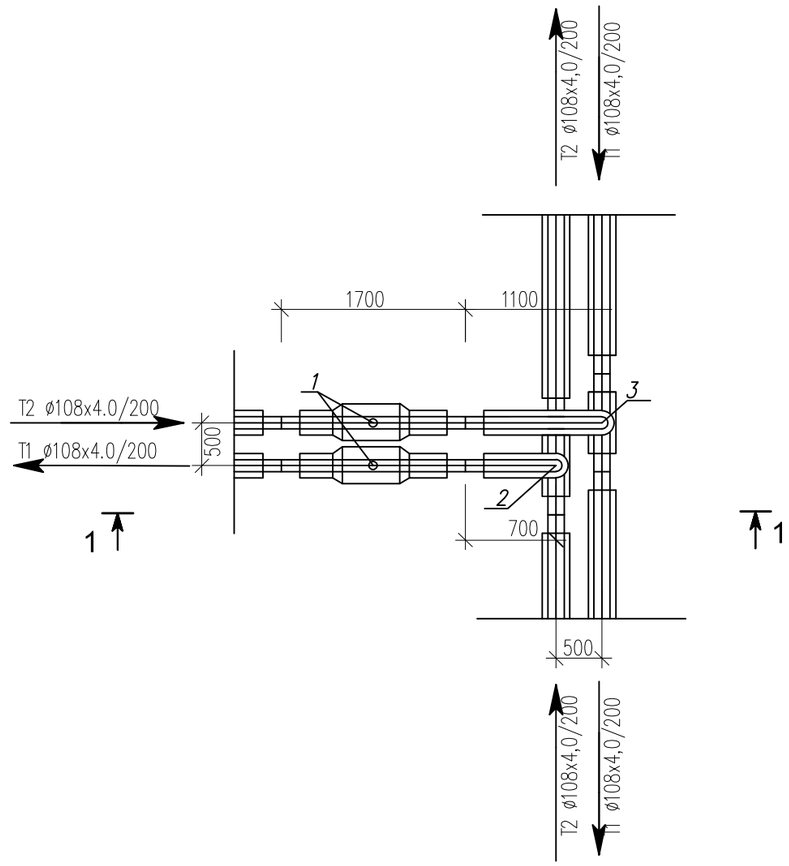

Спецификация

Поз	Обозначение	Наименование	Ед изм	Кол-во	Масса ед, кг	Прим
1	DN100 Ст108х4,0-2-ППУ-ПЭ	Шаровый кран полнопроходной	шт	2		
		длина штока с редуктором L=600мм				
2	Ст108х4,0-108х4,0-2-ППУ-ПЭ	Тройниковое ответвление	шт	1		
		I=700 мм, L= 1400 мм				
3	Ст108х4,0-108х4,0-2-ППУ-ПЭ	Тройниковое ответвление	шт	1		
		I=1200 мм, L= 1400 мм				
	108/200-ПЭ-300	Муфта термоусаживаемая из полиэтилена с комплектом изоляции стыков	шт	8		

Разрез 1 - 1

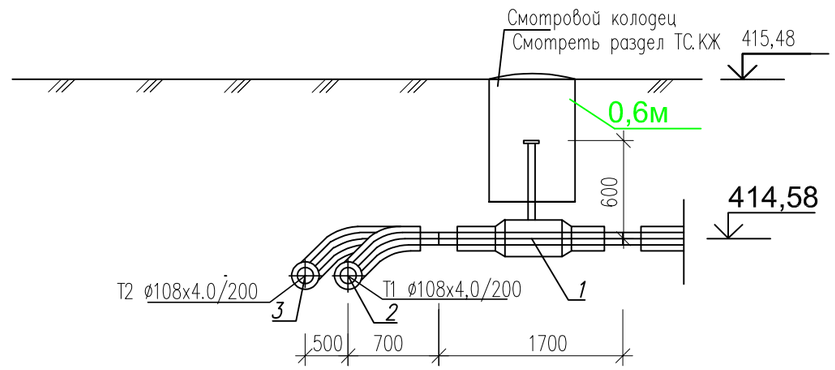

Изм.	Кол-во	Лист	№док.	Подпись	Дата
Разраб.		Бердибайкызы			06.24
Проверил		Амангелди П.			06.24
Н. контроль		Амангелди П.			06.24

18-2024-ТС

«Реконструкция тепловых сетей к N1, N3 котельной города Щучинск, Бурабайского района, Акмолинской области»

Тепломеханические решения тепловых сетей

Стадия	Лист	Листов
РП	6,141	

Участок N2
Узел трубопровода УТ24,4,3. Разрез 1-1

ТОО "ШЫМГОРПРОЕКТ"
г. Шымкент 2024г.

Взам. инв.N
Подпись и дата
Инв. N подл.

УТ24,4,4

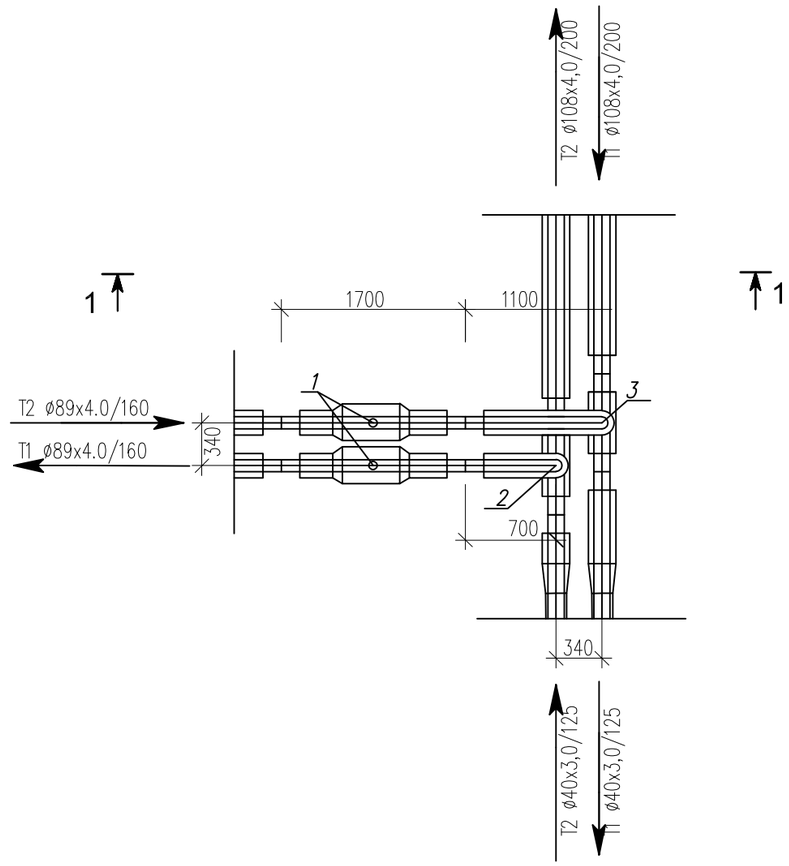

Спецификация

Поз	Обозначение	Наименование	Ед изм	Кол-во	Масса ед, кг	Прим
1	DN80 Ст89х4,0-2-ППУ-ПЭ	Шаровый кран полнопроходной	шт	2		
		длина штока с редуктором L=600мм				
2	Ст108х4,0-89х4,0-2-ППУ-ПЭ	Тройниковое ответвление	шт	1		
		I=700 мм, L= 1400 мм				
3	Ст108х4,0-89х4,0-2-ППУ-ПЭ	Тройниковое ответвление	шт	1		
		I=1200 мм, L= 1400 мм				
	108/200-ПЭ-300	Муфта термоусаживаемая из полиэтилена с комплектом изоляции стыков	шт	6		
	40/125-ПЭ-300	Муфта термоусаживаемая из полиэтилена с комплектом изоляции стыков	шт	2		
	89/160-ПЭ-300	Муфта термоусаживаемая из полиэтилена с комплектом изоляции стыков	шт	4		
	Ст108х4,0-40х3,0-2-ППУ-ПЭ	переход стандартный	шт	2		

Разрез 1 - 1

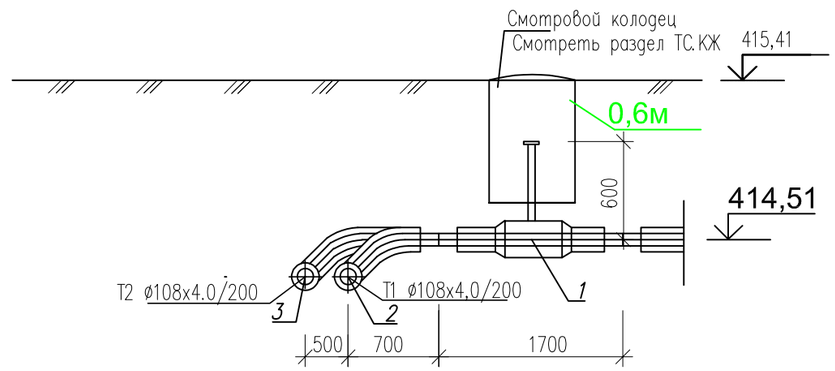

Взам. инв.N	Подпись и дата	Инв. N подл.

Изм.	Кол-во	Лист	№док.	Подпись	Дата
Разраб.		Бердибайкызы			06.24
Проверил		Амангелди П.			06.24
Н. контроль		Амангелди П.			06.24

18-2024-ТС

«Реконструкция тепловых сетей к N1, N3 котельной города Щучинск, Бурабайского района, Акмолинской области»

Тепломеханические решения тепловых сетей

Стадия	Лист	Листов
РП	6,142	

Участок N2
Узел трубопровода УТ24,4,4. Разрез 1-1

ТОО "ШЫМГОРПРОЕКТ"
г. Шымкент 2024г.

УТ24,5

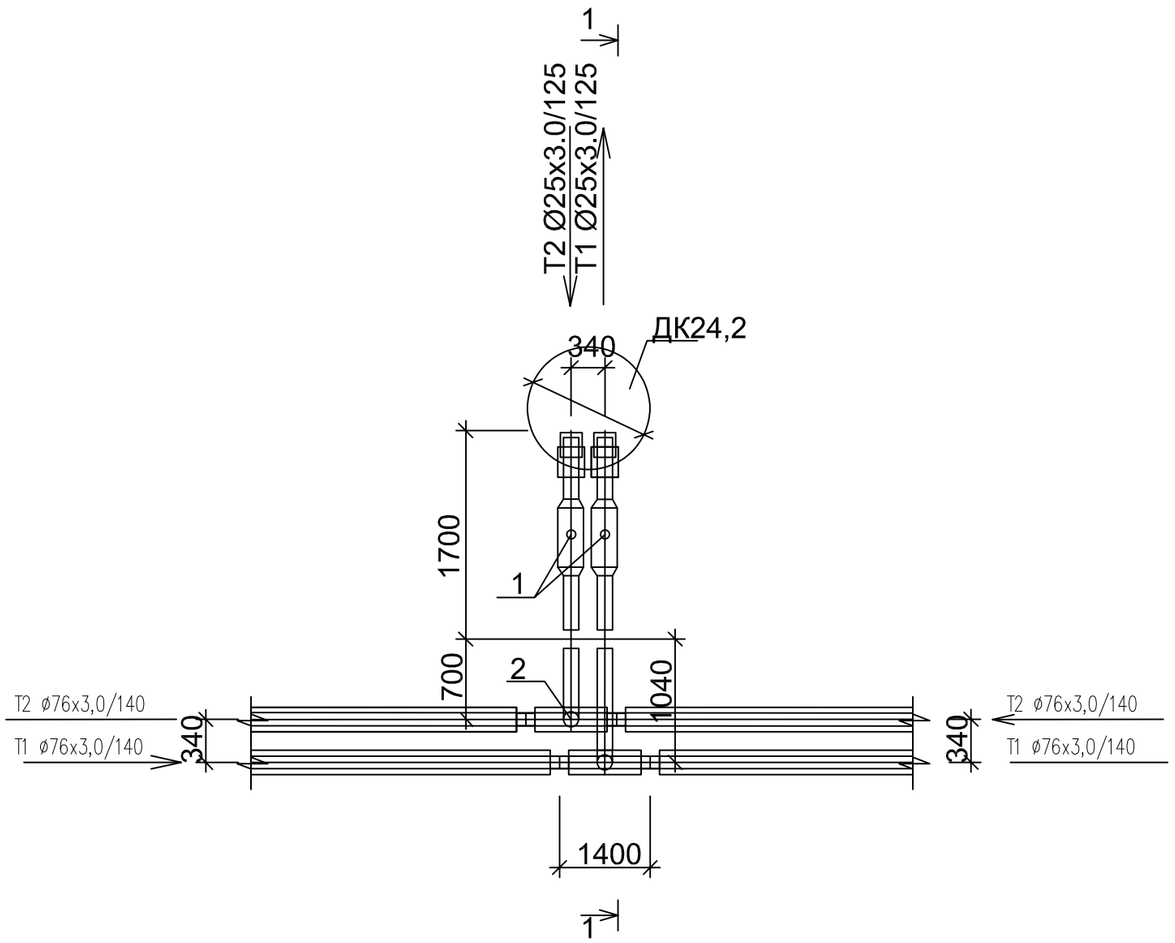

Спецификация

Поз	Обозначение	Наименование	Ед изм	Кол-во	Масса ед, кг	Прим
1	DN25 Ст25х3,0-2-ППУ-ПЭ	Шаровый кран полнопроходной с МЗИ	шт	2		
		длина штока с редуктором L=900мм				
2	Ст76х3,0-25х3,0-2-ППУ-ПЭ	Тройниковое ответвление	шт	1		
		I=700 мм, L= 1400 мм				
3	Ст76х3,0-25х3,0-2-ППУ-ПЭ	Тройниковое ответвление	шт	1		
		I=1100 мм, L= 1400 мм				
	76/140-ПЭ-300	Муфта термоусаживаемая из полиэтилена с комплектом изоляции стыков, длина 300мм	шт	4		
	25/125-ПЭ-300	Муфта термоусаживаемая из полиэтилена с комплектом изоляции стыков, длина 300мм	шт	4		

Разрез 1 - 1

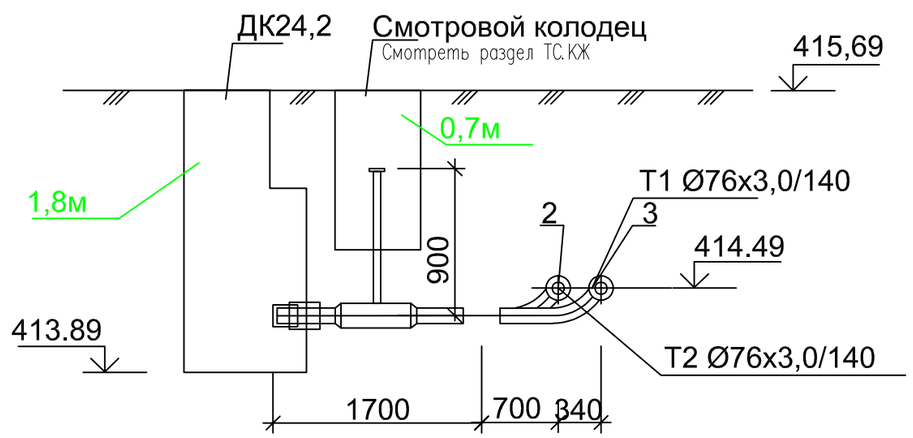

Изм.	Кол-во	Лист	№док.	Подпись	Дата
Разраб.		Бердибайкызы			06.24
Проверил		Амангелди П.			06.24
Н. контроль		Амангелди П.			06.24

18-2024-ТС

«Реконструкция тепловых сетей к N1, N3 котельной города Щучинск, Бурабайского района, Акмолинской области»

Тепломеханические решения тепловых сетей

Стадия	Лист	Листов
РП	6,143	

Участок N2

Узел трубопровода УТ24.5. Разрез 1-1

ТОО "ШЫМГОРПРОЕКТ" г. Шымкент 2024г.

Взам. инв.N

Подпись и дата

Инв. N подл.

УТ24,6

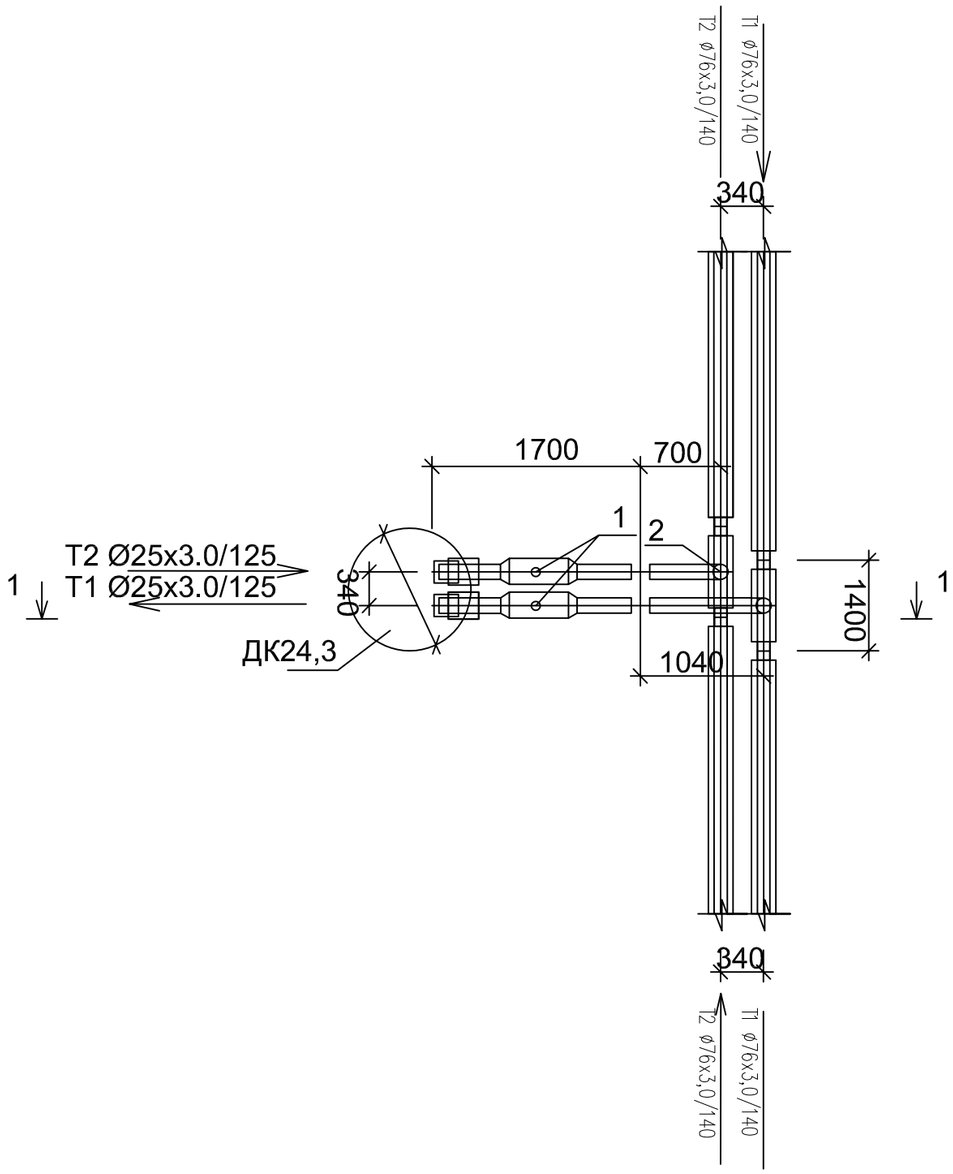

Спецификация

Поз	Обозначение	Наименование	Ед изм	Кол-во	Масса ед, кг	Прим
1	DN25 Ст25х3,0-2-ППУ-ПЭ	Шаровый кран полнопроходной с МЗИ	шт	2		
		длина штока с редуктором L=900мм				
2	Ст76х3,0-25х3,0-2-ППУ-ПЭ	Тройниковое ответвление	шт	1		
		I=700 мм, L= 1400 мм				
3	Ст76х3,0-25х3,0-2-ППУ-ПЭ	Тройниковое ответвление	шт	1		
		I=1100 мм, L= 1400 мм				
	76/140-ПЭ-300	Муфта термоусаживаемая из полиэтилена с комплектом изоляции стыков, длина 300мм	шт	4		
	25/125-ПЭ-300	Муфта термоусаживаемая из полиэтилена с комплектом изоляции стыков, длина 300мм	шт	4		

Разрез 1 - 1

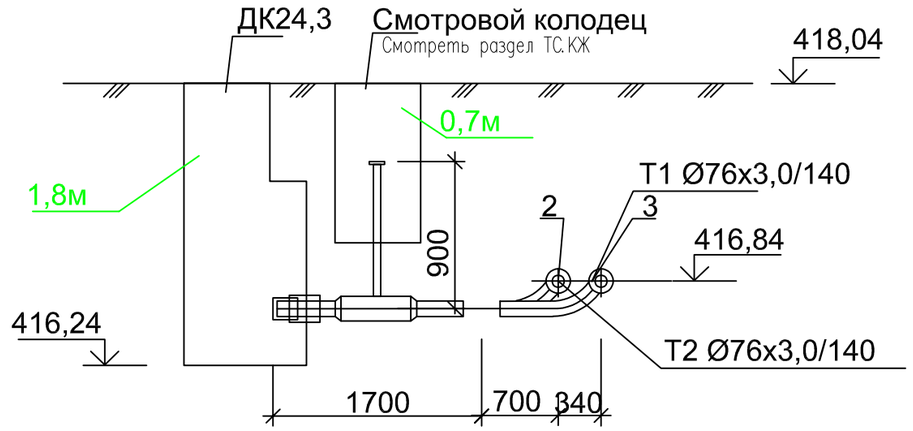

Изм.	Кол-во	Лист	№док.	Подпись	Дата
Разраб.		Бердибайкызы			06.24
Проверил		Амангелди П.			06.24
Н.контроль		Амангелди П.			06.24

18-2024-ТС

«Реконструкция тепловых сетей к N1, N3 котельной города Щучинск, Бурабайского района, Акмолинской области»

Тепломеханические решения тепловых сетей

Стадия	Лист	Листов
РП	6,144	

Участок N2
Узел трубопровода УТ24.6. Разрез 1-1

ТОО "ШЫМГОРПРОЕКТ"
г. Шымкент 2024г.

Взам. инв.N | Подпись и дата | Инв. N подл.

УТ24,7

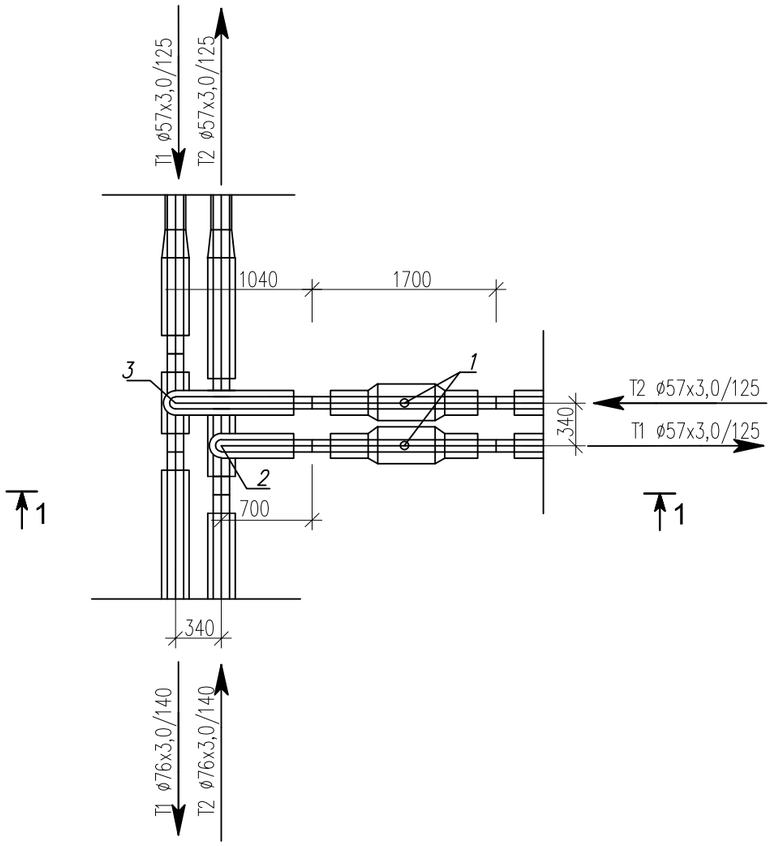

Спецификация

Поз	Обозначение	Наименование	Ед изм	Кол-во	Масса ед, кг	Прим
1	DN50 Ст57х3,0-2-ППУ-ПЭ	Шаровый кран полнопроходной	шт	2		
		длина штока с редуктором L=600мм				
2	Ст76х3,0-57х3,0-2-ППУ-ПЭ	Тройниковое ответвление	шт	1		
		I=700 мм, L= 1300 мм				
3	Ст76х3,0-57х3,0-2-ППУ-ПЭ	Тройниковое ответвление	шт	1		
		I=1040 мм, L= 1300 мм				
	76/140-ПЭ-300	Муфта термоусаживаемая из полиэтилена с комплектом изоляции стыков	шт	6		
	57/125-ПЭ-300	Муфта термоусаживаемая из полиэтилена с комплектом изоляции стыков	шт	6		
	Ст76х3,0-57х3,0-2-ППУ-ПЭ	Переход стандартный	шт	2		

Разрез 1 - 1

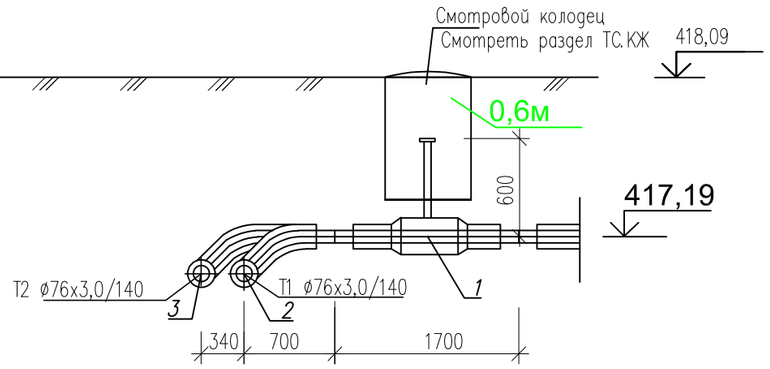

Изм.	Кол-во	Лист	№док.	Подпись	Дата
Разраб.		Бердибайкызы			06.24
Проверил		Амангелди П.			06.24
Н. контроль		Амангелди П.			06.24

18-2024-ТС

«Реконструкция тепловых сетей к N1, N3 котельной города Щучинск, Бурабайского района, Акмолинской области»

Тепломеханические решения тепловых сетей

Стадия	Лист	Листов
РП	6,145	

Участок N2
Узел трубопровода УТ24,7. Разрез 1-1

ТОО "ШЫМГОРПРОЕКТ"
г. Шымкент 2024г.

Взам. инв.N | Подпись и дата | Инв. N подл.

УТ24,8

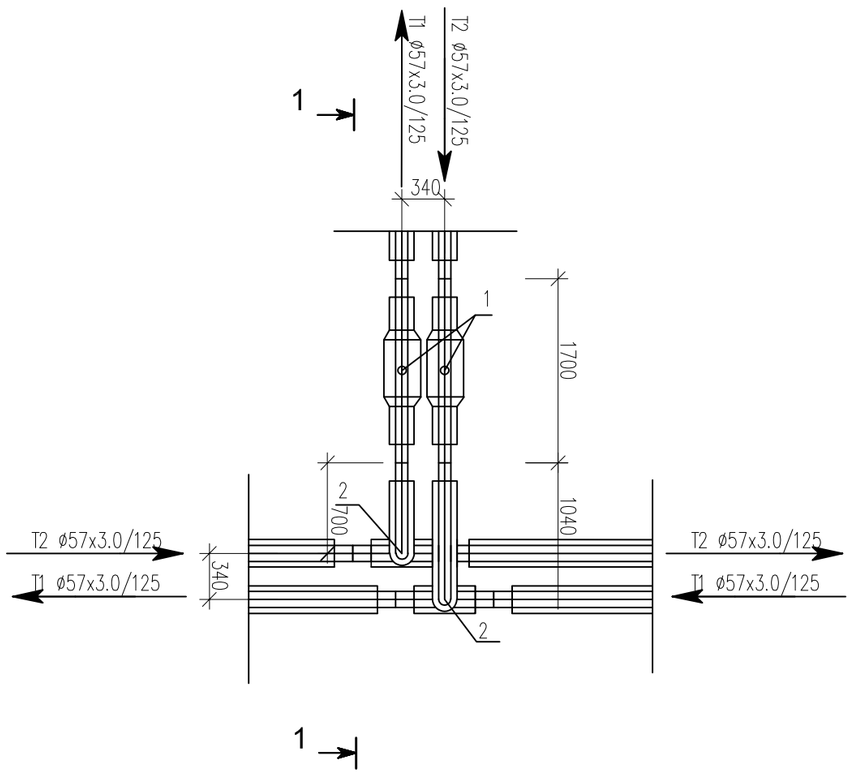

Спецификация

Поз	Обозначение	Наименование	Ед изм	Кол-во	Масса ед, кг	Прим
1	DN50 Ст57х3,0-2-ППУ-ПЭ	Шаровый кран полнопроходной	шт	2		
		длина штока с редуктором L=600мм				
2	Ст57х3,0-57х3,0-2-ППУ-ПЭ	Тройниковое ответвление	шт	1		
		I=700 мм, L= 1300 мм				
3	Ст57х3,0-57х3,0-2-ППУ-ПЭ	Тройниковое ответвление	шт	1		
		I=1040 мм, L= 1300 мм				
	57/125-ПЭ-300	Муфта термоусаживаемая из полиэтилена с комплектом изоляции стыков	шт	8		

Разрез 1 - 1

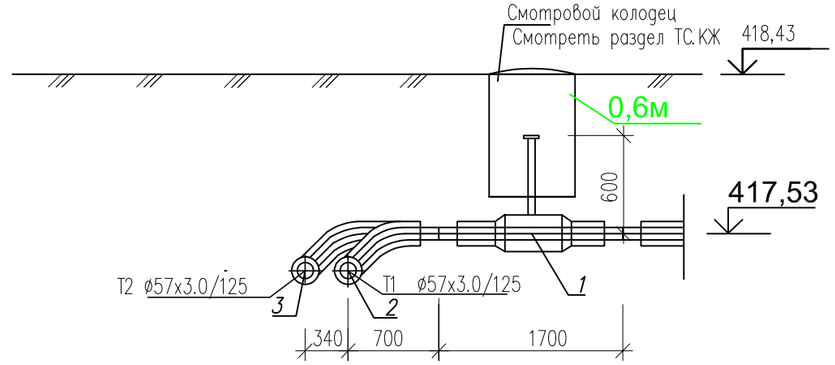

Взам. инв.N	Подпись и дата	Инв. N подл.

Изм.	Кол-во	Лист	№док.	Подпись	Дата
Разраб.		Бердибайкызы			06.24
Проверил		Амангелди П.			06.24
Н. контроль		Амангелди П.			06.24

18-2024-ТС

«Реконструкция тепловых сетей к N1, N3 котельной города Щучинск, Бурабайского района, Акмолинской области»

Тепломеханические решения тепловых сетей

Стадия	Лист	Листов
РП	6,146	

Участок N2
Узел трубопровода УТ24,8. Разрез 1-1

ТОО "ШЫМГОРПРОЕКТ"
г. Шымкент 2024г.

УТ25

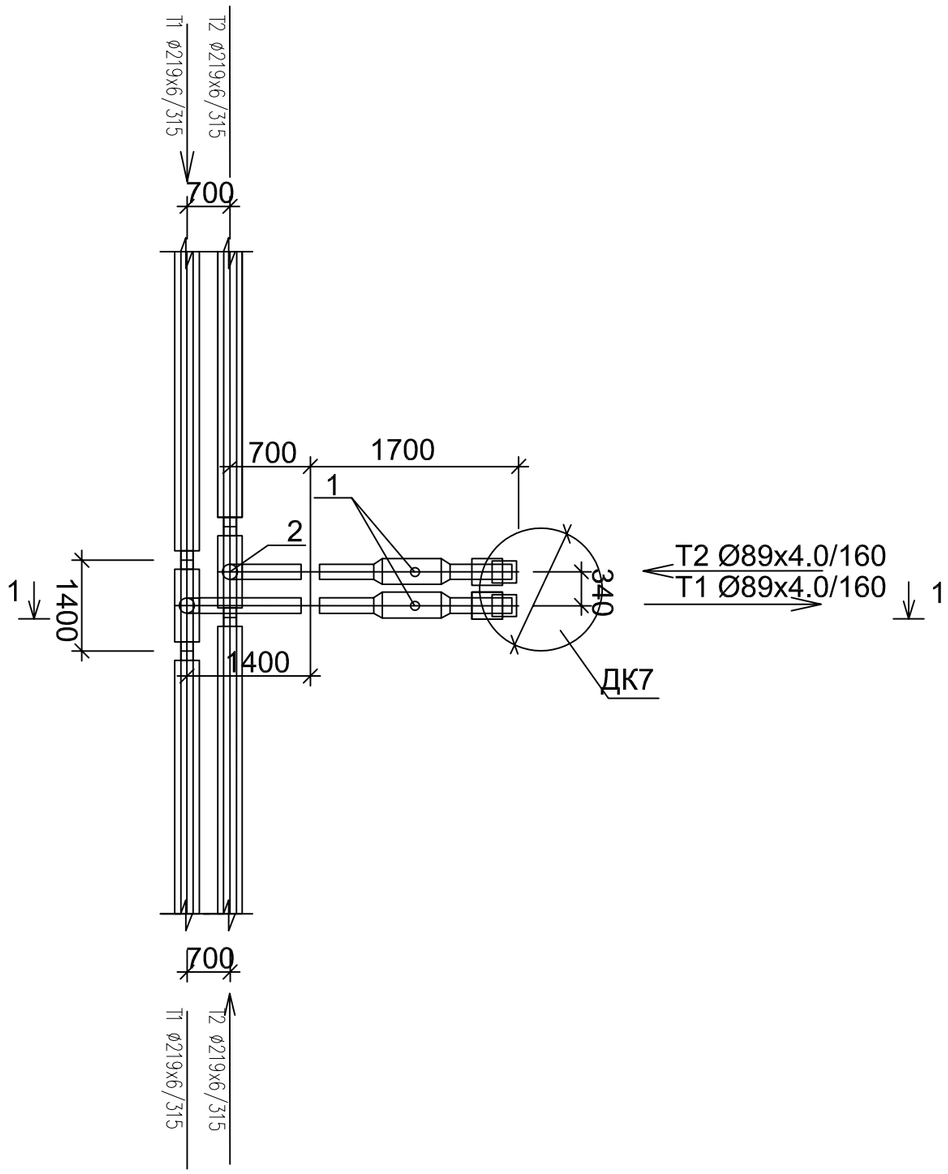

Спецификация

Поз	Обозначение	Наименование	Ед изм	Кол-во	Масса ед, кг	Прим
1	DN80 Ст89х4,0-2-ППУ-ПЭ	Шаровый кран полнопроходной с МЗИ	шт	2		
		длина штока с редуктором L=600мм				
2	Ст219х6,0-89х4,0-2-ППУ-ПЭ	Тройниковое ответвление	шт	1		
		I=700 мм, L= 1400 мм				
3	Ст219х6,0-89х4,0-2-ППУ-ПЭ	Тройниковое ответвление	шт	1		
		I=1400 мм, L= 1400 мм				
	ГОСТ 10705-80*	Труба стальная гр "В" Ст 10 ø159х5.0	м	0,5		
	219/315-ПЭ-600	Муфта термоусаживаемая из полиэтилена с комплектом изоляции стыков	шт	4		
	89/160-ПЭ-300	Муфта термоусаживаемая из полиэтилена с комплектом изоляции стыков	шт	4		

Разрез 1 - 1

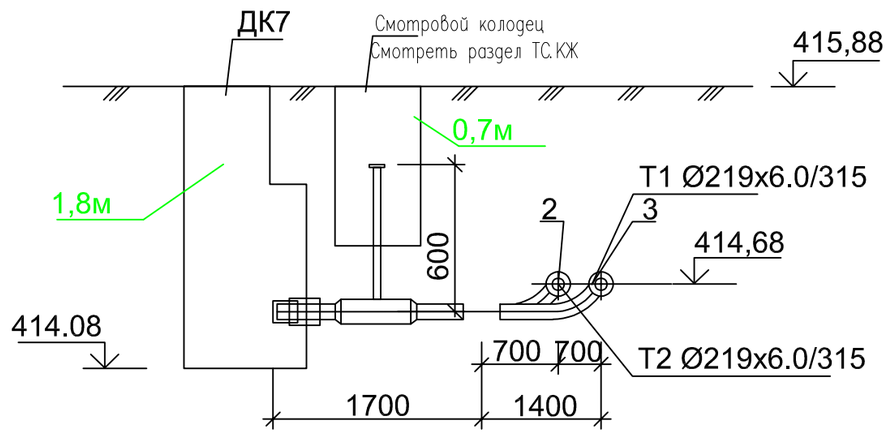

Изм.	Кол-во	Лист	№док.	Подпись	Дата
Разраб.		Бердибайкызы			06.24
Проверил		Амангелди П.			06.24
Н. контроль		Амангелди П.			06.24

18-2024-ТС

«Реконструкция тепловых сетей к N1, N3 котельной города Щучинск, Бурабайского района, Акмолинской области»

Тепломеханические решения тепловых сетей

Стадия	Лист	Листов
РП	6,147	

Участок N2
Узел трубопровода УТ29. Разрез 1-1

ТОО "ШЫМГОРПРОЕКТ"
г. Шымкент 2024г.

Взам. инв.N | Подпись и дата | Инв. N подл

УТ26

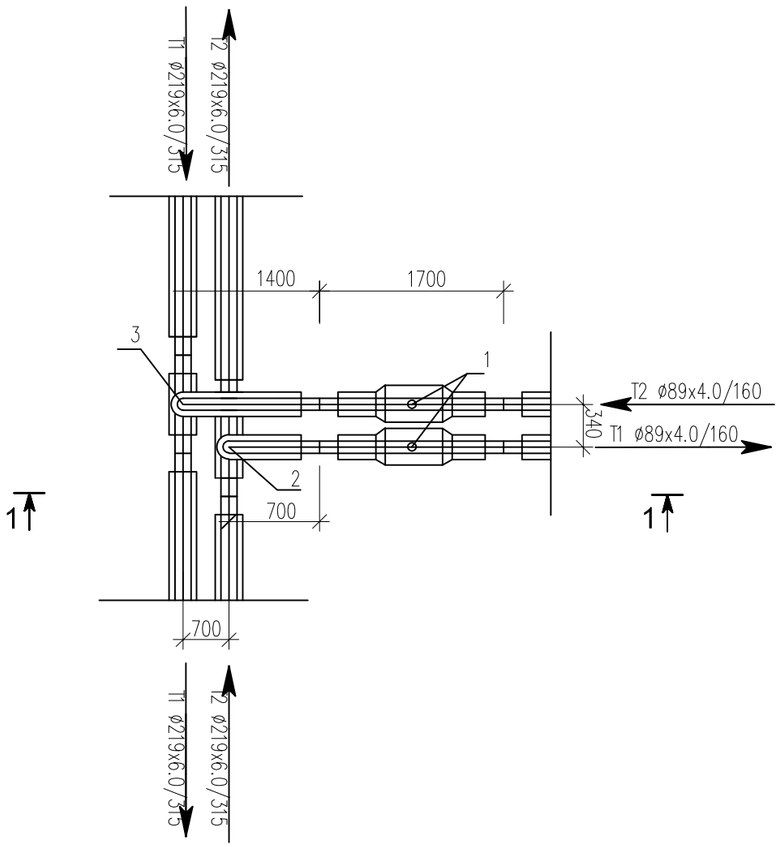

Спецификация

Поз	Обозначение	Наименование	Ед изм	Кол-во	Масса ед, кг	Прим
1	DN80 Ст89х4,0-2-ППУ-ПЭ	Шаровый кран полнопроходной	шт	2		
		длина штока с редуктором L=600мм				
2	Ст219х6,0-89х4,0-2-ППУ-ПЭ	Тройниковое ответвление	шт	1		
		I=700 мм, L= 1400 мм				
3	Ст219х6,0-89х4,0-2-ППУ-ПЭ	Тройниковое ответвление	шт	1		
		I=1400 мм, L= 1400 мм				
	219/315-ПЭ-600	Муфта термоусаживаемая из полиэтилена с комплектом изоляции стыков	шт	6		
	89/160-ПЭ-300	Муфта термоусаживаемая из полиэтилена с комплектом изоляции стыков	шт	6		

Разрез 1 - 1

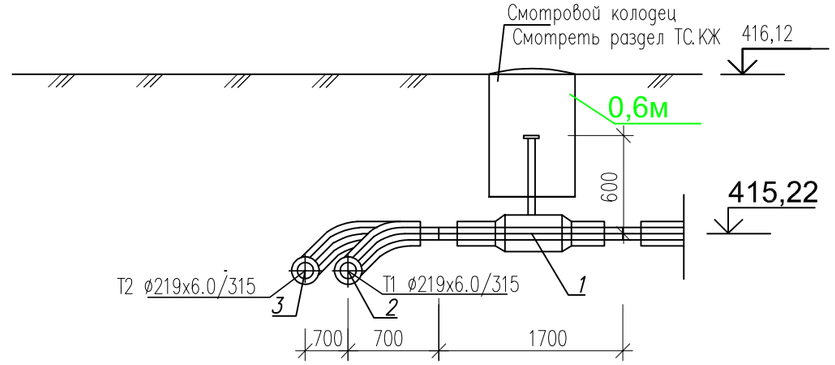

Изм.	Кол-во	Лист	№док.	Подпись	Дата
Разраб.		Бердибайкызы			06.24
Проверил		Амангелди П.			06.24
Н. контроль		Амангелди П.			06.24

18-2024-ТС

«Реконструкция тепловых сетей к N1, N3 котельной города Щучинск, Бурабайского района, Акмолинской области»

Тепломеханические решения тепловых сетей

Стадия	Лист	Листов
РП	6,148	

Участок N2
Узел трубопровода УТ26. Разрез 1-1

ТОО "ШЫМГОРПРОЕКТ"
г. Шымкент 2024г.

Взам. инв.N | Подпись и дата | Инв. N подл.

УТ27

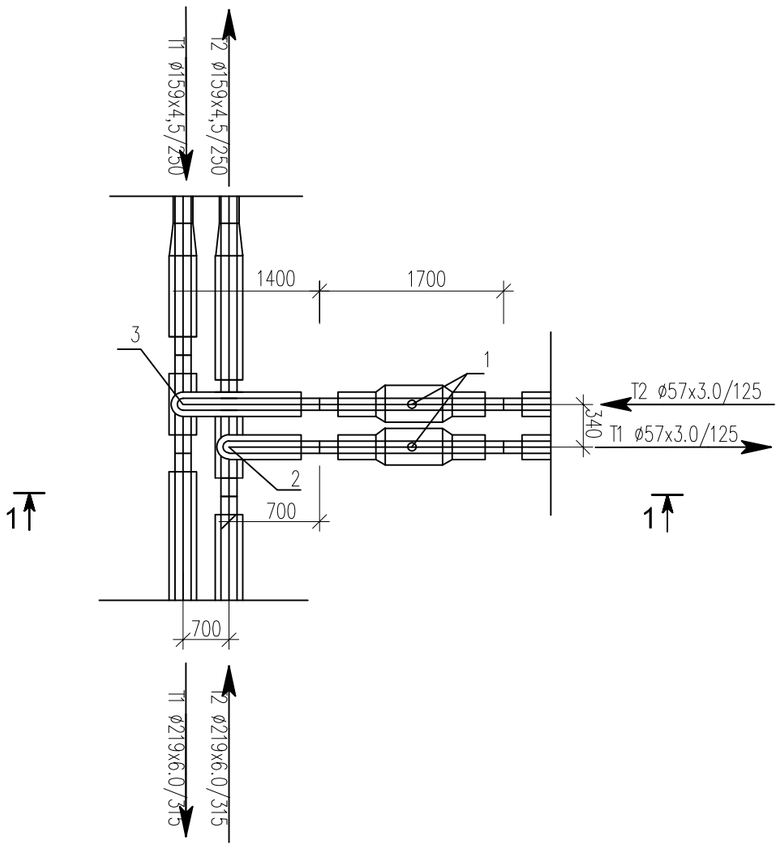

Спецификация

Поз	Обозначение	Наименование	Ед изм	Кол-во	Масса ед, кг	Прим
1	DN50 Ст57х3,0-2-ППУ-ПЭ	Шаровый кран полнопроходной	шт	2		
		длина штока с редуктором L=600мм				
2	Ст219х6,0-57х3,0-2-ППУ-ПЭ	Тройниковое ответвление	шт	1		
		I=700 мм, L= 1400 мм				
3	Ст219х6,0-57х3,0-2-ППУ-ПЭ	Тройниковое ответвление	шт	1		
		I=1400 мм, L= 1400 мм				
	219/315-ПЭ-600	Муфта термоусаживаемая из полиэтилена с комплектом изоляции стыков	шт	6		
	57/125-ПЭ-300	Муфта термоусаживаемая из полиэтилена с комплектом изоляции стыков	шт	4		
	159/250-ПЭ-600	Муфта термоусаживаемая из полиэтилена с комплектом изоляции стыков	шт	2		

Разрез 1 - 1

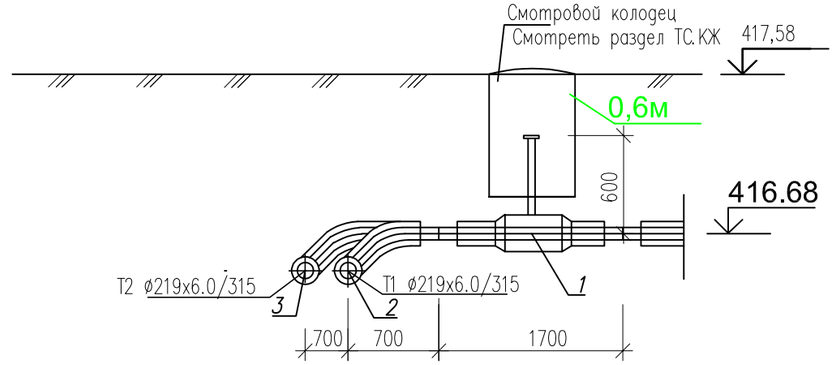

Изм.	Кол-во	Лист	№док.	Подпись	Дата	18-2024-ТС
						«Реконструкция тепловых сетей к N1, N3 котельной города Щучинск, Бурабайского района, Акмолинской области»
Разраб.		Бердибайкызы			06.24	Тепломеханические решения тепловых сетей
Проверил		Амангелди П.			06.24	Участок N2
Н. контроль		Амангелди П.			06.24	Узел трубопровода УТ27. Разрез 1-1

Стадия	Лист	Листов
РП	6,149	

ТОО "ШЫМГОРПРОЕКТ" г. Шымкент 2024г.

Взам. инв.N | Подпись и дата | Инв. N подл.

УТ28

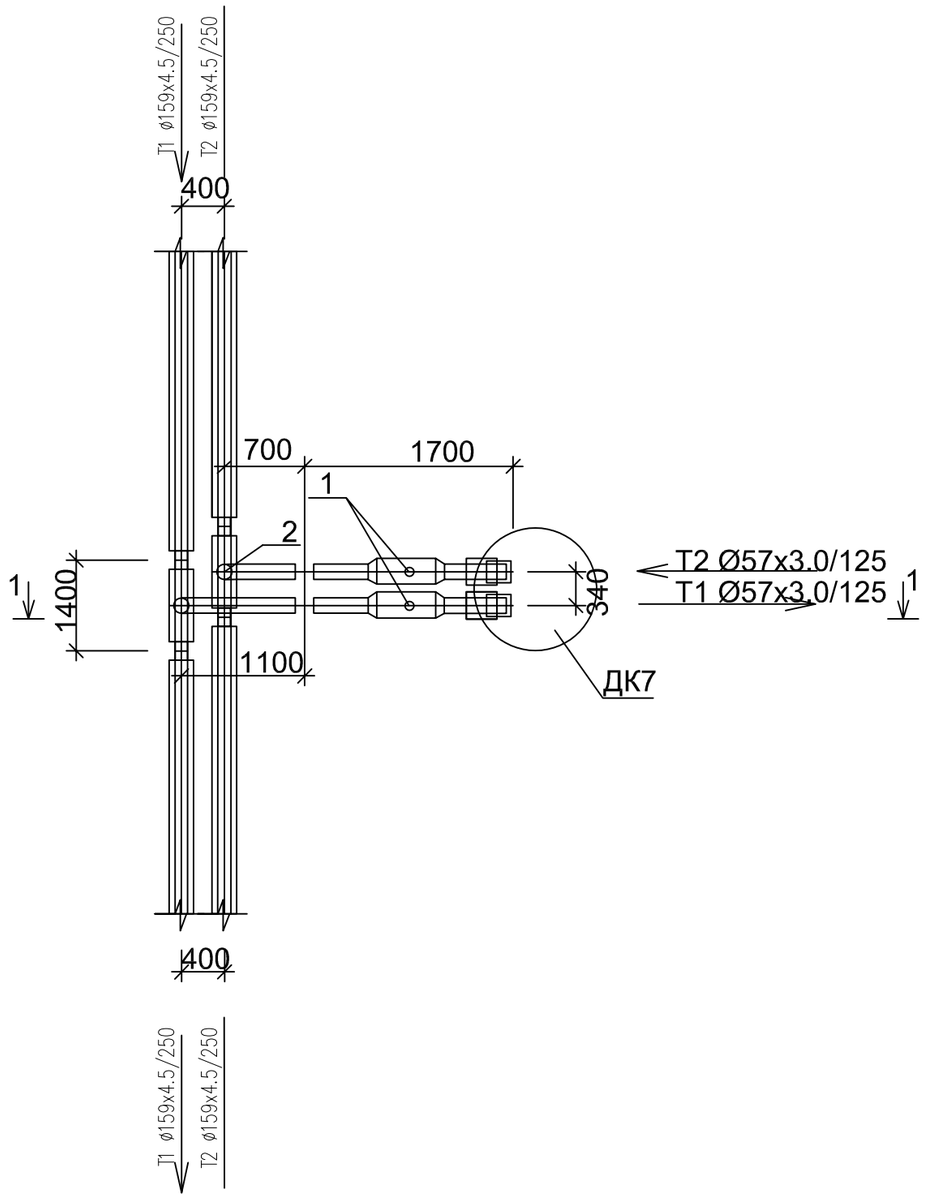

Спецификация

Поз	Обозначение	Наименование	Ед изм	Кол-во	Масса ед, кг	Прим
1	DN50 Ст57х3,0-2-ППУ-ПЭ	Шаровый кран полнопроходной с МЗИ	шт	2		
		длина штока с редуктором L=900мм				
2	Ст159х4,5-57х3,0-2-ППУ-ПЭ	Тройниковое ответвление	шт	1		
		I=700 мм, L= 1400 мм				
3	Ст159х4,5-57х3,0-2-ППУ-ПЭ	Тройниковое ответвление	шт	1		
		I=1100 мм, L= 1400 мм				
	57/125-ПЭ-300	Муфта термоусаживаемая из полиэтилена с комплектом изоляции стыков	шт	4		
	159/250-ПЭ-300	Муфта термоусаживаемая из полиэтилена с комплектом изоляции стыков	шт	4		

Разрез 1 - 1

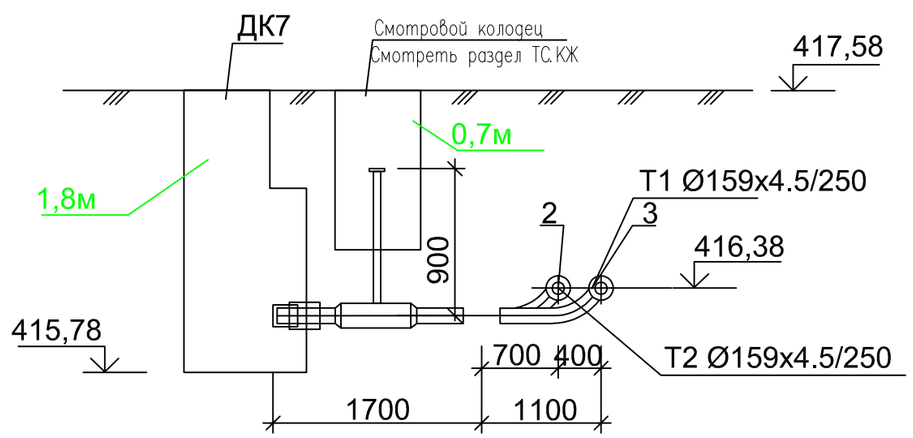

Изм.	Кол-во	Лист	№док.	Подпись	Дата
Разраб.		Бердибайкызы			06.24
Проверил		Амангелди П.			06.24
Н.контроль		Амангелди П.			06.24

18-2024-ТС

«Реконструкция тепловых сетей к N1, N3 котельной города Щучинск, Бурабайского района, Акмолинской области»

Тепломеханические решения тепловых сетей

Стадия	Лист	Листов
РП	6,150	

Участок N2
Узел трубопровода УТ28. Разрез 1-1

ТОО "ШЫМГОРПРОЕКТ"
г. Шымкент 2024г.

Взам. инв.N | Подпись и дата | Инв. N подл

УТ29

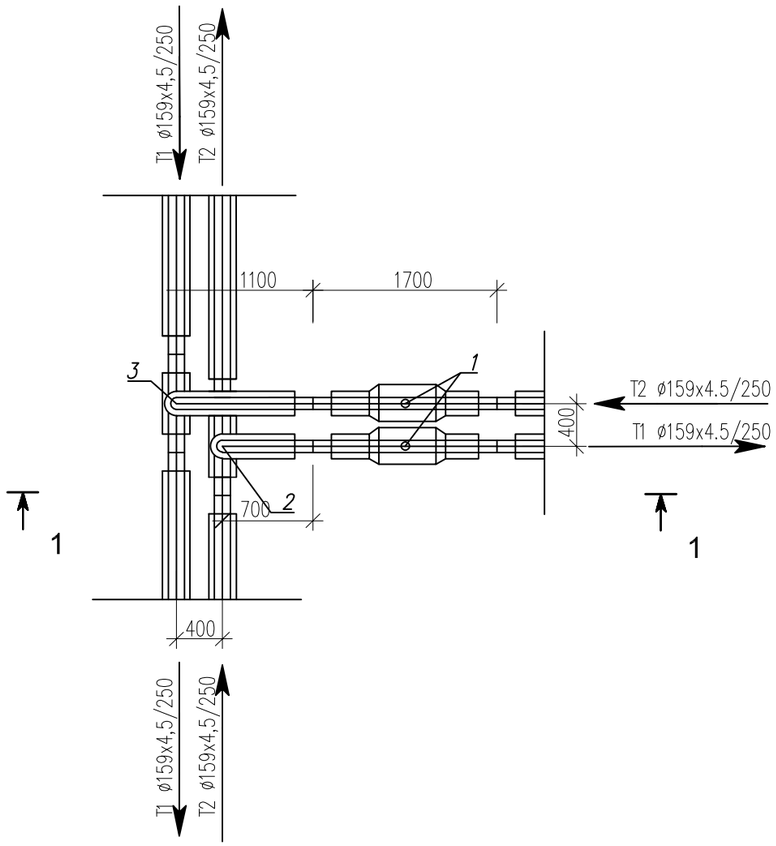

Спецификация

Поз	Обозначение	Наименование	Ед изм	Кол-во	Масса ед, кг	Прим
1	DN150 Ст159х4,5-2-ППУ-ПЭ	Шаровый кран полнопроходной	шт	2		
		длина штока с редуктором L=600мм				
2	Ст159х4,5-159х4,5-2-ППУ-ПЭ	Тройниковое ответвление	шт	1		
		I=700 мм, L= 1400 мм				
3	Ст159х4,5-159х4,5-2-ППУ-ПЭ	Тройниковое ответвление	шт	1		
		I=1100 мм, L= 1400 мм				
	159/250-ПЭ-300	Муфта термоусаживаемая из полиэтилена с комплектом изоляции стыков	шт	8		

Разрез 1 - 1

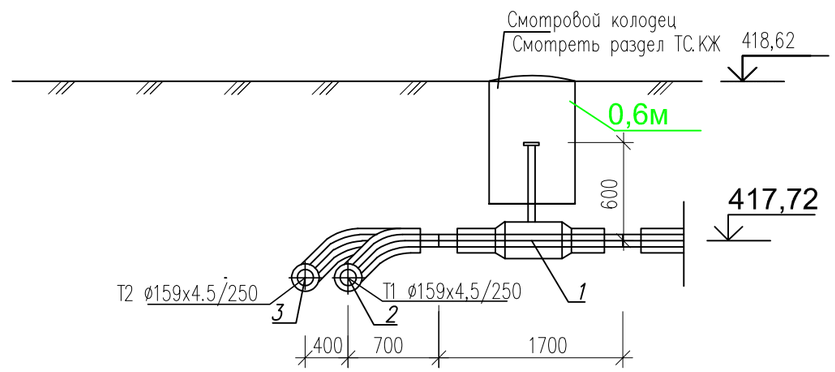

Изм.	Кол-во	Лист	№док.	Подпись	Дата
Разраб.		Бердибайкызы			06.24
Проверил		Амангелди П.			06.24
Н. контроль		Амангелди П.			06.24

18-2024-ТС

«Реконструкция тепловых сетей к N1, N3 котельной города Щучинск, Бурабайского района, Акмолинской области»

Тепломеханические решения тепловых сетей

Стадия	Лист	Листов
РП	6,151	

Участок N2
Узел трубопровода УТ29. Разрез 1-1

ТОО "ШЫМГОРПРОЕКТ"
г. Шымкент 2024г.

Взам. инв.N | Подпись и дата | Инв. N подл.

УТ29,1

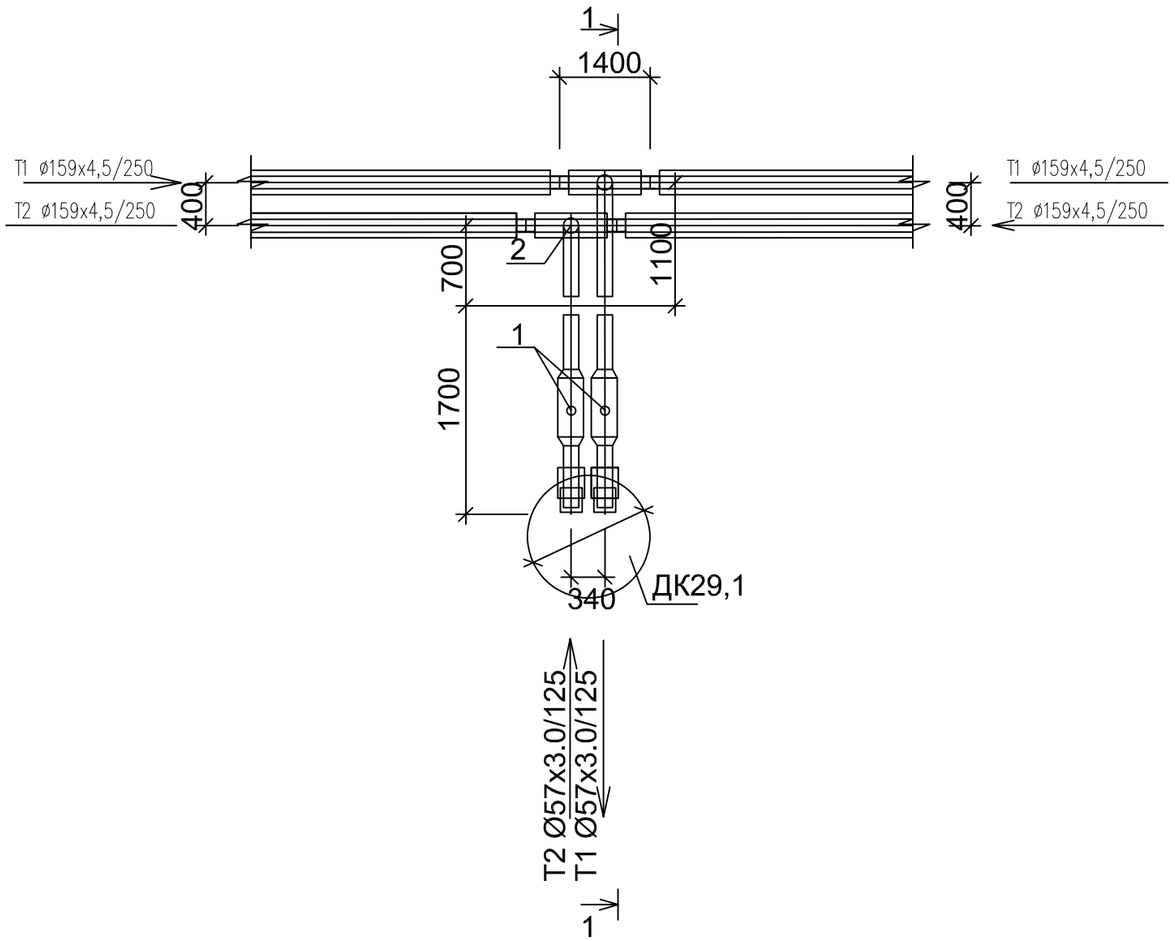

Спецификация

Поз	Обозначение	Наименование	Ед изм	Кол-во	Масса ед, кг	Прим
1	DN50 Ст57х3,0-2-ППУ-ПЭ	Шаровый кран полнопроходной с МЗИ	шт	2		
		длина штока с редуктором L=600мм				
2	Ст159х4,5-57х3,0-2-ППУ-ПЭ	Тройниковое ответвление	шт	1		
		I=700 мм, L= 1400 мм				
3	Ст159х4,5-57х3,0-2-ППУ-ПЭ	Тройниковое ответвление	шт	1		
		I=1100 мм, L= 1400 мм				
	159/250-ПЭ-300	Муфта термоусаживаемая из полиэтилена с комплектом изоляции стыков, длина 300мм	шт	4		
	57/125-ПЭ-300	Муфта термоусаживаемая из полиэтилена с комплектом изоляции стыков, длина 300мм	шт	4		

Разрез 1 - 1

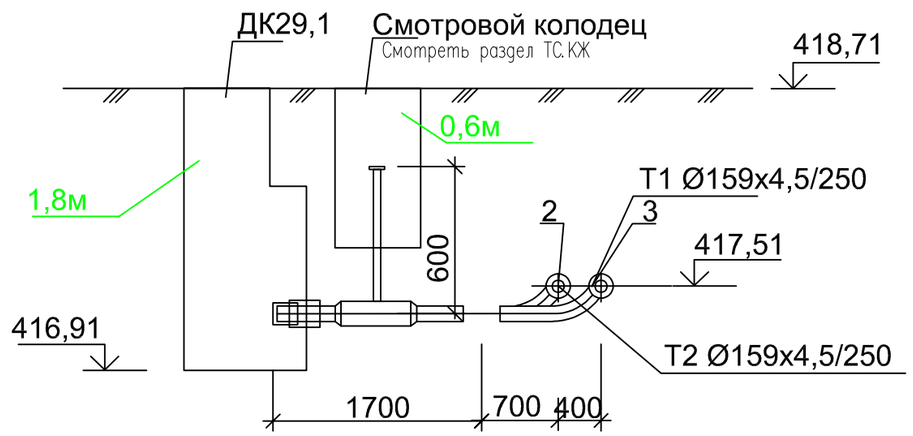

Изм.	Кол-во	Лист	№док.	Подпись	Дата	18-2024-ТС
						«Реконструкция тепловых сетей к N1, N3 котельной города Щучинск, Бурабайского района, Акмолинской области»
Разраб.		Бердибайкызы			06.24	Тепломеханические решения тепловых сетей — Стадия: РП; Лист: 6,152; Листов:
Проверил		Амангелди П.			06.24	Участок N2
Н. контроль		Амангелди П.			06.24	Узел трубопровода УТ29,1. Разрез 1-1
						ТОО "ШЫМГОРПРОЕКТ" г. Шымкент 2024г.

Взам. инв.N | Подпись и дата | Инв. N подл

УТ29,2

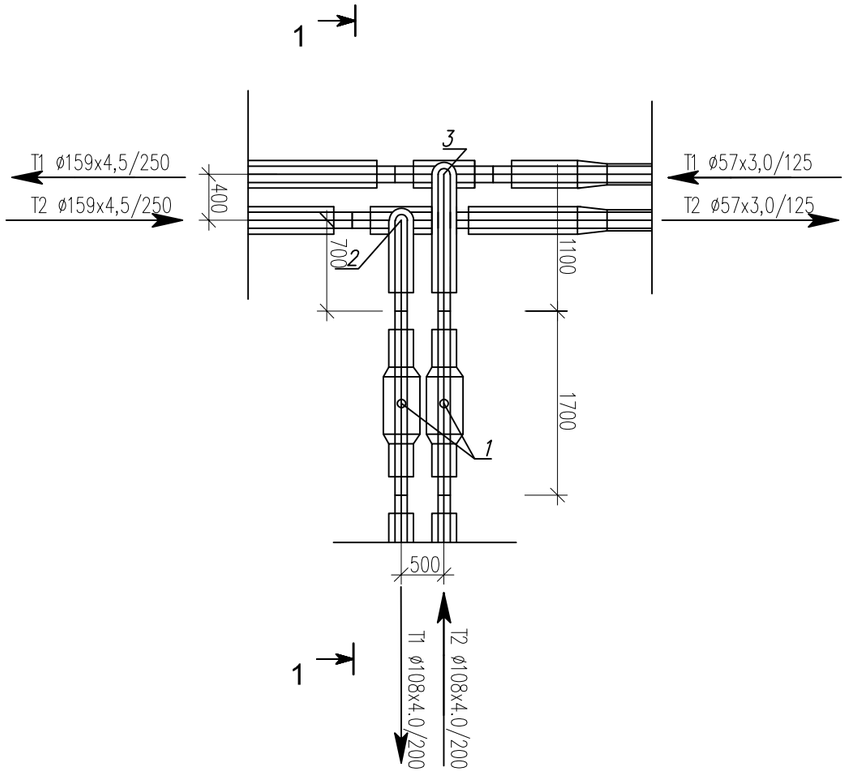

Спецификация

Поз	Обозначение	Наименование	Ед изм	Кол-во	Масса ед, кг	Прим
1	DN100 Ст108х4,0-2-ППУ-ПЭ	Шаровый кран полнопроходной	шт	2		
		длина штока с редуктором L=600мм				
2	Ст159х4,5-108х4,0-2-ППУ-ПЭ	Тройниковое ответвление	шт	1		
		I=700 мм, L= 1400 мм				
3	Ст159х4,5-108х4,0-2-ППУ-ПЭ	Тройниковое ответвление	шт	1		
		I=1100 мм, L= 1400 мм				
	159/250-ПЭ-300	Муфта термоусаживаемая из полиэтилена с комплектом изоляции стыков	шт	6		
	108/200-ПЭ-300	Муфта термоусаживаемая из полиэтилена с комплектом изоляции стыков	шт	4		
	57/125-ПЭ-300	Муфта термоусаживаемая из полиэтилена с комплектом изоляции стыков	шт	2		
	Ст159х4,5-57х3,0-2-ППУ-ПЭ	переход стандартный	шт	2		

Разрез 1 - 1

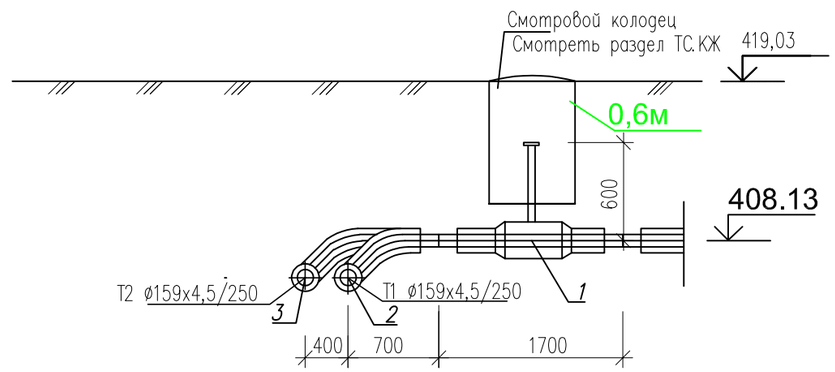

Изм.	Кол-во	Лист	№док.	Подпись	Дата
Разраб.		Бердибайкызы			06.24
Проверил		Амангелди П.			06.24
Н. контроль		Амангелди П.			06.24

18-2024-ТС

«Реконструкция тепловых сетей к N1, N3 котельной города Щучинск, Бурабайского района, Акмолинской области»

Тепломеханические решения тепловых сетей

Стадия	Лист	Листов
РП	6,153	

Участок N2
Узел трубопровода УТ29,2. Разрез 1-1

ТОО "ШЫМГОРПРОЕКТ"
г. Шымкент 2024г.

Взам. инв.N | Подпись и дата | Инв. N подл.

УТ1

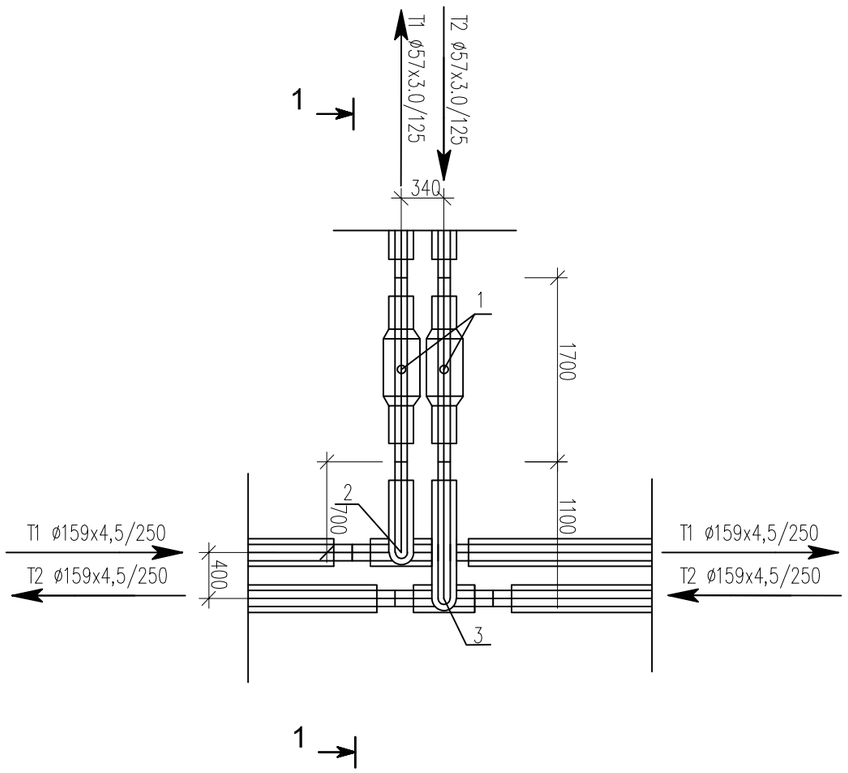

Спецификация

Поз	Обозначение	Наименование	Ед изм	Кол-во	Масса ед, кг	Прим
1	DN50 Ст57х3,0-2-ППУ-ПЭ	Шаровый кран полнопроходной	шт	2		
		длина штока с редуктором L=600мм				
2	Ст159х4,5-57х3,0-2-ППУ-ПЭ	Тройниковое ответвление	шт	1		
		I=700 мм, L= 1400 мм				
3	Ст159х4,5-57х3,0-2-ППУ-ПЭ	Тройниковое ответвление	шт	1		
		I=1100 мм, L= 1400 мм				
	159/250-ПЭ-300	Муфта термоусаживаемая из полиэтилена с комплектом изоляции стыков	шт	4		
	57/125-ПЭ-300	Муфта термоусаживаемая из полиэтилена с комплектом изоляции стыков	шт	4		

Разрез 1 - 1

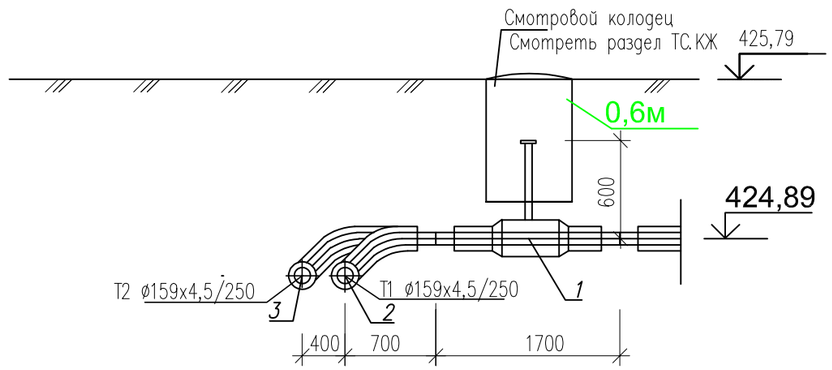

Изм.	Кол-во	Лист	№док.	Подпись	Дата
Разраб.		Бердибайкызы			06.24
Проверил		Амангелди П.			06.24
Н. контроль		Амангелди П.			06.24

18-2024-ТС

«Реконструкция тепловых сетей к N1, N3 котельной города Щучинск, Бурабайского района, Акмолинской области»

Тепломеханические решения тепловых сетей

Стадия	Лист	Листов
РП	6,154	

Участок N3
Узел трубопровода УТ1. Разрез 1-1

ТОО "ШЫМГОРПРОЕКТ"
г. Шымкент 2024г.

Взам. инв.N | Подпись и дата | Инв. N подл.

УТ2

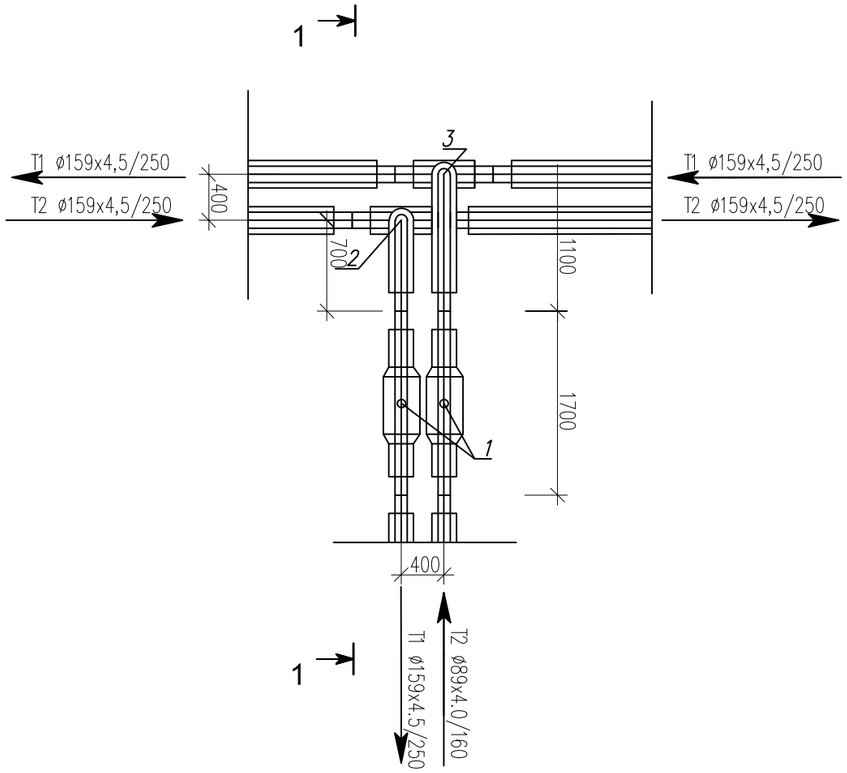

Спецификация

Поз	Обозначение	Наименование	Ед изм	Кол-во	Масса ед, кг	Прим
1	DN150 Ст159х4,5-2-ППУ-ПЭ	Шаровый кран полнопроходной	шт	2		
		длина штока с редуктором L=600мм				
2	Ст159х4,5-159х4,5-2-ППУ-ПЭ	Тройниковое ответвление	шт	1		
		I=700 мм, L= 1400 мм				
3	Ст159х4,5-159х4,5-2-ППУ-ПЭ	Тройниковое ответвление	шт	1		
		I=1100 мм, L= 1400 мм				
	159/250-ПЭ-300	Муфта термоусаживаемая из полиэтилена с комплектом изоляции стыков	шт	8		

Разрез 1 - 1

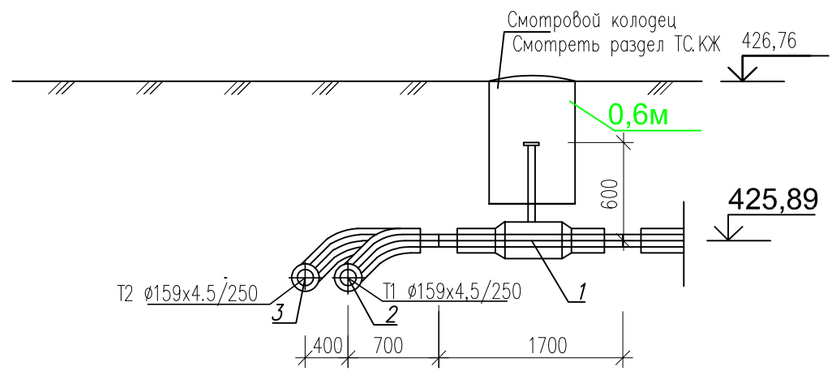

Изм.	Кол-во	Лист	№док.	Подпись	Дата
Разраб.		Бердибайкызы			06.24
Проверил		Амангелди П.			06.24
Н. контроль		Амангелди П.			06.24

18-2024-ТС

«Реконструкция тепловых сетей к N1, N3 котельной города Щучинск, Бурабайского района, Акмолинской области»

Тепломеханические решения тепловых сетей

Стадия	Лист	Листов
РП	6,155	

Участок N3
Узел трубопровода УТ2. Разрез 1-1

ТОО "ШЫМГОРПРОЕКТ"
г. Шымкент 2024г.

Взам. инв.N | Подпись и дата | Инв. N подл.

УТ3

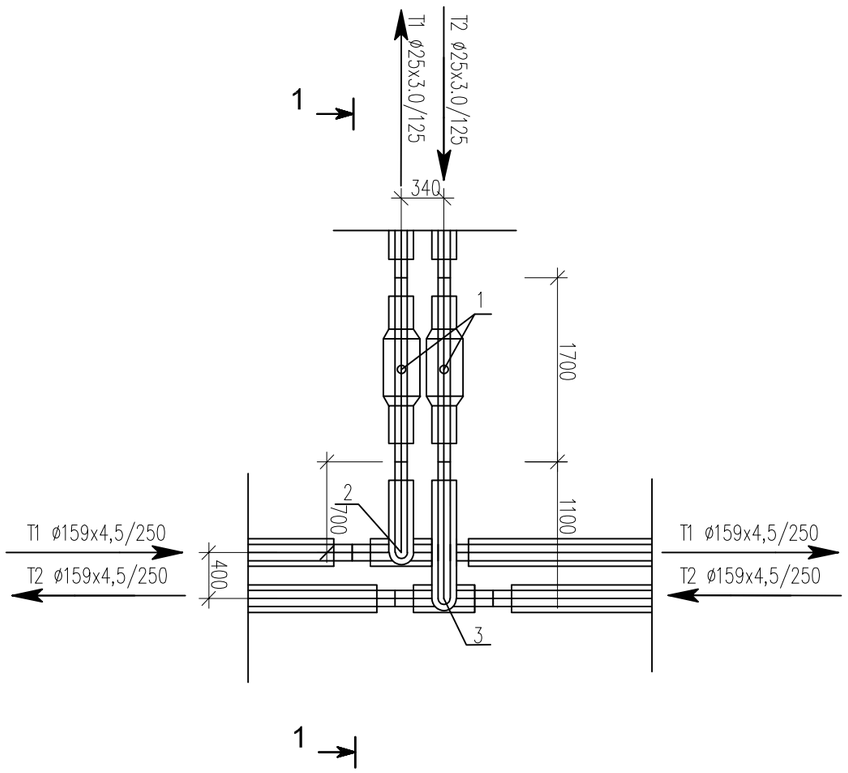

Спецификация

Поз	Обозначение	Наименование	Ед изм	Кол-во	Масса ед, кг	Прим
1	DN25 Ст25х3,0-2-ППУ-ПЭ	Шаровый кран полнопроходной	шт	2		
		длина штока с редуктором L=600мм				
2	Ст159х4,5-25х3,0-2-ППУ-ПЭ	Тройниковое ответвление	шт	1		
		I=700 мм, L= 1400 мм				
3	Ст159х4,5-25х3,0-2-ППУ-ПЭ	Тройниковое ответвление	шт	1		
		I=1100 мм, L= 1400 мм				
	159/250-ПЭ-300	Муфта термоусаживаемая из полиэтилена с комплектом изоляции стыков	шт	4		
	25/125-ПЭ-300	Муфта термоусаживаемая из полиэтилена с комплектом изоляции стыков	шт	4		

Разрез 1 - 1

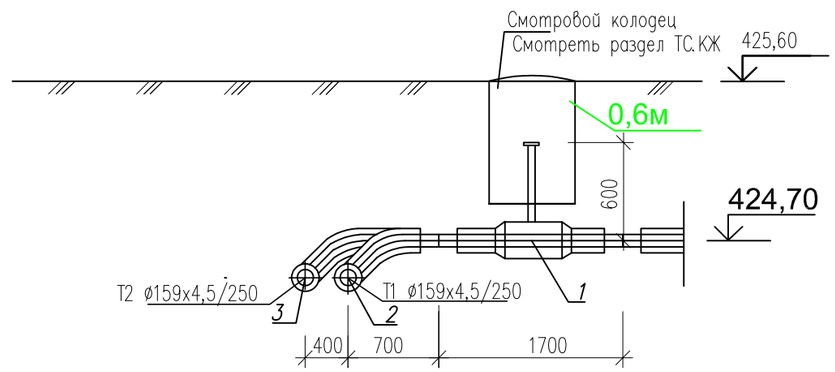

Изм.	Кол-во	Лист	№док.	Подпись	Дата
Разраб.		Бердибайкызы			06.24
Проверил		Амангелди П.			06.24
Н. контроль		Амангелди П.			06.24

18-2024-ТС

«Реконструкция тепловых сетей к N1, N3 котельной города Щучинск, Бурабайского района, Акмолинской области»

Тепломеханические решения тепловых сетей

Стадия	Лист	Листов
РП	6,156	

Участок N3
Узел трубопровода УТ3. Разрез 1-1

ТОО "ШЫМГОРПРОЕКТ"
г. Шымкент 2024г.

Взам. инв.N | Подпись и дата | Инв. N подл.

УТ4

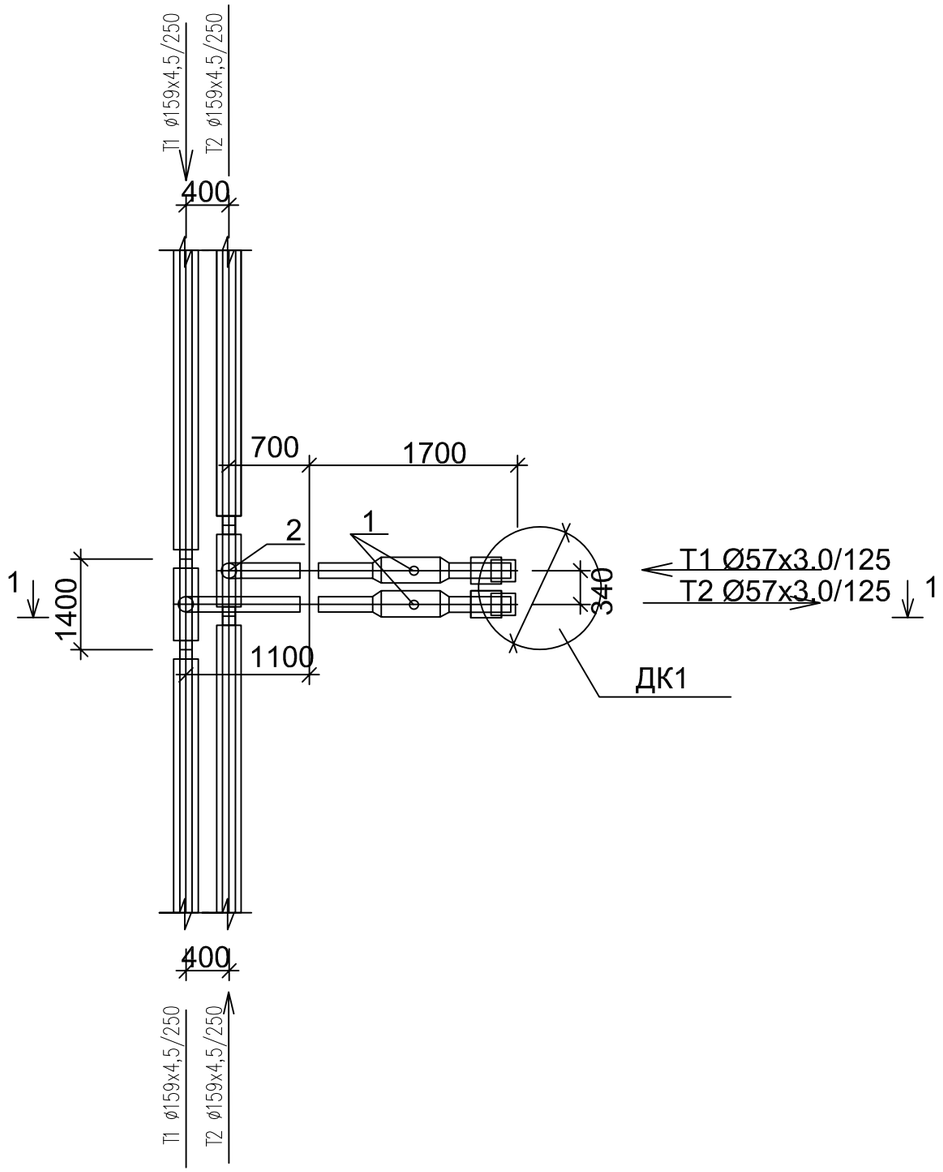

Спецификация

Поз	Обозначение	Наименование	Ед изм	Кол-во	Масса ед, кг	Прим
1	DN50 Ст57х3,0-2-ППУ-ПЭ	Шаровый кран полнопроходной с МЗИ	шт	2		
		длина штока с редуктором L=600мм				
2	Ст159х4,5-57х3,0-2-ППУ-ПЭ	Тройниковое ответвление	шт	1		
		I=700 мм, L= 1400 мм				
3	Ст159х4,5-57х3,0-2-ППУ-ПЭ	Тройниковое ответвление	шт	1		
		I=1100 мм, L= 1400 мм				
	159/250-ПЭ-300	Муфта термоусаживаемая из полиэтилена с комплектом изоляции стыков, длина 300мм	шт	4		
	57/125-ПЭ-300	Муфта термоусаживаемая из полиэтилена с комплектом изоляции стыков, длина 300мм	шт	4		

Разрез 1 - 1

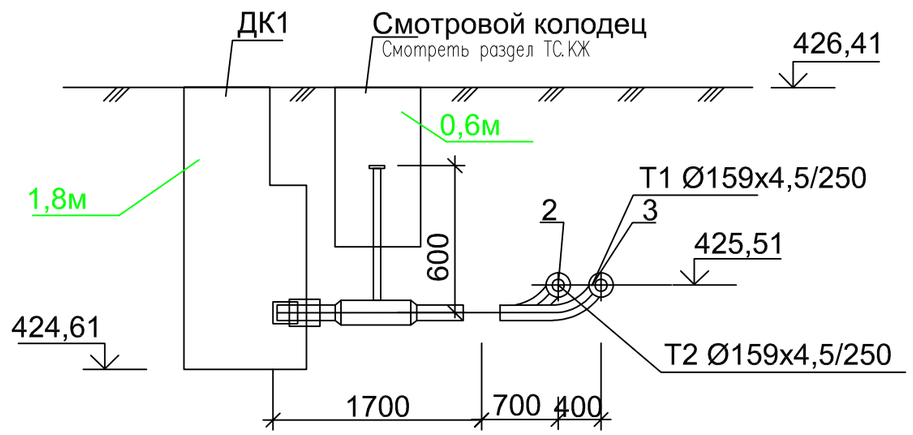

Изм.	Кол-во	Лист	№док.	Подпись	Дата
Разраб.		Бердибайкызы			06.24
Проверил		Амангелди П.			06.24
Н. контроль		Амангелди П.			06.24

18-2024-ТС

«Реконструкция тепловых сетей к N1, N3 котельной города Щучинск, Бурабайского района, Акмолинской области»

Тепломеханические решения тепловых сетей

Стадия	Лист	Листов
РП	6,157	

Участок N3
Узел трубопровода УТ4. Разрез 1-1

ТОО "ШЫМГОРПРОЕКТ"
г. Шымкент 2024г.

Взам. инв.N | Подпись и дата | Инв. N подл

УТ5

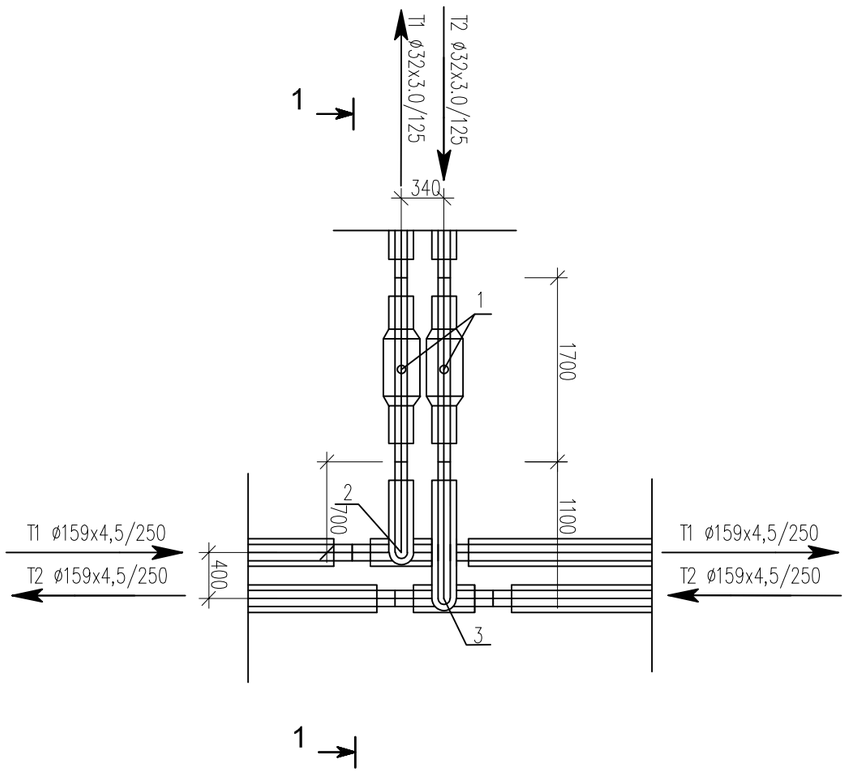

Спецификация

Поз	Обозначение	Наименование	Ед изм	Кол-во	Масса ед, кг	Прим
1	DN32 Ст32х3,0-2-ППУ-ПЭ	Шаровый кран полнопроходной	шт	2		
		длина штока с редуктором L=600мм				
2	Ст159х4,5-32х3,0-2-ППУ-ПЭ	Тройниковое ответвление	шт	1		
		I=700 мм, L= 1400 мм				
3	Ст159х4,5-32х3,0-2-ППУ-ПЭ	Тройниковое ответвление	шт	1		
		I=1100 мм, L= 1400 мм				
	159/250-ПЭ-300	Муфта термоусаживаемая из полиэтилена с комплектом изоляции стыков	шт	4		
	32/125-ПЭ-300	Муфта термоусаживаемая из полиэтилена с комплектом изоляции стыков	шт	4		

Разрез 1 - 1

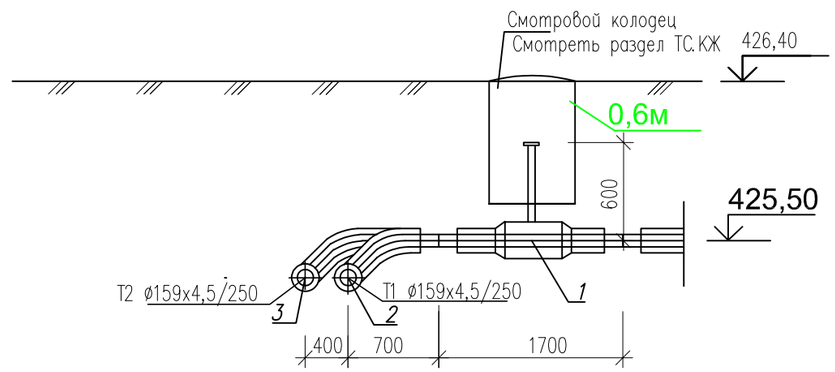

Изм.	Кол-во	Лист	№док.	Подпись	Дата
Разраб.		Бердибайкызы			06.24
Проверил		Амангелди П.			06.24
Н. контроль		Амангелди П.			06.24

18-2024-ТС

«Реконструкция тепловых сетей к N1, N3 котельной города Щучинск, Бурабайского района, Акмолинской области»

Тепломеханические решения тепловых сетей

Стадия	Лист	Листов
РП	6,158	

Участок N3
Узел трубопровода УТ5. Разрез 1-1

ТОО "ШЫМГОРПРОЕКТ"
г. Шымкент 2024г.

Взам. инв.N | Подпись и дата | Инв. N подл.

УТ6

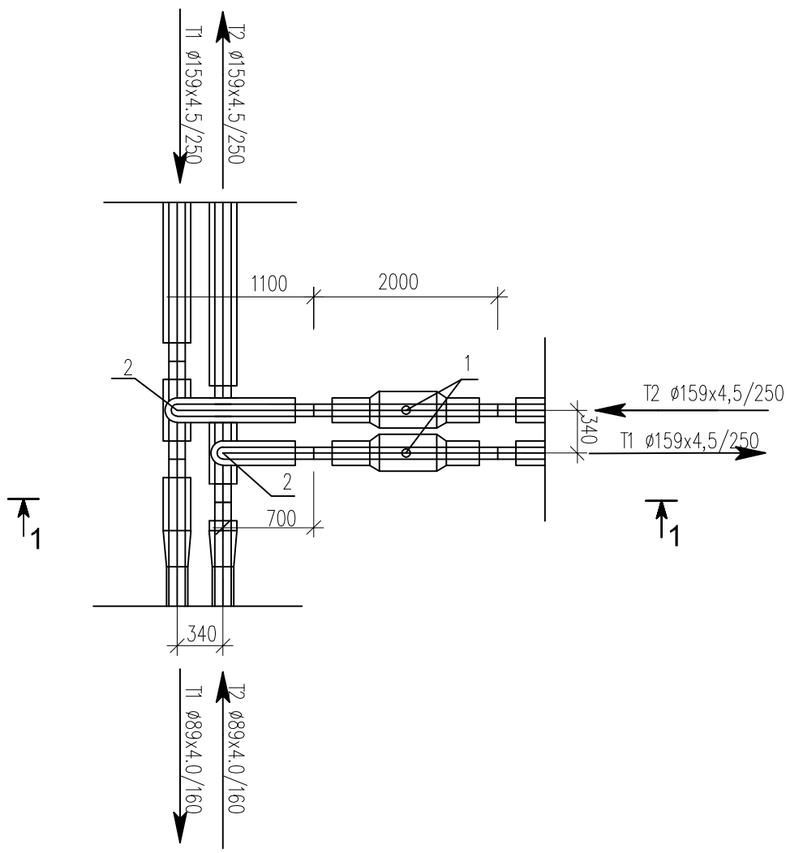

Спецификация

Поз	Обозначение	Наименование	Ед изм	Кол-во	Масса ед, кг	Прим
1	DN150 Ст159х4,5-2-ППУ-ПЭ	Шаровый кран полнопроходной	шт	2		
		длина штока с редуктором L=600мм				
2	Ст159х4,5-159х4,5-2-ППУ-ПЭ	Тройниковое ответвление	шт	1		
		I=700 мм, L= 1400 мм				
3	Ст159х4,5-159х4,5-2-ППУ-ПЭ	Тройниковое ответвление	шт	1		
		I=1100 мм, L= 1400 мм				
	159/250-ПЭ-300	Муфта термоусаживаемая из полиэтилена с комплектом изоляции стыков	шт	10		
	108/200-ПЭ-300	Муфта термоусаживаемая из полиэтилена с комплектом изоляции стыков	шт	2		

Разрез 1 - 1

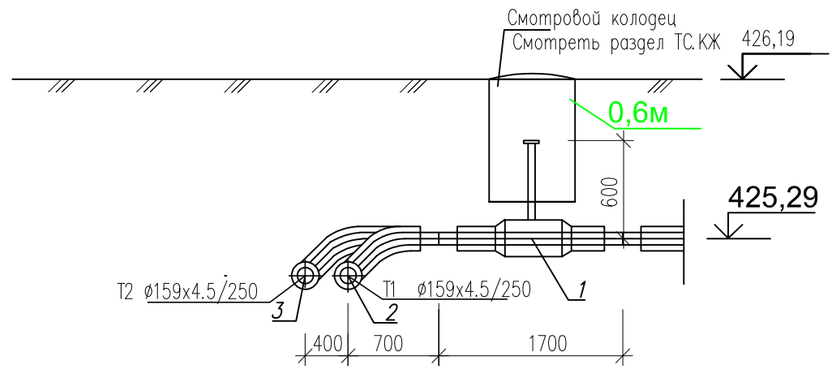

Изм.	Кол-во	Лист	№док.	Подпись	Дата
Разраб.		Бердибайкызы			06.24
Проверил		Амангелди П.			06.24
Н.контроль		Амангелди П.			06.24

18-2024-ТС

«Реконструкция тепловых сетей к N1, N3 котельной города Щучинск, Бурабайского района, Акмолинской области»

Тепломеханические решения тепловых сетей

Стадия	Лист	Листов
РП	6,159	

Участок N3
Узел трубопровода УТ6. Разрез 1-1

ТОО "ШЫМГОРПРОЕКТ"
г. Шымкент 2024г.

Взам. инв.N | Подпись и дата | Инв. N подл.

УТ1

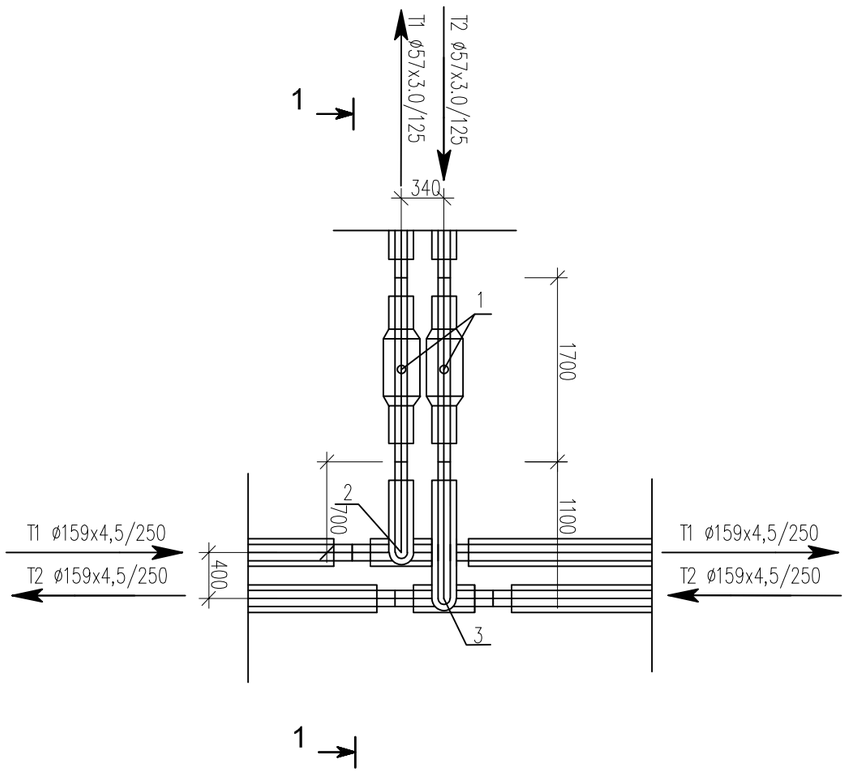

Спецификация

Поз	Обозначение	Наименование	Ед изм	Кол-во	Масса ед, кг	Прим
1	DN50 Ст57х3,0-2-ППУ-ПЭ	Шаровый кран полнопроходной	шт	2		
		длина штока с редуктором L=600мм				
2	Ст159х4,5-57х3,0-2-ППУ-ПЭ	Тройниковое ответвление	шт	1		
		I=700 мм, L= 1400 мм				
3	Ст159х4,5-57х3,0-2-ППУ-ПЭ	Тройниковое ответвление	шт	1		
		I=1100 мм, L= 1400 мм				
	159/250-ПЭ-300	Муфта термоусаживаемая из полиэтилена с комплектом изоляции стыков	шт	4		
	57/125-ПЭ-300	Муфта термоусаживаемая из полиэтилена с комплектом изоляции стыков	шт	4		

Разрез 1 - 1

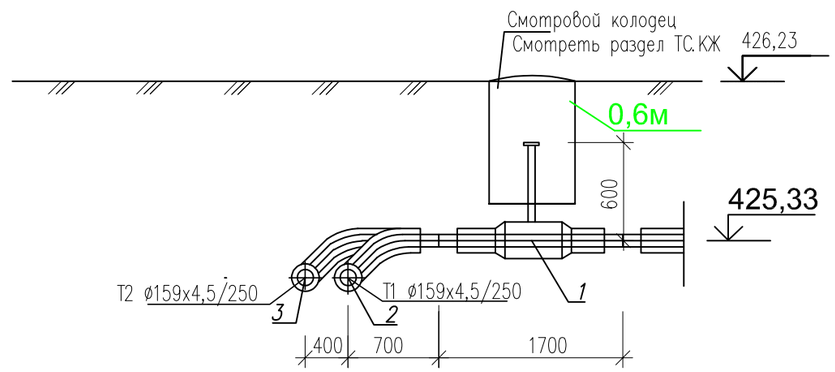

Изм.	Кол-во	Лист	№док.	Подпись	Дата
Разраб.		Бердибайкызы			06.24
Проверил		Амангелди П.			06.24
Н. контроль		Амангелди П.			06.24

18-2024-ТС

«Реконструкция тепловых сетей к N1, N3 котельной города Щучинск, Бурабайского района, Акмолинской области»

Тепломеханические решения тепловых сетей

Стадия	Лист	Листов
РП	6,160	

Участок N3
Узел трубопровода УТ7. Разрез 1-1

ТОО "ШЫМГОРПРОЕКТ"
г. Шымкент 2024г.

Взам. инв.N | Подпись и дата | Инв. N подл.

УТ7,1

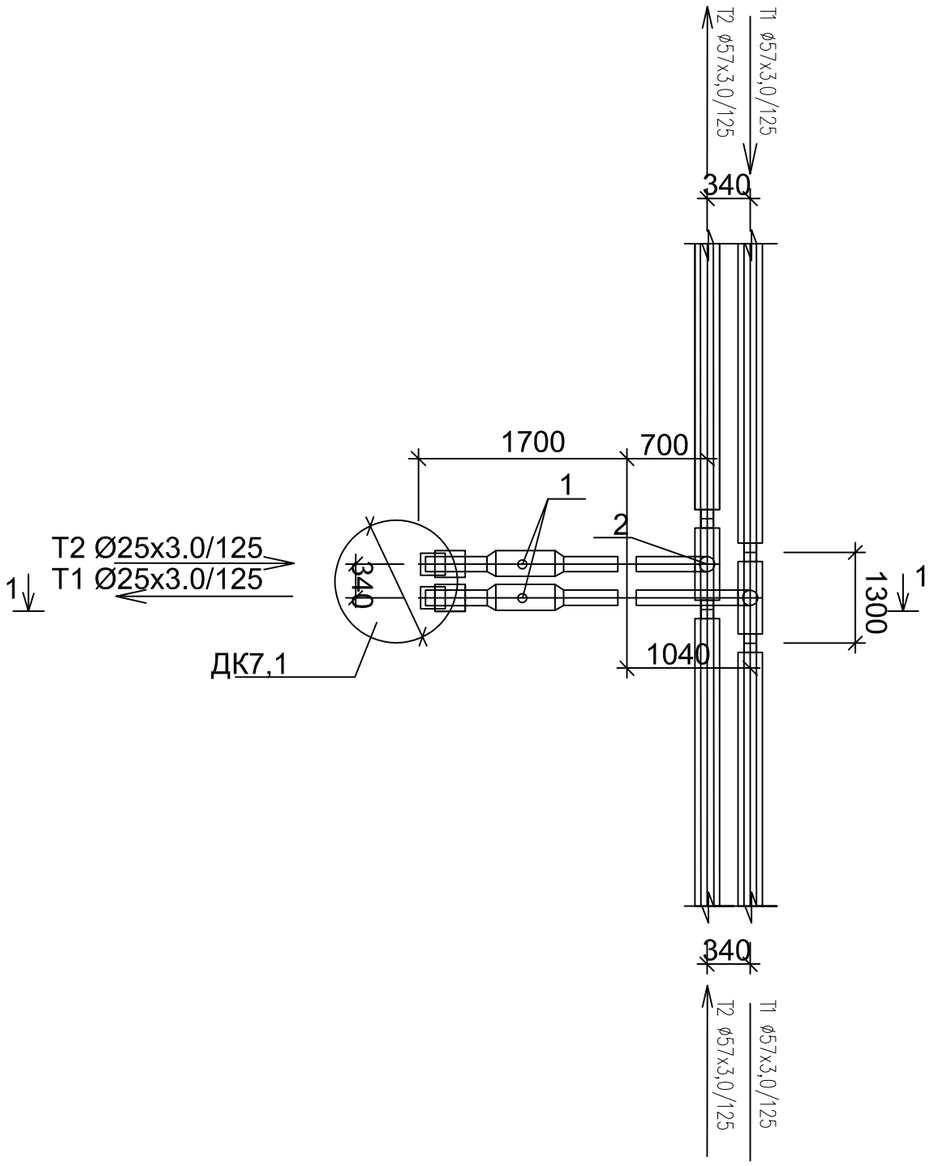

Спецификация

Поз	Обозначение	Наименование	Ед изм	Кол-во	Масса ед, кг	Прим
1	DN25 Ст25х3,0-2-ППУ-ПЭ	Шаровый кран полнопроходной с МЗИ	шт	2		
		длина штока с редуктором L=600мм				
2	Ст57х3,0-25х3,0-2-ППУ-ПЭ	Тройниковое ответвление	шт	1		
		I=700 мм, L= 1300 мм				
3	Ст57х3,0-25х3,0-2-ППУ-ПЭ	Тройниковое ответвление	шт	1		
		I=1040 мм, L= 1300 мм				
	57/125-ПЭ-300	Муфта термоусаживаемая из полиэтилена с комплектом изоляции стыков, длина 300мм	шт	4		
	25/125-ПЭ-300	Муфта термоусаживаемая из полиэтилена с комплектом изоляции стыков, длина 300мм	шт	4		

Разрез 1 - 1

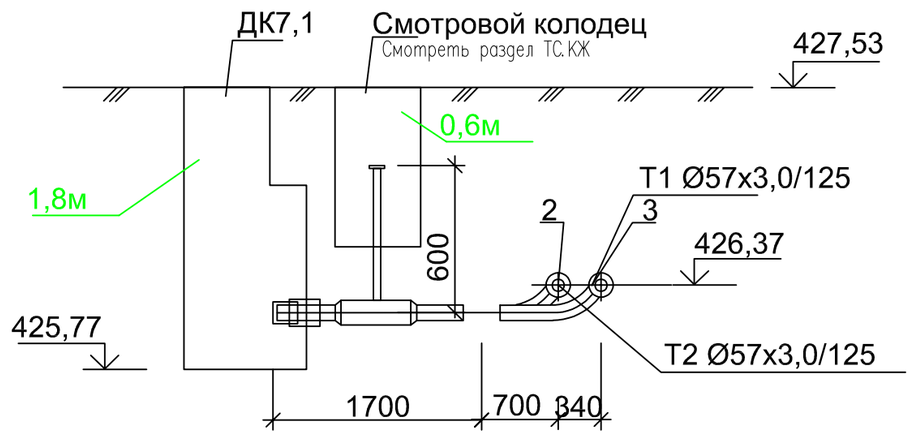

Изм.	Кол-во	Лист	№док.	Подпись	Дата
Разраб.		Бердибайкызы			06.24
Проверил		Амангелди П.			06.24
Н. контроль		Амангелди П.			06.24

18-2024-ТС

«Реконструкция тепловых сетей к N1, N3 котельной города Щучинск, Бурабайского района, Акмолинской области»

Тепломеханические решения тепловых сетей

Стадия	Лист	Листов
РП	6,161	

Участок N3
Узел трубопровода УТ7,1. Разрез 1-1

ТОО "ШЫМГОРПРОЕКТ"
г. Шымкент 2024г.

Взам. инв.N | Подпись и дата | Инв. N подл

УТ7,2

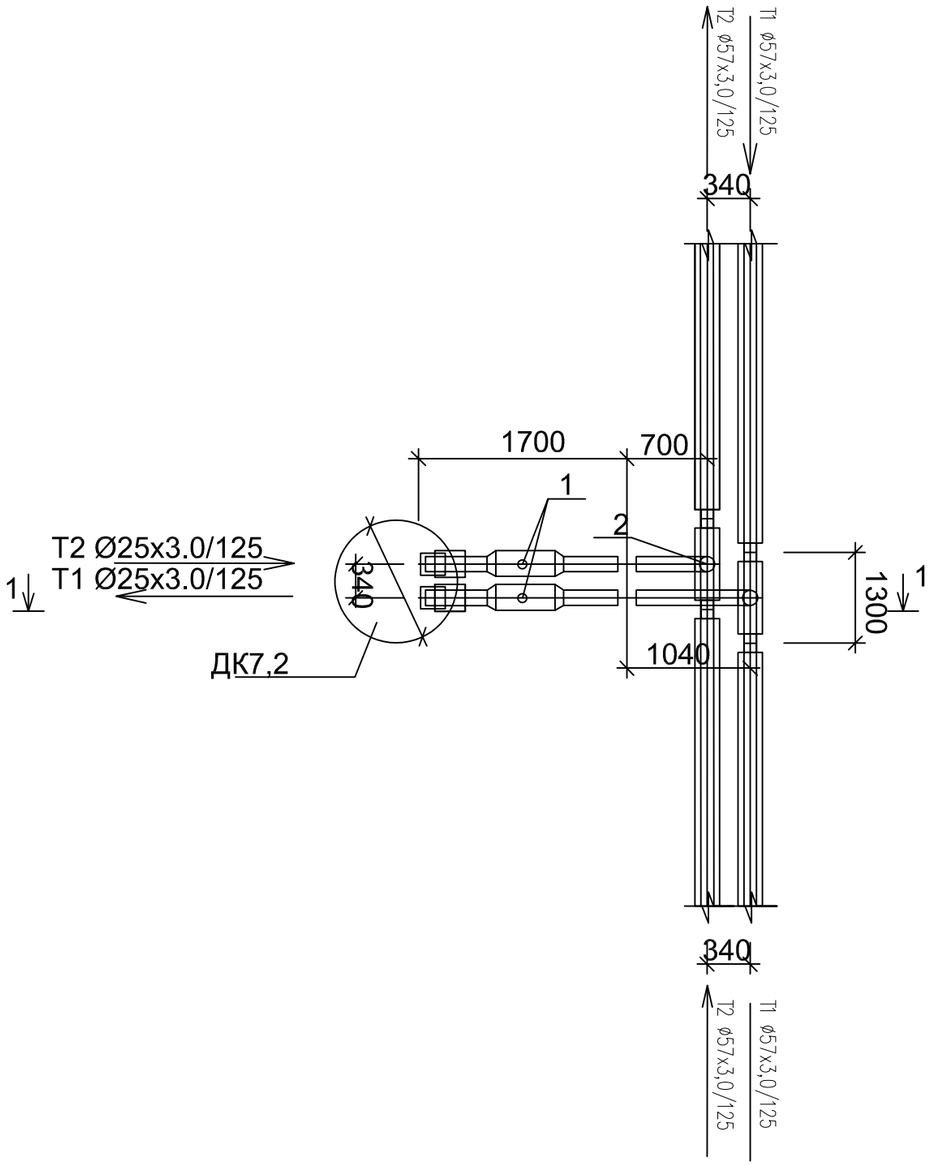

Спецификация

Поз	Обозначение	Наименование	Ед изм	Кол-во	Масса ед, кг	Прим
1	DN25 Ст25х3,0-2-ППУ-ПЭ	Шаровый кран полнопроходной с МЗИ	шт	2		
		длина штока с редуктором L=600мм				
2	Ст57х3,0-25х3,0-2-ППУ-ПЭ	Тройниковое ответвление	шт	1		
		I=700 мм, L= 1300 мм				
3	Ст57х3,0-25х3,0-2-ППУ-ПЭ	Тройниковое ответвление	шт	1		
		I=1040 мм, L= 1300 мм				
	57/125-ПЭ-300	Муфта термоусаживаемая из полиэтилена с комплектом изоляции стыков, длина 300мм	шт	4		
	25/125-ПЭ-300	Муфта термоусаживаемая из полиэтилена с комплектом изоляции стыков, длина 300мм	шт	4		

Разрез 1 - 1

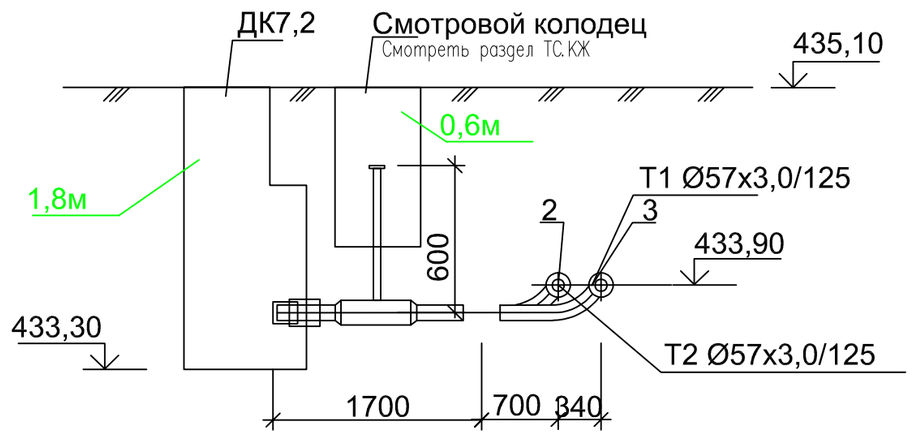

Изм.	Кол-во	Лист	№док.	Подпись	Дата
Разраб.		Бердибайкызы			06.24
Проверил		Амангелди П.			06.24
Н. контроль		Амангелди П.			06.24

18-2024-ТС

«Реконструкция тепловых сетей к N1, N3 котельной города Щучинск, Бурабайского района, Акмолинской области»

Тепломеханические решения тепловых сетей

Стадия	Лист	Листов
РП	6,162	

Участок N3
Узел трубопровода УТ7,2. Разрез 1-1

ТОО "ШЫМГОРПРОЕКТ"
г. Шымкент 2024г.

Взам. инв.N | Подпись и дата | Инв. N подл.

УТ8

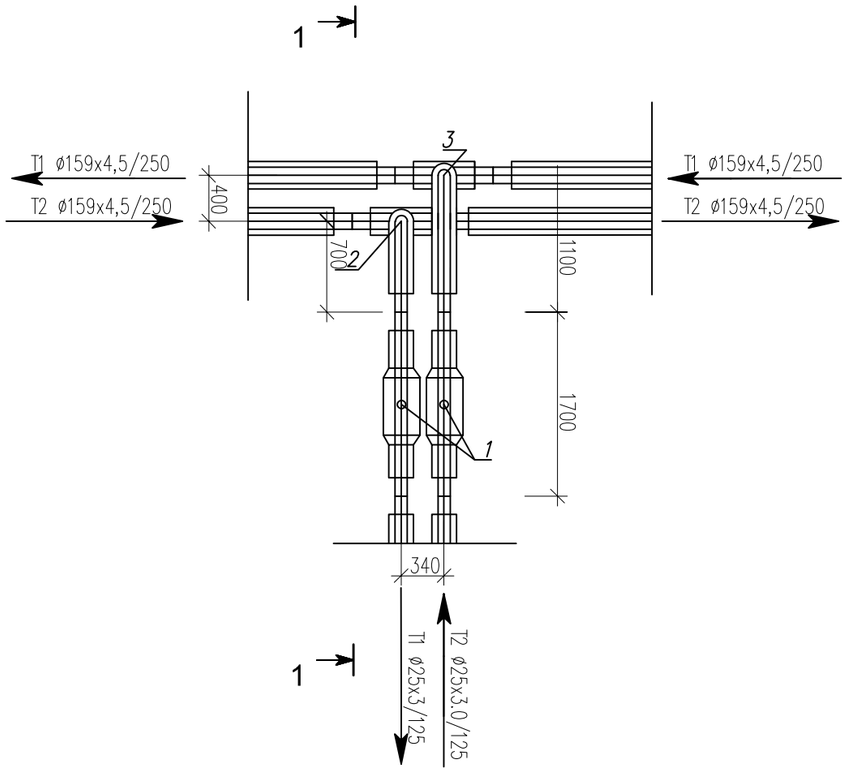

Спецификация

Поз	Обозначение	Наименование	Ед изм	Кол-во	Масса ед, кг	Прим
1	DN25 Ст25х3,0-2-ППУ-ПЭ	Шаровый кран полнопроходной	шт	2		
		длина штока с редуктором L=600мм				
2	Ст159х4,5-25х3,0-2-ППУ-ПЭ	Тройниковое ответвление	шт	1		
		I=700 мм, L= 1400 мм				
3	Ст159х4,5-25х3,0-2-ППУ-ПЭ	Тройниковое ответвление	шт	1		
		I=1100 мм, L= 1400 мм				
	159/250-ПЭ-300	Муфта термоусаживаемая из полиэтилена с комплектом изоляции стыков	шт	4		
	25/125-ПЭ-300	Муфта термоусаживаемая из полиэтилена с комплектом изоляции стыков	шт	4		

Разрез 1 - 1

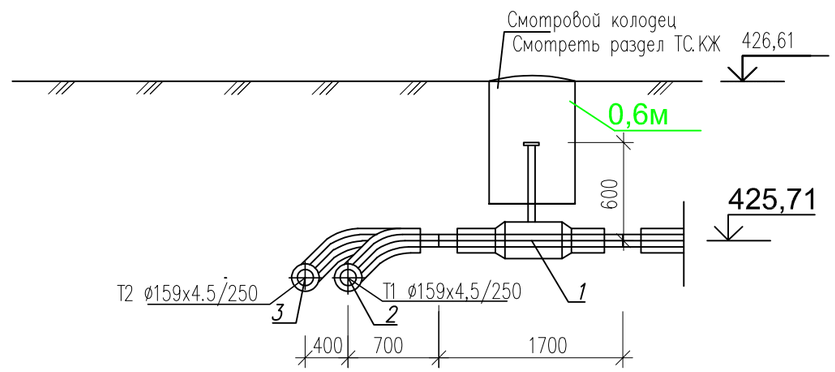

Изм.	Кол-во	Лист	№док.	Подпись	Дата
Разраб.		Бердибайкызы			06.24
Проверил		Амангелди П.			06.24
Н. контроль		Амангелди П.			06.24

18-2024-ТС

«Реконструкция тепловых сетей к N1, N3 котельной города Щучинск, Бурабайского района, Акмолинской области»

Тепломеханические решения тепловых сетей

Стадия	Лист	Листов
РП	6,163	

Участок N3
Узел трубопровода УТ8. Разрез 1-1

ТОО "ШЫМГОРПРОЕКТ"
г. Шымкент 2024г.

Взам. инв.N | Подпись и дата | Инв. N подл.

УТ9

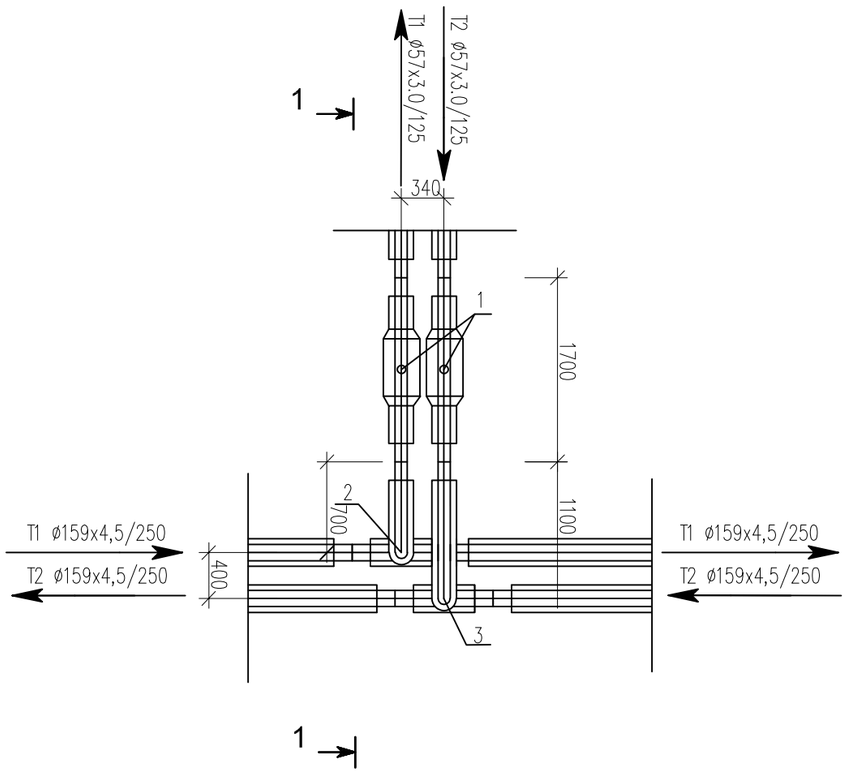

Спецификация

Поз	Обозначение	Наименование	Ед изм	Кол-во	Масса ед, кг	Прим
1	DN50 Ст57х3,0-2-ППУ-ПЭ	Шаровый кран полнопроходной	шт	2		
		длина штока с редуктором L=600мм				
2	Ст159х4,5-57х3,0-2-ППУ-ПЭ	Тройниковое ответвление	шт	1		
		I=700 мм, L= 1400 мм				
3	Ст159х4,5-57х3,0-2-ППУ-ПЭ	Тройниковое ответвление	шт	1		
		I=1100 мм, L= 1400 мм				
	159/250-ПЭ-300	Муфта термоусаживаемая из полиэтилена с комплектом изоляции стыков	шт	4		
	57/125-ПЭ-300	Муфта термоусаживаемая из полиэтилена с комплектом изоляции стыков	шт	4		

Разрез 1 - 1

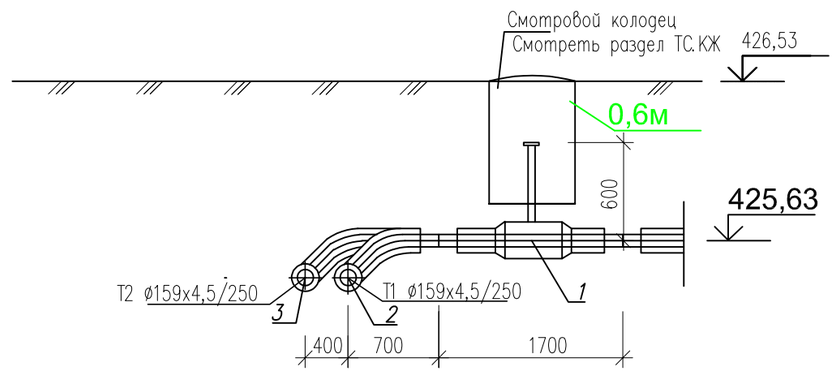

Изм.	Кол-во	Лист	№док.	Подпись	Дата
Разраб.		Бердибайкызы			06.24
Проверил		Амангелди П.			06.24
Н. контроль		Амангелди П.			06.24

18-2024-ТС

«Реконструкция тепловых сетей к N1, N3 котельной города Щучинск, Бурабайского района, Акмолинской области»

Тепломеханические решения тепловых сетей

Стадия	Лист	Листов
РП	6,164	

Участок N3
Узел трубопровода УТ9. Разрез 1-1

ТОО "ШЫМГОРПРОЕКТ"
г. Шымкент 2024г.

Взам. инв.N | Подпись и дата | Инв. N подл.

УТ10

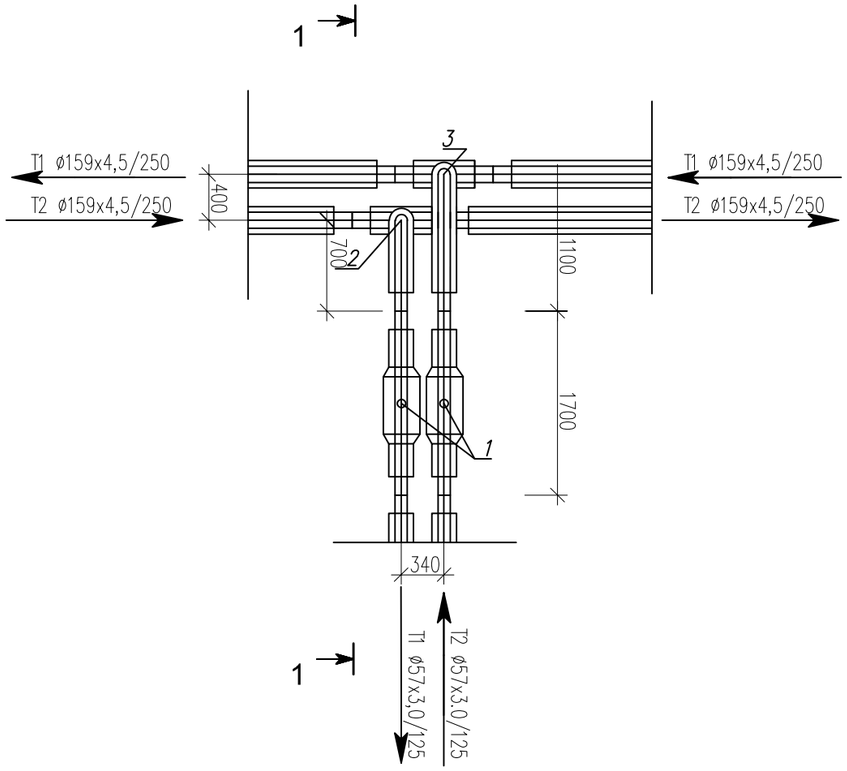

Спецификация

Поз	Обозначение	Наименование	Ед изм	Кол-во	Масса ед, кг	Прим
1	DN50 Ст57х3,0-2-ППУ-ПЭ	Шаровый кран полнопроходной	шт	2		
		длина штока с редуктором L=600мм				
2	Ст159х4,5-57х3,0-2-ППУ-ПЭ	Тройниковое ответвление	шт	1		
		I=700 мм, L= 1400 мм				
3	Ст159х4,5-57х3,0-2-ППУ-ПЭ	Тройниковое ответвление	шт	1		
		I=1100 мм, L= 1400 мм				
	159/250-ПЭ-300	Муфта термоусаживаемая из полиэтилена с комплектом изоляции стыков	шт	4		
	57/125-ПЭ-300	Муфта термоусаживаемая из полиэтилена с комплектом изоляции стыков	шт	4		

Разрез 1 - 1

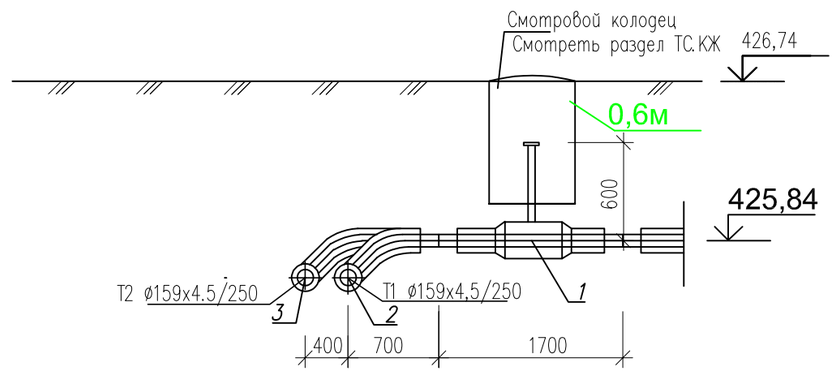

Изм.	Кол-во	Лист	№док.	Подпись	Дата
Разраб.		Бердибайкызы			06.24
Проверил		Амангелди П.			06.24
Н. контроль		Амангелди П.			06.24

18-2024-ТС

«Реконструкция тепловых сетей к N1, N3 котельной города Щучинск, Бурабайского района, Акмолинской области»

Тепломеханические решения тепловых сетей

Стадия	Лист	Листов
РП	6,165	

Участок N3
Узел трубопровода УТ10. Разрез 1-1

ТОО "ШЫМГОРПРОЕКТ"
г. Шымкент 2024г.

Взам. инв.N | Подпись и дата | Инв. N подл.

УТ11

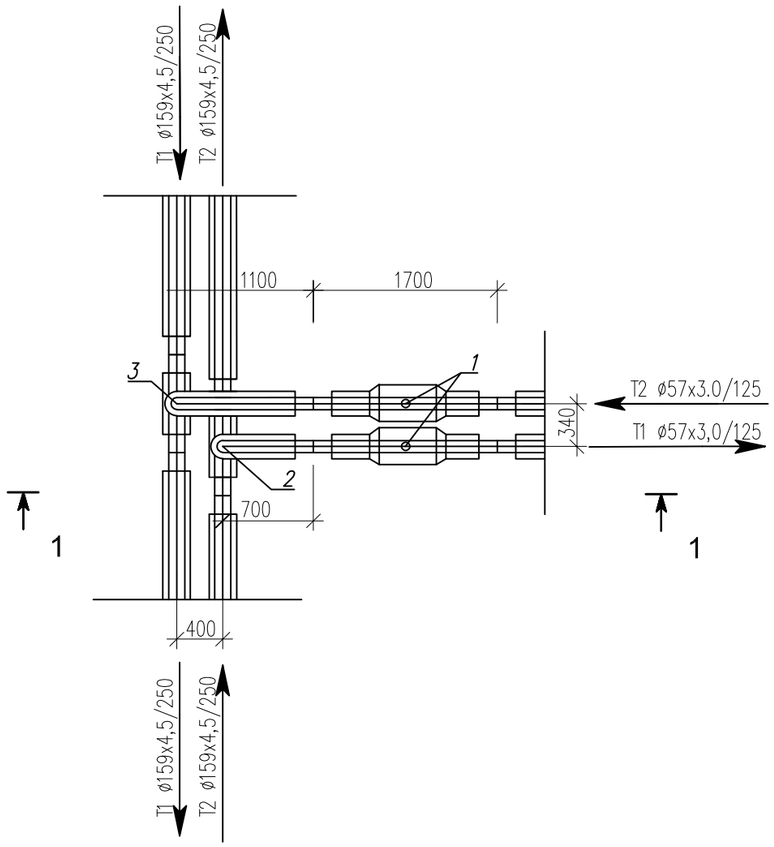

Спецификация

Поз	Обозначение	Наименование	Ед изм	Кол-во	Масса ед, кг	Прим
1	DN50 Ст57х3,0-2-ППУ-ПЭ	Шаровый кран полнопроходной	шт	2		
		длина штока с редуктором L=600мм				
2	Ст159х4,5-57х3,0-2-ППУ-ПЭ	Тройниковое ответвление	шт	1		
		I=700 мм, L= 1400 мм				
3	Ст159х4,5-57х3,0-2-ППУ-ПЭ	Тройниковое ответвление	шт	1		
		I=1100 мм, L= 1400 мм				
	159/250-ПЭ-300	Муфта термоусаживаемая из полиэтилена с комплектом изоляции стыков	шт	4		
	57/125-ПЭ-300	Муфта термоусаживаемая из полиэтилена с комплектом изоляции стыков	шт	4		

Разрез 1 - 1

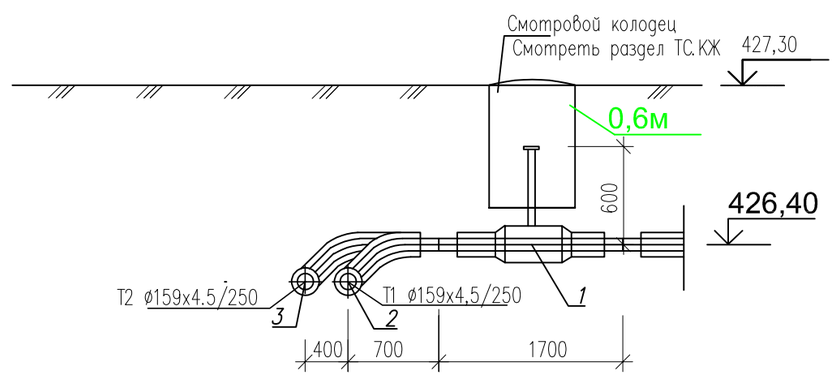

Взам. инв.N	Подпись и дата	Инв. N подл

Изм.	Кол-во	Лист	№док.	Подпись	Дата
Разраб.		Бердибайкызы			06.24
Проверил		Амангелди П.			06.24
Н. контроль		Амангелди П.			06.24

18-2024-ТС

«Реконструкция тепловых сетей к N1, N3 котельной города Щучинск, Бурабайского района, Акмолинской области»

Тепломеханические решения тепловых сетей

Стадия	Лист	Листов
РП	6,166	

Участок N3
Узел трубопровода УТ11. Разрез 1-1

ТОО "ШЫМГОРПРОЕКТ"
г. Шымкент 2024г.

УТ13

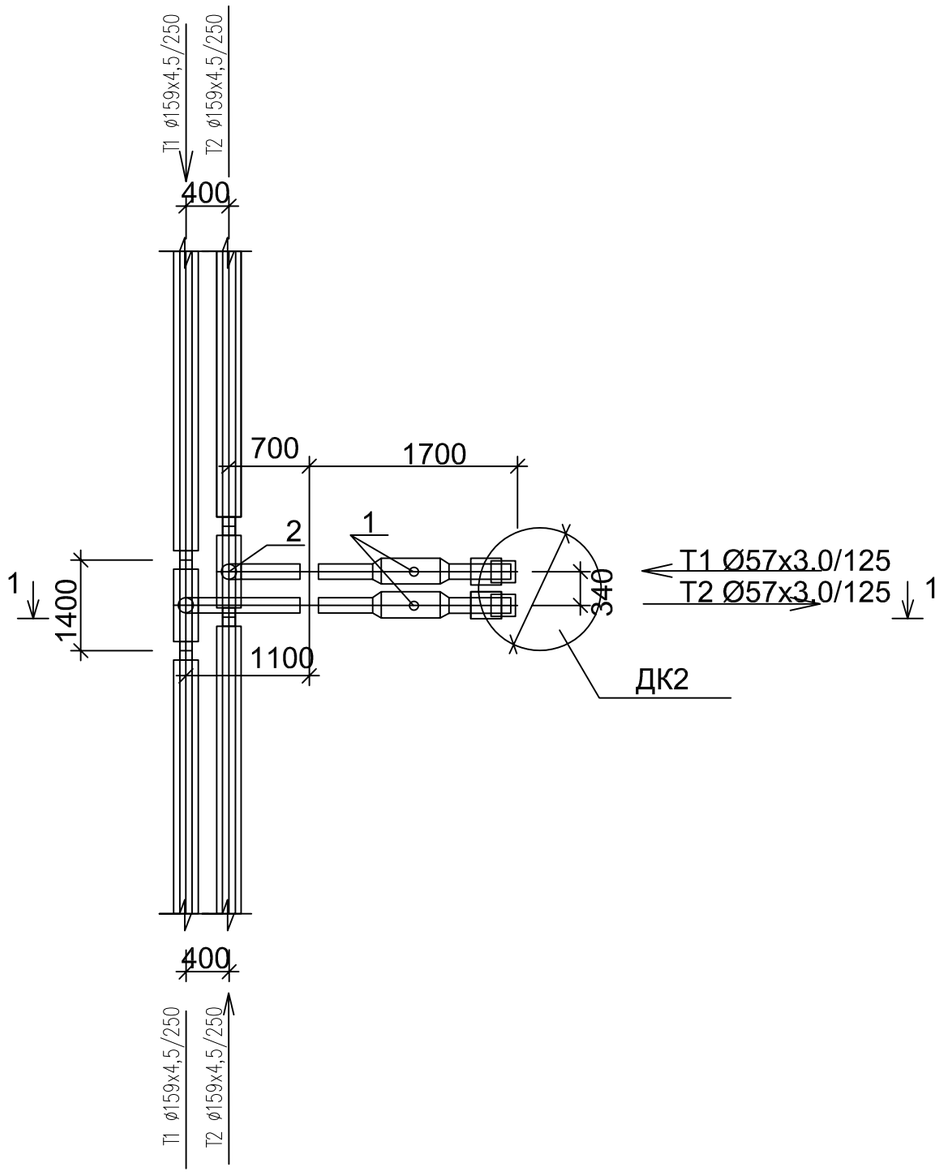

Спецификация

Поз	Обозначение	Наименование	Ед изм	Кол-во	Масса ед, кг	Прим
1	DN50 Ст57х3,0-2-ППУ-ПЭ	Шаровый кран полнопроходной с МЗИ	шт	2		
		длина штока с редуктором L=600мм				
2	Ст159х4,5-57х3,0-2-ППУ-ПЭ	Тройниковое ответвление	шт	1		
		I=700 мм, L= 1400 мм				
3	Ст159х4,5-57х3,0-2-ППУ-ПЭ	Тройниковое ответвление	шт	1		
		I=1100 мм, L= 1400 мм				
	159/250-ПЭ-300	Муфта термоусаживаемая из полиэтилена с комплектом изоляции стыков, длина 300мм	шт	4		
	57/125-ПЭ-300	Муфта термоусаживаемая из полиэтилена с комплектом изоляции стыков, длина 300мм	шт	4		

Разрез 1 - 1

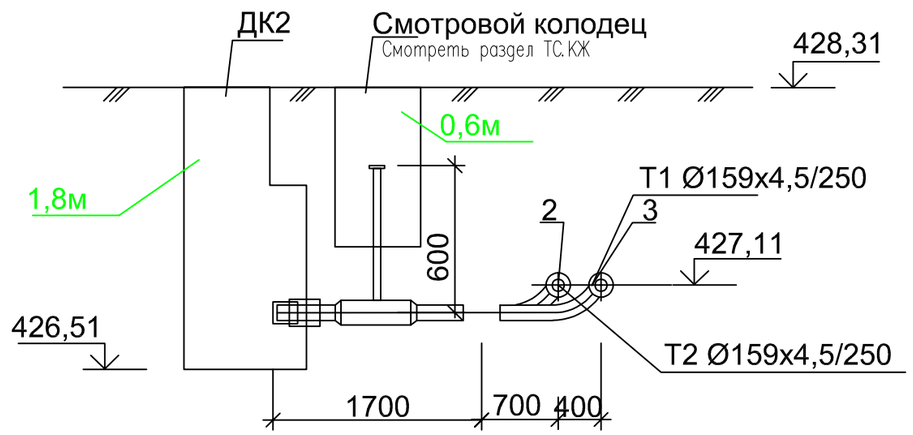

Изм.	Кол-во	Лист	№док.	Подпись	Дата
Разраб.		Бердибайкызы			06.24
Проверил		Амангелди П.			06.24
Н. контроль		Амангелди П.			06.24

18-2024-ТС

«Реконструкция тепловых сетей к N1, N3 котельной города Щучинск, Бурабайского района, Акмолинской области»

Тепломеханические решения тепловых сетей

Стадия	Лист	Листов
РП	6,167	

Участок N3
Узел трубопровода УТ13. Разрез 1-1

ТОО "ШЫМГОРПРОЕКТ"
г. Шымкент 2024г.

Взам. инв.N | Подпись и дата | Инв. N подл.

УТ14

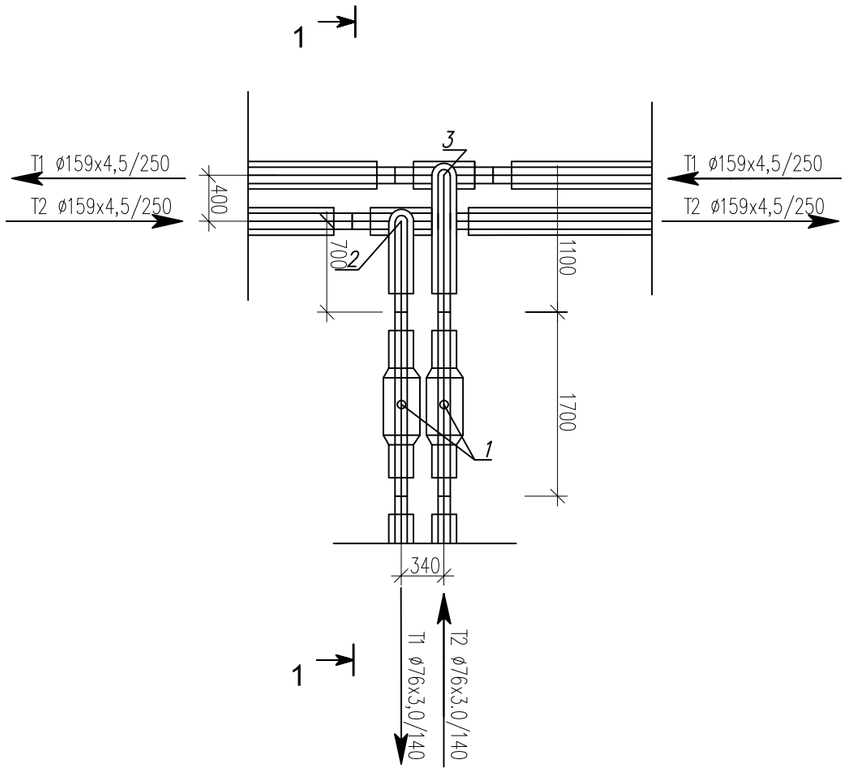

Спецификация

Поз	Обозначение	Наименование	Ед изм	Кол-во	Масса ед, кг	Прим
1	DN65 Ст76х3,0-2-ППУ-ПЭ	Шаровый кран полнопроходной	шт	2		
		длина штока с редуктором L=600мм				
2	Ст159х4,5-76х3,0-2-ППУ-ПЭ	Тройниковое ответвление	шт	1		
		I=700 мм, L= 1400 мм				
3	Ст159х4,5-76х3,0-2-ППУ-ПЭ	Тройниковое ответвление	шт	1		
		I=1100 мм, L= 1400 мм				
	159/250-ПЭ-300	Муфта термоусаживаемая из полиэтилена с комплектом изоляции стыков	шт	4		
	76/140-ПЭ-300	Муфта термоусаживаемая из полиэтилена с комплектом изоляции стыков	шт	4		

Разрез 1 - 1

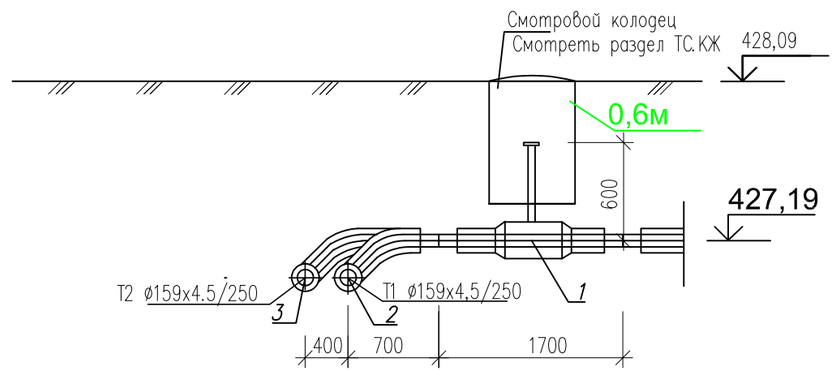

Изм.	Кол-во	Лист	№док.	Подпись	Дата
Разраб.		Бердибайкызы			06.24
Проверил		Амангелди П.			06.24
Н. контроль		Амангелди П.			06.24

18-2024-ТС

«Реконструкция тепловых сетей к N1, N3 котельной города Щучинск, Бурабайского района, Акмолинской области»

Тепломеханические решения тепловых сетей

Стадия	Лист	Листов
РП	6,168	

Участок N3
Узел трубопровода УТ14. Разрез 1-1

ТОО "ШЫМГОРПРОЕКТ"
г. Шымкент 2024г.

Взам. инв.N | Подпись и дата | Инв. N подл.

УТ14,1

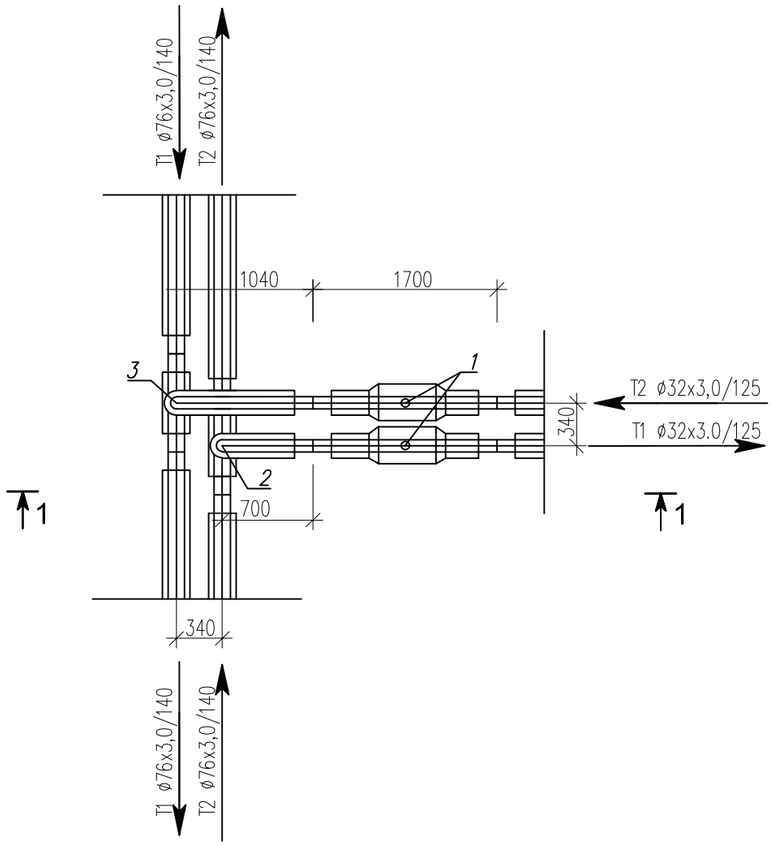

Спецификация

Поз	Обозначение	Наименование	Ед изм	Кол-во	Масса ед, кг	Прим
1	DN32 Ст32х3,0-2-ППУ-ПЭ	Шаровый кран полнопроходной	шт	2		
		длина штока с редуктором L=600мм				
2	Ст76х3,0-32х3,0-2-ППУ-ПЭ	Тройниковое ответвление	шт	1		
		I=700 мм, L= 1300 мм				
3	Ст76х3,0-32х3,0-2-ППУ-ПЭ	Тройниковое ответвление	шт	1		
		I=700 мм, L= 1300 мм				
	76/140-ПЭ-300	Муфта термоусаживаемая из полиэтилена с комплектом изоляции стыков	шт	4		
	32/125-ПЭ-300	Муфта термоусаживаемая из полиэтилена с комплектом изоляции стыков	шт	4		

Разрез 1 - 1

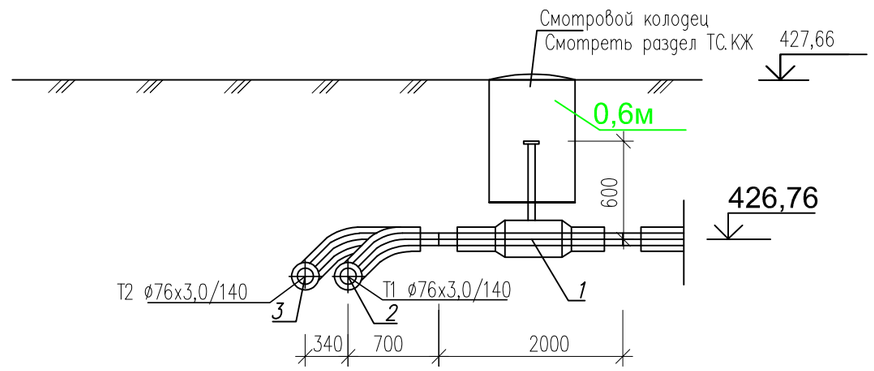

Изм.	Кол-во	Лист	№док.	Подпись	Дата
Разраб.		Бердибайкызы			06.24
Проверил		Амангелди П.			06.24
Н. контроль		Амангелди П.			06.24

18-2024-ТС

«Реконструкция тепловых сетей к N1, N3 котельной города Щучинск, Бурабайского района, Акмолинской области»

Тепломеханические решения тепловых сетей

Стадия	Лист	Листов
РП	6,169	

Участок N3
Узел трубопровода УТ14,1. Разрез 1-1

ТОО "ШЫМГОРПРОЕКТ"
г. Шымкент 2024г.

Взам. инв.N | Подпись и дата | Инв. N подл

УТ14,2

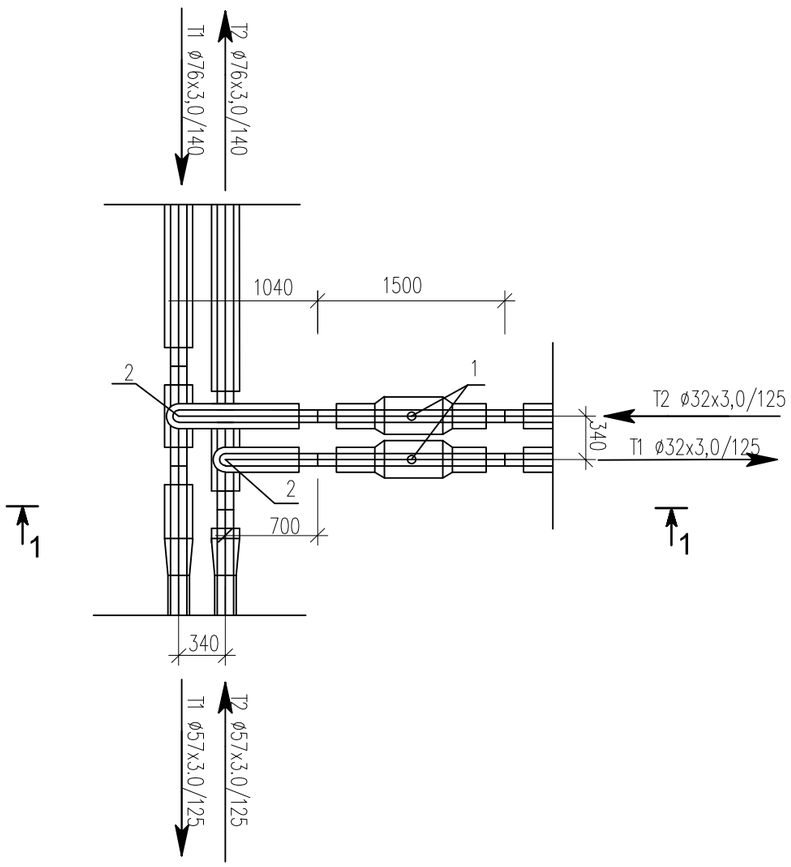

Спецификация

Поз	Обозначение	Наименование	Ед изм	Кол-во	Масса ед, кг	Прим
1	DN32 Ст32х3,0-2-ППУ-ПЭ	Шаровый кран полнопроходной	шт	2		
		длина штока с редуктором L=600мм				
2	Ст76х3,0-32х3,0-2-ППУ-ПЭ	Тройниковое ответвление	шт	1		
		l=700 мм, L= 1400 мм				
3	Ст76х3,0-32х3,0-2-ППУ-ПЭ	Тройниковое ответвление	шт	1		
		l=1100 мм, L= 1400 мм				
	76/140-ПЭ-300	Муфта термоусаживаемая из полиэтилена с комплектом изоляции стыков	шт	6		
	57/125-ПЭ-300	Муфта термоусаживаемая из полиэтилена с комплектом изоляции стыков	шт	2		
	32/125-ПЭ-300	Муфта термоусаживаемая из полиэтилена с комплектом изоляции стыков	шт	4		

Разрез 1 - 1

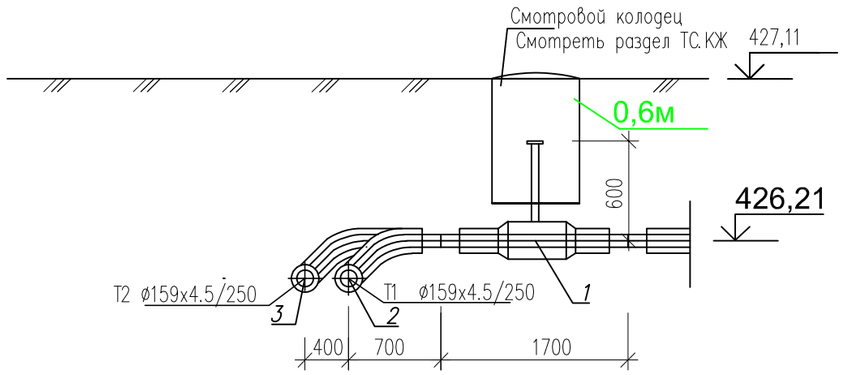

Изм.	Кол-во	Лист	№док.	Подпись	Дата
Разраб.		Бердибайкызы			06.24
Проверил		Амангелди П.			06.24
Н. контроль		Амангелди П.			06.24

18-2024-ТС

«Реконструкция тепловых сетей к N1, N3 котельной города Щучинск, Бурабайского района, Акмолинской области»

Тепломеханические решения тепловых сетей

Стадия	Лист	Листов
РП	6,170	

Участок N3
Узел трубопровода УТ14,2. Разрез 1-1

ТОО "ШЫМГОРПРОЕКТ"
г. Шымкент 2024г.

УТ15

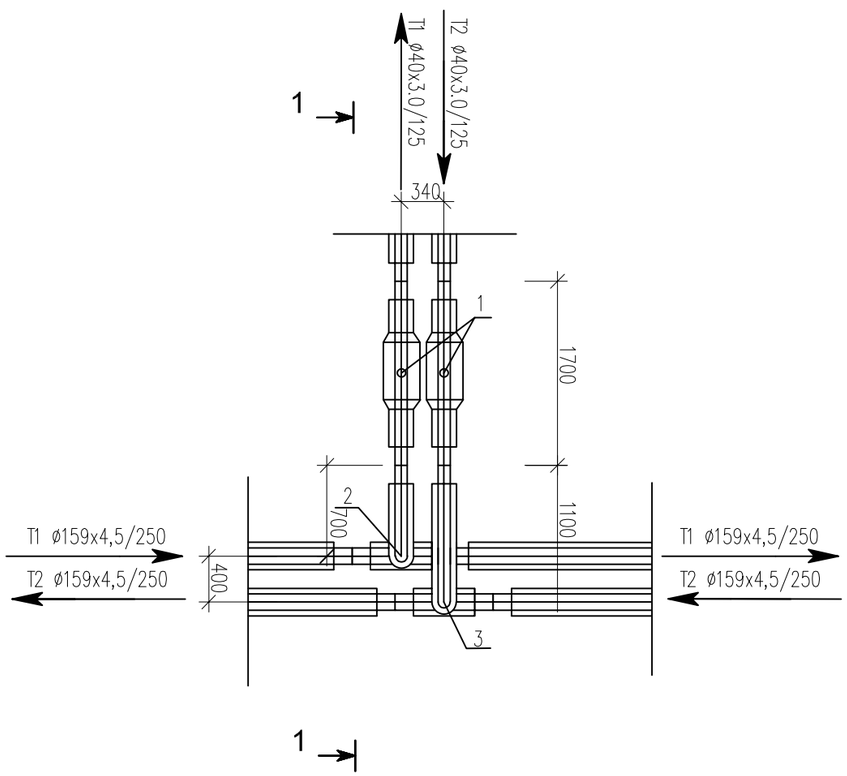

Спецификация

Поз	Обозначение	Наименование	Ед изм	Кол-во	Масса ед, кг	Прим
1	DN40 Ст40х3,0-2-ППУ-ПЭ	Шаровый кран полнопроходной	шт	2		
		длина штока с редуктором L=600мм				
2	Ст159х4,5-40х3,0-2-ППУ-ПЭ	Тройниковое ответвление	шт	1		
		l=700 мм, L= 1400 мм				
3	Ст159х4,5-40х3,0-2-ППУ-ПЭ	Тройниковое ответвление	шт	1		
		l=1100 мм, L= 1400 мм				
	159/250-ПЭ-300	Муфта термоусаживаемая из полиэтилена с комплектом изоляции стыков	шт	4		
	40/125-ПЭ-300	Муфта термоусаживаемая из полиэтилена с комплектом изоляции стыков	шт	4		

Разрез 1 - 1

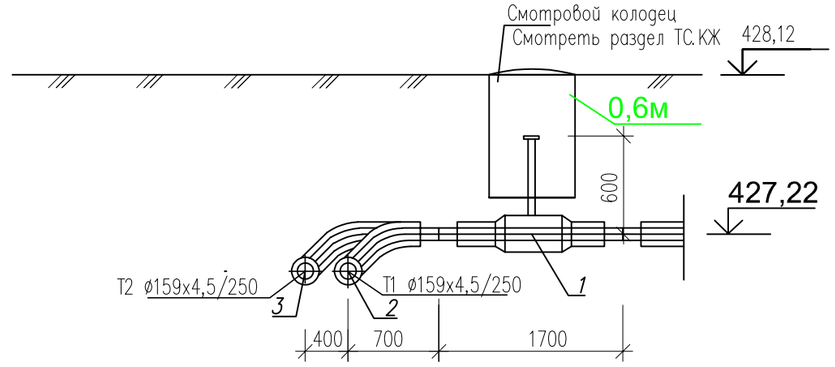

Изм.	Кол-во	Лист	№док.	Подпись	Дата
Разраб.		Бердибайкызы			06.24
Проверил		Амангелди П.			06.24
Н. контроль		Амангелди П.			06.24

18-2024-ТС

«Реконструкция тепловых сетей к N1, N3 котельной города Щучинск, Бурабайского района, Акмолинской области»

Тепломеханические решения тепловых сетей

Стадия	Лист	Листов
РП	6,171	

Участок N3
Узел трубопровода УТ15. Разрез 1-1

ТОО "ШЫМГОРПРОЕКТ"
г. Шымкент 2024г.

Взам. инв.N | Подпись и дата | Инв. N подл.