3

Утвержден приказом
Министра по инвестициям и
развитию Республики
Казахстан
от 24 апреля 2017 года № 234

Акт приемки объекта в эксплуатацию

«30» 12 2025 года

Заказчик **Республиканское государственное учреждение «Комитет водного хозяйства Министерства водных ресурсов и ирригации Республики Казахстан», БИН 910640000040, телефон 8(7172) 75 16 44, Республика Казахстан, 010000, город Астана, Есильский район, проспект Мәңгілік ел, 8, административное здание «Дом министерств»,**

фамилия, имя, отчество (при его наличии) ИИН, телефон – для физических лиц, наименование организации – для юридических лиц, БИН, телефон, почтовый индекс, область, город, район, населенный пункт, наименование улицы, номер дома/здания (стационарного помещения)

на основании:

Декларации о соответствии (прилагается)
«16» октября 2025 года, Товарищество с ограниченной ответственностью «Мелиоратор», генеральный директор Нарбаев Еркебулан Еликпаевич, 120018, г.Кызылорда, поселок Тасбугет, улица Мустафа Шокая 18, БИН 000340001900, 8 (7242) 21 60 92,

дата подписания декларации, наименование подрядной (генподрядной) организации, фамилия, имя, отчество (при его наличии) руководителя, юридический адрес, БИН, телефон

Заключения о качестве строительно-монтажных работ (прилагается)
«31» октября 2025 года, Товарищество с ограниченной ответственностью «Есиль-Строй-Экспертиза», директор Бекенов Самат Дулатович, Доль Виктора Егоровича , №KZ03VJE00072408 от 17.02.2022 г., №KZ05VJE00073051 от 16.03.2022 г., №KZ61VJE00069521 от 04.10.2021 г БИН 040140001355, телефон 8 (7152) 34-00-88,

дата подписания заключения, наименование организации, фамилия, имя, отчество (при его наличии) экспертов технического надзора, № и дата получения аттестатов, БИН, телефон

ИГВ
Мелиоратор

Заключения о соответствии выполненных работ проекту (прилагается)
«31» октября 2025 года, Товарищество с ограниченной ответственностью фирма «СТРОЙ-ТЕХ», директор Ахметов Жигер Калиевич, № KZ81VJE00077600 от 06.12.2022 г., г. Павлодар, ул Кривенко 26, БИН 041040008242, телефон 87051415454,

дата подписания заключения, наименование организации, фамилия, имя, отчество (при его наличии) экспертов авторского надзора, № и дата получения аттестатов, БИН, телефон

произведя осмотр готовности предъявленного подрядчиком (генеральным подрядчиком) к приемке в эксплуатацию объекта: **«Реконструкция аварийных участков Ишимского группового водопровода в Северо- Казахстанской области». Реконструкция. Уровень ответственности – II (нормальный). Технический сложный.**

наименование объекта, вид строительства (новое, расширение, реконструкция, техническое перевооружение, модернизация, капитальный ремонт), уровень ответственности, техническая и технологическая сложность объекта по адресу

Северо- Казахстанская область,

(область, район, населенный пункт, микрорайон, квартал, улица, номер дома (корпуса)

проверив комплектность исполнительной технической документации, в том числе посредством электронного модуля исполнительной технической документации "_____"_____20__ года, дата ознакомления подтверждает что:

1. Строительство объекта осуществлено на основании:

1) правоустанавливающего документа на земельный участок **Постановление акимата Северо- Казахстанской области от «09» ноября 2021 года №237; от «09» ноября 2021 года №238; от «09» ноября 2021 года №239; от «09» ноября 2021 года №242**

документ, подтверждающий наступление юридических фактов (юридических составов), на основании которых возникают, изменяются или прекращаются права на земельный участок, в том числе договоры, решения судов, правовые акты исполнительных органов, свидетельство о праве на наследство, передаточный акт или разделительный баланс при реорганизации негосударственных юридических лиц, владеющих земельным участком на праве собственности или выкупивших право временного возмездного землепользования (аренды).

либо решения о реконструкции (перепланировке, переоборудовании) помещений (отдельных частей) существующих зданий от «_____» _____ 20___года №_____;

наименование органа вынесшего решение

2) талона о приеме уведомления о начале строительно-монтажных работ

Коммунальное государственное учреждение «Управление государственного архитектурно-строительного контроля и лицензирования акимата Северо-Казахстанской области» 24.06.2021 года, KZ24REA00228193 , 11.09.2024 года, KZ95REA00417326

наименование органа принявшего уведомление, дата и № принятия талона

3) проекта (проектно-сметной документации) **Товарищество с ограниченной ответственностью фирма «СТРОЙ-ТЕХ», 54/20-НВ**

наименование проектной организации, номер проекта утвержденного(й)

Республиканское государственное предприятие на праве хозяйственного ведения «Нуринский групповой водопровод» Комитета по водным ресурсам Министерства экологии, геологии и природных ресурсов Республики Казахстан, приказ №195 Ѳ от 18.11.2020 года ;

дата и номер проекта, наименование организации утвердившей (переутвердившей) проект и дата утверждения

2. Строительно-монтажные работы осуществлены в сроки:

начало работ «_____» **июнь 2021 года**;

окончание работ «_____» **октябрь 2025 года**;

при продолжительности строительства,месяц:

по норме или по проекту организации строительства, месяц: **10** ;

фактически, месяц: **53** ;

3. Объект (комплекс) имеет следующие основные технико-экономические показатели (мощность, производительность, производственная площадь, протяженность, вместимость, объем, пропускная способность, провозная способность, число рабочих мест и тому подобное, заполняется по всем объектам (кроме жилых домов) в единицах измерения соответственно целевой продукции или основным видам услуг):

Мощность, производительность и так далее	Единица измерения	По проекту		Фактически	
		общая (с учетом ранее принятых)	в том числе пускового комплекса или очереди	общая (с учетом ранее принятых)	в том числе пускового комплекса или очереди
Протяженность	км	**106,575**		**106,575**	
Северный водовод					
Протяженность	км		**45,600**		**45,600**
Средний водовод					
Протяженность	км		**12,920**		**12,920**
Южный водовод					

Протяженность	км		**48,055**		**48,055**

Выпуск продукции (оказания услуг), предусмотренной проектом в объеме, соответствующем нормам освоения проектных мощностей в начальный период

_____;

факт начала выпуска продукции с указанием объема

Жилой дом имеет следующие показатели:

Показатели	Единица измерения	По проекту	Фактически
Общая площадь	метр в квадрате (далее – м2)		
Число этажей	этаж		
Общий строительный объем	метр в кубе (далее – м3)		
В том числе подземной части	м3		
Площадь встроенных, встроенно-пристроенных и пристроенных помещений	м2		

Показатели	По проекту			Фактически		
	число квартир	площадь квартир, м2		число квартир	площадь квартир, м2	
		общая	жилая		общая	жилая
Всего квартир, в том числе: однокомнатных двухкомнатных трехкомнатных четырехкомнатных и более						

4. Технологические и архитектурно-строительные решения по объекту характеризуются следующими данными:

Общая протяженность водовода – 106,575 км. Глубина заложения водовода принята 2,8-3,2м. Основание под трубы естественное, толщиной 100 мм, защитный слой трубопровода толщиной не менее 300 мм из мягкого местного грунта. Колодцы предусмотрены по Т.П.Р. 901-09-11.84. Вокруг горловины

водопроводных колодцев выполнена щебеночная отмостка. В местах расположения колодцев установлены бетонные сигнальные столбики. Запорная арматура, установленная на водоводе, принята на 1,0 мПа. Переходы водовода под кабельными линиями связи (ТУСМ, РУТ и ВОЛС) предусмотрены с защитой от воздействия механических повреждений, в виде короба из металлических швеллеров. Переходы магистрального водовода под автомобильными и под железнодорожными дорогами выполнены в футлярах методом горизонтально-направленного бурения.

1. **Реконструкция аварийного участка Северного водовода -** общая протяженность 45,600 км из полиэтиленовых труб ПЭ100 SDR 17, в том числе диаметром 500х29,7 мм – 23,034 км, диаметром 400х23,7 мм – 22,566 км. На водоводе предусмотрено устройство круглых колодцев диаметром 2000 мм - 34 шт, диаметром 1500мм – 12 шт, прямоугольных колодцев размером 3000х2000 мм – 2 шт. Сборные элементы круглых колодцев изготовлены по серии 900.1-14-1 выпуск 1, конструкции прямоугольных колодцев приняты по ТПР 901 - 09-11.84 «Водопроводные колодцы прямоугольные». Переходы магистрального водовода на участке Северного водовода под автодорогами от ПК9+03,55 до ПК9+53,22 протяженностью 46,67 м, от ПК31+08 до ПК32+80,55 протяженностью 172,54 м, от ПК116+31,1 до ПК116+52,42 протяженностью 31,32 метра, выполнены методом горизонтально направленного бурения в футляре из труб ПЭ100 SDR 21 Ø 710х33,9 мм.

2. **Реконструкция аварийного участка Среднего водовода** общая протяженность 12,920 км из полиэтиленовых труб ПЕ100 SDR 17 диаметром 500х29,7 мм – 12,920 км. На водоводе предусмотрено устройство круглых колодцев диаметром 2000 мм - 11 шт, диаметром 1500 мм – 3 шт, прямоугольных колодцев размером 3000х2000 мм – 1 шт. Сборные элементы круглых колодцев изготовлены по серии 900.1-14-1 выпуск 1, конструкции прямоугольного колодца принято по ТПР 901 - 09-11.84 «Водопроводные колодцы прямоугольные». Переход магистрального водовода на участке Среднего водовода от ПК9+72,08 до ПК11+45,49 протяженностью 171, 4 метра, выполнен методом горизонтально направленного бурения в футляре из трубы ПЭ 100 SDR 21 - 800х38,1мм.

3. **Реконструкция аварийного участка Южного водовода** общая протяженность 48,055 км из полиэтиленовых труб ПЭ100 SDR 17, в том числе диаметром 500х29,7 мм – 15,015 км, диаметром 400х23,7 мм – 7,871 км, диаметром 355х21,1 мм – 25,169 км. На водоводе предусмотрено устройство круглых колодцев диаметром 2000 мм - 19 шт, диаметром 1500 мм – 42 шт, прямоугольных колодцев размером 3000х2000 мм – 11 шт. Сборные элементы круглых колодцев изготовлены по серии 900.1-14-1 выпуск 1, конструкции прямоугольного колодца принято по ТПР 901 - 09-11.84 «Водопроводные колодцы прямоугольные»

Переходы магистрального водовода на участке Южного водовода под автодорогой от ПК276+58,4 до ПК277+27,37 протяженностью 36 м, от ПК404+43,01 до ПК405+17,1 протяженностью 41 м, выполнены методом горизонтально направленного бурения в футляре из трубы ПЭ 100 SDR 21 Ø 800х38,1 мм.

Переход магистрального водовода на участке Южного водовода под автодорогой от ПК601+41 до ПК602+16,17 протяженностью 65 м, выполнен методом горизонтально направленного бурения в футляре из трубы SDR 21 Ø 560х26,7 мм

Переходы по пересечению группового водопровода на участках Южного водовода с железнодорожными путями на ПК441+9,74 протяженностью 140 м, на пикете ПК496+6,81 протяженностью 130 м, выполнены методом горизонтально-направленного бурения в футляре из труб SDR 21 Ø 630х30,0

краткие технические характеристики по особенностям его размещения, по основным материалам и конструкциям, инженерному и технологическому оборудованию

5. На объекте установлено предусмотренное проектом оборудование в количестве согласно актам о его приемке после индивидуального испытания и комплексного опробования;

6. Наружные инженерные коммуникации (холодное и горячее водоснабжение, канализация, теплоснабжение, газоснабжение, электроснабжение и связь) обеспечивают нормальную эксплуатацию объекта (здания, сооружения, помещения) и приняты городскими эксплуатационными организациями;

7. Сметная стоимость по утвержденному проекту (проектной-сметной документации):
всего **7 828 331,000** тысяч тенге, в том числе строительно-монтажных работ **7 415 920,230** тысяч тенге, оборудования, инструмента и инвентаря **108 532, 179** тысяч тенге;

8. Сметная стоимость основных фондов, принимаемых в эксплуатацию **7 015 876, 836** тысяч тенге, в том числе: стоимость строительно-монтажных работ **6 916 149, 504** тысяч тенге; стоимость оборудования, инструмента и инвентаря **99 727,332** тысяч тенге;

9. Доля местного содержания предусмотрена в проектно-сметной документации **100%** и фактически применено **100%** (на объектах, финансируемых за счет государственных инвестиций и средств квазигосударственного сектора);

10. Класс энергоэффективности здания _____;

11. Объект построен в соответствии с утвержденным проектом (проектно-сметной документацией) и требованиями государственных нормативных документов в области архитектуры, градостроительства и строительства.

РЕШИЛ: «Реконструкция аварийных участков Ишимского группового водопровода в Северо- Казахстанской области»

наименование объекта (комплекса)

принять в эксплуатацию.

Заказчик:

Республиканское государственное учреждение «Комитет водного хозяйства Министерства водных ресурсов и ирригации Республики Казахстан», заместитель председателя, Аубакиров Адильбек Багдатович

фамилия, имя, отчество (при его наличии),

подпись руководителя Место печати (при наличии)

Технический надзор:

1) аттестованный (-ые) эксперт (-ы) **Доль Виктор Егорович , №KZ03VJE00072408 от 17.02.2022 г. по объектам первого уровня ответственности - в части инженерных сетей, №KZ05VJE00073051 от 16.03.2022 г. по объектам первого уровня ответственности – в частитехнологического оборудования, №KZ61VJE00069521 от 04.10.2021 г. по объектам первого уровня ответственности - в части несущих и ограждающих конструкций**.

(фамилия, имя, отчество (при его наличии) эксперта, специализация аттестата,

подпись, дата Место печати (при наличии)

2) аккредитованная организация **Товарищество с ограниченной ответственностью «Есиль-Строй-Экспертиза», директор Бекенов Самат Дулатович,**

(наименование организации) имеющей в своем составе аттестованного (-ых) эксперта (-ов), фамилия, имя, отчество (при его наличии) руководителя,

подпись, дата Место печати (при наличии)

Доль Виктора Егоровича , №KZ03VJE00072408 от 17.02.2022 г. по объектам первого уровня ответственности - в части инженерных сетей, №KZ05VJE00073051 от 16.03.2022 г. по объектам первого уровня ответственности – в части технологического оборудования, №KZ61VJE00069521 от 04.10.2021 г. по объектам первого уровня ответственности - в части несущих и ограждающих конструкций.

(фамилия, имя, отчество (при его наличии) эксперта, специализация аттестата),

подпись, дата Место печати (при наличии)

Авторский надзор:

1) разработчик проекта **Товарищество с ограниченной ответственностью фирма «СТРОЙ-ТЕХ», директор Ахметов Жигер Калиевич,**
(наименование организации, фамилия, имя, отчество (при его наличии), должность),

_____
подпись, дата Место печати (при наличии)

2) организация **Товарищество с ограниченной ответственностью фирма «СТРОЙ-ТЕХ», директор Ахметов Жигер Калиевич,**
(наименование организации) имеющей в своем составе аттестованного (-ых) эксперта (-ов), фамилия, имя, отчество (при его наличии) руководителя,

_____
подпись, дата Место печати (при наличии)

Ахметов Жигер Калиевич, аттестат №KZ81VJE00077600 от 06.12.2022, по объектам первого уровня ответственности – в части несущих и ограждающих конструкций.
(фамилия, имя, отчество (при его наличии) эксперта, специализация аттестата),

_____
подпись, дата Место печати (при наличии)

3) аттестованный (-ые) эксперт (-ы)_____
_____.
(фамилия, имя, отчество (при его наличии) эксперта, специализация аттестата),

_____
подпись, дата Место печати (при наличии)

Подрядчик (генеральный подрядчик) **Товарищество с ограниченной ответственностью «Мелиоратор», генеральный директор Нарбаев Еркебулан Еликпаевич** ____
фамилия, имя, отчество (при его наличии),

_____
подпись руководителя Место печати (при наличии)

3

Приложение 13 к акту приемки
объекта в эксплуатацию
форма

Технические характеристики объекта (сети, водоводы, коллекторы и тому подобное)

№ п/п	Наименование	Единицы измерения	Количество, протяженность	Примечание
1	2	3	4	5
	Водопровод			
1	Водоводы (общая протяженность)	м	106 575	
	1) из стальных труб	м		
	2) из чугунных труб	м		
	3) из асбестоцементных труб	м		
	4) из железобетонных труб	м		
	5) из полиэтиленовых труб	м	106 575	ПЭ100 SDR17
2	Распределительная сеть (общая протяженность)	м		
	1) из стальных труб	м		
	2) из чугунных труб	м		
	3) из асбестоцементных труб	м		
	4) из полиэтиленовых труб	м		
	5)	м		
3	Прочие устройства			
	Смотровой колодец	шт	121	в том числе: круглых Ø2,0 м. – 64 шт.; круглых Ø1,5 м. – 57 шт.(в том числе МК -34 шт.); прямоугольных 3,0х2,0 м – 14 шт.
	Задвижка d- 500	шт	29	
	" d- 400	шт	13	
	" d- 350	шт	9	
	" d-300	шт	1	
	" d-250	шт	1	
	" d-200	шт	4	
	" d-150	шт	39	
	" d-100	шт	30	
	" d-50	шт	1	
	Вентили d-	шт		
	" d-	шт		
	" d-	шт		
	Кран d- 15	шт	71	
	" d-	шт		
	" d-	шт		
	Гидрант	шт		

	Водопроводный ввод	шт		
	Водоразборная колонка	шт		
	Стальной футляр	шт		
	Питьевой фонтанчик	шт		
	Канализация			
1	Коллекторы (общая протяженность)	м		
	1) из керамических труб	м		
	2) из чугунных труб	м		
	3) из бетонных труб	м		
	4) из асбестоцементных труб	м		
	5) из железобетонных труб	м		
	6)	м		
	7)	м		
2	Канализационная сеть (общая протяженность)	м		
	1) из керамических труб	м		
	2) из чугунных труб	м		
	3) из бетонных труб	м		
	4) из асбестоцементных труб	м		
	5) из железобетонных труб	м		
	6)	м		
3	Прочие устройства			
	Смотровой колодец	шт		
	Выпуск	шт		

Горизонтальный разрез колодца	**Вертикальный разрез колодца**
Масштаб _____	Масштаб _____
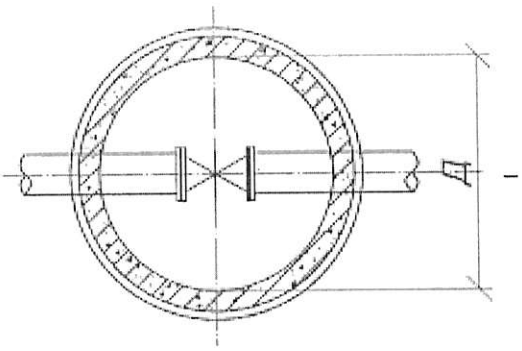	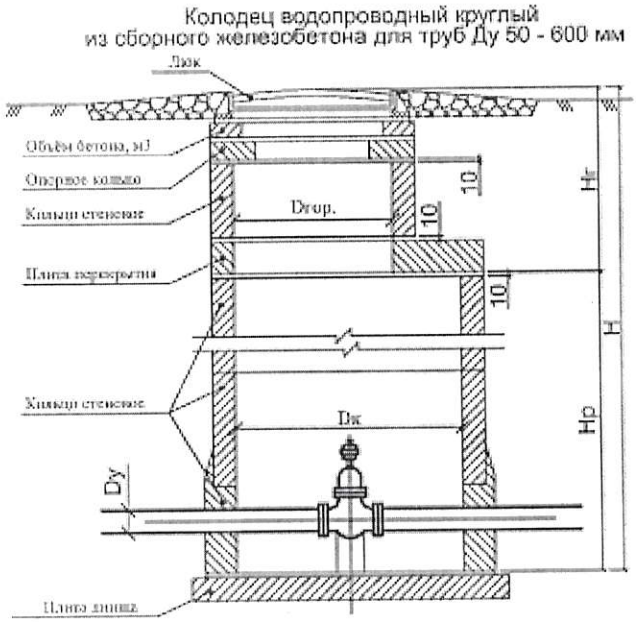

Спецификация

№ п/п	Наименование	Марка	Материал	Диаметр (мм) (размеры)	Количество	Примечание
1	Колодец круглый	В-1	Сборные ж/б конструкции	Ø2000 мм	69	
2	Колодец круглый	В-2	Сборные ж/б конструкции	Ø2000 мм	1	
3	Колодец круглый	В-1	Сборные ж/б конструкции	Ø1500 мм	26	в том числе мокрых колодцев - 26 шт
4	Колодец прямоугольный	В1	Сборные ж/б конструкции	3500х2500 мм	3	
5	Колодец прямоугольный	В2	Сборные ж/б конструкции	3500х2500 мм	2	

Схема привязки колодца к постоянным точкам-ориентирам

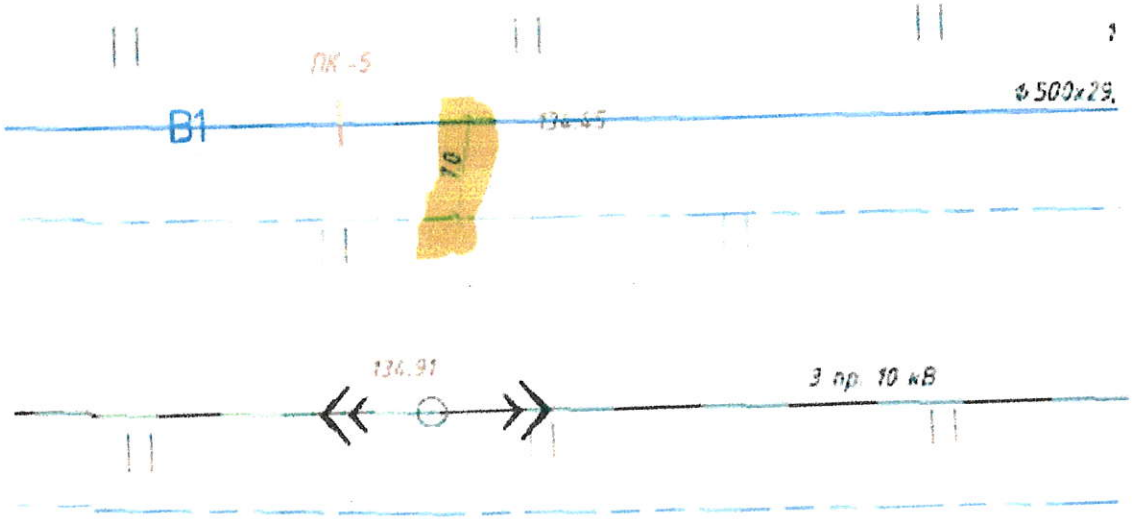

Заказчик **Республиканское государственное учреждение «Комитет водного хозяйства Министерства водных ресурсов и ирригации Республики Казахстан», заместитель председателя, Аубакиров Адильбек Багдатович**

фамилия, имя, отчество (при его наличии),

подпись руководителя

Место печати (при наличии)

Авторский надзор **Товарищество с ограниченной ответственностью фирма «СТРОЙ-ТЕХ», директор Ахметов Жигер Калиевич**

фамилия, имя, отчество (при его наличии),

подпись эксперта

Место печати (при наличии)