Приложение 1
к приказу Министра
индустрии и инфраструктурного развития
Республики Казахстан
от 8 февраля 2021 года № 53

Утвержден
приказом Министра
по инвестициям и развитию
Республики Казахстан
от 24 апреля 2017 года № 234

Акт приемки объекта в эксплуатацию

«25» 12 2025 года.

Заказчик: **Государственное учреждение «Темирский районный отдел жилищно-коммунального хозяйства, пассажирского транспорта и автомобильных дорог», и.о. руководителя Нургалиев Асылхан Муратович, БИН 060140009512, 30808, Актюбинский область Темирский район, п. Шубаркудук, Желтоксан, 8, 87787135468**

фамилия, имя, отчество (при его наличии) ИИН, телефон – для физических лиц, наименование организации – для юридических лиц, БИН, телефон, почтовый индекс, область, город, район, населенный пункт, наименование улицы, номер дома/здания (стационарного помещения)

на основании:

Декларации о соответствии **от « » 2025 года, ТОО «Алихан ойл 3», Кожаев Зулхуза Изымович, Республика Казахстан, Актюбинская область, Мартукский район, Мартукский с.о., с.Мартук, М.Маметовой, 64, БИН 041140007085, телефон: 87131987210**

дата декларации, наименование подрядной (генподрядной) организации, фамилия, имя, отчество (при наличии) руководителя, юридический адрес, БИН, телефон

Заключения о качестве строительно-монтажных работ **от « » 2025 года, ТОО «ТранзитПром», Кеншінбаев Алтынбек Жолдыбайұлы KZ71VJE00079041 от 20.02.2023г., БИН 120240012936, телефон: 87776643344**

дата заключения, наименование организации, фамилия, имя, отчество (при наличии) экспертов технического надзора, № и дата получения аттестатов, БИН, телефон

Заключения о соответствии выполненных работ проекту **от « » 2025 года, ТОО «Redline Pro», Әліпбек Өркен Нүркенұлы, БИН 080140014245, телефон 87070550000**

дата заключения, наименование организации, фамилия, имя, отчество (при наличии) экспертов авторского надзора, № и дата получения аттестатов, БИН, телефон

произведя осмотр готовности предъявленного подрядчиком (генеральным подрядчиком) к приемке в эксплуатацию объекта: **«Реконструкция водопроводных сетей в с/о Саркуль Темирского района Актюбинской области»**

наименование объекта и вид строительства (новое, расширение, реконструкция, техническое перевооружение, модернизация, капитальный ремонт), уровень ответственности, техническая и технологическая сложность объекта

по адресу **Республика Казахстан, Республика Казахстан, Актюбинская область, Темирский район, Саркольский с.о., п.Шубарши**

(область, район, населенный пункт, микрорайон, квартал, улица, номер дома (корпуса)

проверив комплектность исполнительной технической документации подтверждает что:

1. Строительство объекта осуществлено на основании:
1) решения (постановления) о предоставлении соответствующего права на землю _____

документ, подтверждающий наступление юридических фактов (юридических составов), на основании которых возникают, изменяются или прекращаются права на земельный участок, в том числе договоры, решения судов, правовые акты исполнительных органов, свидетельство о праве на наследство, передаточный акт или разделительный баланс при реорганизации негосударственных юридических лиц, владеющих земельным участком на праве собственности или выкупивших право временного возмездного землепользования (аренды).

либо решения о реконструкции (перепланировке, переоборудовании) помещений (отдельных частей) существующих зданий от **ГУ «Акима Саркольского сельского округа» от 21.11.2023 года № 82.**;

наименование органа вынесшего решение

2) талона о приеме уведомления о начале или прекращении осуществления деятельности или определенных действий **ГУ «Управление государственного архитектурно-строительного контроляАктюбинской области» KZ27REA00512931 от 14.11.2025г.**

наименование органа принявшего уведомление, дата выдачи талона

3) проекта (проектно-сметной документации) **ТОО "Redline Pro" 19021538, РП № 05-2023**

наименование проектной организации, номер проекта

утвержденного(й) **Государственное учреждение "Темирский районный отдел жилищно-коммунального хозяйства, пассажирского №161 от 21.03.2025 года.**

наименование организации утвердившей (переутвердившей) проект и дата утверждения

2. Строительно-монтажные работы осуществлены в сроки:
начало работ **март 2025 г**;
месяц, год
окончание работ **декабрь 2025 г.**;
месяц, год
при продолжительности строительства, месяцев:

по норме или по проекту организации строительства, месяц: **4**
фактически, месяц: **9;**

3. Объект (комплекс) имеет следующие основные технико-экономические показатели

(мощность, производительность, производственная площадь протяженность, вместимость, объем, пропускная способность, провозная способность, число рабочих мест и тому подобное, заполняется по всем объектам (кроме жилых домов) в единицах измерения соответственно целевой продукции или основным видам услуг):

Мощность, производительность и так далее	Ед. изм.	По проекту		Фактически	
		общая (с учетом ранее принятых)	в том числе пускового комплекса или очереди	общая (с учетом ранее принятых)	в том числе пускового комплекса или очереди
Сеть хозяйственно - питьевого водоснабжения В1:					
Труба полиэтиленовая Ø200 х 11,9 мм, PE100 SDR17 "питьевая"	м	8750	-	8750	-
Труба полиэтиленовая Ø110 х 6,6 мм, PE100 SDR17 "питьевая"	м	215	-	345	-
Труба полиэтиленовая Ø 20 х 1,5 мм, PE100 SDR17 "питьевая"	м	105	-	0	-
Труба полиэтиленовая Ø 32 х 2,4 мм, PE100 SDR17 "питьевая"	м	0	-	105	-
Труба стальная электросварная Ø219х5.0	м	210	-	210	-
Труба ст. электросварная Ø108х5.0	м	150	-	0	-

Выпуск продукции (оказания услуг), предусмотренной проектом в объеме, соответствующем нормам освоения проектных мощностей в начальный период_____;

факт начала выпуска продукции с указанием объема

Жилой дом имеет следующие показатели:

Показатели	Единица измерения	По проекту	Фактически
Общая площадь	метр в квадрате (далее – м2)		
Число этажей	этаж		
Общий строительный объем	метр в кубе (далее – м3)		
В том числе подземной части	м3		
Площадь встроенных, встроенно-пристроенных и пристроенных помещений	м2		

Показатели	По проекту			Фактически		
	число квартир	площадь квартир, м2		число квартир	площадь квартир, м2	
		общая	жилая		общая	жилая
Всего квартир, в том числе: однокомнатных двухкомнатных трехкомнатных четырехкомнатных и более						

4. Технологические и архитектурно-строительные решения по объекту характеризуются следующими данными:

краткие технические характеристики по особенностям его размещения, по основным материалам и конструкциям, инженерному и технологическому оборудованию

ПРИНЯТЫЕ ПРОЕКТНЫЕ РЕШЕНИЯ

В качестве источника водоснабжения в проекте используются подземные воды. Для этого применены водозаборные скважины ТП РК 12-80 ВС СКВ-2009 в количестве 3 штук (две рабочая, одна резервная), с установкой в надземном павильоне размером 3,4х3,0 метр, насосной станции погружного насосов типа марки Wilo TWI6.30-06-C производительностью 25,0м3/час напором 50м N=5.5кВт.

В проекте предусматривается замена насосов второго подъема, (один рабочий один резервный). Насосы второго подъема приняты производительностью 105,0м³/час, напором 100м N=5.5кВт.

Для создания запаса воды в объёме, достаточном для регулирования неравномерности водопотребления, противопожарного запаса, а также аварийного объёма воды, проектом предусматривается 2 резервуар чистой воды ёмкостью 500 м³ каждый по ТП РК 500 РВ-2.3- 2013.

Резервуары представляют собой сборно-монолитную железобетонную ёмкость, обсыпанную грунтом, обеспечивающим теплоизоляцию.

Резервуар оборудуется подводящим (подающим), отводящим, трубопроводами, переливным устройством, спускным трубопроводом. А также устройствами для впуска и выпуска воздуха.

Наружные сети водопровода проектируются из полиэтиленовых труб: PE100 SDR17 S8 "Питьевая", Ру=1.6 мПа по СТ РК ИСО 4427-2004. Трубопроводная арматура в колодцах- чугунная, фасонные части - стальные, чугунные и полиэтиленовые.

Резервуары чистой воды емкостью 500м3 – 2шт., привязаны из типового проекта ТП РК 500РВ- 2.3-2013 «Резервуар для воды прямоугольный монолитный емкостью 500м3 для климатических подрайонов с обычными геологическими условиями.

Конструктивная схема резервуара каркасно-стеновая.

Резервуар представляет собой емкость из монолитного железобетона, частично заглублен в грунт, с земляной засыпкой и обваловкой толщиной 1м над покрытием.

Размеры в плане 12,0 х 12,0 и глубиной 4,2м.

Днище в виде монолитной железобетонной плиты толщиной 400 мм.

Технико-экономические показатели резервуаров: Площадь застройки 166.40 м2 Строительный объем 835.60 м3.

5. На объекте установлено предусмотренное проектом оборудование в количестве согласно актам о его приемке после индивидуального испытания и комплексного опробования;

6. Наружные инженерные коммуникации (холодное и горячее водоснабжение, канализация, теплоснабжение, газоснабжение, электроснабжение и связь) обеспечивают нормальную эксплуатацию объекта (здания, сооружения, помещения) и приняты городскими эксплуатационными организациями;

7. Сметная стоимость по утвержденному проекту (проектной-сметной документации):
всего **995 062,08816** тысяч тенге, в том числе строительно-монтажных работ **828 145,27936** тысяч тенге, оборудования, инструмента и инвентаря **166 916,8088** тысяч тенге.

8. Сметная стоимость основных фондов, принимаемых в эксплуатацию:
всего **975 160,84640** тысяч тенге, в том числе: стоимость строительно-монтажных работ **811 582,37377** тысяч тенге; стоимость оборудования, инструмента и инвентаря **163 578,47263** тысяч тенге.

9. Доля местного содержания предусмотрена в проектно-сметной документации 75,72 % и фактически применено 75,72 % (на объектах, финансируемых за счет государственных инвестиций и средств квазигосударственного сектора);
10. Класс энергоэффективности здания _____;

11. Объект построен в соответствии с утвержденным проектом (проектно-сметной документацией) и требованиями государственных нормативных документов в области архитектуры, градостроительства и строительства.

РЕШИЛ: «**Реконструкция водопроводных сетей в с/о Саркуль Темирского района Актюбинской области»** принять в эксплуатацию.
наименование объекта (комплекса)

Заказчик Нургалиев Асылхан Муратович
фамилия, имя, отчество (при наличии) *подпись руководителя* *М.П. (при наличии)*

Технический надзор:
1) аттестованный (-ые) эксперт (-ы)

(фамилия, имя, отчество (при его наличии) эксперта, специализация аттестата, подпись, дата

2) аккредитованная организация ТОО «ТранзитПром», Мухамедьяров Асылбек Айдаралиевич

(наименование организации) имеющей в своем составе аттестованного (-ых) эксперта (-ов), фамилия, имя, отчество (при его наличии) руководителя, подпись, дата

М.П. (при наличии)

Кеншінбаев Алтынбек Жолдыбайұлы, в части инженерных сетей

(фамилия, имя, отчество (при его наличии) эксперта, специализация аттестата), подпись, дата)

М.П. (при наличии)

Авторский надзор:
1) разработчик проекта ТОО «Redline Pro», Әліпбек Өркен Нұркенұлы

наименование организации, фамилия, имя, отчество (при его наличии), должность), подпись, дата)

М.П. (при наличии)

2) организация

(наименование организации) имеющей в своем составе аттестованного (-ых) эксперта (-ов), фамилия, имя, отчество (при его наличии) руководителя, подпись, дата

М.П. (при наличии)

(фамилия, имя, отчество (при его наличии) эксперта, специализация аттестата, подпись, дата *М.П. (при наличии)*

3) аттестованный (-ые) эксперт (-ы)

(фамилия, имя, отчество (при его наличии) эксперта, специализация аттестата), подпись, дата

М.П. (при наличии)

Подрядчик
(ген. подрядчик) Кожаев Зулхуза Изымович
фамилия, имя, отчество (при наличии) *подпись руководителя* *М.П. (при наличии)*

Приложение 13
к акту приемки объекта
в эксплуатацию
форма

Технические характеристики объекта « Реконструкция водопроводных сетей в с/о Саркуль Темирского района Актюбинской области » (сети, водоводы, коллекторы и т.п.)

№ п/п	Наименование	Единицы измерения	Количество, протяженность	Примечание
1	2	3	4	5
Внеплощадочные сети водопровода				
1	Водоводы (общая протяженность)	м	9410	
	1) из стальных труб	м	210	
	2) из чугунных труб	м	-	
	3) из асбестоцементных труб	м	-	
	4) из железобетонных труб	м	-	
	5) из полиэтиленовых труб	м	9200	
2	Распределительная сеть (общая протяженность)	м	-	
	1) из стальных труб	м	-	
	2) из чугунных труб	м	-	
	3) из асбестоцементных труб	м	-	
	4) из полиэтиленовых труб	м	-	
3	Смотровой колодец	шт	154	
4	Задвижка d- 25	шт	-	
	Задвижка d- 50	шт	6	
	Задвижка d- 80	шт	-	
	Задвижка d- 100	шт	72	
	Задвижка d- 150	шт	30	
	Задвижка d- 200	шт	17	
	Задвижка d- 250	шт	-	
	Задвижка d- 300	шт	-	
5	Вентили d- 15	шт	-	
	" d- 20	шт	1	
	" d- 25	шт	-	

6	Кран d-15	шт	-	
	" d-25	шт	-	
	" d-32	шт	-	
	" d-50	шт	-	
7	Гидрант Н2250	шт	5	
8	Водопроводный ввод	шт	-	
9	Питьевой фонтанчик	шт	-	
Канализация				
1	Коллекторы (общая протяженность)	м	-	
	1) из керамических труб	м	-	
	2) из чугунных труб	м	-	
	3) из бетонных труб	м	-	
	4) из асбестоцементных труб	м	-	
	5) из железобетонных труб	м	-	
	6)	м	-	
	7)	м	-	
2	Канализационная сеть (общая протяженность)	м	-	
	1) из керамических труб	м	-	
	2) из чугунных труб	м	-	
	3) из бетонных труб	м	-	
	4) из асбестоцементных труб	м	-	
	5) из железобетонных труб	м	-	
	6)	м	-	
3	Смотровой колодец	шт	-	
	Выпуск	шт	-	

ВЕРТИКАЛЬНЫЙ РАЗРЕЗ КОЛОДЦА М 1:20

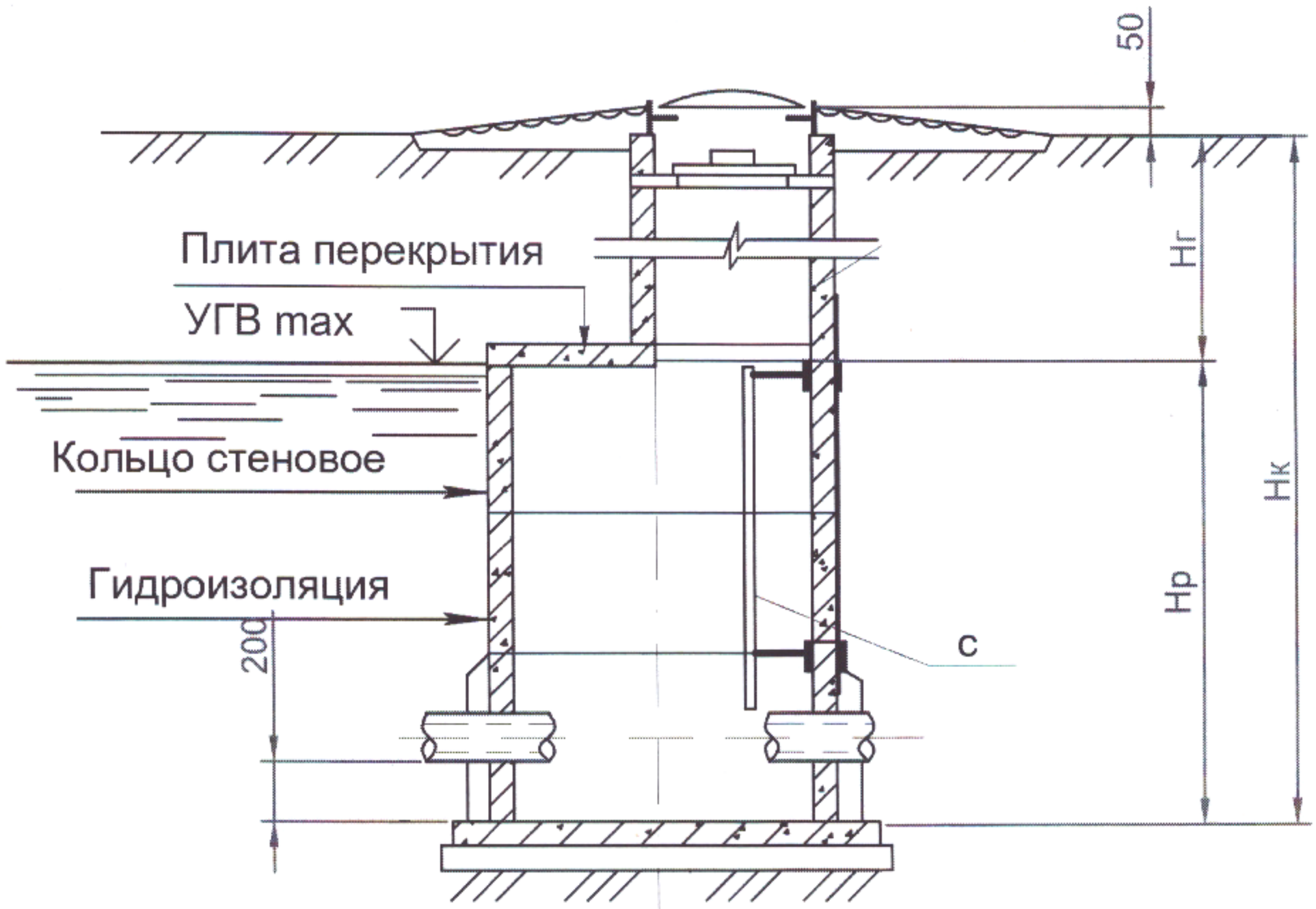

ГОРИЗОНТАЛЬНЫЙ РАЗРЕЗ КОЛОДЦА М 1:20

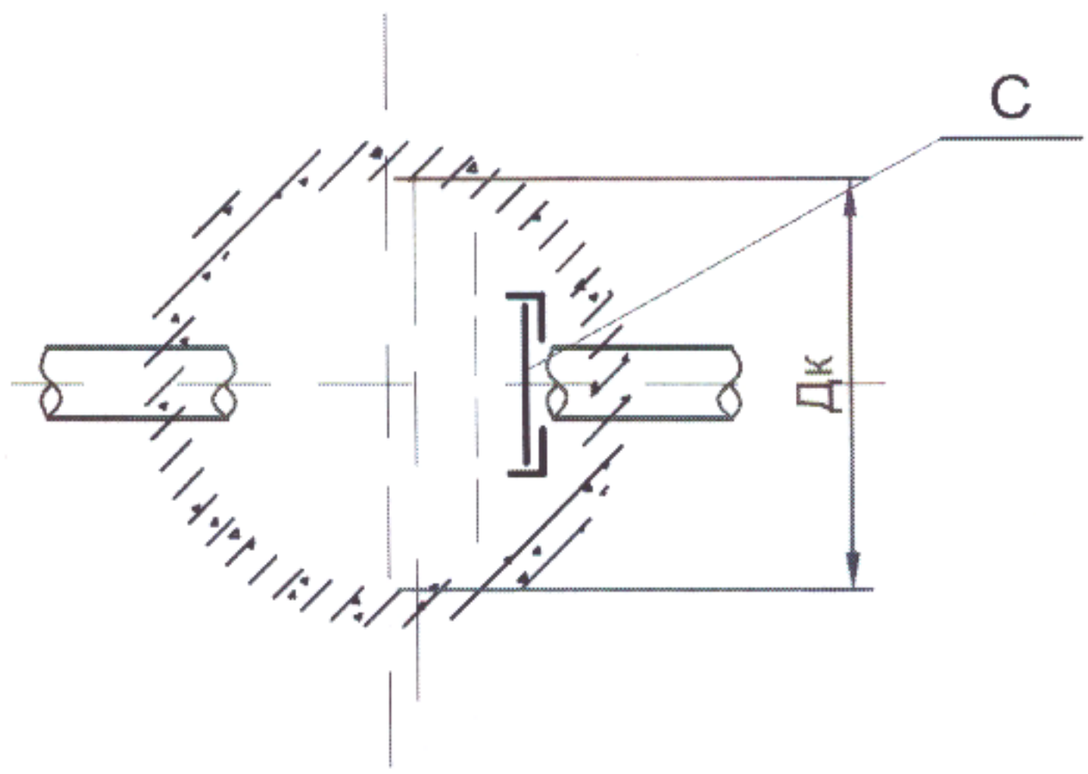

СПЕЦИФИКАЦИЯ КОЛОДЦЕВ

ТАБЛИЦА ПАРАМЕТРОВ ВОДОПРОВОДНЫХ КОЛОДЦЕВ

№ колодца по плану	Марка колодца по грунтовым условиям	Диаметры трубопроводов, мм		№ схемы узла	Диаметр колодца Дк, мм	Полная глубина колодца по профилю Н,мм	Высота рабочей части Н,мм	№ строительной монтажной схемы	Высота горловины с перекрытием h,мм	Объем бетона на упоры, м3 В7,5	Расход материалов																																
											Днище			Рабочая часть															Плита перекрытия									Горловина				Тип люка	Скобы ходовые МН-1 (ст.16АП)	Гидроизоляция
											Сборные железобетонные элементы. Серия 3.900.1-14 Выпуск1.																																		
		Да	dy								ПН15	ПН20	ПН25	КС15.6	КС15.66	КС15.9	КС15.96	КС15.18	КС15.186	КС20.6	КС20.66	КС20.9	КС20.96	КС20.126	КС20.186	КС25.6	*КС25.12	КС25.126	1ПП15-1	1ПП15-2	*2ПП15-1	*2ПП15-2	*1ПП20-1	*1ПП20-2	2ПП20-1	2ПП20-2	**1ПП25-2	**2ПП25-2	КО6	КС7.3	ПД6	ПД10			
1	2	3	4	5	6	7	8	9	10	11	12	13	14	15	16	17	18	19	20	21	22	23	24	25	26	27	28	29	30	31	32	33	34	35	36	37	38	39	40	41	42	43	44	45	46
1	В-2	200	100	У-3	1500	2760	2100	СМ-7	660	0,05	1			1	1	1													1										1	1			л	9	+
2	В-2	200	100	У-3	1500	2760	2100	СМ-7	660	0,05	1			1	1	1													1										1	1			л	9	+
3	В-2	200	200	У-9	2000	2760	2100	СМ-7	660	0,05		1								1	1	1											1						1	1			л	9	+
4	В-2	200	100	У-3	1500	2760	2100	СМ-7	660		1			1	1	1													1										1	1			л	9	+
5	В-2	200	200	У-2	1500	2760	2100	СМ-7	660		1			1	1	1													1										1	1			л	9	+
6	В-2	200	100	У-3	1500	2760	2100	СМ-7	660		1			1	1	1													1										1	1			л	9	+
7	В-2	200	200	У-2	1500	2760	2100	СМ-7	660		1			1	1	1													1										1	1			л	9	+
8	В-2	200	100	У-3	1500	2760	2100	СМ-7	660		1			1	1	1													1										1	1			л	9	+
9	В-2	200	200	У-2	1500	2760	2100	СМ-7	660		1			1	1	1													1										1	1			л	9	+
10	В-2	200	100	У-3	1500	2760	2100	СМ-7	660		1			1	1	1													1										1	1			л	9	+
11	В-2	200	200	У-2	1500	2760	2100	СМ-7	660		1			1	1	1													1										1	1			л	9	+
12	В-2	200	100	У-3	1500	2760	2100	СМ-7	660		1			1	1	1													1										1	1			л	9	+
13	В-2	200	200	У-2	1500	2760	2100	СМ-7	660		1			1	1	1													1										1	1			л	9	+
14	В-2	200	100	У-3	1500	2760	2100	СМ-7	660		1			1	1	1													1										1	1			л	9	+
15	В-2	200	200	У-2	1500	2760	2100	СМ-7	660		1			1	1	1													1										1	1			л	9	+
16	В-2	200	100	У-3	1500	2760	2100	СМ-7	660		1			1	1	1													1										1	1			л	9	+
17	В-2	200	200	У-2	1500	2760	2100	СМ-7	660		1			1	1	1													1										1	1			л	9	+
18	В-2	200	200	У-9	1500	2760	2100	СМ-7	660	0,05	1			1	1	1													1										1	1			л	9	+
18*	В-2	200	200	У-9	1500	2760	2100	СМ-7	660	0,05	1			1	1	1													1										1	1			л	9	+
19	В-2	200	200	У-2	1500	2760	2100	СМ-7	660		1			1	1	1													1										1	1			л	9	+
20	В-2	200	100	У-3	1500	2760	2100	СМ-7	660		1			1	1	1													1										1	1			л	9	+
21	В-2	200	200	У-2	1500	2760	2100	СМ-7	660		1			1	1	1													1										1	1			л	9	+

ТАБЛИЦА ПАРАМЕТРОВ ВОДОПРОВОДНЫХ КОЛОДЦЕВ

№ колодца по плану	Марка колодца по грунтовым условиям	Диаметры трубопроводов, мм		№ схемы узла	Диаметр колодца Дк, мм	Полная глубина колодца по профилю Н,мм	Высота рабочей части Н,мм	№ строительной монтажной схемы	Высота горловины с перекрытием h,мм	Объем бетона на упоры, м3 В7,5	Расход материалов																																
											Днище			Рабочая часть															Плита перекрытия									Горловина				Тип люка	Скобы ходовые МН-1 (ст.16АП)	Гидроизоляция
											Сборные железобетонные элементы. Серия 3.900.1-14 Выпуск1.																																		
		Да	dy								ПН15	ПН20	ПН25	КС15.6	КС15.66	КС15.9	КС15.96	КС15.18	КС15.186	КС20.6	КС20.66	КС20.9	КС20.96	КС20.126	КС20.186	КС25.6	*КС25.12	КС25.126	1ПП15-1	1ПП15-2	*2ПП15-1	*2ПП15-2	*1ПП20-1	*1ПП20-2	2ПП20-1	2ПП20-2	**1ПП25-2	**2ПП25-2	КО6	КС7.3	ПД6	ПД10			
1	2	3	4	5	6	7	8	9	10	11	12	13	14	15	16	17	18	19	20	21	22	23	24	25	26	27	28	29	30	31	32	33	34	35	36	37	38	39	40	41	42	43	44	45	46
22	В-2	200	100	У-3	1500	2760	2100	СМ-7	660		1			1	1	1													1										1	1			л	9	
23	В-2	200	200	У-2	1500	2760	2100	СМ-7	660		1			1	1	1													1										1	1			л	9	
24	В-2	200	100	У-3	1500	2760	2100	СМ-7	660		1			1	1	1													1										1	1			л	9	
25	В-2	200	200	У-2	1500	2760	2100	СМ-7	660		1			1	1	1													1										1	1			л	9	
26	В-2	200	100	У-3	1500	2760	2100	СМ-7	660		1			1	1	1													1										1	1			л	9	
27	В-2	200	200	У-9	2000	2760	2100	СМ-7	660	0,05		1								1	1	1											1						1	1			л	9	
30	В-2	200	200	У-3	1500	2760	2100	СМ-7	660	0,05	1			1	1	1													1										1	1			л	9	
31	В-2	200	200	У-3	1500	2760	2100	СМ-7	660	0,05	1			1	1	1													1										1	1			л	9	
32	В-2	200	200	У-3	1500	2760	2100	СМ-7	660	0,05	1			1	1	1													1										1	1			л	9	
33	В-2	200	200	У-3	1500	2760	2100	СМ-7	660	0,05	1			1	1	1													1										1	1			л	9	
34	В-2	100	100	У-1	1500	2760	2100	СМ-7	660		1			1	1	1													1										1	1			л	9	
35	В-2	100	100	У-3	1500	2760	2100	СМ-7	660	0,05	1			1	1	1													1										1	1			л	9	
36	В-2	100	100	У-3	1500	2760	2100	СМ-7	660	0,05	1			1	1	1													1										1	1			л	9	
37	В-2	100	100	У-3	1500	2760	2100	СМ-7	660	0,05	1			1	1	1													1										1	1			л	9	
38	В-2	160	32	У-3	1500	2760	2100	СМ-7	660	0,05	1			1	1	1													1										1	1			л	9	
мк	В-2	200	200	У-1	1500	3060	2400	СМ-7	660	0,05	1				1	1	1												1										1	1			л	9	

ТАБЛИЦА ПАРАМЕТРОВ КАНАЛИЗАЦИОННЫХ КОЛОДЦЕВ

Номер колодца по плану	Марка колодца по грунтовым условиям	Марка колодца	Полная глубина колодца по профилю Н мм	Диаметр колодца Дк мм	Глубина лотка hл мм	Высота рабоч части колодца Нр мм	Высота горловины hгор мм	Расход материалов																																
									Днище			Рабочая часть						Плита перекрытия								Горловина													
									Сборные железобетонные элементы серия3.900.1-14 выпуск 1																															
								Объем бетона на 1 лоток м3	1ПП10	ПН15	ПН20	КС10.6	КС10.9	КС15.6	КС15.9	КС20.6	КС20.9	ПП10-1	ПП10-2	1ПП15-1	1ПП15-2	2ПП15-1	2ПП15-2	1ПП20-1	1ПП20-2	2ПП20-1	2ПП20-2	КС7.3	КС7.9	КС10.3	КС10.6	КО6	1ПО10	ПД6	ПД10	Кол-во скоб, ряды	Тип люка	Стремянка	Гидроизоляция
1	2	3	4	5	6	7	8	9	10	11	12	13	14	15	16	17	18	19	20	21	22	23	24	25	26	27	28	29	30	31	32	33	34	35	36	37	38	39	40
1	I	КСП-2	1900	1500	200	1200	505	0,64	-	1	-	-	-	2	-	-	-	-	-	1	-	-	-	-	-	-	-	-	-	-	-	1	-	-	-	3	Л	С1-02	+
2	I	КСП-2	1720	1000	200	1200	340	0,36	1	-	-	2	-	-	-	-	-	1	-	-	-	-	-	-	-	-	-	-	-	-	-	1	-	-	-	-	Л	С1-02	+

СХЕМА ПРИВЯЗКИ КОЛОДЦЕВ К ПОСТОЯННЫМ ТОЧКАМ – ОРИЕНТИРАМ

План сетей В1. М1:500

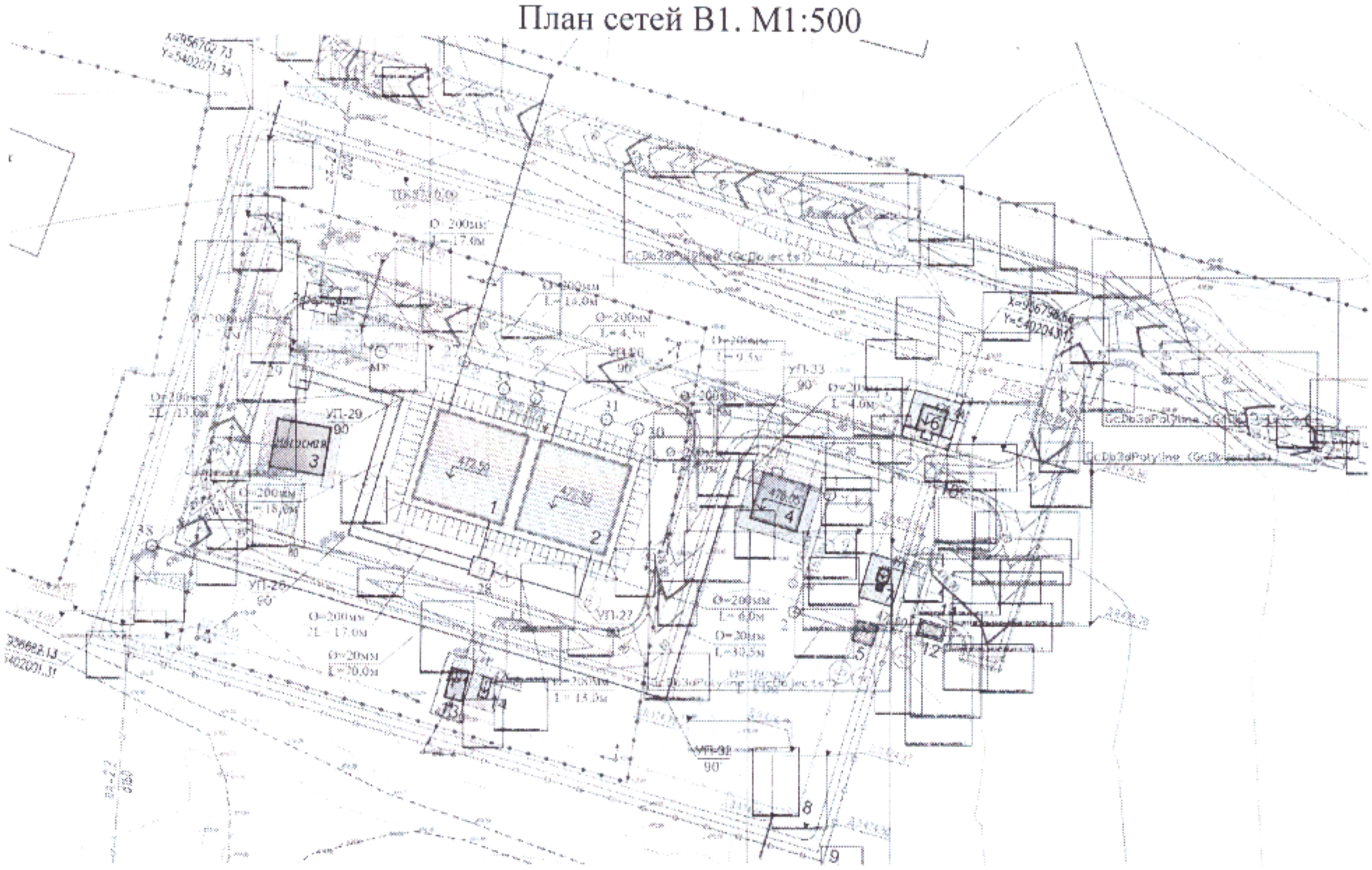

Заказчик: **Нургалиев Асылхан Муратович**

фамилия, имя, отчество (при наличии), подпись М.П

Авторский надзор: **Әліпбек Өркен Нүркенұлы**

фамилия, имя, отчество (при наличии), подпись эксперта М.П