Приложение 1
к приказу Министра
индустрии и инфраструктурного развития
Республики Казахстан
от 8 февраля 2021 года № 53
от 09 августа 2019 года № 632
Утвержден
приказом Министра
по инвестициям и развитию
Республики Казахстан
от 24 апреля 2017 года № 234

Акт приемки объекта в эксплуатацию

«19» ноября 2025 года

Заказчик **Государственное коммунальное предприятие на праве хозяйственного ведения «Алматы Су» Управления энергетики и водоснабжения города Алматы, в лице директора департамента водопроводных сетей Килибаева Гани Амантаевича, БИН 080940004108, телефон: 8 727 3969544, РК, г.Алматы, Жарокова, 196**

фамилия, имя, отчество (при его наличии) ИИН, телефон – для физических лиц, наименование организации – для юридических лиц, БИН, телефон, почтовый индекс, область, город, район, населенный пункт, наименование улицы, номер дома/здания (стационарного помещения)

на основании:

Декларации о соответствии **(прилагается)** от «19» ноября 2025 года **ТОО «СВЯЗЬСТРОЙМЕХАНИЗАЦИЯ» в лице директора Ораш Бакытжана Думанбекулы, РК, г.Алматы, ул. Москвина, 9, БИН 991040002250, телефон: 87272538003**

дата подписания декларации, наименование подрядной (генподрядной) организации, фамилия, имя, отчество (при его наличии) руководителя, юридический адрес, БИН, телефон

Заключения о качестве строительно-монтажных работ **(прилагается)** от «19» ноября 2025 года **Государственное коммунальное предприятие на праве хозяйственного ведения «Алматы Су» Управления энергетики и водоснабжения города Алматы, в лице директора департамента капитального строительства Мамонова Дениса Геннадьевича**

Экперты: **Есенкулов Ж. С., аттестат №KZ19VJE00090356 от 26.12.2024 г., Жумуров А. Ш. аттестат №KZ83VJE00047397 от 12.06.2019 г., Жамалбек Р. М. аттестат №KZ32VJE00055299 от 12.06.2020 г.**

дата подписания заключения, наименование организации, фамилия, имя, отчество (при его наличии) экспертов технического надзора, № и дата получения аттестатов, БИН, телефон

Заключения о соответствии выполненных работ проекту **(прилагается)** от «19» ноября 2025 года **ТОО «Институт инженерного проектирования» в лице директора Жанадиловой Самал Нохаевной, БИН 920640000250, тел.: +7 (7172) 94-08-01**

Специалист авторского надзора Унукович Александр Иванович

дата подписания заключения, наименование организации, фамилия, имя, отчество (при его наличии) экспертов авторского надзора, № и дата получения аттестатов, БИН, телефон

произведя осмотр готовности предъявленного подрядчиком (генеральным подрядчиком) к приемке в эксплуатацию объекта:

«Реконструкция водовода от ВК-2079ж по территории ЦПКиО г. Алматы до ул.Орманова, по ул. Орманова до ул. Базарбаева, по ул. Базарбаева до ул. Кумай (ВК-2455а) в Медеуском районе г. Алматы», реконструкция, уровень ответственности сооружения - II (нормальный), относящиеся к технической и технологической сложности

наименование объекта и вид строительства (новое, расширение, реконструкция, техническое перевооружение, модернизация, капитальный ремонт), уровень ответственности, техническая и технологическая сложность объекта

Сканировано с CamScanner

объекта по адресу: **Республика Казахстан, г. Алматы, Медеуский район, по территории ЦПКиО до ул.Орманова, по ул. Орманова до ул. Базарбаева, по ул. Базарбаева до ул. Кумай**

(область, район, населенный пункт, микрорайон, квартал, улица, номер дома (корпуса)

проверив комплектность исполнительной технической документации, в том числе посредством электронного модуля исполнительной технической документации "___"_____2025 года, дата ознакомления подтверждает, что:

1. Строительство объекта осуществлено на основании:

1) правоустанавливающего документа на земельный участок **Решение о предоставлении соответствующего права на землю выдано КГУ «Управление энергетики и водоснабжения города Алматы» от 17.05.2023 года № 08-07/151**

документ, подтверждающий наступление юридических фактов (юридических составов), на основании которых возникают, изменяются или прекращаются права на земельный участок, в том числе договоры, решения судов, правовые акты исполнительных органов, свидетельство о праве на наследство, передаточный акт или разделительный баланс при реорганизации негосударственных юридических лиц, владеющих земельным участком на праве собственности или выкупивших право временного возмездного землепользования (аренды).

либо решения о реконструкции (перепланировке, переоборудовании) помещений (отдельных частей) существующих зданий от "___"_____20___года №_____;

наименование органа, вынесшего решение

2) талона о приеме уведомления о начале строительно-монтажных работ **Коммунальное государственное учреждение «Управление градостроительного контроля города Алматы» №KZ04REA00470762 от 16.05.2025 г., №KZ96REA00500922 от 19.09.2025 г., №KZ29REA00506687 от 16.10.2025 г.**

наименование органа, принявшего уведомление, дата и № принятия талона

3) проекта (проектно-сметной документации) **ТОО «Институт инженерного проектирования», ГСЛ № 13017334 от 30.10.2013 года, РП № 625-2023**

наименование проектной организации, номер проекта

утвержденного(й) **ГКП на ПХВ «Алматы Су» Управления энергетики и водоснабжения города Алматы, № 03-02/515 от 19.12.2024 года**

дата и номер проекта, наименование организации, утвердившей (переутвердившей) проект и дата утверждения

2. Строительно-монтажные работы осуществлены в сроки:

начало работ **Май 2025 года;**

месяц, год

окончание работ **Октябрь 2025 года;**

месяц, год

при продолжительности строительства, месяц:

по норме или по проекту организации строительства, месяц: **4 (четыре);**

фактически, месяц: **5 (пять);**

3. Объект (комплекс) имеет следующие основные технико-экономические показатели (мощность, производительность, производственная площадь, протяженность, вместимость, объем, пропускная способность, провозная способность, число рабочих мест и тому подобное, заполняется по всем объектам (кроме жилых домов) в единицах измерения соответственно целевой продукции или основным видам услуг):

Мощность, производительность и так далее	Единица измерения	По проекту		Фактически	
		общая (с учетом ранее принятых)	в том числе пускового комплекса или очереди	общая (с учетом ранее принятых)	в том числе пускового комплекса или очереди
Общая протяженность сети водовода 1929,66 м	м	Труба стальная Д.426х7 – 1989,4	-	Труба стальная Д.426х7 – 1929,66	-

Сканировано с CamScanner

Выпуск продукции (оказания услуг), предусмотренной проектом в объеме, соответствующем нормам освоения проектных мощностей в начальный период_____;

факт начала выпуска продукции с указанием объема

Жилой дом имеет следующие показатели:

Показатели	Единица измерения	По проекту	Фактический
Общая площадь	метр в квадрате (далее – м2)	-	-
Число этажей	этаж	-	-
Общий строительный объем	метр в кубе (далее – м3)	-	-
В том числе подземной части	м3	-	-
Площадь встроенных, встроенно-пристроенных и пристроенных помещений	м2	-	-

Показатели	По проекту			Фактически		
	число квартир	площадь квартир, м2		число квартир	площадь квартир, м2	
		общая	жилая		общая	жилая
Всего квартир, в том числе: однокомнатных двухкомнатных трехкомнатных четырехкомнатных и более	-	-	-	-	-	-

4. Технологические и архитектурно-строительные решения по объекту характеризуются следующими данными:

Общая протяженность сети составляет: Ø426х7,0- 1989.4м

Проект сетей водопровода выполнен согласно СНиП РК 4.01-02-2009. Данным проектом предусматривается реконструкция водопроводных сетей от ВК-2079ж по территории ЦПКиО до ул.Орманова, по ул.Орманова до ул.Базарбаева, по ул.Базарбаева до ул.Кумай (ВК-2455а). Подключение предусмотрено согласно ТУ в существующих колодцах: ВК-2079ж и ВК-2455а.

Сети водопровода приняты из стальных электросварных труб диаметром Ø400 с установкой пожарных гидрантов на расстоянии не более 200м друг от друга. Согласно ТР "Общие требования к пожарной безопасности" от 17 августа 2021 года № 405 расход на наружное пожаротушение принят 1 струей 10л/с. Количество одновременных пожаров 1 согласно приложению 3 вышеуказанного ТР. Категория системы водоснабжения принята как III категория согласно СНИП РК 4.01-02-2009 п.7.4.

Пожарные гидранты, которые будут применены в проекте должны быть сертифицированы в соответствии с требованиями Технического Регламента ЕАЭС 043/2017 "О требованиях к средствам обеспечения пожарной безопасности и пожаротушения".

Испытание сети водопровода надлежит производить на прочность и герметичность. Величина максимального рабочего давления в сети водопровода составляет 0,6МПа, величина максимального испытательного давления -0,9МПа. Сети водопровода привязаны относительно бордюрных камней автодороги и не должны быть ближе 5м от фундаментов зданий и сооружений, 1м от опор наружного освещения.

краткие технические характеристики по особенностям его размещения, по основным материалам и конструкциям, инженерному и технологическому оборудованию

5. На объекте установлено предусмотренное проектом оборудование в количестве согласно актам о его приемке после индивидуального испытания и комплексного опробования;

6. Наружные инженерные коммуникации (холодное и горячее водоснабжение, канализация, теплоснабжение, газоснабжение, электроснабжение и связь) обеспечивают нормальную эксплуатацию объекта (здания, сооружения, помещения) и приняты городскими эксплуатационными организациями;

7. Сметная стоимость по утвержденному проекту (проектно-сметной документации): всего **654418,991** тысяч тенге, в том числе строительно-монтажные работы **566435,418** тысяч тенге, оборудования, мебель и инвентарь **17867,253** тысяч тенге и прочие работы и затраты

Сканировано с CamScanner

70116,320 тысяч тенге;
8. Сметная стоимость основных фондов, принимаемых в эксплуатацию **607833,125** тысяч тенге, в том числе строительно-монтажные работы **525198,239** тысяч тенге, оборудования, мебель и инвентарь **17509,908** тысяч тенге и прочие работы и затраты **65124,978** тысяч тенге;
9. Доля местного содержания предусмотрена в проектно-сметной документации **96,14 %** и фактически применено **96,14 %** (на объектах, финансируемых за счет государственных инвестиций и средств квазигосударственного сектора);
10. Класс энергоэффективности здания _____;
11. Объект построен в соответствии с утвержденным проектом (проектно-сметной документацией) и требованиями государственных нормативных документов в области архитектуры, градостроительства и строительства.

РЕШИЛ: «Реконструкция водовода от ВК-2079ж по территории ЦПКиО г. Алматы до ул.Орманова, по ул. Орманова до ул. Базарбаева, по ул. Базарбаева до ул. Кумай (ВК-2455а) в Медеуском районе г. Алматы»
наименование объекта (комплекса)

ПРИНЯТЬ В ЭКСПЛУАТАЦИЮ

Заказчик:
Директор департамента водопроводных сетей ГКП на ПХВ «Алматы Су»

Управления энергетики и водоснабжения города Килибаев Гани Амантаевич
фамилия, имя, отчество (при наличии), подпись руководителя М. П.

Технический надзор:
Директор департамента капитального строительства ГКП на ПХВ «Алматы Су»

УЭиВ города Мамонов Денис Геннадьевич
фамилия, имя, отчество (при наличии), подпись руководителя М. П.

Эксперт(ы) о техническому надзору **Есенкулов Жандос Санарбаевич**
аттестат №KZ19VJE00090356 от 26.12.2024 г.
фамилия, имя, отчество (при наличии), подпись руководителя М. П.

Авторский надзор:
1) разработчик проекта **Директор ТОО «Институт инженерного проектирования»,**

Жанадилова Самал Нохаевна
(наименование организации, фамилия, имя, отчество (при его наличии), должность), подпись, дата, М. П.

2) организация **Директор ТОО «Институт инженерного проектирования»,**

Жанадилова Самал Нохаевна
(наименование организации) имеющей в своем составе аттестованного (-ых) эксперта (-ов), фамилия, имя, отчество (при его наличии) руководителя, подпись, дата, М. П.

3) аттестованный эксперт
Специалист авторского надзора Унукович Александр Иванович
(фамилия, имя, отчество (при его наличии) эксперта, специализация аттестата), подпись, дата, М. П.

Подрядчик (генеральный подрядчик):
Директор ТОО «СВЯЗЬСТРОЙМЕХАНИЗАЦИЯ»

Ораш Бақытжан Думанбекулы
фамилия, имя, отчество (при наличии), подпись руководителя М. П.

Сканировано с CamScanner

Приложение 13 к акту приемки
объекта в эксплуатацию
форма

Технические характеристики объекта (сети, водоводы, коллекторы и тому подобное)

«Реконструкция водовода от ВК-2079ж по территории ЦПКиО г. Алматы до ул. Орманова, по ул. Орманова до ул. Базарбаева, по ул. Базарбаева до ул. Кумай (ВК-2455а) в Медеуском районе г. Алматы»

№ п/п	Наименование	Единицы измерения	Количество, протяженность	Примечание
1	2	3	4	5
Водопровод				
1	Водоводы (общая протяженность)	м		
	1) из стальных труб	м	1929,66	
	2) из чугунных труб	м		
	3) из асбестоцементных труб	м		
	4) из железобетонных труб	м		
	5)	м		
2	Распределительная сеть (общая протяженность)	м		
	1) из стальных труб	м		
	2) из чугунных труб	м		
	3) из асбестоцементных труб	м		
	4) из полиэтиленовых труб	м		
	5)	м		
3	Прочие устройства			
	Смотровой колодец	шт	50	
	Задвижка d-400	шт	15	
	" d-300	шт	1	
	" d-200	шт	1	
	" d-150	шт	1	
	" d-125	шт	2	
	" d-100	шт	3	
	" d-50	шт	73	
	вантузы d-50	шт	2	
	Кран d-25	шт	216	
	" d-	шт		
	Гидрант	шт	9	
	Водопроводный ввод	шт	2	
	Водоразборная колонка	шт		
	Стальной футляр	шт	13	
	Питьевой фонтанчик	шт		
Канализация				
1	Коллекторы (общая протяженность)	м		
	1) из керамических труб	м		

Сканировано с CamScanner

	2) из чугунных труб	м		
	3) из бетонных труб	м		
	4) из асбестоцементных труб	м		
	5) из железобетонных труб	м		
	6)	м		
	7)	м		
2	Канализационная сеть (общая протяженность)	м		
	1) из керамических труб	м		
	2) из чугунных труб	м		
	3) из бетонных труб	м		
	4) из асбестоцементных труб	м		
	5) из железобетонных труб	м		
	6)	м		
3	Прочие устройства			
	Смотровой колодец	шт		
	Выпуск	шт		

Горизонтальный разрез колодца (камеры)	Вертикальный разрез колодца (камеры)
Масштаб _____	Масштаб _____
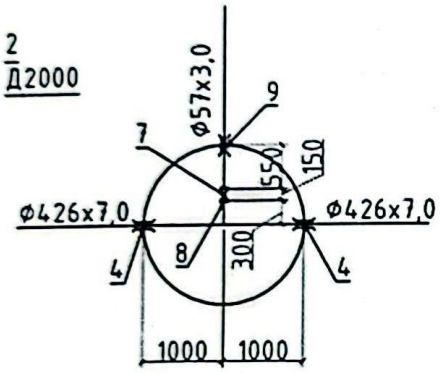	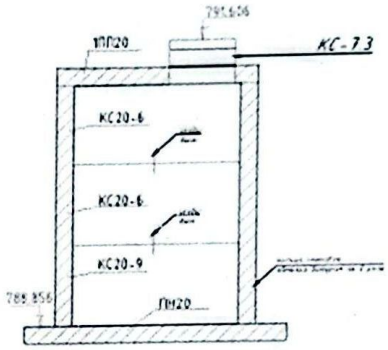

Спецификация

№ п/п	Наименование	Марка	Материал	Диаметр (мм) (размеры)	Количество	Примечание
1	Колодцы круглые из сборного железобетона	серия 3.900. 1-14	Железо-бетон	2000	42	
2	Колодцы круглые из сборного железобетона	серия 3.900. 1-14	Железо-бетон	1500	8	

Сканировано с CamScanner

Схема привязки колодца (камеры) к постоянным точкам-ориентирам

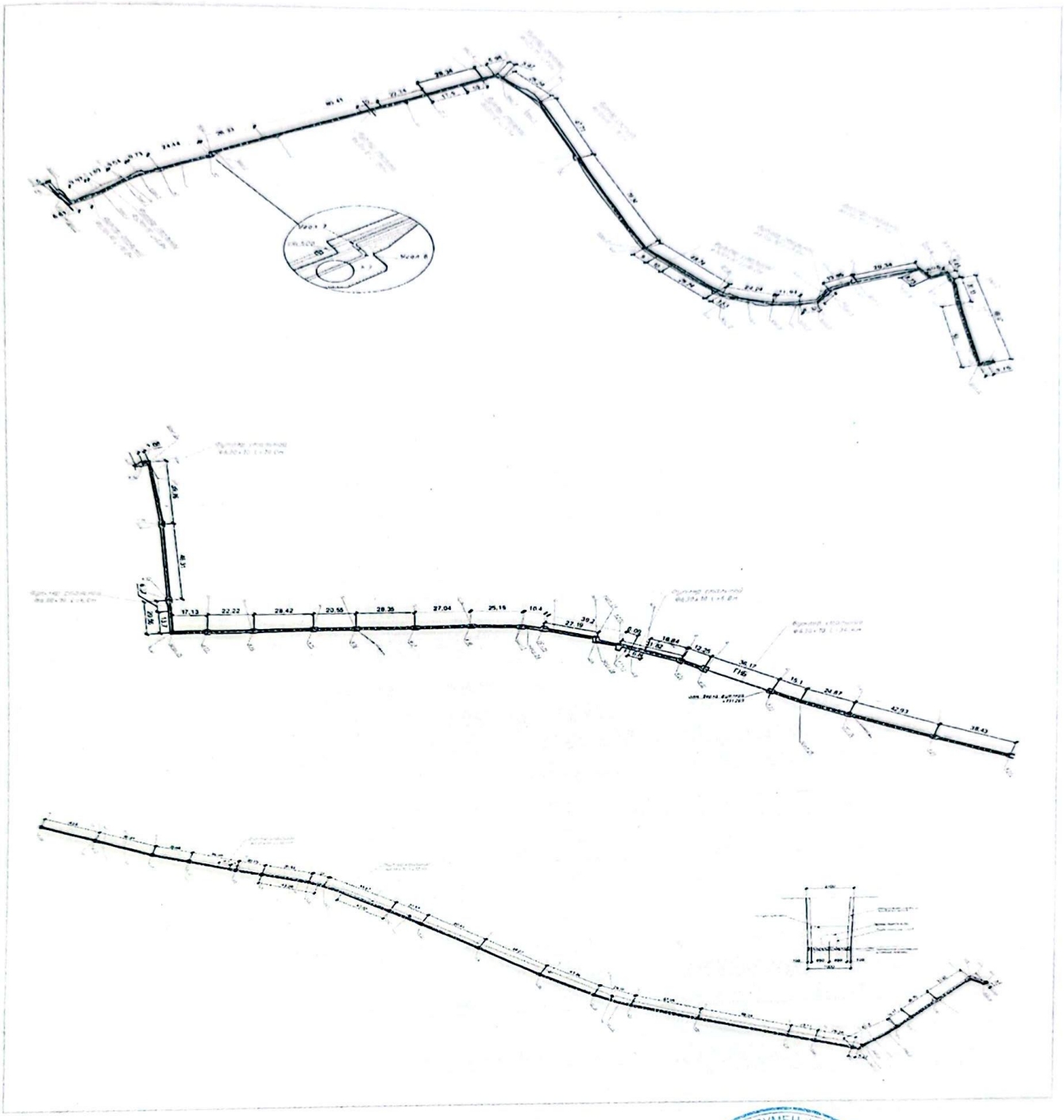

Заказчик: ГКП на ПХВ «Алматы Су» Управления энергетики и водоснабжения города Алматы, директор департамента водопроводных сетей Килибаев Гани Амантаевич

фамилия, имя, отчество (при наличии), подпись руководителя

Место печати (при наличии)

Авторский надзор: ТОО «Институт инженерного проектирования», специалист авторского надзора Унукович Александр Иванович

(фамилия, имя, отчество (при его наличии) эксперта, специализация аттестата), подпись, дата

Место печати (при наличии)

Сканировано с CamScanner

Приложение 1
к приказу Министра
индустрии и инфраструктурного развития
Республики Казахстан
от 08 февраля 2021 года № 53

Утвержден
приказом Министра
по инвестициям и развитию
Республики Казахстан
от 24 апреля 2017 года № 234
Форма

Заключение о качестве строительно-монтажных работ

«19» ноября 2025 года

Технический надзор **Государственное коммунальное предприятие на праве хозяйственного ведения «Алматы Су» Управления энергетики и водоснабжения города Алматы, Директор департамента капитального строительства Мамонов Д. Г., Республика Казахстан, г.Алматы, Жарокова, 196**
наименование организации, фамилия, имя, отчество (при наличии) руководителя юридический адрес

в лице **Есенкулов Ж. С. аттестат №KZ19VJE00090356 от 26.12.2024 г., Жумуров А. Ш. аттестат №KZ83VJE00047397 от 12.06.2019 г., Жамалбек Р. М. аттестат №KZ32VJE00055299 от 12.06.2020 г.**
фамилия, имя, отчество (при наличии) экспертов, № аттестатов, дата получения

действующего на основании договора **Приказа № 03-02/281 от 28 марта 2025 года**
№ договора и дата

по объекту: **«Реконструкция водовода от ВК-2079ж по территории ЦПКиО г. Алматы до ул.Орманова, по ул. Орманова до ул. Базарбаева, по ул. Базарбаева до ул. Кумай (ВК-2455а) в Медеуском районе г. Алматы»**
наименование и местонахождение объекта

заказчиком, которого является **Государственное коммунальное предприятие на праве хозяйственного ведения «Алматы Су» Управления энергетики и водоснабжения города Алматы, директор департамента водопроводных сетей Килибаев Г. А.**
наименование организации, фамилия, имя, отчество (при наличии) руководителя

подтверждает, что:

1. Строительство объекта осуществлялось:

а) подрядчиком (генеральным подрядчиком) **ТОО «СВЯЗЬСТРОЙМЕХАНИЗАЦИЯ», ГСЛ № 002708 от 03.01.2024 г.**
наименование организации, № лицензии и дата получения

в лице **директора Ораш Б. Д.**
фамилия, имя, отчество (при наличии) руководителя

б) Субподрядные организации: **ТОО «Fortis Engineering Group», БИН 220740003778, Лицензия: № 24011416 от 21.02.2024 г.**
(наименование организации, № лицензии и дата получения)

в лице директора **Ескажанова А. Н.**
фамилия, имя, отчество (при наличии) руководителя

2. Строительно-монтажные работы осуществлены в сроки:
начало работ **Май 2025 года;**
месяц, год
окончание работ **Октябрь 2025 года;**
месяц, год

при продолжительности строительства, месяц:
по норме или по проекту организации строительства, месяц: **4 (четыре);**
фактически, месяц: **5 (пять);**

3. Сметная стоимость по утвержденному проекту (проектно-сметной документации): всего **654418,991** тысяч тенге, в том числе строительно-монтажные работы **566435,418** тысяч

Сканировано с CamScanner

тенге, оборудования, мебель и инвентарь **17867,253** тысяч тенге и прочие работы и затраты **70116,320** тысяч тенге;

4. Сметная стоимость основных фондов, принимаемых в эксплуатацию **607833,125** тысяч тенге, в том числе строительно-монтажные работы **525198,239** тысяч тенге, оборудования, мебель и инвентарь **17509,908** тысяч тенге и прочие работы и затраты **65124,978** тысяч тенге;

5. Объект построен в соответствии с проектом (проектно-сметной документацией) разработанной: **ТОО «Институт инженерного проектирования», ГСЛ № 13017334 от 30.10.2013 года, РП № 625-2023**

наименование проектной организации, номер проекта

утвержденным (ой) **ГКП на ПХВ «Алматы Су» Управления энергетики и водоснабжения города Алматы, № 03-02/515 от 19.12.2024 года**

наименование организации, утвердившей (переутвердившей) проект и дата утверждения

и требованиями государственных нормативных документов в области архитектуры, градостроительства и строительства;

6. Примененные строительные материалы, конструкции, оборудование и изделия соответствуют проекту и требованиям государственных нормативов;

6-1. Доля местного содержания предусмотрена в проектно-сметной документации **96,14%** и фактически применено **96,14%** (на объектах финансируемых за счет государственных инвестиций и средств квазигосударственного сектора);

7. Исполнительная техническая документация имеется в полном объеме, в том числе в электронном модуле;

8. Замечания, выданные техническим надзором в процессе строительства, устранены;

9. Завершенный строительством объект обеспечивает прочность, устойчивость и надежность на протяжении всего срока службы (эксплуатации, использования, применения) и соответствует требованиям государственных нормативов направленных на обеспечение интересов и безопасности собственников (пользователей) и общества в целом.

Технический надзор: организация **Государственное коммунальное предприятие на праве хозяйственного ведения «Алматы Су» Управления энергетики и водоснабжения города Алматы, Директор департамента капитального строительства Мамонов Д. Г.**

наименование организации, фамилия, имя, отчество (при наличии) руководителя

подпись руководителя, дата, М.П.

Эксперт(ы) по техническому надзору

Есенкулов Ж. С., №KZ19VJE00090356 от 26.12.2024 г.

фамилия, имя, отчество (при наличии) эксперта (экспертов) № аттестатов, подпись, дата

подпись руководителя, дата, М.П.

Эксперт(ы) по техническому надзору

Жумуров А. Ш. аттестат №KZ83VJE00047397 от 12.06.2019 г.

фамилия, имя, отчество (при наличии) эксперта (экспертов) № аттестатов, подпись, дата

подпись руководителя, дата, М.П.

Эксперт(ы) по техническому надзору

Жамалбек Р. М. аттестат №KZ32VJE00055299 от 12.06.2020 г.

фамилия, имя, отчество (при наличии) эксперта (экспертов) № аттестатов, подпись, дата

подпись руководителя, дата, М.П.

Сканировано с CamScanner

Приложение 2
к приказу Министра
индустрии и инфраструктурного развития
Республики Казахстан
от 08 февраля 2021 года № 53

Утвержден
приказом Министра
по инвестициям и развитию
Республики Казахстан
от 24 апреля 2017 года № 234
Форма

Заключение о соответствии выполненных работ проекту

«19» ноября 2025 г.

Авторский надзор **ТОО «Институт инженерного проектирования», ГСЛ № 13017334 от 30.10.2013 г., директор Жанадилова Самал Нохаевна**
наименование организации, фамилия, имя, отчество (при наличии) руководителя

в лице **специалиста авторского надзора Унуковича Александра Ивановича, приказ №25/17 от 26 октября 2025 года**
фамилия, имя, отчество (при наличии) экспертов, № аттестатов и дата получения

действующего на основании **договора №183 от 12.03.2025 г.**
№ договора и дата

по объекту: **«Реконструкция водовода от ВК-2079ж по территории ЦПКиО г. Алматы до ул.Орманова, по ул. Орманова до ул. Базарбаева, по ул. Базарбаева до ул. Кумай (ВК-2455а) в Медеуском районе г. Алматы»**
наименование и местонахождение объекта

заказчиком, которого является **Государственное коммунальное предприятие на праве хозяйственного ведения «Алматы Су» Управления энергетики и водоснабжения города Алматы, директор департамента водопроводных сетей Килибаев Гани Амантаевич**
наименование организации, фамилия, имя, отчество (при наличии) руководителя

подтверждает, что:

1. Строительство объекта осуществлялось:
а) подрядчиком (генеральным подрядчиком) **ТОО «СВЯЗЬСТРОЙМЕХАНИЗАЦИЯ», ГСЛ № 002708 от 03.01.2024 г.**
наименование организации, № лицензии и дата получения

в лице **директора Ораш Б. Д.**
фамилия, имя, отчество (при наличии) руководителя

б) Субподрядные организации: **ТОО «Fortis Engineering Group», БИН 220740003778 Лицензия: № 24011416 от 21.02.2024 г.**
(наименование организации, № лицензии и дата получения)

в лице **директора Ескажанова А. Н.**
фамилия, имя, отчество (при наличии) руководителя

2. Строительно-монтажные работы осуществлены в сроки:
начало работ **Май 2025 года;**
месяц, год
окончание работ **Октябрь 2025 года;**
месяц, год

при продолжительности строительства, месяц:
по норме или по проекту организации строительства, месяц: **4 (четыре);**
фактически, месяц: **5 (пять);**

Сканировано с CamScanner

3. Примененные строительные материалы, конструкции, оборудование и изделия соответствуют требованиям проекта;
4. Замечания, выданные авторским надзором в процессе строительства, устранены;
5. Внесенные изменения в проект (проектно-сметную документацию) в процессе строительства выполнены в соответствии с требованиями нормативов в области архитектуры, градостроительства и строительства;
6. Объект построен в соответствии с проектом (проектно-сметной документацией) разработанной: **ТОО «Институт инженерного проектирования», ГСЛ № 13017334 от 30.10.2013 года, РП № 625-2023**

наименование проектной организации, номер проекта

утвержденным (ой) **ГКП на ПХВ «Алматы Су» Управления энергетики и водоснабжения города Алматы, № 03-02/515 от 19.12.2024 года**

наименование организации, утвердившей (переутвердившей) проект и дата утверждения

Авторский надзор:
Директор ТОО «Институт инженерного проектирования»

Жанадилова Самал Нохаевна

наименование организации, фамилия, имя, отчество (при наличии) руководителя,

подпись руководителя, дата, М.П.

Авторский надзор:
Эксперт(ы) по авторскому надзору ТОО «Институт инженерного проектирования»
Унукович Александр Иванович

наименование организации, фамилия, имя, отчество (при наличии)

подпись, дата, М.П.

Сканировано с CamScanner

Приложение 3
к приказу Министра
индустрии и инфраструктурного развития
Республики Казахстан
от 08 февраля 2021 года № 53

Утвержден
приказом Министра
по инвестициям и развитию
Республики Казахстан
от 24 апреля 2017 года № 235

Декларация о соответствии

«19» ноября 2025 года

Подрядчик (генеральный подрядчик): **ТОО «СВЯЗЬСТРОЙМЕХАНИЗАЦИЯ», РК, г. Алматы, ул. Москвина, 9**

наименование организации, юридический адрес

в лице директора: **Ораш Бақытжана Думанбекұлы**

фамилия, имя, отчество (при наличии) руководителя организации

по объекту: **«Реконструкция водовода от ВК-2079ж по территории ЦПКиО г. Алматы до ул.Орманова, по ул. Орманова до ул. Базарбаева, по ул. Базарбаева до ул. Кумай (ВК-2455а) в Медеуском районе г. Алматы»**

наименование и местонахождение объекта

заказчиком, которого является **Государственное коммунальное предприятие на праве хозяйственного ведения «Алматы Су» Управления энергетики и водоснабжения города Алматы в лице директора департамента водопроводных сетей Килибаева Гани Амантаевича**

наименование организации, фамилия, имя, отчество (при наличии) руководителя

удостоверяет, что:

1. Строительно–монтажные работы на объекте выполнены в соответствии с утвержденным проектом (проектно–сметной документацией), государственными нормативами в сфере архитектурной, градостроительной и строительной деятельности;

2. Субподрядные организации: **ТОО «Fortis Engineering Group», БИН 220740003778, Лицензия: № 24011416 от 21.02.2024 г.**

(наименование организации, № лицензии и дата получения)

в лице **директора Ескажанова Абыша Нурсагиевича**

фамилия, имя, отчество (при наличии) руководителя

3. Проект (проектно-сметной документации) разработанной **ТОО «Институт инженерного проектирования», ГСЛ № 13017334 от 30.10.2013 года, РП № 625-2023**

наименование проектной организации, номер проекта

утвержден(а) **ГКП на ПХВ «Алматы Су» Управления энергетики и водоснабжения города Алматы, № 03-02/515 от 19.12.2024 года**

наименование организации, утвердившей (переутвердившей) проект и дата утверждения

4. Объект (комплекс) имеет следующие основные технико-экономические показатели (мощность, производительность, производственная площадь, протяженность, вместимость, объем, пропускная способность, провозная способность, число рабочих мест и тому подобное,

Сканировано с CamScanner

заполняется по всем объектам (кроме жилых домов) в единицах измерения соответственно целевой продукции или основным видам услуг):

Мощность, производительность и так далее	Единица измерения	По проекту		Фактически	
		общая (с учетом ранее принятых)	в том числе пускового комплекса или очереди	общая (с учетом ранее принятых)	в том числе пускового комплекса или очереди
Общая протяженность сети водовода 1929,66 м	м	Труба стальная Д.426х7 – 1989,4	-	Труба стальная Д.426х7 – 1929,66	-

Выпуск продукции (оказания услуг), предусмотренной проектом в объеме, соответствующем нормам освоения проектных мощностей в начальный период_____

факт начала выпуска продукции с указанием объема

Жилой дом имеет следующие показатели:

Показатели	Единица измерения	По проекту	Фактический
Общая площадь	метр в квадрате (далее – м2)	-	-
Число этажей	этаж	-	-
Общий строительный объем	метр в кубе (далее – м3)	-	-
В том числе подземной части	м3	-	-
Площадь встроенных, встроенно-пристроенных и пристроенных помещений	м2	-	-

Показатели	По проекту			Фактически		
	число квартир	площадь квартир, м2		число квартир	площадь квартир, м2	
		общая	жилая		общая	жилая
Всего квартир, в том числе: однокомнатных двухкомнатных трехкомнатных четырехкомнатных и более	-	-	-	-	-	-

5. Технологические и архитектурно-строительные решения по объекту характеризуются следующими данными:

Общая протяженность сети составляет: Ø426х7,0- 1989.4м

Проект сетей водопровода выполнен согласно СНиП РК 4.01-02-2009. Данным проектом предусматривается реконструкция водопроводных сетей от ВК-2079ж по территории ЦПКиО до ул.Орманова, по ул.Орманова до ул.Базарбаева, по ул.Базарбаева до ул.Кумай (ВК-2455а). Подключение предусмотрено согласно ТУ в существующих колодцах: ВК-2079ж и ВК-2455а.

Сети водопровода приняты из стальных электросварных труб диаметром Ø400 с установкой пожарных гидрантов на расстоянии не более 200м друг от друга. Согласно ТР "Общие требования к пожарной безопасности" от 17 августа 2021 года № 405 расход на наружное пожаротушение принят 1 струей 10л/с. Количество одновременных пожаров 1

Сканировано с CamScanner

согласно приложению 3 вышеуказанного ТР. Категория системы водоснабжения принята как III категория согласно СНиП РК 4.01-02-2009 п.7.4.

Пожарные гидранты, которые будут применены в проекте должны быть сертифицированы в соответствии с требованиями Технического Регламента ЕАЭС 043/2017 "О требованиях к средствам обеспечения пожарной безопасности и пожаротушения".

Испытание сети водопровода надлежит производить на прочность и герметичность. Величина максимального рабочего давления в сети водопровода составляет 0,6МПа, величина максимального испытательного давления -0,9МПа. Сети водопровода привязаны относительно бордюрных камней автодороги и не должны быть ближе 5м от фундаментов зданий и сооружений, 1м от опор наружного освещения.

краткие технические характеристики по особенностям его размещения, по основным материалам и конструкциям, инженерному и технологическому оборудованию

6. На объекте установлено предусмотренное проектом оборудование в количестве согласно актам о его приемке после индивидуального испытания и комплексного опробования;

7. Мероприятия по охране труда, обеспечению взрывобезопасности, пожаробезопасности, охране окружающей природной среды и антисейсмические мероприятия, предусмотренные проектом выполнены;

8. Строительно-монтажные работы осуществлены в сроки:
начало работ **Май 2025 года;**
месяц, год
окончание работ **Октябрь 2025 года;**
месяц, год
при продолжительности строительства, месяц:
по норме или по проекту организации строительства, месяц: **4 (четыре);**
фактически, месяц: **5 (пять);**

9. Примененные строительные материалы, конструкции, оборудование и изделия соответствуют требованиям проекта и государственных нормативов;

9-1. Доля местного содержания предусмотрена в проектно-сметной документации **96,14%** и фактически применено **96,14%** (на объектах финансируемых за счет государственных инвестиций и средств квазигосударственного сектора);

10. Исполнительная геодезическая съемка фактического положения подземных инженерных сетей и/или зданий (сооружений) выполнена (обязательное приложение к декларации о соответствии);

10-1. Исполнительная техническая документация имеется в полном объеме, в том числе в электронном модуле;

11. Наружные инженерные коммуникации (холодное и горячее водоснабжение, канализация, теплоснабжение, газоснабжение, электроснабжение и связь) обеспечивают

Сканировано с CamScanner

нормальную эксплуатацию объекта, что подтверждается поставщиками услуг по инженерному и коммунальному обеспечению.

Поставщики услуг по инженерному и коммунальному обеспечению:

ГКП на ПХВ «Алматы Су» Управления энергетики и водоснабжения города Алматы, заместитель генерального директора-директор по производству

Джангурбаев С. Б.

наименование организации, фамилия, имя, отчество (при наличии), подпись руководителя, дата

Место печати (при наличии)

12. Шумоизоляция здания соответствует проекту и подтверждается экспертным заключением, выдаваемым государственной организацией, осуществляющей санитарно-эпидемиологическую экспертизу по результатам лабораторных замеров, проведенных аккредитованными испытательными лабораториями (центрами) (экспертное заключение прилагается);

13. Обеспечен доступ для маломобильных групп населения, что подтверждается органами социальной защиты населения

фамилия, имя, отчество (при наличии), подпись руководителя, дата Место печати (при наличии)

Подрядчик (генеральный подрядчик)

ТОО «СВЯЗЬСТРОЙМЕХАНИЗАЦИЯ»

считает объект **«Реконструкция водовода от ВК-2079ж по территории ЦПКиО г. Алматы до ул. Орманова, по ул. Орманова до ул. Базарбаева, по ул. Базарбаева до ул. Кумай (ВК-2455а) в Медеуском районе г. Алматы»**

(наименование объекта (комплекса)

готовым к приемке в эксплуатацию,

гарантирует качество выполненных строительно-монтажных и специальных работ, и принимает на себя обязательство устранять дефекты, возникшие по его вине при строительстве объекта согласно гарантийному сроку в соответствии с законодательством Республики Казахстан.

Подрядчик (генеральный подрядчик)

Директор ТОО «СВЯЗЬСТРОЙМЕХАНИЗАЦИЯ» Ораш Б. Д.

фамилия, имя, отчество (при наличии) руководителя, подпись, дата

Место печати (при наличии)

Субподрядчик

Директор ТОО «Fortis Engineering Group» Ескажанов А. Н.

фамилия, имя, отчество (при наличии) руководителя, подпись, дата

Место печати (при наличии)

Сканировано с CamScanner