Приложение 1
к приказу Министра
индустрии и инфраструктурного развития
Республики Казахстан
от 8 февраля 2021 года № 53
Утвержден
приказом Министра
по инвестициям и развитию
Республики Казахстан
от 9 августа 2019 года № 632

# Акт приемки объекта в эксплуатацию

«12» декабря 2025 года

Заказчик ТОО «Алматинские тепловые сети» в лице генерального директора Рахимбетова Алтая Ергазиновича, БИН 060640007336, телефон: 87273410700, РК, г. Алматы, Байзакова, 221

фамилия, имя, отчество (при его наличии) ИИН, телефон – для физических лиц, наименование организации – для юридических лиц, БИН, телефон, почтовый индекс, область, город, район, населенный пункт, наименование улицы, номер дома/здания (стационарного помещения)

на основании:

Декларации о соответствии (прилагается) от «11» декабря 2025 года ТОО «СВЯЗЬСТРОЙМЕХАНИЗАЦИЯ» в лице директора Орап Бақытжана Думанбекулы, РК, г. Алматы, ул. Москвина, 9, БИН 991040002250, телефон: 87272538003

дата подписания декларации, наименование подрядной (генподрядной) организации, фамилия, имя, отчество (при его наличии) руководителя, юридический адрес, БИН, телефон

Заключения о качестве строительно-монтажных работ (прилагается) от «11» декабря 2025 года ТОО «АсылТау-2030» в лице директора Абдраимов Егенберды Сарыкулулы, БИН 151040005072, телефон: 87017149763 и эксперта технического надзора Абдраймова Жасулана Алдабергенулы №KZ94VJE00062719 от 22.02.2021 г.

дата подписания заключения, наименование организации, фамилия, имя, отчество (при его наличии) экспертов технического надзора, № и дата получения аттестатов, БИН, телефон

Заключения о соответствии выполненных работ проекту (прилагается) от «11» декабря 2025 года ТОО «Казахский Сантехпроект» в лице директора Вахламова Антона Валерьевича, БИН 051140004166, тел.: +7-727-323-23-12

Эксперт: руководитель группы авторского надзора Махно Виктор Валерьевич

дата подписания заключения, наименование организации, фамилия, имя, отчество (при его наличии) экспертов авторского надзора, № и дата получения аттестатов, БИН, телефон

произведя осмотр готовности предъявленного подрядчиком (генеральным подрядчиком) к приемке в эксплуатацию объекта:

«Реконструкция распределительных тепловых сетей Уч. №10 квадрат улиц Байтурсынова-Габдуллина-Маркова-Пирогова, от МТК 6-14 в г. Алматы», реконструкция, уровень ответственности сооружения - II (нормальный), не относящиеся к технически и технологической сложности

наименование объекта и вид строительства (новое, расширение, реконструкция, техническое перевооружение, модернизация, капитальный ремонт), уровень ответственности, техническая и технологическая сложность объекта

по адресу Республика Казахстан, г.Алматы, Бостандыкский Район Байтурсынова-Маркова-Тимирязева 28

(область, район, населенный пункт, микрорайон, квартал, улица, номер дома (корпуса)

проверив комплектность исполнительной технической документации, в том числе посредством электронного модуля исполнительной технической документации "  " 2025 года, дата ознакомления подтверждает, что:

1. Строительство объекта осуществлено на основании:

1) правоустанавливающего документа на земельный участок Решение о предоставлении соответствующего права на землю выдано КГУ «УЭиВ» от 21.02.2025 года № 1/197

документ, подтверждающий наступление юридических фактов (юридических составов), на основании которых возникают, изменяются или прекращаются права на земельный участок, в том числе договоры, решения судов, правовые акты исполнительных органов, свидетельство о праве на наследство, передаточный акт или разделительный баланс при реорганизации негосударственных юридических лиц, владеющих земельным участком на праве

собственности или выкупивших право временного возмездного землепользования (аренды).

либо решения о реконструкции (перепланировке, переоборудовании) помещений (отдельных частей) существующих зданий от "___"_____20___года №_____;

наименование органа, вынесшего решение

2) талона о приеме уведомления о начале строительно-монтажных работ Коммунальное государственное учреждение «Управление градостроительного контроля города Алматы» №KZ04REA00467464 02.05.2025 г., №KZ96REA00492677 от 14.08.2025 г.

наименование органа, принявшего уведомление, дата и № принятия талона

3) проекта (проектно-сметной документации) ТОО «Казахский Сантехпроект», ГСЛ № 000014 от 16.05.2019 года, № 4634-С11

наименование проектной организации, номер проекта

утвержденного(й) приказом руководителя ТОО «Алматинские тепловые сети», № 08-07/52 от 07.02.2025 года

дата и номер проекта, наименование организации, утвердившей (переутвердившей) проект и дата утверждения

2. Строительно-монтажные работы осуществлены в сроки:

начало работ Май 2025 года;

месяц, год

окончание работ Сентябрь 2025 года;

месяц, год

при продолжительности строительства, месяц:

по норме или по проекту организации строительства, месяц: 3 (три);

фактически, месяц: 4 (четыре);

3. Объект (комплекс) имеет следующие основные технико-экономические показатели (мощность, производительность, производственная площадь, протяженность, вместимость, объем, пропускная способность, провозная способность, число рабочих мест и тому подобное, заполняется по всем объектам (кроме жилых домов) в единицах измерения соответственно целевой продукции или основным видам услуг):

| Мощность, производительность и так далее | Единица измерения | По проекту | | Фактически | |
|---|---|---|---|---|---|
| | | общая (с учетом ранее принятых) | в том числе пускового комплекса или очереди | общая (с учетом ранее принятых) | в том числе пускового комплекса или очереди |
| Общая длина трубопроводов тепловых сетей 1993,74 м | м | 2Ду 159х4,5 - 284 | - | 2Ду 159х4,5 -306,71 | - |
| | м | 2Ду 133х4 – 39,5 | - | 2Ду 133х4 – 42,12 | - |
| | м | 2Ду 108х4 - 70 | - | 2Ду 108х4 – 65,2 | - |
| | м | 2Ду 89х4 - 39 | - | 2Ду 89х4 – 49,87 | - |
| | м | 2Ду 76х3,5 – 121,5 | - | 2Ду 76х3,5 – 107,71 | - |
| | м | 2Ду 57х3,5 - 180 | - | 2Ду 57х3,5 – 182,72 | - |
| | м | 2Ду 45х3,5 - 3 | - | 3Ду 57х3,5 – 27,52 | - |
| | м | 2Ду 38х3,5 - 29 | - | 2Ду 57х3,5 – 201,26 (подвалы домов) | - |

Выпуск продукции (оказания услуг), предусмотренной проектом в объеме, соответствующем нормам освоения проектных мощностей в начальный период_____;

факт начала выпуска продукции с указанием объема

Жилой дом имеет следующие показатели:

| Показатели | Единица измерения | По проекту | Фактический |
|---|---|---|---|
| Общая площадь | метр в квадрате (далее – м2) | - | - |
| Число этажей | этаж | - | - |
| Общий строительный объем | метр в кубе (далее – м3) | - | - |
| В том числе подземной части | м3 | - | - |

| | | | |
|---|---|---|---|
| Площадь встроенных, встроенно-пристроенных и пристроенных помещений | м2 | - | - |

| Показатели | По проекту | | | Фактически | | |
|---|---|---|---|---|---|---|
| | число квартир | площадь квартир, м2 | | число квартир | площадь квартир, м2 | |
| | | общая | жилая | | общая | жилая |
| Всего квартир, в том числе:<br>однокомнатных<br>двухкомнатных<br>трехкомнатных<br>четырехкомнатных и более | - | - | - | - | - | - |

4. Технологические и архитектурно-строительные решения по объекту характеризуются следующими данными:

На участке трассы реконструируемой тепловой сети прокладка выполнена в подземном исполнении в непроходных каналах из лотковых железобетонных элементов. Перед началом строительно-монтажных работ необходимо выполнить демонтаж существующих строительных подземных конструкций (лотки и плиты перекрытия), демонтаж шести тепловых камер, демонтаж скользящих и неподвижных опор. При строительстве тепловой сети в зону проектирования попадает дорожное асфальтовое покрытие и покрытие из брусчатки, заборы бетонный, металлический и из сетки рабица, детская площадка, зеленые насаждения. После выполнения строительно-монтажных работ объемы по благоустройству подлежат восстановлению. В качестве основания каналов, П-образных компенсаторов, неподвижных и направляющих опор, узла трубопровода УТ-9, узла подъёма и фундаментов ФМ-1 принят грунт ИГЭ-2 - суглинок просадочный (I-го типа), со следующими физико-механическими характеристиками: ρ" = 1,63 г/см3, φ" = 24°, с"= 20 кПа, Е"= 6,7 МПа.
В качестве основания узлов трубопроводов и дренажных колодцев принят грунт ИГЭ-3 – галечниковый грунт с песчаным заполнителем, со следующими физико механическими характеристиками: ρ" = 2,36 г/см3, φ" = 34°, с"= 35 кПа, Е"= 78 МПа. Перед устройством каналов, П-образных компенсаторов, неподвижных и направляющих опор выполняется уплотнение местных грунтов основания на глубину 1,0м. Конструкции, принятые для прокладки теплотрассы. Каналы подземные непроходные запроектированы из сборных железобетонных лотков (плита на лоток), с укладкой сборных бетонных скользящих опор и устройством между лотками направляющих и неподвижных опор. Все конструктивные элементы каналов и скользящие опоры запроектированы по серии 3.006.1-2.87, вып. 1, 2. Швы между сборными элементами каналов заполняются цементным раствором марки 100. По длине каналов, с шагом не более 50,0 м, а также в местах примыкания каналов к узлам трубопроводов (УТ), неподвижным и направляющим опорам предусмотрены деформационные швы. Заделка деформационных швов выполнена в соответствии с рекомендациями серии 3.006.1-2.87. По длине каналов, при отсутствии грунтовых вод под сборными лотками каналов и П-образных компенсаторов, предусмотрена песчаная подготовка толщиной 100 мм. Стыки сборных железобетонных элементов каналов усилены железобетонными плоскими подкладками. В местах стыковки лотков предусмотреть кирпичные стеночки для сейсмичных районов (с.3.006.1-2.87.0-23). Колодцы дренажные. Все дренажные колодцы рассчитаны на прокладку с заглублением от верха дорожной одежды до верха перекрытия от 0,5 м и более. Сборные железобетонные кольца и плиты приняты по типовой серии 3.900.1-14, вып. 1 «Сборные железобетонные конструкции емкостных сооружений для водоснабжения и канализации». Швы между кольцами заделаны цементным раствором М100. Также в стыках стеновых колец устанавливаются соединительные элементы: МС-1, МС-2 устанавливать в каждом горизонтальном шве горловин под 45°(8шт. на шов в горловине), соединительные элементы; МС-3 устанавливать в каждом горизонтальном шве стен дренажных колодцев под 90° (4 шт. на шов в стенах колодцев). По

верху дренажные колодцы перекрываются плоской плитой с чугунным люком типа «Т» по ГОСТ 3634-99. Вокруг горловины дренажных колодцев предусмотрено обетонирование шириной 1500 мм из бетона класса С10/12,5. Люки тяжелые чугунные типа «Т» с замками по ГОСТ 3634-99 Узлы трубопроводов (тепловые камеры) - подземные, прямоугольной формы в плане. Стенки и днища камер - монолитные железобетонные толщиной 300 мм и 350 мм из бетона класса С12/15, W4, F50 на сульфатостойком портландцементе по ГОСТ 22266 2013 армированные отдельными стержнями, образующими с двух сторон арматурную сетку, Ø8 А-240, Ø10…Ø18 А-400 по ГОСТ 34028-2016. В местах расположения технологических отверстий, монолитные стенки имеют усиленное армирование. Покрытия камер - сборные железобетонные плиты и балки по серии 3.006.1-2.87.

При отличии размеров балок покрытия от серийных, балки предусмотрены из монолитного железобетона. Для спуска в камеры (узлы трубопроводов) предусмотрены лазы, перекрытые чугунными люками типа «Т» с замками по ГОСТ 3634-99, и стационарные металлические стремянки по серии 1.450.3-7/94. Под днищем камер предусмотрено устройство подготовки из бетона класса С8/10 толщиной 100 мм, превышающей габариты днища на 100 мм в каждую сторону. В существующих узлах трубопроводов предусмотрена алмазная резка новых проёмов, усиление новых проёмов горячекатаными швеллерами по ГОСТ 8240-97 и горячекатаными равнополочными уголками ГОСТ 8509-93, стянутыми между собой болтами М20 по ГОСТ 24379.0-2012, и стержнями арматуры Ø10 А400. Неподвижные опоры запроектированы согласно рекомендациям завода- изготовителя предизолированных трубопроводов. Неподвижные и направляющие опоры выполнены монолитными железобетонными из бетона класса С20/25, W4, F75, до ввода в эксплуатацию должны приобрести 100 %-ную прочность. В основании опор выполнена подготовка из бетона класса С8/10 толщиной 100 мм. Коверы наземные В проекте разработаны строительные конструкции для крепления наземных коверов, предназначенных для размещения коммутационных терминалов и обеспечения их сохранности. Ковер представляет собой металлическую трубу с крышкой и надёжным запорным устройством. Наземные коверы устанавливаются на опорные подушки, выполненные по серии 3.006.1-2.87 вып. 2, и привариваются к закладным деталям. Наружная поверхность коверов, находящаяся в грунте, забетонирована по периметру бетоном класса С12/15 толщиной 80 мм. Под опорными подушками коверов предусмотрена подготовка из бетона класса С8/10 толщиной 100 мм. Внутренний объём должен быть засыпан сухим песком от основания до уровня 20 см от верхнего края. Фундамент монолитный ФМ-1. Фундамент выполнен из бетон класса С12/15 армированный сетками из арматуры Ø12 А400 и стержнями Ø18 А240.

краткие технические характеристики по особенностям его размещения, по основным материалам и конструкциям, инженерному и технологическому оборудованию

5. На объекте установлено предусмотренное проектом оборудование в количестве согласно актам о его приемке после индивидуального испытания и комплексного опробования;

6. Наружные инженерные коммуникации (холодное и горячее водоснабжение, канализация, теплоснабжение, газоснабжение, электроснабжение и связь) обеспечивают нормальную эксплуатацию объекта (здания, сооружения, помещения) и приняты городскими эксплуатационными организациями;

7. Сметная стоимость по утвержденному проекту (проектно-сметной документации): всего 492949,478 тысяч тенге, в том числе строительно-монтажные работы 439677,810 тысяч тенге, оборудования, мебель и инвентарь 455,653 тысяч тенге и прочие работы и затраты 52816,016 тысяч тенге;

8. Сметная стоимость основных фондов, принимаемых в эксплуатацию 471960,512 тысяч тенге, в том числе строительно-монтажные работы 421393,314 тысяч тенге, оборудования, мебель и инвентарь 0 тысяч тенге и прочие работы и затраты 50567,198 тысяч тенге;

9. Доля местного содержания предусмотрена в проектно-сметной документации 100 % и фактически применено 100 % (на объектах, финансируемых за счет государственных инвестиций и средств квазигосударственного сектора);

10. Класс энергоэффективности здания _____;

11. Объект построен в соответствии с утвержденным проектом (проектно-сметной документацией) и требованиями государственных нормативных документов в области архитектуры, градостроительства и строительства.

**РЕШИЛ: «Реконструкция распределительных тепловых сетей Уч. №10 квадрат улиц Байтурсынова-Габдуллина-Маркова-Пирогова, от МТК 6-14 в г. Алматы»**

наименование объекта (комплекса)

**ПРИНЯТЬ В ЭКСПЛУАТАЦИЮ**

Заказчик: ТОО «Алматинские тепловые сети», генеральный директор Рахимбетов Алтай Ергазинович

фамилия, имя, отчество (при наличии), подпись руководителя

Место печати (при наличии)

Технический надзор:

1) аттестованный эксперт:

Абдраймов Жасулан Алдабергенулы №KZ94VJE00062719

(фамилия, имя, отчество (при его наличии) эксперта, специализация аттестата, подпись, дата

Место печати (при наличии)

2) аккредитованная организация ТОО «АсылТау-2030», директор Абдраимов Егенберды Сарыкулулы

(наименование организации) имеющей в своем составе аттестованного (-ых) эксперта (-ов), фамилия, имя, отчество (при его наличии) руководителя, подпись, дата

Место печати (при наличии)

Авторский надзор:

1) разработчик проекта ТОО «Казахский Сантехпроект», директор Вахламов Антон Валерьевич

(наименование организации, фамилия, имя, отчество (при его наличии), должность), подпись, дата

Место печати (при наличии)

1) организация ТОО «Казахский Сантехпроект», директор Вахламов Антон Валерьевич

(наименование организации) имеющей в своем составе аттестованного (-ых) эксперта (-ов), фамилия, имя, отчество (при его наличии) руководителя, подпись, дата

Место печати (при наличии)

2) аттестованный эксперт Махно Виктор Валерьевич

(фамилия, имя, отчество (при его наличии) эксперта, специализация аттестата), подпись, дата

Место печати (при наличии)

Подрядчик (генеральный подрядчик): ТОО «СВЯЗЬСТРОЙМЕХАНИЗАЦИЯ», директор Оразбек Бакытжан Туманбекулы

фамилия, имя, отчество (при наличии), подпись руководителя

Место печати (при наличии)

*Приложение 14*
*к акту приемки объекта*
*в эксплуатацию*
*форма*

Технические характеристики объекта (тепловая трасса)

**«Реконструкция распределительных тепловых сетей Уч. №10 квадрат улиц Байтурсынова-Габдуллина-Маркова-Пирогова, от МТК 6-14 в г. Алматы»**

| № п/п | Наименование | Единицы измерения | Количество, протяженность | Примечание |
|---|---|---|---|---|
| 1 | Общая протяженность тепловой трассы | м | 983,11 | |
| | Протяженность воздушной прокладки: | м | 6,0 | |
| | 1) на эстакадах | м | | |
| | 2) на опорах | м | 6,0 | |
| | Количество опор | шт | | |
| | Протяженность подземной прокладки: | м | 775,85 | |
| | 1) в проходных каналах | м | | |
| | 2) в непроходных каналах | м | 775,85 | |
| | 3) бесканальная прокладка | м | 201,26 (подвалы) | |
| 2 | Количество колодцев (камер) | шт | 13 шт (10 новых, 3 сущ) | |
| 3 | Количество компенсаторов | шт | 11 шт (СКУ-2шт, П-обр - 6 шт (наружная сеть, канальная прокладка), 3 шт (подвальная) | |
| 4 | Количество вводов | шт | 13 | |
| 5 | Количество задвижек: | шт | 60 | |
| | - Д125 | | 4 | |
| | - Д80 | | 4 | |
| | - Д65 | | 4 | |
| | - Д50 | | 40 | |
| | - Д40 | | 2 | |
| | - Д32 | | 6 | |

| Горизонтальный разрез колодца (камеры) | Вертикальный разрез колодца (камеры) |
|---|---|
| Масштаб _____ | Масштаб _____ |
| 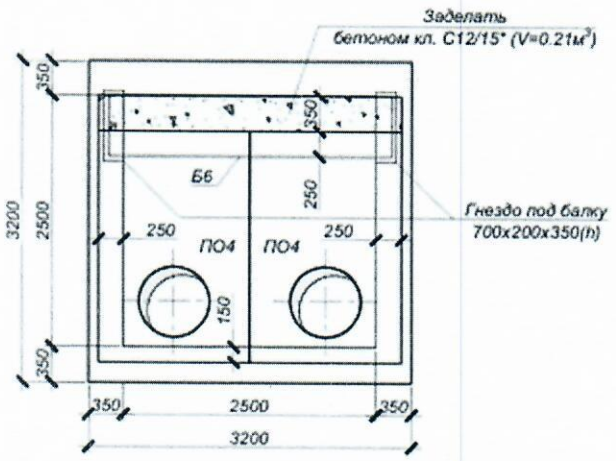 | 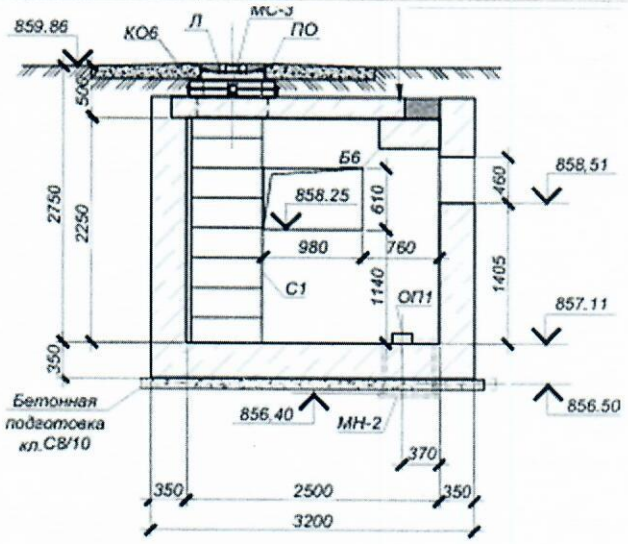 |



Спецификация

| № п/п | Наименование | Марка | Материал | Диаметр (мм) (размеры) | Кол-во, м |
|---|---|---|---|---|---|
| 1 | Труба стальная прямошовная | Ст159х4,5-1-ППУ-ПЭ, с ОДК | Стальная электросварная прямошовная, предизолирования | Ст 2х159 | 613,42 |
| 2 | Труба стальная прямошовная | Ст133х4-1-ППУ-ПЭ, с ОДК | Стальная электросварная прямошовная, предизолирования | Ст 2х133 | 84,24 |
| 3 | Труба стальная прямошовная | Ст108х4-1-ППУ-ПЭ, с ОДК | Стальная электросварная прямошовная, предизолирования | Ст 2х108 | 130,4 |
| 4 | Труба стальная прямошовная | Ст89х3-1-ППУ-ПЭ, с ОДК | Стальная электросварная прямошовная, предизолирования | Ст 2х89 | 99,74 |
| 5 | Труба стальная прямошовная | Ст76х3-1-ППУ-ПЭ, с ОДК | Стальная электросварная прямошовная, предизолирования | Ст 2х76 | 215,42 |
| 6 | Труба стальная прямошовная | Ст57х3-1-ППУ-ПЭ, с ОДК | Стальная электросварная прямошовная, предизолирования | Ст 2х57 | 365,44 |
| 7 | Труба стальная прямошовная | Ст57х3-1-ППУ-ПЭ, с ОДК | Стальная электросварная прямошовная, предизолирования | Ст 3х57 | 82,56 |
| 8 | Труба стальная прямошовная | Ст57х3-1-ППУ-ПЭ, с ОДК | Стальная электросварная прямошовная, предизолирования | Ст 2х57 | 402,52 |

Схема привязки колодца (камеры) к постоянным точкам-ориентирам

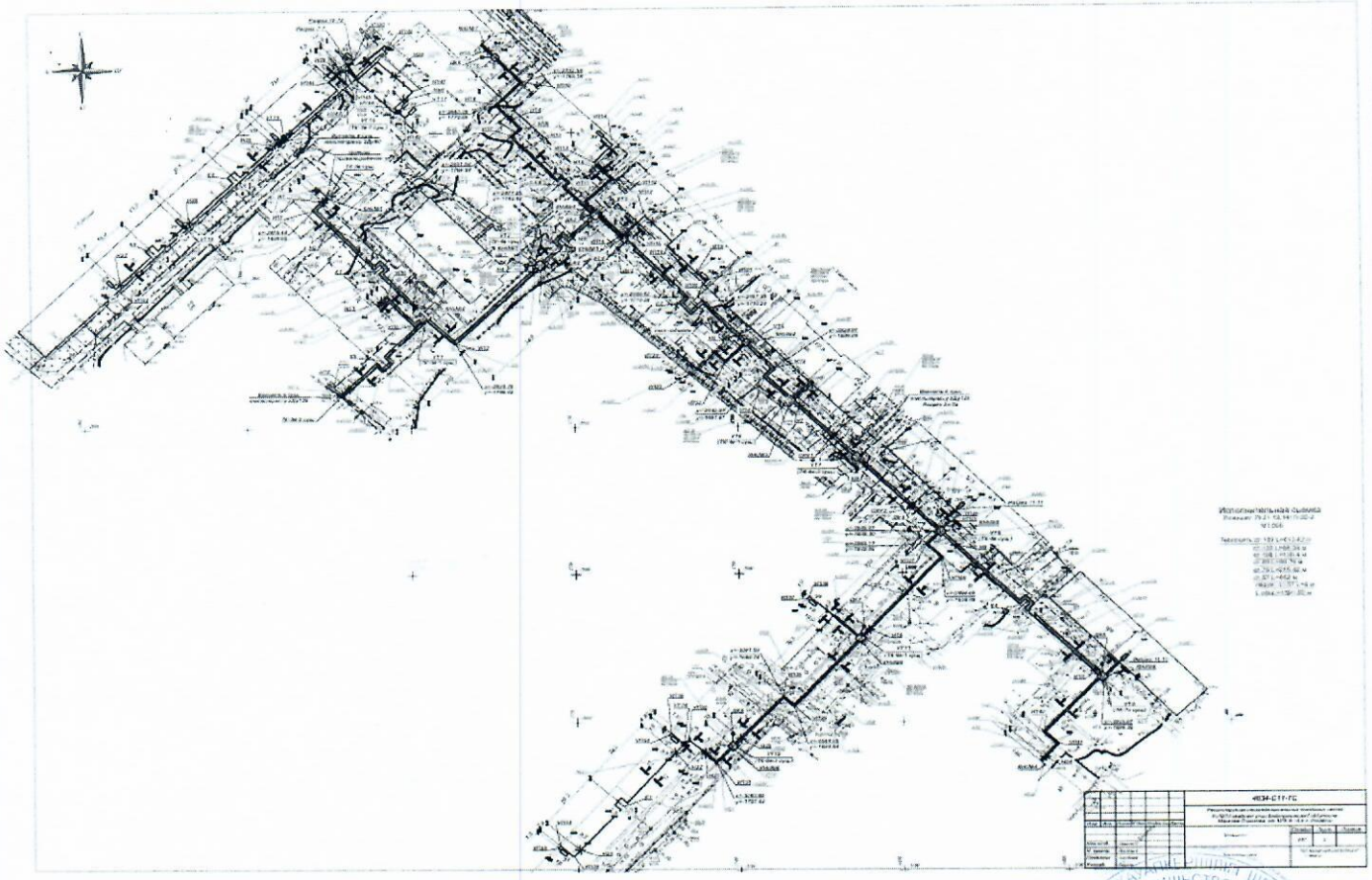

Заказчик: ТОО «Алматинские тепловые сети», генеральный директор

Рахимбетов Алтай Ергазинович

фамилия, имя, отчество (при наличии), подпись руководителя

Место печати (при наличии)

Авторский надзор: ТОО «Казахский Сантехпроект», директор

Вахламов Антон Валерьевич

(фамилия, имя, отчество (при его наличии) эксперта, специализация аттестата), подпись, дата

Место печати (при наличии)

Приложение 1
к приказу Министра
по инвестициям и развитию
Республики Казахстан
от 24 апреля 2017 года № 235

# Заключение о качестве строительно-монтажных работ

«11» декабря 2025 года

Технический надзор ТОО «АсылТау-2030» в лице директора Абдраимова Егенберды Сарыкулулы, БИН 151040005072, г.Алматы, Мынбаева, 88

наименование организации, фамилия, имя, отчество (при наличии) руководителя юридический адрес

в лице технического надзора эксперта Абдраймова Жасулана Алдабергенулы №KZ94VJE00062719 от 22.02.2021

фамилия, имя, отчество (при наличии) экспертов, № аттестатов, дата получения

действующего на основании договора №25Д0095У от 03.02.2025г.

№ договора и дата

по объекту: «Реконструкция распределительных тепловых сетей Уч. №10 квадрат улиц Байтурсынова-Габдуллина-Маркова-Пирогова, от МТК 6-14 в г. Алматы»

наименование и местонахождение объекта

заказчиком, которого является ТОО «Алматинские тепловые сети», в лице генерального директора Рахимбетова Алтая Ергазиновича

наименование организации, фамилия, имя, отчество (при наличии) руководителя

подтверждает, что:

1. Строительство объекта осуществлялось:

а) подрядчиком (генеральным подрядчиком) ТОО «СВЯЗЬСТРОЙМЕХАНИЗАЦИЯ», ГСЛ № 002708 от 03.01.2024

наименование организации, № лицензии и дата получения

в лице в лице директора Ораш Бақытжана Думанбекұлы

фамилия, имя, отчество (при наличии) руководителя

б) Субподрядные организации: ТОО «Fortis Engineering Group», БИН 220740003778 Лицензия: № 24011416 от 21.02.2024 г.

(наименование организации, № лицензии и дата получения)

в лице директора Ескажанова Абыпа Нурсагиевича

фамилия, имя, отчество (при наличии) руководителя

2. Строительно-монтажные работы осуществлены в сроки:

начало работ Май 2025 года;

месяц, год

окончание работ Сентябрь 2025 года;

месяц, год

при продолжительности строительства, месяц:

по норме или по проекту организации строительства, месяц: 3 (три);

фактически, месяц: 4 (четыре);

3. Сметная стоимость по утвержденному проекту (проектно-сметной документации): всего 492949,478 тысяч тенге, в том числе строительно-монтажные работы 439677,810 тысяч тенге, оборудования, мебель и инвентарь 455,653 тысяч тенге и прочие работы и затраты 52816,015 тысяч тенге;

4. Сметная стоимость основных фондов, принимаемых в эксплуатацию 471960,512 тысяч тенге, в том числе строительно-монтажные работы 421393,314 тысяч тенге, оборудования, мебель и инвентарь 0 тысяч тенге и прочие работы и затраты 50567,198 тысяч тенге;

5. Объект построен в соответствии с проектом (проектно-сметной документацией) разработанной: ТОО «Казахский Сантехпроект», ГСЛ № 000014 от 16.05.2019 года, № 4634-С11-ТС, КЖ, СОДК

наименование проектной организации, номер проекта

утвержденным приказом руководителя ТОО «Алматинские тепловые сети», № 08-07/52 от 07.02.2025 года

наименование организации, утвердившей (переутвердившей) проект и дата утверждения

и требованиями государственных нормативных документов в области архитектуры, градостроительства и строительства;

6. Примененные строительные материалы, конструкции, оборудование и изделия соответствуют проекту и требованиям государственных нормативов;

6-1. Доля местного содержания предусмотрена в проектно-сметной документации 100 % и фактически применено 100 % (на объектах финансируемых за счет государственных инвестиций и средств квазигосударственного сектора);

7. Исполнительная техническая документация имеется в полном объеме, в том числе в электронном модуле;

8. Замечания, выданные техническим надзором в процессе строительства, устранены;

9. Завершенный строительством объект обеспечивает прочность, устойчивость и надежность на протяжении всего срока службы (эксплуатации, использования, применения) и соответствует требованиям государственных нормативов направленных на обеспечение интересов и безопасности собственников (пользователей) и общества в целом.

Технический надзор:

ТОО «АсылТау-2030»

Директор Абдраимов Егенберды Сарыкулулы

наименование организации, фамилия, имя, отчество (при наличии) руководителя

Место печати (при наличии)

Эксперт(ы) по техническому надзору

Абдраимов Жасулан Алдабергенулы, №KZ94VJE00062719

фамилия, имя, отчество (при наличии) эксперта (экспертов) № аттестатов, подпись, дата

Место печати (при наличии)

Приложение 2
к приказу Министра
по инвестициям и развитию
Республики Казахстан
от 24 апреля 2017 года № 235

# Заключение о соответствии выполненных работ проекту

«11» декабря 2025 г.

Авторский надзор ТОО «Казахский Сантехпроект», ГСЛ № 000014 от 16.05.2019 года, директор Вахламов Антон Валерьевич

наименование организации, фамилия, имя, отчество (при наличии) руководителя

в лице руководителя группы авторского надзора Махно Виктора Валерьевича

фамилия, имя, отчество (при наличии) экспертов, № аттестатов и дата получения

действующего на основании договора №25Д0143У от 07.02.2025 г.

№ договора и дата

по объекту: «Реконструкция распределительных тепловых сетей Уч. №10 квадрат улиц Байтурсынова-Габдуллина-Маркова-Пирогова, от МТК 6-14 в г. Алматы»

наименование и местонахождение объекта

заказчиком, которого является ТОО «Алматинские тепловые сети» в лице генерального директора Рахимбетова Алтая Ергазиновича

наименование организации, фамилия, имя, отчество (при наличии) руководителя

подтверждает, что:

1. Строительство объекта осуществлялось:
а) подрядчиком (генеральным подрядчиком) ТОО «СВЯЗЬСТРОЙМЕХАНИЗАЦИЯ», ГСЛ № 002708 от 03.01.2024г.

наименование организации, № лицензии и дата получения

в лице в лице директора Орап Бақытжана Думанбекұлы

фамилия, имя, отчество (при наличии) руководителя

б) Субподрядные организации: ТОО «Fortis Engineering Group», БИН 220740003778 Лицензия: № 24011416 от 21.02.2024 г.

(наименование организации, № лицензии и дата получения)

в лице директора Ескажанова Абыша Нурсагиевича

фамилия, имя, отчество (при наличии) руководителя

2. Строительно-монтажные работы осуществлены в сроки:

начало работ Май 2025 года;

месяц, год

окончание работ Сентябрь 2025 года;

месяц, год

при продолжительности строительства, месяц:
по норме или по проекту организации строительства, месяц: 3 (три);
фактически, месяц: 4 (четыре);

3. Примененные строительные материалы, конструкции, оборудование и изделия соответствуют требованиям проекта;

4. Замечания, выданные авторским надзором в процессе строительства, устранены;

5. Внесенные изменения в проект (проектно-сметную документацию) в процессе строительства выполнены в соответствии с требованиями нормативов в области архитектуры, градостроительства и строительства;

6. Объект построен в соответствии с проектом (проектно-сметной документацией) разработанной: ТОО «Казахский Сантехпроект», ГСЛ № 000014 от 16.05.2019 года, № 4634-С11-ТС, КЖ, СОДК

наименование проектной организации, номер проекта

утвержденным приказом руководителя ТОО «Алматинские тепловые сети», № 08-07/52 от 07.02.2025 года

наименование организации, утвердившей (переутвердившей) проект и дата утверждения

Авторский надзор:
ТОО «Казахский Сантехпроект»
директор Вахламов Антон Валерьевич

наименование организации, фамилия, имя, отчество (при наличии) руководителя,

Место печати (при наличии)

Эксперт(ы) по авторскому надзору
Руководитель группы АН Махно Виктор Валерьевич

фамилия, имя, отчество (при наличии) эксперта (экспертов) № аттестатов, подпись, дата

Место печати (при наличии)

Приложение 3
к приказу Министра
по инвестициям и развитию
Республики Казахстан
от 24 апреля 2017 года № 235
Приложение 3
к приказу Министра
индустрии и
инфраструктурного развития
Республики Казахстан
от «28» марта 2023 года №183
Форма

# Декларация о соответствии

«11» декабря 2025 года

Подрядчик (генеральный подрядчик): ТОО «СВЯЗЬСТРОЙМЕХАНИЗАЦИЯ», РК, г. Алматы, ул. Москвина, 9

наименование организации, юридический адрес

в лице директора: Орап Бақытжана Думанбекұлы

фамилия, имя, отчество (при наличии) руководителя организации

по объекту: «Реконструкция распределительных тепловых сетей Уч. №10 квадрат улиц Байтурсынова-Габдуллина-Маркова-Пирогова, от МТК 6-14 в г. Алматы»

наименование и местонахождение объекта

заказчиком, которого является ТОО «Алматинские тепловые сети» в лице генерального директора Рахимбетова Алтая Ергазиновича

наименование организации, фамилия, имя, отчество (при наличии) руководителя

удостоверяет, что:

1. Строительно–монтажные работы на объекте выполнены в соответствии с утвержденным проектом (проектно–сметной документацией), государственными нормативами в сфере архитектурной, градостроительной и строительной деятельности;

2. Субподрядные организации: ТОО «Fortis Engineering Group», БИН 220740003778 Лицензия: № 24011416 от 21.02.2024 г.

(наименование организации, № лицензии и дата получения)

в лице директора Ескажанова Абыша Нурсагиевича

фамилия, имя, отчество (при наличии) руководителя

3. Проект (проектно-сметной документации) разработанной ТОО «Казахский Сантехпроект», ГСЛ № 000014 от 16.05.2019 года, № 4634-С11-ТС, КЖ, СОДК

наименование проектной организации, номер проекта

утвержденным приказом руководителя ТОО «Алматинские тепловые сети» № 08-07/52 от 07.02.2025 года

наименование организации, утвердившей (переутвердившей) проект и дата утверждения

4. Объект (комплекс) имеет следующие основные технико-экономические показатели (мощность, производительность, производственная площадь, протяженность, вместимость, объем, пропускная способность, провозная способность, число рабочих мест и тому подобное, заполняется по всем объектам (кроме жилых домов) в единицах измерения соответственно целевой продукции или основным видам услуг):

| Мощность, производительность и так далее | Единица измерения | По проекту | | Фактически | |
|---|---|---|---|---|---|
| | | общая (с учетом ранее принятых) | в том числе пускового комплекса или очереди | общая (с учетом ранее принятых) | в том числе пускового комплекса или очереди |
| Общая длина трубопроводов тепловых сетей 1993,74 м | м | 2Ду 159х4,5 - 284 | - | 2Ду 159х4,5 -306,71 | - |
| | м | 2Ду 133х4 – 39,5 | - | 2Ду 133х4 – 42,12 | - |
| | м | 2Ду 108х4 - 70 | - | 2Ду 108х4 – 65,2 | - |

| | | | | |
|---|---|---|---|---|
| м | 2Ду 89х4 - 39 | - | 2Ду 89х4 – 49,87 | - |
| м | 2Ду 76х3,5 – 121,5 | - | 2Ду 76х3,5 – 107,71 | - |
| м | 2Ду 57х3,5 - 180 | - | 2Ду 57х3,5 – 182,72 | - |
| м | 2Ду 45х3,5 - 3 | - | 3Ду 57х3,5 – 27,52 | - |
| м | 2Ду 38х3,5 - 29 | - | 2Ду 57х3,5 – 201,26 (подвалы домов) | - |

Выпуск продукции (оказания услуг), предусмотренной проектом в объеме, соответствующем нормам освоения проектных мощностей в начальный период_____

факт начала выпуска продукции с указанием объема

Жилой дом имеет следующие показатели:

| Показатели | Единица измерения | По проекту | Фактический |
|---|---|---|---|
| Общая площадь | метр в квадрате (далее – м2) | - | - |
| Число этажей | этаж | - | - |
| Общий строительный объем | метр в кубе (далее – м3) | - | - |
| В том числе подземной части | м3 | - | - |
| Площадь встроенных, встроенно-пристроенных и пристроенных помещений | м2 | - | - |

| Показатели | По проекту | | | Фактически | | |
|---|---|---|---|---|---|---|
| | число квартир | площадь квартир, м2 | | число квартир | площадь квартир, м2 | |
| | | общая | жилая | | общая | жилая |
| Всего квартир, в том числе: однокомнатных двухкомнатных трехкомнатных четырехкомнатных и более | - | - | - | - | - | - |

5. Технологические и архитектурно-строительные решения по объекту характеризуются следующими данными:

На участке трассы реконструируемой тепловой сети прокладка выполнена в подземном исполнении в непроходных каналах из лотковых железобетонных элементов. Перед началом строительно-монтажных работ необходимо выполнить демонтаж существующих строительных подземных конструкций (лотки и плиты перекрытия), демонтаж шести тепловых камер, демонтаж скользящих и неподвижных опор. При строительстве тепловой сети в зону проектирования попадает дорожное асфальтовое покрытие и покрытие из брусчатки, заборы бетонный, металлический и из сетки рабица, детская площадка, зеленые насаждения. После выполнения строительно-монтажных работ объемы по благоустройству подлежат восстановлению. В качестве основания каналов, П-образных компенсаторов, неподвижных и направляющих опор, узла трубопровода УТ-9, узла подъёма и фундаментов ФМ-1 принят грунт ИГЭ-2 - суглинок просадочный (I-го типа), со следующими физико-механическими характеристиками: ρ" = 1,63 г/см3, φ" = 24°, с"= 20 кПа, Е"= 6,7 МПа.

В качестве основания узлов трубопроводов и дренажных колодцев принят грунт ИГЭ-3 – галечниковый грунт с песчаным заполнителем, со следующими физико механическими характеристиками: ρ" = 2,36 г/см3, φ" = 34°, с"= 35 кПа, Е"= 78 МПа. Перед устройством каналов, П-образных компенсаторов, неподвижных и направляющих опор выполняется уплотнение местных грунтов основания на глубину 1,0м. Конструкции, принятые для прокладки теплотрассы. Каналы подземные непроходные запроектированы из сборных железобетонных лотков (плита на лоток), с укладкой сборных бетонных скользящих опор и устройством между лотками направляющих и неподвижных опор. Все конструктивные элементы каналов и скользящие опоры запроектированы по серии 3.006.1-2.87, вып. 1, 2. Швы между сборными элементами каналов заполняются цементным раствором марки 100. По длине каналов, с шагом не более 50,0 м, а также в местах примыкания каналов к узлам трубопроводов (УТ), неподвижным и направляющим опорам предусмотрены деформационные швы. Заделка деформационных швов выполнена в соответствии с рекомендациями серии 3.006.1-2.87. По длине каналов, при отсутствии грунтовых вод под сборными лотками каналов и П-образных компенсаторов, предусмотрена песчаная подготовка

толщиной 100 мм. Стыки сборных железобетонных элементов каналов усилены железобетонными плоскими подкладками. В местах стыковки лотков предусмотреть кирпичные стеночки для сейсмичных районов (с.3.006.1-2.87.0-23). Колодцы дренажные. Все дренажные колодцы рассчитаны на прокладку с заглублением от верха дорожной одежды до верха перекрытия от 0,5 м и более. Сборные железобетонные кольца и плиты приняты по типовой серии 3.900.1-14, вып. 1 «Сборные железобетонные конструкции емкостных сооружений для водоснабжения и канализации». Швы между кольцами заделаны цементным раствором М100. Также в стыках стеновых колец устанавливаются соединительные элементы: МС-1, МС-2 устанавливать в каждом горизонтальном шве горловин под 45°(8шт. на шов в горловине), соединительные элементы; МС-3 устанавливать в каждом горизонтальном шве стен дренажных колодцев под 90° (4 шт. на шов в стенах колодцев). По верху дренажные колодцы перекрываются плоской плитой с чугунным люком типа «Т» по ГОСТ 3634-99. Вокруг горловины дренажных колодцев предусмотрено обетонирование шириной 1500 мм из бетона класса С10/12,5. Люки тяжелые чугунные типа «Т» с замками по ГОСТ 3634-99 Узлы трубопроводов (тепловые камеры) - подземные, прямоугольной формы в плане. Стенки и днища камер - монолитные железобетонные толщиной 300 мм и 350 мм из бетона класса С12/15, W4, F50 на сульфатостойком портландцементе по ГОСТ 22266 2013 армированные отдельными стержнями, образующими с двух сторон арматурную сетку, Ø8 А-240, Ø10…Ø18 А-400 по ГОСТ 34028-2016. В местах расположения технологических отверстий, монолитные стенки имеют усиленное армирование. Покрытия камер - сборные железобетонные плиты и балки по серии 3.006.1-2.87.

При отличии размеров балок покрытия от серийных, балки предусмотрены из монолитного железобетона. Для спуска в камеры (узлы трубопроводов) предусмотрены лазы, перекрытые чугунными люками типа «Т» с замками по ГОСТ 3634-99, и стационарные металлические стремянки по серии 1.450.3-7/94. Под днищем камер предусмотрено устройство подготовки из бетона класса С8/10 толщиной 100 мм, превышающей габариты днища на 100 мм в каждую сторону. В существующих узлах трубопроводов предусмотрена алмазная резка новых проёмов, усиление новых проёмов горячекатаными швеллерами по ГОСТ 8240-97 и горячекатаными равнополочными уголками ГОСТ 8509-93, стянутыми между собой болтами М20 по ГОСТ 24379.0-2012, и стержнями арматуры Ø10 А400. Неподвижные опоры запроектированы согласно рекомендациям завода- изготовителя предизолированных трубопроводов. Неподвижные и направляющие опоры выполнены монолитными железобетонными из бетона класса С20/25, W4, F75, до ввода в эксплуатацию должны приобрести 100 %-ную прочность. В основании опор выполнена подготовка из бетона класса С8/10 толщиной 100 мм. Коверы наземные В проекте разработаны строительные конструкции для крепления наземных коверов, предназначенных для размещения коммутационных терминалов и обеспечения их сохранности. Ковер представляет собой металлическую трубу с крышкой и надёжным запорным устройством. Наземные коверы устанавливаются на опорные подушки, выполненные по серии 3.006.1-2.87 вып. 2, и привариваются к закладным деталям. Наружная поверхность коверов, находящаяся в грунте, забетонирована по периметру бетоном класса С12/15 толщиной 80 мм. Под опорными подушками коверов предусмотрена подготовка из бетона класса С8/10 толщиной 100 мм. Внутренний объём должен быть засыпан сухим песком от основания до уровня 20 см от верхнего края. Фундамент монолитный ФМ-1. Фундамент выполнен из бетон класса С12/15 армированный сетками из арматуры Ø12 А400 и стержнями Ø18 А240.

краткие технические характеристики по особенностям его размещения, по основным материалам и конструкциям, инженерному и технологическому оборудованию

6. На объекте установлено предусмотренное проектом оборудование в количестве согласно актам о его приемке после индивидуального испытания и комплексного опробования;

7. Мероприятия по охране труда, обеспечению взрывобезопасности, пожаробезопасности, охране окружающей природной среды и антисейсмические мероприятия, предусмотренные проектом выполнены;

8. Строительно-монтажные работы осуществлены в сроки:

начало работ Май 2025 года;

месяц, год

окончание работ Сентябрь 2025 года;
месяц, год

при продолжительности строительства, месяц:
по норме или по проекту организации строительства, месяц: 3 (три);
фактически, месяц: 4 (четыре);

9. Примененные строительные материалы, конструкции, оборудование и изделия соответствуют требованиям проекта и государственных нормативов;

9-1. Доля местного содержания предусмотрена в проектно-сметной документации 100 % и фактически применено 100 % (на объектах финансируемых за счет государственных инвестиций и средств квазигосударственного сектора);

10. Исполнительная геодезическая съемка фактического положения подземных инженерных сетей и/или зданий (сооружений) выполнена (обязательное приложение к декларации о соответствии);

10-1. Исполнительная техническая документация имеется в полном объеме, в том числе в электронном модуле;

11. Наружные инженерные коммуникации (холодное и горячее водоснабжение, канализация, теплоснабжение, газоснабжение, электроснабжение и связь) обеспечивают нормальную эксплуатацию объекта, что подтверждается поставщиками услуг по инженерному и коммунальному обеспечению.

**Поставщики услуг по инженерному и коммунальному обеспечению:**
ТОО «Алматинские тепловые сети»

наименование организации, фамилия, имя, отчество (при наличии), подпись руководителя, дата
М.П

12. Шумоизоляция здания соответствует проекту и подтверждается экспертным заключением, выдаваемым государственной организацией, осуществляющей санитарно-эпидемиологическую экспертизу по результатам лабораторных замеров, проведенных аккредитованными испытательными лабораториями (центрами) (экспертное заключение прилагается);

13. Обеспечен доступ для маломобильных групп населения, что подтверждается органами социальной защиты населения

фамилия, имя, отчество (при наличии), подпись руководителя, дата Место печати (при наличии)

Подрядчик ТОО «СВЯЗЬСТРОЙМЕХАНИЗАЦИЯ» считает объект «**Реконструкция распределительных тепловых сетей Уч. №10 квадрат улиц Байтурсынова-Габдуллина-Маркова-Пирогова, от МТК 6-14 в г. Алматы»** готовым к приемке в эксплуатацию, гарантирует качество выполненных строительно-монтажных и специальных работ, и принимает на себя обязательство устранять дефекты, возникшие по его вине при строительстве объекта согласно гарантийному сроку в соответствии с законодательством Республики Казахстан.

Подрядчик: ТОО «СВЯЗЬСТРОЙМЕХАНИЗАЦИЯ»
Оран Бақытжан Думанбекұлы
фамилия, имя, отчество (при наличии) руководителя подпись, дата М.П

Субподрядчик: ТОО «Fortis Engineering Group»
Ескажанов Абыш Нурсагиевич
фамилия, имя, отчество (при наличии) руководителя подпись, дата М.П