Приложение 1
к приказу Министра
индустрии и инфраструктурного развития
Республики Казахстан
от 8 февраля 2021 года № 53
Утвержден
приказом Министра
по инвестициям и развитию
Республики Казахстан
от 9 августа 2019 года № 632

Акт приемки объекта в эксплуатацию

"12" декабря 2025 года

Заказчик ТОО «Алматинские тепловые сети» в лице генерального директора Рахимбетова Алтая Ергазиновича, БИН 060640007336, телефон: 87273410700, РК, г. Алматы, Байзакова, 221

фамилия, имя, отчество (при его наличии) ИИН, телефон – для физических лиц, наименование организации – для юридических лиц, БИН, телефон, почтовый индекс, область, город, район, населенный пункт, наименование улицы, номер дома/здания (стационарного помещения)

на основании:

Декларации о соответствии (прилагается) от «11» декабря 2025 года ТОО «СВЯЗЬСТРОЙМЕХАНИЗАЦИЯ» в лице директора Ораза Бақытжана Думанбекұлы, РК, г. Алматы, ул. Москвина, 9, БИН 991040002250, телефон: 87272538003

дата подписания декларации, наименование подрядной (генподрядной) организации, фамилия, имя, отчество (при его наличии) руководителя, юридический адрес, БИН, телефон

Заключения о качестве строительно-монтажных работ (прилагается) от «11» декабря 2025 года ТОО «OrdaStroyEnergy» в лице директора Калиаевой Турганкул Рахматуллаевны и эксперта технического надзора Еспенбетова Ерлана Апуарбековича №KZ56VJE00087265 от 19.06.2024 г.; БИН 180940002589, телефон: +77710119696

дата подписания заключения, наименование организации, фамилия, имя, отчество (при его наличии) экспертов технического надзора, № и дата получения аттестатов, БИН, телефон

Заключения о соответствии выполненных работ проекту (прилагается) от «11» декабря 2025 года ТОО «Бакыт таны» в лице директора Махмудова Мурата Бадыковича и эксперта авторского надзора Дегтярева Данила Анатольевича, №KZ14VJE00076187 от 07.09.2022 г., БИН 130640008449, телефон: +77784055865

дата подписания заключения, наименование организации, фамилия, имя, отчество (при его наличии) экспертов авторского надзора, № и дата получения аттестатов, БИН, телефон

произведя осмотр готовности предъявленного подрядчиком (генеральным подрядчиком) к приемке в эксплуатацию объекта:

«Реконструкция распределительных тепловых сетей уч. №10 квадрат улиц Сатпаева-Достык-Жолдасбекова-Назарбаева, от МТК 3-46 юг», реконструкция, уровень ответственности сооружения - II (нормальный), не относящиеся к технически и технологической сложности

наименование объекта и вид строительства (новое, расширение, реконструкция, техническое перевооружение, модернизация, капитальный ремонт), уровень ответственности, техническая и технологическая сложность объекта

по адресу Республика Казахстан, г.Алматы, квадрат улиц Сатпаева-Достык-Жолдасбекова-Назарбаева

(область, район, населенный пункт, микрорайон, квартал, улица, номер дома (корпуса)

проверив комплектность исполнительной технической документации, в том числе посредством электронного модуля исполнительной технической документации "___"_____2025 года, дата ознакомления подтверждает, что:

1. Строительство объекта осуществлено на основании:

1) правоустанавливающего документа на земельный участок Решение о предоставлении соответствующего права на землю выдано Акимат города Алматы от 31.05.2023 года № 2/322

документ, подтверждающий наступление юридических фактов (юридических составов), на основании которых возникают, изменяются или прекращаются права на земельный участок, в том числе договоры, решения судов, правовые акты исполнительных органов, свидетельство о праве на наследство, передаточный акт или разделительный баланс при реорганизации негосударственных юридических лиц, владеющих земельным участком на праве собственности или выкупивших право временного возмездного землепользования (аренды).

либо решения о реконструкции (перепланировке, переоборудовании) помещений (отдельных частей) существующих зданий от "___"_____20___года №_____;

наименование органа, вынесшего решение

2) талона о приеме уведомления о начале строительно-монтажных работ Коммунальное государственное учреждение «Управление градостроительного контроля города Алматы», №KZ07REA00467410 от 02.05.2025 г.,№KZ37REA00492672 от 14.08.2025 г.

наименование органа, принявшего уведомление, дата и № принятия талона

3) проекта (проектно-сметной документации) ТОО «Бакыт таны», ГСЛ №19016745 от 09.08.2019 года, № 27-08-23

наименование проектной организации, номер проекта

утвержденного(й) приказом руководителя КГУ «УЭиВ», № 08-07/55 от 13.02.2024 года

дата и номер проекта, наименование организации, утвердившей (переутвердившей) проект и дата утверждения

2. Строительно-монтажные работы осуществлены в сроки:

начало работ Май 2025 года;

месяц, год

окончание работ Сентябрь 2025 года;

месяц, год

при продолжительности строительства, месяц:
по норме или по проекту организации строительства, месяц: 3 (три);
фактически, месяц: 4 (четыре);

3. Объект (комплекс) имеет следующие основные технико-экономические показатели (мощность, производительность, производственная площадь, протяженность, вместимость, объем, пропускная способность, провозная способность, число рабочих мест и тому подобное, заполняется по всем объектам (кроме жилых домов) в единицах измерения соответственно целевой продукции или основным видам услуг):

Мощность, производительность и так далее	Единица измерения	По проекту		Фактически	
		общая (с учетом ранее принятых)	в том числе пускового комплекса или очереди	общая (с учетом ранее принятых)	в том числе пускового комплекса или очереди
Общая	м	2Ду 219х6/315 - 81,6	-	2Ду 219х6/315 – 48,03	-

длина тепловых сетей 680,54 м	м	2Ду 159х4,5/250 - 151,4	-	2Ду 159х4,5/250 – 122,29	-
	м	2Ду 108х4/180 - 165,5	-	2Ду 108х4/180 – 155,7	-
	м	2Ду 89х4/160 - 40,3	-	2Ду 89х4/160 – 54,52	-
	м	2Ду 76х3/140 - 67,9	-	2Ду 76х3/140 – 97,31	-
	м	2Ду 57х3/125 - 150,2	-	2Ду 57х3/125 – 118,99	-
	м	2Ду 45х3/125 - 8,8	-	2Ду 45х3/125 – 14,7	-
				2Ду 76х3 – 14 (до элеватора)	-
				2Ду 57х3 – 50 (до элеватора)	-
				2Ду 45х3 – 5 (до элеватора)	-

Выпуск продукции (оказания услуг), предусмотренной проектом в объеме, соответствующем нормам освоения проектных мощностей в начальный период_____;

факт начала выпуска продукции с указанием объема

Жилой дом имеет следующие показатели:

Показатели	Единица измерения	По проекту	Фактический
Общая площадь	метр в квадрате (далее – м2)	-	-
Число этажей	этаж	-	-
Общий строительный объем	метр в кубе (далее – м3)	-	-
В том числе подземной части	м3	-	-
Площадь встроенных, встроенно-пристроенных и пристроенных помещений	м2	-	-

Показатели	По проекту			Фактически		
	число квартир	площадь квартир, м2		число квартир	площадь квартир, м2	
		общая	жилая		общая	жилая
Всего квартир, в том числе: однокомнатных двухкомнатных трехкомнатных четырехкомнатных и более	-	-	-	-	-	-

4. Технологические и архитектурно-строительные решения по объекту характеризуются следующими данными:

Общая протяжённость запроектированных тепловых сетей 734,7 п.м., в том числе: канальная прокладка - 2Ø219Х6/315 -81,6 п.м.,2Ø159х4,5/250 -151,4 п.м.,2Ø108х4/180 -165,5 п.м., 2Ø89х4/160 - 40,3 п.м., 2Ø76х3/140 - 67,9 п.м., 2Ø57х3/125 - 150,2 п.м., 2Ø45х3/125 - 8,8 п.м.,; Подключение внутридомовых элеваторных узлов - 2Ø76х3 - 14,0 п.м.,2Ø57х3 - 50,0 п.м.,2Ø45х3 - 5,0 п.м.

В рабочем проекте приняты трубопроводы по ГОСТ 10704-91 с применением заводской изоляции в пенополиуритановой оболочке (ППУ изоляция), согласно ГОСТ 30732-2006. Конструкция предизолированных труб заводского изготовления включает в себя стальной (рабочий) трубопровод, изолирующий слой из жесткого пенополиуретана (ППУ) и внешней защитной оболочки из полиэтилена низкого давления (при подземной прокладке). Конструкция абсолютно герметична, что защищает трубы и изоляцию от поверхностных вод. Система труб с заводской изоляцией характеризуется тем, что все элементы системы, включающие прямые трубы, тройники, колена, арматуру, поставляются в комплексе. Диаметр трубопроводов: 0219х6,0 и ниже стальные, электросварные, прямошовные,

термообработанные группы В из стали 20 по ГОСТ 10704-91. Запорная арматура принята шаровая, стальная, класс герметичности А. Для контроля за влажностным состоянием пенополиуретана в предварительно изолированных трубах устанавливается система дистанционного контроля см. 27-08 2023.ТС.СОДК.

Навесная тепловая изоляция трубопроводов предусмотрена в теплофикационных камерах. Антикоррозионное покрытие трубопроводов масляно-битумное в два слоя по грунту ГФ-021 ОСТ6-10-426-79 ГОСТ25129-82. Антикоррозионное покрытие футляров лента поливинилхлоридная липкая ПВХ (ТУ 6-19-103-78) в три слоя. Изоляция трубопроводов и арматуры: маты минераловатные прошивные, без обкладок, марка 100. Покровный слой трубопроводов и арматуры: стеклопластик рулонный РСТ по ТУ 6-11-145 80 (РСТ 415Л). Конструкция тепловой изоляции приведены на чертеже л.9.

Монтаж, укладку и сварку трубопроводов, контроль сварных соединений, испытание и приемку в эксплуатацию смонтированных тепловых сетей следует осуществлять в соответствии с требованиями главы СНиП 3.05.03-85 "Тепловые сети", СП РК 4.02-04-2003 "Тепловые сети".

Объем работ, выполняемых подрядчиком на площадке строительства, включает:
- земляные работы, включая отвозку и привозку грунта, засыпку траншей;
- транспортировку и раскладку предизолированных труб и их элементов;
- сварку сварных труб с 100% контролем качества сварного шва неразрушающим методом;

краткие технические характеристики по особенностям его размещения, по основным материалам и конструкциям, инженерному и технологическому оборудованию

5. На объекте установлено предусмотренное проектом оборудование в количестве согласно актам о его приемке после индивидуального испытания и комплексного опробования;

6. Наружные инженерные коммуникации (холодное и горячее водоснабжение, канализация, теплоснабжение, газоснабжение, электроснабжение и связь) обеспечивают нормальную эксплуатацию объекта (здания, сооружения, помещения) и приняты городскими эксплуатационными организациями;

7. Сметная стоимость по утвержденному проекту (проектно-сметной документации): всего 438696,440 тысяч тенге, в том числе строительно-монтажные работы 391693,250 тысяч тенге, оборудования, мебель и инвентарь 0 тысяч тенге и прочие работы и затраты 47003,190 тысяч тенге;

8. Сметная стоимость основных фондов, принимаемых в эксплуатацию 429922,511 тысяч тенге, в том числе строительно-монтажные работы 383859,385 тысяч тенге, оборудования, мебель и инвентарь 0 тысяч тенге и прочие работы и затраты 46063,126 тысяч тенге;

9. Доля местного содержания предусмотрена в проектно-сметной документации 100 % и фактически применено 100 % (на объектах, финансируемых за счет государственных инвестиций и средств квазигосударственного сектора);

10. Класс энергоэффективности здания _____;

11. Объект построен в соответствии с утвержденным проектом (проектно-сметной документацией) и требованиями государственных нормативных документов в области архитектуры, градостроительства и строительства.

РЕШИЛ: "Реконструкция распределительных тепловых сетей уч. №10 квадрат улиц Сатпаева-Достык-Жолдасбекова-Назарбаева, от МТК 3-46 юг"

наименование объекта (комплекса)

ПРИНЯТЬ В ЭКСПЛУАТАЦИЮ

Заказчик: ТОО «Алматинские тепловые сети», генеральный директор Рахимбетов Алтай Ергазинович

фамилия, имя, отчество (при наличии), подпись руководителя

Место печати (при наличии)

Технический надзор:

1) аттестованный эксперт:

Еспенбетов Ерлан Ануарбекович №KZ56VJE00087265 от 19.06.2024 г.

(фамилия, имя, отчество (при его наличии) эксперта, специализация аттестата, подпись, дата

Место печати (при наличии)

2) аккредитованная организация ТОО "OrdaStroyEnergy", директора Калиаева Гургankул Рахматуллаевна

(наименование организации) имеющей в своем составе аттестованного (-ых) эксперта (-ов), фамилия, имя, отчество (при его наличии) руководителя, подпись, дата

Место печати (при наличии)

Авторский надзор:

1) разработчик проекта ТОО "Бакыт таны", директор Махмудов Мурат Бадыкович

(наименование организации, фамилия, имя, отчество (при его наличии), должность), подпись, дата

Место печати (при наличии)

2) организация ТОО "Бакыт таны", директор Махмудов Мурат Бадыкович

(наименование организации) имеющей в своем составе аттестованного (-ых) эксперта (-ов), фамилия, имя, отчество (при его наличии) руководителя, подпись, дата

Место печати (при наличии)

3) аттестованный эксперт

Дегтярев Данил Анатольевич, №KZ14VJE00076187 от 07.09.2022 г.

(фамилия, имя, отчество (при его наличии) эксперта, специализация аттестата), подпись, дата

Место печати (при наличии)

Подрядчик (генеральный подрядчик): ТОО «СВЯЗЬСТРОЙМЕХАНИЗАЦИЯ», директор Орал Бакытжан Думанбекулы

фамилия, имя, отчество (при наличии), подпись руководителя

Место печати (при наличии)

Приложение 14
к акту приемки объекта
в эксплуатацию
форма

Технические характеристики объекта (тепловая трасса)

"Реконструкция распределительных тепловых сетей уч. №10 квадрат улиц Сатпаева-Достык-Жолдасбекова-Назарбаева, от МТК 3-46 юг"

№ п/п	Наименование	Единицы измерения	Количество, протяженность	Примечание
1	Протяженность тепловой трассы	м	680,54	
	Протяженность воздушной прокладки:	м		
	1) на эстакадах	м		
	2) на опорах	м		
	Количество опор	шт		
	Протяженность подземной прокладки:	м	611,54	
	1) в проходных каналах	м		
	2) в непроходных каналах	м	611,54	
	3) бесканальная прокладка	м	69 (до элеваторов)	
2	Количество колодцев (камер)	шт	9	
3	Количество компенсаторов	шт	5	
4	Количество вводов	шт	10	
5	Количество задвижек:	шт		
	Д200		2	
	Д150		2	
	Д80		2	
	Д65		6	
	Д50		14	
	Д40		4	
	Д25		22	

Горизонтальный разрез колодца (камеры)

Масштаб _____

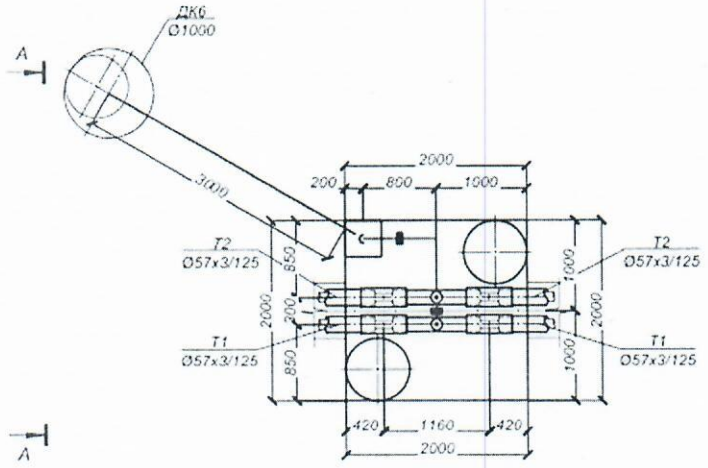

Вертикальный разрез колодца (камеры)

Масштаб _____

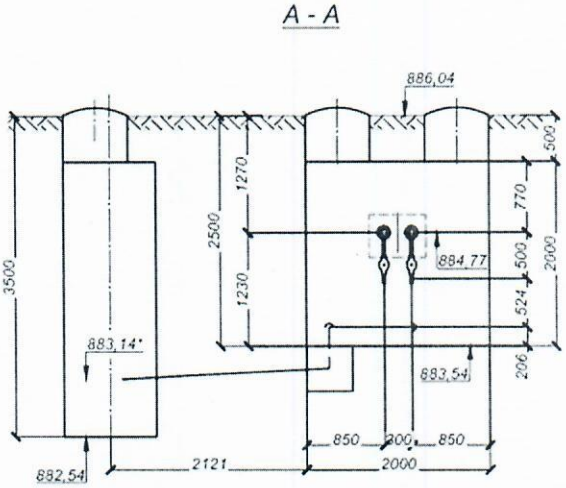

Спецификация

№ п/п	Наименование	Марка	Материал	Диаметр (мм) (размеры)	Кол-во, м
1	Труба стальная прямошовная	Ст219х6-1-IIIУ-IIЭ, с ОДК	Стальная электросварная прямошовная, предизолированная	Ст 2х219	48,03
2	Труба стальная прямошовная	Ст159х4,5-1-IIIУ-IIЭ, с ОДК	Стальная электросварная прямошовная, предизолированная	Ст 2х159	122,29
3	Труба стальная прямошовная	Ст108х4-1-IIIУ-IIЭ, с ОДК	Стальная электросварная прямошовная, предизолированная	Ст 2х108	155,7
4	Труба стальная прямошовная	Ст89х4-1-IIIУ-IIЭ, с ОДК	Стальная электросварная прямошовная, предизолированная	Ст 2х89	54,52
5	Труба стальная прямошовная	Ст76х3-1-IIIУ-IIЭ, с ОДК	Стальная электросварная прямошовная, предизолированная	Ст 2х76	97,31
6	Труба стальная прямошовная	Ст57х3-1-IIIУ-IIЭ, с ОДК	Стальная электросварная прямошовная, предизолированная	Ст 2х57	118,99
7	Труба стальная прямошовная	Ст45х3-1-IIIУ-IIЭ, с ОДК	Стальная электросварная прямошовная, предизолированная	Ст 2х45	14,7
8	Труба стальная прямошовная	Ст76х3	Стальная электросварная прямошовная	Ст 2х76	14,0
9	Труба стальная прямошовная	Ст57х3	Стальная электросварная прямошовная	Ст 2х57	50,0
10	Труба стальная прямошовная	Ст45х3	Стальная электросварная прямошовная	Ст 2х45	5,0

Схема привязки колодца (камеры) к постоянным точкам-ориентирам

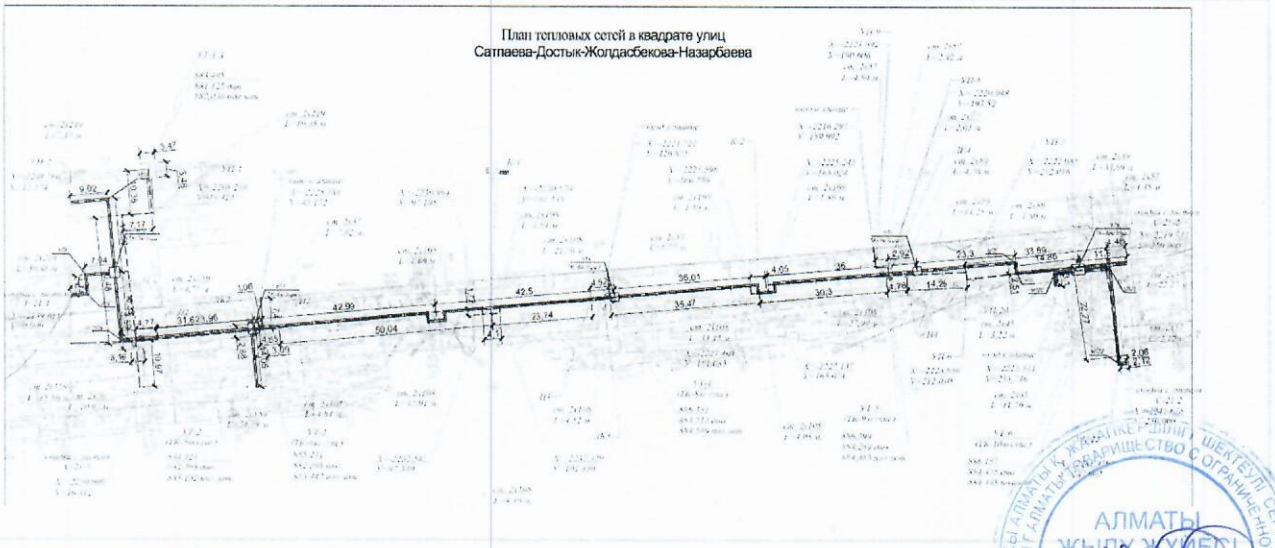

Заказчик: ТОО «Алматинские тепловые сети», генеральный директор
Рахимбетов Алтай Ергазинович

фамилия, имя, отчество (при наличии), подпись руководителя

Место печати (при наличии)

Авторский надзор: ТОО "Бакыт таны", аттестованный эксперт

Дегтярев Данил Анатольевич, №KZ14VJE00076187 от 07.09.2022 г.

(фамилия, имя, отчество (при его наличии) эксперта, специализация аттестата), подпись, дата

Место печати (при наличии)

Приложение 1 к приказу Министра по инвестициям и развитию Республики Казахстан от 24 апреля 2017 года № 235
форма

Заключение о качестве строительно-монтажных работ

« 11 » декабря 2025 года

Технический надзор ТОО «OrdaStroyEnergy», Директор Калиаева Турганкул Рахматуллаевна, Республика Казахстан, г.Астана, ул. Каныш Сатпаева, д.16/1
наименование организации, фамилия, имя, отчество (при наличии) руководителя, юридический адрес

в лице Еспенбетова Ерлана Ануарбековича № KZ56VJE00087265 от 19.06.2024 года; № KZ29VJE00087266 от 19.06.2024 года; № KZ02VJE00087267 от 19.06.2024 года
фамилия, имя, отчество (при наличии) экспертов, № аттестатов, дата получения

действующего на основании №25Д0057У от 28.01.2025 года
№ договора и дата

по объекту: «Реконструкция распределительных тепловых сетей уч. №10 квадрат улиц Сатпаева-Достык-Жолдасбекова-Назарбаева, от МТК 3-46 юг»
наименование и местонахождение объекта

заказчиком, которого является ТОО «Алматинские тепловые сети», Руководитель Рахимбетов Алтай Ергазинович
наименование организации, фамилия, имя, отчество (при наличии) руководителя

подтверждает, что:

1. Строительство объекта осуществлялось

1) подрядчиком (генеральным подрядчиком) ТОО «Связьстроймеханизация» №002708 от 03.01.2024 года
наименование организации, № лицензии и дата получения

в лице Директора Ораш Бақытжана Думанбекұлы
фамилия, имя, отчество (при наличии) руководителя

2) субподрядными организациями ТОО «Fortis Engineering Group» №24011416 от 21.02.2024г.
наименование организации, № лицензии и дата получения

в лице: Директора Ескажанова Абыша Нурсагиевича
фамилия, имя, отчество (при наличии) руководителя

2. Строительно-монтажные работы осуществлены в сроки:

начало работ май 2025 года;
месяц, год

окончание работ сентябрь 2025 года;
месяц, год

при продолжительности строительства, месяц:

по норме или по проекту организации строительства 3 месяца;

фактически 4 месяца;

3. Сметная стоимость по утвержденному проекту (проектно-сметной документации):

всего 461 921,134 тысяч тенге, в том числе строительно-монтажных работ 391 693,25 тысяч тенге, оборудования, инструмента и инвентаря 0,000 тысяч тенге, прочие затраты 70 227,885 тысяч тенге;

4. Сметная стоимость основных фондов, принимаемых в эксплуатацию _____ тысяч тенге, в том числе: стоимость строительно-монтажных работ _____ тысяч тенге; стоимость оборудования, инструмента и инвентаря _____ тысяч тенге, прочие затраты _____ тысяч тенге;

5. Объект построен в соответствии с проектом (проектно-сметной документацией)

ТОО «Бакыт Таны», №19016745 от 08.09.2019 г., Рабочий проект,
наименование проектной организации, номер проекта

утвержденным(ой) КГУ «УЭиВ» №08-07/55 от 13.02.2024 года
наименование организации утвердившей (переутвердившей) проект и дата утверждения

и требованиями государственных нормативных документов в области архитектуры, градостроительства и строительства;

6. Примененные строительные материалы, конструкции, оборудование и изделия соответствуют проекту и требованиям государственных нормативов;

6-1. Доля местного содержания предусмотрена в проектно-сметной документации ____% и фактически применено _____% (на объектах финансируемых за счет государственных инвестиций и средств квазигосударственного сектора);

7. Исполнительная техническая документация имеется в полном объеме, в том числе в электронном модуле;

8. Замечания, выданные техническим надзором в процессе строительства, устранены;

9. Завершенный строительством объект обеспечивает прочность, устойчивость и надежность на протяжении всего срока службы (эксплуатации, использования, применения) и соответствует требованиям государственных нормативов направленных на обеспечение интересов и безопасности собственников (пользователей) и общества в целом.

Технический надзор:

организация ТОО «OrdaStroyEnergy», Директор Калиаева Турганкул Рахматуллаевна

наименование организации, фамилия, имя, отчество (при наличии) руководителя, подпись, дата

Место печати (при наличии)

эксперт(ы) по техническому надзору

Еспенбетов Ерлан Ануарбекович № KZ56VJE00087265 от 19.06.2024 года; № KZ29VJE00087266 от 19.06.2024 года; № KZ02VJE00087267 от 19.06.2024 года

фамилия, имя, отчество (при наличии) эксперта (экспертов) № аттестатов, подпись, дата

Место печати (при наличии)

Приложение 2
к приказу Министра
по инвестициям и развитию
Республики Казахстан
от 24 апреля 2017 года № 235

Заключение о соответствии выполненных работ проекту

«11» декабря 2025 г.

Авторский надзор ТОО "Бакыт таны", ГСЛ №19016745 от 09.08.2019 г., директор Махмудов Мурат Бадыкович

наименование организации, фамилия, имя, отчество (при наличии) руководителя

в лице специалиста авторского надзора Дегтярева Данил Анатольевич, №KZ14VJE00076187 от 07.09.2022 года

фамилия, имя, отчество (при наличии) экспертов, № аттестатов и дата получения

действующего на основании договора №25Д0114У от 21.02.2025 г.

№ договора и дата

по объекту: "Реконструкция распределительных тепловых сетей уч. №10 квадрат улиц Сатпаева-Достык-Жолдасбекова-Назарбаева, от МТК 3-46 юг"

наименование и местонахождение объекта

заказчиком, которого является ТОО «Алматинские тепловые сети» в лице генерального директора Рахимбетова Алтая Ергазиновича

наименование организации, фамилия, имя, отчество (при наличии) руководителя

подтверждает, что:

1. Строительство объекта осуществлялось:
а) подрядчиком (генеральным подрядчиком) ТОО «СВЯЗЬСТРОЙМЕХАНИЗАЦИЯ», ГСЛ № 002708 от 03.01.2024г.

наименование организации, № лицензии и дата получения

в лице в лице директора Ораш Бақытжана Думанбекұлы

фамилия, имя, отчество (при наличии) руководителя

б) Субподрядные организации: ТОО «Fortis Engineering Group», БИН 220740003778__ Лицензия: № 24011416 от 21.02.2024 г.

(наименование организации, № лицензии и дата получения)

в лице директора Ескажанова Абыша Нурсагиевича

фамилия, имя, отчество (при наличии) руководителя

2. Строительно-монтажные работы осуществлены в сроки:

начало работ Май 2025 года;

месяц, год

окончание работ Сентябрь 2025 года;

месяц, год

при продолжительности строительства, месяц:
по норме или по проекту организации строительства, месяц: 3 (три);
фактически, месяц: 4 (четыре);

3. Примененные строительные материалы, конструкции, оборудование и изделия соответствуют требованиям проекта;

4. Замечания, выданные авторским надзором в процессе строительства, устранены;

5. Внесенные изменения в проект (проектно-сметную документацию) в процессе строительства выполнены в соответствии с требованиями нормативов в области архитектуры, градостроительства и строительства;

6. Объект построен в соответствии с проектом (проектно-сметной документацией) разработанной: ТОО "Бакыт таны", ГСЛ №19016745 от 09.08.2019 года, № 27-08-23

наименование проектной организации, номер проекта

утвержденным приказом руководителя КГУ "УЭиВ", № 08-07/55 от 13.02.2024 года

наименование организации, утвердившей (переутвердившей) проект и дата утверждения

Авторский надзор:
ТОО "Бакыт таны" директор Махмудов Мурат Бадыкович

наименование организации, фамилия, имя, отчество (при наличии) руководителя

Место печати (при наличии)

Эксперт(ы) по авторскому надзору Дегтярев Даниил Анатольевич, №KZ14VJE00076187 от 07.09.2022 г.

фамилия, имя, отчество (при наличии) эксперта (экспертов) № аттестатов, подпись, дата

Место печати (при наличии)

Приложение 3
к приказу Министра
по инвестициям и развитию
Республики Казахстан
от 24 апреля 2017 года № 235

Декларация о соответствии

«11» декабря 2025 года

Подрядчик (генеральный подрядчик): ТОО «СВЯЗЬСТРОЙМЕХАНИЗАЦИЯ», РК, г. Алматы, ул. Москвина, 9

наименование организации, юридический адрес

в лице директора: Ораш Бақытжана Думанбекұлы

фамилия, имя, отчество (при наличии) руководителя организации

по объекту: «Реконструкция распределительных тепловых сетей уч. №10 квадрат улиц Сатпаева-Достык-Жолдасбекова-Назарбаева, от МТК 3-46 юг»

наименование и местонахождение объекта

заказчиком, которого является ТОО «Алматинские тепловые сети» в лице генерального директора Рахимбетова Алтая Ергазиновича

наименование организации, фамилия, имя, отчество (при наличии) руководителя

удостоверяет, что:

1. Строительно–монтажные работы на объекте выполнены в соответствии с утвержденным проектом (проектно–сметной документацией), государственными нормативами в сфере архитектурной, градостроительной и строительной деятельности;

2. Субподрядные организации: ТОО «Fortis Engineering Group», БИН 220740003778 Лицензия: № 24011416 от 21.02.2024 г.

(наименование организации, № лицензии и дата получения)

в лице директора Ескажанова Абыша Нурсагиевича

фамилия, имя, отчество (при наличии) руководителя

3. Проект (проектно-сметной документации) разработанной ТОО «Бакыт таны», ГСЛ №19016745 от 09.08.2019 года, № 27-08-23

наименование проектной организации, номер проекта

утвержденным приказом руководителя КГУ «УЭиВ», № 08-07/55 от 13.02.2024 года

наименование организации, утвердившей (переутвердившей) проект и дата утверждения

4. Объект (комплекс) имеет следующие основные технико-экономические показатели (мощность, производительность, производственная площадь, протяженность, вместимость, объем, пропускная способность, провозная способность, число рабочих мест и тому подобное, заполняется по всем объектам (кроме жилых домов) в единицах измерения соответственно целевой продукции или основным видам услуг):

Мощность, производительность и так далее	Единица измерения	По проекту		Фактически	
		общая (с учетом ранее принятых)	в том числе пускового комплекса или очереди	общая (с учетом ранее принятых)	в том числе пускового комплекса или очереди
Общая протяженность тепловых сетей	м	2Ду 219х6/315 - 81,6	-	2Ду 219х6/315 – 48,03	-
	м	2Ду 159х4,5/250 - 151,4	-	2Ду 159х4,5/250 – 122,29	-
	м	2Ду 108х4/180 - 165,5	-	2Ду 108х4/180 – 155,7	-

680,54 м	м	2Ду 89х4/160 - 40,3	-	2Ду 89х4/160 – 54,52	-
	м	2Ду 76х3/140 - 67,9	-	2Ду 76х3/140 – 97,31	-
	м	2Ду 57х3/125 - 150,2	-	2Ду 57х3/125 – 118,99	-
	м	2Ду 45х3/125 - 8,8	-	2Ду 45х3/125 – 14,7	-
	м			2Ду 76х3 – 14 (до элеватора)	-
	м			2Ду 57х3 – 50 (до элеватора)	-
	м			2Ду 45х3 – 5 (до элеватора)	-

Выпуск продукции (оказания услуг), предусмотренной проектом в объеме, соответствующем нормам освоения проектных мощностей в начальный период_____

факт начала выпуска продукции с указанием объема

Жилой дом имеет следуюющие показатели:

Показатели	Единица измерения	По проекту	Фактический
Общая площадь	метр в квадрате (далее – м2)	-	-
Число этажей	этаж	-	-
Общий строительный объем	метр в кубе (далее – м3)	-	-
В том числе подземной части	м3	-	-
Площадь встроенных, встроенно-пристроенных и пристроенных помещений	м2	-	-

Показатели	По проекту			Фактически		
	число квартир	площадь квартир, м2		число квартир	площадь квартир, м2	
		общая	жилая		общая	жилая
Всего квартир, в том числе: однокомнатных двухкомнатных трехкомнатных четырехкомнатных и более	-	-	-	-	-	-

5. Технологические и архитектурно-строительные решения по объекту характеризуются следующими данными:

Общая протяжённость запроектированных тепловых сетей 734,7 п.м., в том числе: канальная прокладка - 2Ø219Х6/315 -81,6 п.м.,2Ø159х4,5/250 -151,4 п.м.,2Ø108х4/180 -165,5 п.м., 2Ø89х4/160 - 40,3 п.м., 2Ø76х3/140 - 67,9 п.м., 2Ø57х3/125 - 150,2 п.м., 2Ø45х3/125 - 8,8 п.м.,; Подключение внутридомовых элеваторных узлов - 2Ø76х3 - 14,0 п.м.,2Ø57х3 - 50,0 п.м., 2Ø45х3 - 5,0 п.м.

В рабочем проекте приняты трубопроводы по ГОСТ 10704-91 с применением заводской изоляции в пенополиуритановой оболочке (ППУ изоляция), согласно ГОСТ 30732-2006. Конструкция предизолированных труб заводского изготовления включает в себя стальной (рабочий) трубопровод, изолирующий слой из жесткого пенополиуретана (ППУ) и внешней защитной оболочки из полиэтилена низкого давления (при подземной прокладке). Конструкция абсолютно герметична, что защищает трубы и изоляцию от поверхностных вод. Система труб с заводской изоляцией характеризуется тем, что все элементы системы, включающие прямые трубы, тройники, колена, арматуру, поставляются в комплексе. Диаметр трубопроводов: 0219х6,0 и ниже стальные, электросварные, прямо шовные,

термообработанные группы В из стали 20 по ГОСТ 10704-91. Запорная арматура принята шаровая, стальная, класс герметичности А. Для контроля за влажностным состоянием пенополиуретана в предварительно изолированных трубах устанавливается система дистанционного контроля см. 27-08 2023.ТС.СОДК

Навесная тепловая изоляция трубопроводов предусмотрена в теплофикационных камерах. Антикоррозионное покрытие трубопроводов масляно-битумное в два слоя по грунту ГФ-021 ОСТ6-10-426-79 ГОСТ25129-82. Антикоррозионное покрытие футляров лента поливинилхлоридная липкая ПВХ (ТУ 6-19-103-78) в три слоя. Изоляция трубопроводов и арматуры: маты минераловатные прошивные, без обкладок, марка 100. Покровный слой трубопроводов и арматуры: стеклопластик рулонный РСТ по ТУ 6-11-145 80 (РСТ 415Л). Конструкция тепловой изоляции приведены на чертеже л.9.

Монтаж, укладку и сварку трубопроводов, контроль сварных соединений, испытание и приемку в эксплуатацию смонтированных тепловых сетей следует осуществлять в соответствии с требованиями главы СНиП 3.05.03-85 "Тепловые сети", СП РК 4.02-04-2003 "Тепловые сети".

Объем работ, выполняемых подрядчиком на площадке строительства, включает:
- земляные работы, включая отвозку и привозку грунта, засыпку траншей;
- транспортировку и раскладку предизолированных труб и их элементов;
- сварку сварных труб с 100% контролем качества сварного шва неразрушающим методом;

краткие технические характеристики по особенностям его размещения, по основным материалам и конструкциям, инженерному и технологическому оборудованию

6. На объекте установлено предусмотренное проектом оборудование в количестве согласно актам о его приемке после индивидуального испытания и комплексного опробования;

7. Мероприятия по охране труда, обеспечению взрывобезопасности, пожаробезопасности, охране окружающей природной среды и антисейсмические мероприятия, предусмотренные проектом выполнены;

8. Строительно-монтажные работы осуществлены в сроки:
начало работ Май 2025 года;
месяц, год
окончание работ Сентябрь 2025 года;
месяц, год
при продолжительности строительства, месяц:
по норме или по проекту организации строительства, месяц: 3 (три);
фактически, месяц: 4 (четыре);

9. Примененные строительные материалы, конструкции, оборудование и изделия соответствуют требованиям проекта и государственных нормативов;

9-1. Доля местного содержания предусмотрена в проектно-сметной документации 100 % и фактически применено 100 % (на объектах финансируемых за счет государственных инвестиций и средств квазигосударственного сектора);

10. Исполнительная геодезическая съемка фактического положения подземных инженерных сетей и/или зданий (сооружений) выполнена (обязательное приложение к декларации о соответствии);

11. Наружные инженерные коммуникации (холодное и горячее водоснабжение, канализация, теплоснабжение, газоснабжение, электроснабжение и связь) обеспечивают нормальную эксплуатацию объекта, что подтверждается поставщиками услуг по инженерному и коммунальному обеспечению.

Поставщики услуг по инженерному и коммунальному обеспечению:
ТОО «Алматинские тепловые сети»

наименование организации, фамилия, имя, отчество (при наличии), подпись руководителя, дата

М.П

12. Шумоизоляция здания соответствует проекту и подтверждается экспертным заключением, выдаваемым государственной организацией, осуществляющей санитарно-эпидемиологическую экспертизу по результатам лабораторных замеров, проведенных аккредитованными испытательными лабораториями (центрами) (экспертное заключение прилагается);

13. Обеспечен доступ для маломобильных групп населения, что подтверждается органами социальной защиты населения

фамилия, имя, отчество (при наличии), подпись руководителя, дата Место печати (при наличии)

Подрядчик ТОО «СВЯЗЬСТРОЙМЕХАНИЗАЦИЯ» считает объект **"Реконструкция распределительных тепловых сетей уч. №10 квадрат улиц Сатпаева-Достык-Жолдасбекова-Назарбаева, от МТК 3-46 юг"** готовым к приемке в эксплуатацию, гарантирует качество выполненных строительно-монтажных и специальных работ, и принимает на себя обязательство устранять дефекты, возникшие по его вине при строительстве объекта согласно гарантийному сроку в соответствии с законодательством Республики Казахстан.

Подрядчик: ТОО «СВЯЗЬСТРОЙМЕХАНИЗАЦИЯ»
Ораш Бақытжан Думанбекұлы

фамилия, имя, отчество (при наличии) руководителя подпись, дата М.П.

Субподрядчик: ТОО «Fortis Engineering Group»
Ескажанов Абыш Нурсагиевич

фамилия, имя, отчество (при наличии) руководителя подпись, дата М.П.