Бекітілген
Қазақстан Республикасы
Инвестициялар және даму жөніндегі
Республикасының
2017 жылғы 24 сәуірдегі № 234
Пішін

Объектіні пайдалануға қабылдау актісі

«29» қараша 2025 ж.

Тапсырыс беруші **«Солтүстік Қазақстан облысы Аққайың ауданы әкімдігінің сәулет, құрылыс, тұрғын үй-коммуналдық шаруашылығы, жолаушылар көлігі және автомобиль жолдары бөлімі» ММ, басшысы Бутяева Ольга Александровна, Солтүстік Қазақстан облысы, Аққайың ауданы, Смирново ауылы, Зеленая көшесі, 13-үй, БСН 060240010054, тел: 871532 2 24 62**

тегі, аты, әкесінің аты (бар болса) ЖСН,телефон-жеке тұлғалар үшін, ұйымның атауы-заңды тұлғалар үшін, БСН, телефон, пошта индексі, облыс, қала, аудан, елді мекен, көше атауы, үйдің/ғимараттың (стационарлық үй-жайдың)

Сәйкестік туралы декларация **«26» қараша 2025 ж. «AN Groups» ЖШС, директоры Шотабаев Дархан Сабитбекович, Шығыс Қазақстан облысы, Өскемен қ., А. Чехов көш., 39/2-үй. БСН 970340000010, тел: 8 7232 61-02-00**

декларация күні, мердігер (бас мердігер) ұйымның атауы, басшының тегі, аты, әкесінің аты (болған жағдайда), заңды мекенжайы

Құрылыс-монтаж жұмыстарының сапасы туралы қорытынды **«26» қараша 2025 ж., «Әсем-Құрылыс-Қызылорда» ЖШС, БСН 070340004739. директор Рысбай Әділет Сәтбекұлы, Қазақстан Республикасы, Алматы қ., Түрксіб ауданы, Зимняя көш. 1 үй. Сарапшы Арзикулов Нурумгали Мадиярович, № KZ45VJE00046918 27.05.2019 жылғы, 8 701 429 67 03**

қорытынды күні, ұйымның атауы, техникалық қадағалау сарапшыларының тегі, аты, әкесінің аты (болған жағдайда), аттестаттар №, алған күні

Орындалған жұмыстардың жобаға сәйкестігі туралы қорытынды қорытынды **«26» қараша 2025 ж «Сантех-Строй Проект» ЖШС, БСН 110440005770, директор Сарсебаев Ерик Пернеевич, Қазақстан, Түркістан облысы, Ордабасын ауданы, Шұбарсу ауылдық округі, Шұбарсу ауылы, Маяк массиві, 15 үй, сарапшы-Жолдасов Нуралы Диханович Бұйрық № 7 03.08.2022 ж., тел: 7 777 409 86 86**

қорытынды күні, ұйымның атауы, авторлық қадағалау сарапшыларының тегі, аты, әкесінің аты (болған жағдайда), аттестаттар №, алған күні

Мердігер (бас мердігер) ұсынған «Солтүстік Қазақстан облысы Аққайың ауданы Смирново ауылында сумен жабдықтау желілерін қайта жаңарту», құрылыс түрі – қайта жаңарту, жауапкершілік деңгейі – II (техникалық және технологиялық жағынан күрделіге жатпайды)

(объектінің атауы және құрылыстың түрі (жаңадан салу, кеңейту, реконструкциялау, техникалық қайта жарақтандыру, жаңғырту, күрделі жөндеу)

Солтүстік Қазақстан облысы, Аққайың ауданы, Смирново ауылы мекенжайы бойынша

(облыс, аудан, елді мекен, шағын аудан, орам, көше, үйдің (корпустың) нөмірі)

орналасқан объектіні пайдалануға қабылдауға дайындығын қарап, объектінінің 20___жылғы "___"_____ атқарушылық техникалық құжаттамасының жиынтығын тексеріп, оның ішінде электрондық модуль арқылы және мыналарды:

1. Объектінің құрылысы:

а) **Тұрақты жер пайдалану құқығын беретін 2009 жылғы «17» шілдесіндегі № 7416 акті, кадастрлық нөмірі: 15-229-015-314, ауданы – 0,9894 га «МемжерҒӨО» Солтүстік Қазақстан еншілес мемлекеттік кәсіпорны Аққайың жер-кадастрлық бөлімшесімен берілген, Солтүстік Қазақстан облысының Аққайың ауданының Смирново селолық округінің Әкімінің 2009 жылғы «3» тамыздағы № 39 Шешімі**

жер учаскесіне құқықтар туындайтын, өзгертілетін немесе тоқтатылатын заңдық фактілердің (заңдық құрамдарының) басталғанын растайтын құжат, оның ішінде шарттар, соттардың шешімдері, атқарушы органдардың құқықтық актілері, мұрагерлікке құқық туралы куәлік, меншік құқығымен жер учаскесіне иеленген немесе уақытша өтеулі жер пайдалану (жалдау) құқығын сатып алған мемлекеттік емес заңды тұлғаларды қайта ұйымдастыру кезіндегі табыстау актісі немесе бөлу балансы жер учаскесіне құқық белгілейтін құжат немесе қолданыстағы ғимараттардың үй-жайларын (жеке бөліктерін) реконструкциялау (қайта жоспарлау, қайта жабдықтау) туралы шешім шығарған органның атауы

б) қызметті немесе белгілі бір іс-қимылды жүзеге асыра бастағаны немесе тоқтатылғаны туралы хабарламаны қабылдау туралы **«Солтүстік Қазақстан облысы әкімдігінің мемлекеттік сәулет-құрылыс бақылау және лицензиялау басқармасы» коммуналдық мемлекеттік мекемесі 27 ақпан 2025 ж. № KZ83REA00453529**

хабарлама қабылдаған ұйымның атауы, талон берген күні

в) **«Солтүстік Қазақстан облысы Аққайың ауданы әкімдігінің сәулет, құрылыс, тұрғын үй-коммуналдық шаруашылығы, жолаушылар көлігі және автомобиль жолдары бөлімі» коммуналдық мемлекеттік мекемесі 2024 жылғы 17 қыркүйектегі № 47 бұйрығымен бекітілген**

жобаны бекіткен (қайта бекіткен) ұйымның атауы және бекітілген күні

«Сантех-Строй Проект» ЖШС-тың 2016 жылғы 14 желтоқсан мемлектетік лицензиясы № 16019147, № 26-2021 тапсырысы

жобалаушы ұйымның атауы, жобаның нөмірі

негізінде жүргізілгенін растайды.

2. Құрылыс-монтаж жұмыстары мынадай мерзімде жүзеге асырылған:

жұмыстардың басталуы **2022 жылғы қыркүйек айы;**

айы, жылы

жұмыстардың аяқталуы **2025 жылғы қараша айы;**

айы, жылы

құрылыстың ұзақтығы, ай:

құрылысты ұйымдастыру нормасы бойынша немесе жобасы бойынша **9** ай;

нақты **20** ай.

3. Объектінің (кешеннің) мынадай негізгі техникалық-экономикалық көрсеткіштері бар (қуаттылық, өнімділік, өндірістік алаң, ұзындық, сыйымдылық, көлем, өткізу қабілеттілігі, тасымалдау қабілеттілігі, жұмыс орындарының саны және сол сияқты,) барлық объектілер (тұрғын үйлерден басқа) бойынша (нысаналы өнімдерге немесе көрсетілетін қызметтердің негізгі түрлеріне сәйкес өлшем бірліктерімен толтырылады).

Қуаттылық, өнімділік және т.б.	Өлшем	Жоба бойынша	Нақты

	бірлігі	жалпы (бұрын қабылданғандарды ескере отырып)	оның ішінде іске қосу кешені немесе кезегі	жалпы (бұрын қабылданғандарды ескере отырып)	оның ішінде іске қосу кешені немесе кезегі
Сыртқы сумен жабдықтау желілері	м3/тәул	918,086	918,086	918,086	918,086

Бастапқы кезеңде жобалық қуаттылықтарды игеру нормаларына сәйкес жобада көзделген көлемде өнім шығару (қызметтер көрсету) *(көлемін көрсете отырып, өнімдерді шығарудың нақты басталуы)*

Тұрғын үйдің мынадай көрсеткіштері бар:

Көрсеткіштер	Өлшем бірлігі	Жоба бойынша	Нақты
Жалпы алаңы	$м^2$		
Қабаттар саны	қабат		
Құрылыстың жалпы көлемі	$м^3$		
Оның ішінде жерасты бөлігі	$м^3$		
Жапсарлас салынған, жапсарлас-жанаса салынған және жанаса салынған үй-жайлар алаңы	$м^2$		

Көрсеткіштер	Жоба бойынша			Нақты		
	пәтер саны	пәтер алаңы, $м^2$		пәтер саны	пәтер алаңы, $м^2$	
		жалпы	тұрғын		жалпы	тұрғын
Барлық пәтер, оның ішінде: бір бөлмелі						
екі бөлмелі						
үш бөлмелі						
төрт бөлмелі және одан көп						

4. Объект бойынша технологиялық және сәулет-құрылыс шешімдері мынадай деректермен сипатталады:

Сумен жабдықтау көзі болып кенттің бұрыннан бар болат құбырлардан жасалған суағары қызмет етеді. II көтергіш сорғы станциясы екі деңгейлі. Жерасты бөлігі біртұтас темірбетон, жер үсті - кірпіш қалау, жабыны - темірбетон плиталар, төбесі жұмсақ. Сорғы станциясы шаруашылық-ауыз су қажеттіліктері үшін сорғылармен жабдықталған DAB IDEA365/2-3 TERRU (1 жұмыс/1 резервтік/1 өрт сөндіруші). Сорғы бөлмесін жылыту электрлік болып қабылданды.

Кентішілік сумен жабдықтау желілері МЕМСТ 18599-2001 бойынша ПЭ 100 SDR 17 маркалы құбырлардан жасалған. Желілердің ұзындығы: Ø 200 мм - 1468 м, Ø 180 мм - 17524 м, Ø 160 мм - 5098 м, Ø 110 мм - 11531,5 м, Ø 50 мм - 6573,5 м, Ø 50 мм - 1008 м, Ø 20 мм - 82039 м құрайды Ø 2000 мм - 41 дана, Ø 1500 мм - 176 дана, Ø 1000 мм - 2 дана, Ø

1500 мм - 423 дана (тарату құдықтары). Сыртқы өрт сөндіру су құбырының айналма желілерінде орнатылған өрт гидранттарынан орындалған.

Электрмен жабдықтау желілері СВ-105 маркалы өздігінен тасымалданатын оқшауланған сымдарды ілумен СИП-3 сериясының т/б бағандарын қолдана отырып орындалған. Электр энергиясын есепке алу есепке алу аспаптарымен жүзеге асырылады. КЛ-0,4 кВ тарату желілері АВБбШВ - 1,0 кВ маркалы кабельмен орындалған. Периметрі бойынша сыртқы жарықтандыру ЖКУ-28 шамдары бар консольдық тіректерден жасалған.

Бақылау-өткізу пункті жертөлесі мен техникалық жер астары жоқ тікбұрышты нысандағы бір қабатты ғимарат болып табылады. Ғимараттың көтергіш конструкциялары сыртқы кірпіш қабырғалар болып табылады. ПВХ профилінен терезе блоктары. БӨП-те жылыту, сумен жабдықтау және кәріз желілері, сондай-ақ электрмен жабдықтау және жарықтандыру бар.

Дәретхана бетонды шұңқыры бар ағаш құрылыстан тұрады.

Таза су резервуарлары монолитті темірбетонды, жабыны бетонды қырлы плиталар. Әрбір резервуар жеткізу және бұру құбырларымен жабдықталған.

ӘКК аумағының қоршауы тікенекті қондырмасы және айқара ашылатын қақпасы бар болат тіректер бойынша пішінделген шаяндалған табақтан жасалған.

(негізгі материалдар мен конструкциялар, инженерлік және технологиялық жабдықтар бойынша оны орналастыру ерекшеліктері бойынша қысқаша техникалық сипаттамалар)

5. Объектіде жобада көзделген, жеке сынақтан және кешенді байқаудан кейін оны қабылдау туралы актілерге сәйкес мөлшерде жабдық орнатылған;

6. Сыртқы инженерлік коммуникациялар (суық су және ыстық сумен жабдықтау, кәріз, жылумен жабдықтау, газбен жабдықтау, электрмен жабдықтау және байланыс) объектінің (ғимараттардың, құрылыстардың, үй-жайлардың) қалыпты пайдаланылуын қамтамасыз етеді, және оларды қалалық пайдалану ұйымдары қабылдаған;

7. Бекітілген жоба (жобалау-сметалық құжаттама) бойынша сметалық құны:
барлығы **3 895 892,093** мың теңге, оның ішінде:
құрылыс-монтаждау жұмыстары **3 285 694,551** мың теңге;
жабдықтар, мүкәммалдар мен құрал-саймандар **36 341,917** мың теңге;

8. Пайдалануға қабылданатын негізгі қорлардың сметалық құны **3 895 892,093** мың теңге, оның ішінде: құрылыс-монтаж жұмыстары **3 285 694,551** мың теңге;
жабдықтар, мүкәммалдар мен құрал-саймандар **36 341,917** мың теңге;
9. Жергілікті қамту үлесі жобалау-сметалық құжаттамада 100% көзделген және іс жүзінде 100 % қолданылған (мемлекеттік инвестициялар және квазимемлекеттік сектор қаражаты есебінен қаржыландырылатын объектілерде);

10. Ғимараттың энергия тиімділігі класы «қалыпты».

11. Объект бекітілген жобаға (жобалау-сметалық құжаттамаға) және сәулет, қала құрылысы және құрылыс саласындағы мемлекеттік нормативтік құжаттардың талаптарына сәйкес салынған.

ШЕШІМ ҚАБЫЛДАНДЫ: **«Солтүстік Қазақстан облысы Аққайың ауданы Смирново ауылында сумен жабдықтау желілерін қайта жаңарту»** объектісі **ПАЙДАЛАНУҒА ҚАБЫЛДАНСЫН**.

объектінің (кешеннің) атауы

Тапсырыс беруші **«Солтүстік Қазақстан облысы Аққайың ауданы әкімдігінің сәулет, құрылыс, тұрғын үй-коммуналдық шаруашылығы, жолаушылар көлігі және автомобиль жолдары бөлімі» ММ, басшысы Бутяева Ольга Александровна**

басшының тегі, аты, әкесінің аты (бар болса), қолы

Мөр орны (бар болса)

Техникалық қадағалау

1) аттестатталған сарапшы (лар) _____

(сарапшының тегі, аты, әкесінің аты (бар болса), аттестаттың мамандануы, қолы, күні

Мөр орны (бар болса)

2) Аккредиттелген ұйымы **«Әсем-Құрылыс-Қызылорда» ЖШС директор Рысбай Әділет Сәтбекұлы**

құрамында аттестатталған сарапшы (лар) бар ұйымның атауы, Басшының тегі, аты, әкесінің аты (бар болса), қолы, күні

Мөр орны (бар болса)

«Әсем-Құрылыс-Қызылорда» ЖШС техникалық қадағалау сарапшысы Арзикулов Нурумгали Мадиярович, № KZ45VJE00046918, 2019 жылғы 27 мамырдағы – бірінші жауапкершілік деңгейіндегі объектілер бойынша инженерлік желілер бөлігінде

(сарапшының тегі, аты, әкесінің аты (бар болса), аттестаттың мамандануы), қолы, күні

Мөр орны (бар болса)

Авторлық қадағалау

1) жобаны әзірлеуші **«Сантех-Строй Проект» ЖШС, БСН 110440005770 директоры Сарсебаев Ерик Пернеевич** _____

(ұйымның атауы, басшысының тегі, аты, әкесінің аты (бар болса), лауазымы) қолы, күні

Мөр орны (бар болса)

авторлық қадағалау сарапшысы Жолдасов Нуралы Диханович 2022 жылғы 3 тамыздағы № 7 бұйрығы _____

(сарапшының тегі, аты, әкесінің аты (бар болса), аттестаттың мамандануы) қолы, күні

Мөр орны (бар болса)

2) Ұйым

_____

құрамында аттестатталған сарапшы (лар) бар ұйымның атауы, басшының тегі, аты, әкесінің аты (бар болса), қолы, күні

Мөр орны (бар болса)

3) аттестатталған сарапшы (лар) _____

(сарапшының тегі, аты, әкесінің аты (бар болса), аттестаттың мамандануы), қолы, күні

Мөр орны (бар болса)

Мердігер (бас мердігер):

«AN Groups» ЖШС, директоры Шотабаев Дархан Сабитбекович _____

басшының тегі, аты, әкесінің аты (бар болса), қолы

Мөр орны (бар болса)

Утвержден
приказом Министра
по инвестициям и развитию
Республики Казахстан
от 24 апреля 2017 года № 234
Форма

Акт приемки объекта в эксплуатацию

« 29 » ноября 2025 г.

Заказчик **ГУ «Отдел архитектуры, строительства жилищно-коммунального хозяйства, пассажирского транспорта и автомобильных дорог акимата Аккайынского района Северо-Казахстанской области», в лице руководителя Бутяева Ольга Александровна, Северо-Казахстанская область, Аккайынский район, с. Смирново, Зеленая 13, БИН 060240010054,81532 2-24-62**

фамилия, имя, отчество (при наличии) ИИН, телефон- для физических лиц, наименование организации - для юридических лиц, БИН, телефон, почтовый индекс, область, город, район, населенный пункт, наименование улицы, номер дома/здания (стационарного помещения)

на основании:

Декларации о соответствии (прилагается)

от «26» ноября 2025 г., **ТОО «AN Groups», в лице директора Шотабаев Дархан Сабитбекович, Восточно-Казахстанская область, г. Усть-Каменогорск, улица А.Чехова, дом 39/2, БИН 970340000010, 8 7232 61-02-00**

дата подписания декларации, наименование подрядной (генподрядной) организации, фамилия, имя, отчество (при наличии) руководителя, юридический адрес, БИН, телефон

Заключения о качестве строительно-монтажных работ (прилагается)

от «26» ноября 2025 г., **ТОО «Әсем-Құрылыс-Қызылорда», БИН 070340004739. директор Рысбай Әділет Сәтбекұлы, Республика Казахстан, город Алматы, Турксибский район, улица Зимняя, дом 1. Эксперт Арзикулов Нурумгали Мадиярович, № KZ45VJE00046918 от 27 мая 2019 года, 7 701 429 67 03**

дата заключения, наименование организации, фамилия, имя, отчество (при наличии) экспертов технического надзора, № и дата получения аттестатов, БИН, телефон

Заключения о соответствии выполненных работ проекту (прилагается)

от «26» ноября 2025 г., **ТОО «Сантех-Строй Проект», БИН 110440005770, в лице директора Сарсебаев Ерик Пернеевич, Казахстан, Туркестанская область, Ордабасинский район, Шубарсуский сельский округ, село Шубарсу, Массив Маяк, дом 15, эксперт авторского надзора Жолдасов Нуралы Диханович Приказ № 7 от 03.08.2022, 7 777 409 86 86**

дата подписания заключения, наименование организации, фамилия, имя, отчество (при его наличии) экспертов авторского надзора, № и дата получения аттестатов, БИН, телефон

произведя осмотр готовности предъявленного подрядчиком (генеральным подрядчиком) к приемке в эксплуатацию объекта: **«Реконструкция сетей водоснабжения в селе Смирново Аккайынского района Северо-Казахстанской области», вид строительства – реконструкция, уровень ответственности – II (технически несложный).**

наименование объекта, вид строительства (новое, расширение, реконструкция, техническое перевооружение, модернизация, капитальный ремонт), уровень ответственности, техническая и технологическая сложность объекта

по адресу: **Северо-Казахстанская область, Аккайынский район, село Смирново**

(область, район, населенный пункт, микрорайон, квартал, улица, номер дома (корпуса)

проверив комплектность исполнительной технической документации, в том числе посредством электронного модуля исполнительной технической документации «__» _____ 20___ года, дата ознакомления подтверждает что:

1. Строительство объекта осуществлено на основании:

1) правоустанавливающего документа на земельный участок:

- АКТ на право постоянного землепользования № 7416 от 17.07.2009, кадастровый номер: 15-229-015-314, площадь – 0,9894 га выданные «Аккайынским земельнокадастровым филиалом Северо Казахстанского дочерного государственного предприятия ГосНПЦзем», Решение Акима Смирновского сельского округа Аккайынского района Северо-Казахстанской области № 39 от 3.08.2009 г.

документ, подтверждающий наступление юридических фактов (юридических составов), на основании которых возникают, изменяются или прекращаются права на земельный участок, в том числе договоры, решения судов, правовые акты исполнительных органов, свидетельство о праве на наследство, передаточный акт или разделительный баланс при реорганизации негосударственных юридических лиц, владеющих земельным участком на праве собственности или выкупивших право временного возмездного землепользования (аренды). Либо решения о реконструкции (перепланировке, переоборудовании) помещений (отдельных частей) существующих зданий от «__» _____ 20 __ года № _____ наименование органа вынесшего решение

2) талона о приеме уведомления о начале производства строительно-монтажных работ **Коммунальное государственное учреждение "Управление государственного архитектурно-строительного контроля и лицензирования акимата Северо-Казахстанской области" № KZ83REA00453529 от 27.02.2025 г.**

наименование органа принявшего уведомление, дата и № принятия талона

3) проекта (проектно-сметной документации)

ТОО «Сантех-Строй Проект», Государственная лицензия № 16019147 от 14.12.2016 года, Заказ № 26-2021

наименование проектной организации, номер проекта

утвержденного(й)–приказом **ГУ «Отдел архитектуры, строительства жилищно-коммунального хозяйства, пассажирского транспорта и автомобильных дорог акимата Аккайынского района Северо-Казахстанской области», № 47 от 17 сентября 2024 г**

дата и номер проекта, наименование организации утвердившей (переутвердившей) проект и дата утверждения

2. Строительно-монтажные работы осуществлены в сроки:

начало работ **сентябрь 2022 г;**

месяц, год

окончание работ **ноябрь 2025 г;**

месяц, год

при продолжительности строительства, месяц:

по норме или по проекту организации строительства **9** месяцев;

фактически **20** месяцев;

3. Объект (комплекс) имеет следующие основные технико-экономические показатели (мощность, производительность, производственная площадь, протяженность, вместимость, объем, пропускная способность, провозная способность, число рабочих мест и тому подобное, заполняется по всем объектам (кроме жилых домов) в единицах измерения соответственно целевой продукции или основным видам услуг):

Мощность, производительность и так далее	Единица измерения	По проекту		Фактически	
		общая (с учетом	в том числе	общая (с учетом	в том числе

		ранее принятых)	пускового комплекса или очереди	ранее принятых)	пускового комплекса или очереди
Наружные сети водоснабжения	м3/сут	918,086	918,086	918,086	918,086

Выпуск продукции (оказания услуг), предусмотренной проектом в объеме, соответствующем нормам освоения проектных мощностей в начальный период_____;

факт начала выпуска продукции с указанием объема

Жилой дом имеет следующие показатели:

Показатели	Единица измерения	По проекту	Фактически
Общая площадь	$м^2$		
Число этажей	этаж		
Общий строительный объем	$м^3$		
В том числе подземной части	$м^3$		
Площадь встроенных, встроенно-пристроенных и пристроенных помещений	$м^2$		

Показатели	По проекту			Фактически		
	число квартир	площадь квартир, $м^2$		число квартир	площадь квартир, $м^2$	
		общая	жилая		общая	жилая
Всего квартир, в том числе: однокомнатных двухкомнатных трехкомнатных четырехкомнатных и более						

Выпуск продукции (оказания услуг), предусмотренной проектом в объеме, соответствующем нормам освоения проектных мощностей в начальный период _____;

(факт начала выпуска продукции с указанием объема)

4. Технологические и архитектурно-строительные решения по объекту характеризуется следующими данными:

Источником водоснабжения служит существующий водовод поселка из стальных труб. Насосная станции II подъема двухуровневая. Подземная часть монолитный железобетон, надземная – кирпичная кладка, перекрытие – плиты железобетонные, кровля мягкая. Насосная станция оборудована насосами для хоз.питьевых нужд DAB IDEA365/2-3 TERRU(1 рабочий/1 резервный/1 пожарный). Отопление насосной принято электрическое.

Внутрипоселковые сети водоснабжения выполнены из труб марки ПЭ 100 SDR 17 по ГОСТ 18599-2001. Протяженность сетей составляет: Ø 200 мм – 1468 м, Ø 180 мм –

17524 м, Ø 160 мм – 5098 м, Ø 110 мм – 11531,5 м, Ø 50 мм – 6573,5 м, Ø 50 мм – 1008 м, Ø 20 мм – 82039 м. Установлены водопроводные колодца из сборных железобетонных элементов в количестве: Ø 2000 мм - 41 шт, Ø 1500 мм - 176 шт, Ø 1000 мм - 2 шт, Ø 1500 мм - 423 шт (распределительные колодцы). Наружное пожаротушение выполнено из пожарных гидрантов, установленных на кольцевых сетях водопровода.

Сети электроснабжения выполнены с применением ж/б стоек серии СВ-105 с подвеской самонесущих изолированных проводов марки СИП-3. Учет электроэнергии осуществляется приборами учета. Распределительные сети КЛ-0,4 кВ выполнены кабелем марки АВБбШв – 1,0 кВ. Наружное освещение по периметру выполнено из опор консольных со светильниками ЖКУ-28.

Контрольно-пропускной пункт представляет собой одноэтажное здание прямоугольной формы без подвала и технического подполья. Несущими конструкциями здания являются наружные кирпичные стены. Оконные блоки из профиля ПВХ. В КПП есть отопление, сети водоснабжения и канализации, а также электроснабжение и освещение.

Уборная представляет собой деревянное сооружение с бетонным выгребом.

Резервуары чистой воды монолитные железобетонные, перекрытие бетонные ребристые плиты. Каждый резервуар оборудован подводящим и отводящим трубопроводами.

Ограждение территории КВС выполнено из профилированного оинкованного листа по стальным опорам, с колючей насадкой и распашными воротами.

краткие технические характеристики по особенностям его размещения, по основным материалам и конструкциям, инженерному и технологическому оборудованию

5. На объекте установлено предусмотренное проектом оборудование в количестве согласно актам о его приемке после индивидуального испытания и комплексного опробования;

6. Наружные инженерные коммуникации (холодное и горячее водоснабжение, канализация, теплоснабжение, газоснабжение, электроснабжение и связь) обеспечивают нормальную эксплуатацию объекта (здания, сооружения, помещения) и приняты эксплуатационными организациями;

7. Сметная стоимость по утвержденному проекту (проектной-сметной документации): всего **3 895 892,093** тысяч тенге, в том числе строительно-монтажных работ **3 285 694,551** тысяч тенге, оборудования, инструмента и инвентаря **36 341,917** тысяч тенге;

8. Сметная стоимость основных фондов, принимаемых в эксплуатацию **3 895 892,093** тысяч тенге, в том числе: стоимость строительно-монтажных работ **3 285 694,551** тысяч тенге; стоимость оборудования, инструмента и инвентаря **36 341,917** тысяч тенге;

9. Доля местного содержания предусмотрена в проектно-сметной документации 100% и фактически применено 100% (на объектах, финансируемых за счет государственных инвестиций и средств квазигосударственного сектора).

10. Класс энергоэффективности здания – «нормальный».

11. Объект построен в соответствии с утвержденным проектом (проектно-сметной документацией) и требованиями государственных нормативных документов в области архитектуры, градостроительства и строительства.

РЕШИЛ: «Реконструкция сетей водоснабжения в селе Смирнова Аккайынского района Северо-Казахстанской области»

ПРИНЯТЬ В ЭКСПЛУАТАЦИЮ

наименование объекта (комплекса)

Заказчик

ГУ «Отдел архитектуры, строительства жилищно-коммунального хозяйства, пассажирского транспорта и автомобильных дорог акимата Аккайынского района Северо-Казахстанской области», в лице руководителя Бутяева Ольга Александровна

фамилия, имя, отчество (при наличии), подпись руководителя

Место печати (при наличии)

Технический надзор

1) аттестованный (-ые) эксперт (-ы)

фамилия, имя, отчество (при наличии) эксперта, специализация аттестата, подпись, дата

Место печати (при наличии)

2) аккредитованная организация **ТОО «Әсем-Құрылыс-Қызылорда» в лице директора Рысбай Әділет Сәтбекұлы**

(наименование организации) имеющей в своем составе аттестационного (-ых) эксперта (-ов), фамилия, имя, отчество (при его наличии) руководителя, подпись, дата

Место печати (при наличии)

Эксперт технического надзора ТОО «Әсем-Құрылыс-Қызылорда»
Арзикулов Нурумгали Мадиярович, № KZ45VJE00046918 от 27 мая 2019 года – по объектам первого уровня ответственности в части инженерных сетей

Место печати (при наличии)

Авторский надзор:

1) разработчик проекта: **ТОО «Сантех-Строй Проект», БИН 110440005770, в лице директора Сарсебаев Ерик Пернеевич**

(наименование организации, фамилия, имя, отчество (при его наличии), должность), подпись, дата

Место печати (при наличии)

Эксперт авторского надзора Жолдасов Нуралы Диханович
Приказ 7 от 03.08.2022 года

(фамилия, имя, отчество (при его наличии) эксперта, специализация аттестата), подпись, дата

Место печати (при наличии)

2) организация

(наименование организации) имеющей в своем составе аттестованного (-ых) эксперта (-ов), фамилия, имя, отчество (при его наличии) руководителя, подпись, дата

Место печати (при наличии)

3)аттестованный (-ые) эксперт (ы)

(фамилия, имя, отчество (при его наличии) эксперта, специализация аттестата), подпись, дата

Место печати (при наличии

Подрядчик (генеральный подрядчик) :

ТОО «AN Groups», в лице директора Шотабаев Дархан Сабитбекович

(фамилия, имя, отчество (при его наличии), подпись руководителя)

Место печати (при наличии)

Объектіні пайдалануға
қабылдау актісіне
6-қосымша нысан

Объектінің техникалық сипаттамасы
(желілер, су тартқыштары, коллекторлар және тағы басқа)

Р/с №	Атауы	Өлшем бірлігі	Саны, ұзақтығы	Ескертпе
1	2	3	4	5
	Су құбыры			
1	**Су тартқыштар (жалпы ұзындығы)**	м	**1 540,35**	
	1) болат құбырынан	м	425,65	
	а) болат құбырынан 159х4 мм		126	
	б)болат құрыбынан 219х4,5 мм		299,65	
	2) шойын құбырынан	м		
	3) асбестоцемент құбырынан	м		
	4) темірбетон құбырынан	м		
	5)полиэтилен құбырынан	м	1 114,7	
	А) PE 100 SDR17 200х11,9 полиэтилен құбыры МЕМСТ 18599-2001 ішу	м	1 081,2	
	Б) PE 100 SDR11 20х1,8 полиэтилен құбыры МЕМСТ 18599-2001 ішу		33,5	
	Байқау құдығы	дана	7	
	Байқау құдығы, 1,5 м диаметрі	дана		
	Байқау құдығы, 2,0 м диаметрі	дана	7	
2	**Тарату желісі (жалпы ұзындығы)**		**125 242**	
	1) болат құбырынан	м		
	2) шойын құбырынан	м		
	3) асбестоцемент құбырынан	м		
	4) полиэтилен құбырынан	м	**125 242**	
	а) полиэтилен құбырынан PE 100 SDR17 200х11,9 ішу	м	1 468	
	б) полиэтилен құбырынан PE 100 SDR17 180х10,7 ішу	м	17 524	
	в) полиэтилен құбырынан PE 100 SDR17 160х9,5 ішу	м	5 098	
	г) полиэтилен құбырынан PE 100 SDR17 110х6,6 ішу	м	11 531,5	
	а) полиэтилен құбырынан PE 100 SDR17 50х3 ішу	м	7 581,5	
	а) полиэтилен құбырынан PE 100 SDR11 20х1,8 ішу	м	82 039	
3	**Байқау құдығы**	дана	640	
	Байқау құдығы диаметрі 1,5 м	шт	177	
	Байқау құдығы диаметрі 2,0 м	шт	40	

	Тарату құдығы диаметрі 1,5 м	шт	423	
4	Ысырма d-	дана	176	
	" d-100	дана	12	
	" d-150	дана	29	
	" d-200	дана	135	
	Кран d-	дана	1 604	
	" d- 20	дана	1 556	
	" d- 50	дана	48	
	Гидрант	**дана**	173	
Коллекторлар				
1	Коллекторы (жалпы ұзындығы)	м		
	1) керамика құбырларынан	м		
	2) болат құбырларынан	м		
	3) бетон құбырларынан	м		
	4) асбестоцемент құбырларынан	м		
	5) темірбетон құбырларынан	м		
	6)	м		
	7)	м		
2	Кәріз желісі (жалпы ұзындығы)	м		
	1) керамика құбырларынан	м		
	2) болат құбырларынан	м		
	3) бетон құбырларынан	м		
	4) асбестоцемент құбырларынан	м		
	5) темірбетон құбырларынан	м		
	6) полиэтилен құбырларынан	м		
3	Байқау құдығы	дана		
	Жеңсырық	дана		
Құдықтың көлденең кескіні		Құдықтың тік кескіні		
Масштаб		Масштаб		

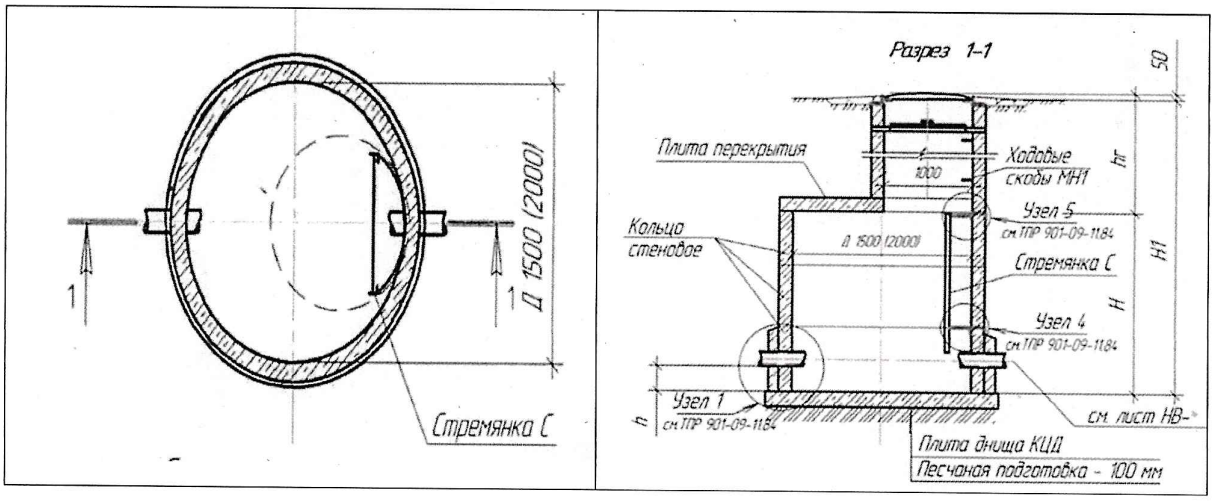

Байқау құдықтарының ерекшелігі:

№	Атауы	Материалы	Диаметр(мм) өлшемі	Құдықтар	
				Смирново а.	Су тартқыш
1	Байқау құдығы	Құрама т/б В-15	2,0	40	7
2	Байқау құдығы	Құрама т/б В-15	1,5	177	
3	Тарату құдығы	Құрама т/б В-15	1,5	423	
Барлығы				**640**	**7**

Құдықты тұрақты бағдар-нүктесіне бекіту схемасы (6-қосымша бойынша) орындау сызбасы тіркелген:

1. Су тартқыш желсінің орындау сызбасы
2. Су тарату желісің орындау сызбасы

Тапсырыс беруші Бутяева Ольга Александровна
басшының тегі, аты, әкесінің аты (ол болған жағдайда), қолы МӨ

Авторлық қадағалау Жолдасов Нуралы Диханович
сарапшының тегі, аты, әкесінің аты (ол болған жағдайда), қолы МӨ

Приложение 6
к акту приемки объекта
в эксплуатацию

Технические характеристики объекта
(сети, водоводы, коллекторы и т.п.)

№ п/п	Наименование	Единицыизмерения	Количество, протяженность	Примечание
1	2	3	4	5
Водопровод				
1	**Водоводы** (общая протяженность)	м	**1 540,35**	
	1) из стальныхтруб	м	425,65	
	а) труба стальная 159х4 мм	м	126	
	б)труба стальная 219х4,5 мм	м	299,65	
	2) из чугунныхтруб	м		
	3) изасбестоцементныхтруб	м		
	4) из железобетонныхтруб	м		
	5) из полиэтиленовых труб	м	1 114,7	
	а) труба полиэтиленновая PE 100 SDR17 200х11,9 питьевая	м	1 081,2	
	б) труба полиэтиленновая PE 100 SDR11 20х1,8 питьевая	м	33,5	
	Смотровой колодец, всего	шт	7	
	Колодец смотровой диаметром 1,5 м	шт		
	Колодец смотровой диаметром 2,0 м	шт	7	
2	**Распределительная сеть (общая протяженность)**	м	**125 242**	
	1) изстальныхтруб	м		
	2) изчугунныхтруб	м		
	3) изасбестоцементныхтруб	м		
	4) из полиэтиленовых труб	м	**125 242**	
	а) труба полиэтиленновая PE 100 SDR17 200х11,9 питьевая	м	1 468	
	б) труба полиэтиленновая PE 100 SDR17 180х10,7 питьевая	м	17 524	
	в) труба полиэтиленновая PE 100 SDR17 160х9,5 питьевая	м	5 098	
	г) труба полиэтиленновая PE 100 SDR17 110х6,6 питьевая	м	11 531,5	
	а) труба полиэтиленновая PE 100 SDR17 50х3 питьевая	м	7 581,5	

	а) труба полиэтиленновая PE 100 SDR11 20х1,8 питьевая	м	82 039	
3	Колодец всего	шт	640	
	Колодец смотровой диаметром 1,5 м	шт	177	
	Колодец смотровой диаметром 2,0 м	шт	40	
	Колодец распределительный диаметром 1,5 м	шт	423	
4	Задвижка d-	шт	176	
	d - 100	шт	12	
	d - 150	шт	29	
	d - 200	шт	135	
5	Кран d-	шт	1 604	
	" d- 20	шт	1 556	
	" d- 50	шт	48	
6	**Гидранты всего**	шт	173	
Канализация				
1	Коллекторы (общая протяженность)	м		
	1) из керамических труб	м		
	2) изчугунныхтруб	м		
	3) избетонныхтруб	м		
	4) изасбестоцементныхтруб	м		
	5) изжелезобетонныхтруб	м		
2	Канализационнаясеть (общаяпротяженность)	м		
	1) изкерамическихтруб	м		
	2) изчугунныхтруб	м		
	3) избетонныхтруб	м		
	4) изасбестоцементныхтруб	м		
	5) изжелезобетонныхтруб	м		
	6)их полиэтиленовых труб	м		
3	Смотровой колодец	шт		
	Выпуск	шт		

Горизонтальный разрез колодца		Вертикальный разрез колодцев		
Масштаб		Масштаб		

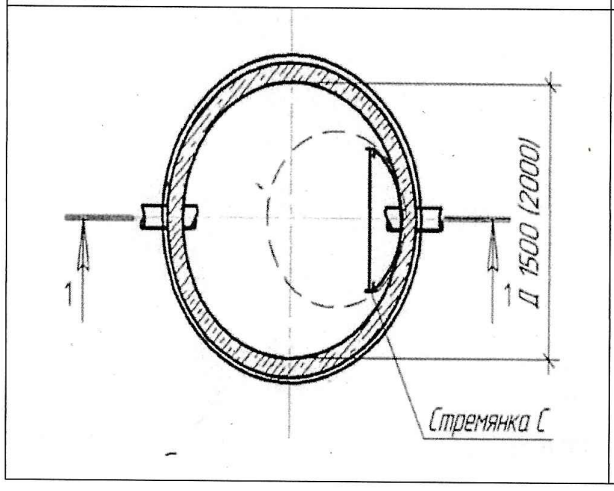

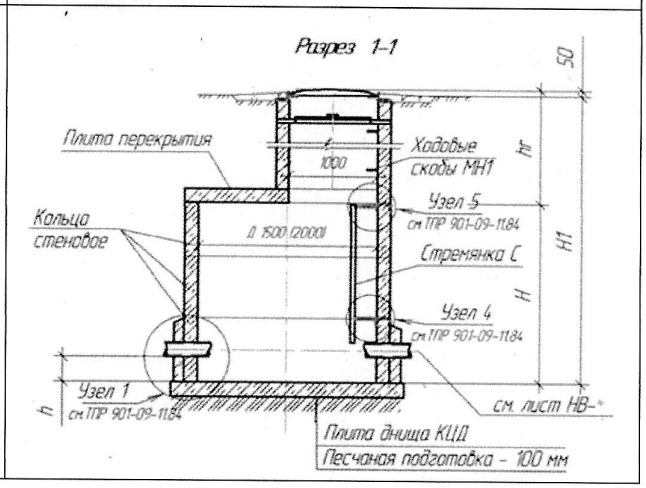

Спецификация водопроводных колодцев:

№	Наименование	материалы	Диаметр(мм)размеры	Примечание	
				с. Смирнова	Водовод
1	Смотровой колодец	Из сборного ж/б В-15	2,0	40	7
2	Смотровой колодец	Из сборного ж/б В-15	1,5	177	
3	Распределительный колодец	Из сборного ж/б В-15	1,5	423	
всего				**640**	**7**

Схема привязки колодца к постоянным точкам-ориентирам (согласно приложения 6)

Прилагается исполнительные схемы:

1. Исполнительная схема Водовода,
2. Исполнительная схема Распределительной сети.

Заказчик _____Бутяева Ольга Александровна_____

фамилия, имя, отчество (при наличии), подпись руководителя М.П.

Авторский надзор____Жолдасов Нуралы Диханович_____

фамилия, имя, отчество (при наличии), подпись эксперта М.П.