Республика Казахстан
ТОО "Проект - ПГС"

ГСЛ №23017181

Рабочий проект

Капитальный ремонт здания сельского клуба по адресу: Актюбинская обл., Айтекебинский район, село Тымабулак, ул. Бейбитшилик, строение 7А

Раздел ОВ (Отопление и вентиляция)

Директор ТОО"Проект-ПГС": Бисенов М.Н.

Главный инженер проекта: Испатыров А.Ж.

Отопление и вентиляция

г. Актобе - 2025 г.

ВЕДОМОСТЬ РАБОЧИХ ЧЕРТЕЖЕЙ ОСНОВНОГО КОМПЛЕКТА

Лист	Наименование	Примечание
1	Общие данные.	
2	План помещения отопления.	
3	Схемы системы отопления.	
4	Принципиальная схема котельной.	

ВЕДОМОСТЬ ОСНОВНЫХ КОМПЛЕКТОВ РАБОЧИХ ЧЕРТЕЖЕЙ

Обозначение	Наименование	Примечание
АС	Архитектурно-строительные решения	
ОВ	Отопление и вентиляция.	
ВК	Водопровод и канализация.	
ЭЛ	Электрическое освещение и силовое электрооборудование	

ОСНОВНЫЕ ПОКАЗАТЕЛИ ПО РАБОЧИМ ЧЕРТЕЖАМ МАРКИ ОВ

Наименование здания (сооружения), помещения	Объем, $м^3$	Периоды года при tн, °С	Расход теплоты, Вт/(Ккал/ч)				Расход холода, Вт	Установленная мощность электродвигателей, кВт
			на отопление	на вентиляцию	на горячее водоснабжение	общий		
Клуб	906	-29,9	30200 / (25972)	——	12500 / (10750)	42700 / (36722)		

Настоящий проект выполнен в соотвествии с нормами и правилами / в том числе по взрыво - пожарной безопасности/ действующими на территории республики Казахстан.

Главный инженер проекта _____ Испатыров А.

ОБЩИЕ ДАННЫЕ

Проект отопления и вентиляции жилого дома разработан в соответствии СН РК 4.02-01-2011 "Отопление,вентиляция и кондиционирование воздуха",СП РК 4.02-101-2012 "Отопление,вентиляция и кондиционирование воздуха".

Источник теплоснабжения существующий отопительно-водогрейный напольный, стальной котел с мощностью 100кВт. Система отопления водяное, закрытого типа. Трубопроводы системы отопления сделаны из полипропиленовых труб PPR (PN 20) Ф20х3,0 мм-Ф25х3,0 мм ГОСТ 3262-75. В качестве нагревательных приборов приняты алюминиевые радиаторы высотой 500мм , с теплоотдачей 1 секции 210 Вт. Все трубопроводы в неотапливаемых зонах изолируются негорючими материалами. Демонтаж существующих трубопроводов и запорно-регулирующей арматуры системы отопления выполнено согласно чертежам проекта.

ВЕДОМОСТЬ ССЫЛОЧНЫХ И ПРИЛАГАЕМЫХ ДОКУМЕНТОВ

Обозначение	Наименование	Примечание
	Ссылочные документы	
4.904-69	Детали креплений санитарно-технических приборов и трубопроводов	
	Прилагаемые документы	
-ОВ.С	Спецификация оборудования	1 лист

Изм.	Кол.уч.	Лист	№док.	Подпись	Изм.	ОВ		
						Капитальный ремонт здания сельского клуба по адресу: Актюбинская обл., Айтекебинский район, село Тымабулак, ул. Бейбитшилик, строение 7А		
Разработал		Абдиразак. К			2025	Клуб	Стадия	Лист	Листов
Проверил		Бисенов М			2025		РП	1	4
ГИП		Бисенов М			2025				
Н.контр.		Испатыров А			2025	Общие данные	ТОО "Проект-ПГС" г. Актобе - 2025г.		

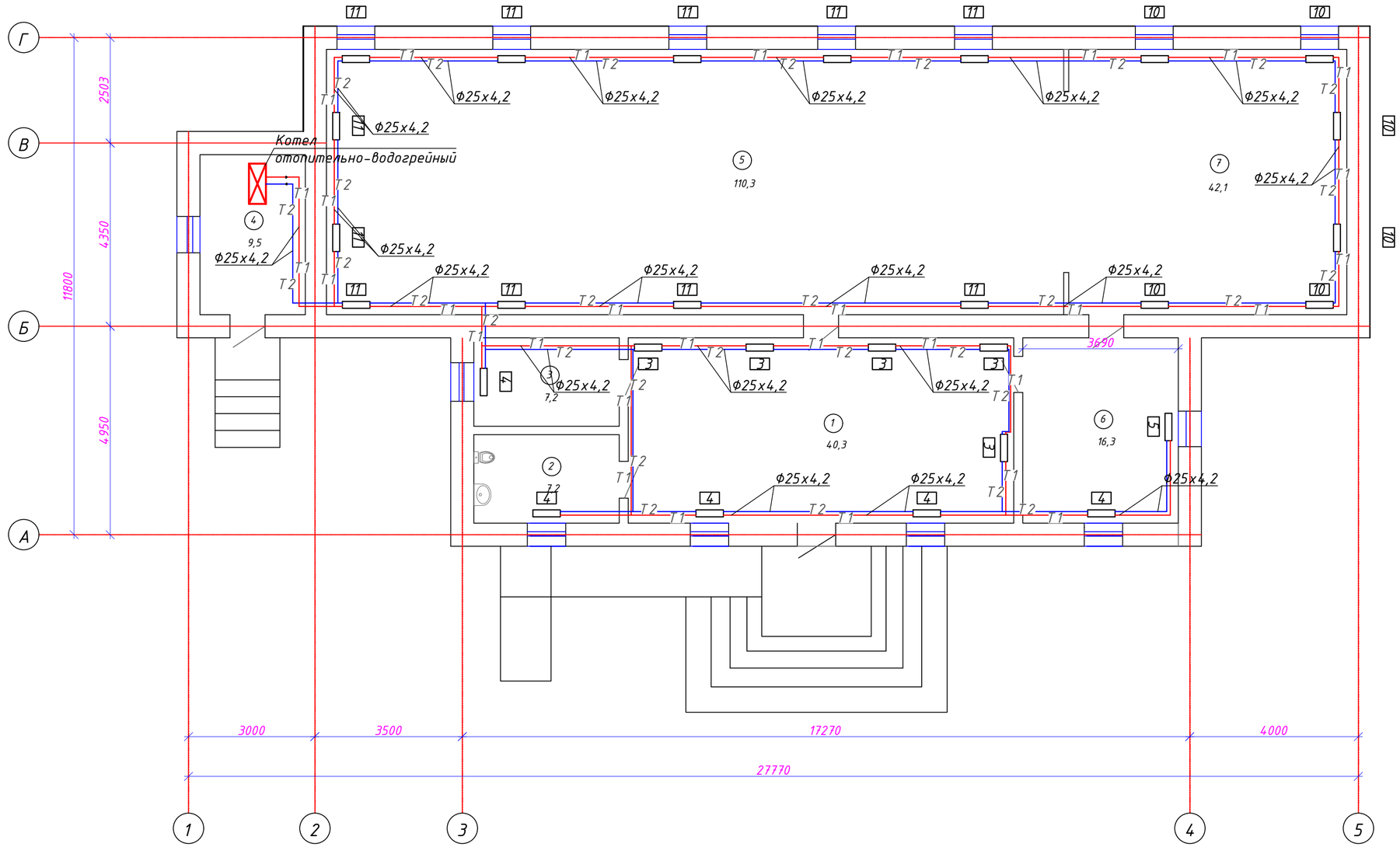

Экспликация помещений

Номер поме-щения	Наименование	Площадь, м2
1	Коридор	40,3
2	Библиотека	7,2
3	Кабинет	7,2
4	Котельная	9,5
5	Зал	110,3
6	Гардероб	16,3
7	Сцена	42,1
	Итого:	233,0

Изм.	Кол.уч.	Лист	№док.	Подпись	Изм.	ОВ		
						Капитальный ремонт здания сельского клуба по адресу: Актюбинская обл., Айтекебинский район, село Тымабулак, ул. Бейбитшилик, строение 7А		
Разработал		Абдиразак. К			2025	Клуб	Стадия	Лист	Листов
Проверил		Бисенов М.			2025		РП	2	
ГИП		Бисенов М.			2025				
Н.контр.		Испатыров А.			2025	План помещения отопления	ТОО "Проект-ПГС" г. Актобе – 2025г.		

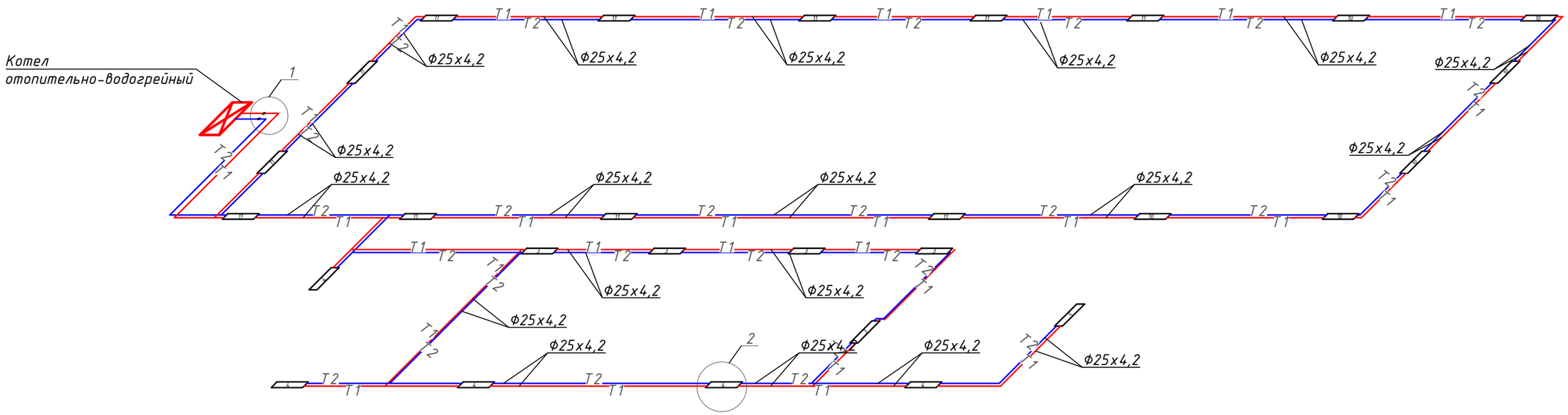

Узел 2

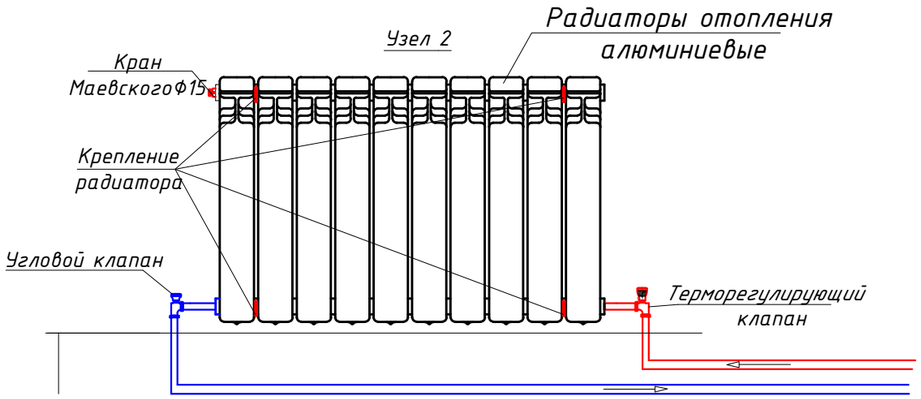

Узел 1

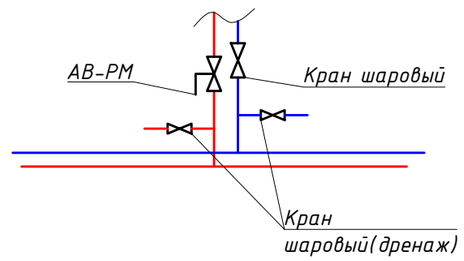

						ОВ		
						Капитальный ремонт здания сельского клуба по адресу: Актюбинская обл., Айтекебинский район, село Тымабулак, ул. Бейбитшилик, строение 7А		
Изм.	Кол.уч.	Лист	№док.	Подпись	Изм.			
Разработал		Абдиразак. К			2025	Клуб	Стадия	Лист	Листов
Проверил		Бисенов М			2025		РП	3	
ГИП		Бисенов М			2025				
Н.контр.		Испатыров А			2025	Схема системы отопления	ТОО "Проект-ПГС" г. Актобе - 2025г.		

Взам. инв.N

Подпись и дата

Инв.N подл.

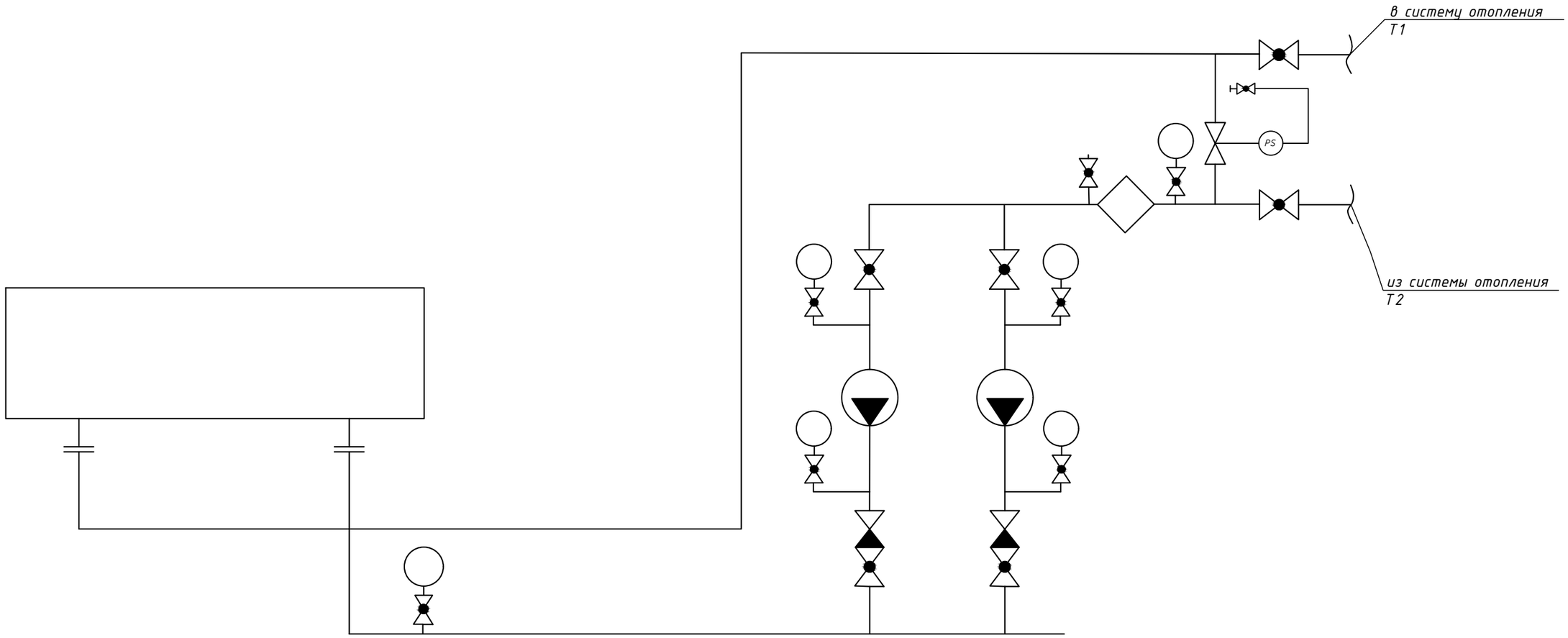

Условные обозначения

Подающий трубопровод	Т1
Обратный трубопровод	Т2
Трубопровод холодной воды	В
Трубопровод горячего водоснабжения	Т3
Циркуляционный трубопровод горячего водоснабжения	Т4
Кран шаровый	
Балансировочный клапан	

Изм.	Кол.уч.	Лист	№док.	Подпись	Изм.	ОВ		
						Капитальный ремонт здания сельского клуба по адресу: Актюбинская обл., Айтекебинский район, село Тымабулак, ул. Бейбитшилик, строение 7А		
Разработал		Абдиразак. К			2025	Клуб	Стадия	Лист	Листов
Проверил		Бисенов М			2025		РП	4	
ГИП		Бисенов М			2025				
Н.контр.		Испатыров А			2025	Принципиальная схема котельной	ТОО "Проект-ПГС" г. Актобе - 2025г.		

Взам. инв.N

Подпись и дата

Инв.N подл.

Позиция	Наименование и техническая характеристика	Тип, марка, обозначение документа, опросного листа	Код оборудования, изделия, материала	Завод-изготовитель	Единица измерения	Количество	Масса единицы, кг	Примечание
	Отопления							
1	Труба напорная из полипропилена PP-R армированная SDR 6 PN 20 Ф25х4,2	ГОСТ 3262-75*	241-205-2201		м	225		
2	Котел отопительно-водогрейный	ГОСТ 30735-2001	513-104-0105		шт	1		существующий
3	Циркуляционный насос Grundfos Alpha2 25-60		511-402-0100		шт	1		существующий
4	Клапан запорный радиаторный Tmax 120°С, PN 10, угловой с резьбой R 1/2" Ду15	ГОСТ 30815-2002	245-510-0301		шт	28		
5	Кран шаровый стальной приварной, стандартнопроходной, для воды, пара, нефтепродуктов,Т до +200°С, PN 25 Ду 15	ГОСТ 21345-2005	242-202-0301		шт	12		
6	Термометр bimetal диапазон 0...120 °С, Ø63 мм	ГОСТ 28498-90	245-713-0201		шт	2		существующий
7	Манометр механический (стрелочный) диапазон давления - от 0 до 6 бар класс точности не хуже 1.5	ГОСТ 2405-88	245-701-0101		к-т	1		существующий
8	Радиаторы высотой 500мм , с теплоотдачей 1 секции 210 Вт		245-102-0113		сек. / кВт.	221 / 46,41		

Взам. инв. №

Подп. и дата

Инв. № подл.

Изм.	Кол.уч.	Лист	№док.	Подпись	Изм.			
Разработал		Абдиразак. К			2025	ОВ		
Проверил		Бисенов М.			2025	Капитальный ремонт здания сельского клуба по адресу: Актюбинская обл., Айтекебинский район, село Тымабулак, ул. Бейбитшилик, строение 7А		
ГИП		Бисенов М.			2025	Клуб	Стадия: РП	Лист: 1 / Листов: 1
Н.контр.		Испатыров А			2025	Спецификация	ТОО "Проект-ПГС" г. Актобе - 2025г.	