Утвержден приказом
Министра по инвестициям и развитию
Республики Казахстан
от 24 апреля 2017 года № 234
форма

Акт приемки объекта в эксплуатацию

"23" 11 2023 года

Заказчик **ГУ «Отдел строительства, архитектуры и градостроительства акимата города Аркалык, исполняющий обязанности руководителя Абдибеков Умиржан Кенжебекович, БИН 100 140 005 906, телефон 8(7143)07-63-98, Костанайская область, г.Аркалык, проспект Абая, 29**

фамилия, имя, отчество (при его наличии) ИИН, телефон – для физических лиц, наименование организации – для юридических лиц, БИН, телефон, почтовый индекс, область, город, район, населенный пункт, наименование улицы, номер дома/здания (стационарного помещения)

на основании:

Декларации о соответствии (прилагается) **«23» 11 2023 года, Товарищество с ограниченной ответственностью «Мелиоратор», генеральный директор Нарбаев Еркебулан Еликбаевич, БИН 000 340 001 900, тел. 8(7242)21-60-92, город Кызылорда, поселок Тасбугет улица Мустафа Шокая 18**,

дата подписания декларации, наименование подрядной (генподрядной) организации, фамилия, имя, отчество (при его наличии) руководителя, юридический адрес, БИН, телефон

Заключения о качестве строительно-монтажных работ (прилагается) **«23» 11 2023 года, Товарищество с ограниченной ответственностью «Актаустройэксперт», руководитель Имангалиев Азамат Казбекович, эксперт Чирков Александр Прокофьевич KZ22VJE00029580 от 01.08.2012г. БИН 021 140 003 456, тел. 8(7017)78-76-37, город Астана, район НҰРА, улица Кайым Мухамеджанов, здание 5**,

дата подписания заключения, наименование организации, фамилия, имя, отчество (при его наличии) экспертов технического надзора, № и дата получения аттестатов, БИН, телефон

Заключения о соответствии выполненных работ проекту (прилагается) надзор **«23» 11 2023 года, Товарищество с ограниченной ответственностью КБ «МунайГазИнжиниринг», руководитель Кусбаева Кулпаршин Кунпебаевна, Туралиев Абдигаппар Майланович БИН 090 940 009 190, тел. 8(7242)20-01-10, Кызылординская область, город Кызылорда, микрорайон Саулет-12,2А**,

дата подписания заключения, наименование организации, фамилия, имя, отчество (при его наличии) экспертов авторского надзора, № и дата получения аттестатов, БИН, телефон

произведя осмотр готовности предъявленного подрядчиком (генеральным подрядчиком) к приемке в эксплуатацию объекта:

« Реконструкция тепловых сетей в городе Аркалык. I Очередь », уровень ответственности объекта – II (нормальный),

наименование объекта, вид строительства (новое, расширение, реконструкция, техническое перевооружение, модернизация, капитальный ремонт), уровень ответственности, техническая и технологическая сложность объекта

по адресу **Костанайская область, город Аркалык**,

(область, район, населенный пункт, микрорайон, квартал, улица, номер дома (корпуса)

проверив комплектность исполнительной технической документации, в том числе посредством электронного модуля исполнительной технической документации "__"_____20__ года, дата ознакомления подтверждает что:

1. Строительство объекта осуществлено на основании:

1) правоустанавливающего документа на земельный участок

№25 от "07" октября 2022 года, протокол заседания городской комиссии по предоставлению земельного участка площадью 11,6241га на праве постоянного землепользования, для реконструкции эксплуатация и обслуживание);

документ, подтверждающий наступление юридических фактов (юридических составов), на основании которых возникают, изменяются или прекращаются права на земельный участок, в том числе договоры, решения судов, правовые акты исполнительных органов, свидетельство о праве на наследство, передаточный акт или разделительный баланс при реорганизации негосударственных юридических лиц, владеющих земельным участком на праве собственности или выкупивших право временного возмездного землепользования (аренды).

Решение №72 от 06.02.2023 года о предоставлени соответствующего права на землю выдана аппаратом акима города Аркалык Костанайской области;

либо решения о реконструкции (перепланировке, переоборудовании) помещений (отдельных частей) существующих зданий от "___"_____20___года №____; наименование органа вынесшего решение

2) талона о приеме уведомления о начале строительно-монтажных работ

Государственное учреждение «Управление государственного архитектурно - строительного контроля акимата Костанайской области» № KZ 35 REA 00330136 от 04.05.2023 год

наименование органа принявшего уведомление, дата и № принятия талона

3) проекта (проектно-сметной документации)

Товарищество с ограниченной ответственностью КБ «МунайГазИнжиниринг», заказ № 64-22

наименование проектной организации, номер проекта утвержденного(й)

№ 64-22 «29» декабря 2022 года ГУ «Отдел строительства и градостроительства акимата города Аркалык»;

дата и номер проекта, наименование организации утвердившей (переутвердившей) проект и дата утверждения

2. Строительно-монтажные работы осуществлены в сроки:

начало работ **«04» мая 2023года** ;

месяц, год

окончание работ **«22» ноября 2023года** ;

месяц, год

при продолжительности строительства, 11 месяцев:

по норме или по проекту организации строительства **11** месяцев;

фактически 7 месяцев;

3. Объект (комплекс) имеет следующие основные технико-экономические показатели (мощность, производительность, производственная площадь, протяженность, вместимость, объем, пропускная способность, провозная способность, число рабочих мест и тому подобное, заполняется по всем объектам (кроме жилых домов) в единицах измерения соответственно целевой продукции или основным видам услуг):

Мощность, производительность и так далее	Единица измерения	По проекту		Фактически	
		общая (с учетом ранее принятых)	в том числе пускового комплекса или очереди	общая (с учетом ранее принятых)	в том числе пуско-вого ком-плекса или очереди
Протяженность участка тепловых сетей: 1 этап	км	3,323	3,323	2,852	2,852
Протяженность участка тепловых сетей: 2 этап	км	3,861	3,861	3,869	3,869
Общая протяженоость	км	7,184	7,184	6,721	6,721
Камеры	шт	17	17	14	14
Колодца	шт	12	12	-	-

4. Технологические и архитектурно-строительные решения по объекту характеризуются следующими данными **Строительством предусмотрено реконструкция тепловых сетей г.Аркалык предварительно изолированными трубами с оснащением системой оперативного дистанционного контроля (СОДК). Данным проектом предусмотрена первая очередь (1 и 2 этап). Прокладка трубопроводов надземная и подземная в непроходных сборных каналах на**

скользящих опорах с использованием изготовленных в заводских условиях с индустриальной тепловой изоляцией из ППУ-ПЭ и ППУ-ОЦ (пенополиуретана) с системой ОДК. Схема тепловых сетей двухтрубная, система теплоснабжения-открытая. Теплоноситель – горячая вода с параметрами 90-70°.

1 этап приняты трубы Ø325х7мм=369,0м, Ø273х7мм=322,0м, Ø219х6мм=522,0м, Ø159х4,5мм=1632,0м, Ø133х4мм=678,0, Ø108х4мм=1186м, Ø89х6мм=962,0м, Ø76х3мм=24,0м, Ø38х3мм=8,0м, общая длина труб = 5 703,0м, протяженностью – 2 852метров

2 этап приняты трубы Ø325х7мм=524,2м, Ø273х7мм=593,0м, Ø219х6мм=315,2м, Ø159х4,5мм=1308,0м, Ø133х4мм=2060,6м, Ø108х4мм=2186,0м, Ø89х4мм=403,2м, Ø76х3мм=193,6м, Ø57х3мм=91,0м, Ø45х3мм=45,0м, Ø32х3мм=19,0м, общая длина труб = 7 738,8м, протяженностью – 3 869,4метров

Восстановление асфальтового покрытия дороги толщиной 10см (крупнозернистый 6см+мелкозернистый 4см)=2136,66м2 (1-этап=1056,9м2, 2-этап=1082,76м2), восстановление тротуара толщиной 4см мелкозернистого асфальта 81,36м2.

краткие технические характеристики по особенностям его размещения, по основным материалам и конструкциям, инженерному и технологическому оборудованию

5. На объекте установлено предусмотренное проектом оборудование в количестве согласно актам о его приемке после индивидуального испытания и комплексного опробования;

6. Наружные инженерные коммуникации (холодное и горячее водоснабжение, канализация, теплоснабжение, газоснабжение, электроснабжение и связь) обеспечивают нормальную эксплуатацию объекта (здания, сооружения, помещения) и приняты городскими эксплуатационными организациями;

7. Сметная стоимость по утвержденному проекту (проектной-сметной документации):

всего **3 289 328,458** тысяч тенге, в том числе строительно-монтажных работ **2 908 696,406** тенге, оборудования, инструмента и инвентаря **28 204,003** тысяч тенге;

Договорная стоимость всего **3 124 862,035** тысяч тенге, в том числе строительно-монтажных работ **2 596 572,339** тенге, оборудования, инструмента и инвентаря **26 139,020** тысяч тенге;

8. Сметная стоимость основных фондов, принимаемых в эксплуатацию **2 983 509,94960** тысяч тенге, в том числе строительно-монтажных работ **2 971 718,49259** тенге, оборудования, инструмента и инвентаря **11 791,45701** тысяч тенге;

9. Доля местного содержания предусмотрена в проектно-сметной документации 100 % и фактически применено % (на объектах, финансируемых за счет государственных инвестиций и средств квазигосударственного сектора);

10. Класс энергоэффективности здания _____;

11. Объект построен в соответствии с утвержденным проектом (проектно-сметной документацией) и требованиями государственных нормативных документов в области архитектуры, градостроительства и строительства.

РЕШИЛ **« Реконструкция тепловых сетей в городе Аркалык. I Очередь »**

наименование объекта (комплекса)

принять в эксплуатацию.

Заказчик _____ **Аблибеков Умиржан Кенжебекович**.

фамилия, имя, отчество (при его наличии), подпись руководителя Место печати (при наличии)

Технический надзор:

1) **аттестованный(-ые) эксперт (-ы)** _____ **Чирков Александр Прокофьевич KZ22VJE00029580 от 01.08.2012г.**.

(фамилия, имя, отчество (при его наличии) эксперта, специализация аттестата, подпись, дата Место печати (при наличии)

2) **аккредитованная организация: «Актаустройэксперт», Руководитель Имангалиев А.К.** _____

(наименование организации) имеющей в своем составе аттестованного (-ых) эксперта (-ов), фамилия, имя, отчество (при его наличии) руководителя, подпись, дата Место печати (при наличии)

Авторский надзор:

1) **разработчик проекта Товарищество с ограниченной ответственностью КБ «МунайГазИнжиниринг»** _____ **Кусбаева К.К.**

(наименование организации, фамилия, имя, отчество (при его наличии), должность), подпись, дата Место печати (при наличии)

2) **организация: Товарищество с ограниченной ответственностью ТОО КБ «МунайГазИнжиниринг»** _____ **Кусбаева К.К.**

(наименование организации, фамилия, имя, отчество (при его наличии), должность), подпись, дата Место печати (при наличии)

3) **Аттестованный (-ые) эксперт (-ы): Туралиев Абдигаппар Майланович, приказ № 11/23 от 26.04.2023 г.** _____

(фамилия, имя, отчество (при его наличии) подпись эксперта, специализация аттестата) подпись, дата Место печати (при наличии)

Подрядчик (генеральный подрядчик):

_____ **Генеральный директор Нарбаев Еркебулан Еликбаевич**

фамилия, имя, отчество (при наличии) руководителя Место печати (при наличии)

Приложение 14 к акту приемки
объекта в эксплуатацию
форма

Технические характеристики объекта (тепловая трасса)

№ п/п	Наименование	Единицы измерения	Количество, протяженность	Примечание
1	Протяженность тепловой трассы	м	6 720,9	
	Протяженность воздушной прокладки:	м	3 663,6	
	1) на эстакадах	м		
	2) на опорах	м	3 663,6	
	Количество опор	шт	517	
	Протяженность подземной прокладки:	м	3 057,3	
	1) в проходных каналах	м		
	2) в полупроходных каналах	м		
	3) бесканальная прокладка	м	3 057,3	
2	Количество колодцев (камер)	шт	14	
3	Количество компенсаторов	шт	100	
	Ø76x3,0	шт	2	
	Ø89x4,0	шт	6	
	Ø108x4,0	шт	22	
	Ø133x4,0	шт	28	
	Ø159x4,5	шт	26	
	Ø219x6,0	шт	6	
	Ø273x7,0	шт	4	
	Ø325x7,0	шт	6	

4	Количество вводов	шт	58	
5	Количество задвижек	шт	286	
	Задвижка Ø300, 30с41нж	шт	4	
	Задвижка Ø250, 30с41нж	шт	2	
	Задвижка Ø200, 30с41нж	шт	2	
	Задвижка Ø150, 30с41нж	шт	30	
	Задвижка Ø125, 30с41нж	шт	14	
	Задвижка Ø100, 30с41нж	шт	34	
	Задвижка Ø100, 30ч6бр	шт	4	
	Задвижка Ø80, 30с41нж	шт	52	
	Задвижка Ø80, 30ч6бр	шт	4	
	Задвижка Ø50, 30с41нж	шт	8	
	Вентиль Ø50, 15кч19п2	шт	22	
	Задвижка Ø50, 30ч6бр	шт	8	
	Вентиль Ø40, 15кч19п2	шт	86	
	Вентиль Ø25, 15кч19п2	шт	12	
	Вентиль Ø40, 15с65нж	шт	2	
	Вентиль Ø25, 15с65нж	шт	2	

Горизонтальный разрез камеры	Вертикальный разрез камеры
Масштаб 1:50	Масштаб 1:50
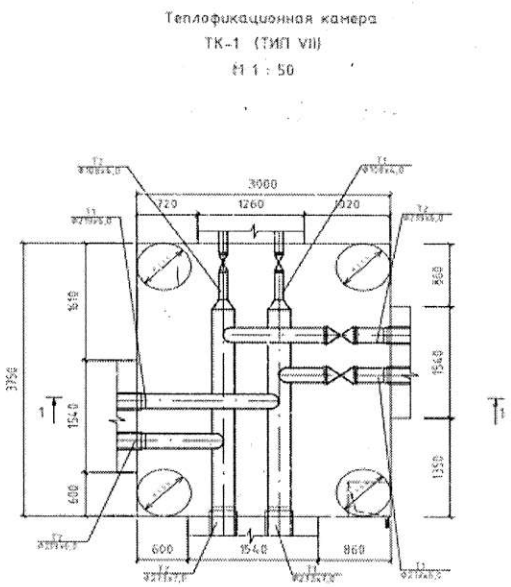	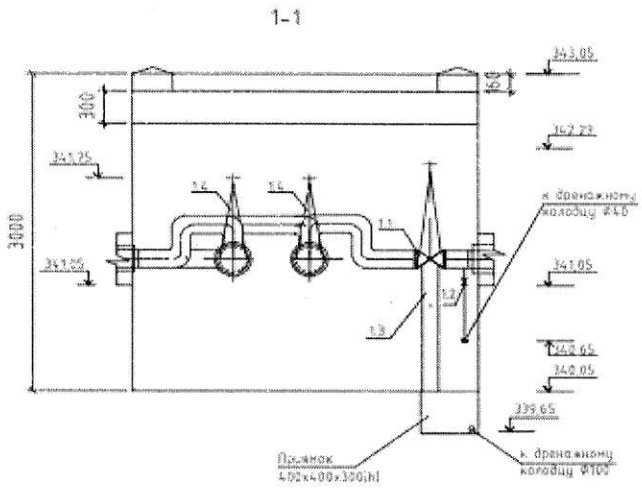

Горизонтальный разрез камеры	Вертикальный разрез камеры
Масштаб 1:50	Масштаб 1:50

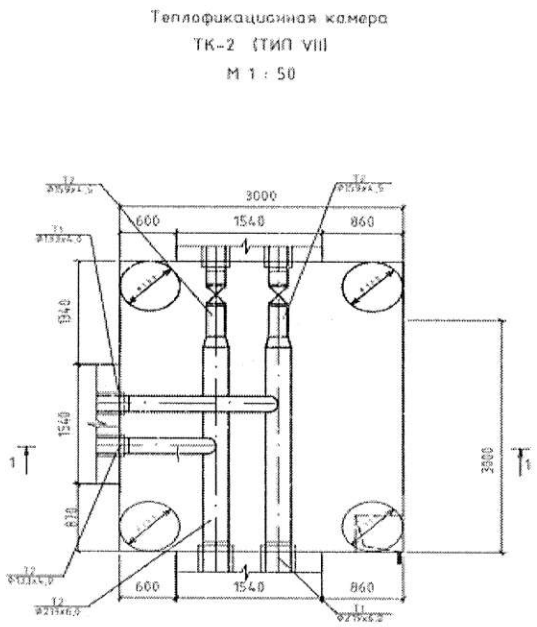

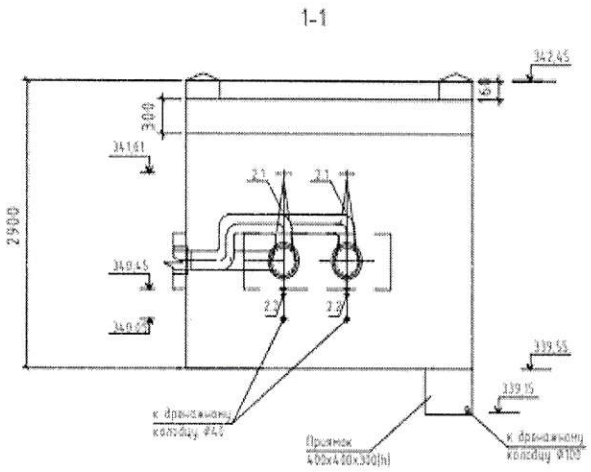

Горизонтальный разрез камеры	Вертикальный разрез камеры
Масштаб 1:50	Масштаб 1:50

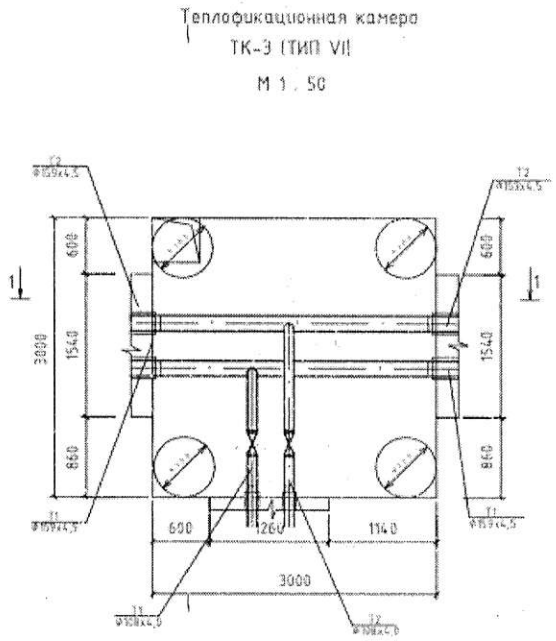

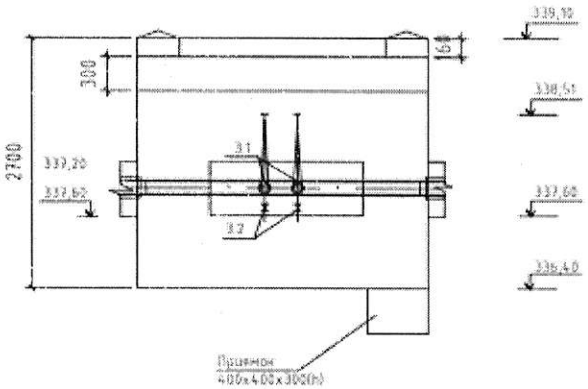

Горизонтальный разрез камеры	Вертикальный разрез камеры
Масштаб 1:50	Масштаб 1:50
Теплофикационная камера ТК-4 (ТИП VI) М 1 : 50 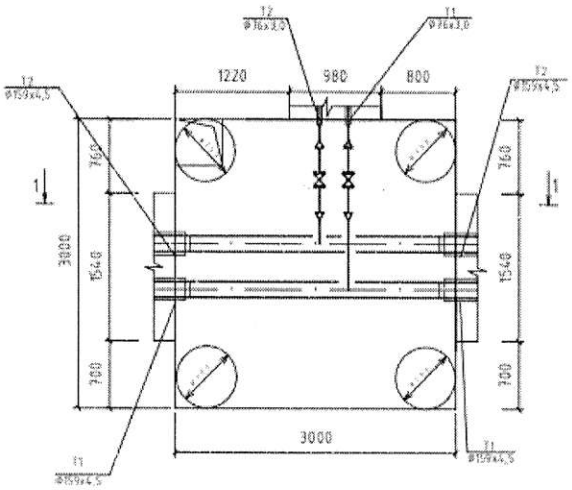	1-1 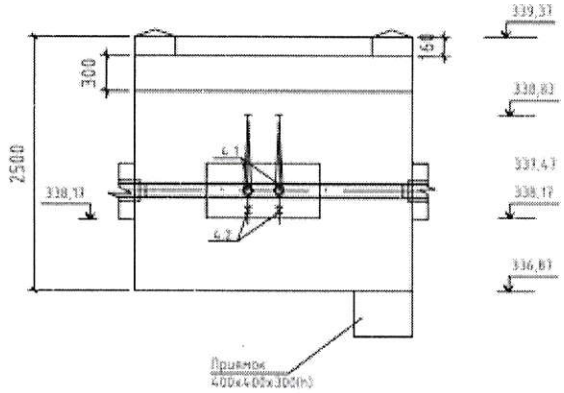

Горизонтальный разрез камеры	Вертикальный разрез камеры
Масштаб 1:50	Масштаб 1:50
Теплофикационная камера ТК-11 (ТИП VI) М 1 : 50 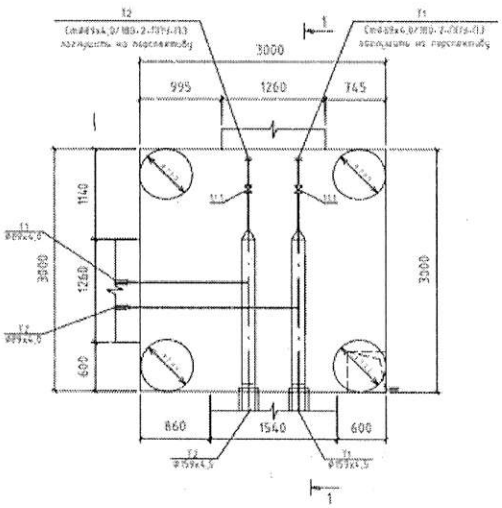	1-1 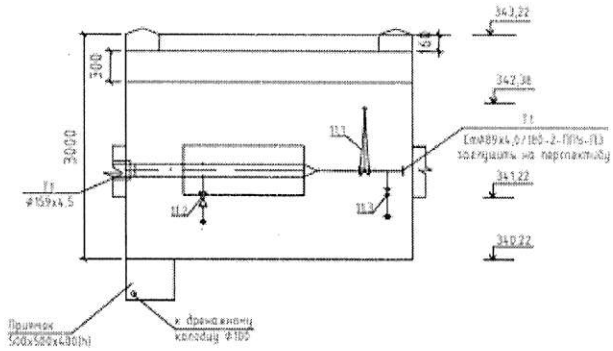

Горизонтальный разрез камеры	Вертикальный разрез камеры
Масштаб 1:50	Масштаб 1:50
Теплофикационная камера ТК-7 (ТИП IV) М 1 : 50 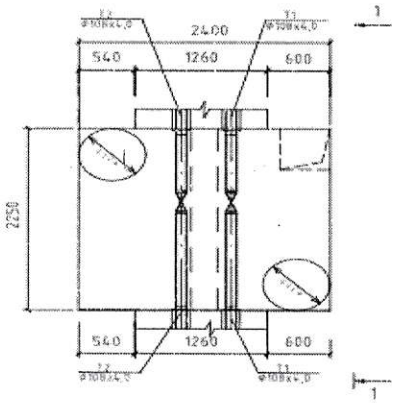 	1-1 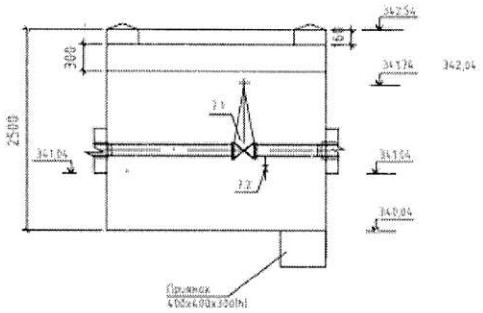

Горизонтальный разрез камеры	Вертикальный разрез камеры
Масштаб 1:50	Масштаб 1:50
Теплофикационная камера ТК-8 (ТИП IV) М 1 : 50 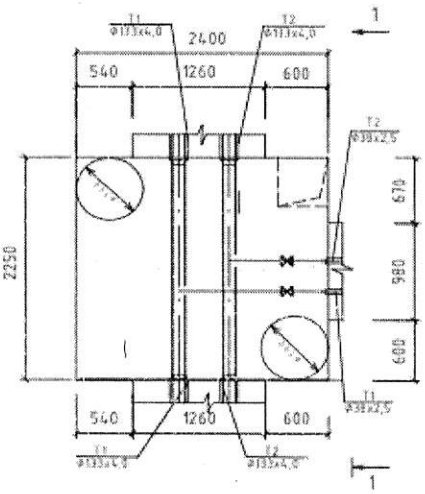 	1-1 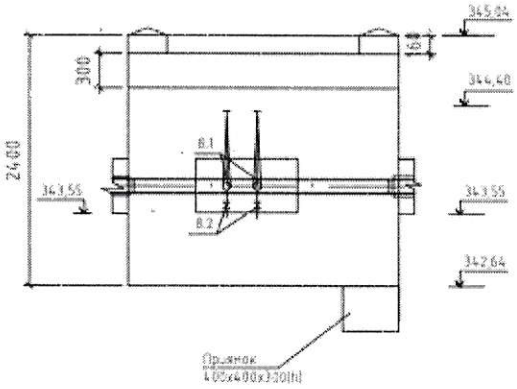

Горизонтальный разрез камеры	Вертикальный разрез камеры
Масштаб 1:50	Масштаб 1:50
Теплофикационная камера ТК-9 (ТИП VI) М 1 : 50 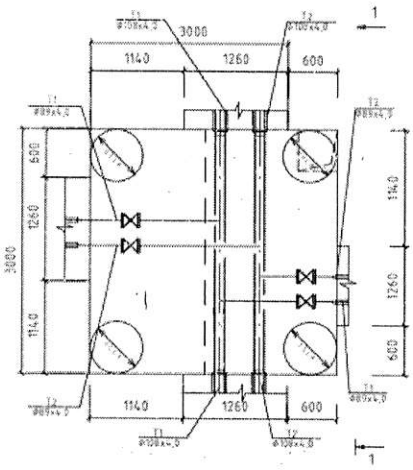	1-1 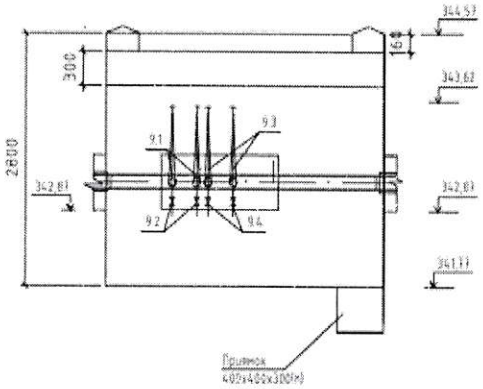

1-этап

№ п/п	Наименование	Марка	Материал	Диаметр (мм) (размеры)	Количество	Примечание
1	Камеры ТК-1;2	Тип VII	монолитный	3000х3750мм	2	
2	Камеры ТК-3;4;11	Тип VI	монолитный	3000х3000мм	3	
3	Камеры ТК-7;8;9	Тип IV	монолитный	2400х2250мм	3	

Горизонтальный разрез камеры	Вертикальный разрез камеры
Масштаб 1:50	Масштаб 1:50
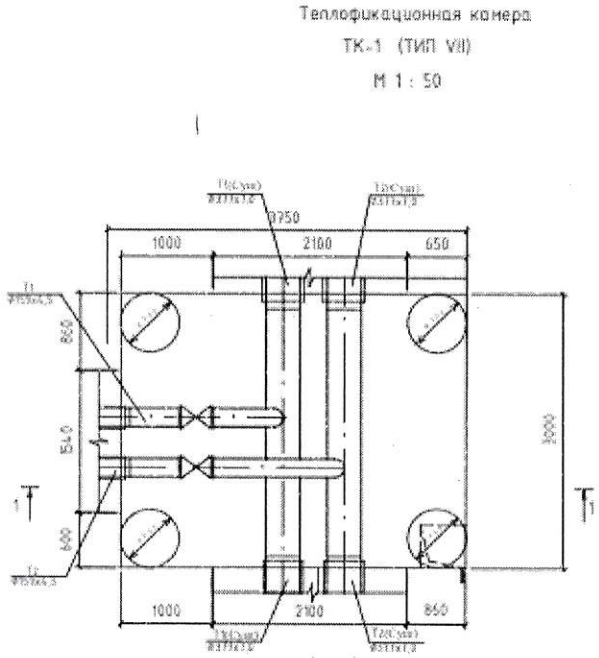	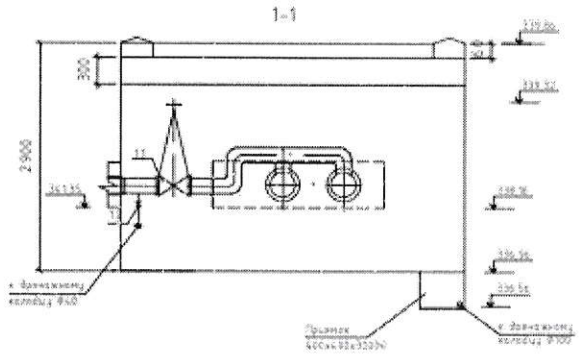

Горизонтальный разрез камеры	Вертикальный разрез камеры
Масштаб 1:50	Масштаб 1:50
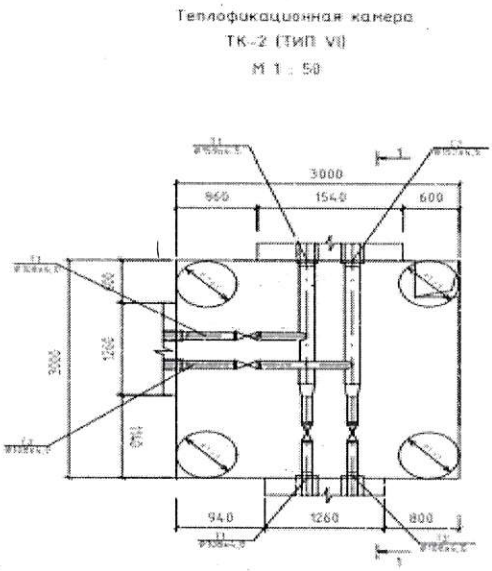	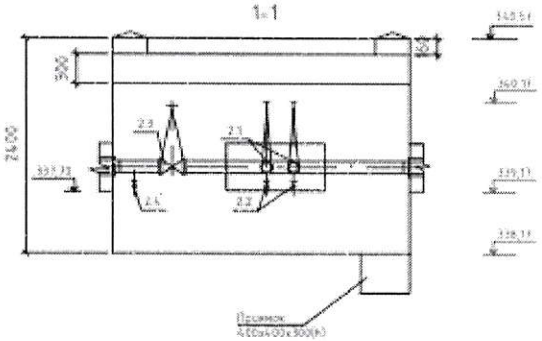

Горизонтальный разрез камеры	Вертикальный разрез камеры
Масштаб 1:50	Масштаб 1:50
Теплофикационная камера ТК-4 (ТИП VI) М 1 : 50 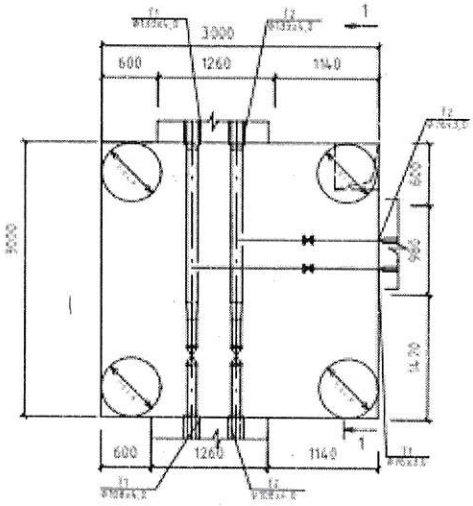	1-1 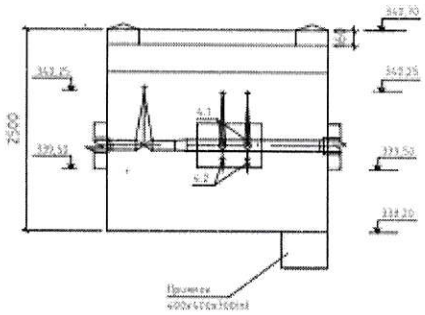

Горизонтальный разрез камеры	Вертикальный разрез камеры
Масштаб 1:50	Масштаб 1:50
Теплофикационная камера ТК-5 (ТИП VII) М 1 : 50 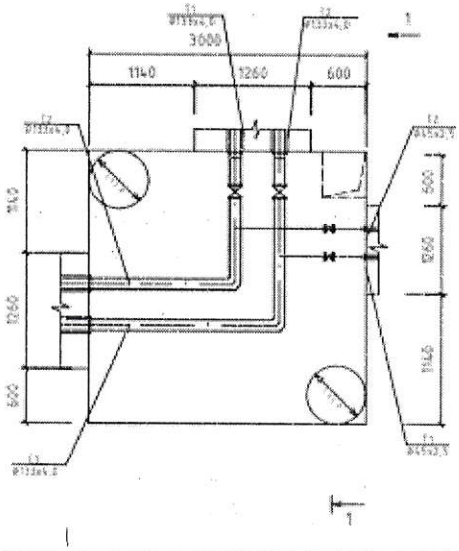	1-1 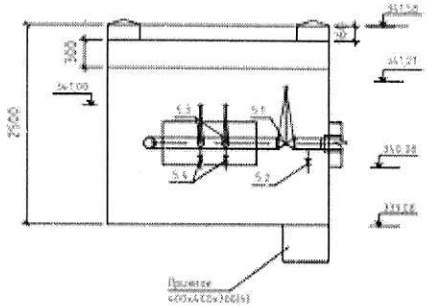

Горизонтальный разрез камеры	Вертикальный разрез камеры
Масштаб 1:50	Масштаб 1:50
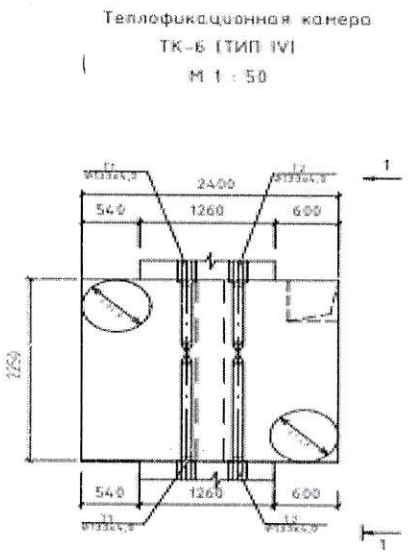	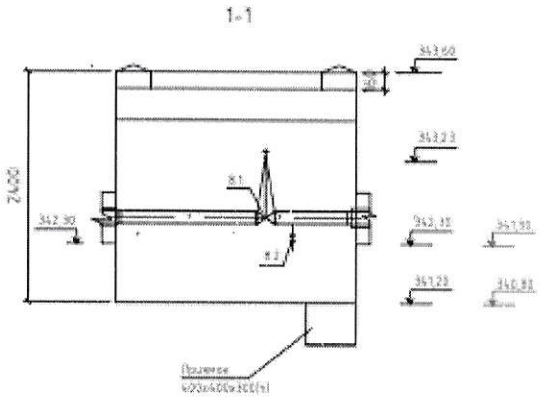

Горизонтальный разрез камеры	Вертикальный разрез камеры
Масштаб 1:50	Масштаб 1:50
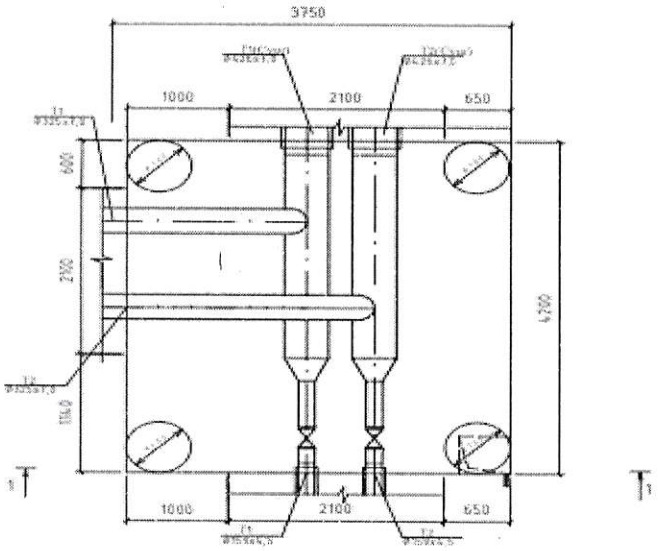	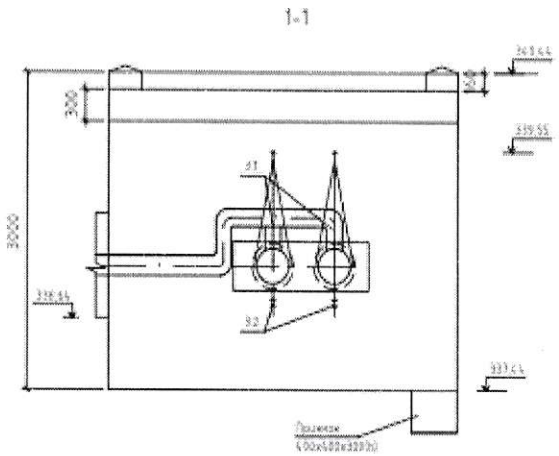

2-этап

№ п/п	Наименование	Марка	Материал	Диаметр (мм) (размеры)	Количество	Примечание
1	Камеры ТК-1	Тип VII	монолитный	3000х3750мм	1	
2	Камеры ТК-2;4;5	Тип VI	монолитный	3000х3000мм	3	
4	Камеры ТК-6	Тип IV	монолитный	2400х2250мм	1	
4	Камеры ТК-3	Тип IX	монолитный	2100х3750мм	1	

Заказчик _____ **Абдибеков Умиржан Кенжебекович**

фамилия, имя, отчество (при его наличии), подпись руководителя

Место печати (при наличии)

Авторский надзор _____ **Туралиев Абдигаппар Майланович**

фамилия, имя, отчество (при его наличии), подпись эксперта

Место печати (при наличии)