Республика Казахстан, Атырауская область,
Жылыойский район, г.Кульсары

ТОО "Эко АС проект"

РАБОЧИЙ ПРОЕКТ №26-2025 ГСН

Строительство сквера между ул. Ә. Дүйсенбеков и ул. Р. Қараманова в границе с парком Победы в г. Кульсары, Жылыойского района

Том 5. Наружный газопровод

Директоор **Хасанова А.С.**

ГИП **Хасанова А.С.**

г. Кульсары 2025 г.

Республика Казахстан, Атырауская область,
Жылыойский район, г.Кульсары

ТОО "Эко АС проект"

РАБОЧИЙ ПРОЕКТ №26-2025 ГСН

Строительство сквера между ул. Ә. Дүйсенбеков и ул. Р. Қараманова в границе с парком Победы в г. Кульсары, Жылыойского района

Наружный газопровод

Директор_____Хасанова А. С.

ГИП_____Хасанова А. С.

г. Кульсары 2025 г.

ВЕДОМОСТЬ ОСНОВНЫХ КОМПЛЕКТОВ РАБОЧИХ ЧЕРТЕЖЕЙ

Обозначение	Наименование	Примечание
26-2025 ГСН	Наружный газопровод	

ВЕДОМОСТЬ РАБОЧИХ ЧЕРТЕЖЕЙ ОСНОВНОГО КОМПЛЕКТА

Лист	Наименование	Примечание
1	Общие данные	2- листа
2	Ситуационный план	
3	План демонтажа М 1:500	
4	План монтажа М 1:500	
5	Аксонометрическая схема газопровода среднего давления	
6	Аксонометрическая схема газопровода низкого давления	
7-8	Продольный профиль газопровода среднего давления	
9-13	Продольный профиль газопровода низкого давления	
14	Устр-во контр. трубки Ф57мм под ковер с манжентами на футляре Ф315 мм	
15	Устр-во контр. трубки Ф57мм под ковер с манжентами на футляре Ф160 мм	
16	Устр-во контр. трубки Ф57мм под ковер с манжентами на футляре Ф110 мм	
17	Узел выхода газопровода из земли с переходом ПЭ/ст.. Общий вид	
18	Спецификация на выход газопровода из земли с переходом ПЭ/ст. Ф225/219мм	
19	Спецификация на выход газопровода из земли с переходом ПЭ/ст. Ф110/114мм	
20	Спецификация на выход газопровода из земли с переходом ПЭ/ст. Ф63/57мм	
21	Спецификация на выход газопровода из земли с переходом ПЭ/ст. Ф32/25мм	
22	Опознавательный знак	

Условные обозначения:
— Г1 — газопровод низкого давления
— Г2 — газопровод среднего давления

ВЕДОМОСТЬ ССЫЛОЧНЫХ И ПРИЛАГАЕМЫХ ДОКУМЕНТОВ

Обозначение	Наименование	Примечание
	Ссылочные	
СН РК 4.03–01–2011	Газораспределительные системы.	
СП РК 4.03–101–2013	Газораспределительные системы.	
от 18 сентября 2008 г. N o 172	Требования промышленной безопасности систем	
	распределения и потребления природных газов.	
серия 5.905-15	Оборудование, узлы и детали наружных газопроводов	
ГОСТ 6465-76*	Эмали ПФ-115. Технические условия.	
ГОСТ 25129-82	Грунтовка ГФ-021. Технические условия.	
СП 104-34-96	Свод правил по сооружению линейной части	
	газопроводов. Производство земляных работ.	
МСН 4.03-01-2003	Газораспределительные системы.	
	Прилагаемые	
26-2025 ГСН. СО	Спецификация материалов	3- листа
26-2025 ГСН. ВО	Ведомость объемов работ	1- лист
8353.15	Переход газопровода под проезжей частью автомобильных дорог	3- листа
8353.09	Установка полиэтиленового крана под люк на тротуарах и проезжей части городских парков	2- листа

Изм.	Кол.уч.	Лист	N док.	Подп.	Дата	26-2025 ГСН		
						Строительство сквера между ул. Ә. Дүйсенбеков и ул. Р. Қараманова в границе с парком Победы в г. Кульсары, Жылыойского района		
Разраб.		Юсупов				Наружный газопровод	стадия	лист	листов
Провер.		Сулейменова					РП	1	22
ГИП.		Хасанова							
Т.контр.						Общие данные	ТОО "Эко АС проект" 2025 г.		
Нач.отд.									
Н.контр.		Сулейменова							

Взам. инв. N | Подпись и дата | Инв. N подл.

Формат А3+А4

ОБЩИЕ УКАЗАНИЯ

Проект газоснабжения выполнен согласно техническим условиям № 98 от 31.07.2025 года выданных ТОО "Жылыойгаз" в соответствии требованиями МСН 4.03.01-2003, СН РК 4.03-01-2011 и СП РК 4.03-101-2013.

Уровень ответственности объекта - II (нормальный) технически несложный.

Настоящим проектом предусмотрено модернизация (перемещение надземного газопровода в подземный) газопровода на месте строительства сквера, в связи с преградой для будущего строительства.

Точка подключения №1 - стальной надземный газопровод среднего давления Ø159мм (начало трассы). Давление газопровода на месте врезки - до 0,3 МПа.

Точка подключения №2 - стальной надземный газопровод среднего давления Ø57мм.

Точка подключения №3 - стальной надземный газопровод среднего давления Ø57мм.

Точка подключения №4 - стальной надземный газопровод среднего давления Ø219мм.

Точка подключения №5 - стальной надземный газопровод низкого давления Ø159мм. Давление газопровода на месте врезки - до 0,005 МПа.

Точка подключения №6 - стальной надземный газопровод низкого давления Ø76мм.

Точка подключения №7 - стальной надземный газопровод низкого давления Ø32мм.

Точка подключения №8 - стальной надземный газопровод низкого давления Ø20мм.

Точка подключения №9 - стальной надземный газопровод низкого давления Ø25мм.

Точка подключения №10 - стальной надземный газопровод низкого давления Ø57мм.

Точка подключения №11 - стальной надземный газопровод низкого давления Ø114мм.

Точка подключения №12 - стальной надземный газопровод низкого давления Ø76мм.

Согласно СП РК 2.03-30-2017, сейсмическая опасность зоны строительства (по данным Приложения Б и карт сейсмического зонирования ОСЗ-2475 и ОСЗ-22475) составляет:

- по карте ОСЗ-2475 — 5 баллов,
- по карте ОСЗ-22475 — 6 баллов.

Инженерно-геологический разрез участка представлен грунтами II категории по сейсмическим свойствам.

Указанные параметры приняты в расчет при проектировании, с обеспечением нормативной сейсмостойкости всех элементов газопровода.

Газопроводы прокладываются в подземном исполнении из полиэтиленовых труб ПЭ100 SDR11 Ø225мм, Ø110мм, Ø75мм, Ø63мм и Ø32мм, и надземном исполнении из стальных прямошовных трубопроводов по ГОСТу 10704-91 Ø219мм, Ø114мм, Ø76мм, Ø219мм, Ø57мм, Ø25мм.

Соединение стальных трубы между собой и с соединительными деталями выполняется электродуговой сваркой в стык электродами Э42А по ГОСТ-9467-76. Сборка и контроль качества сварных соединений газопровода выполняется согласно СН РК 4.03-01-2011.

Надземные газопроводы и опоры после монтажа и испытания на плотность окрашиваются в два слоя эмали ПФ-115, по грунтовке ГФ-021 в соответствии с требованиями СП РК 2.01-101-2013 желтого цвета.

Согласно п.4.2 МСП 4.03-103-2005 толщина стенки полиэтиленовой трубы характеризуется стандартным размерным отношением номинального наружного диаметра DN к номинальной толщине стенки (SDR), который следует определять в зависимости от давления в газопроводе, марки полиэтилена и коэффициента запаса прочности. Полиэтиленовые трубы при толщине стенки труб не менее 5 мм соединяют между собой сваркой встык и деталями с закладными нагревателями, при толщине стенки менее 5 мм - только деталями с закладными нагревателями.

Сварка полиэтиленовых газопроводов осуществляется в стык и муфтами с закладными нагревателями. Отводы, переходы, тройники для подземного газопровода приняты по "Каталогу стыковых фитингов полиэтиленовых труб" марки ПЭ 100 SDR11 сварка их осуществляется встык.

Повороты линейной части газопровода в горизонтальной и вертикальной плоскостях выполняются полиэтиленовыми отводами или упругим изгибом с радиусом не менее 25 наружных диаметров трубы. Для определения местонахождения подземного газопровода на углах поворота трассы принадлежащих к газопроводу, а также на прямолинейных участках трассы (через 200-500 м) устанавливаются опознавательные знаки. На опознавательный знак наносятся данные о диаметре, давлении, глубине заложения газопровода, материале труб, расстоянии до газопровода, сооружения или характерной точки и другие сведения. В местах пересечения газопроводов с подземными коммуникациями сигнальная лента укладывается в два слоя и на 2 м в обе стороны от пересекаемого сооружения.

Сигнальная лента шириной не менее 0,2 м с несмываемой надписью: «Осторожно ГАЗ» предусмотрена на расстоянии 0,2 м от верха присыпанного полиэтиленового газопровода.

Контролю физическими методами подлежат стыки законченных строительством участков газопроводов, выполненных электродуговой и газовой сваркой (газопроводы из стальных труб), а также сваркой нагретым инструментом встык (газопроводы из полиэтиленовых труб).

Допускается уменьшать количество контролируемых стыков полиэтиленовых газопроводов, сваренных с использованием сварочной техники средней степени автоматизации на 60%, высокой степени автоматизации - на 80%.

Обязательному контролю физическими методами не подлежат стыки полиэтиленовых газопроводов, выполненные на сварочной технике высокой степени автоматизации, аттестованной и допущенной к применению в установленном порядке.

Контроль стыков стальных газопроводов проводят радиографическим - по ГОСТ 7512 и ультразвуковым - по ГОСТ 14782, методами. Стыки полиэтиленовых газопроводов проверяют ультразвуковым методом по ГОСТ 14782.

Стыки газопроводов, подлежащие контролю физическими методами:

- Надземные и внутренние газопроводы природного газа - 5 %, но не менее одного стыка, общего числа стыков, сваренных каждым сварщиком на объекте.

Подземные газопроводы природного газа давлением свыше 0,3 МПа - 100 %.

Подземные полиэтиленовые газопроводы среднего давления до 0,3 МПа испытать на прочность и герметичность давлением - 0,45 МПа. Продолжительность испытаний - 24 часов.

Надземные стальные газопроводы среднего давления до 0,3 МПа испытать на прочность и герметичность давлением - 0,45 МПа. Продолжительность испытаний - 1 час.

Надземные стальные газопроводы низкого давления до 0,005 МПа испытать на прочность и герметичность давлением - 0,3 МПа. Продолжительность испытаний - 1 час.

Перед испытанием газопровода выполнить очистку газопровода. Очистка полости газопровода предусматривается продувкой скоростным потоком воздуха (15-20 м/с). Продувка считается законченной, когда из продувочного патрубка выходит струя незагрязненного воздуха. Продувка и испытание газопроводов проводится в соответсвии со "СН РК 4.03-101-2013 Газораспределительные системы".

Перечень видов работ, для которых необходимо составление актов скрытых работ:

- на разбивку газопровода;
- на освидетельствования дна траншеи;
- на сварку полиэтиленовых труб;
- на пересечения газопровода с подземными инженерными коммуникациями;
- визуального контроля, продувку, испытания газоповрода на прочность и гермитичность;
- на укладку сигнальной ленты "Опасно газ!";
- засыпку рабочих котлованов;
- на восстановление благоустройства;
- на подключение к действующему газопроводу;
- о готовности газопровода к пуску газа.

Технические решения, принятые в рабочих чертежах, соответствуют требованиям экологических, санитарно-гигиенических, противопожарных и других норм и правил, обеспечивают безопасную для жизни и здоровья людей эксплуатация объекта при соблюдении предусмотренных рабочими чертежами мероприятий.

ГИП _____ *Хасанова А.*

Взам. инв. N | Подпись и дата | Инв. N подл.

						26-2025 ГСН			
						Строительство сквера между ул. Ә. Дүйсенбеков и ул. Р. Қараманова в границе с парком Победы в г. Кульсары, Жылыойского района			
Изм.	Кол.уч.	Лист	N док.	Подп.	Дата				
Разраб.		Юсупов				Наружный газопровод	стадия	лист	листов
Провер.		Сулейменова					РП	1.1	22
ГИП.		Хасанова							
Т.контр.						Общие данные	ТОО "Эко АС проект" 2025 г.		
Нач.отд.									
Н.контр.		Сулейменова							

Формат А3+А4

						26-2025 ГСН		
						Строительство сквера между ул. А. Дюйсенова и ул. Р. Караманова в границе с парком Победы в г. Кульсары, Жылыойского района		
Изм.	Кол.уч.	Лист	N док.	Подп.	Дата			
Разраб.		Сулейменова				Наружный газопровод	стадия	лист	листов
Провер.							РП	2	23
ГИП.		Хасанова							
Т.контр.						Ситуационный план	ТОО "Эко АС проект" 2025 г.		
Нач.отд.									
Н.контр.									

Формат А3

Взам. инв. N

Подпись и дата

Инв. N подл.

Ведомость материалов демонтажа

Поз.	Кол-во	Ед. изм.	Наименование
1	307,0	м	Труба ст. ø219 мм
2	14,0	м	Труба ст. ø160 мм
3	274	м	Труба ст. ø114 мм
4	80	м	Труба ст. ø76 мм
5	72	м	Труба ст. ø57 мм

Условные обозначения:

- Сущ. надземный газопровод сред. давл.
- Сущ. надземный газопровод низк. давл.
- Демонтируемый участок газопровода
- Сущ. подземный газопровод сред. давл.
- Сущ. подземный газопровод низк. давл.
- Ограждения территорий
- Подземная линия канализации
- Асфальтированная дорога
- Подземная линия кабеля связи
- Водопровод подземный
- Воздушная линия электропередач
- Надземная линия кабеля связи

Примечания:

1. Счетчик газа в шкафу демонтировать и смонтировать обратно в указанную в плане монтажа месте.

Изм.	Кол.уч.	Лист	N док.	Подп.	Дата	26-2025 ГСН		
						Строительство сквера между ул. Ә. Дуйсенбеков и ул. Р. Караманова в границе с парком Победы в г. Кульсары, Жылыойского района		
Разраб.		Юсупов				Наружный газопровод	стадия	лист	листов
Провер.		Сулейменова					РП	3	22
ГИП.		Хасанова							
Т.контр.						План демонтажа М1:500	ТОО "Эко АС проект" 2025 г.		
Нач.отд.									
Н.контр.		Сулейменова							

Формат А1

Взам. инв. N | Подпись и дата | Инв. N подл.

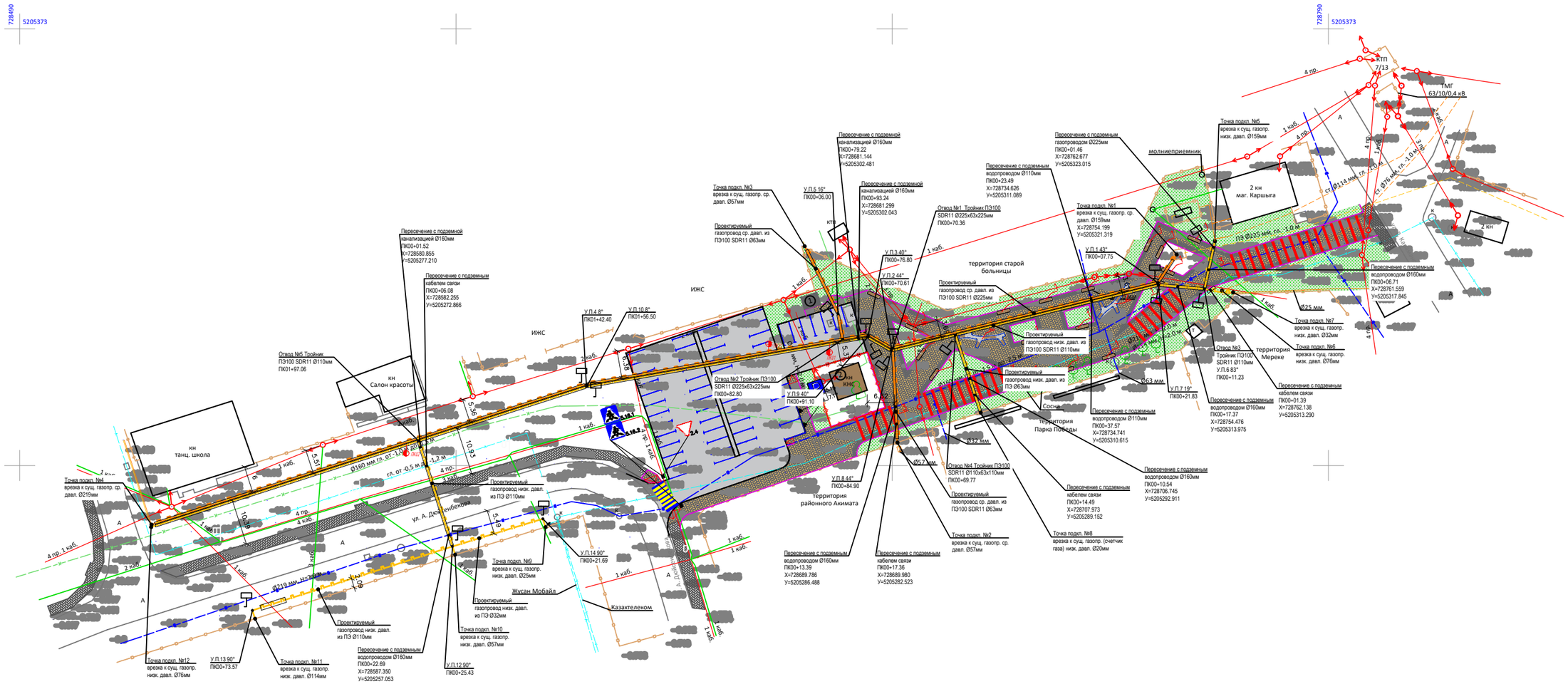

Условные обозначения:

- Сущ. надземный газопровод сред. давл.
- Сущ. надземный газопровод низк. давл.
- Сущ. подземный газопровод сред. давл.
- Сущ. подземный газопровод низк. давл.
- Ограждения территорий
- Подземная линия канализации
- Асфальтированная дорога
- Подземная линия кабеля связи
- Водопровод подземный
- Воздушная линия электропередач
- Надземная линия кабеля связи
- Опознавательный знак

Примечание:

1. При пересечении автомобильной дороги газопровод проложить методом горизонтально-направленного бурения (ГНБ).

Изм.	Кол.уч.	Лист	N док.	Подп.	Дата	26-2025 ГСН
						Строительство сквера между ул. Ә. Дуйсенбеков и ул. Р. Қарманова в границе с парком Победы в г. Кульсары, Жылыойского района
Разраб.		Юсупов				Наружный газопровод — стадия: РП; лист: 4; листов: 22
Провер.		Сулейменова				
ГИП.		Хасанова				
Т.контр.						План монтажа М1:500 — ТОО "Эко АС проект" 2025 г.
Нач.отд.						
Н.контр.		Сулейменова				

Взам. инв. N | Подпись и дата | Инв. N подл.

Формат А1

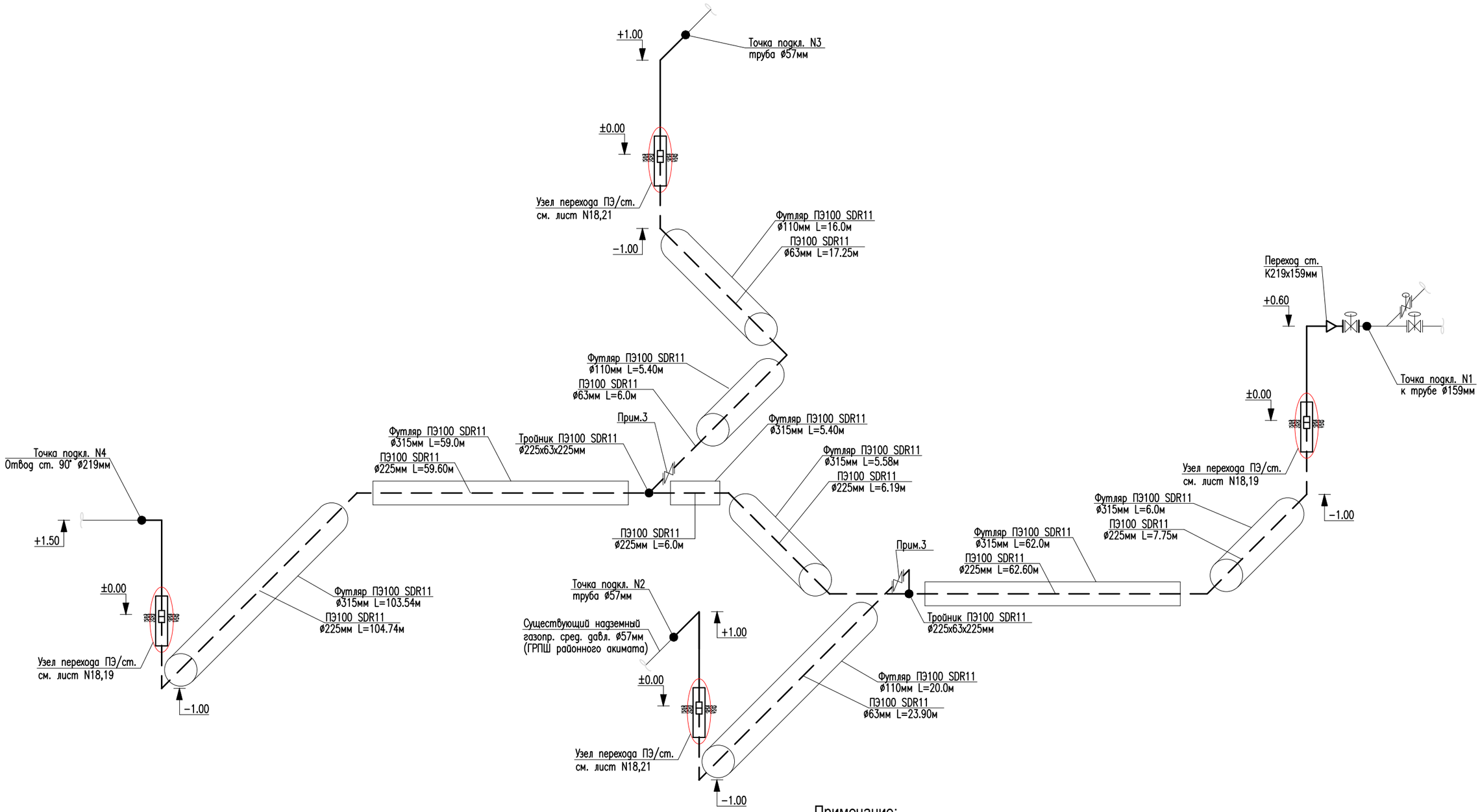

Примечание:

1. Уровень земли принята условной отметкой ±0.00.
2. Детальный чертеж контрольной трубки футляра см. лист 14-16
3. Установка полиэтиленового крана под люк см. сборочный чертеж 8353.09

						26-2025 ГСН		
						Строительство сквера между ул. Ә. Дүйсенбеков и ул. Р. Қараманова в границе с парком Победы в г. Кульсары, Жылыойского района		
Изм.	Кол.уч.	Лист	N док.	Подп.	Дата			
Разраб.		Юсупов				Наружный газопровод	стадия	лист	листов
Провер.		Сулейменова					РП	5	22
ГИП.		Хасанова							
Т.контр.						Аксонометрическая схема газопровода среднего давления	ТОО "Эко АС проект" 2025 г.		
Нач.отд.									
Н.контр.		Сулейменова							

Взам. инв. N

Подпись и дата

Инв. N подл.

Формат А3

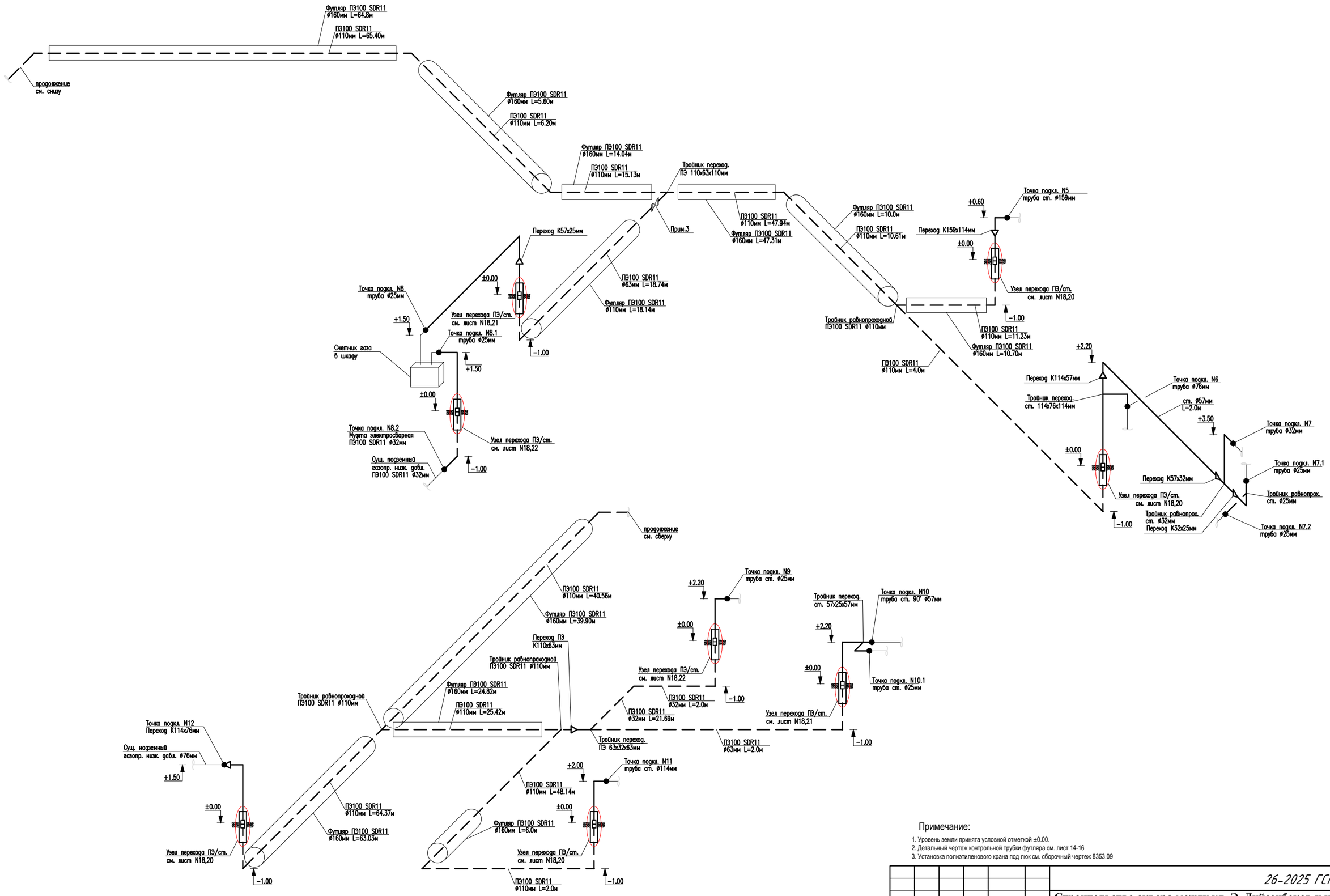

Примечание:

1. Уровень земли принята условной отметкой ±0.00.
2. Детальный чертеж контрольной трубки футляра см. лист 14-16
3. Установка полиэтиленового крана под люк см. сборочный чертеж 8353.09

						26-2025 ГСН			
						Строительство сквера между ул. Ә. Дүйсенбеков и ул. Р. Қараманова в границе с парком Победы в г. Кульсары, Жылыойского района			
Изм.	Кол.уч.	Лист	N док.	Подп.	Дата				
Разраб.		Юсупов				Наружный газопровод	стадия	лист	листов
Провер.		Сулейменова					РП	6	22
ГИП.		Хасанова							
Т.контр.						Аксонометрическая схема газопровода низкого давления	ТОО "Эко АС проект" 2025 г.		
Нач.отд.									
Н.контр.		Сулейменова							

Взам. инв. N

Подпись и дата

Инв. N подл.

Формат А2

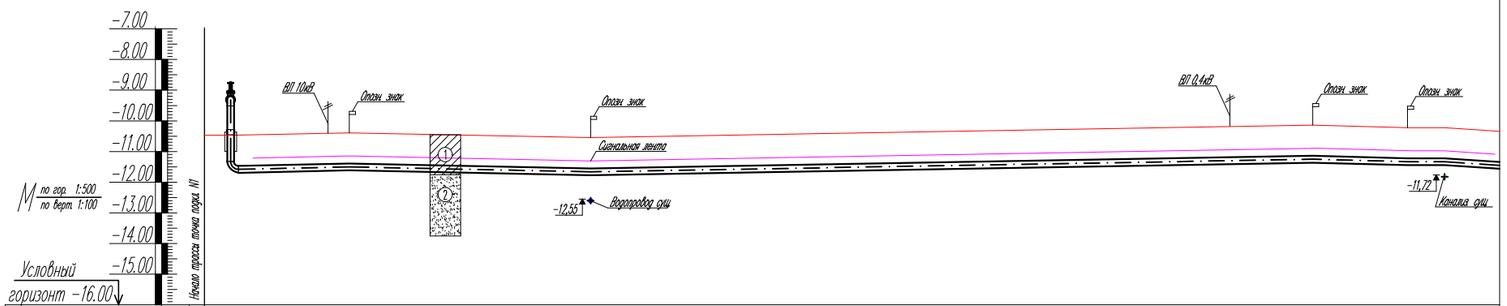

Отметка земли проектная, м	1	-10,47		-10,39			-10,55							-10,14	-10,14		-10,22	-10,22	-10,34
Отметка земли фактическая, м	2	-10,47		-10,39			-10,55							-10,14	-10,14		-10,22	-10,22	-10,34
Отметка дна траншей, м	3	-11,90		-11,83			-11,98							-11,57	-11,57		-11,65	-11,65	-11,77
Отметка верха трубы, м	4	-11,47		-11,39			-11,55							-11,14	-11,14		-11,22	-11,22	-11,34
Глубина траншей, м	5	1,43		1,43			1,43							1,43	1,43		1,43	1,43	1,43
Обозначение трубы и тип изоляции	6	Труба ПЭ100 SDR11 ⌀225мм																	
Основание	7	мягкий грунт 200 мм																	
Уклон, %. / Длина, м	8		1,03		7,75	15,74		1,01	0,87				46,87	0,00 / 0,25	6,19	1,29	0,00 / 0,42	3,58	3,35
Расстояние, м	9			7,75			15,74				46,87			0,25	6,19		0,42	3,58	
Пикет	10	ПК01+00.00			ПК01+07.75			ПК01+23.49						ПК01+70.36	ПК01+70.61		ПК01+76.80	ПК01+79.22	ПК01+82.80
Развернутый план	11		Футляр L=6м	УП1 4,3°		Футляр L=6,2м			Водопровод "Жалюзи"				см. лист N8 тройник 225х6.3/225		УП2 44°	Футляр L=5,58м	УП3 30° Канала душ	см. лист N8 Футляр L=5,4м	

Продолжение пороса смотри лист 8

Поперечное сечение траншеи

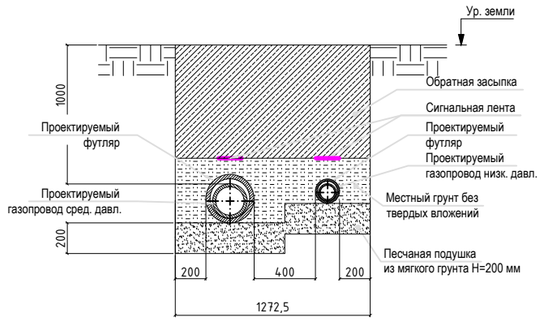

-суглинок

-песок

Изм.	Кол.уч.	Лист	N док.	Подп.	Дата	26-2025 ГСН			
						Строительство сквера между ул. Ә. Дуйсенбеков и ул. Р. Қараманова в границе с парком Победы в г. Кульсары, Жылыойского района			
Разраб.		Юсупов				Наружный газопровод	стадия	лист	листов
Провер.		Сулейменова					РП	7	22
ГИП.		Хасанова							
Т.контр.						Продольный профиль газопровода среднего давления	ТОО "Эко АС проект" 2025 г.		
Нач.отд.									
Н.контр.		Сулейменова							

Согласовано
Гл.инж. ТОО "ЭкоАС" Досжанов Ж.
Взам. инв. N
Подп. и дата
Инв. N подл.

Формат А3х2

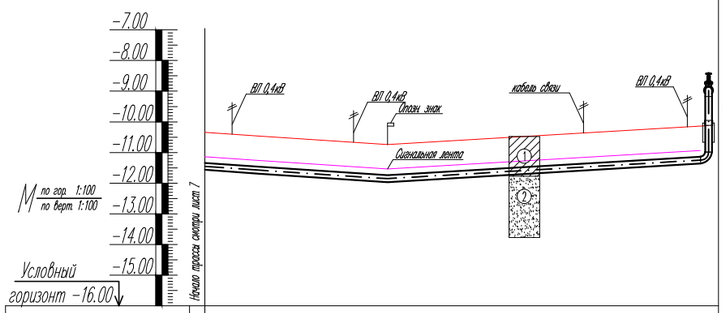

Отметка земли проектная, м	1	-10,34	-10,46	-10,74	-10,71	-10,12
Отметка земли фактическая, м	2	-10,34	-10,46	-10,74	-10,71	-10,12
Отметка дна траншей, м	3	-11,77	-11,89	-12,17	-12,14	-11,55
Отметка верха трубы, м	4	-11,34	-11,46	-11,74	-11,71	-11,12
Глубина траншей, м	5	1,43	1,43	1,43	1,43	1,43
Обозначение трубы и тип изоляции	6	Труба ПЭ100 SDR11 ø225мм				
Основание	7	мягкий грунт 200 мм				
Уклон, %. / Длина, м	8	0,70 / 17,20	0,66 / 42,40	0,05 / 57,60	1,25 / 47,14	
Расстояние, м	9	17,20	42,40	57,60	47,14	
Пикет	10	ПК01+82,80	ПК01+00,00	ПК01+42,40	ПК02+00,00	ПК02+47,14
Развернутый план	11	Футляр L=59м; УПК; 0; профиль 272м6,16275; Футляр L=103,54м				

Отвод №1

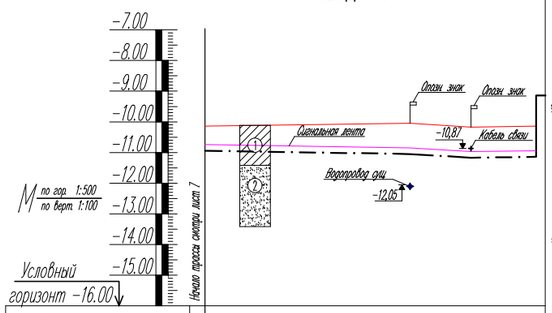

Отметка земли проектная, м	1	-10,14	-10,05	-10,17	-10,14	
Отметка земли фактическая, м	2	-10,14	-10,05	-10,17	-10,14	
Отметка дна траншей, м	3	-11,20	-11,31	-11,43	-11,40	
Отметка верха трубы, м	4	-10,94	-11,05	-11,17	-11,14	
Глубина траншей, м	5	1,06	1,26	1,26	1,26	
Обозначение трубы и тип изоляции	6	Труба ПЭ100 SDR11 ø63мм				
Основание	7	мягкий грунт 200 мм				
Уклон, %. / Длина, м	8	0,67 / 13,39	3,97	3,02 / 0,70	4,26	
Расстояние, м	9	13,39	3,97	4,26		
Пикет	10	ПК00+00,00	ПК00+13,39	ПК00+17,36	ПК00+21,62	
Развернутый план	11	Футляр L=20м; см. СБ 8.355.1.09; Водопровод Жыныс; Кабель связи				

Отвод №2

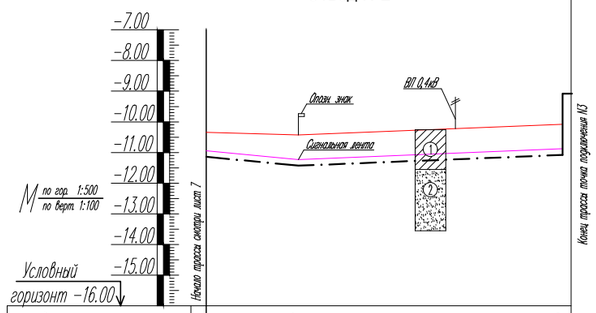

Отметка земли проектная, м	1	-10,34	-10,43	-10,08	
Отметка земли фактическая, м	2	-10,34	-10,43	-10,08	
Отметка дна траншей, м	3	-11,40	-11,69	-11,34	
Отметка верха трубы, м	4	-11,14	-11,43	-11,08	
Глубина траншей, м	5	1,06	1,26	1,26	
Обозначение трубы и тип изоляции	6	Труба ПЭ100 SDR11 ø63мм			
Основание	7	мягкий грунт 200 мм			
Уклон, %. / Длина, м	8	1,5 / 6,00	2,03 / 17,25		
Расстояние, м	9	6,00	17,25		
Пикет	10	ПК00+00,00	ПК00+06,00	ПК00+23,25	
Развернутый план	11	Футляр L=5,4м; УПК; 16; см. СБ 8.355.1.09; Футляр L=16м			

Поперечное сечение траншеи

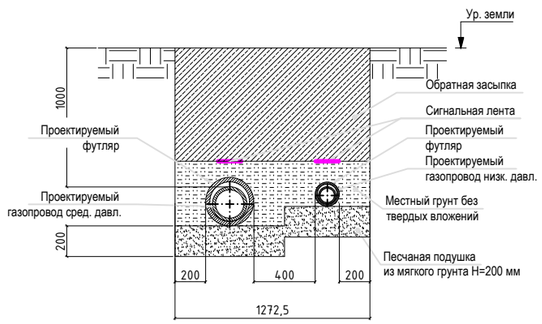

-суглинок

-песок

Согласовано

Взам. инв. N: Гл.инж. ТОО "Ж" Досжанов М.

Подп. и дата

Инв. N подл.

Изм.	Кол.уч.	Лист	N док.	Подп.	Дата
Разраб.		Юсупов			
Провер.		Сулейменова			
ГИП.		Хасанова			
Т.контр.					
Нач.отд.					
Н.контр.		Сулейменова			

26-2025 ГСН

Строительство сквера между ул. Ә. Дуйсенбеков и ул. Р. Қараманова в границе с парком Победы в г. Кульсары, Жылыойского района

Наружный газопровод

стадия	лист	листов
РП	8	22

Продольный профиль газопровода среднего давления

ТОО "Эко АС проект" 2025 г.

Формат А3х2

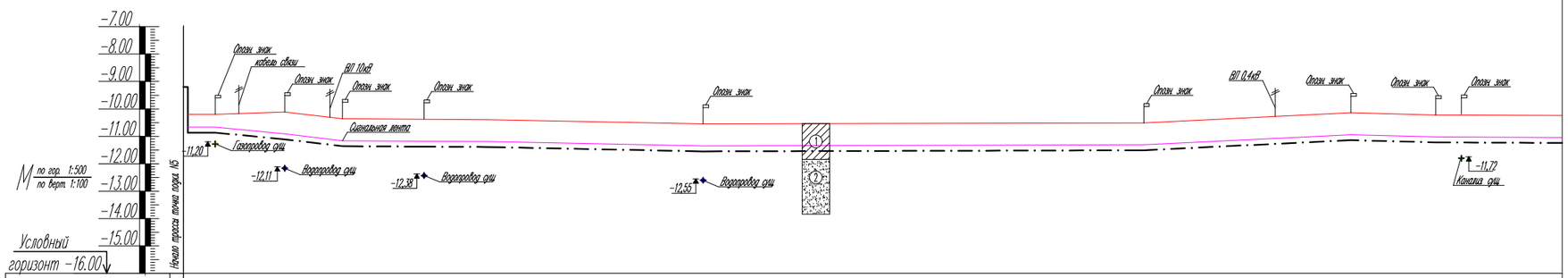

Отметка земли проектная, м	1	-10,20	-10,20	-10,11	-10,36	-10,38	-10,39	-10,55	-10,51	-10,14	-10,22	-10,22	-10,46
Отметка земли фактическая, м	2	-10,20	-10,20	-10,11	-10,36	-10,38	-10,39	-10,55	-10,51	-10,14	-10,22	-10,22	-10,46
Отметка дна траншей, м	3	-11,18	-11,18	-11,42	-11,77	-11,79	-11,80	-11,86	-11,82	-11,45	-11,53	-11,53	-11,77
Отметка верха трубы, м	4	-10,87	-10,87	-11,11	-11,36	-11,38	-11,39	-11,55	-11,51	-11,14	-11,22	-11,22	-11,46
Глубина траншей, м	5	0,98	0,98	1,31	1,31	1,31	1,31	1,31	1,31	1,31	1,31	1,31	1,31
Обозначение трубы и тип изоляции	6	Труба ПЭ100 SDR11 ø110мм											
Основание	7	мягкий грунт 200 мм											
Уклон, %. / Длина, м	8	6,71	3,57 / 4,52	5,53 / 6,14	0,32 / 4,46	0,22 / 15,74	1,01 / 0,12		2,44 / 32,20		15,13 / 6,20	1,29 / 8,90	2,69
Расстояние, м	9	6,71	4,52	6,14	4,46	15,74		32,20		15,13	6,20	8,90	
Пикет	10	ПК01+00,00	ПК01+01,46	ПК01+06,71	ПК01+11,23	ПК01+17,37	ПК01+21,83	ПК01+37,57	ПК01+69,77	ПК01+84,90	ПК01+91,10	ПК01+93,24	ПК01+100,00

Продолжение профиля см. лист 10

Развернутый план (11):
- ПК01+01,46: Газопровод Жанаойен
- ПК01+06,71: Водопровод Жанаойен
- Футляр L=10,7м; см. лист N11; УПВ; 83°; тройник 110мм
- ПК01+17,37: Футляр L=10м; УПВ; 19°; Водопровод "Жанаойен"
- ПК01+37,57: Водопровод Жанаойен
- Футляр L=47,31м
- см. лист N12; Футляр L=14,04м; тройник 110х63х110
- ПК01+84,90: УПВ; 44°
- Футляр L=5,6м; УПВ; 40°
- ПК01+93,24: Канализ. дщ

Поперечное сечение траншеи

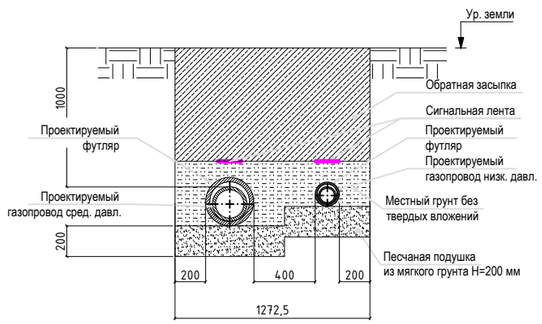

1 -суглинок

2 -песок

Согласовано

Гл.инж. ТОО "Жк" Досжанов М.

Взам. инв. N

Подп. и дата

Инв. N подл.

Изм.	Кол.уч.	Лист	N док.	Подп.	Дата
Разраб.		Юсупов			
Провер.		Сулейменова			
ГИП.		Хасанова			
Т.контр.					
Нач.отд.					
Н.контр.		Сулейменова			

26-2025 ГСН

Строительство сквера между ул. Ә. Дуйсенбеков и ул. Р. Қараманова в границе с парком Победы в г. Кульсары, Жылыойского района

Наружный газопровод

стадия	лист	листов
РП	9	22

Продольный профиль газопровода низкого давления

ТОО "Эко АС проект" 2025 г.

Формат А3х2

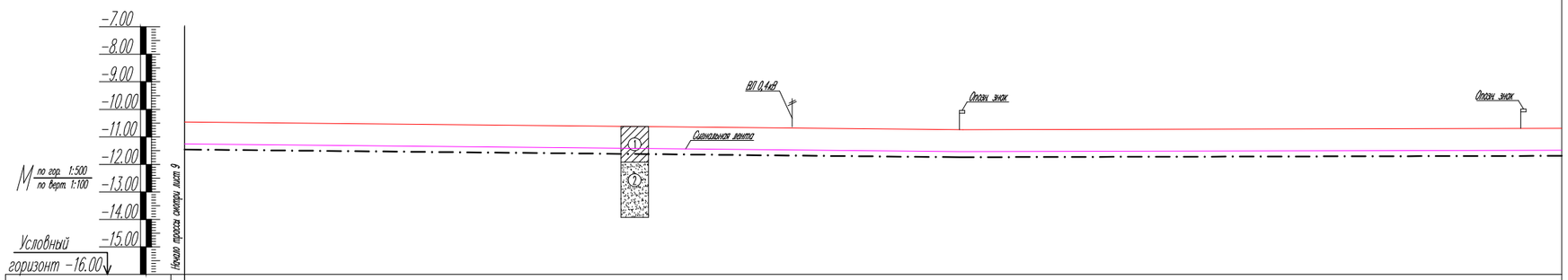

Отметка земли проектная, м	1	-10,46	-10,74	-10,69	-10,69
Отметка земли фактическая, м	2	-10,46	-10,74	-10,69	-10,69
Отметка дна траншей, м	3	-11,77	-12,05	-12,00	-12,00
Отметка верха трубы, м	4	-11,46	-11,74	-11,69	-11,69
Глубина траншей, м	5	1,31	1,31	1,31	1,31
Обозначение трубы и тип изоляции	6	Труба ПЭ100 SDR11 ø110мм			
Основание	7	мягкий грунт 200 мм			
Уклон, %. / Длина, м	8	56,50	0,50 / 0,11		43,50
Расстояние, м	9	56,50		40,56	2,94
Пикет	10	ПК01+00,00	ПК01+56,50	ПК01+97,06	ПК02+00,00
Развернутый план	11	Футляр L=64,80м; УПО 8		Футляр L=38,90м; см. лист №12; тройник 110мм	

Продолжение просса смотри лист 11

Поперечное сечение траншеи

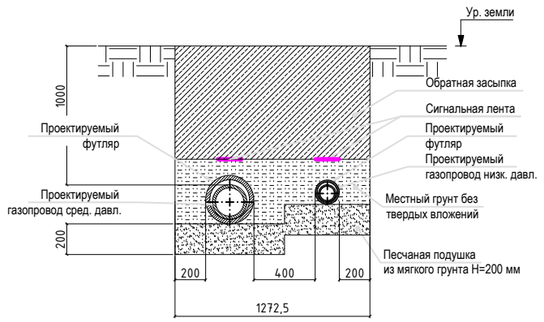

1 -суглинок

2 -песок

Согласовано

Гл.инж. ТОО "Жк" Досжанов М.

Взам. инв. N

Подп. и дата

Инв. N подл.

Изм.	Кол.уч.	Лист	N док.	Подп.	Дата
Разраб.		Юсупов			
Провер.		Сулейменова			
ГИП.		Хасанова			
Т.контр.					
Нач.отд.					
Н.контр.		Сулейменова			

26-2025 ГСН

Строительство сквера между ул. Ә. Дуйсенбеков и ул. Р. Қараманова в границе с парком Победы в г. Кульсары, Жылыойского района

Наружный газопровод

стадия	лист	листов
РП	10	22

Продольный профиль газопровода низкого давления

ТОО "Эко АС проект" 2025 г.

Формат А3х2

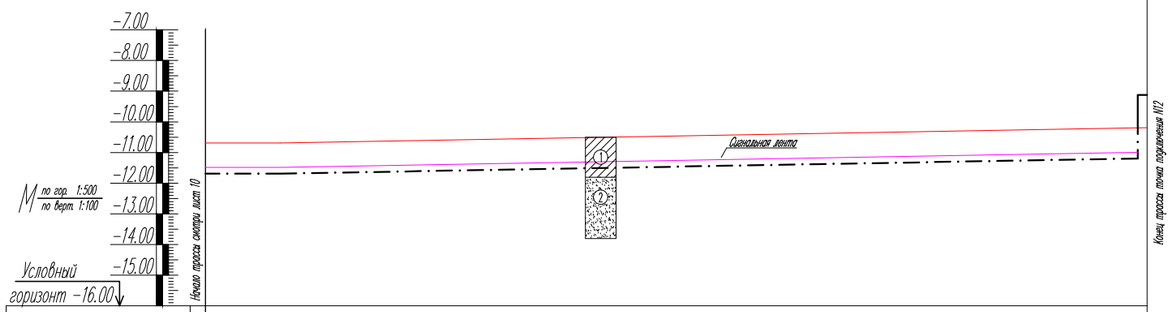

Отметка земли проектная, м	1	-10,69	-10,12
Отметка земли фактическая, м	2	-10,69	-10,12
Отметка дна траншей, м	3	-12,00	-11,43
Отметка верха трубы, м	4	-11,69	-11,12
Глубина траншей, м	5	1,31	1,31
Обозначение трубы и тип изоляции	6	Труба ПЭ100 SDR11 ø110мм	
Основание	7	мягкий грунт 200 мм	
Уклон, %. / Длина, м	8	0,93	61,43
Расстояние, м	9	61,43	
Пикет	10	ПК02+10.00	ПК02+61.43
Развернутый план	11	Футляр L=6,0м.	

Отвод №3

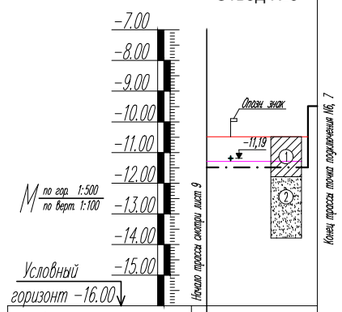

Отметка земли проектная, м	1	-10,49 -10,49	-10,49
Отметка земли фактическая, м	2	-10,49 -10,49	-10,49
Отметка дна траншей, м	3	-11,80 -11,80	-11,80
Отметка верха трубы, м	4	-11,49 -11,49	-11,49
Глубина траншей, м	5	1,31 1,31	1,31
Обозначение трубы и тип изоляции	6	Труба ПЭ100 SDR11 ø110мм	
Основание	7	мягкий грунт 200мм	
Уклон, %. / Длина, м	8	0,00	6,64
Расстояние, м	9	6,64	
Пикет	10	ПК00+00.00 ПК00+11.19	ПК00+06.60
Развернутый план	11	Кабель связи	

Поперечное сечение траншеи

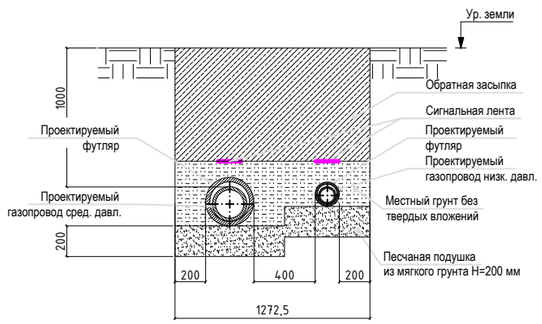

-суглинок

-песок

Согласовано

Гл.инж. ТОО "Ж-К" Досжанов М.

Взам. инв. N

Подп. и дата

Инв. N подл.

Изм.	Кол.уч.	Лист	N док.	Подп.	Дата
Разраб.		Юсупов			
Провер.		Сулейменова			
ГИП.		Хасанова			
Т.контр.					
Нач.отд.					
Н.контр.		Сулейменова			

26-2025 ГСН

Строительство сквера между ул. Ә. Дуйсенбеков и ул. Р. Қараманова в границе с парком Победы в г. Кульсары, Жылыойского района

Наружный газопровод

стадия	лист	листов
РП	11	22

Продольный профиль газопровода низкого давления

ТОО "Эко АС проект" 2025 г.

Формат А3х2

Отвод №4

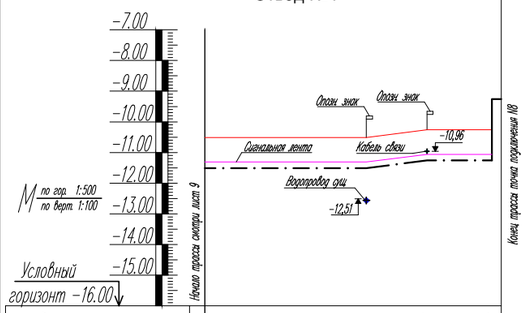

Отметка земли проектная, м	1	-10,51	-10,51	-10,26	-10,26
Отметка земли фактическая, м	2	-10,51	-10,51	-10,26	-10,26
Отметка дна траншей, м	3	-11,61	-11,74	-11,49	-11,49
Отметка верха трубы, м	4	-11,36	-11,51	-11,26	-11,26
Глубина траншей, м	5	1,16	1,23	1,23	1,23
Обозначение трубы и тип изоляции	6	Труба ПЭ100 SDR11 ⌀63мм			
Основание	7	мягкий грунт 200 мм			
Уклон, %. / Длина, м	8	0,00 / 10,54	6,33 / 3,95	0,00 / 4,24	
Расстояние, м	9	10,54	3,95	4,24	
Пикет	10	ПК01+00,00	ПК01+10,54	ПК01+14,49	ПК01+18,73
Развернутый план	11	Футляр L=18м; Водопровод "Жылыойы"; Кабель сбоя			

Отвод №5

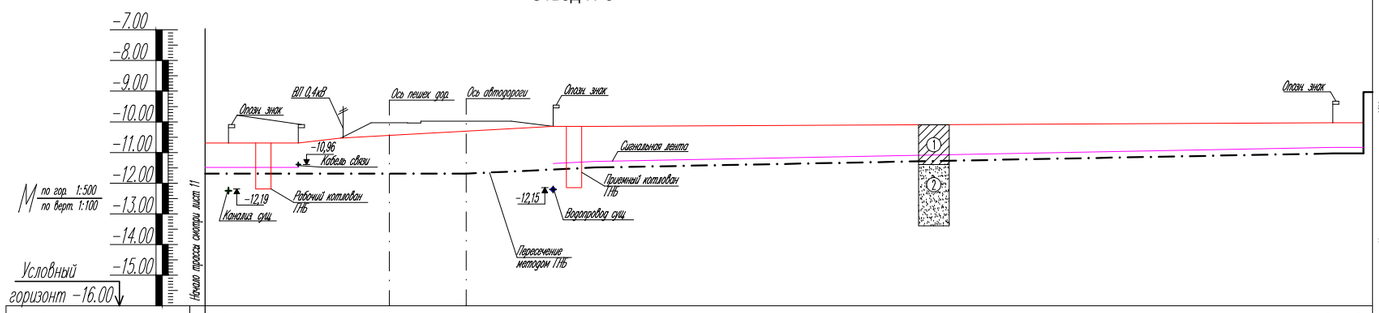

Отметка земли проектная, м	1	-10,69	-10,69	-10,69	-10,03	-9,98	-10,15	-10,15	-10,03	-10,03
Отметка земли фактическая, м	2	-10,69	-10,69	-10,69	-10,03	-9,98	-10,15	-10,15	-10,03	-10,03
Отметка дна траншей, м	3	-12,00	-12,00	-12,00	-11,72	-11,72	-11,88	-11,80	-11,34	-11,34
Отметка верха трубы, м	4	-11,69	-11,69	-11,69	-11,69	-11,69	-11,55	-11,49	-11,03	-11,03
Глубина траншей, м	5	1,31	1,31	1,31	1,69	1,74	1,71	1,65	1,31	1,31
Обозначение трубы и тип изоляции	6	Труба ПЭ100 SDR11 ⌀110мм								
Основание	7	мягкий грунт 200 мм								
Уклон, %. / Длина, м	8	0,00 / 17,02	2,38 / 8,41	0,24 / 50,14						
Расстояние, м	9	17,02	8,41	50,14						
Пикет	10	ПК01+00,00	ПК01+01,52	ПК01+06,08	ПК01+12,02	ПК01+17,02	ПК01+22,70	ПК01+25,43	ПК01+73,57	ПК01+75,57
Развернутый план	11	Футляр L=24,80м; Пеш. дорога; Кабель сбоя; Водопровод "Жылыойы"; Автодорога; УП2 90°; тройник 110мм; Футляр L=6,0м; УП3 90°								

Поперечное сечение траншеи

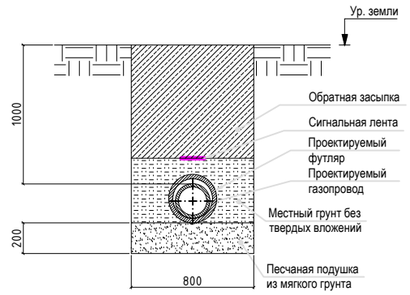

1 -суглинок

2 -песок

Согласовано

Гл.инж. ТОО "Жк" Досжанов М.

Взам. инв. N

Подп. и дата

Инв. N подл.

Изм.	Кол.уч.	Лист	N док.	Подп.	Дата
Разраб.		Юсупов			
Провер.		Сулейменова			
ГИП.		Хасанова			
Т.контр.					
Нач.отд.					
Н.контр.		Сулейменова			

26-2025 ГСН

Строительство сквера между ул. Ә. Дуйсенбеков и ул. Р. Қараманова в границе с парком Победы в г. Кульсары, Жылыойского района

Наружный газопровод	стадия	лист	листов
	РП	12	22
Продольный профиль газопровода низкого давления	ТОО "Эко АС проект" 2025 г.		

Формат А3х2

Отвод №6

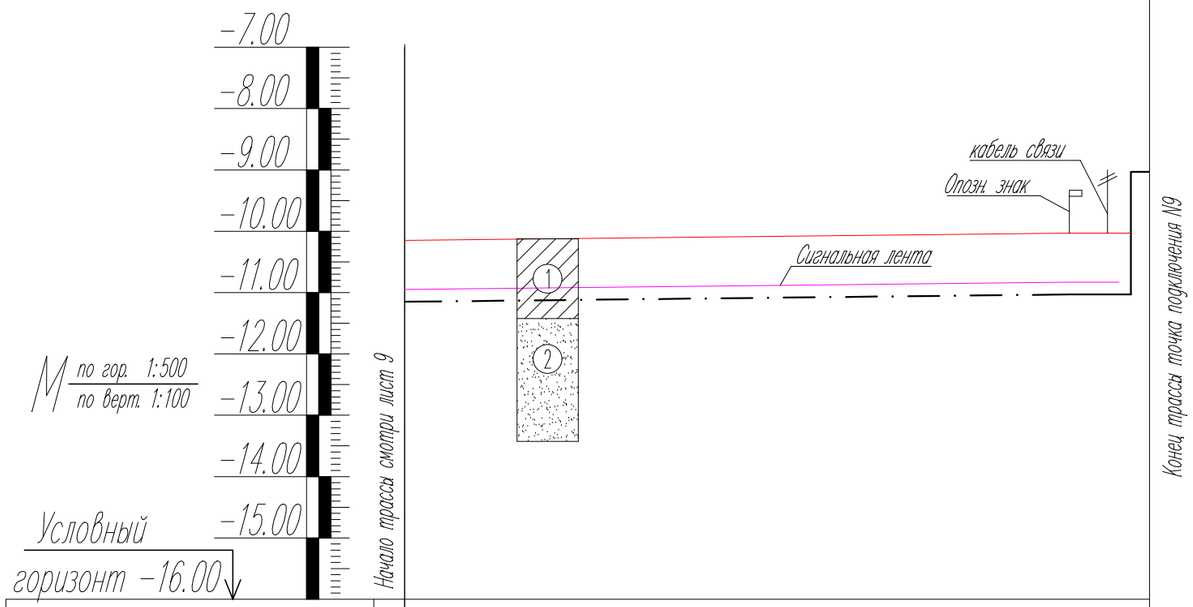

Отметка земли проектная, м	1	-10,15	-10,03	-10,03
Отметка земли фактическая, м	2	-10,15	-10,03	-10,03
Отметка дна траншей, м	3	-11,38	-11,26	-11,26
Отметка верха трубы, м	4	-11,15	-11,03	-11,03
Глубина траншей, м	5	1,23	1,23	1,23
Обозначение трубы и тип изоляции	6	Труба ПЭ100 SDR11 ⌀32мм		
Основание	7	мягкий грунт 200 мм		
Уклон, ‰ / Длина, м	8	0,50		23,69
Расстояние, м	9	23,69		
Пикет	10	ПК00+00.00	ПК00+21.69	ПК00+23.69
Развернутый план	11		УП14 90°	

Поперечное сечение траншеи

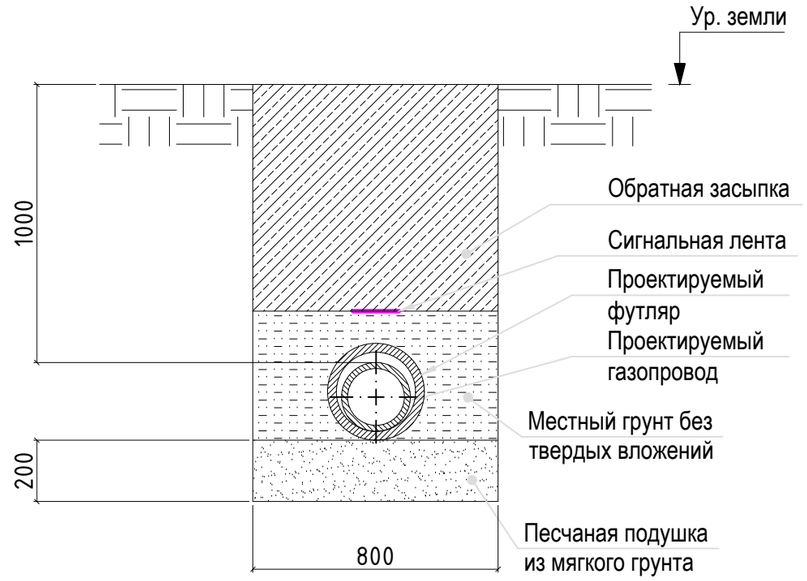

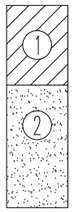

-суглинок

-песок

Согласовано

Гл.инж. ТОО "ЖГ" Досханов М.

Взам. инв. N

Подп. и дата

Инв. N подл.

Изм.	Кол.уч.	Лист	N док.	Подп.	Дата
Разраб.		Юсупов			
Провер.		Сулейменова			
ГИП.		Хасанова			
Т.контр.					
Нач.отд.					
Н.контр.		Сулейменова			

26-2025 ГСН

Строительство сквера между ул. Ә. Дүйсенбеков и ул. Р. Қараманова в границе с парком Победы в г. Кульсары, Жылыойского района

Наружный газопровод

стадия	лист	листов
РП	13	22

Продольный профиль газопровода низкого давления

ТОО "Эко АС проект" 2025 г.

Формат А3х2

План

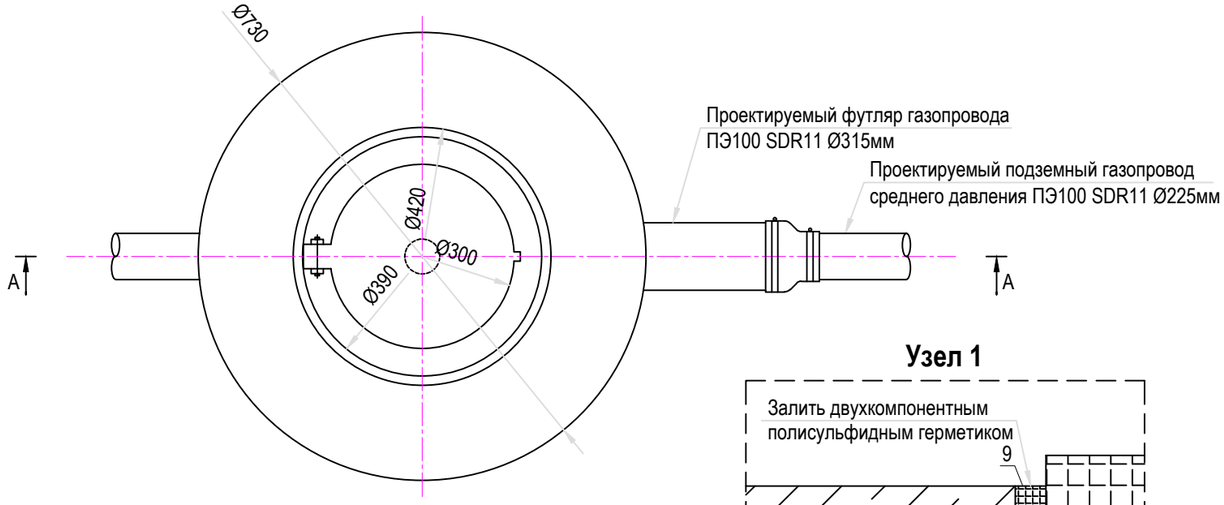

Узел 1

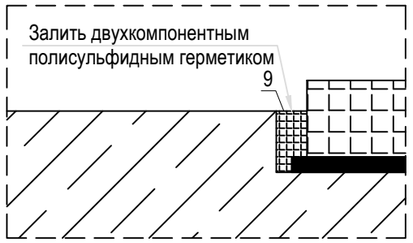

Разрез А-А

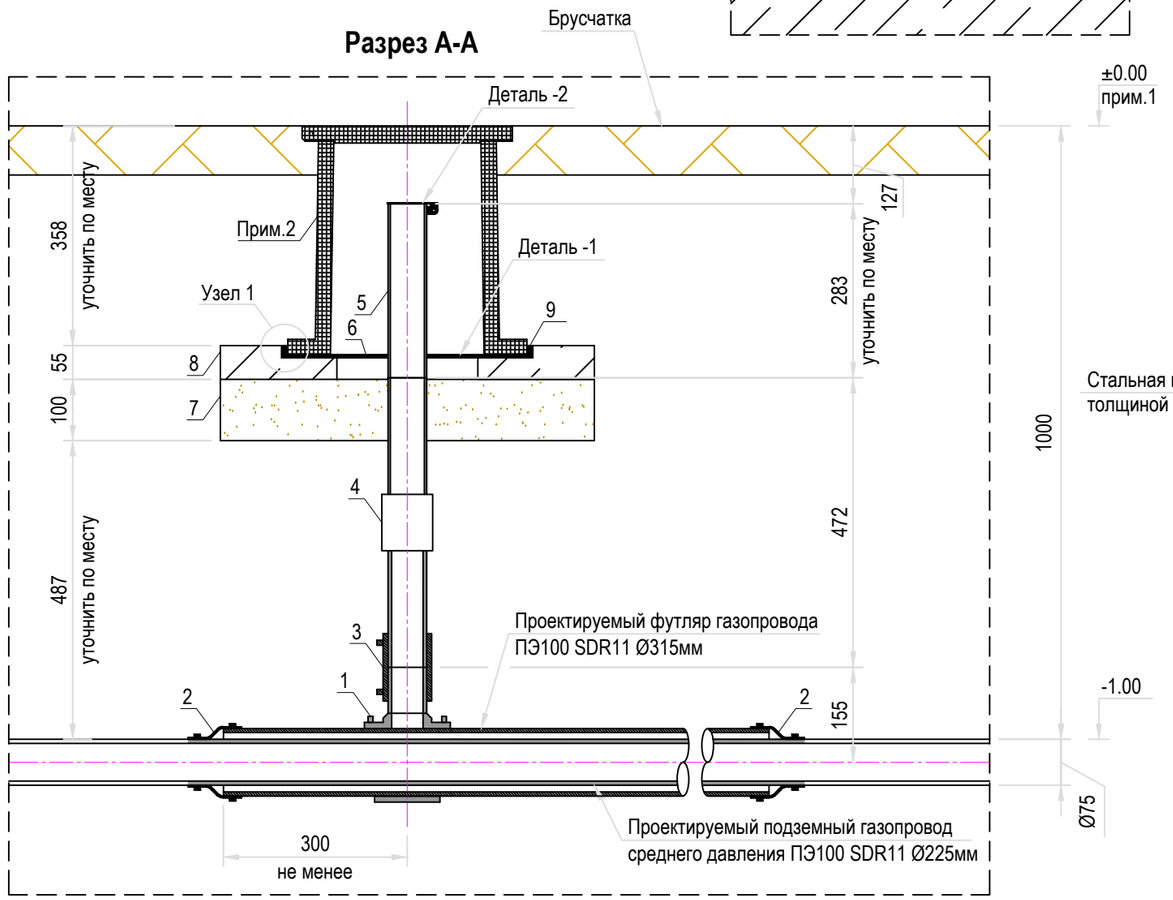

Спецификация материалов (на 1 вытяжную свечу под ковер с манжетом)

№	Обозначение	Наименование	Кол-во	Ед. изм.	Прим.
1	ГОСТ 18599-2001	Отвод седловой электросварной ПЭ100 SDR11 с переходом к Ø315/63мм	1	кт.	241-215-0313
2	ГОСТ 18599-2001	Манжет на ПЭ трубу Ø315/225мм с хомутами	1	кт.	241-704-0201
3	ГОСТ 18599-2001	Муфта электросварная ПЭ100 SDR11 Ø63мм	1	шт.	241-211-0506
4	ГОСТ 18599-2001	Переход ПЭ/сталь к Ø63/57мм	1	шт.	241-210-0612
5	ГОСТ 10704-91	Труба прямошованая стальная Ø57х3.50мм	1	п.м.	241-102-039
6	ГОСТ 19903-2015	Стальная пластина 400х400х5мм	1	шт.	Деталь 1
7	ГОСТ 8736-2014	Песок строительный	0.42	м3	211-401-0101
8	ТУ 22.23.11-001-26243467-2022	Подушка полимерно-песчаная под ковер Ø610мм (средний)	0.42	м3	
9	ГОСТ 13489-79	Двухкомпонентный полисульфидный герметик	1	шт.	Узел 1

Спецификация детали-2

1	ГОСТ 19903-2015	Стальная пластина 100х150х2мм	1	шт.	
2	ГОСТ 9650-80	Палец - ось 5х30мм	1	шт.	
3	ГОСТ 397-79	Оцинкованный шплинт 2х14мм	1	шт.	261-107-0648
4	ГОСТ 11371-78	Шайба Ø5мм	1	шт.	243-907-6174

Деталь-1
М1:2.5

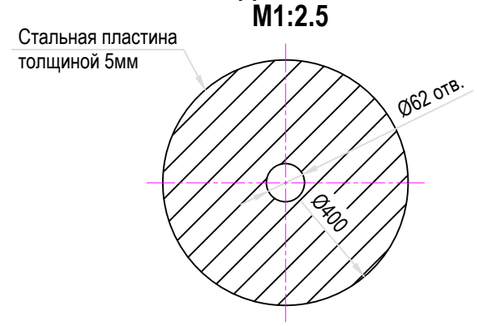

Деталь-2
М1:2.5

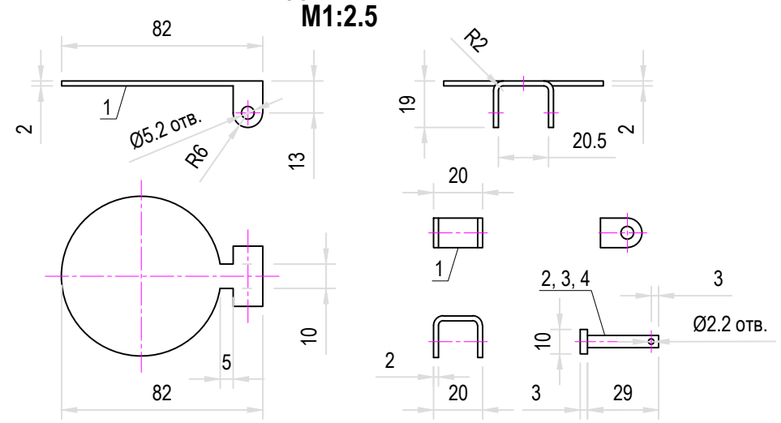

Примечания

1. Вверх брусчатки ±0.00, принять за проектную на месте установки контр. трубки согласно разделу ГП.
2. Детали ковера см. лист 16.1.

Изм.	Кол.уч.	Лист	N док.	Подп.	Дата	26-2025 ГСН		
						Строительство сквера между ул. А. Дюйсенова и ул. Р. Караманова в границе с парком Победы в г. Кульсары, Жылыойского района		
Разраб.		Юсупов				Наружный газопровод	стадия	лист	листов
Провер.		Сулейменова					РП	14	22
ГИП.		Хасанова							
Т.контр.						Устройство контрольной трубки Ø57мм под ковер с манжентами на футляре Ø315 мм	ТОО "Эко АС проект" 2025 г.		
Нач.отд.									
Н.контр.		Сулейменова							

Юсупов Б

Взам. инв. N

Подпись и дата

Инв. N подл.

Формат А3

План

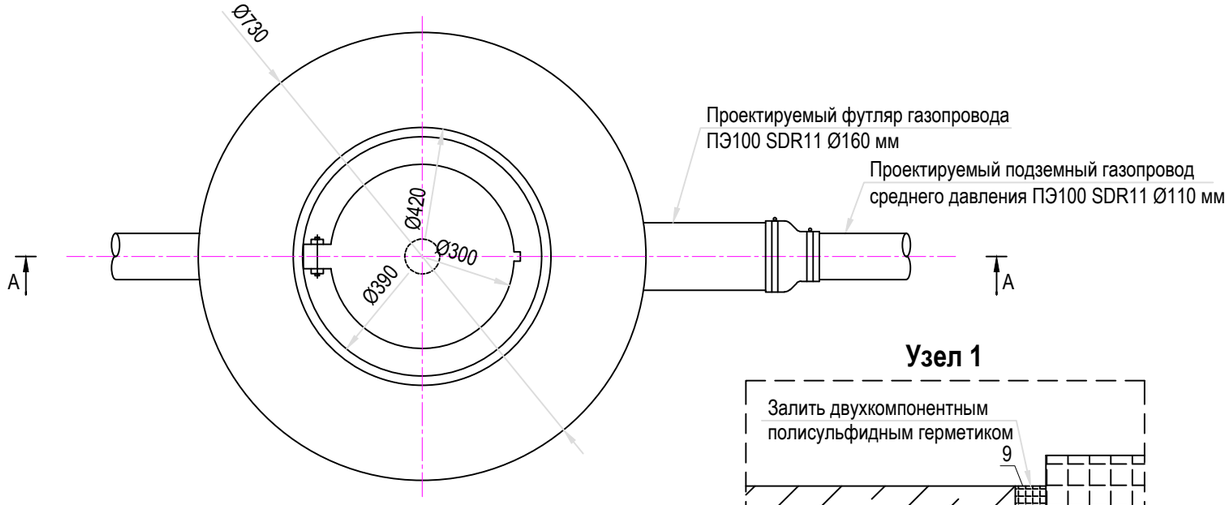

Узел 1

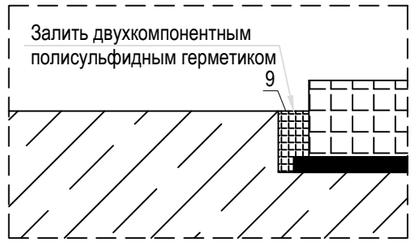

Разрез А-А

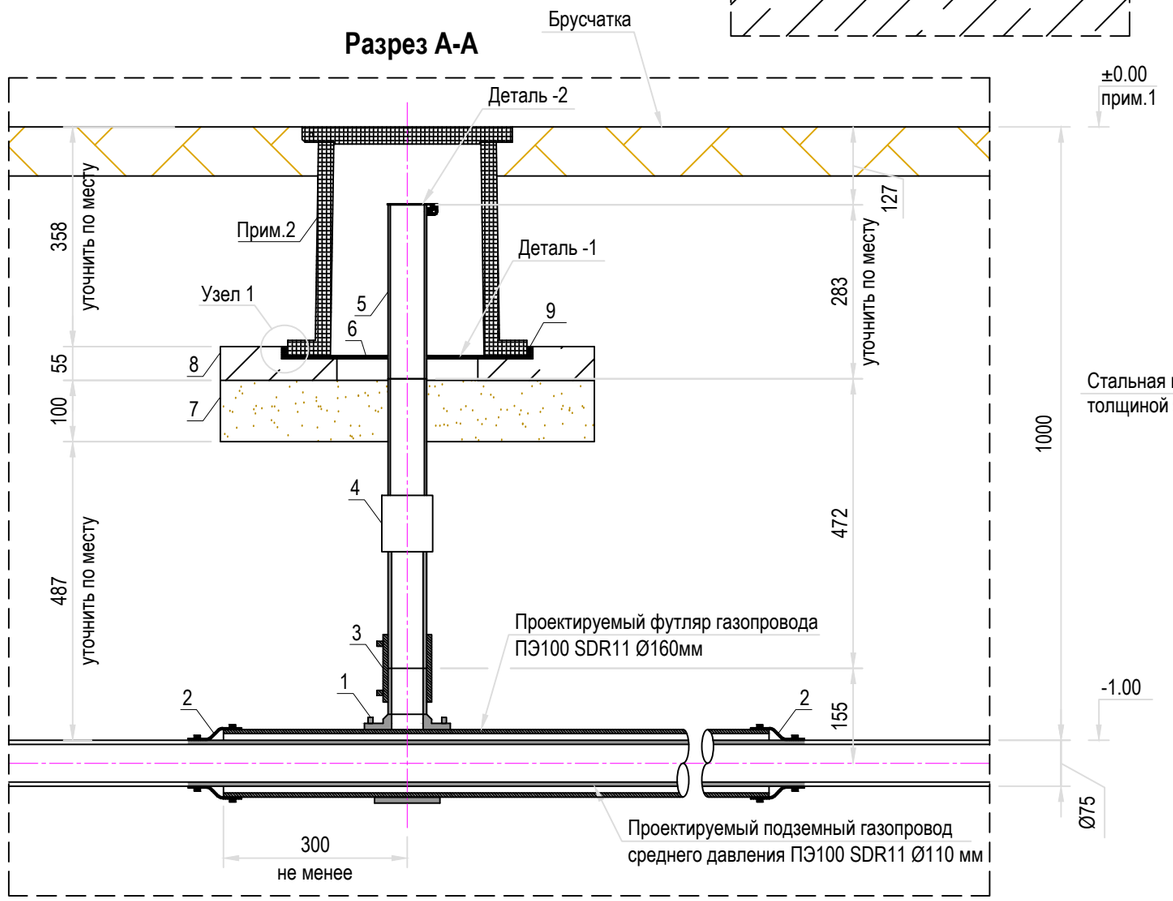

Спецификация материалов (на 1 вытяжную свечу под ковер с манжетом)

№	Обозначение	Наименование	Кол-во	Ед. изм.	Прим.
1	ГОСТ 18599-2001	Отвод седловой электросварной ПЭ100 SDR11 с переходом к Ø160/63мм	1	кт.	241-215-0307
2	ГОСТ 18599-2001	Манжет на ПЭ трубу Ø160/110мм с хомутами	1	кт.	241-704-0201
3	ГОСТ 18599-2001	Муфта электросварная ПЭ100 SDR11 Ø63мм	1	шт.	241-211-0506
4	ГОСТ 18599-2001	Переход ПЭ/сталь к Ø63/57мм	1	шт.	241-210-0612
5	ГОСТ 10704-91	Труба прямошованая стальная Ø57х3.50мм	1	п.м.	241-102-039
6	ГОСТ 19903-2015	Стальная пластина 400х400х5мм	1	шт.	Деталь 1
7	ГОСТ 8736-2014	Песок строительный	0.42	м3	211-401-0101
8	ТУ 22.23.11-001-26243467-2022	Подушка полимерно-песчаная под ковер Ø610мм (средний)	0.42	м3	
9	ГОСТ 13489-79	Двухкомпонентный полисульфидный герметик	1	шт.	Узел 1

Спецификация детали-2

1	ГОСТ 19903-2015	Стальная пластина 100х150х2мм	1	шт.	
2	ГОСТ 9650-80	Палец - ось 5х30мм	1	шт.	
3	ГОСТ 397-79	Оцинкованный шплинт 2х14мм	1	шт.	261-107-0648
4	ГОСТ 11371-78	Шайба Ø5мм	1	шт.	243-907-6174

Деталь-1
М1:2.5

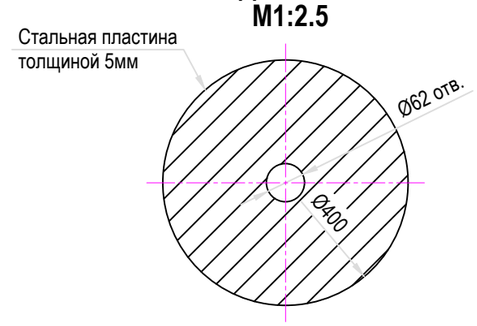

Деталь-2
М1:2.5

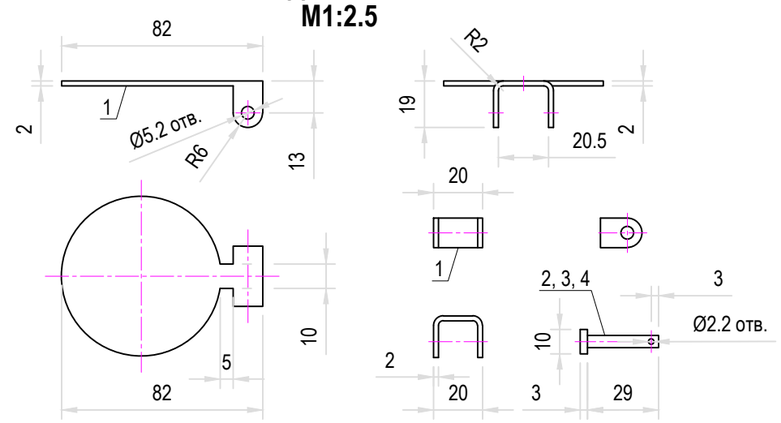

Примечания

1. Вверх брусчатки ±0.00, принять за проектную на месте установки контр. трубки согласно разделу ГП.
2. Детали ковера см. лист 16.1.

Изм.	Кол.уч.	Лист	N док.	Подп.	Дата	26-2025 ГСН		
						Строительство сквера между ул. А. Дюйсенова и ул. Р. Караманова в границе с парком Победы в г. Кульсары, Жылыойского района		
Разраб.		Юсупов				Наружный газопровод	стадия	лист	листов
Провер.		Сулейменова					РП	15	22
ГИП.		Хасанова							
Т.контр.						Устройство контрольной трубки Ø57мм под ковер с манжентами на футляре Ø160 мм	ТОО "Эко АС проект" 2025 г.		
Нач.отд.									
Н.контр.		Сулейменова							

Взам. инв. N

Подпись и дата

Инв. N подл.

Формат А3

План

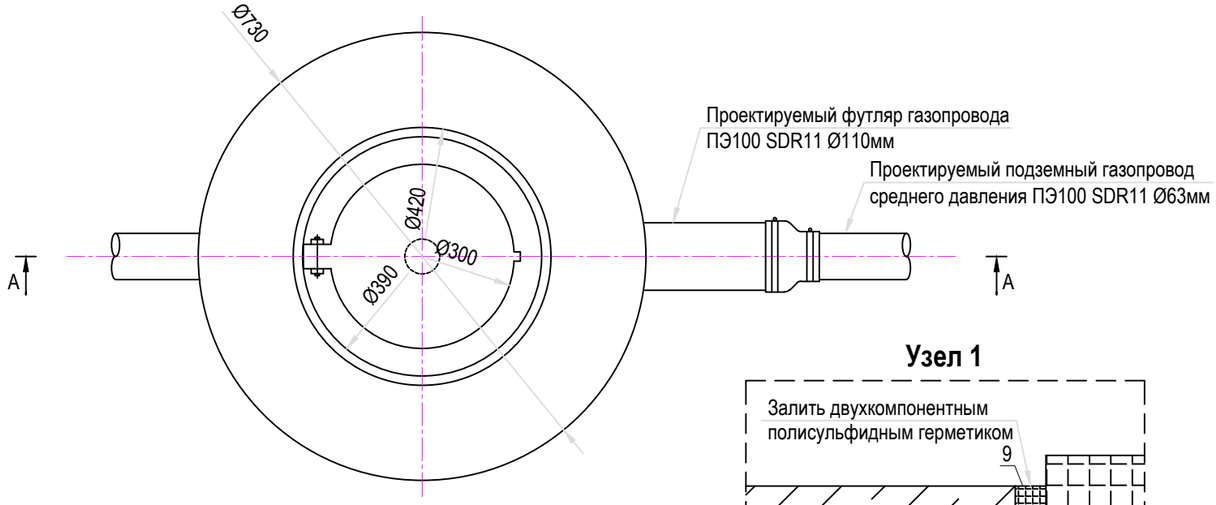

Узел 1

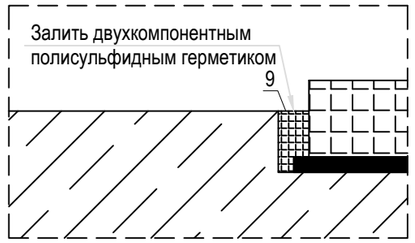

Разрез А-А

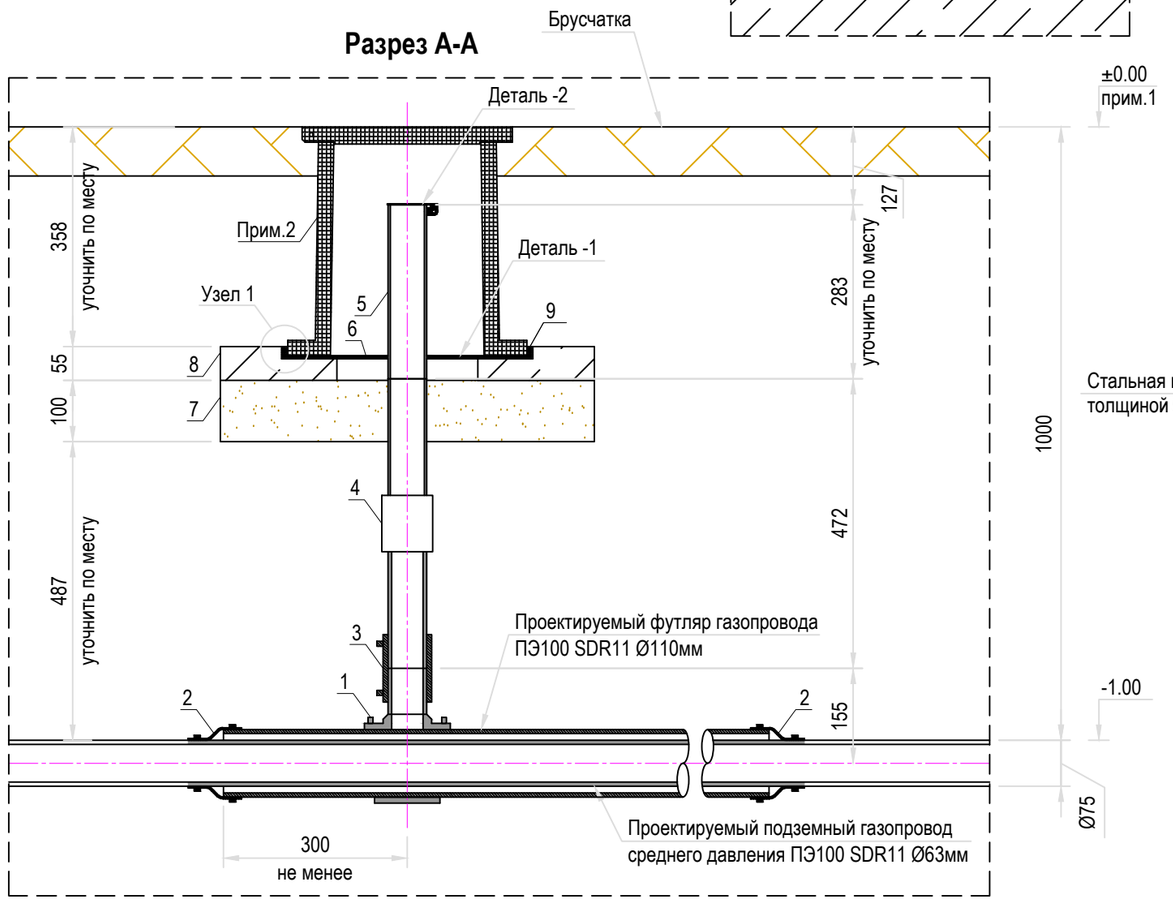

Спецификация материалов (на 1 вытяжную свечу под ковер с манжетом)

№	Обозначение	Наименование	Кол-во	Ед. изм.	Прим.
1	ГОСТ 18599-2001	Отвод седловой электросварной ПЭ100 SDR11 с переходом к Ø110/63мм	1	кт.	241-215-0304
2	ГОСТ 18599-2001	Манжет на ПЭ трубу Ø110/63мм с хомутами	1	кт.	241-704-0201
3	ГОСТ 18599-2001	Муфта электросварная ПЭ100 SDR11 Ø63мм	1	шт.	241-211-0506
4	ГОСТ 18599-2001	Переход ПЭ/сталь к Ø63/57мм	1	шт.	241-210-0612
5	ГОСТ 10704-91	Труба прямошованая стальная Ø57х3.50мм	1	п.м.	241-102-039
6	ГОСТ 19903-2015	Стальная пластина 400х400х5мм	1	шт.	Деталь 1
7	ГОСТ 8736-2014	Песок строительный	0.42	м3	211-401-0101
8	ТУ 22.23.11-001-26243467-2022	Подушка полимерно-песчаная под ковер Ø610мм (средний)	0.42	м3	
9	ГОСТ 13489-79	Двухкомпонентный полисульфидный герметик	1	шт.	Узел 1

Спецификация детали-2

1	ГОСТ 19903-2015	Стальная пластина 100х150х2мм	1	шт.	
2	ГОСТ 9650-80	Палец - ось 5х30мм	1	шт.	
3	ГОСТ 397-79	Оцинкованный шплинт 2х14мм	1	шт.	261-107-0648
4	ГОСТ 11371-78	Шайба Ø5мм	1	шт.	243-907-6174

Деталь-1
М1:2.5

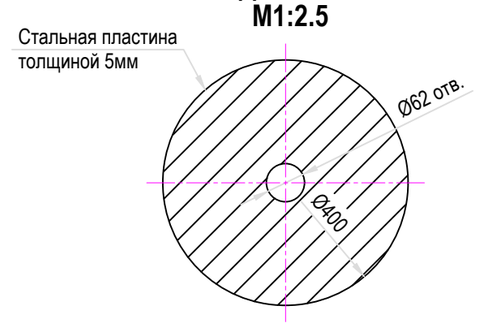

Деталь-2
М1:2.5

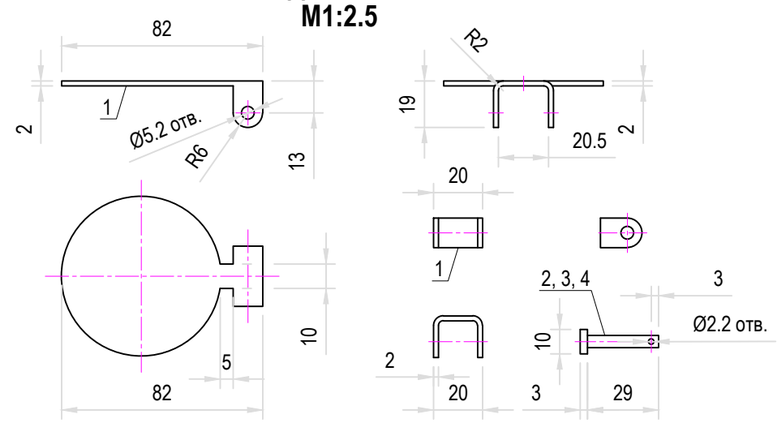

Примечания

1. Вверх брусчатки ±0.00, принять за проектную на месте установки контр. трубки согласно разделу ГП.
2. Детали ковера см. лист 16.1.

Изм.	Кол.уч.	Лист	N док.	Подп.	Дата	26-2025 ГСН		
						Строительство сквера между ул. А. Дюйсенова и ул. Р. Караманова в границе с парком Победы в г. Кульсары, Жылыойского района		
Разраб.		Юсупов				Наружный газопровод	стадия	лист	листов
Провер.		Сулейменова					РП	16	22
ГИП.		Хасанова							
Т.контр.						Устройство контрольной трубки Ø57мм под ковер с манжентами на футляре Ø110 мм	ТОО "Эко АС проект" 2025 г.		
Нач.отд.									
Н.контр.		Сулейменова							

Взам. инв. N

Подпись и дата

Инв. N подл.

Формат А3

Ковер для контрольной трубки

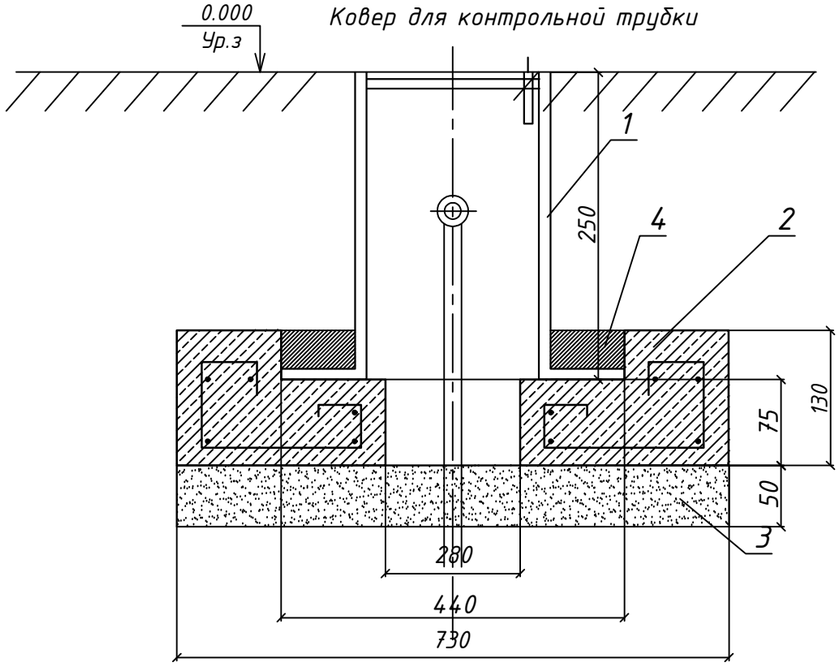

Труба

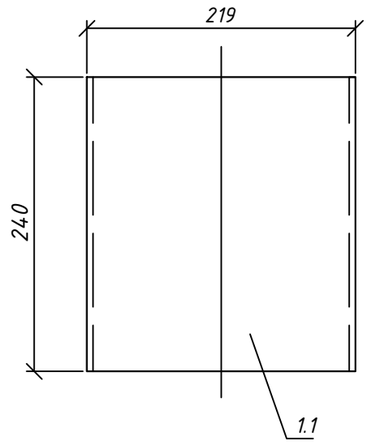

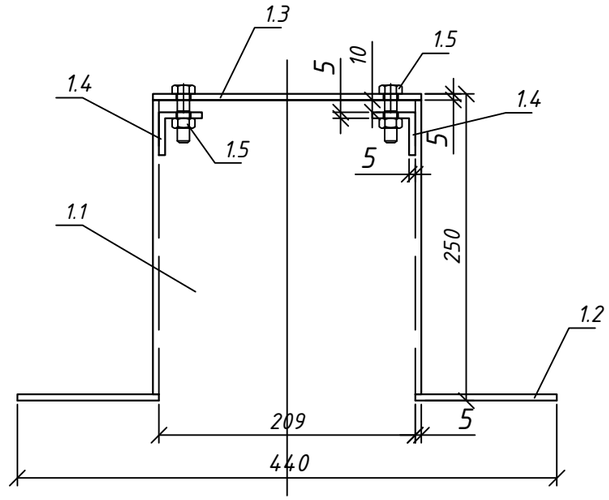

Плита

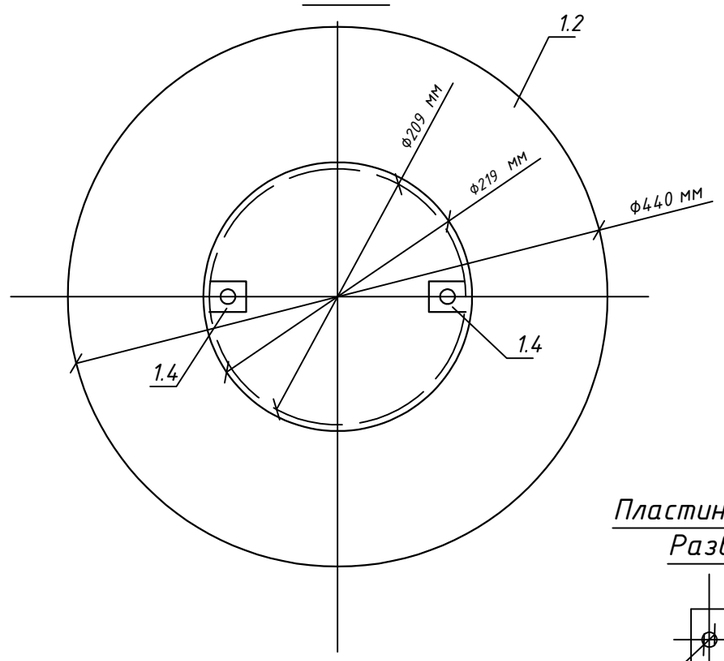

Крышка

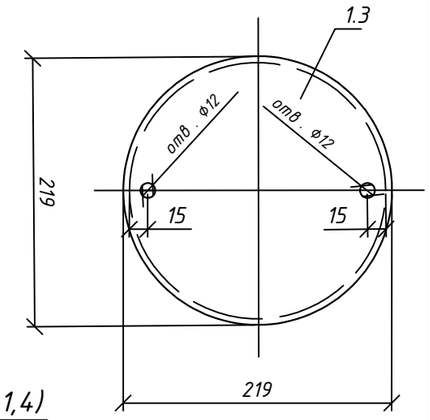

Пластина (поз1,4)
Развертка

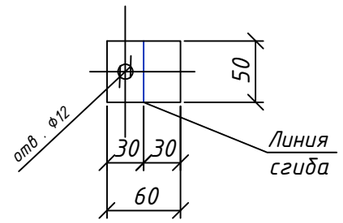

Спецификация на одно изделие

№	Обозначение	Наименование	Ед. изм.	Кол-во	шт	Вес ед.,т	Вес всего,т	Примечание
		Контактное устройство для подземного газопровода						
1		Ковер газовый	шт	1,0				
1.1	ГОСТ 10705-80	Труба стальная электросварная прямошовная диаметром от 127 до 630 мм ГОСТ 10705-80 размерами 219 X 5,0 мм, L-240	шт	1,0			6,34	241-102-0228
1.2	ГОСТ 19903-2015	Плита Dнар=440 Dвн=209 (Из листа 5X600X2000) Прокат толстолистовой горячекатаный из углеродистой стали ГОСТ 19903-2015 толщиной 5 мм	шт	1,0			9,81	214-101-0201-0003
1.3	ГОСТ 19903-2015	Крышка D=219 (Из листа 5X600X2000) Прокат толстолистовой горячекатаный из углеродистой стали ГОСТ 19903-2015 толщиной 5 мм	шт	1,0			2,45	214-101-0201-0003
1.4	ГОСТ 535-2005	ПЛАСТИНА L=0.06М (Из полосы 4X50) Прокат сортовой стальной горячекатаный полосовой из углеродист ой стали ГОСТ 535-2005 шириной от 28 до 70 мм, толщиной от 4 до 60 мм ширина 50 мм, толщина 4 мм	шт	2,0		0,1	0,2	214-208-0102-0065
1.5	ГОСТ ISO 8992-2015	Болт с гайкой и шайбой ГОСТ ISO 8992-2015 строительный	шт	2,0		0,139	0,278	217-101-0107
		Подушка под ковер.				0,105	0,105	
2.1	ГОСТ 7473-2010	Бетон тяжелый класса В12,5 ГОСТ 7473-2010 без добавок	$м^3$	0,04				212-101-0501
2.2	СТ РК 2591-2014	Сталь арматурная гладкого профиля класса А-I (А240) СТ РК 2591-2014 диаметром 6мм	м	5,2		0,000222	0,0012	214-210-0101-0001
3	ГОСТ 8736-2014	Песок ГОСТ 8736-2014 природный для строительных работ 1 и 2 класса	$м^3$	0,009				211-401-0102
4	ГОСТ 7473-2010	Бетонирование ковера. Б етон тяжелый класса В12,5 ГОСТ 7473-2010 без добавок	$м^3$	0,001				212-101-0501
5	ГОСТ 6617-76	Битум нефтяной строительный ГОСТ 6617-76 марки БН 70/30 (гидроизоляция подушки под ковер)	т	0,002				216-201-0102

Взам. инв. № | Подпись и дата | Инв. № подл.

Изм.	Кол.уч.	Лист	N док.	Подп.	Дата
Разраб.		Юсупов			
Провер.		Сулейменова			
ГИП.		Хасанова			
Т.контр.					
Нач.отд.					
Н.контр.		Сулейменова			

26-2025 ГСН

Строительство сквера между ул. А. Дюйсенова и ул. Р. Караманова в границе с парком Победы в г. Кульсары, Жылыойского района

Наружный газопровод

стадия	лист	листов
РП	16.1	22

Ковер

ТОО "Эко АС проект" 2025 г.

Формат А3

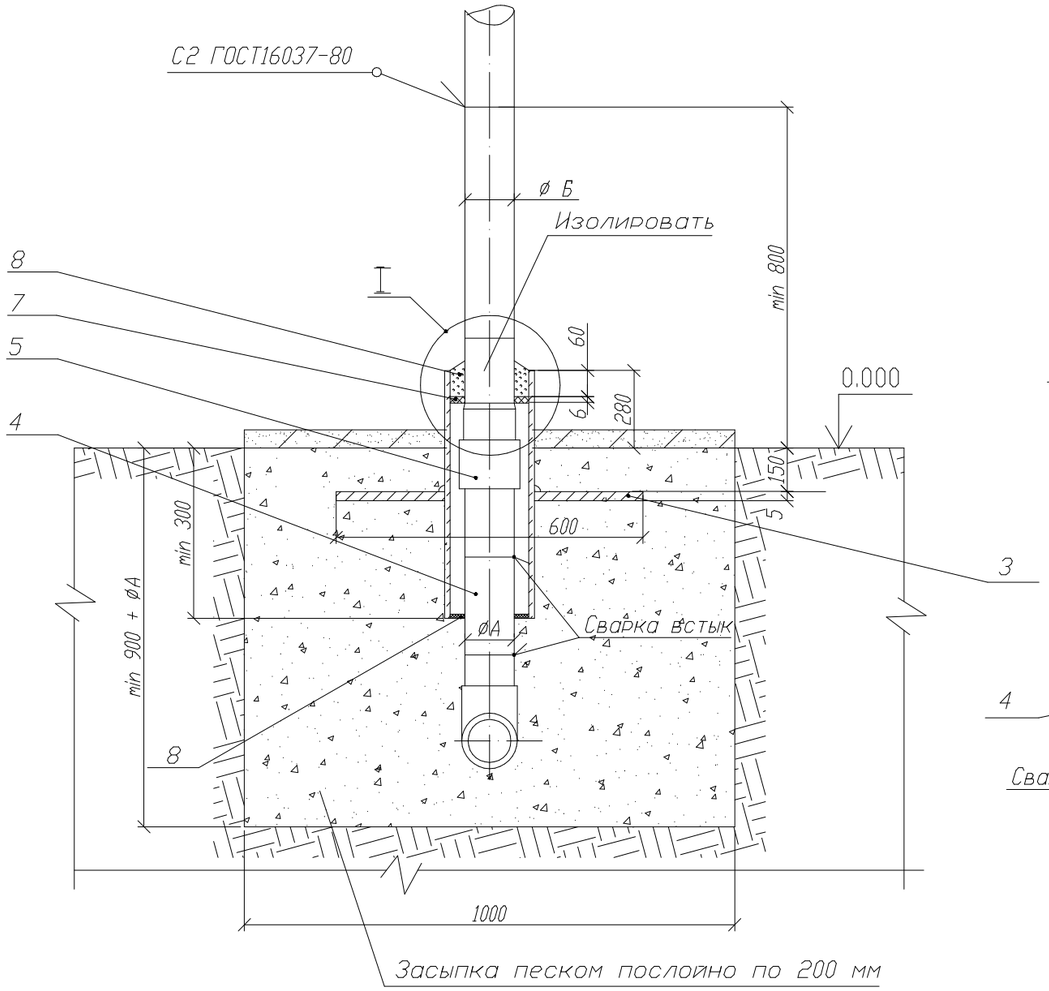

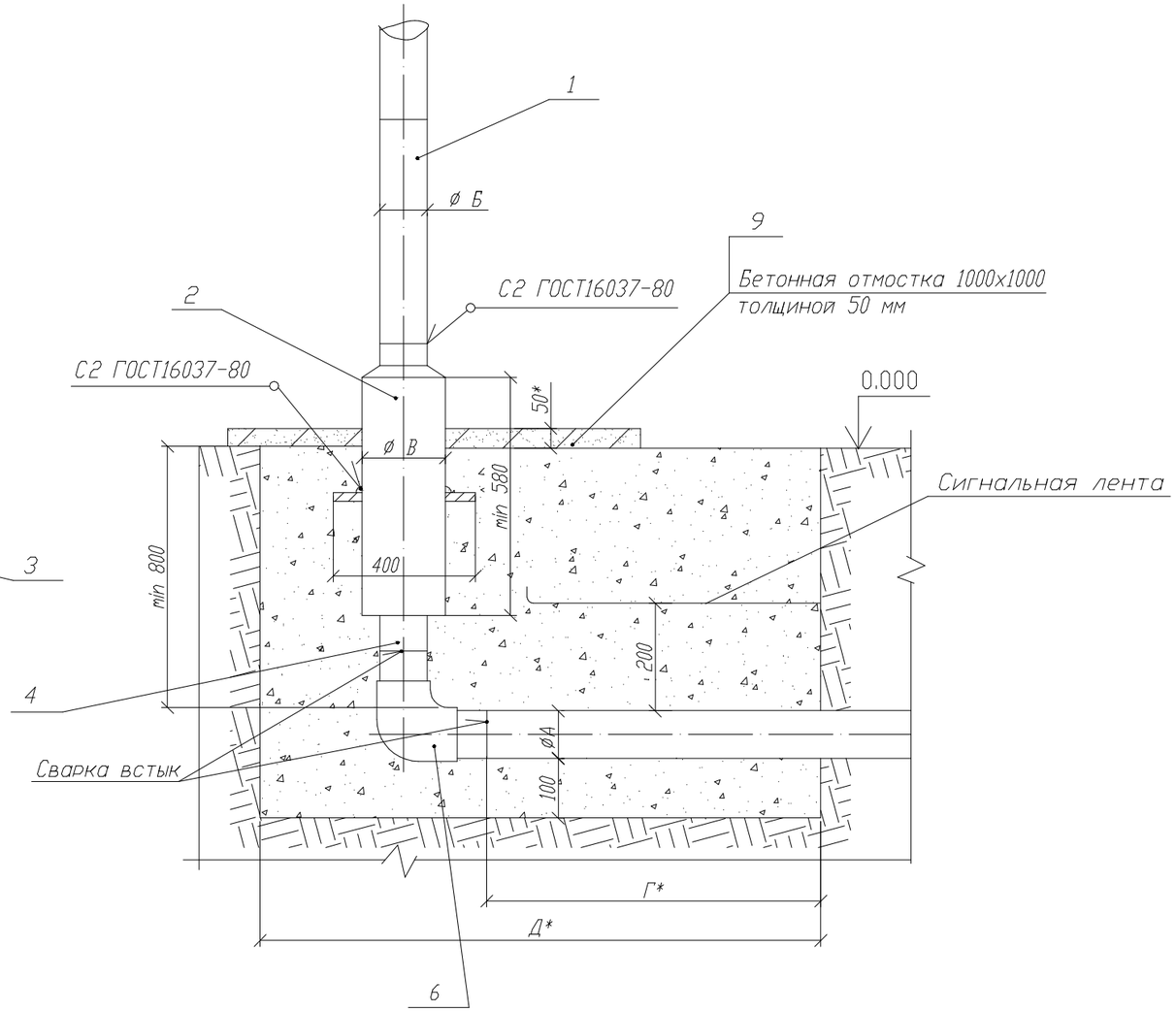

Пластина. Деталь поз.3 (м1:20)

Лист $\frac{\text{5.0 ГОСТ 19903-74}}{\text{ВСт3 ГОСТ 14637-80}}$

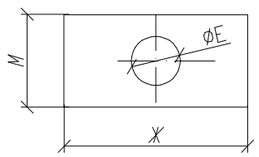

Обозначение	øЕ мм	М мм	Ж мм	Масса кг
03 - 05	160	400	600	8,57
06 - 07	220	400	600	7,94
08 - 09	274	400	600	7,11
10 - 12	326	400	600	6,17
13 - 14	427	500	700	8,14
15	115	400	500	5,89

I (м1:10)

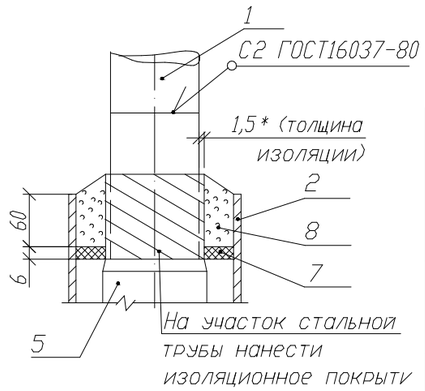

Изм.	Кол.уч.	Лист	N док.	Подп.	Дата
Разраб.		Юсупов			
Провер.		Сулейменова			
ГИП.		Хасанова			
Т.контр.					
Нач.отд.					
Н.контр.		Сулейменова			

26-2025 ГСН

Строительство сквера между ул. Ә. Дүйсенбеков и ул. Р. Қараманова в границе с парком Победы в г. Кульсары, Жылыойского района

Наружный газопровод

стадия	лист	листов
РП	17	22

Узел выхода газопровода из земли с переходом ПЭ/ст.. Общий вид

ТОО "Эко АС проект" 2025 г.

Взам. инв. N

Подпись и дата

Инв. N подл.

Формат А3

Поз.	Обозначение	Наименование	Кол.	Масса ед., кг	Приме-чание
		Документация			
	8353.19.СБ	Сборочный чертёж			
		Детали			
1		Патрубок			
	8353.19.03.01	Труба 219х4.50 ГОСТ 10704-91		3,23	
		В10 ГОСТ 10705-80			
		L*=500мм			
2		Футляр			
		Труба 325х5.0 ГОСТ 10704-91			
		В10 ГОСТ 10705-80			
		L*=580мм	1	6,30	
3		Пластина			
		Лист 5.с ГОСТ 19903-74			
		СТ3 по ГОСТ 16523-97	1		
4	8535.19.03.02	Труба ПЭ100 Ф225мм SDR11			
		ГОСТ Р 50838-95*			
		L*=580+Г мм			
		Прочие изделия			
5		Переход "полиэтилен-сталь"			
	8353.19.03.03	ПЭ Ф225/СТ219х4.50	1		
6	8353.19.03.05	Отвод полиэтиленовый с			
		удлиненными хвостовиками			
		Ф225	1		
		Материалы			
7	8353.19.03.06	Диск Д/д лист 6,0			
		Паронит ПМБ ГОСТ 481-80			
			1		
8		Герметик	0,36÷3,25		
9		Бетонная подготовка В 7,5	0,05		

Таблица А. Обозначения и размеры ввода

Обозначение	ФА, мм	ФБ, мм	ФВ, мм	ФГ, мм	ФД, мм	Диск Д/д мм (поз.8)
~~-03~~	~~63~~	~~57х3,5~~	~~159х4~~	~~600~~	~~1100~~	~~150/67~~
~~-04~~	~~75~~	~~76х3,5~~	~~159х4~~	~~600~~	~~1100~~	~~150/79~~
~~-05~~	~~90~~	~~89х4~~	~~159х4~~	~~600~~	~~1100~~	~~150/94~~
~~-06~~	~~110~~	~~108х4~~	~~219х4~~	~~700~~	~~1200~~	~~210/114~~
~~-07~~	~~125~~	~~133х4~~	~~219х4~~	~~700~~	~~1200~~	~~210/139~~
~~-08~~	~~160~~	~~159х4,5~~	~~273х4,5~~	~~800~~	~~1300~~	~~263/164~~
~~-09~~	~~180~~	~~159х4,5~~	~~273х4,5~~	~~800~~	~~1300~~	~~263/164~~
-10	225	219х4,5	325х5	1000	1500	314/226
~~-12~~	~~250~~	~~291х4,5~~	~~325х5~~	~~1000~~	~~1500~~	~~314/226~~
~~-13~~	~~250~~	~~273х5~~	~~426х6~~	~~1000~~	~~1500~~	~~314/280~~
~~-14~~	~~280~~	~~273х5~~	~~426х6~~	~~1000~~	~~1500~~	~~314/280~~
~~-15~~	~~32~~	~~25х2,5~~	~~114х4~~	~~500~~	~~1000~~	~~105/60~~

1. *Размер для справок
2. Края футляра должны быть зачищены.
3. Допускается Замена стальных труб по ГОСТ 10704 на трубы, рекомендованные к применению СП 42-102
4. Все полиэтиленовые изделия могут быть изготовлены из ПЭ80 и/или ПЭ100.
5. Вес полиэтиленовой трубы выбирается в зависимости от величины SDR.
6. Допускается применение перехода "полиэтилен-сталь" со встроенным закладным нагревателем.
7. Все сварные швы проверить неразрушаемыми методами в соответствии с СП-42-103-2003.
8. Для сварки стальных труб применяюься электроды типа Э42А ГОСТ 9467.
9. Стальную часть перехода "полиэтилен-сталь" и стальной патрубок в футляре изолировать в соответствии с РД 153-39,4-091-01 и СП-42-102-2004.
10. Надземный стальной газопровод окрасить эмалью НЦ-132, жёлтой по ГОСТ 6631, с предварительной грунтовкой ГФ019 ГОСТ Р 51693. Футляр перед установкой загрунтовать.
11. Сигнальная лента укладывается на растоянии 200мм от верха присыпанного полиэтиленового газопровода.
12. Засыпку производить послойнос уплотнением и проливкой через каждые 200мм.

Взам. инв. N

Подпись и дата

Инв. N подл.

Изм.	Кол.уч.	Лист	N док.	Подп.	Дата	26-2025 ГСН		
						Строительство сквера между ул. Ә. Дүйсенбеков и ул. Р. Қараманова в границе с парком Победы в г. Кульсары, Жылыойского района		
Разраб.		Юсупов				Наружный газопровод	стадия	лист	листов
Провер.		Сулейменова					РП	18	22
ГИП.		Хасанова							
Т.контр.						Спецификация на выход газопровода из земли с переходом ПЭ/ст. Ф225/219 мм	ТОО "Эко АС проект" 2025 г.		
Нач.отд.									
Н.контр.		Сулейменова							

Формат А3

Поз.	Обозначение	Наименование	Кол.	Масса ед., кг	Приме-чание
		Документация			
	8353.19.СБ	Сборочный чертёж			
		Детали			
1		Патрубок			
	8353.19.03.01	Труба 114х4.0 ГОСТ 10704-91		2,33	
		В10 ГОСТ 10705-80			
		L*=500мм			
2		Футляр			
		Труба 219х4.0 ГОСТ 10704-91			
		В10 ГОСТ 10705-80			
		L*=580мм	1	6,30	
3		Пластина			
		Лист 5.с ГОСТ 19903-74			
		СТ3 по ГОСТ 16523-97	1		
4	8535.19.03.02	Труба ПЭ100 Ф110мм SDR11			
		ГОСТ Р 50838-95*			
		L*=580+Г мм			
		Прочие изделия			
5		Переход "полиэтилен-сталь"			
	8353.19.03.03	ПЭ Ф110/СТ114х4.0	1		
6	8353.19.03.05	Отвод полиэтиленовый с			
		удлиненными хвостовиками			
		Ф110	1		
		Материалы			
7	8353.19.03.06	Диск Д/д лист 6,0			
		Паронит ПМБ ГОСТ 481-80			
			1		
8		Герметик	0,36÷3,25		
9		Бетонная подготовка В 7,5	0,05		

Таблица А. Обозначения и размеры ввода

Обозначение	ФА, мм	ФБ, мм	ФВ, мм	ФГ, мм	ФД, мм	Диск Д/д мм (поз.8)
~~-03~~	~~63~~	~~57х3,5~~	~~159х4~~	~~600~~	~~1100~~	~~150/67~~
~~-04~~	~~75~~	~~76х3,5~~	~~159х4~~	~~600~~	~~1100~~	~~150/79~~
~~-05~~	~~90~~	~~89х4~~	~~159х4~~	~~600~~	~~1100~~	~~150/94~~
-06	110	114х4	219х4	700	1200	210/118
~~-07~~	~~125~~	~~133х4~~	~~219х4~~	~~700~~	~~1200~~	~~210/139~~
~~-08~~	~~160~~	~~159х4,5~~	~~273х4,5~~	~~800~~	~~1300~~	~~263/164~~
~~-09~~	~~180~~	~~159х4,5~~	~~273х4,5~~	~~800~~	~~1300~~	~~263/164~~
~~-10~~	~~225~~	~~219х4,5~~	~~325х5~~	~~1000~~	~~1500~~	~~314/226~~
~~-12~~	~~250~~	~~291х4,5~~	~~325х5~~	~~1000~~	~~1500~~	~~314/226~~
~~-13~~	~~250~~	~~273х5~~	~~426х6~~	~~1000~~	~~1500~~	~~314/280~~
~~-14~~	~~280~~	~~273х5~~	~~426х6~~	~~1000~~	~~1500~~	~~314/280~~
~~-15~~	~~32~~	~~25х2,5~~	~~114х4~~	~~500~~	~~1000~~	~~105/60~~

1. *Размер для справок
2. Края футляра должны быть зачищены.
3. Допускается Замена стальных труб по ГОСТ 10704 на трубы, рекомендованные к применению СП 42-102
4. Все полиэтиленовые изделия могут быть изготовлены из ПЭ80 и/или ПЭ100.
5. Вес полиэтиленовой трубы выбирается в зависимости от величины SDR.
6. Допускается применение перехода "полиэтилен-сталь" со встроенным закладным нагревателем.
7. Все сварные швы проверить неразрушаемыми методами в соответствии с СП-42-103-2003.
8. Для сварки стальных труб применяюься электроды типа Э42А ГОСТ 9467.
9. Стальную часть перехода "полиэтилен-сталь" и стальной патрубок в футляре изолировать в соответствии с РД 153-39,4-091-01 и СП-42-102-2004.
10. Надземный стальной газопровод окрасить эмалью НЦ-132, жёлтой по ГОСТ 6631, с предварительной грунтовкой ГФ019 ГОСТ Р 51693. Футляр перед установкой загрунтовать.
11. Сигнальная лента укладывается на растоянии 200мм от верха присыпанного полиэтиленового газопровода.
12. Засыпку производить послойнос уплотнением и проливкой через каждые 200мм.

Взам. инв. N | Подпись и дата | Инв. N подл.

Изм.	Кол.уч.	Лист	N док.	Подп.	Дата	26-2025 ГСН		
						Строительство сквера между ул. Ә. Дүйсенбеков и ул. Р. Қараманова в границе с парком Победы в г. Кульсары, Жылыойского района		
Разраб.		Юсупов				Наружный газопровод	стадия	лист	листов
Провер.		Сулейменова					РП	19	22
ГИП.		Хасанова							
Т.контр.						Спецификация на выход газопровода из земли с переходом ПЭ/ст. Ф110/114 мм	ТОО "Эко АС проект" 2025 г.		
Нач.отд.									
Н.контр.		Сулейменова							

Формат А3

Поз.	Обозначение	Наименование	Кол.	Масса ед., кг	Приме-чание
		Документация			
	8353.19.СБ	Сборочный чертёж			
		Детали			
1		Патрубок			
	8353.19.03.01	Труба 57х3.50 ГОСТ 10704-91		3,23	
		В10 ГОСТ 10705-80			
		L*=500мм			
2		Футляр			
		Труба 159х4.0 ГОСТ 10704-91			
		В10 ГОСТ 10705-80			
		L*=580мм	1	6,30	
3		Пластина			
		Лист 5.с ГОСТ 19903-74			
		СТ3 по ГОСТ 16523-97	1		
4	8535.19.03.02	Труба ПЭ100 Ф63мм SDR11			
		ГОСТ Р 50838-95*			
		L*=580+Г мм			
		Прочие изделия			
5		Переход "полиэтилен-сталь"			
	8353.19.03.03	ПЭ Ф63/СТ57х3.50	1		
6	8353.19.03.05	Отвод полиэтиленовый с			
		удлиненными хвостовиками			
		Ф63	1		
		Материалы			
7	8353.19.03.06	Диск Д/д лист 6,0			
		Паронит ПМБ ГОСТ 481-80			
			1		
8		Герметик	0,36÷ 3,25		
9		Бетонная подготовка В 7,5	0,05		

Таблица А. Обозначения и размеры ввода

Обозначение	ФА, мм	ФБ, мм	ФВ, мм	ФГ, мм	ФД, мм	Диск Д/д мм (поз.8)
-03	63	57х3,5	159х4	600	1100	150/67
~~-04~~	~~75~~	~~76х3,5~~	~~159х4~~	~~600~~	~~1100~~	~~150/79~~
~~-05~~	~~90~~	~~89х4~~	~~159х4~~	~~600~~	~~1100~~	~~150/94~~
~~-06~~	~~110~~	~~108х4~~	~~219х4~~	~~700~~	~~1200~~	~~210/114~~
~~-07~~	~~125~~	~~133х4~~	~~219х4~~	~~700~~	~~1200~~	~~210/139~~
~~-08~~	~~160~~	~~159х4,5~~	~~273х4,5~~	~~800~~	~~1300~~	~~263/164~~
~~-09~~	~~180~~	~~159х4,5~~	~~273х4,5~~	~~800~~	~~1300~~	~~263/164~~
~~-10~~	~~225~~	~~219х4,5~~	~~325х5~~	~~1000~~	~~1500~~	~~314/226~~
~~-12~~	~~250~~	~~291х4,5~~	~~325х5~~	~~1000~~	~~1500~~	~~314/226~~
~~-13~~	~~250~~	~~273х5~~	~~426х6~~	~~1000~~	~~1500~~	~~314/280~~
~~-14~~	~~280~~	~~273х5~~	~~426х6~~	~~1000~~	~~1500~~	~~314/280~~
~~-15~~	~~32~~	~~25х2,5~~	~~114х4~~	~~500~~	~~1000~~	~~105/60~~

1. *Размер для справок
2. Края футляра должны быть зачищены.
3. Допускается Замена стальных труб по ГОСТ 10704 на трубы, рекомендованные к применению СП 42-102
4. Все полиэтиленовые изделия могут быть изготовлены из ПЭ80 и/или ПЭ100.
5. Вес полиэтиленовой трубы выбирается в зависимости от величины SDR.
6. Допускается применение перехода "полиэтилен-сталь" со встроенным закладным нагревателем.
7. Все сварные швы проверить неразрушаемыми методами в соответствии с СП-42-103-2003.
8. Для сварки стальных труб применяюся электроды типа Э42А ГОСТ 9467.
9. Стальную часть перехода "полиэтилен-сталь" и стальной патрубок в футляре изолировать в соответствии с РД 153-39,4-091-01 и СП-42-102-2004.
10. Надземный стальной газопровод окрасить эмалью НЦ-132, жёлтой по ГОСТ 6631, с предварительной грунтовкой ГФ019 ГОСТ Р 51693. Футляр перед установкой загрунтовать.
11. Сигнальная лента укладывается на растоянии 200мм от верха присыпанного полиэтиленового газопровода.
12. Засыпку производить послойнос уплотнением и проливкой через каждые 200мм.

Взам. инв. N

Подпись и дата

Инв. N подл.

Изм.	Кол.уч.	Лист	N док.	Подп.	Дата	26-2025 ГСН		
						Строительство сквера между ул. Ә. Дүйсенбеков и ул. Р. Қараманова в границе с парком Победы в г. Кульсары, Жылыойского района		
Разраб.		Юсупов				Наружный газопровод	стадия	лист	листов
Провер.		Сулейменова					РП	20	22
ГИП.		Хасанова							
Т.контр.						Спецификация на выход газопровода из земли с переходом ПЭ/ст. Ф63/57 мм	ТОО "Эко АС проект" 2025 г.		
Нач.отд.									
Н.контр.		Сулейменова							

Формат А3

Поз.	Обозначение	Наименование	Кол.	Масса ед., кг	Приме-чание
		Документация			
	8353.19.СБ	Сборочный чертёж			
		Детали			
1		Патрубок			
	8353.19.03.01	Труба 5х2.50 ГОСТ 10704-91		2,33	
		В10 ГОСТ 10705-80			
		L*=500мм			
2		Футляр			
		Труба 114х4.0 ГОСТ 10704-91			
		В10 ГОСТ 10705-80			
		L*=580мм	1	6,30	
3		Пластина			
		Лист 5.с ГОСТ 19903-74			
		СТ3 по ГОСТ 16523-97	1		
4	8535.19.03.02	Труба ПЭ100 Ф32мм SDR11			
		ГОСТ Р 50838-95*			
		L*=580+Г мм			
		Прочие изделия			
5		Переход "полиэтилен-сталь"			
	8353.19.03.03	ПЭ Ф32/СТ25х2.50	1		
6	8353.19.03.05	Отвод полиэтиленовый с			
		удлиненными хвостовиками			
		Ф32	1		
		Материалы			
7	8353.19.03.06	Диск Д/д лист 6,0			
		Паронит ПМБ ГОСТ 481-80			
			1		
8		Герметик	0,36÷3,25		
9		Бетонная подготовка В 7,5	0,05		

Таблица А. Обозначения и размеры ввода

Обозначение	ФА, мм	ФБ, мм	ФВ, мм	ФГ, мм	ФД, мм	Диск Д/д мм (поз.8)
~~-03~~	~~63~~	~~57х3,5~~	~~159х4~~	~~600~~	~~1100~~	~~150/67~~
~~-04~~	~~75~~	~~76х3,5~~	~~159х4~~	~~600~~	~~1100~~	~~150/79~~
~~-05~~	~~90~~	~~89х4~~	~~159х4~~	~~600~~	~~1100~~	~~150/94~~
~~-06~~	~~110~~	~~108х4~~	~~219х4~~	~~700~~	~~1200~~	~~210/114~~
~~-07~~	~~125~~	~~133х4~~	~~219х4~~	~~700~~	~~1200~~	~~210/139~~
~~-08~~	~~160~~	~~159х4,5~~	~~273х4,5~~	~~800~~	~~1300~~	~~263/164~~
~~-09~~	~~180~~	~~159х4,5~~	~~273х4,5~~	~~800~~	~~1300~~	~~263/164~~
~~-10~~	~~225~~	~~219х4,5~~	~~325х5~~	~~1000~~	~~1500~~	~~314/226~~
~~-12~~	~~250~~	~~291х4,5~~	~~325х5~~	~~1000~~	~~1500~~	~~314/226~~
~~-13~~	~~250~~	~~273х5~~	~~426х6~~	~~1000~~	~~1500~~	~~314/280~~
~~-14~~	~~280~~	~~273х5~~	~~426х6~~	~~1000~~	~~1500~~	~~314/280~~
-15	32	25х2,5	114х4	500	1000	105/60

1. *Размер для справок
2. Края футляра должны быть зачищены.
3. Допускается Замена стальных труб по ГОСТ 10704 на трубы, рекомендованные к применению СП 42-102
4. Все полиэтиленовые изделия могут быть изготовлены из ПЭ80 и/или ПЭ100.
5. Вес полиэтиленовой трубы выбирается в зависимости от величины SDR.
6. Допускается применение перехода "полиэтилен-сталь" со встроенным закладным нагревателем.
7. Все сварные швы проверить неразрушаемыми методами в соответствии с СП-42-103-2003.
8. Для сварки стальных труб применяюься электроды типа Э42А ГОСТ 9467.
9. Стальную часть перехода "полиэтилен-сталь" и стальной патрубок в футляре изолировать в соответствии с РД 153-39,4-091-01 и СП-42-102-2004.
10. Надземный стальной газопровод окрасить эмалью НЦ-132, жёлтой по ГОСТ 6631, с предварительной грунтовкой ГФ019 ГОСТ Р 51693. Футляр перед установкой загрунтовать.
11. Сигнальная лента укладывается на растоянии 200мм от верха присыпанного полиэтиленового газопровода.
12. Засыпку производить послойнос уплотнением и проливкой через каждые 200мм.

Взам. инв. N

Подпись и дата

Инв. N подл.

Изм.	Кол.уч.	Лист	N док.	Подп.	Дата
Разраб.		Юсупов			
Провер.		Сулейменова			
ГИП.		Хасанова			
Т.контр.					
Нач.отд.					
Н.контр.		Сулейменова			

26-2025 ГСН

Строительство сквера между ул. Ә. Дүйсенбеков и ул. Р. Қараманова в границе с парком Победы в г. Кульсары, Жылыойского района

Наружный газопровод

стадия	лист	листов
РП	21	22

Спецификация на выход газопровода из земли с переходом ПЭ/ст. Ф32/25 мм

ТОО "Эко АС проект" 2025 г.

Формат А3

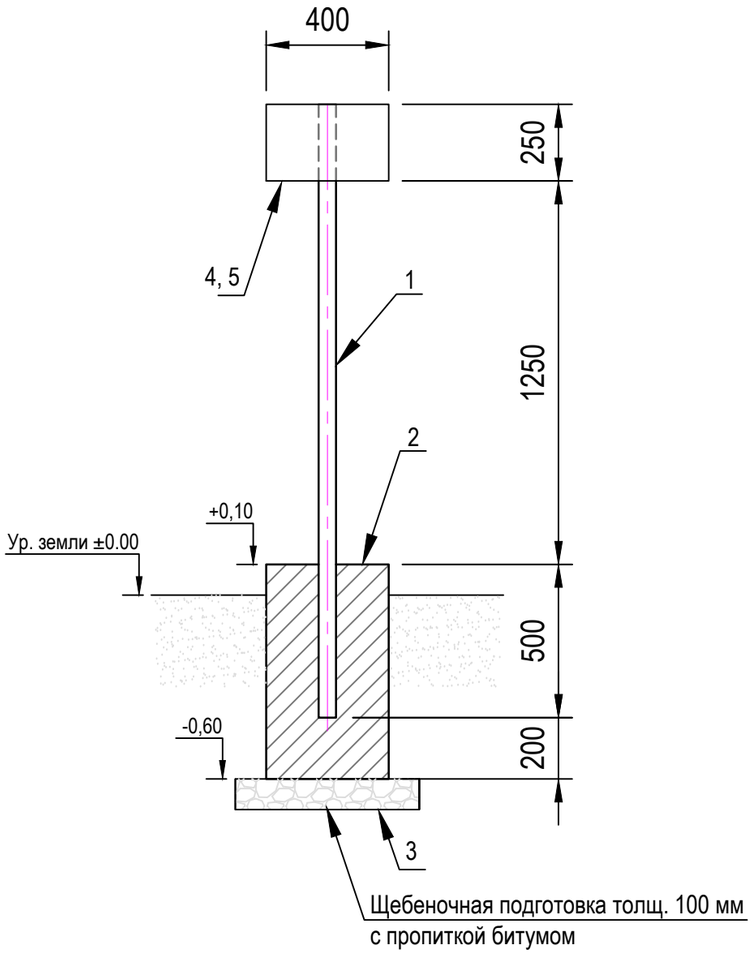

Спецификация (на один опознавательный знак)

Поз.	Количество	Ед. изм.	Наименование
1	2,0	м	Труба ст. Ø57х3,5 мм
2	0,112	м3	Бетон кл. В15
3	0,036	м3	Щебень фр. 20-40
4	1	ед.	Лист стальной 400х250х4мм
5	1	ед.	Плакат для надписи из ПВХ 400х250мм

Примечание:

1. Информация наносимая на плакате: Наименование организации, диаметр, глубина залегания, контактные данные. При пересечении с существующими коммуникациями информация на плакате: Наименование организации сущ. коммуникации, диаметр, глубина залегания, контактные данные.
2. Фон окрашивается в желтый цвет, надписи печатаются красным цветом.
3. Опознавательный знак устанавливается с левой стороны по потоку, на расстоянии 1 метра от оси газопровода.
4. Стальной лист приварить к трубе электросваркой.
5. Боковая поверхность фундамента изолируется битумом.

Изм.	Кол.уч.	Лист	N док.	Подп.	Дата	26-2025 ГСН		
						Строительство сквера между ул. А. Дюйсенова и ул. Р. Караманова в границе с парком Победы в г. Кульсары, Жылыойского района		
Разраб.		Юсупов				Наружный газопровод	стадия	лист	листов
Провер.		Сулейменова					РП	22	22
ГИП.		Хасанова							
Т.контр.						Опознавательный знак. М1:20	ТОО "Эко АС проект" 2025 г.		
Нач.отд.									
Н.контр.		Сулейменова							

Взам. инв. N | Подпись и дата | Инв. N подл.

Формат А3

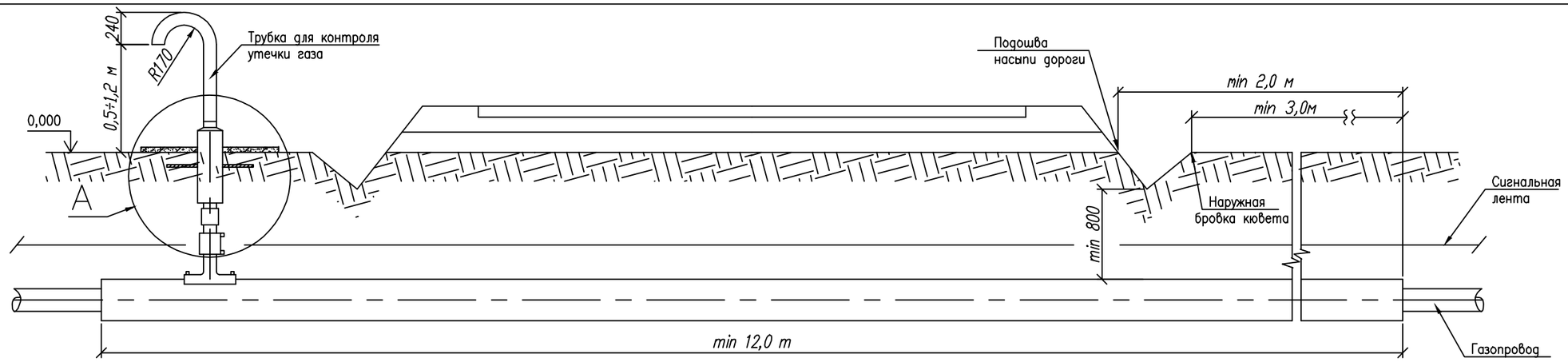

Привязан для 26-2025 ГСН			
Исполнил	Юсупов		
Проверил	Хасанова		
Инв. №			

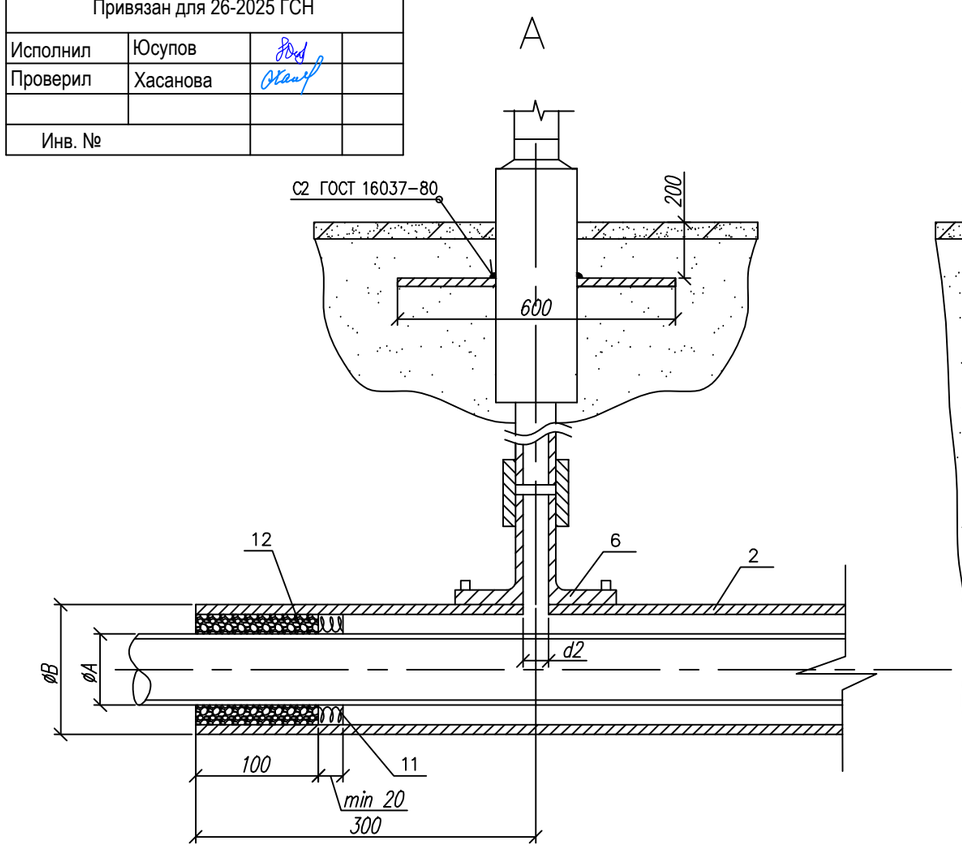

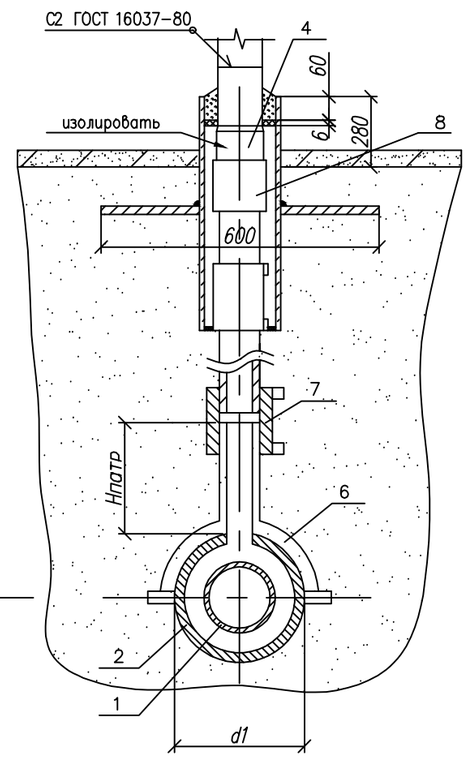

1. *Размер для справок.
2. Проектирование и монтаж стальной части трубки для контроля утечки газа производится в соответствии с типовыми решениями по стальным газопроводам.
3. Монтаж полиэтиленовой части трубки для контроля утечки газа производить последовательно: приварка патрубка-накладки; вырезка отверстия в теле футляра; приварка при помощи муфт с ЗН полиэтиленовой трубы к патрубку и соединения "полиэтилен-сталь" смонтированного со стальной частью контрольной трубки.
4. Футляр может быть изготовлен из полиэтиленовых труб с SDR не более 11 по ГОСТ 18599-2001 или ГОСТ Р 50838-95*.
5. Трубы для футляра могут быть изготовлены из ПЭ63, ПЭ80 или ПЭ100.
6. Размеры футляра и трубки для контроля утечки газа приняты минимальными и могут быть увеличены при необходимости.
7. Минимальная длина футляра для дорог IV категории составляет 12,0 м, для дорог V категории - 10,0 м.
8. Концы футляра для газопровода уплотняются при помощи пенополиэтиленового уплотнителя "Вилатерм" в два оборота и заделываются герметизирующей бутилкаучуковой мастикой.
9. Все полиэтиленовые изделия могут быть изготовлены из ПЭ80 и/или ПЭ100.
10. Вес полиэтиленовой трубы выбирается в зависимости от величины SDR.
11. Допускается применение перехода "полиэтилен-сталь" со встроенным закладным нагревателем.
12. Все сварные швы проверить в соответствии с СП 42-102-2004 и СП-42- 03-2003.
13. Электроды типа Э42А ГОСТ 9467-75.
14. Стальную часть перехода "полиэтилен-сталь" изолировать в соответствии с РД 153-39.4-091-01.
15. Стальную часть трубки для контроля утечки газа эмалью НЦ-132, желтой по ГОСТ 6631-74, с предварительной грунтовкой ГФ019 ГОСТ Р 51693-2000. Футляр для контрольной трубки перед установкой загрунтовать.
16. Сигнальна лента укладывается на расстоянии 200 мм от верха присыпанного полиэтиленового футляра при открытом способе прокладки.
17. Засыпку производить послойно с уплотнением и проливкой через каждые 200 мм.

Обозначение	ø А мм	ø Б мм	d1 мм	d2 мм	Обозначение	ø А мм	ø Б мм	d1 мм	d2 мм
-00	32	63x5.8	63	32	-08	160	250x22.7	250	32
-01	40	75x6.8	75	32	-09	180	250x22.7	250	32
-02	50	90x8.2	90	32	-10	225	315x28.6	315	32
-03	63	110x10	110	32	-11	140	225x20.5	225	32
-04	75	125x11.4	125	32	-12	200	280x25.4	280	32(63)*
-05	90	160x14.6	160	32	-13	250	400x36.3	400	32
-06	110	160x14.6	160	32	-14	280	400x36.3	400	32
-07	125	180x16.4	180	32	-15	315	450x40.9	450	32

					8353.15 СБ			
Изм.	Лист	N докум.	Подп.	Дата	Переход газопровода под проезжей частью автомобильных дорог IV и V категории.	Лит.	Масса	Масштаб
Разраб.		Сафронова И.П.						
Чертил		Михалина Н.В.				Лист 1	Листов 3	
Проверил		Захаров В.А.						
Т.контр.		Панов Г.Н.			Общий вид. Узел 1.	ОАО "Промгаз"		
Утвердил		Ярыгин Ю.Н.						

Копировал

Формат А3

СОГЛАСОВАНО

Взамен Инв.N

Подпись и дата

Инв. N подл.

Поз.	Обозначение	Наименование	Кол.	Масса ед., кг	Приме-чание
	8353.15.12.01	Труба ПЭ∅200			
		ГОСТ Р 50838-95*			
	8353.15.13.01	Труба ПЭ∅250			
		ГОСТ Р 50838-95*			
	8353.15.14.01	Труба ПЭ∅280			
		ГОСТ Р 50838-95*			
	8353.15.15.01	Труба ПЭ∅315			
		ГОСТ Р 50838-95*			
2		Футляр L=12.0 м	1		
	8353.15.00.02	Труба ПЭ SDR11 ∅63		12.72	L-уточнить по месту
		ГОСТ 18599-2001			
	8353.15.01.02	Труба ПЭ SDR11 К		17.88	
		ГОСТ 18599-2001			
	8353.15.02.02	Труба ПЭ SDR11 ∅90		25.8	
		ГОСТ 18599-2001			
	8353.15.03.02	Труба ПЭ SDR11 ∅110		38.4	
		ГОСТ 18599-2001			
	8353.15.04.02	Труба ПЭ SDR11 ∅125		49.92	
		ГОСТ 18599-2001			
	8353.15.05.02, 8353.15.06.02	Труба ПЭ SDR11 ∅160		81.48	
		ГОСТ 18599-2001			
	8353.15.07.02	Труба ПЭ SDR11 ∅180		103.08	
		ГОСТ 18599-2001			
	8353.15.08.02, 8353.15.11.02	Труба ПЭ SDR11 ∅225		160.8	
		ГОСТ 18599-2001			
	8353.15.09.02	Труба ПЭ SDR11 ∅250		198.0	
		ГОСТ 18599-2001			
	8353.15.10.02	Труба ПЭ SDR11 ∅315		321.6	
		ГОСТ 18599-2001			
3		Труба ПЭ∅32			L-уточнить по месту
4		Труба 32х3,0 ГОСТ 10704-91	1,5 м	4,2	
		В10 ГОСТ 10705-80			
5		Футляр L=580 мм			
		Труба 89х4,0 ГОСТ 10704-91	1	4,86	

Поз.	Обозначение	Наименование	Кол.	Масса ед., кг	Приме-чание
		Документация			
	8353.15.СБ	Сборочный чертеж			
		Детали			
1	8353.15.00.01	Труба ПЭ∅32			Длина опре
		ГОСТ Р 50838-95*			деляется
	8353.15.01.01	Труба ПЭ∅40			проектом
		ГОСТ Р 50838-95*			
	8353.15.02.01	Труба ПЭ∅50			
		ГОСТ Р 50838-95*			
	8353.15.03.01	Труба ПЭ∅63			
		ГОСТ Р 50838-95*			
	8353.15.04.01	Труба ПЭ∅75			
		ГОСТ Р 50838-95*			
	8353.15.05.01	Труба ПЭ∅90			
		ГОСТ Р 50838-95*			
	8353.15.06.01	Труба ПЭ∅110			
		ГОСТ Р 50838-95*			
	8353.15.07.01	Труба ПЭ ∅125			
		ГОСТ Р 50838-95*			
	8353.15.08.01	Труба ПЭ∅160			
		ГОСТ Р 50838-95*			
	8353.15.09.01	Труба ПЭ∅180			
		ГОСТ Р 50838-95*			
	8353.15.10.01	Труба ПЭ∅225			
		ГОСТ Р 50838-95*			
	8353.15.11.01	Труба ПЭ∅140			
		ГОСТ Р 50838-95*			

Привязан для 26-2025 ГСН

Исполнил	Юсупов	
Проверил	Хасанова	

Инв. №

СОГЛАСОВАНО

Взамен Инв.N

Подпись и дата

Инв. N подл.

Изм.	Лист	N докум.	Подп.	Дата
Разраб.		Сафронова И.П.		
Чертил		Михалина Н.В.		
Проверил		Захаров В.А.		
Т.контр.		Панов Г.Н.		
Утвердил		Ярыгин Ю.Н.		

8353.15

Переход газопровода под проезжей частью автомобильных дорог IV и V категории.

Лит.	Масса	Масштаб
Лист 2	Листов 3	

Спецификация.

ОАО "Промгаз"

Копировал

Формат А3

Поз.	Обозначение	Наименование	Кол.	Масса ед., кг	Приме-чание
	8353.15.02.04	Ø12 мм L=640 мм			
	~~8353.15.03.04~~	~~Ø15 мм L=800 мм~~			
	~~8353.15.04.04~~	~~Ø15 мм L=950 мм~~			
	~~8353.15.05.04~~	~~Ø25 мм L=1130 мм~~			
	~~8353.15.06.04~~	~~Ø12 мм L=1400 мм~~			
	~~8353.15.07.04~~	~~Ø12 мм L=1600 мм~~			
	~~8353.15.08.03~~	~~Ø25 мм L=2000 мм~~			
	~~8353.15.09.03~~	~~Ø14 мм L=2260 мм~~			
	~~8353.15.10.03~~	~~Ø20 мм L=2830 мм~~			
	~~8353.15.11.03~~	~~Ø25 мм L=1800 мм~~			
	~~8353.15.12.03~~	~~Ø15 мм L=2500 мм~~			
	~~8353.15.13.03~~	~~Ø40 мм L=3140 мм~~			
	~~8353.15.14.03~~	~~Ø25 мм L=3500 мм~~			
	~~8353.15.15.03~~	~~Ø30 мм L=4000 мм~~			
12		Герметик	0,85 ÷ 64,0		$дм^3$
		Бетонная подготовка В 7,5	0,005		

Поз.	Обозначение	Наименование	Кол.	Масса ед., кг	Приме-чание
		В10 ГОСТ 10705-80			
6		Патрубок-накладка полиэтиленовый	1		См. табл. 9
	~~8353.15.00.03~~	~~Ø63~~			
	~~8353.15.01.03~~	~~Ø75~~			
	~~8353.15.02.03~~	~~Ø90~~			
	~~8353.15.03.03~~	~~Ø110~~			
	~~8353.15.04.03~~	~~Ø125~~			
	8353.15.05.03, 8353.15.06.03	Ø160			
	~~8353.15.07.03~~	~~Ø180~~			
	~~8353.15.08.03, 8353.15.09.03~~	~~Ø250~~			
	~~8353.15.10.03~~	~~Ø315~~			
	~~8353.15.11.03~~	~~Ø225~~			
	~~8353.15.12.03~~	~~Ø280~~			
	~~8353.15.13.03, 8353.15.14.03~~	~~Ø400~~			
	~~8353.15.15.03~~	~~Ø450~~			
7		Муфта полиэтиленовая с ЗН Ø32	2		См. таб-лицы 3-8
8		Переход "полиэтилен-сталь" ПЭ32/СТ32х3	1		См. таб-лицу 2
9		Пластина			
		Лист 5.с ГОСТ 19903-74	1	9,23	
		Ст.3 ГОСТ 16523-97			
10		Диск Д/д лист 6,0			
		Паронит ПМБ ГОСТ 481-80	1		
		Ø82/Ø36			
		Материалы			
7		Пенополиэтиленовый упл. "Вилатерм"			На два кон-
	8353.15.00.04	Ø10 мм L=400 мм			ца футляра
	8353.15.01.04	Ø12 мм 1=500 мм			

Привязан для 26-2025 ГСН

Исполнил	Юсупов	
Проверил	Хасанова	
Инв. №		

СОГЛАСОВАНО

Взамен Инв.N

Подпись и дата

Инв. N подл.

8353.15

Изм.	Лист	N докум.	Подп.	Дата
Разраб.		Сафронова И.П.		
Чертил		Михалина Н.В.		
Проверил		Захаров В.А.		
Т.контр.		Панов Г.Н.		
Утвердил		Ярыгин Ю.Н.		

Переход газопровода под проезжей частью автомобильных дорог IV и V категории.

Спецификация (окончание).

Лит.	Масса	Масштаб
Лист 3	Листов 3	

ОАО "Промгаз"

Копировал

Формат А3

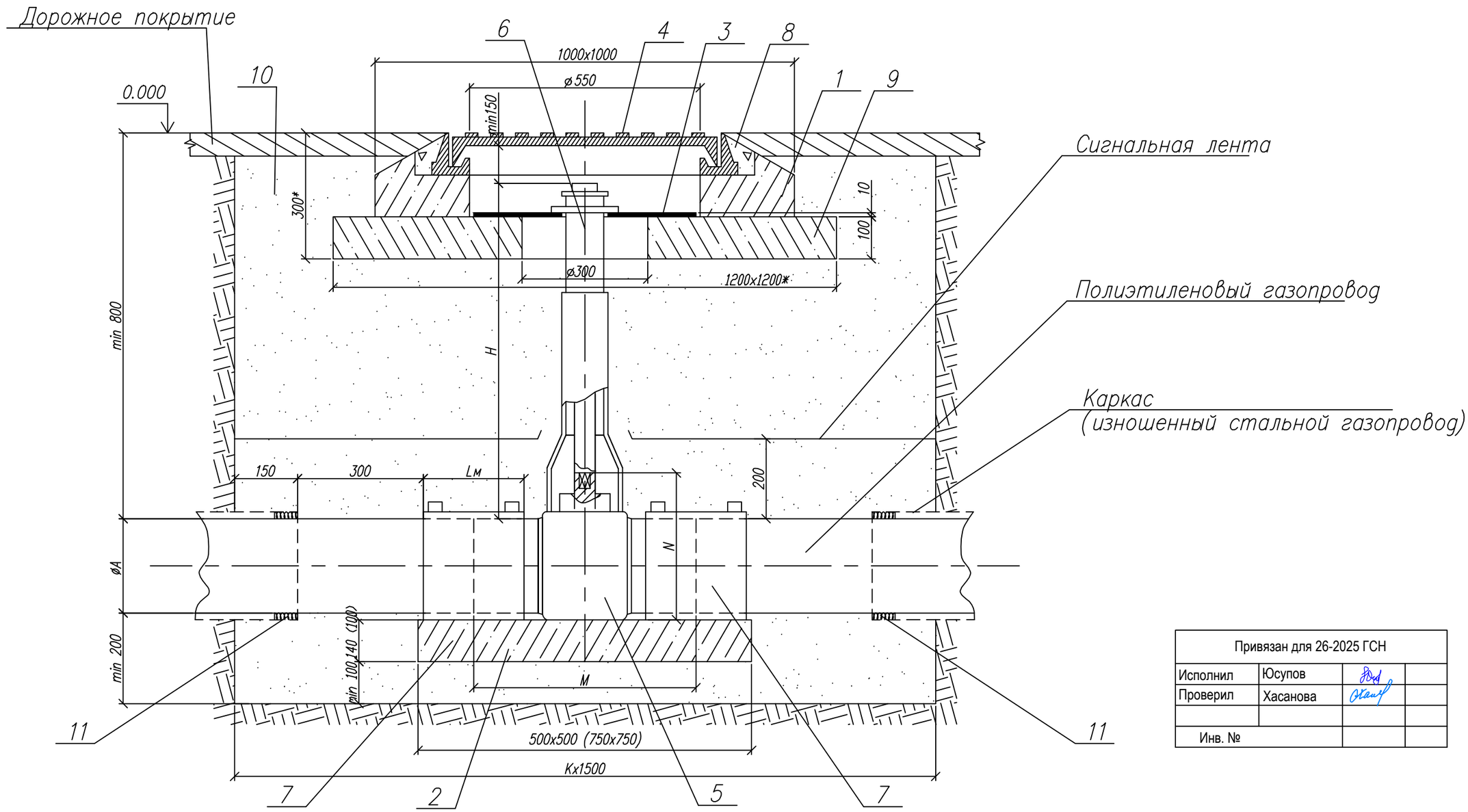

Привязан для 26-2025 ГСН			
Исполнил	Юсупов		
Проверил	Хасанова		
Инв. №			

Таблица А Обозначения и размеры ввода

Обозначение	К мм	
	Новое строительство	Реконструкция
00 - 01	1400	1700
02 - 05	1600	1900
06 - 07	1700	2000
08 - 09	1900	2200
10, 12, 15	2200	2500

Изм.	Лист	N докум.	Подп.	Дата
Разраб.		Сафронова И.П.		
Чертил		Михалина Н.В.		
Проверил		Захаров В.А.		
Т.контр.		Панов Г.Н.		
Утвердил		Ярыгин Ю.Н.		

8353.09 СБ

Установка полиэтиленового крана под люк на тротуарах и проезжей части городских парков.

Лит.	Масса	Масштаб
Лист 1	Листов 2	

Общий вид.

ОАО "Промгаз"

Копировал

Формат А3

СОГЛАСОВАНО

Взамен Инв.N

Подпись и дата

Инв. N подл.

Поз.	Обозначение	Наименование	Кол.	Масса ед., кг	Приме-чание
	8353.09.15.02	ø315	1		
6		Телескопическая приводная	1		См. таб-
		штанга для шаровых кранов			лицы 3-6
7		Муфта полиэтиленовая с ЗН			См. таб-
	~~8353.09.00.03~~	~~ø32~~	~~2~~		лицы 3-8
	~~8353.09.01.03~~	~~ø40~~	~~2~~		
	~~8353.09.02.03~~	~~ø50~~	~~2~~		
	8353.09.03.03	ø63	2		
	~~8353.09.04.03~~	~~ø75~~	~~2~~		
	~~8353.09.05.03~~	~~ø90~~	~~2~~		
	~~8353.09.06.03~~	~~ø110~~	~~2~~		
	~~8353.09.07.03~~	~~ø125~~	~~2~~		
	~~8353.09.08.03~~	~~ø160~~	~~2~~		
	~~8353.09.09.03~~	~~ø180~~	~~2~~		
	~~8353.09.10.03~~	~~ø225~~	~~2~~		
	~~8353.09.12.03~~	~~ø200~~	~~2~~		
	~~8353.09.15.03~~	~~ø315~~	~~2~~		
		Материалы			
8		Бетон тяжелый М 150	0,02		$м^3$
		ГОСТ 26633-91			
9		Бетонная подготовка В 7,5	0,125		$дм^3$
10		Песок природный для	4-6		$м^3$
		строительных работ			
		ГОСТ 8736-85			

1. *Размер для справок.
2. **Величина Н определяется по месту монтажа Н=450-2000 мм.
3. Величина К определяется по таблице, в зависимости от условий монтажа: новое строительство или реконструкция.
4. Приреконструкции газопроводов методом протяжки полиэтиленовых труб, межтрубное пространство между полиэтиленовой трубой и каркасом уплотняется синтетическим волокном и/или монтажной пеной.
5. Полиэтиленовый кран устанавливается на опорную подушку, в соответствии с рекомендациями фирмы-изготовителя.
6. Опорная подушка устанавливается на основание, выполненное в виде песчаной подсыпки.
7. Все сварные швы проверить неразрушающими методами в соответствии с рекомендациями СП 42-103-2003.
8. Все полиэтиленовые изделия могут быть изготовлены из ПЭ80 и/или ПЭ100.
9. Сигнальная лента укладывается на расстоянии 200 мм от верха присыпанного полиэтиленового газопровода.
10. Засыпку котлована производить послойно с уплотнением.

Привязан для 26-2025 ГСН		
Исполнил	Юсупов	
Проверил	Хасанова	
Инв. №		

Поз.	Обозначение	Наименование	Кол.	Масса ед., кг	Приме-чание
		Документация			
	8353.09.СБ	Сборочный чертеж			
		Сборные железобетонные изделия			
1		Крышка колодца под люк КЦП 1-10-1	1		
2	8353.09.00.01- 8353.09.07.01	Опорная подушка ОПТ4	1		
	8353.09.08.01- 8353.09.10.01,	ОПТ6	1		
	8353.09.12.01, 8353.09.15.01				
		Детали			
3		Диск			
		Диск ø540хø140 s=10			
		Фторопласт ГОСТ 10007-80			
		Стандартные изделия			
4		Люк "С" ГОСТ 3634-99	1		
		Прочие изделия			
5		Кран			См. таб-
	~~8353.09.00.02~~	~~ø32~~	~~1~~		лицы 3-6
	~~8353.09.01.02~~	~~ø40~~	~~1~~		
	~~8353.09.02.02~~	~~ø50~~	~~1~~		
	8353.09.03.02	ø63	1		
	~~8353.09.04.02~~	~~ø75~~	~~1~~		
	~~8353.09.05.02~~	~~ø90~~	~~1~~		
	~~8353.09.06.02~~	~~ø110~~	~~1~~		
	~~8353.09.07.02~~	~~ø125~~	~~1~~		
	~~8353.09.08.02~~	~~ø160~~	~~1~~		
	~~8353.09.09.02~~	~~ø180~~	~~1~~		
	~~8353.09.10.02~~	~~ø225~~	~~1~~		
	~~8353.09.12.02~~	~~ø200~~	~~1~~		

СОГЛАСОВАНО

Взамен Инв.N

Подпись и дата

Инв. N подл.

Изм.	Лист	N докум.	Подп.	Дата
Разраб.		Сафронова И.П.		
Чертил		Михалина Н.В.		
Проверил		Захаров В.А.		
Т.контр.		Панов Г.Н.		
Утвердил		Ярыгин Ю.Н.		

8353.09

Установка полиэтиленового крана под люк на тротуарах и проезжей части городских парков.

Лит.	Масса	Масштаб
Лист 2	Листов 2	

Спецификация. Пояснения.

ОАО "Промгаз"

Копировал

Формат А3

Поз.	Наименование и техническая характеристика	Тип, марка, обозначение документа, опросного листа	Код продукции	Поставщик	Ед. изме-рения	Кол.	Масса 1 ед., кг	Примечание
			Подземный газопровод					
1	Трубы газовые полиэтиленовые ПЭ100 SDR11 Ø225мм	СТ РК ГОСТ Р 50838-2011	241-202-0220		п.м.	260		
2	Трубы газовые полиэтиленовые ПЭ100 SDR11 Ø110мм	СТ РК ГОСТ Р 50838-2011	241-202-0213		п.м.	362		
3	Трубы газовые полиэтиленовые ПЭ100 SDR11 Ø63мм	СТ РК ГОСТ Р 50838-2011	241-202-0210		п.м.	73		
4	Трубы газовые полиэтиленовые ПЭ100 SDR11 Ø32мм	СТ РК ГОСТ Р 50838-2011	241-202-0204		п.м.	27		
5	Футляр из труб ПЭ100 SDR11 Ø315мм	СТ РК ГОСТ Р 50838-2011	241-201-0422		п.м.	246		
6	Футляр из труб ПЭ100 SDR11 Ø160мм	СТ РК ГОСТ Р 50838-2011	241-201-0416		п.м.	300		
7	Футляр из труб ПЭ100 SDR11 Ø110мм	СТ РК ГОСТ Р 50838-2011	241-201-0413		п.м.	63		
8	Отвод 90° ПЭ100 SDR11 Ø225мм	-	241-208-0315		шт.	2		
9	Отвод 90° ПЭ100 SDR11 Ø110мм	-	241-208-0309		шт.	5		
10	Отвод 90° ПЭ100 SDR11 Ø63мм	-	241-208-0306		шт.	5		
11	Отвод 90° ПЭ100 SDR11 Ø32мм	-	241-208-0303		шт.	2		
12	Отвод 45° ПЭ100 SDR11 Ø225мм	-	241-208-0115		шт.	3		
13	Отвод 45° ПЭ100 SDR11 Ø110мм	-	241-208-0109		шт.	2		
13	Тройник равнопроходной ПЭ100 SDR11 Ø110мм	-	241-209-0109		шт.	3		
14	Тройник переходной ПЭ100 SDR11 Ø225х63х225мм	-	241-209-0348		шт.	2		
15	Тройник переходной ПЭ100 SDR11 Ø110х63х110мм	-	241-209-0314		шт.	1		
16	Тройник переходной ПЭ100 SDR11 Ø63х32х63мм	-	241-209-0302		шт.	1		
17	Переходник ПЭ100 SDR11 Ø110х63мм	-	241-210-0122		шт.	1		
18	Сигнальная лента "Газ"	-	249-101-0201		п.м.	700		
19	Муфта электросварная ПЭ100 SDR11 Ø32 мм	-	241-211-0104		шт.	1		
20	Узел выхода газопровода из земли с переходом ПЭ/ст. 225/219 мм	см. лист №17, 18			кт.	2		
21	Узел выхода газопровода из земли с переходом ПЭ/ст. 110/114 мм	см. лист №17, 19			кт.	4		
22	Узел выхода газопровода из земли с переходом ПЭ/ст. 63/57 мм	см. лист №17, 20			кт.	4		

Взам. инв. N

Подпись и дата

Инв. N подл.

Изм.	Кол.уч.	Лист	N док.	Подп.	Дата
Разраб.		Юсупов			
Провер.		Сулейменова			
ГИП.		Хасанова			
Т.контр.					
Нач.отд.					
Н.контр.		Сулейменова			

26-2025 ГСН.СО

Строительство сквера между ул. Ә. Дүйсенбеков и ул. Р. Қараманова в границе с парком Победы в г. Кульсары, Жылыойского района

Наружный газопровод

стадия	лист	листов
РП	1	3

Спецификация материалов

ТОО "Эко АС проект" 2025 г.

Формат А3

Поз.	Наименование и техническая характеристика	Тип, марка, обозначение документа, опросного листа	Код продукции	Поставщик	Ед. изме-рения	Кол.	Масса 1 ед., кг	Примечание
			Подземный газопровод					
23	Узел выхода газопровода из земли с переходом ПЭ/ст. 32/25 мм	см. лист №17, 21			кт.	2		
24	Уст-во контр. трубки Ø57мм под ковер с манжентами на футляре Ø315 мм	см. лист №14			кт.	6		
25	Уст-во контр. трубки Ø57мм под ковер с манжентами на футляре Ø160 мм	см. лист №15			кт.	10		
26	Уст-во контр. трубки Ø57мм под ковер с манжентами на футляре Ø110 мм	см. лист №16			кт.	4		
27	Опознавательный знак	см. лист №22			кт.	27		
28	Установка пэ крана под люк на тротуарах и проезжей части городских парков	см. типовой чертеж 8353.09 (2 листа)			кт.	3		
			Надземный газопровод					
29	Трубы стальные прямошовные электросварные Ø219х4.50мм	ГОСТ 10705-80	241-102-0227		п.м.	4		
30	Трубы стальные прямошовные электросварные Ø114х4.00мм	ГОСТ 10705-80	241-102-0183		п.м.	6		
31	Трубы стальные прямошовные электросварные Ø57х3.50мм	ГОСТ 10705-80	241-102-0139		п.м.	7		
32	Трубы стальные прямошовные электросварные Ø32х3.0мм	ГОСТ 10705-80	241-102-0117		п.м.	4		
33	Трубы стальные прямошовные электросварные Ø25х2.50мм	ГОСТ 10705-80	241-102-0107		п.м.	5		
34	Отвод стальной 90° DN 219х5.0мм	ГОСТ 17380-2001	241-112-0225		шт.	2		
35	Отвод стальной 90° DN 159х4.00мм	ГОСТ 17380-2001	241-112-0212		шт.	1		
36	Отвод стальной 90° DN 114х4.00мм	ГОСТ 17380-2001	241-112-0155		шт.	2		
37	Отвод стальной 90° DN 76х3.50мм	ГОСТ 17380-2001	241-112-0131		шт.	1		
38	Отвод стальной 90° DN 57х3.50мм	ГОСТ 17380-2001	241-112-0125		шт.	4		
39	Отвод стальной 90° DN 32х3.0мм	ГОСТ 17380-2001	241-112-0112		шт.	1		
40	Отвод стальной 90° DN 25х2.50мм	ГОСТ 17380-2001	241-112-0108		шт.	5		
41	Переходник стальной 219х159мм	ГОСТ 17380-2001	241-114-0212		шт.	1		
42	Переходник стальной 159х114мм	ГОСТ 17380-2001	241-114-0141		шт.	1		
43	Переходник стальной 114х76мм	ГОСТ 17380-2001	241-114-0124		шт.	1		
44	Переходник стальной 114х57мм	ГОСТ 17380-2001	241-114-0122		шт.	1		
45	Переходник стальной 57х32мм	ГОСТ 17380-2001	241-114-0106		шт.	1		

Взам. инв. N

Подпись и дата

Инв. N подл.

Изм.	Кол.уч.	Лист	N док.	Подп.	Дата
Разраб.		Юсупов			
Провер.		Сулейменова			
ГИП.		Хасанова			
Т.контр.					
Нач.отд.					
Н.контр.		Сулейменова			

26-2025 ГСН.СО

Строительство сквера между ул. Ә. Дүйсенбеков и ул. Р. Қараманова в границе с парком Победы в г. Кульсары, Жылыойского района

Наружный газопровод

стадия	лист	листов
РП	2	3

Спецификация материалов

ТОО "Эко АС проект" 2025 г.

Формат А3

Поз.	Наименование и техническая характеристика	Тип, марка, обозначение документа, опросного листа	Код продукции	Поставщик	Ед. изме-рения	Кол.	Масса 1 ед., кг	Примечание
			Надземный газопровод					
46	Переходник стальной 57х25мм	ГОСТ 17380-2001	241-114-0105		шт.	1		
47	Переходник стальной 32х25мм	ГОСТ 17380-2001	241-114-0102		шт.	1		
48	Тройник стальной равнопроходной DN 32х3.0мм	ГОСТ 17380-2001	241-113-0103		шт.	1		
49	Тройник стальной равнопроходной DN 25х3.0мм	ГОСТ 17380-2001	241-113-0102		шт.	1		
50	Тройник стальной переходной 114х76мм	ГОСТ 17380-2001	241-113-0221		шт.	1		
51	Тройник стальной переходной 57х25мм	ГОСТ 17380-2001	241-113-0207		шт.	1		
52	Задвижка стальная клиновая Ру=1,6МПа фланцевая Ду150мм	ГОСТ 5762-2002	242-103-0304		кт.	1		
53	Фланец приварной воротниковый Ру=1,6МПа	ГОСТ 33259-2015	241-116-0612		кт.	2		
54	Установка полиэтиленового крана d50 мм под люк		274-202-0601-0006		кт.	3.		8353,09
55	в тротуарах в проездной части городских дорог							
56								
57								
58								
59								
60								
61								
62								
63								
64								
65								
66								
67								
68								

Взам. инв. N

Подпись и дата

Инв. N подл.

Изм.	Кол.уч.	Лист	N док.	Подп.	Дата
Разраб.		Юсупов			
Провер.		Сулейменова			
ГИП.		Хасанова			
Т.контр.					
Нач.отд.					
Н.контр.		Сулейменова			

26-2025 ГСН.СО

Строительство сквера между ул. Ә. Дүйсенбеков и ул. Р. Қараманова в границе с парком Победы в г. Кульсары, Жылыойского района

Наружный газопровод

стадия	лист	листов
РП	3	3

Спецификация материалов

ТОО "Эко АС проект" 2025 г.

Формат А3

ВЕДОМОСТЬ ОБЪЕМОВ РАБОТ

Поз.	Наименование	Ед. изм.	Кол-во	Примечание
	Подземный газопровод среднего давления PN=0.3 МПа			
1	Очистка полости и испытание на прочность и герметичность: P=0.45МПа	п.м.	329.0	
2	Разработка траншеи экскаватором	м3	233.6	
3	Разработка траншеи вручную	м3	18.0	
4	Обратная засыпка траншеи вручную	м3	0.00	
5	Обратная засыпка траншеи бульдозером	м3	251.6	
6	Песчаная подушка под газопровод (мягкий грунт)	м3	41.93	
	Надземный газопровод среднего давления PN=0.3 МПа			
1	Очистка полости и испытание на прочность и герметичность: P=0.03МПа	п.м.	4	
2	Защита газопровода от атмосферной коррозий покрытием, состоящих из 2-х слоев грунтовки ГФ-021 и 2-х слоев эмали ПФ-115	м2	1.26	
	Подземный газопровод низкого давления PN=0.005 МПа			
1	Очистка полости и испытание на прочность и герметичность: P=0.3МПа	п.м.	393	
2	Разработка траншеи экскаватором	м3	294.3	
3	Разработка траншеи вручную	м3	49.3	
4	Обратная засыпка траншеи вручную	м3	0.00	
5	Обратная засыпка траншеи бульдозером	м3	343.6	
6	Песчаная подушка под газопровод (мягкий грунт)	м3	57.26	
	Надземный газопровод низкого давления PN=0.005 МПа			
1	Очистка полости и испытание на прочность и герметичность: P=0.3МПа	п.м.	22	
2	Защита газопровода от атмосферной коррозий покрытием, состоящих из 2-х слоев грунтовки ГФ-021 и 2-х слоев эмали ПФ-115	м2	2.83	
	Пересечение автомобильной дороги методом ГНБ			
1	Пересечение автомобильной дороги методом ГНБ	м	22.4	

Взам. инв. N

Подпись и дата

Инв. N подл.

Изм.	Кол.уч.	Лист	N док.	Подп.	Дата
Разраб.		Юсупов			
Провер.		Сулейменова			
ГИП.		Хасанова			
Т.контр.					
Нач.отд.					
Н.контр.		Сулейменова			

26-2025 ГСН.ВО

Строительство сквера между ул. Ә. Дүйсенбеков и ул. Р. Қараманова в границе с парком Победы в г. Кульсары, Жылыойского района

Наружный газопровод

стадия	лист	листов
РП	1	1

Ведомость объемов работ

ТОО "Эко АС проект" 2025 г.

Формат А4