ТОО "СЕВГРАЖДАНПРОЕКТ"

ЗАКАЗ №8278

Заказчик: КГУ "Отдел архитектуры, строительства, жилищно-коммунального хозяйства, пассажирского транспорта и автомобильных дорог акимата Есильского района, Северо-Казахстанской области"

Строительство 27-ми квартирного жилого дома с внешними инженерными сетями по ул. Ибраева, 111 А В с. Явленка, Явленский сельский округ, Есильский район, Северо-Казахстанская область

ПАСПОРТ РАБОЧЕГО ПРОЕКТА

г.ПЕТРОПАВЛОВСК

2023 год

ТОО "СЕВГРАЖДАНПРОЕКТ"

ЗАКАЗ №8278

Заказчик: КГУ "Отдел архитектуры, строительства, жилищно-коммунального хозяйства, пассажирского транспорта и автомобильных дорог акимата Есильского района, Северо-Казахстанской области"

Строительство 27-ми квартирного жилого дома с внешними инженерными сетями по ул. Ибраева, 111 А В с. Явленка, Явленский сельский округ, Есильский район, Северо-Казахстанская область

ПАСПОРТ РАБОЧЕГО ПРОЕКТА

Директор ТОО «СЕВГРАЖДАНПРОЕКТ»: Бралин К.Е.

ГИП «СЕВГРАЖДАНПРОЕКТ»: Хуснутдинов Р.К.

г.ПЕТРОПАВЛОВСК

2023 год

Заказчик: КГУ "Отдел архитектуры, строительства, жилищно-коммунального хозяйства, пассажирского транспорта и автомобильных дорог акимата Есильского района, СКО"	Строительство 27-ми квартирного жилого дома с внешними инженерными сетями по ул. Ибраева 111,А в селе Явленка, Явленский сельский округ, Есильский район, СКО	Задание на проетирование выданное Заказчиком, АПЗ №KZ86VUA01057577 от 16.01.2024 года.	Паспорт на 3-х листах на 6 страницах
Разработчик: ТОО "СЕВГРАЖДАНПРОЕКТ" Источник финансирования: республиканчкий бюджет Место расположения: СКО с. Явленка, Есильский район	Область применения: 1В климатический подрайон с расчетной температурой наружного воздуха наиболее холодной пятидневки -34°,8 С Район строительства не сейсмичен Нормативная снеговая нагрузка - 0,7КПА Нормативное ветровое давление - 0,3КПа		

СИТУАЦИОННАЯ СХЕМА м1:2000

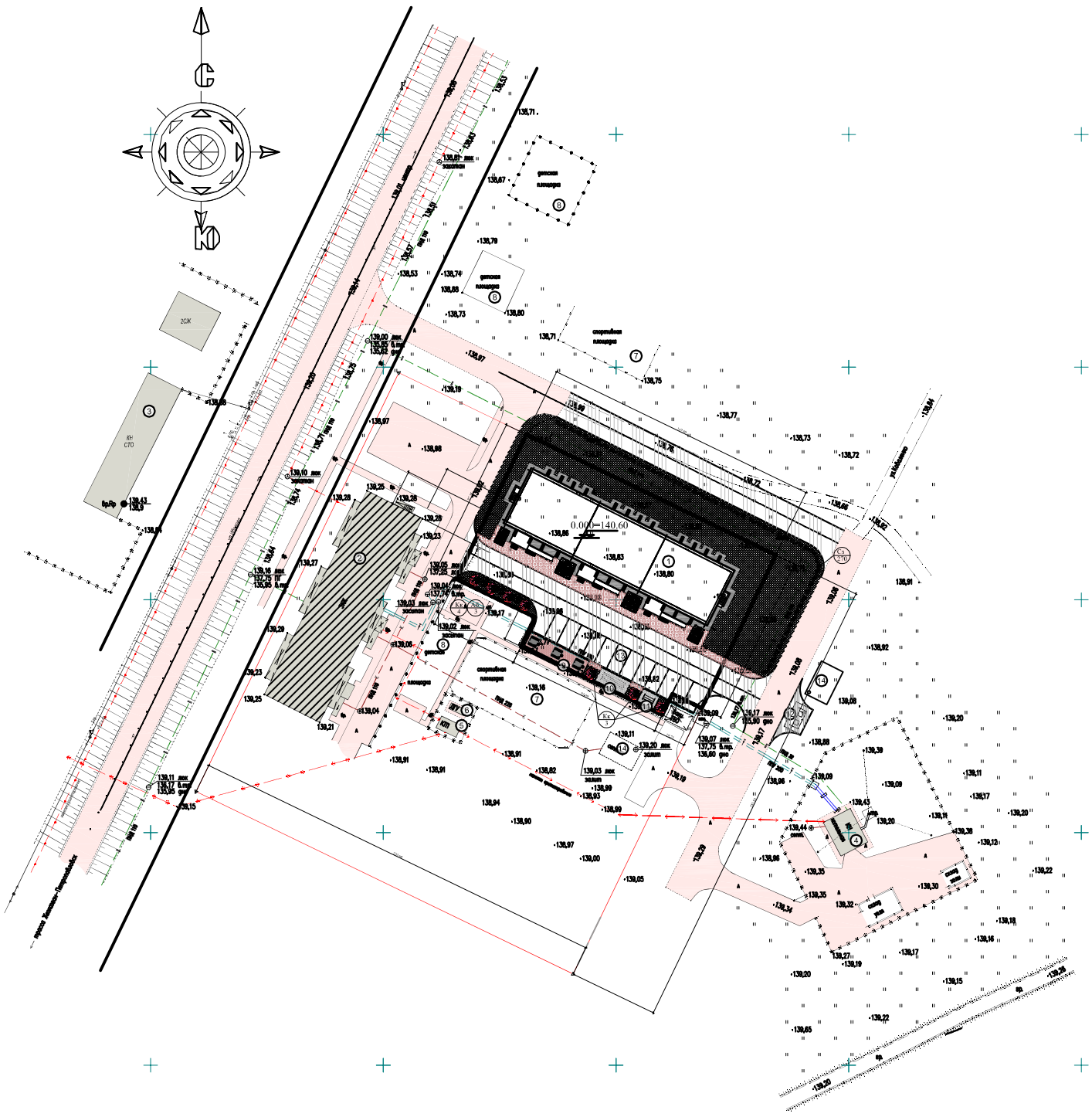

ЭКСПЛИКАЦИЯ ЗДАНИЙ И СООРУЖЕНИЙ

Номер на плане	НАИМЕНОВАНИЕ	ПРИМЕЧАНИЯ
1	3-х эт. 27 кв.жилой дом (ул.Ибраева, 111а)	проектируемое
2	3-х эт. 27 кв.жилой дом (ул.Ибраева, 111)	существующий
3	3-х эт. 27 кв.жилой дом (ул.Ибраева, 111б)	на перспективу
13	Площадка для парковки автомобилей	проектируемое
4	Котельная	существующая
14	Накопительный резервуар	проектируемое
7	Площадка для игры в минифутбол	существующая
5	Трансформаторная подстанция	существующая

ТОО"СЕВГРАЖДАНПРОЕКТ"	Строительство 27-ми квартирного жилого дома с внешними инженерными сетями по ул. Ибраева 111,А в селе Явленка, Явленский сельский округ, Есильский район, Северо-Казахстанская область	Паспорт Лист 1 стр.1

Фасад в осях "1-10"

Фасад в осях "А-В"

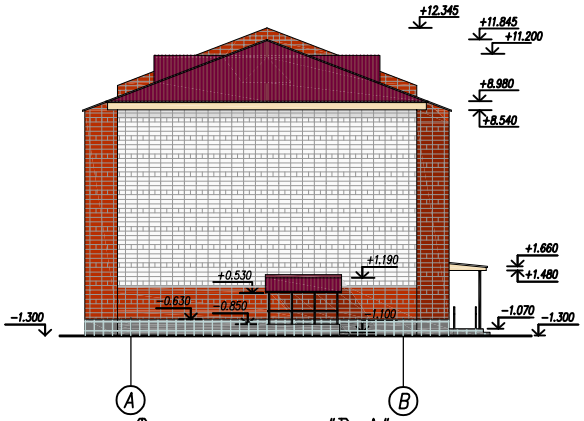

Фасад в осях "10-1"

Фасад в осях "В-А"

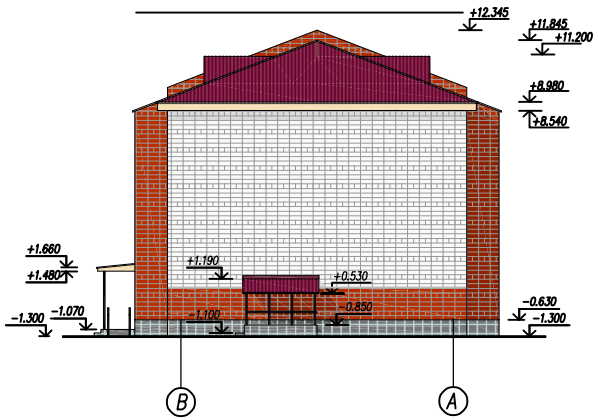

ТОО"СЕВГРАЖДАН ПРОЕКТ"	Строительство 27-ми квартирного жилого дома с внешними инженерными сетями по ул. Ибраева 111,А в селе Явленка, Явленский сельский округ, Есильский район, Северо-Каазахстанская область	Паспорт Лист 1 стр.2

ПЛАН ПЕРВОГО ЭТАЖА

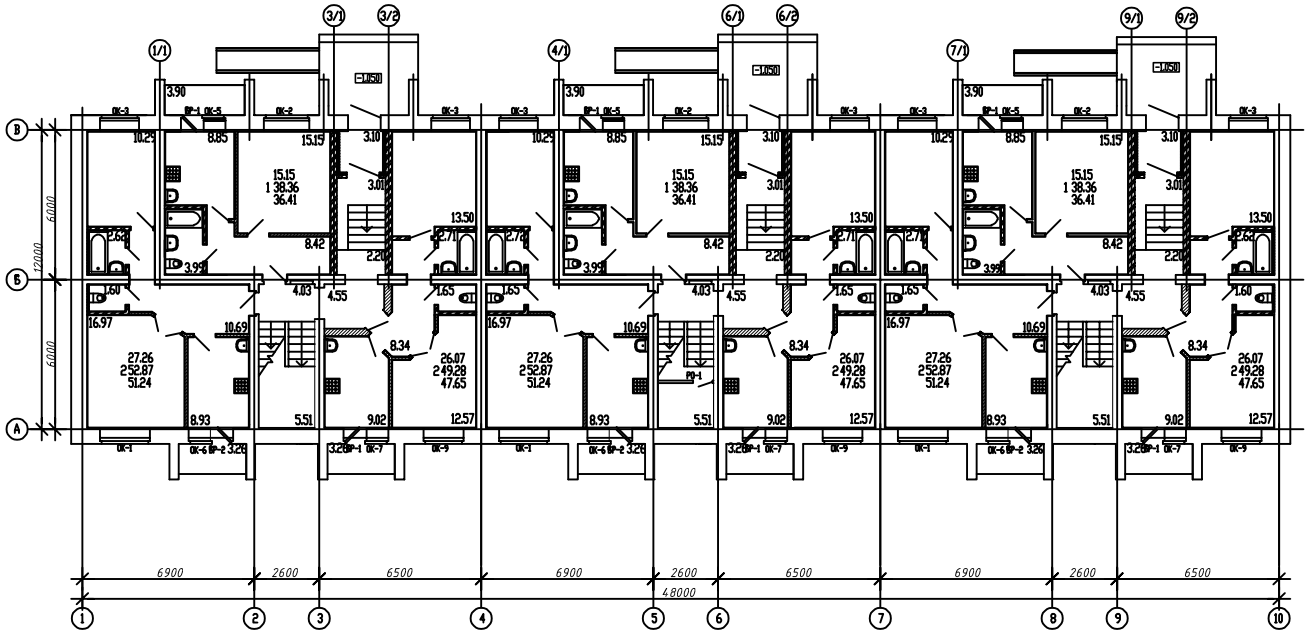

ПЛАН ТИПОВОГО ЭТАЖА

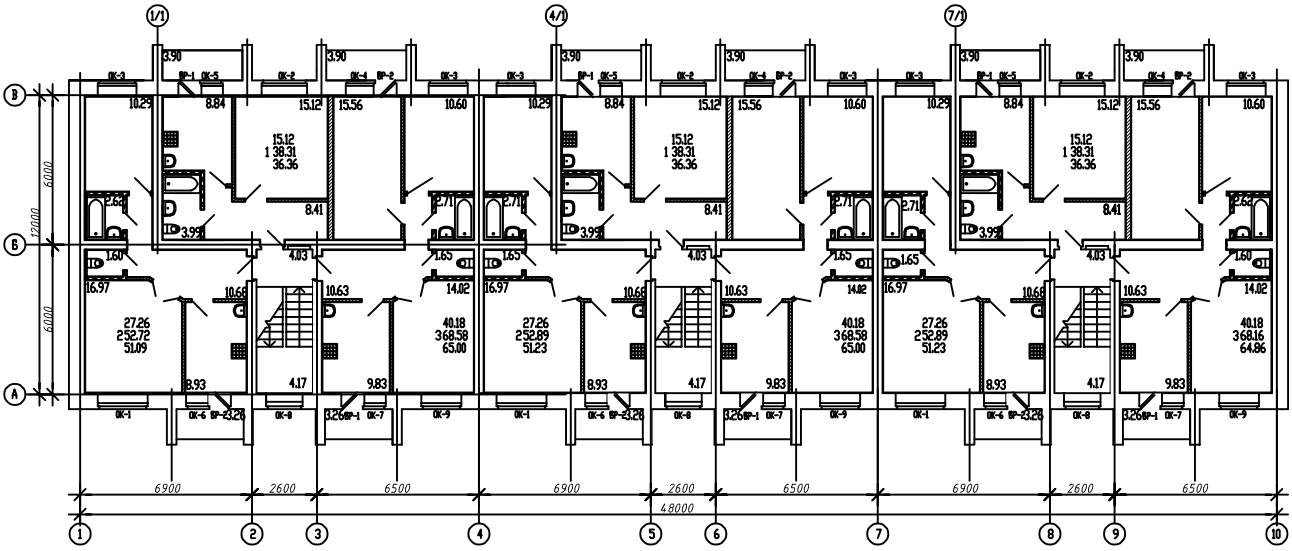

ПЛАН КРОВЛИ

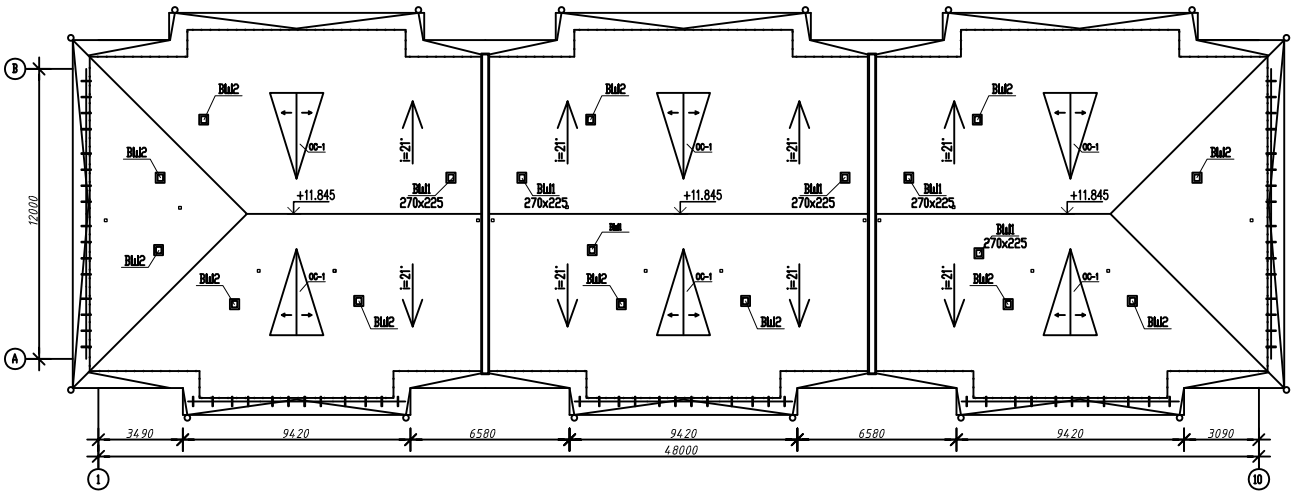

ТОО"СЕВГРАЖДАН ПРОЕКТ"	Строительство 27-ми квартирного жилого дома с внешними инженерными сетями по ул. Ибраева 111,А в селе Явленка, Явленский сельский округ, Есильский район, Северо-Каазахстанская область	Паспорт Лист 1 стр.3

1 - 1

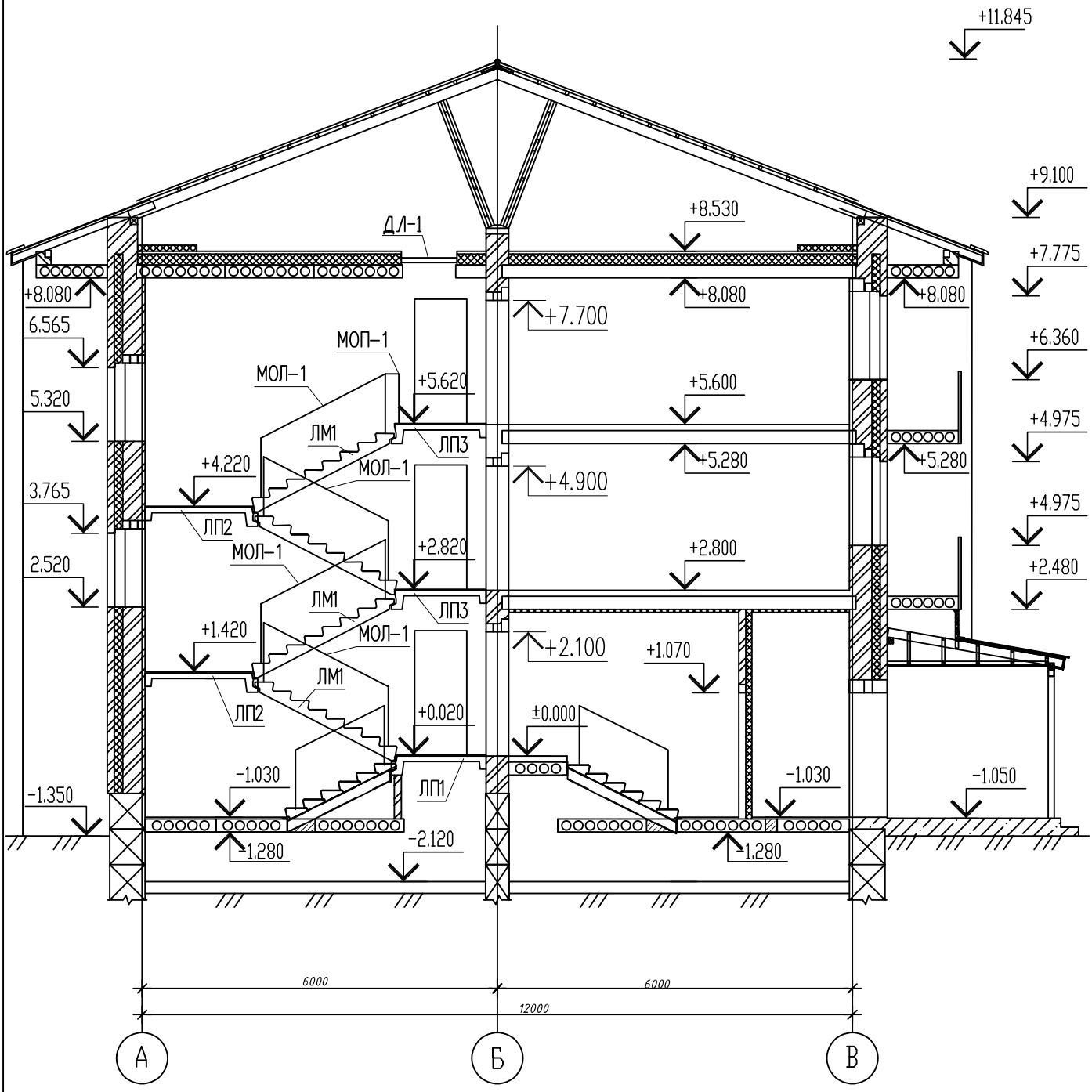

КОНСТРУКТИВНЫЕ РЕШЕНИЯ

Фундаменты -ленточные из зборных железобетонных и фундаментных блоков по ГОСТ13579-78*.
Блоки стен подвала - зборные бетонные блоки по ГОСТ13579-78*.
Наружные стены - кирпичные трехслойные с эффективным утеплителем
Внутренние стены - кирпичные (сплошная кладка) из утолщенного кирпича по ГОСТ 530-2012.
Перекрытия - сборные железобетонные панели по Серии 1.141-1 в.60,63
Перегородки - кирпичные, газобетонные, мелкоштучные D600
Полы - в квартирах - дощатые, керамическая плитка, линолеум.
Лестницы - сборные железобетонные.
Кровля - оцинкованный профлист с полимерным покрытием.
Крыша - чердачная по деревянным стропилам.
Водосток - наружный организованный.
Окна - инд. из ПВХ конструкций с металлическим каркасом.
Двери - инд. металлические, ПВХ, деревянные по ГОСТ 24699-81 и по ГОСТ 6629-88.
Внутренняя отделка - масляная и водоэмульсионная покраска, глазурованная плитка.
Наружная отделка - стены-лицевой керамический и силикатный кирпич.
Цоколь - керамическая плитка

ИНЖЕНЕРНОЕ ОБОРУДОВАНИЕ

Теплоснабжение -модульная котельная на твердом топливе.
Отопление -однотрубная, тупиковая с нижней разводкой теплоносителя.
Водоснабжение - от существующих городских сетей водопровода. Система водоснабжения - объединенная низкого давления из полиэтиленовых труб по PN 10 ТУ-658-РК39061874
Горячее водоснабжение - от емкостных электроводонагревателей фирмы "Ariston" V=100л и"BOSH" V=30л, установленных в каждой квартире.
Необходимый напор на хоз-питьевые нужды -0,2 МПа
Система канализации - бытовая, сброс сточных вод согласно задания на проетирование, в проектируемый накопительный резервуар V=75м^3.
Электроснабжение - от КТПН -10/0,4кВ-160кВА. В отношении надежности электроснабжения жилой дом относится к 2-ей категории
Расчетная нагрузка на вводе составляет - 95,85 кВт
Внутренние инженерные слаботочные системы, коммуникации и безопасности - система охранного видеонаблюдения, домофон, телефонизация

СОСТАВ РАБОЧЕЙ ДОКУМЕНТАЦИИ

Обозначение	Наименование	Примечание
Том 0	Паспорт проекта	
Том 0-I	Энергетический паспорт	
Том I	Общая пояснительная записка	
Том II	Сметы	
Том III	Чертежи	
Том IV	ПОС	
Том V	Материалы изысканий	
Том VI	ОВОС	
	Состав тома III	
Том 3.1 ЭП	Эскизный проект	
Том 3.1.2 АС	Архитектурно-строительные чертежи	
Том 3.1.2.1 АС	Архитектурно-строительные чертежи ниже 0.000	
Том 3.1.2.2 АС	Архитектурно-строительные чертежи выше 0.000	
Том 3.1.2.3 АС	Накопительный резервуар объемом 75 м3	
Том 3.1.3 ГП	Генеральный план	
Том 3.1.4 ОВ	Отопление и вентиляция	
Том 3.1.5 ВК	Водопровод и канализация	
Том 3.1.6 НВК	Наружное водоснабжение и водоотведение	
Том 3.1.7 ЭОМ	Электрооборудование	
Том 3.1.8 СС	Система связи	
Том 3.1.9 ВН	Видеонаблюдение	
Том 3.1.10 ДФ	Домофон	
Том 3.1.11 НСС	Внешние сети телефонизации	
Том 3.1.12 ЭС	Электроснабжение	
Том 3.1.13 ДОВ	Диспетчеризация	
Том 3.1.14 ТС	Тепловые сети	
Том 3.1.14.1 АСТ	Сети теплоснабжения АСТ	
Том 3.1.15 ПС	Пожарная сингнализация	

Климатический район -1, подрайон 1В.
Расчетная зимняя температура наиболее холодной пятидневки -34°,8 С
Продолжительность отопительного сезона -222 дня
Нормативная снеговая нагрузка - 0,7 КПа.
Нормативное ветровое давление - 0,3 КПа.
Господствующее направление ветров: юго-западное.
Степень огнестойкости -II
Уровень ответсвенности - II
Класс функциональной пожарной опасности Ф1.3
Здание жилого дома с размерами в осях 12.0 х 48,0 м
Здание имеет 3 подъезда.
Число квартир: однокомнатных -9,
двухкомнатных -12,
трехкомнатных-6.

ТЕХНИКО-ЭКОНОМИЧЕСКИЕ ПОКАЗАТЕЛИ

N п/п	Наименование показателя	Ед. изм.	Значение	Примечание
1	Этажность здания	этаж	3	
2	Площадь застройки	м2	743,25	
3	Общая площадь здания, в том числе:	м2	2351,90	
	1) общая площадь жилой части здания:	м2	1378,83	
	-площадь жилых помещений	м2	700,80	
	-площадь нежилых помещений	м2	678,03	
4	Общая площадь квартир	м2	1378,83	
5	Строительный объем здания, в том числе жилой части здания	м3	7335,93	
6	Количество квартир	шт.	27	
	- 1-комнатных	шт.	9	
	- 2-комнатных	шт.	12	
	- 3-комнатных	шт.	6	
7	Количество парковочных мест:			
	- на открытой автостоянке	машино-мест	13	
	- на закрытой автостоянке	машино-мест	0	
8	Продолжительность строительства	месяцев	7,5	
9	Класс энергоэффективности здания	месяцев	С+	
10	Стоимость строительства			
	в текущих ценах	тыс.тенге	1055538,106	
	в т.ч. СМР	тыс.тенге	876315,532	
11	Продолжительность строительства	месяцев	7,5	

Директор ТОО"СЕВГРАЖДАНПРОЕКТ" Бралин К.Е. _____ подпись.
М.П.

Начальник проектного отдела Хустнутдинов Р.К. _____ подпись.
__09.01.2024_____дата составления.