ASK PROJECT 1
ПРОЕКТНО-СМЕТНАЯ ДОКУМЕНТАЦИЯ

Республика Казахстан
ТОО "ASK PROJECT 1"
ГСЛ №20001669

РАБОЧИЙ ПРОЕКТ

"Строительство автономной блочно-модульной котельной по адресу: г. Рудный, 39 квартал. Корректировка."

А-5-25-ТМ
Том 3
ТМ. Тепломеханические решения

г. Актобе, 2025г

Республика Казахстан
ТОО "ASK PROJECT 1"
ГСЛ №20001669

ASK PROJECT 1
ПРОЕКТНО-СМЕТНАЯ ДОКУМЕНТАЦИЯ

РАБОЧИЙ ПРОЕКТ

"Строительство автономной блочно-модульной котельной по адресу: г. Рудный, 39 квартал. Корректировка."

А-5-25-ТМ
Том 3
ТМ. Тепломеханические решения

Директор: Сейтжапарова А.А.

ГИП: Кайрашева Н.А.

г. Актобе, 2025г

Ведомость рабочих чертежей основного комплекта

Лист	Наименование	Примечание
1	Общие данные	
2	План	
3	Тепловая схема	

Ведомость ссылочных и прилагаемых документов

Обозначение	Наименование	Примечание
	Прилагаемые документы	
А-00-25-ТМ.СО	Спецификация оборудования, изделий и материалов	

Данный проект разработан на основании задания на проектирование, архитектурных-строительных чертежей и в соответствии с действующими нормами и правилами РК.

Объект проектирования: блочно-модульная котельная, с постоянным присутствием обслуживающего персонала. Котельная по надежности теплоснабжения отнесена к II категории.

В соответствии с "Техническим заключением по обследованию автономной блочно-модульной котельной «БМК - 6,0Г» по адресу: Костанайская область, г. Рудный, 39 квартал":

- В санузле на существующий узел крепления предусмотрен монтаж электрического водонагревателя в целях горячего водоснабжения для нужд котельной;
- В помещении котельной для подачи теплоносителя потребителю проектом предусмотрен монтаж на существую опорную раму резервного сетевого насоса;
- В помещении котельной для снижения жёсткости водопроводной воды проектом предусмотрена автоматическая одноступенчатая натрий-катионитная установка;
- Для подачи воды из бака в трубопроводы теплоснабжения проектом предусмотрен монтаж на существующие опорные рамы 2 автоматических подпиточных насосов.

Технические решения, принятые в рабочем проекте, соответствуют требованиям экологических, санитарно-гигиенических, противопожарных и других норм, действующих на территории Республики Казахстан и обеспечивают безопасную для жизни и здоровья людей эксплуатацию объекта при соблюдении мероприятий, предусмотренных рабочими чертежами.

Главный инженер проекта Кайрашева Н.

Согласовано

Взам. инв. №

Подп. и дата

Инв. № подл.

Изм.	Кол. уч.	Лист	№ док.	Подп.	Дата	А-5-25-ТМ			
						«Строительство автономной блочно-модульной котельной по адресу: город Рудный, 39 квартал. Корректировка»			
Разработал		Нургалиев			04.25	Котельная	Стадия	Лист	Листов
Проверил		Кайрашева			04.25		РП	1	3
						Тепловая схема	ТОО "ASK Project"		

Копировал А3

План

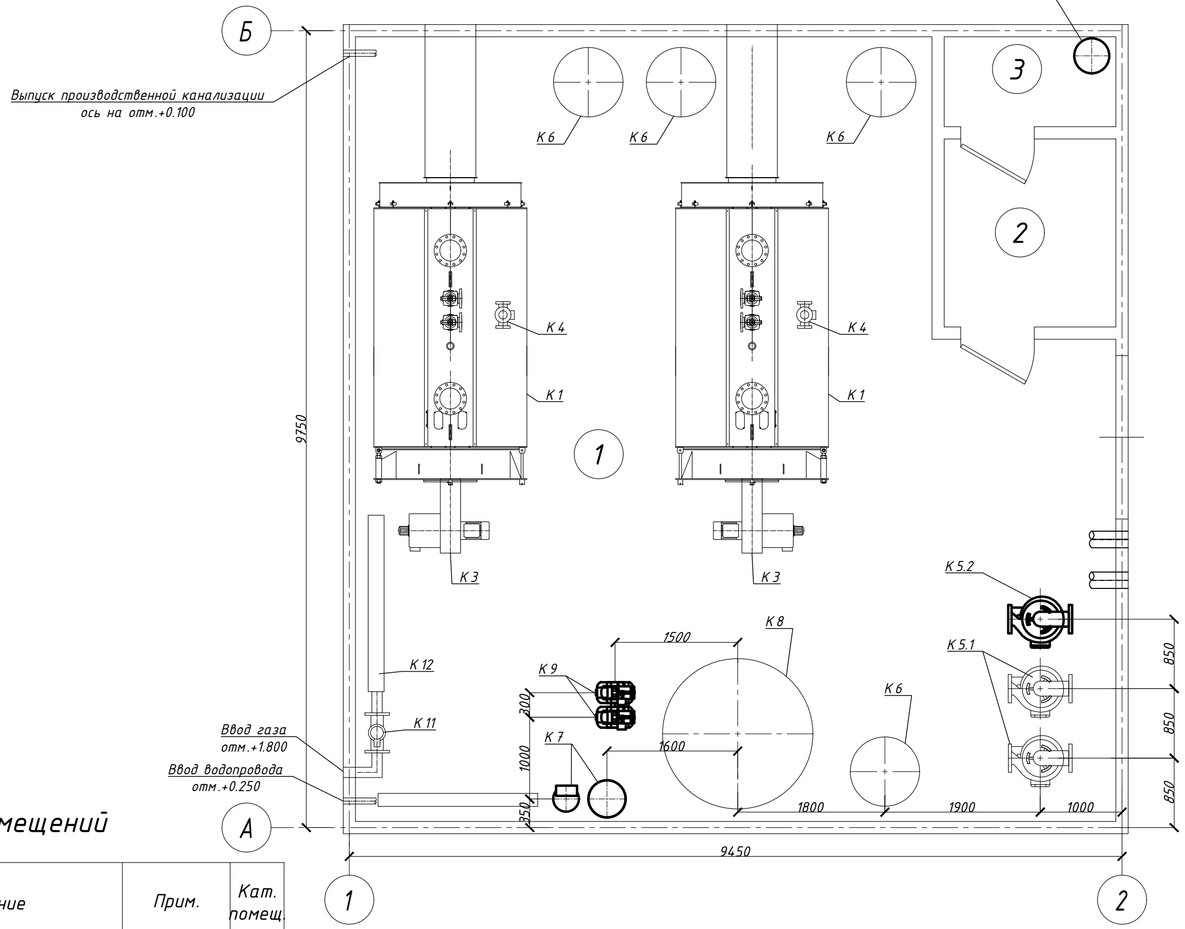

Экспликация оборудования

Поз.	Наименование	Кол.	Тип	Характеристика	Примечание
К 1	Котел стальной водогрейный для работы на природном газе и дизтопливе	2	ВВ-3000	Q=3.0 МВт (2.58 Гкал/ч)	Сущ.
К 2	Клапан предохранительный Ду 65/100	4	ARI-SAFE 12.903		Сущ.
К 3	Горелка газовая	2	Blu 4000.1	Q=875-3900 кВт с эл.дв. N=7.5 кВт	Сущ.
К 4	Насос рециркуляции котла	2	BPH 180/280.50 T	G=30 м3/ч, H=80 м с эл.дв. N=1.63 кВт	Сущ.
К 5.1	Насос сетевой воды (раб.)	2	CM-GE 125-2550	G=94 м3/ч, H=22 м с эл.дв. N=15 кВт	Сущ.
К 5.2	Насос сетевой воды (резерв.)	1	Atmos GIGA-B 125/170-45/2	G=94 м3/ч, H=22 м с эл.дв. N=15 кВт	Проект.
К 6	Бак расширительный V=1000 л	4		1	Сущ.
К 7	Автоматизированная водоподготовительная установка	1	AF/DIGIT/54	G=4.0 м3/ч	Проект.
К 8	Бак запаса химочищенной воды полипропиленовый	1		V=5.0 м3	Сущ.
К 9	Насос подпиточной воды	2	AQUAJET 132 M	G=4.0 м3/ч, H=25 м с эл. двиг. N=1.49 кВт	Проект.
К 10	Узел учета исходной воды	1		1	Сущ.
К 11	Клапан запорный газовый электромагнитный фланцевый	1	КЗГМ	G=681 нм3/ч	Сущ.
К 12	Узел учета газа	1			Сущ.
К 13	Отопительный прибор	2		10 секций	Сущ.
К 14	Комплект санитарно-технического оборудования (раковина, унитаз, смесители и т.д.)	1			Сущ.

Экспликация помещений

№ пом.	Наименование	Прим.	Кат. помещ.
1	Котельная	80,95	
2	Операторная	4,83	
3	Санузел	2,31	
	Общая площадь м2	88,09	

Взам. инв. №
Подп. и дата
Инв. № подл.

Изм.	Кол. уч.	Лист	№ док.	Подп.	Дата	А-5-25-ТМ			
						«Строительство автономной блочно-модульной котельной по адресу: город Рудный, 39 квартал. Корректировка»			
Разработал		Нургалиев			04.25	Котельная	Стадия	Лист	Листов
Проверил		Кайрашева			04.25		РП	2	
						План	ТОО "ASK Project"		

Копировал

А4х3

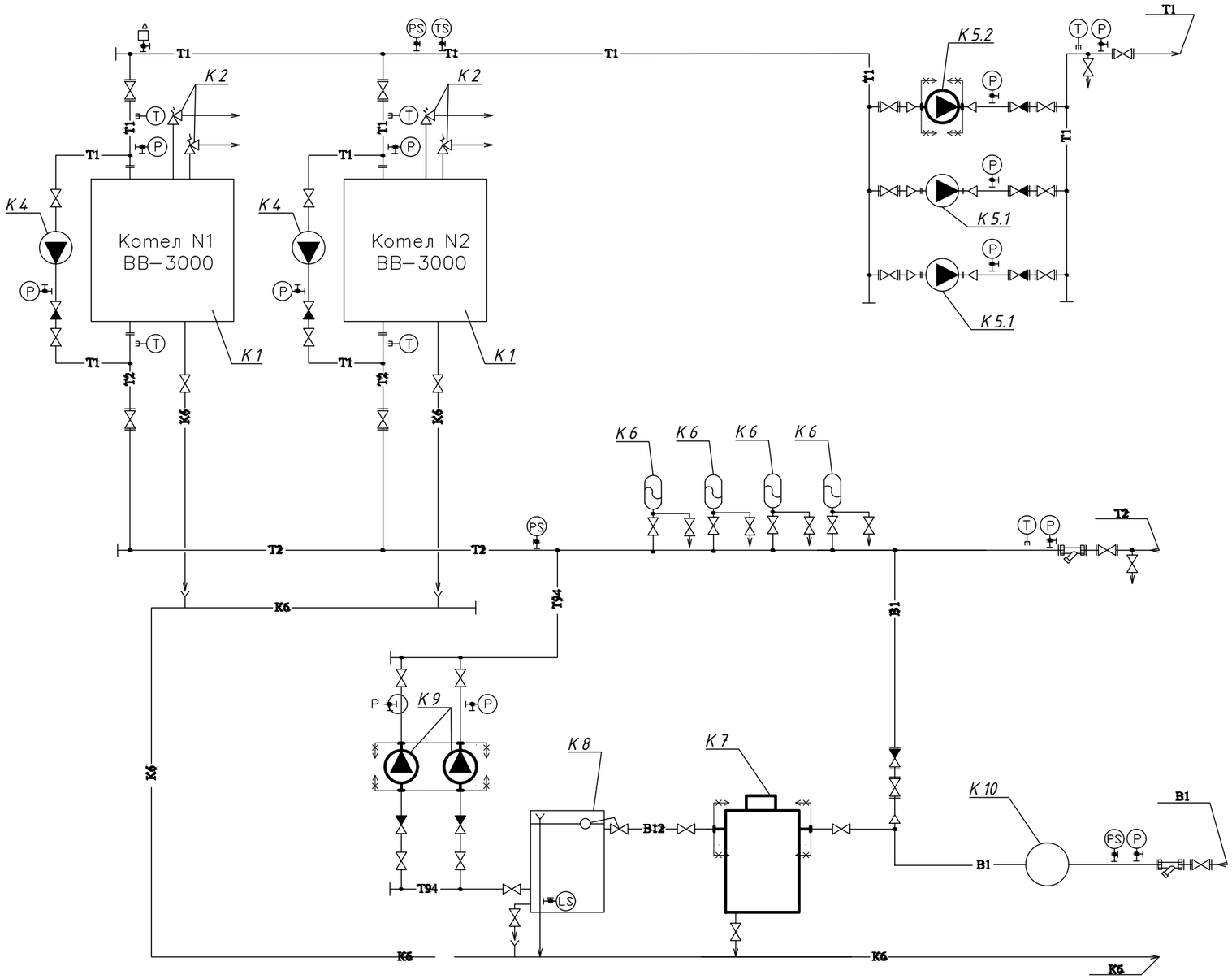

УСЛОВНЫЕ ОБОЗНАЧЕНИЯ

—T1—	Трубопровод прямой сетевой воды
—T2—	Трубопровод обратной сетевой воды
—B1—	Трубопровод исходной воды
—B12—	Трубопровод химочищеной воды
—T94—	Трубопровод подпиточной воды
—K6—	Трубопровод безнапорного дренажа
	Клапан запорный
	Клапан обратный
	Клапан предохранительный
	Сливная воронка
	Измерение температуры
	Измерение давления
	Фильтр сетчатый
	Автоматический сбросник воздуха
	Измерение расхода

Взам. инв. №

Подп. и дата

Инв. № подл.

Изм.	Кол. уч.	Лист	№ док.	Подп.	Дата	А-5-25-ТМ			
						«Строительство автономной блочно-модульной котельной по адресу: город Рудный, 39 квартал. Корректировка»			
Разработал		Нургалиев			04.25	Котельная	Стадия	Лист	Листов
Проверил		Кайрашева			04.25		РП	3	
						Тепловая схема	ТОО "ASK Project"		

Копировал А3

Позиция	Наименование и техническая характеристика	Тип, марка, обозначение документа опросного листа	Код продукции	Поставщик	Ед. измерения	Кол.	Масса единицы, кг	Примечание
	Оборудование							
К5.2	Насос сетевой воды (резерв.)	Atmos GIGA-B 125/170-45/2	541-104-0206-0358	Wilo	шт.	1	310	
	G=94м3/ч, H=22м с эл.дв. N=15кВт							
К7	Автоматизированная водоподготовительная установка	AF/DIGIT/54	541-201-0101-0003		компл.	1		
	G=4.0м3/ч							
К9	Насос подпиточной воды	AQUAJET 132M	511-701-0105		шт.	2	21.5	
	G=4.0м3/ч, H=25м с эл. двиг. N=1.49кВт							
	Электрический накопительный водонагреватель настенный мощностью	ГОСТ Р 52084-2003	513-106-0101		компл.	1		
	1,5 кВт, 10 л.							
	Гибкая подводка		261-107-0750		шт.	2		

Взам. инв. №

Подп. и дата

Инв. № подл.

Изм.	Кол. уч.	Лист	№ док.	Подп.	Дата	А-5-25-ТМ.СО			
						«Строительство автономной блочно-модульной котельной по адресу: город Рудный, 39 квартал. Корректировка»			
Разработал		Нургалиев			04.25	Котельная	Стадия	Лист	Листов
Проверил		Кайрашева			04.25		РП	1	
						Спецификация оборудования, изделий и материалов	ТОО "ASK Project"		

Копировал

А3