Утвержден приказом
Министра по инвестициям и развитию
Республики Казахстан
от 24 апреля 2017 года № 234
форма

Акт приемки объекта в эксплуатацию

«31» 12 2025 года

Заказчик КГУ «Управление строительства, архитектуры и градостроительства акимата Северо-Казахстанской области» руководитель Галеев Кайрола Тюлюевич, БИН 030140002400, тел.:87152462231, 150000, Северо-Казахстанская область, г.Петропавловск, ул.Конституции Казахстана, 23

фамилия, имя, отчество (при его наличии) ИИН, телефон – для физических лиц, наименование организации – для юридических лиц, БИН, телефон, почтовый индекс, область, город, район, населенный пункт, наименование улицы, номер дома/здания (стационарного помещения)

на основании:

Декларации о соответствии (прилагается) от «31» 12 2025 года, ТОО «Основание», директор Тимофеев Сергей Петрович, г. Петропавловск, ул. Мусрепова 30а, БИН 950440000566, тел.: 8(7152)42-66-66

дата подписания декларации, наименование подрядной (генподрядной) организации, фамилия, имя, отчество (при его наличии) руководителя, юридический адрес, БИН, телефон

Заключения о качестве строительно-монтажных работ (прилагается) от «31» 12 2025 года, ТОО «Стадия», эксперт по техническому надзору Брыксин Александр Иванович, аттестат № KZ67VJE00050304 от 25.10.2019 года, БИН 000440004135, тел.: 87076311617

дата подписания заключения, наименование организации, фамилия, имя, отчество (при его наличии) экспертов технического надзора, № и дата получения аттестатов, БИН, телефон

Заключения о соответствии выполненных работ проекту (прилагается) от «31» 12 2025 года ТОО "Севгражданпроект", ГИП Хуснутдинов Радмир Камильевич, БИН 980340001576, тел.: 87772168863

дата подписания заключения, наименование организации, фамилия, имя, отчество (при его наличии) экспертов авторского надзора, № и дата получения аттестатов, БИН, телефон

произведя осмотр готовности предъявленного подрядчиком (генеральным подрядчиком) к приемке в эксплуатацию объекта: «Строительство детского сада на 280 мест в г. Петропавловске Северо-Казахстанской области», новое строительство, уровень ответственности II, технически сложный объект

наименование объекта, вид строительства (новое, расширение, реконструкция, техническое перевооружение, модернизация, капитальный ремонт), уровень ответственности, техническая и технологическая сложность объекта

по адресу: г. Петропавловск Северо-Казахстанской области

(область, район, населенный пункт, микрорайон, квартал, улица, номер дома (корпуса)

проверив комплектность исполнительной технической документации, в том числе посредством электронного модуля исполнительной технической документации «___» _____ 2025 года, дата ознакомления подтверждает что:

1. Строительство объекта осуществлено на основании:

1) правоустанавливающего документа на земельный участок Постановление акимата города Петропавловск № 707 от «31» мая 2023 года; № 1041 от «16» августа 2023 года

документ, подтверждающий наступление юридических фактов (юридических составов), на основании которых возникают, изменяются или прекращаются права на земельный участок, в том числе договоры, решения судов, правовые акты исполнительных органов, свидетельство о праве на наследство, передаточный акт или разделительный баланс при реорганизации негосударственных юридических лиц, владеющих земельным участком на праве собственности или выкупивших право временного возмездного землепользования (аренды).

архитектурно-планировочного задания (АПЗ) от 25 апреля 2023 года KZ00VUA00883458, выданное КГУ «Отдел строительства, архитектуры и градостроительства акимата города Петропавловска»

наименование органа вынесшего решение

2) талоны о приеме уведомления о начале строительно-монтажных работ КГУ «Управление государственного архитектурно-строительного контроля и лицензирования акимата Северо-Казахстанской области» № KZ10REA00453097 от 25.02.2025 год, KZ88REA00517168 от 03.12.2025 год

наименование органа принявшего уведомление, дата и № принятия талона

3) проекта (проектно-сметной документации) ТОО "Севгражданпроект", г. Петропавловск, заказ № 8243, ГЛ на проектную деятельность № 12013109 от 31.08. 2012 года

наименование проектной организации, номер проекта утвержденного(й)

утвержденного(й) приказом № 113-I от 18 августа 2023 года КГУ «Управление строительства, архитектуры и градостроительства акимата СКО»

дата и номер проекта, наименование организации утвердившей (переутвердившей) проект и дата утверждения

2. Строительно-монтажные работы осуществлены в сроки:
начало работ: февраль 2025 года;
окончание работ: декабрь 2025 года;
при продолжительности строительства, месяц:
по норме или по проекту организации строительства, месяц: 9;
фактически, месяц: 10.

3. Объект (комплекс) имеет следующие основные технико-экономические показатели (мощность, производительность, производственная площадь, протяженность, вместимость, объем, пропускная способность, провозная способность, число рабочих мест и тому подобное, заполняется по всем объектам (кроме жилых домов) в единицах измерения соответственно целевой продукции или основным видам услуг):

Мощность, производительность и так далее	Единица изм.	По проекту		Фактически	
		общая (с учетом ранее принятых)	в том числе пускового комплекса или очереди	общая (с учетом ранее принятых)	в том числе пускового комплекса или очереди
Мощность	мест	280		280	
Наружное электроснабжение	м	434		406,2	
Наружное телефонизация	м	286		286	
Наружные сети водоснабжения	м	82		54,4	
Наружные сети	м	281		255	

канализации				
Наружные сети теплоснабжения	м	48	48	
Дорожное покрытие	м2	1998	1734,34	
Озеленение	м2	5547,23	5547,23	
Брусчатка	м2	413,8	493,13	

Выпуск продукции (оказания услуг), предусмотренной проектом в объеме, соответствующем нормам освоения проектных мощностей в начальный период __ месяц;

факт начала выпуска продукции с указанием объема

Детский сад имеет следующие показатели:

Показатели	Единица измерения	По проекту	Фактически
Общая площадь	метр в квадрате (далее – м2)	3122,69	3122,69
Число этажей	этаж	2	2
Общий строительный объем	метр в кубе (далее – м3)	16499,28	16499,28
В том числе ниже ноля	м3	3366,28	3366,28
Площадь встроенных, встроенно-пристроенных и пристроенных помещений	м2	-	-

4. Технологические и архитектурно-строительные решения по объекту характеризуются следующими данными:

Объём здания детского сада решён в виде Н-образной центрально-симметричной композиции, размерами в осях 55,2х39,2м. Высота помещений первого и второго этажей - 3,30 м, техподполья – 1,75 м, подвала – 2,15 м. Здание отапливаемое. Пространственная жесткость и устойчивость здания обеспечивается совместной работой несущих стен, монолитных железобетонных колонн и балок с горизонтальным диском монолитного перекрытия.

Конструктивные особенности здания:

Фундаменты – свайные квадратного сечения СТ РК 939-92 с монолитным ж/б ростверком

Стены технического подполья – монолитные железобетонные толщиной 200 мм из тяжёлого бетона класса С 16/20

Колонны – монолитные железобетонные сечением 400х400 мм из тяжёлого бетона класса С 20/25

Перекрытие и покрытие – монолитные железобетонные толщиной 200 мм из тяжёлого бетона кл С 20/25

Диафрагмы жёсткости – монолитные железобетонные толщиной 200 мм из тяжёлого бетона кл С 20/25.

Стены наружные – кирпичные, заполнение из обыкновенного глиняного кирпича ГОСТ 530-2012 б=250мм с утеплением и облицовкой металлокассетами (линеарная панель Primepanel-S-T-Г).

Перегородки – из обыкновенного глиняного кирпича М100 толщиной 120мм на растворе М50
Лестницы – монолитные железобетонные из тяжёлого бетона класса С 20/25 по металлическим косоурам
Крыша – стропильная деревянная с организованным водостоком
Кровля – оцинкованный профнастил с полимерным покрытием Н60х845х0,7
Полы – коммерческий линолеум, керамическая плитка
Лифты: пассажирский – грузоподъёмностью 630кг в железобетонной шахте, с дверным проёмом для инвалидов шириной 900мм и грузовой – грузоподъёмностью 100 кг в металлической шахте.
Водосток с кровли - наружный, организованный.
Утеплитель чердачного перекрытия - пенополистирол ПС БС-25 ГОСТ 15588-86, минплита на базальтовом волокне λ=0,04 Вт, стены – базальтовая минплита ПП-80, ГОСТ 9573-2012.
Заполнения оконных проемов - из ПВХ профиля, двухкамерный стеклопакет на основании ГОСТ 30674-99.
Двери внутренние - деревянные по ГОСТ 6629-88.
Двери наружные, тамбурные – из алюминиевого профиля, однокамерный, двухкамерный стеклопакет по ГОСТ 30970-2002, стальные – ГОСТ 31173-2016, деревянные – по ГОСТ 24698-81.
Потолки-затирка с водоэмульсионной покраской.
Внутренняя отделка – улучшенная штукатурка стен, облицовка ГКЛ, затирка швов, водоэмульсионная покраска.
Отмостка - бетонная.
Наружная отделка стен - металлокассеты (линеарная панель Primepanel-S-T-Г.

Отопление:

Теплоснабжение здания – централизованное, источник тепла ТЭЦ-2.
Разводка системы отопления, вентиляции и горячего водоснабжения предусмотрена от автоматизированного теплового узла.
Теплоноситель в системах отопления – вода с параметрами 85-60^{0}С.
Проектом предусмотрена система обогрева пола для помещений игровых, расположенных на первом этаже.
Понижение параметров теплоносителя до допустимых в системе обогрева пола осуществляется через теплообменник. Параметры теплоносителя в системе обогрева пола 50-44^{0}С.
Проектом предусмотрено автоматическое регулирование параметров теплоносителя систем отопления.

Вентиляция:

В здании предусмотрена приточно-вытяжная вентиляция с естественным и механическим побуждением.
Проектом предусмотрены самостоятельные приточно-вытяжные системы с механическим побуждением для следующих групп помещений – горячий цех – стиральная - гладильная.
В комнатах дневного пребывания детей и спальнях предусмотрена вытяжная вентиляция с естественным побуждением отдельно для каждой группы помещений.

Помещения туалетных и раздевален обслуживается самостоятельными вытяжными системами с механическим побуждением.

Водоснабжение

Водоснабжение предусмотрено от наружных сетей хозяйственно-питьевого водопровода. Принята объединённая система хозяйственно-питьевого и противопожарного водопровода. Предусмотрен один ввод водопровода Ø110х6,6 из напорных полиэтиленовых труб. Система водопровода запроектирована для подачи воды к санитарным приборам, технологическому оборудованию в пищеблоке, на приготовление горячей воды и на пожаротушение.

Горячее водоснабжение предусмотрено от теплообменников, установленных в тепловом пункте.

Система горячего водоснабжения запроектирована для подачи воды к санитарным приборам и технологическому оборудованию в пищеблоке.

Канализация

Отвод бытовых сточных вод от санитарных приборов предусмотрен в наружные сети канализации.

Трубопроводы запроектированы из полиэтиленовых канализационных труб Ø 50-110 мм.

Отвод производственных сточных вод от технологического оборудования пищеблока и производственные стоки от помещений теплового пункта насосной и венткамеры предусмотрен в наружные сети канализации.

Для отвода дождевых и талых вод с кровли здания предусмотрен наружный организованный водосток.

Электроосвещение

Электроснабжение предусматривается по двум кабельным линиям от местных электрических сетей напряжением 380/220В.

В электрощитовой на первом этаже установлено вводно-распределительное устройство ВРУ1, питающее электрооборудование детского сада.

В качестве осветительных и силовых щитков приняты щиты с аппаратами защиты на отходящих линиях. Распределительные щитки устанавливать на высоте не менее 1,5 м от уровня чистого пола до низа щитка.

Проектом предусмотрены следующие виды освещения: рабочее, аварийно-эвакуационное, ремонтное. Светильники аварийно-эвакуационного освещения используются для дежурного освещения.

Для освещения приняты светильники со светодиодными лампами.

Управление рабочим и аварийным освещением осуществляется по месту выключателями.

Осветительная сеть выполнена кабелем марки ВВГнг за подвесным потолком, а также в бороздах стен под штукатуркой в гладкостенных ПВХ трубах.

В качестве щитков освещения приняты модульные наборные щиты, запирающиеся типа ЩРН.

На вводе в здание выполнена система уравнивания потенциалов.

Пожарная сигнализация.

Система автоматической пожарной сигнализации, предусмотренная проектом, типа «ВЭРС-ПК». Пожарные извещатели монтируются на потолке защищаемых помещений.

Охранная сигнализация.

В качестве приемно-контрольного прибора ППК для системы охраной сигнализации служат приборы "Сигнал-20П", установленные в комнате охраны и на этаже здания.
Абонентская сеть охранной сигнализации выполняется проводом КСПВ-2х0,5, КСПВ-4х0,5 открыто в кабель-канале.

Телефонизация.

В проекте телефонизации принята технология FTTH. Данная технология предусматривает установку оптического приемника у конечного индивидуального абонента.
В местах установки телефонных аппаратов предусмотреть установку абонентских оптических розеток АОР (SC/APC) рядом с электрической розеткой (220В).
Точкой подключения сети абонентского доступа служит проектируемая оптическая распределительная коробка ОРКСп-16, устанавливаемая в подвале детского сада.

Телевидение.

Детском саду предусмотрено IP телевидение от интернет сети: в групповых залах, в залах для музыкальных и гимнастических занятий, кабинете заведующего, методическом кабинете

Охранное видеонаблюдение.

Оборудование системы:
- Видеорегистраторы NVR4232-4KS2/L, установленные в комнате охраны
- Блок питания 12В
- Источник бесперебойного питания SVC V-2000-F-LCD

Периферийное оборудование:
- Видеокамеры наружного наблюдения, обеспечивающие видеонаблюдение за детскими площадками, групповыми и входами.

Видеосигналы с камер видеонаблюдения передаются по каоксиальному кабелю с подключением к входах видеорегистраторов.
Для наружной установки приняты антивандальные IP камеры IPC-HFW1431S1P.

Внешние сети электроснабжения.

Непосредственно электроснабжение электроустановки проектируемого детского сада на напряжение 0,4кВ выполнено кабельными линиями от РУ-0,4 кВ РТП-10/0,4 кВ №1п..
К прокладке принят кабель АВБбШв.

Наружное освещение территории детского сада.

Проектом предусмотрено наружное освещение внутридворовых площадок.
Питание наружного освещения выполнено от внутренней сети освещения детского сада с прокладкой в земле кабеля марки АВБбШв 0,4кВ. Электроосвещение площадок выполнено торшерными светильниками марки Шар LED-40, установленным на стойках типа RICU. Электропитание сетей наружного освещения выполняется по кабельным линиям в земле, в траншее на песчаной подсыпке с применением высокопрочной трубы.

Наружные сети телефонизации.

Прокладка бронированного волоконно-оптического кабеля ВОК-4 от существующей разветвительной волоконно-оптической муфты, расположенной в

кабельном колодце (№8627) на пересечение ул. Б.Петрова-Горького, до ОРКС детского садика в существующей и проектируемой кабельной канализаций;

Наружные сети теплоснабжение.

Источник теплоснабжения - ТЭЦ-2.

Параметры теплоносителя в точке подключения при tнар=-34,8°: 95°С-в подающем трубопроводе, 60°С-в обратном трубопроводе.

Схема тепловой сети двухтрубная с качественно-количественным регулированием отпуска тепла.

Трубы приняты стальные электросварные.

Проектом предусмотрены спускное устройство для спуска сетевой воды в сбросной колодец ДК1.

Проектируемые бесканальные трубопроводы оборудуются системой оперативного дистанционного контроля (СОДК).

Наружные сети водопровода и канализации.

Водоснабжение детского сада предусматривается от существующего водопровода по ул. Алтынсарина.

Система водоснабжения – объединённая низкого давления из полиэтиленовых труб ПЭ 100 SDR 17 - 110х6,6 с соединением труб при помощи контактной сварки.

Подключение выполняется в существующий колодец ВК. В колодце устанавливается отключающая и спускная арматура.

Наружное пожаротушение осуществляется от существующего и запроектированного пожарного гидранта.

Система канализации - бытовая.

Сброс сточных вод согласно ТУ в существующую сеть канализации Ø 300мм по ул. Ишимская в существующий колодец.

краткие технические характеристики по особенностям его размещения, по основным материалам и конструкциям, инженерному и технологическому оборудованию

5. На объекте установлено предусмотренное проектом оборудование в количестве согласно актам о его приемке после индивидуального испытания и комплексного опробования;

6. Наружные инженерные коммуникации (холодное и горячее водоснабжение, канализация, теплоснабжение, газоснабжение, электроснабжение и связь) обеспечивают нормальную эксплуатацию объекта (здания, сооружения, помещения) и приняты городскими эксплуатационными организациями;

7. Сметная стоимость по утвержденному проекту (проектно-сметной документации): всего 2 019 819,755 тыс. тенге, в том числе строительно-монтажных работ 1 516 096,985 тыс. тенге, оборудования, инструмента и инвентаря 191 669,434 тыс. тенге, прочие затраты – 312 053,336 тыс. тенге.

8. Сметная стоимость основных фондов, принимаемых в эксплуатацию 1 928 347, 90851 тыс. тенге, в том числе: стоимость строительно-монтажных работ 1 484 466, 71872 тыс. тенге; стоимость оборудования, инструмента и инвентаря 189 296, 953 тыс. тенге, прочие затраты – 254 584, 23679 тыс. тенге.

9. Доля местного содержания предусмотрена в проектно-сметной документации 96,19% и фактически применено 90,3% (на объектах, финансируемых за счет государственных инвестиций и средств квазигосударственного сектора);

10. Класс энергоэффективности здания - высокий (Б);

11. Объект построен в соответствии с утвержденным проектом (проектно-сметной документацией) и требованиями государственных нормативных документов в области архитектуры, градостроительства и строительства.

РЕШИЛ: «Строительство детского сада на 280 мест в г. Петропавловске Северо-Казахстанской области» принять в эксплуатацию.

наименование объекта (комплекса)

Заказчик: руководитель КГУ «Управление строительства, архитектуры и градостроительства акимата Северо-Казахстанской области»
Галеев Кайрола Тюлюевич

фамилия, имя, отчество (при его наличии), подпись руководителя
Место печати (при наличии)

Технический надзор:

1) аккредитованная организация **ТОО «Стадия», директор Шевелёв Сергей Иванович**

(наименование организации) имеющей в своем составе аттестованного (-ых) эксперта (-ов), фамилия, имя, отчество (при его наличии) руководителя, подпись, дата
Место печати (при наличии)

2) эксперт **Брыксин Александр Иванович, аттестат №KZ67VJE00050304 от 25.10.2019 года**

(фамилия, имя, отчество (при его наличии) эксперта, специализация аттестата, подпись, дата
Место печати (при наличии)

Авторский надзор:

1) 1) организация **ТОО "Севгражданпроект", директор Бралин Куаныш Еркенович**

(наименование организации, фамилия, имя, отчество (при его наличии), должность), подпись, дата
место печати (при наличии)

2) аттестованный эксперт **ГИП Хуснутдинов Радмир Камильевич**

(фамилия, имя, отчество (при его наличии) эксперта, специализация аттестата), подпись, дата
Место печати (при наличии)

Подрядчик (генеральный подрядчик) **ТОО «Основание», Директор Тимофеев Сергей Петрович**

фамилия, имя, отчество (при его наличии), подпись руководителя
Место печати (при наличии)

Приложение 2
к акту приемки объекта
в эксплуатацию
форма

Технические характеристики объекта
(многоквартирные жилые дома, промышленные, торговые объекты и тому подобное)

Наименование (многоквартирный жилой дом, промышленные, торговые объекты и т.п.)	Общие сведения									
	количество этажей (этаж)	количество квартир	количество помещений, комнат	площадь застройки ($м^2$)	объем здания ($м^3$)	общая площадь ($м^2$)	жилая площадь ($м^2$)	площадь не жилых помещений ($м^2$)	площадь парковочных мест ($м^2$)	площадь балкона, лоджии ($м^2$)
1	2	3	4	5	6	7	8	9	10	11
«Строительство детского сада на 280 мест в г. Петропавловске Северо-Казахстанской области»	2	-	120	2049,05	16499,28	3122,69	2279,01	843,68	-	-

продолжение таблицы

Описание конструктивных элементов			Вид отопления	Благоустройство				
фундамент	стены	кровля		электроснабжение	водоснабжение	горячее водоснабжение	канализация	газоснабжение
12	13	14	15	16	17	18	19	20
железобетонный монолитный фундаменты под железобетонные колонны	Каркас - железобетонные монолитные колонны, диафрагмы и балки. Наружные стены толщиной 250 мм из кирпича КР-р-по 250х120х65/1НФ/100/2,0/25 по ГОСТ 530-2012 на растворе марки М50, утепленные снаружи жесткой минераловатной плитой с облицовкой облицовкой металлокассетами (линеарная панель Primepanel-S-Т-Г)	чердачная, по деревянным стропилам. Покрытие кровли оцинкованный профнастил с полимерным покрытием	Система отопления – двухтрубная с нижней разводкой магистралей тупиковая. В качестве нагревательных приборов приняты радиаторы биметаллические. Предусматривается установка автоматизированного теплового узла и системой теплового учета.	Учет электроэнергии осуществляется счетчиками, установленными в электрощитовой. Для приема и распределения электроэнергии предусматривается вводная панель типа ВРУ и осветительные щиты типа ЩРН.	Холодное водоснабжение предусматривается от городской водопроводной сети. Ввод в здание предусмотрен из полиэтиленовых труб Ø110 мм. Для учета расхода воды предусмотрен водомерный узел.	Система горячего водоснабжения – закрытая через теплообменник.	Из полиэтиленовых канализационных труб d50; d110	Не предусмотрено

Распределение площади

№		В отдельных квартирах	В помещениях коридорного типа	В общежитиях (садике)	В гостиницах
1	Количество жилых квартир			-	
2	Количество помещений, комнат			120	
3	Общая площадь ($м^2$)			3122,69	
4	Жилая площадь ($м^2$)			2279,01	

продолжение таблицы

Из общего числа площади				Распределение квартир по числу комнат				
в мансардах	в подвалах	в цокольных этажах	в бараках	1-комнатные	2-комнатные	3-комнатные	4-комнатные	5-комнатные

Нежилые помещения

Площадь ($м^2$)	Жилая площадь в нежилых помещениях	Торговая	Промышленно-производственных зданий и сооружений	Складская	Бытового обслуживания	Гаражи	Организаций и учреждений управления, научных, банковский, общественных и т.п.
1	2	3	4	5	6	7	8
Основная							
Вспомогательная							

продолжение таблицы

Общественного питания	Учреждений образования	Транспортных зданий и сооружений	Здравоохранения, лечебного назначения	Физкультуры и спорта	Учреждений культуры и искусства	Сооружений инженерных сетей	Прочие	Всего
9	10	11	12	13	14	15	16	17

Перечень документов, прилагаемых к техническим характеристикам объекта:

1. Поэтажные планы здания детского сада
2. Экспликация к поэтажным планам детского сада

Экспликация земельного участка ($м^2$)

Общая площадь земельного участка	Застроенная площадь			Незастроенная площадь		
	Всего	под основными строениями	под прочими постройками и сооружениями	асфальтовые покрытия	прочие замощения	грунт
1	2	3	4	5	6	7
1,0428 га	2049,05	1781,13	267,92	1734,34	743,13	-

продолжение таблицы

Незастроенная площадь ($м^2$)									
оборудованные площадки				зеленые насаждения					
					в том числе				
всего	спортивные	детские	хозяйственные	всего	газон с деревьями	плодовый сад	газоны, цветочные клумбы	огород	прочие
8	9	10	11	12	13	14	15	16	17
-	-	-	-		5227,23				

Экспликация к плану объекта

Этаж	Номер помещения, квартиры	Номера частей помещения, квартиры	Назначение частей помещения, квартиры	Площадь по внутреннему обмеру ($м^2$), в том числе			
				Общая	Полезная	Жилая	Нежилая
1	2	3	4	5	6	7	8
1 этаж							
1 этаж	1		Тамбур	4,66	-	-	4,66
1 этаж	2		Тамбур	4,85	-	-	4,85
1 этаж	3		Лестничная клетка	16,3	-	-	16,3
Помещение групповой ячейки							
1 этаж	4		Раздевальная	18,3	18,3	-	-
1 этаж	5		Буфетная	4,2	4,2	-	-
1 этаж	6		Групповая	50,39	-	50,39	-
1 этаж	7		Туалетная	16,41	-	-	16,41
1 этаж	8		Спальня	50,39	-	50,39	-
Блок медицинских помещений							
1 этаж	9		Процедурная	8,08	8,08	-	-
1 этаж	10		Медицинский кабинет	10,2	10,2	-	-
1 этаж	11		Палата изолятора	13,31	-	13,31	-
1 этаж	12		Туалетная	3,95	-	-	3,95
1 этаж	13		Комната приготовления дез растворов	2,16	2,16	-	-
1 этаж	14		Коридор	17,09	-	-	17,09
1 этаж	15		Приемная	10,12	10,12	-	-
1 этаж	16		Тамбур	1,46	-	-	1,46
1 этаж	17		Физиокабинет	12,51	12,51	-	-
1 этаж	18		Комната коррекции	16,32	16,32	-	-
1 этаж	19		Шлюз	2,93	-	-	2,93
Помещения служебно-бытовые							
1 этаж	20		Саночно-колясочная	7,08	-	-	7,08
1 этаж	21		Кладовая чистого белья	10,1	-	-	10,1
1 этаж	22		Гладильная	12,63	12,63	-	-
1 этаж	23		Коридор	36,66	-	-	36,66
1 этаж	24		Детский санузел	2,88	-	-	2,88
1 этаж	25		Санузел персонала с душевой	6,6	-	-	6,6
1 этаж	26		Коридор	11,2	-	-	11,2
1 этаж	27		Комната охраны	5,88	5,88	-	-
Помещения групповых ячеек							
1 этаж	28		Тамбур шлюз	4,88	-	-	4,88
1 этаж	29		Тамбур	2,78	-	-	2,78
1 этаж	30		Раздевальная	18,3	18,3	-	-
1 этаж	31		Буфетная	4,2	4,2	-	-
1 этаж	32		Групповая	50,39	-	50,39	-
1 этаж	33		Туалетная	16,41	-	-	16,41
1 этаж	34		Спальня	50,39	-	50,39	-
1 этаж	35		Спальня	50,39	-	50,39	-
1 этаж	36		Туалетная	16,41	-	-	16,41
1 этаж	37		Групповая	50,39	-	50,39	-
1 этаж	38		Буфетная	4,2	4,2	-	-
1 этаж	39		Раздевальная	18,3	18,3	-	-
1 этаж	40		Тамбур шлюз	4,62	-	-	4,62
1 этаж	41		Тамбур	3,66	-	-	3,66
Блок помещений прачечной							
1 этаж	42		Коридор	10,39	-	-	10,39
1 этаж	43		Стиральная	17,13	17,13	-	-
1 этаж	44		Помещение приема и сорти-	6,0	-	-	6,0

			ровки белья				
Помещения служебно-бытовые							
1 этаж	45		Шлюз	2,11	-	-	2,11
1 этаж	46		Помещение хранения светильников	6,12	-	-	6,12
1 этаж	47		Тамбур	3,9	-	-	3,9
1 этаж	48		Комната костелянши	6,95	6,95	-	-
1 этаж	49		Кладовая садового инвентаря	5,32	-	-	5,32
1 этаж	50		Тамбур	2,52	-	-	2,52
1 этаж	51		Электрощитовая	11,05	-	-	11,05
1 этаж	52		Коридор	11,79	-	-	11,79
1 этаж	53		Сервировочная	6,32	6,32	-	-
1 этаж	54		Помещение уборочного инвентаря	4,33	-	-	4,33
1 этаж	55		Саночно-колясочная	4,66	-	-	4,66
Блок кухонных помещений							
1 этаж	56		Горячий цех с раздаточной	28,02	28,02	-	-
1 этаж	57		Моечная кухонной посуды	6,22	6,22	-	-
1 этаж	58		Холодный цех	14,05	-	-	14,05
1 этаж	59		Кладовая овощей	8,2	-	-	8,2
1 этаж	60		Загрузочная	6,06	-	-	6,06
1 этаж	61		Тамбур	2,67	-	-	2,67
1 этаж	62		Камера пищевых отходов	6,23	-	-	6,23
1 этаж	63		Гардеробная персонала	8,08	8,08	-	-
1 этаж	64		Санузел персонала	3,46	-	-	3,46
1 этаж	65		Душевая	2,32	-	-	2,32
1 этаж	66		Помещение уборочного инвентаря	3,57	-	-	3,57
1 этаж	67		Кладовая сухих продуктов	6,04	-	-	6,04
1 этаж	68		Помещение холодильных шкафов	9,81	-	-	9,81
1 этаж	69		Коридор	16,3	-	-	16,3
Помещения групповых ячеек							
1 этаж	70		Спальня	50,39	-	50,39	-
1 этаж	71		Групповая	50,39	-	50,39	-
1 этаж	72		Туалетная	16,42	-	-	16,42
1 этаж	73		Буфетная	4,2	4,2	-	-
1 этаж	74		Раздевальная	18,3	18,3	-	-
1 этаж	75		Коридор	29,13	-	-	29,13
1 этаж	76		Лестничная клетка	16,3	-	-	16,3
1 этаж	77		Тамбур	4,85	-	-	4,85
1 этаж	78		Тамбур	4,66	-	-	4,66
1 этаж	79		Саночно-колясочная	7,25	-	-	7,25
1 этаж	80		Тамбур-шлюз	3,1	-	-	3,1
1 этаж	81		Тамбур	2,62	-	-	2,62
1 этаж	82		Раздевальная	18,3	18,3	-	-
1 этаж	83		Групповая	50,39	-	50,39	-
1 этаж	84		Буфетная	4,2	4,2	-	-
1 этаж	85		Туалетная	16,42	-	-	16,42
1 этаж	86		Спальня	50,39	-	50,39	-
1 этаж	87		Спальня	50,39	-	50,39	-
1 этаж	88		Туалетная	16,42	-	-	16,42
1 этаж	89		Групповая	50,39	-	50,39	-
1 этаж	90		Буфетная	4,2	4,2	-	-
1 этаж	91		Раздевальная	18,3	18,3	-	-
1 этаж	92		Саночно-колясочная	7,5	-	-	7,5
1 этаж	93		Тамбур-шлюз	3,28	-	-	3,28
1 этаж	94		Тамбур	2,78	-	-	2,78

1 этаж	95		Коридор	23,47	-	-	23,47
2 этаж							
2 этаж	1		Лестничная клетка	20,22	-	-	20,22
Помещения групповых ячеек							
2 этаж	2		Раздевальная	18,3	18,3	-	-
2 этаж	3		Буфетная	4,2	4,2	-	-
2 этаж	4		Групповая	50,39	-	50,39	-
2 этаж	5		Туалетная	16,00	-	-	16,00
2 этаж	6		Спальня	50,06	-	50,06	-
2 этаж	7		Спальня	50,39	-	50,39	-
2 этаж	8		Туалетная	16,02	-	-	16,02
2 этаж	9		Групповая	50,39	-	50,39	-
2 этаж	10		Буфетная	4,2	4,2	-	-
2 этаж	11		Раздевальная	18,5	18,5	-	-
Помещения служебно-бытовые							
2 этаж	12		Коридор	27,4	-	-	27,4
2 этаж	13		Инвентарная	3,08	-	-	3,08
2 этаж	14		Санузел персонала	3,76	-	-	3,76
2 этаж	15		Коридор	11,91	-	-	11,91
2 этаж	16		Кабинет психолога	10,71	10,71	-	-
Помещения групповых ячеек							
2 этаж	17		Раздевальная	18,3	18,3	-	-
2 этаж	18		Буфетная	4,2	4,2	-	-
2 этаж	19		Групповая	50,39	-	50,39	-
2 этаж	20		Туалетная	16,00	-	-	16,00
2 этаж	21		Спальня	50,06	-	50,06	-
2 этаж	22		Спальня	50,06	-	50,06	-
2 этаж	23		Туалетная	16,00	-	-	16,00
2 этаж	24		Групповая	50,39	-	50,39	-
2 этаж	25		Буфетная	4,2	4,2	-	-
2 этаж	26		Раздевальная	18,3	18,3	-	-
Помещения служебно-бытовые							
2 этаж	27		Хозяйственная кладовая	7,91	-	-	7,91
2 этаж	28		Комната преподователей	6,42	6,42	-	-
2 этаж	29		Коридор	10,39	-	-	10,39
2 этаж	30		Кабинет логопеда	11,47	11,47	-	-
2 этаж	31		Комната персонала	13,97	13,97	-	-
2 этаж	32		Кладовая кружкового помещения	6,75	-	-	6,75
2 этаж	33		Универсальное кружковое помещение для занятий по подгруппам	33,11	33,11	-	-
2 этаж	34		Коридор	11,25	-	-	11,25
2 этаж	35		Кладовая	3,45	-	-	3,45
2 этаж	36		Сервировочная	6,01	6,01	-	-
2 этаж	37		Помещение уборочного инвентаря	3,59	-	-	3,59
2 этаж	38		Кладовая гимнастического зала	6,00	-	-	6,00
2 этаж	39		Кабинет методиста	13,55	13,55	-	-
2 этаж	40		Коридор	29,23	-	-	29,23
2 этаж	41		Зал для гимнастических занятий	99,67	99,67	-	-
2 этаж	42		Кладовая зала для музыкальных занятий	5,96	-	-	5,96
2 этаж	43		Зал для музыкальных занятий	100,45	100,45	-	-
2 этаж	44		Рекреация	54,10	-	-	54,1
2 этаж	47		Лестничная клетка	20,22	-	-	20,22

2 этаж	48		Кабинет директора (заведующего)	9,72	9,72	-	-
Помещения групповых ячеек							
2 этаж	49		Раздевальная	18,3	18,3	-	-
2 этаж	50		Буфетная	4,2	4,2	-	-
2 этаж	51		Групповая	50,39	-	50,39	-
2 этаж	52		Туалетная	16,00	-	-	16,00
2 этаж	53		Спальня	50,06	-	50,06	-
2 этаж	54		Спальня	50,06	-	50,06	-
2 этаж	55		Туалетная	16,00	-	-	16,00
2 этаж	56		Групповая	50,39	-	50,39	-
2 этаж	57		Буфетная	4,2	4,2	-	-
2 этаж	58		Раздевальная	18,3	18,3	-	-
Помещения служебно-бытовые							
2 этаж	59		Комната завхоза	6,44	6,44	-	-
2 этаж	60		Хозяйственная кладовая	7,89	-	-	7,89
2 этаж	61		Коридор	19,99	-	-	19,99
2 этаж	62		Комната личной гигиены женщин	2,53	-	-	2,53

Продолжение таблицы

Площадь по внутреннему обмеру (м2), в том числе								
В отдельных квартирах	В общежитиях	В гостиницах	Торговая	Промышленно-производственных зданий и сооружений	Складская	Учреждений образования	Предприятий бытового обслуживания	Организаций и учреждений управления, научных, банковских, общественных и т.п.
9	10	11	12	13	14	15	16	17

продолжение таблицы

Площадь по внутреннему обмеру (м2), в том числе							
Предприятий общественного питания	Организации здравоохранения	Физкультурно-спортивная	Учреждений культуры и искусства	Транспортных зданий и сооружений	Сооружений инженерных сетей	Гаражей	Прочие
18	19	20	21	22	23	24	25

Техническое описание конструктивных элементов основного строения

№ п.п.	Наименование конструктивных элементов	Описание конструктивных элементов (материал, отделка и т.д.)
1	2	3
1	Фундамент	Железобетонный монолитный фундаменты под железобетонные колонны
2	1) наружные и внутренние капитальные стены	Каркас - железобетонные монолитные колонны, диафрагмы и балки. Наружные стены толщиной 250 мм из кирпича КР-р-по 250х120х65/1НФ/100/2,0/25 по ГОСТ 530-2012 на растворе марки М50, утепленные снаружи жесткой минераловатной плитой с облицовкой металлокассетами (линеарная панель Primepanel-S-Т-Г). Внутренние стены – сплошная кладка из керамического кирпича марки КР-р-пу 250х120х88/1,4НФ
	2) перегородки	Перегородки толщиной 120 мм из кирпича КР-р-по 250х120х65/1НФ/100/2,0/25 по ГОСТ 530-2012 на растворе

				марки М50.
3	Перекрытия	чердачное		монолитная железобетонная плита толщиной 200 мм из тяжелого бетона класса С20/25 с утеплением из минплиты на базальтовой основе и пенополистиролла, с армированной стяжкой поверх.
		междуэтажное		монолитная железобетонная плита толщиной 200 мм из тяжелого бетона класса С20/25 по железобетонным ригелям.
4	Крыша			Чердачная, по деревянным стропилам. Покрытие кровли оцинкованный профнастил с полимерным покрытием.
5	Полы	1-го этажа		Линолеум, керамическая плитка
		последующих этажей		Линолеум, керамическая плитка
6	Проемы	окна		индивид. из ПВХ профилей с двухкамерным стеклопакетом
		двери		индивид. из алюминиевых профилей, деревянные
7	Отделочные работы	внутренние		Водоэмульсионная окраска, глазурованная плитка
		наружные		утепленные снаружи жесткой минераловатной плитой с облицовкой металлокассетами (линеарная панель Primepanel-S-Т-Г).
8	Горячее водоснабжение			Система горячего водоснабжения – закрытая, с циркуляцией по магистрали и стоякам.
9	Водопровод			Холодное водоснабжение предусматривается от городской водопроводной сети. Ввод в здание предусмотрен из полиэтиленовых труб Ø110 мм. Для учета расхода воды предусмотрен водомерный узел.
10	Канализация			Из полиэтиленовых канализационных труб d50; d110
11	Электроосвещение			Учет электроэнергии осуществляется счетчиками, установленными в электрощитовой. Для приема и распределения электроэнергии предусматривается вводная панель типа ВРУ и осветительные щиты типа ЩРН
12	Отопление	печное		
13		печное газовое		
14		от ТЭЦ		Система отопления – двухтрубная с нижней разводкой магистралей тупиковая. В качестве нагревательных приборов приняты радиаторы биметаллические. Предусматривается установка автоматизированного теплового узла и системой теплового учета.
15		от АГВ		
16		от индивидуальной отопительной установки	на газе	
17			на твердом топливе	
18		от районной котельной	на газе	
19			на твердом топливе	
20	Разные работы			

Техническое описание служебных построек

Показатели	Наименование служебных построек								
Площадь (м 2)									
Высота строения (м)									
Объем строения (м 3)									
Фундамент									
Стены									
Перекрытия									
Крыша									
Полы									
Окна									

Двери									
Внутренняя отделка									
Наружная отделка									
Печи									

Техническое описание внутридворовых сооружений

Наименование сооружений	Размер в метрах				Объем (м3)	Материал
	длина	ширина	площадь	высота или глубина		
1	2	3	4	5	6	7

Техническое описание отдельных частей строения (подвалов, полуподвалов, мезонинов, мансард)

Наименование и назначение отдельных частей строения	Заглубление спланированной поверхности земли до пола подвала	Описание элементов					
		стены	перекрытия	полы	внутренняя отделка	крыша	дополнительные устройства
1	2	3	4	5	6	7	8
Техническое подполье, размещение инженерных сетей и вспомогательных помещений	2150 мм	Монолитные бетонные стены	монолитная железобетонная плита толщиной 200 мм из тяжелого бетона класса С20/25 по железобетонным ригелям.	Грунт уплотненный щебнем; бетонный пол			

Техническое описание нежилых пристроек к основному строению

Наименование конструктивных элементов		Техническое описание конструктивных элементов
1		2
Фундамент		
Каркас, стены		
Крыша		
Полы		
Перекрытия		
Проемы	окна	
	двери	
Отделочные работы	внутренние	-
	наружные	-
Разные работы		
Итого:		
Фундамент		
Стены и перегородки		
Крыша		
Полы		
Перекрытия		
Проемы	окна	
	двери	
Отделочные работы	внутренние	
	наружные	
Разные работы		
Итого:		
Фундамент		

Стены и перегородки		
Крыша		
Полы		
Перекрытия		
Проемы	окна	
	двери	
Отделочные работы	внутренние	
	наружные	
Разные работы		
Итого:		

Исчисление площадей и объемов основной и отдельных частей строения (подвалов, полуподвалов, мезонинов, мансард, крыш, пристроек и т.п.)

Наименование частей строения и пристроек	Формула для подсчета площадей по наружному обмеру	Площадь (м 2)	Высота (м)	Объем (м 3)	Наименование частей строения и пристроек	Формула для подсчета площадей по наружному обмеру	Площадь (м 2)	Высота (м)	Объем (м 3)
1	2	3	4	5	6	7	8	9	10
Подвал		1428,8	2,15						
Чердак		1464							
Крыша (чердачная)		1997							

Заказчик: КГУ «Управление строительства, архитектуры и градостроительства акимата Северо-Казахстанской области», руководитель Галеев Кайрола Тюлюевич

фамилия, имя, отчество (при его наличии), подпись руководителя

Место печати (при наличии)

Авторский надзор ТОО "Севгражданпроект", ГИП Хуснутдинов Радмир Камильевич

фамилия, имя, отчество (при его наличии), подпись эксперта

Место печати (при наличии)

Приложение 12
к акту приемки объекта
в эксплуатацию
форма

Технические характеристики объекта
(зеленые насаждения)

№ п/п	Наименование	Единица измерение	Количество	Примечание
1	2	3	4	5
1	Длина улицы	м	-	
2	В том числе озелененная часть	м2	5547,23	
3	Средняя ширина проезда	м	-	
4	Общая площадь объекта (проезд, сквер, парк, бульвар)	м2	10428	
5	Под зелеными насаждениями, из них			
	под деревьями	м2	44	
	под кустарниками	м2	147,61	
	под цветниками	м2	-	
	под газонами	м2	5035,62	
	в т.ч. - обыкновенные	м2	5035,62	
	- партерные	м2	-	
	- луговые	м2	-	
6	Под замощением, из них			
	асфальтовое покрытие	м2	1734,34	
	щебеночно-пестаное покрытие	м2	250	
	плитами (брусчатка)	м2	493,13	
	грунтовые улучшенные	м2	-	
	грунтовые	м2	-	
7	Под строениями	м2	1781,13	
8	Под сооружениями	м2	267,92	
9	Под водоемами	м2	-	
10	Прочие	м2	86,33	
11	Деревья	шт	40	
12	Кусты	шт	32	
13	Кустарники	шт	1600	
14	Цветники		-	
15	Газоны	м2	5035,62	
16	Порода деревьев		Ель сибирская, сирень, яблоня-дичка	
17	возраст	год	-	

Заказчик: КГУ «Управление строительства, архитектуры и градостроительства акимата Северо-Казахстанской области», руководитель Галеев Кайрола Тюлюевич
фамилия, имя, отчество (при его наличии), подпись руководителя

Место печати (при наличии)

Авторский надзор ТОО "Севгражданпроект", ГИП Хуснутдинов Радмир Камильевич
(наименование организации, фамилия, имя, отчество (при его наличии), должность), подпись, дата

Место печати (при наличии)

Приложение 13
к акту приемки объекта
в эксплуатацию
форма

Технические характеристики объекта (сети, водоводы, коллекторы и тому подобное)

№ п/п	Наименование	Единицы измерения	Количество, протяженность	Примечание
1	2	3	4	5
Водопровод				
1	Водоводы (общая протяженность)	м	54,4	
	1) из стальных труб	м		
	2) из чугунных труб	м		
	3) из асбестоцементных труб	м		
	4) из железобетонных труб	м		
	5) ПЭ 110х6,6 мм SDR17	м	54,4	
2	Распределительная сеть (общая протяженность)	м		
	1) из стальных труб	м		
	2) из чугунных труб	м		
	3) из асбестоцементных труб	м		
	4) из полиэтиленовых труб	м		
	5)	м		
3	Прочие устройства			
	Смотровой колодец	шт		
	Задвижка d- 100	шт	2	
	" d- 50	шт	1	
	" d-	шт		
	Вентили d-	шт		
	" d-	шт		
	" d-	шт		
	Кран d-	шт		
	" d-	шт		
	" d-	шт		
	Гидрант	шт	1	
	Водопроводный ввод	шт	1	
	Водоразборная колонка	шт		
	Стальной футляр	шт		
	Питьевой фонтанчик	шт		
Канализация	К1			
1	Коллекторы (общая протяженность)	м		
	1) из керамических труб	м		
	2) из чугунных труб	м		

	3) из бетонных труб	м		
	4) из асбестоцементных труб	м		
	5) из железобетонных труб	м		
	6) Труба двухслойная полимерная со структурированной стенкой SN 8 с соединительным элементом внутренний диаметр 167 мм	м	134	
	7) Труба ПЭ 225х13,4 мм SDR17 (Канализация-К1)	м	121	
2	Канализационная сеть (общая протяженность) К2Н	м		
	1) из керамических труб	м		
	2) из чугунных труб	м		
	3) из бетонных труб	м		
	4) из асбестоцементных труб	м		
	5) из железобетонных труб	м		
	6) ПЭ	м		
3	Прочие устройства			
	Смотровой колодец	шт	7	
	Дренажный колодец	шт		
	Насосная станция	шт		
	Выпуск	шт	2	

Горизонтальный разрез колодца В1

Масштаб _____

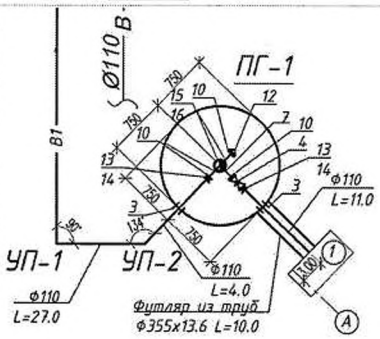

Вертикальный разрез колодца В1

Масштаб _____

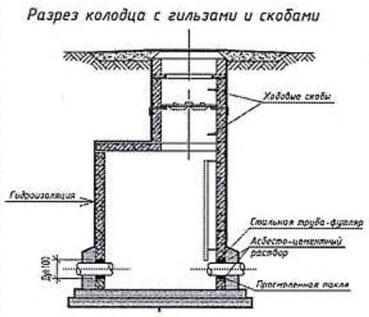

Горизонтальный разрез колодца К1

Масштаб _____

Вертикальный разрез колодца К1

Масштаб _____

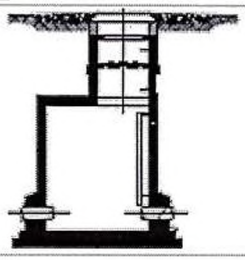

Спецификация

№ п/п	Наименование	Марка	Материал	Диаметр (мм) (размеры)	Количество	Примечание
В1						
	Плита днища	ПН15	ж/б		1	шт
	Кольцо стеновое	КС 15.9	ж/б		3	шт
	Плита перекрытия	ПП10-1	ж/б		1	шт
		2ПП15-2	ж/б		1	шт
	Кольцо опорное	КО 6	ж/б		1	шт

		КС 10.3	ж/б		1	шт
	Люк	Л	композитные материалы		1	шт
К1						
	Плита днища	ПН15	ж/б		6	шт
	Кольцо стеновое	КС15.6	ж/б		8	шт
	Кольцо стеновое	КС15.9	ж/б		4	шт
	Плита перекрытия	ПП10-2	ж/б		6	шт
		2ПП15-2	ж/б		6	шт
	Кольцо опорное	КО 6	ж/б		6	шт
		КС 10-3	ж/б		2	шт
		КС 10-6	ж/б		1	шт
		КС 10-9	ж/б		3	шт
	Люк	Л/С	композитные материалы		4/2	шт

Схема привязки колодца к постоянным точкам-ориентирам

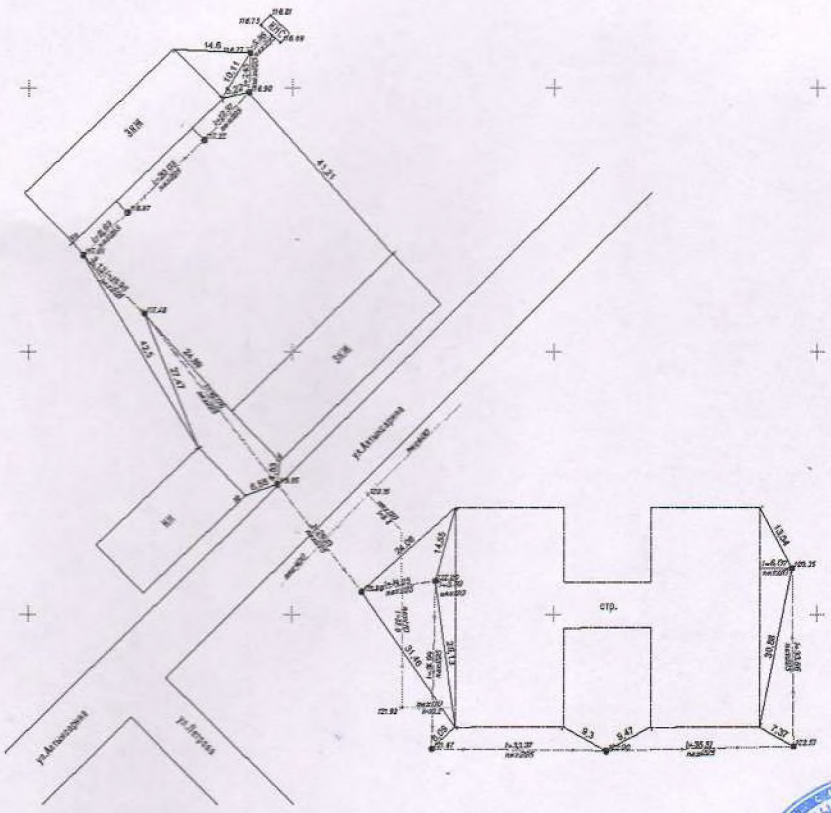

Заказчик: КГУ «Управление строительства, архитектуры и градостроительства акимата Северо-Казахстанской области», руководитель Галеев Кайрола Тюлюевич

фамилия, имя, отчество (при его наличии), подпись руководителя

Место печати (при наличии)

Авторский надзор ТОО "Севгражданпроект", ГИП Хуснутдинов Радмир Камильевич

(наименование организации, фамилия, имя, отчество (при его наличии), должность), подпись дата

Место печати (при наличии)

Приложение 14
к акту приемки объекта
в эксплуатацию
форма

Технические характеристики объекта (тепловая трасса)

№ п/п	Наименование	Единицы измерения	Количество, протяженность	Примечание
1	Протяженность тепловой трассы	м	48	
	Протяженность воздушной прокладки:	м		
	1) на эстакадах	м		
	2) на опорах	м		
	Количество опор	шт		
	Протяженность подземной прокладки:	м		
	1) в проходных каналах	м		
	2) в полупроходных каналах	м		
	3) бесканальная прокладка	м		
	4) не проходные каналы	м		
2	Количество колодцев (камер)	шт	3	
3	Количество компенсаторов	шт		
4	Количество вводов	шт	1	
5	Количество задвижек	шт		

Горизонтальный разрез колодца (камеры)	Вертикальный разрез колодца (камеры)
Масштаб _____	Масштаб _____
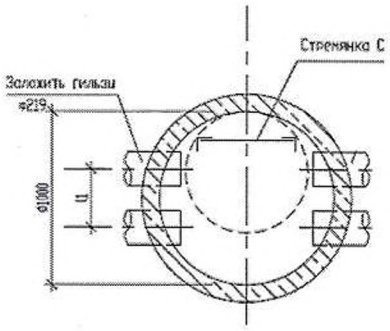	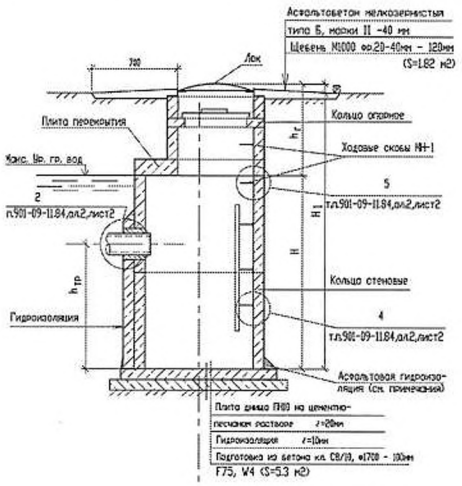
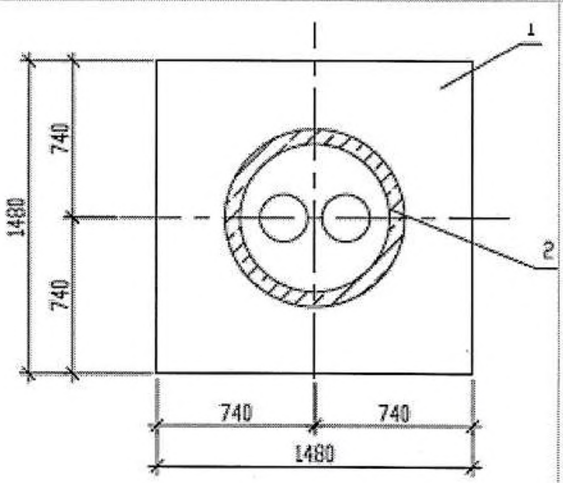	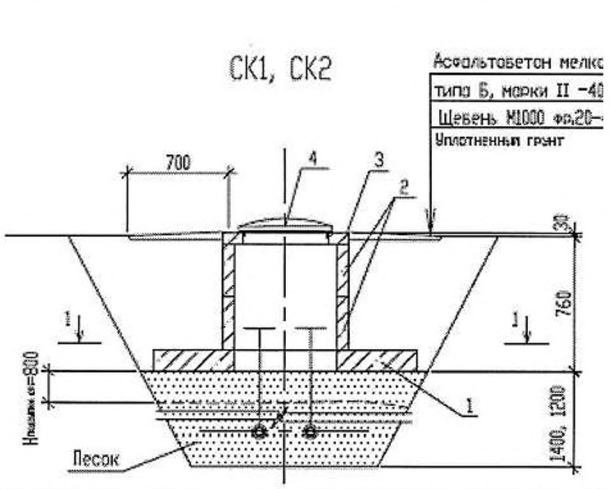

Спецификация

№ п/п	Наименование	Марка	Материал	Диаметр (мм) (размеры)	Количество	Примечание
ДК1						
	Кольцо стеновое	КС 7.3	ж/б		2	шт
		КС 10.6	ж/б		1	шт
		КС 10.9	ж/б		1	шт
	Плиты перекрытия	ПП10-1	ж/б		1	шт
	Плита днища	ПН10	ж/б		1	шт
	Кольцо опорное	КО 6	ж/б		1	шт
	Люк	Т	чугунный		1	шт
	Стремянка		С-1		1	шт
СК						
	Кольцо стеновое	КС 7.3	ж/б		7	шт
	Кольцо опорное	КО 6	ж/б		4	шт
	Люк	Т	чугунный		2	шт

Схема привязки колодца (камеры) к постоянным точкам-ориентирам

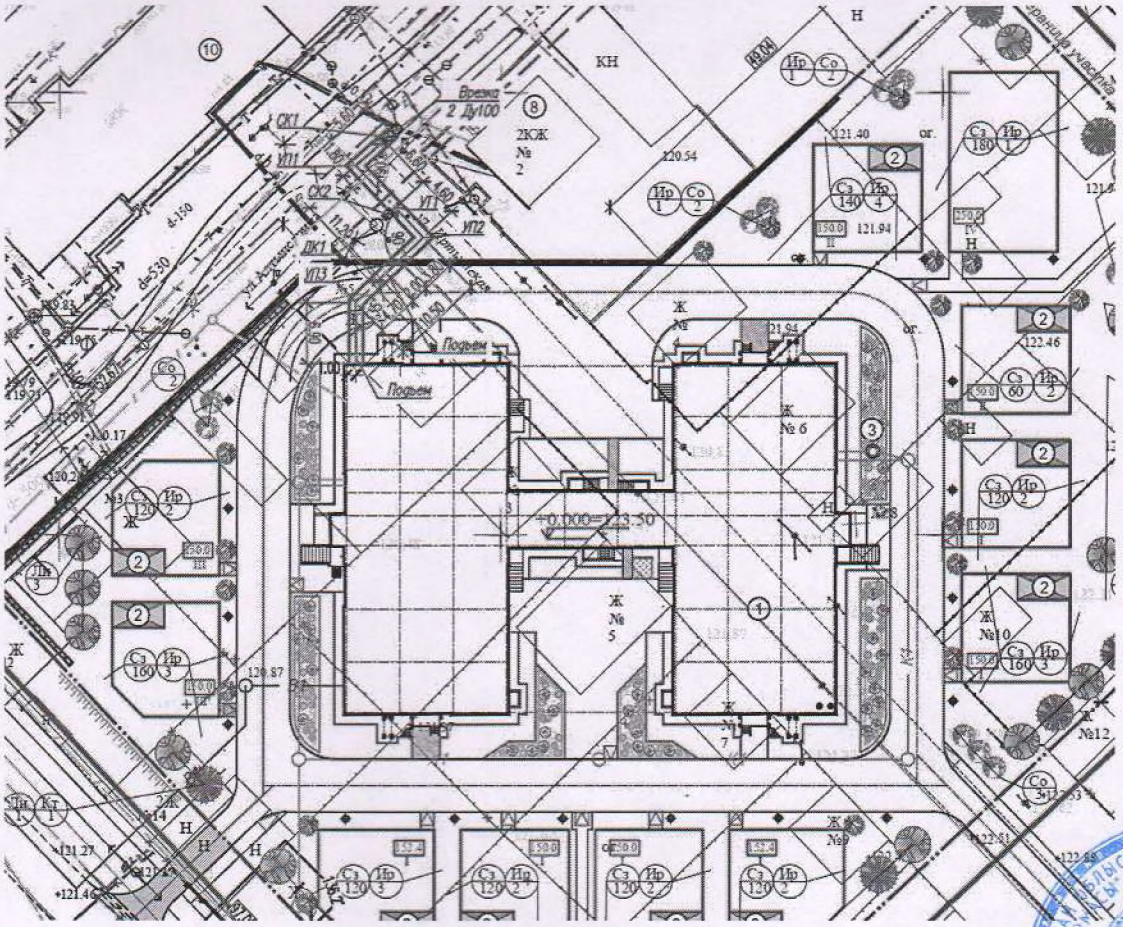

Заказчик: КГУ «Управление строительства, архитектуры и градостроительства акимата Северо-Казахстанской области», руководитель Галеев Кайрола Тюлюевич

фамилия, имя, отчество (при его наличии), подпись руководителя

Место печати (при наличии)

Авторский надзор ТОО "Севгражданпроект", ГИП Хуснутдинов Радмир Камильевич

(наименование организации, фамилия, имя, отчество (при его наличии), должность), подпись, дата

Место печати (при наличии)

Приложение 16
к акту приемки объекта
в эксплуатацию
форма

Технические характеристики объекта (линии связи)

№ п/п	Наименование	Единицы измерения	Количество, протяженность
1	2	3	4
1	Воздушные линии связи, в том числе:	км	
	1) марка	км	
	2) марка	км	
	3) марка	км	
2	Кабельные линии связи, в том числе:	км	
	1) марка КС-ОКЛ-4-G.652.D-2205	км	0.286
	2) марка	км	
	3) марка	км	
3	Опоры, в том числе:	шт	
	1) металлические	шт	
	2) деревянные	шт	
	3) анкерные	шт	
	4) железобетонные	шт	
	5) тросовые подвесы	шт	
4	Колодцы сетевые, в том числе:	шт	
	1) ККС 1	шт	
	2) ККС 2	шт	
	3) ККС-3-10	шт	
	4) ККС 4	шт	
	5) ККС 5	шт	
	6) ККСр-2	шт	
5	Муфты соединительные	шт	
	Муфта оптическая ответвительная до 48 волокон	шт	
6	Коллекторы коммуникационные, в том числе:		
	1) керамические	км	
	2) бетонные	км	
	3) асбесто-цементные	км	
	4) пластмассовые	км	
7	НУП (необслуживаемые усилительные пункты)	шт	
8	Прочие устройства		
	Полка оптическая на 32 порта	шт	

Горизонтальный разрез колодца	Вертикальный разрез колодца
Масштаб _____	Масштаб _____

Спецификация

№ п/п	Наименование	Марка	Материал	Диаметр (мм) (размеры)	Количество	Примечание

Горизонтальный разрез НУП	Вертикальный разрез НУП
Масштаб _____	Масштаб _____

Спецификация

№ п/п	Наименование	Марка	Единицы измерения	Материал	Количество (размеры)	Примечание

Схема привязки колодцев кабельной линии связи и НУП к постоянным точкам-ориентирам

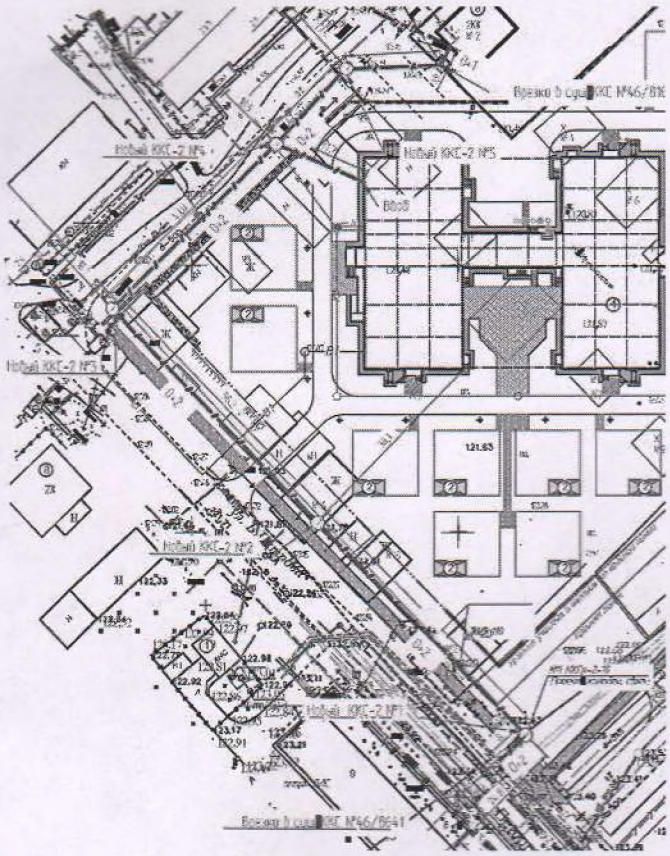

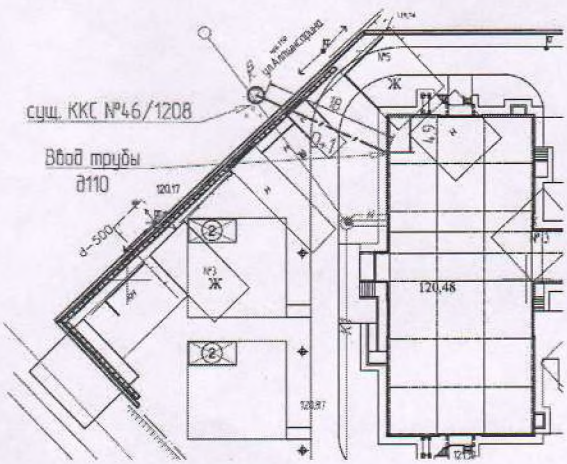

Заказчик: КГУ «Управление строительства, архитектуры и градостроительства акимата Северо-Казахстанской области», руководитель Галеев Кайрола Тюлюевич

фамилия, имя, отчество (при его наличии), подпись руководителя

Место печати (при наличии)

Авторский надзор ТОО "Севгражданпроект", ГИП Хуснутдинов Радмир Камильевич

(наименование организации, фамилия, имя, отчество (при его наличии), должность), подпись, дата

Место печати (при наличии)

Приложение 16
к акту приемки объекта
в эксплуатацию
форма

Технические характеристики объекта (кабельная линия-0,4 кВ)

№ п/п	Наименование	Единицы измерения	Количество, протяженность
1	2	3	4
1	Воздушные линии связи, в том числе:	км	
	1) марка	км	
	2) марка	км	
	3) марка	км	
2	Кабельные линии связи, в том числе:	км	
	1) марка АВБбШв-1,0 кВ, 4х185 мм2	км	0,3752
	2) марка КВВГнг-0,66	км	0,031
	3) марка	км	
	4) марка	км	
3	Опоры, в том числе:	шт	
	1) металлические	шт	
	2) деревянные	шт	
	3) анкерные	шт	
	4) железобетонные	шт	
	5) тросовые подвесы	шт	
4	Колодцы сетевые, в том числе:	шт	
	1) ККС 1	шт	
	2) ККС 2	шт	
	3) ККС-3-10	шт	
	4) ККС 4	шт	
	5) ККС 5	шт	
	6) ККСр-3-10	шт	
5	Муфты соединительные	шт	
	Муфта оптическая ответвительная до 48 волокон	шт	
6	Коллекторы коммуникационные, в том числе:		
	1) керамические	км	
	2) бетонные	км	
	3) асбесто-цементные	км	
	4) пластмассовые	км	
7	НУП (необслуживаемые усилительные пункты)	шт	
8	Прочие устройства		
	Полка оптическая на 32 порта	шт	

Горизонтальный разрез колодца	Вертикальный разрез колодца
Масштаб _____	Масштаб _____

Спецификация

№ п/п	Наименование	Марка	Материал	Диаметр (мм) (размеры)	Количество	Примечание

Горизонтальный разрез НУП	Вертикальный разрез НУП
Масштаб _____	Масштаб _____

Спецификация

№ п/п	Наименование	Марка	Единицы измерения	Материал	Количество (размеры)	Примечание

Схема привязки колодцев кабельной линии связи и НУП к постоянным точкам-ориентирам

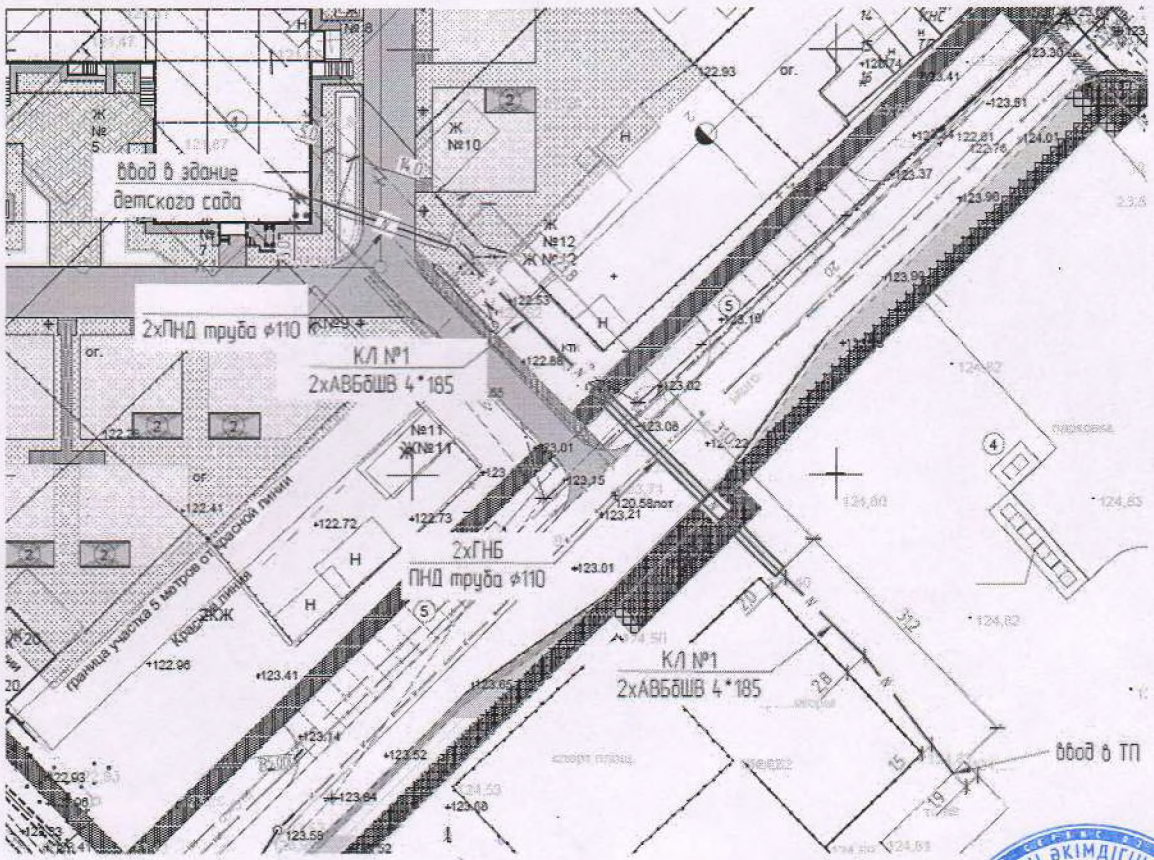

Заказчик: КГУ «Управление строительства, архитектуры и градостроительства акимата Северо-Казахстанской области», руководитель Галеев Кайрола Тюлюевич _____

фамилия, имя, отчество (при его наличии), подпись руководителя

Место печати (при наличии)

Авторский надзор ТОО "Севгражданпроект", ГИП Хуснутдинов Радмир Камильевич _____

(наименование организации, фамилия, имя, отчество (при его наличии), должность), подпись, дата

Место печати (при наличии)

Земное наследие

«АЗАМАТТАРҒА АРНАЛҒАН ҮКІМЕТ» МЕМЛЕКЕТТІК КОРПОРАЦИЯСЫ»
КОММЕРЦИЯЛЫҚ ЕМЕС АКЦИОНЕРЛІК ҚОҒАМЫ СОЛТҮСТІК ҚАЗАҚСТАН
ОБЛЫСЫ БОЙЫНША ФИЛИАЛЫНЫҢ ПЕТРОПАВЛ ҚАЛАЛЫҚ БӨЛІМІ

Өтініш № 00227911926 | Тіркеу ісі №
Кадастрлық № 15:234:022:000:(042:2:H9101):1 | Тіркелген күні 04.02.26
Тіркелген уақыты 17:18
Жылжымайтын мүлік объектісінің мекен жайы:
СКО, г. Петропавловск
ул. М. Горького, 39
Тіркеуші (маман) Гребенникова Н.А. қолы
Бөлім басшысы Кемпурко Ю.С. қолы

Водопровод

«АЗАМАТТАРҒА АРНАЛҒАН ҮКІМЕТ» МЕМЛЕКЕТТІК КОРПОРАЦИЯСЫ»
КОММЕРЦИЯЛЫҚ ЕМЕС АКЦИОНЕРЛІК ҚОҒАМЫ СОЛТҮСТІК ҚАЗАҚСТАН
ОБЛЫСЫ БОЙЫНША ФИЛИАЛЫНЫҢ ПЕТРОПАВЛ ҚАЛАЛЫҚ БӨЛІМІ

Өтініш № 00227911964 | Тіркеу ісі №
Кадастрлық № 15:234:022:000:(042:2:H9101):2 | Тіркелген күні 04.02.26
Тіркелген уақыты 17:24
Жылжымайтын мүлік объектісінің мекен жайы:
СКО, г. Петропавловск
ул. М. Горького, 39/2
Гребенникова Н.А. қолы
Бөлім басшысы Кемпурко Ю.С. қолы

Линия электропередач

«АЗАМАТТАРҒА АРНАЛҒАН ҮКІМЕТ» МЕМЛЕКЕТТІК КОРПОРАЦИЯСЫ»
КОММЕРЦИЯЛЫҚ ЕМЕС АКЦИОНЕРЛІК ҚОҒАМЫ СОЛТҮСТІК ҚАЗАҚСТАН
ОБЛЫСЫ БОЙЫНША ФИЛИАЛЫНЫҢ ПЕТРОПАВЛ ҚАЛАЛЫҚ БӨЛІМІ

Өтініш № 00227912061 | Тіркеу ісі №
Кадастрлық № 15:234:022:000:(042:2:H9101):6 | Тіркелген күні 04.02.26
Тіркелген уақыты 17:41
Жылжымайтын мүлік объектісінің мекен жайы:
СКО, г. Петропавловск
ул. М. Горького, 39/2
Тіркеуші (маман) Гребенникова Н.А. қолы
Бөлім басшысы Кемпурко Ю.С. қолы

Тепловая трасса

«АЗАМАТТАРҒА АРНАЛҒАН ҮКІМЕТ» МЕМЛЕКЕТТІК КОРПОРАЦИЯСЫ»
КОММЕРЦИЯЛЫҚ ЕМЕС АКЦИОНЕРЛІК ҚОҒАМЫ СОЛТҮСТІК ҚАЗАҚСТАН
ОБЛЫСЫ БОЙЫНША ФИЛИАЛЫНЫҢ ПЕТРОПАВЛ ҚАЛАЛЫҚ БӨЛІМІ

Өтініш № 00227912019 | Тіркеу ісі №
Кадастрлық № 15:234:022:000:(042:2:H9101):4 | Тіркелген күні 04.02.26
Тіркелген уақыты 17:33
Жылжымайтын мүлік объектісінің мекен жайы:
СКО, г. Петропавловск
ул. М. Горького, 39
Тіркеуші (маман) Гребенникова Н.А. қолы
Бөлім басшысы Кемпурко Ю.С. қолы

«АЗАМАТТАРҒА АРНАЛҒАН ҮКІМЕТ» МЕМЛЕКЕТТІК КОРПОРАЦИЯСЫ»
КОММЕРЦИЯЛЫҚ ЕМЕС АКЦИОНЕРЛІК ҚОҒАМЫ СОЛТҮСТІК ҚАЗАҚСТАН
ОБЛЫСЫ БОЙЫНША ФИЛИАЛЫНЫҢ ПЕТРОПАВЛ КАЛАЛЫҚ БӨЛІМІ

2

Өтініш № 002279116290
Кадастрлық № 15:234:022:383
Тіркеу ісі №
Тіркелген күні 04.02.26
Тіркелген уақыты 16:35

Жылжымайтын мүлік объектісінің мекен жайы:
СКО, г. Петропавловск,
ул. М. Горького, зд. 2

Тіркеуші (маман) Милорадова Д.В. Қолы

Бөлім басшысы Пилипушко Я.Ю. Қолы

«АЗАМАТТАРҒА АРНАЛҒАН ҮКІМЕТ» МЕМЛЕКЕТТІК КОРПОРАЦИЯСЫ»
КОММЕРЦИЯЛЫҚ ЕМЕС АКЦИОНЕРЛІК ҚОҒАМЫ СОЛТҮСТІК ҚАЗАҚСТАН
ОБЛЫСЫ БОЙЫНША ФИЛИАЛЫНЫҢ ПЕТРОПАВЛ КАЛАЛЫҚ БӨЛІМІ

2

Өтініш № 002279120816
Кадастрлық № 15:234:022:000:(042:2:Н9101):7
Тіркеу ісі №
Тіркелген күні 04.02.26
Тіркелген уақыты 17:45

Жылжымайтын мүлік объектісінің мекен жайы:
СКО, г. Петропавловск,
ул. М. Горького, зд. 2

Тіркеуші (маман) Милорадова Д.В. Қолы

Бөлім басшысы Пилипушко Я.Ю. Қолы

«АЗАМАТТАРҒА АРНАЛҒАН ҮКІМЕТ» МЕМЛЕКЕТТІК КОРПОРАЦИЯСЫ»
КОММЕРЦИЯЛЫҚ ЕМЕС АКЦИОНЕРЛІК ҚОҒАМЫ СОЛТҮСТІК ҚАЗАҚСТАН
ОБЛЫСЫ БОЙЫНША ФИЛИАЛЫНЫҢ ПЕТРОПАВЛ КАЛАЛЫҚ БӨЛІМІ

5

Өтініш № 002279120407
Кадастрлық № 15:234:022:000:(042:2:Н9101):5
Тіркеу ісі №
Тіркелген күні 04.02.26
Тіркелген уақыты 17:37

Жылжымайтын мүлік объектісінің мекен жайы:
СКО, г. Петропавловск,
ул. М. Горького, зд. 2

Тіркеуші (маман) Милорадова Д.В. Қолы

Бөлім басшысы Пилипушко Я.Ю. Қолы

протяженность 3-255 м (канализация)

«АЗАМАТТАРҒА АРНАЛҒАН ҮКІМЕТ» МЕМЛЕКЕТТІК КОРПОРАЦИЯСЫ»
КОММЕРЦИЯЛЫҚ ЕМЕС АКЦИОНЕРЛІК ҚОҒАМЫ СОЛТҮСТІК ҚАЗАҚСТАН
ОБЛЫСЫ БОЙЫНША ФИЛИАЛЫНЫҢ ПЕТРОПАВЛ КАЛАЛЫҚ БӨЛІМІ

Өтініш № 002279119887
Кадастрлық № 15:234:022:000:(042:2:Н9101):3
Тіркеу ісі №
Тіркелген күні 04.02.26
Тіркелген уақыты 17:28

Жылжымайтын мүлік объектісінің мекен жайы:
СКО, г. Петропавловск,
ул. М. Горького, зд. 2

Тіркеуші (маман) Жакупова Ж.А. Қолы

Бөлім басшысы Пилипушко Я.Ю. Қолы

«ЖМТ» АЖ ЕНГІЗІЛДІ

Орындаушы Винников Д.П.
(Т.А.Ә., қолы)

Күні 2026 ж. «03» 02