Республика Казахстан

ТОО "ИНЖСЕРВИС ПЛЮС"

№ Заказа: 129-2022-25-АД

Заказчик: ГУ "Отдел жилищно-коммунального хозяйства, пассажирского транспорта и автомобильных дорог"

РАБОЧИЙ ПРОЕКТ

"Реконструкция автомобильных дорог по ул.Ескалиева, Разина переулок от ул.Пугачева до ул. Стрижаченко, по ул.Линдовская от «Площади победы до дома 1/1 по ул.Линдовская г.Уральск" (корректировка)

Том 2

Автомобильная дорога

Взам. инв. №	
Подпись и дата	
Инв. № подл.	

Республика Казахстан

ТОО "ИНЖСЕРВИС ПЛЮС"

№ Заказа: 129-2022-25-АД

Заказчик: ГУ "Отдел жилищно-коммунального хозяйства, пассажирского транспорта и автомобильных дорог"

РАБОЧИЙ ПРОЕКТ

"Реконструкция автомобильных дорог по ул.Ескалиева, Разина переулок от ул.Пугачева до ул. Стрижаченко, по ул.Линдовская от «Площади победы до дома 1/1 по ул.Линдовская г.Уральск" (корректировка)

Том 2

Автомобильная дорога

Директор: Елемесов Д.

ГИП: Сулейманов С.

г.Уральск - 2022 г.

Взам. инв. №

Подпись и дата

Инв. № подл.

Ведомость рабочих чертежей основного комплекта 129-2022-25-АД

Лист	Наименование	Примечание
1	Общие данные (начало)	
2	Общие данные (окончание)	
3	Ситуационная схема расположения участка	
4	Типовой поперечный профиль	
5	Конструкция дорожной одежды Тип 1, Тип 2	
6-8	Разбивочный план автодороги М1:500	
9-11	План технических средств организации дорожного движения М1:500	
12	Таблицы объемов и элементов разметки	
13	Схема установка дорожных знаков	
14-16	Продольный профиль М1:1000	
17-22	Поперечный профиль М1:100	

Ведомость основных комплектов рабочих чертежей

Обозначение	Наименование	Примечание
129-2022-25-АД	Автомобильная дорога	

Ведомость ссылочных и прилагаемых документов

Обозначение	Наименование	Примечание
	Ссылочные документы	
ГОСТ 8267-93*	Щебень и гравий из плотных горных пород для строительных работ. Технические условия.	
ГОСТ 6661-91	Камни бетонные и железобетонные бортовые	
СТ РК 1225-2019	Смеси асфальтобетонные дорожные, аэродромные и асфальтобетон. Технические условия.	
ГОСТ 25607-2009	Смеси щебеночно-гравийно-песчаные для покрытий и оснований автомобильных дорог и аэродромов	
СТ РК 1549-2006	Смеси щебеночно-гравийно-песчаные и щебень для покрытий и оснований автомобильных дорог и аэродромов	
ГОСТ 21.701-2013	СПДС. Правила выполнения рабочей документации автомобильных дорог	
ГОСТ 21.207-2013	СПДС. Условные графические обозначения на чертежах автомобильных дорог.	
СП РК 3.01-101-2013*	Градостроительство. Планировка и застройка городских и сельских населенных пунктов	
СТ РК 1124-2003	Разметка дорожная. Технические требования	
СТ РК 1125-2002	Знаки дорожные. Общие технические условия	
СТ РК 1412-2017	Технические средства регулирования дорожного движения	
СТ РК 1397-2005	Дороги автомобильные. Требования к составу и оформлению проектной и рабочей документации на строительство, реконструкцию и капитальный ремонт	
СТ РК 1413-2005	Дороги	
	Прилагаемые документы	
129-2022-25-ВОР	Ведомость объемов работ	

Взам. инв. №

Подпись и дата

Инв. № подл.

Настоящий проект соответствует требованиям нормативных,экологических, санитарно-гигиенических, противопожарных документов и других норм действующих на территории Республики Казахстан, и обеспечивает безопасность продукции для жизни, здоровья людей, имущества, охрану окружающей среды.

Главный инженер проекта: Сулейманов С.

Изм.	Кол. уч.	Лист	№ док.	Подп.	Дата
ГИП		Сулейманов С.			02.25
Выполнил		Шестаков			02.25
Проверил		Елемесов Д.			02.25
Норм.контр.		Патчагулов			02.25

129-2022-25-АД

"Реконструкция автомобильных дорог по ул.Ескалиева, Разина переулок от ул.Пугачева до ул. Стрижаченко, по ул.Линдовская от «Площади победы до дома 1/1 по ул.Линдовская г.Уральска" (корретировка)

Автомобильная дорога	Стадия	Лист	Листов
	РП	1	22
Общие данные (начало)	ТОО "ИНЖСЕРВИС ПЛЮС"		

Общие данные.

Раздел рабочего проекта 129-2022-25-АД "Автомобильная дорога" выполнен ТОО "ИНЖСЕРВИС ПЛЮС" на основании задания на проектирование, утвержденного Заказчиком - ГУ "Отдел жилищно-коммунального хозяйства, пассажирского транспорта и автомобильных дорог"
на разработку ПСД "Реконструкция автомобильных дорог по ул.Ескалиева, Разина переулок от ул.Пугачева до ул. Стрижаченко, по ул.Линдовская от «Площади победы до дома 1/1 по ул.Линдовская г.Уральск" (корректировка)

1. Раздел проекта 129-2022-25-АД "Автомобильная дорога" выполнен на основе:
   - топографического плана;
   - инженерно-геологических изысканий;
3. Разделом 129-2022-25-АД "Автомобильная дорога" предусматривается:
   - строительство земляного полотна и дорожной одежды основной дороги
   - нанесение дорожной разметки и установка технических средств регулирования дорожного движения.
4. Категория: - Улицы и дороги местного значения: Проезды: Основные;
5. Расчетная скорость движения автотранспорта 40 км/ч.
6. Дорожная одежда дороги Тип 1 принята нежесткая капитального типа с усовершенствованным покрытием из горячей плотной мелкозернистой асфальтобетонной смеси Тип Б Марки II толщиной 4 см и нижнего слоя покрытия из горячей пористой крупнозернистой смеси толщиной 6 см.
7. Укрепления обочины из ЩПС толщиной 10 см, шириной В=0,5м
8. Расчетный срок службы проектируемой дороги - 15 лет.
9. Ширина проезжей части принята 6,0 м. количество полос движения 2 шт.
10. Ведомость автомобильных дорог, представлена в СВОР
11. Тротуар шириной 1 м
12. Водоотвод с проезжей части предполагается двусторонний. Двускатный поперечный уклон проезжей части - 20‰.
13. Общая протяженность проектирумой улицы -1,462 км
14. - ул.Линдовская - 570 м
    - ул.Ескалиева 1 - 361 м
    - ул.Ескалиева 2 - 531 м

Характеристика площадки строительства.

Дорожно-климатическая зона - IV.

Район сейсмичности площадки - 6 баллов

Рельеф участка спокойный.

Грунтовые воды глубже 6,0 м от поверхности земли.

Антикоррозийные мероприятия

Антикоррозийную защиту стальных анкерных и сварных соединений следует выполнять в соответствии с требованиями СНИП 3.04.03-85 "Защита строительных конструкций и сооружений от коррозии".

Все элементы сварных и анкерных соединений обязательно в последующем обетонировать или замонолитить цементно-песчаным раствором толщиной не менее 20мм.

Все металлические элементы покрыть эмалью ПФ115 по ГОСТ 926-82 за 2 раза по грунтовке ГФ-021 по ГОСТ 25129-82*.

В качестве защиты строительных конструкций от гниения следует произвести глубокую пропитку антисептиками и покрыть лакокрасочными материалами.

Настоящий проект соответствует требованиям нормативных,экологических, санитарно-гигиенических, противопожарных документов и других норм действующих на территории Республики Казахстан, и обеспечивает безопасность продукции для жизни, здоровья людей, имущества, охрану окружающей среды.

Главный инженер проекта: Сулейманов С.

ОСНОВНЫЕ ТЕХНИКО-ЭКОНОМИЧЕСКИЕ ПОКАЗАТЕЛИ

№ строки	Наименование показателя	Един. измер.	Значение
1	Категория дороги		Улицы и дороги местного значения: Проезды: Основные
2	Общая строительная длина	км	1,462
3	Расчетная скорость	км/час	40
4	Число полос движения	шт	2
5	Ширина полос движения	м	3,0
6	Ширина земляного полотна	м	8,0
7	Ширина проезжей части	м	6,0
8	Ширина дорожной одежды	м	6,0
9	Ширина обочины	м	0,5
10	Ширина тротуара	м	1,0
11	Тип дорожной одежды		Капитальный
12	Вид покрытия		Горячий асфальтобетон

Изм.	Кол. уч.	Лист	№ док.	Подп.	Дата
ГИП		Сулейманов С.			02.25
Выполнил		Шестаков			02.25
Проверил		Елемесов Д.			02.25
Норм.контр.		Патчагулов			02.25

129-2022-25-АД

"Реконструкция автомобильных дорог по ул.Ескалиева, Разина переулок от ул.Пугачева до ул. Стрижаченко, по ул.Линдовская от «Площади победы до дома 1/1 по ул.Линдовская г.Уральска" (корректировка)

Автомобильная дорога	Стадия	Лист	Листов
	РП	2	
Общие данные (окончание)	ТОО "ИНЖСЕРВИС ПЛЮС"		

Взам. инв. №

Подпись и дата

Инв. № подл.

Ситуационная схема расположения участка

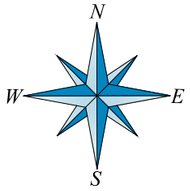

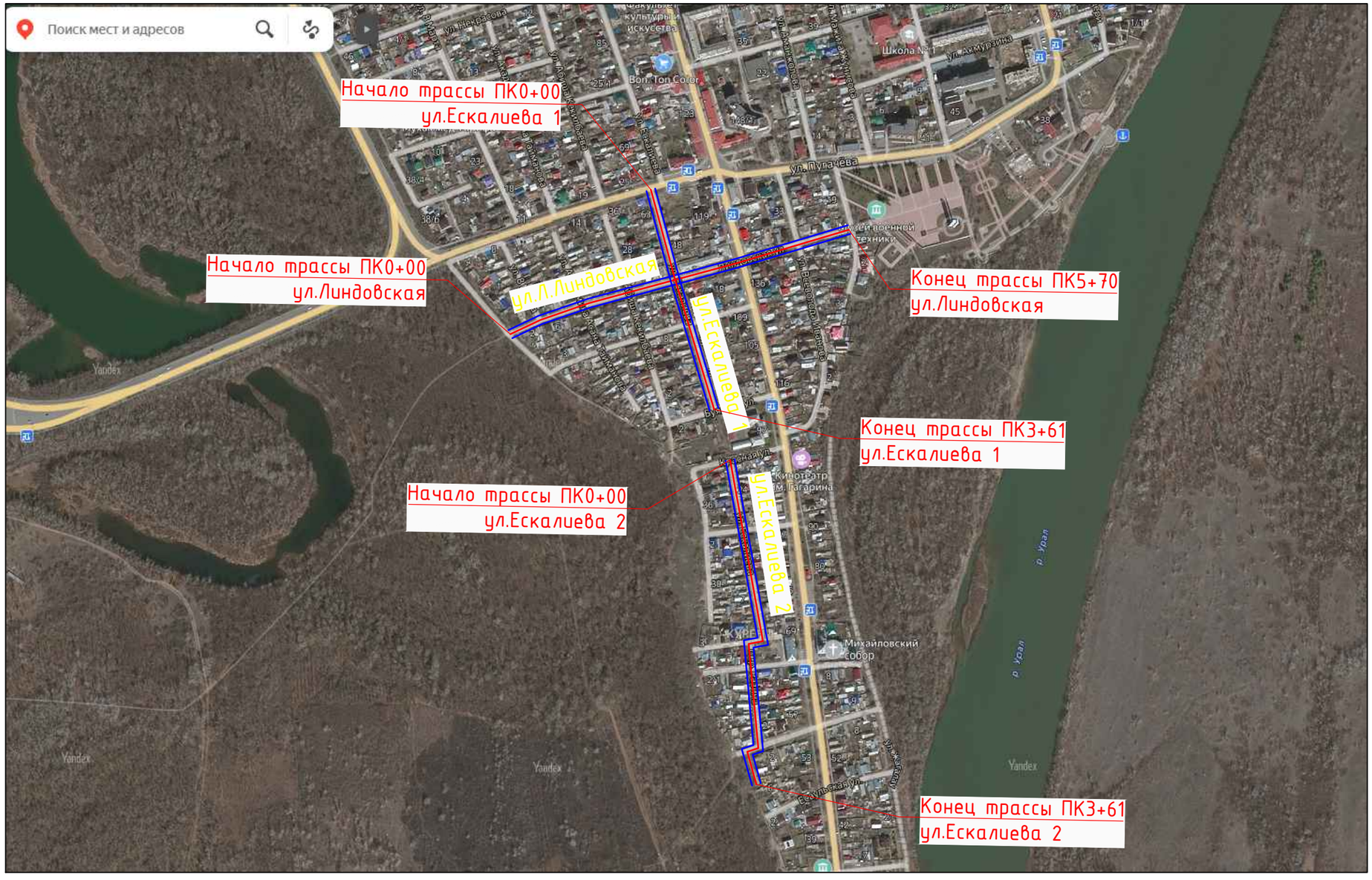

Примечание:

1.План составлен по материалам изысканий, выполненных ТОО "ИНЖСЕРВИС ПЛЮС"
2.Система координат - Местная
3.Система высот - Балтийская
4.Внимание: Земляные работы необходимо проводить после уточнения местоположения подземных коммуникаций в присутствии представителя Владельца подземных коммуникаций.
На участке, где трасса пересекает газопроводные линии, телефонной канализации, водопровода возведение земляного полотна производить только автовозкой.
В охранной зоне подземных коммуникаций земляные работы производить только вручную. (см. Технические условия владельцев подземных коммуникаций).

Изм.	Кол. уч.	Лист	№ док.	Подп.	Дата
ГИП		Сулейманов С.			02.25
Выполнил		Шестаков			02.25
Проверил		Елемесов Д.			02.25
Норм.контр.		Патчагулов			02.25

129-2022-25-АД

"Реконструкция автомобильных дорог по ул.Ескалиева, Разина переулок от ул.Пугачева до ул. Стрижаченко, по ул.Линдовская от «Площади победы до дома 1/1 по ул.Линдовская г.Уральска" (корретировка)

Автомобильная дорога	Стадия	Лист	Листов
	РП	3	
Ситуационная схема расположения участка	ТОО "ИНЖСЕРВИС ПЛЮС"		

Взам. инв. №
Подпись и дата
Инв. № подл.

Типовой поперечный профиль

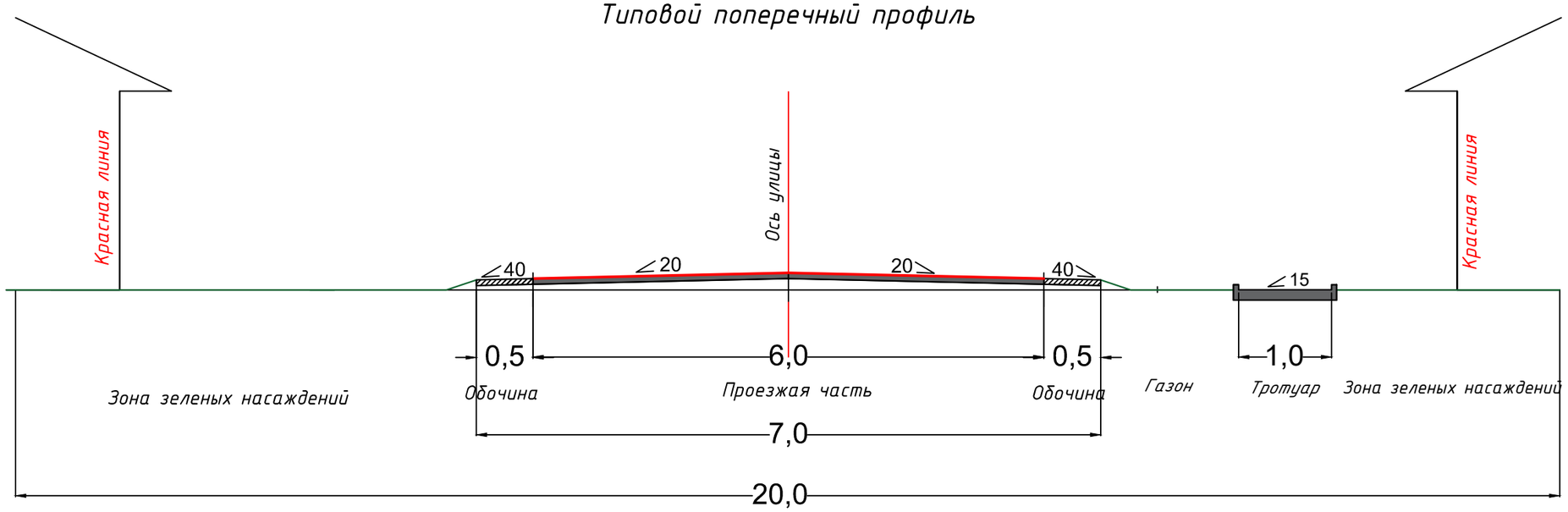

Взам. инв. №

Подпись и дата

Инв. № подл.

Изм.	Кол. уч.	Лист	№ док.	Подп.	Дата
ГИП		Сулейманов С.			02.25
Выполнил		Шестаков			02.25
Проверил		Елемесов Д.			02.25
Норм.контр.		Патчагулов			02.25

129-2022-25-АД

"Реконструкция автомобильных дорог по ул.Ескалиева, Разина переулок от ул.Пугачева до ул. Стрижаченко, по ул.Линдовская от «Площади победы до дома 1/1 по ул.Линдовская г.Уральска" (корретировка)

Автомобильная дорога	Стадия	Лист	Листов
	РП	4	
Типовой поперечный профиль	ТОО "ИНЖСЕРВИС ПЛЮС"		

Конструкция дорожной одежды Тип I

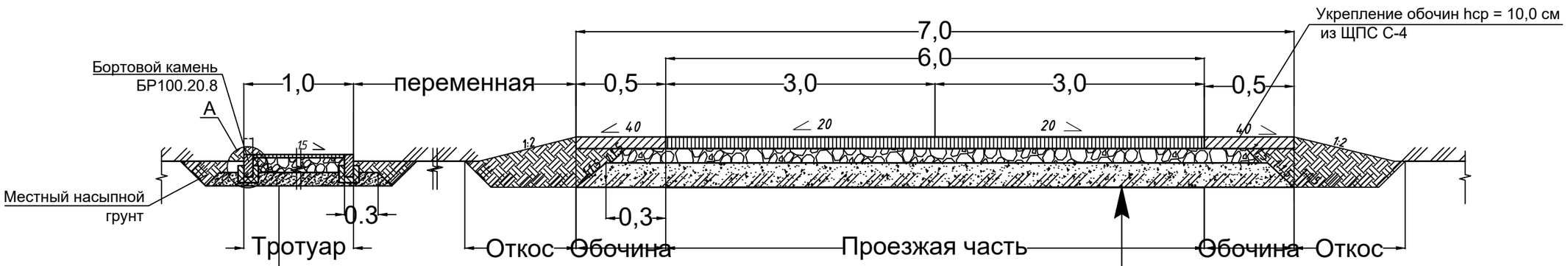

Утрамбованный грунт супесь
Песчано-гравийная смесь h=0,13м
Щебень фр.20-40 h=0,13м
Горячий щебеночный плотный асфальтобетон мелкозернистый Типа Г Марки II СТ РК 1225-2019 - h=0.04м

Общая толщина дорожной одежды – 0,30 м

Утрамбованный грунт земляного полотна Легкий суглинок - 68,35 МПа
Устройство несущего нижнего слоя основания - Е3=450МПа толщиной 34 см суглинок,обработанный стабилизаторами "ПАРАГОН" и цементом М40 -Полимерный стабилизатор грунтов "ПАРАГОН М10+50" (1,5 кг/м3) -Стабилизатор глинистых грунтов "ПАРАГОН LBS" (0,7 кг/м3) -Цемент М400 для укрепления грунтов (8% от массы грунта)
Устройство верхнего слоя основания дорожной одежды - из щебня фракционированный 40-70 мм М-800, уложенный по способу заклинки мелким щебнем ГОСТ 8267-93*, Е2=450 МПа h=12см
Розлив битума БНД 100 / 130 СТ РК1551-2006 Расход 0,8 кг/м2
Устройство покрытия - из горячей мелкозернистой плотной асфальтобетонной смеси Тип Б Марки II СТ РК 1225-2019 на БНД 100/130 , Е1=2400 МПа h=6см

Конструкция дорожной одежды Тип 2 по тротуарам

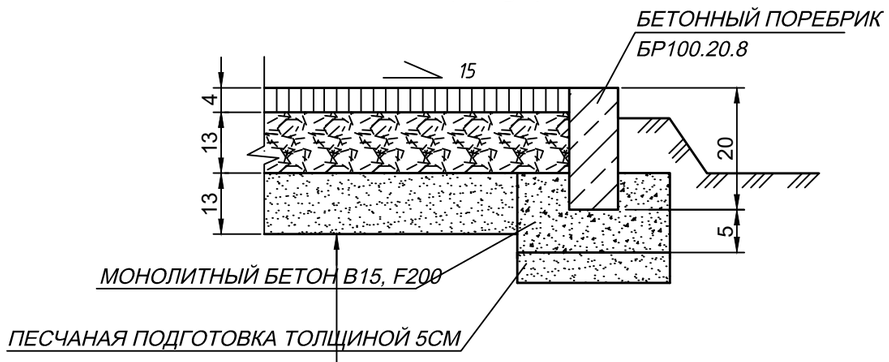

Утрамбованный грунт супесь
Песчано-гравийная смесь h=0,13
Щебень фр.20-40 h=0,13
Горячий щебеночный плотный асфальтобетон мелкозернистый Типа Г Марки II СТ РК 1225-2019 - h=0.04

Взам. инв. №

Подпись и дата

Инв. № подл.

Изм.	Кол. уч.	Лист	№ док.	Подп.	Дата
ГИП		Сулейманов С.			02.25
Выполнил		Шестаков			02.25
Проверил		Елемесов Д.			02.25
Норм.контр.		Патчагулов			02.25

129-2022-25-АД

"Реконструкция автомобильных дорог по ул.Ескалиева, Разина переулок от ул.Пугачева до ул. Стрижаченко, по ул.Линдовская от «Площади победы до дома 1/1 по ул.Линдовская г.Уральска" (корретировка)

Автомобильная дорога	Стадия	Лист	Листов
	РП	5	
Конструкция дорожной одежды Тип 1, Тип 2 М1:100	ТОО "ИНЖСЕРВИС ПЛЮС"		

ЗАПАДНО-КАЗАХСТАНСКАЯ ОБЛАСТЬ, ГОРОД УРАЛЬСК (ПЛАН АВТОДОРОГИ)

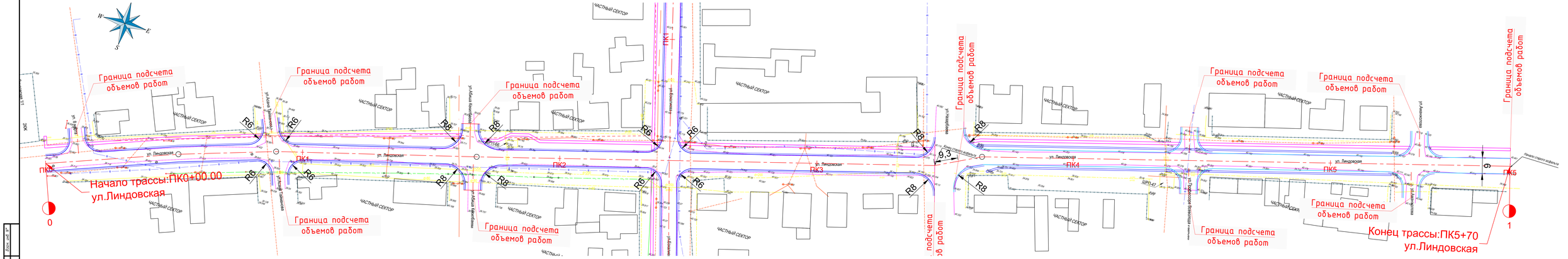

ЗАПАДНО-КАЗАХСТАНСКАЯ ОБЛАСТЬ, ГОРОД УРАЛЬСК (ПЛАН АВТОДОРОГИ)

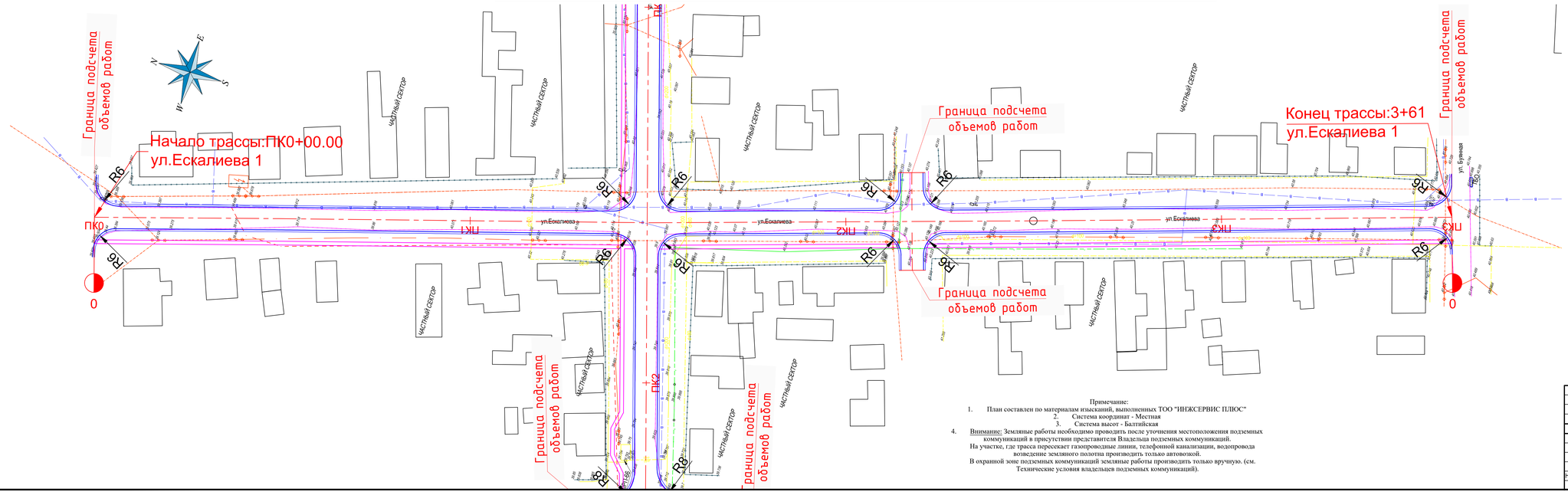

Условные обозначения:

- Проектная ось
- Кромка проезжей части
- Бровка обочины
- Тротуар, В-1,0м

Примечание:

1. План составлен по материалам изысканий, выполненных ТОО "ИНЖСЕРВИС ПЛЮС"
2. Система координат - Местная
3. Система высот - Балтийская
4. Внимание: Земляные работы необходимо проводить после уточнения местоположения подземных коммуникаций в присутствии представителя Владельца подземных коммуникаций. На участке, где трасса пересекает газопроводные линии, телефонной канализации, водопровода возведение земляного полотна производить только автоволокой. В охранной зоне подземных коммуникаций земляные работы производить только вручную. (см. Технические условия владельцев подземных коммуникаций).

Изм.	Кол. уч.	Лист	№ док.	Подп.	Дата
ГИП		Сулейманов С.			02.25
Выполнил		Исмурзин			02.25
Проверил		Елемесов Д.			02.25
Норм.контр.		Полчагулов			02.25

129-2022-25-АД

"Реконструкция автомобильных дорог по **ул.Ескалиева, Разина переулок** от ул.Пугачева до ул. Стрикаченко, по **ул.Линдовская** от «Площади победы до дома 1/1 по ул.Линдовская г.Уральска" (корректировка)

Стадия	Лист	Листов
РП	7	

Автомобильная дорога

Разбивочный план улицы Ескалиева 1

М1:500 от ПК0+00 до ПК3+61

ТОО «ИНЖСЕРВИС ПЛЮС»

Копировал

Формат А4х5

Инв.№ подл. | Подп. и дата | Взам. инв.№

ЗАПАДНО-КАЗАХСТАНСКАЯ ОБЛАСТЬ, ГОРОД УРАЛЬСК (ПЛАН АВТОДОРОГИ)

Граница подсчета объемов работ
Начало трассы:ПК0+00.00
ул.Ескалиева 2
Конец трассы:ПК5+31
ул.Ескалиева 2
ул.Ескалиева
Переулок Разина
ул.Курмангазы
ул.Сарайшык
ул.Гурьева
ул.Карасай
ул.Ауэзова
ул.Ломоносова
ул.Горького
ул.Пушкина
ул.Гоголя
ул.Ломоносова
ул.Горького
ул.Пушкина
ул.Гоголя
ул.Ауэзова
ул.Карасай
ул.Курмангазы
ул.Сарайшык
ул.Гурьева
ул.Ескалиева
Переулок Разина
ул.Ескалиева
ул.Ескалиева
ул.Ескалиева

ЗАПАДНО-КАЗАХСТАНСКАЯ ОБЛАСТЬ, ГОРОД УРАЛЬСК (ПЛАН АВТОДОРОГИ)

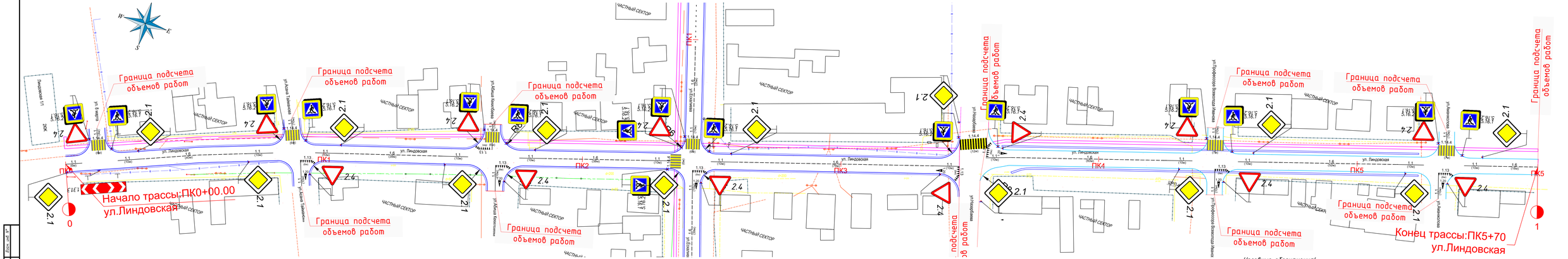

ПРИМЕЧАНИЯ:
1. ДОРОЖНЫЕ ЗНАКИ ПРИНЯТЫ ПО СТ РК 14.12-2017
2. ДОРОЖНЫЕ ЗНАКИ УСТАНАВЛИВАЮТСЯ НА МЕТАЛЛИЧЕСКИХ СТОЙКАХ, ВДОЛЬ ДОРОГИ.
3. ОПОРЫ ДОРОЖНЫХ ЗНАКОВ ПРИНЯТЫ ПО ТИПОВОМУ ПРОЕКТУ СЕРИИ 3.503.3-88
"ОПОРЫ ДОРОЖНЫХ ЗНАКОВ НА АВТОМОБИЛЬНЫХ ДОРОГАХ" СОГЛАСНО ГОСТ 10704-91.
4. ВСЕ МЕТАЛЛИЧЕСКИЕ ЭЛЕМЕНТЫ ДОЛЖНЫ БЫТЬ ПОКРЫТЫ АНТИКОРРОЗИОННЫМИ СОСТАВАМИ, КРАСКОЙ ПФ-115 ГОСТ 6465-76. ЗА 2 РАЗА ПО СЛОЮ ГФ-021 ПО ГОСТ 2529-83.
5. ПРИ НАНЕСЕНИИ ДОРОЖНОЙ РАЗМЕТКИ ПРИНЯТЬ КРАСКОЙ С ПРИМЕНЕНИЕМ СТЕКЛЯННЫХ СВЕТООТРОЖАЮЩИХ МИКРОШАРИКОВ.

Условные обозначения!

- Проектная ось
- Кромка проезжей части
- Бровка обочины
- Тротуар, В-1,0м
- 1.5 (100м) Разметка проезжей части
- 2.4 Дорожные знаки

Изм.	Кол. уч.	Лист	№ док.	Подп.	Дата
ГИП		Сулейманов С.			02.25
Выполнил		Исмурзин			02.25
Проверил		Елемесов Д.			02.25
Норм.контр.		Патчагулов			02.25

129-2022-25-АД

"Реконструкция автомобильных дорог по **ул.Ескалиева, Разина переулок** от ул.Пугачева до ул. Стрижаченко, по **ул.Линдовская** от «Площади победы до дома 1/1 по ул.Линдовская г.Уральска" (корректировка)

Автомобильная дорога

Стадия	Лист	Листов
РП	9	

План технических средств организации дорожного движения улицы Линдовская М1500 от ПК0+00 до ПК5+70

ТОО «ИНЖСЕРВИС ПЛЮС»

Копировал

Формат А4х6

Инв. № подл. | Подп. и дата | Взам. инв. №

ЗАПАДНО-КАЗАХСТАНСКАЯ ОБЛАСТЬ, ГОРОД УРАЛЬСК (ПЛАН АВТОДОРОГИ)

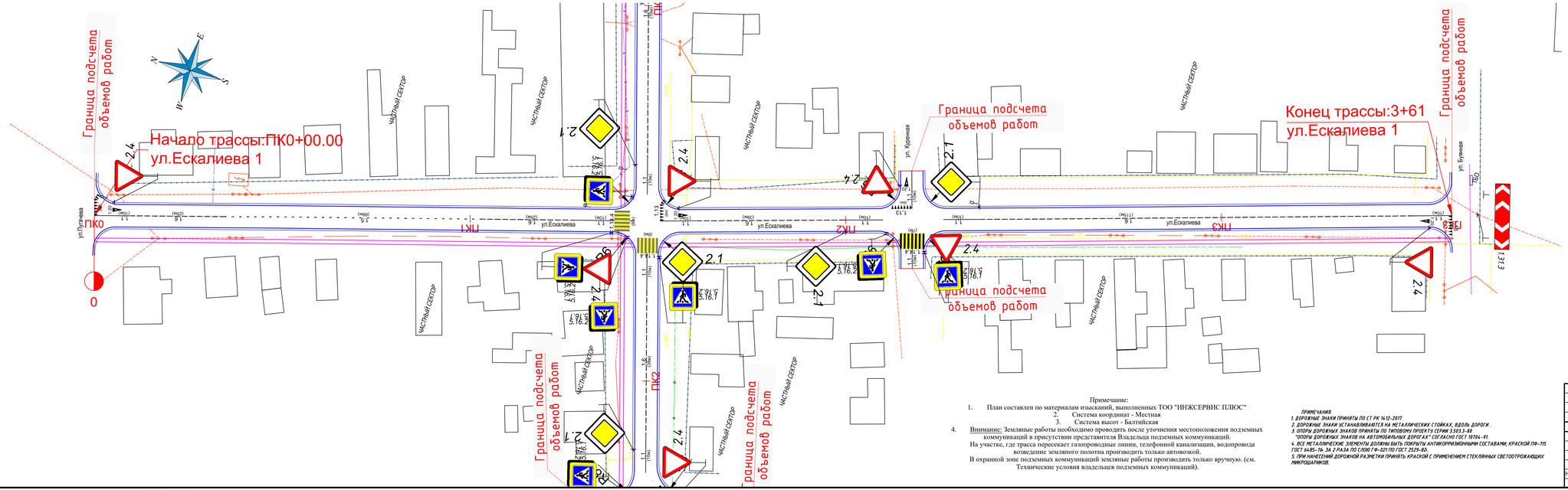
Граница подсчета объемов работ
Начало трассы:ПК0+00.00
ул.Ескалиева 1
ПК0
0
ул.Пугачева
ПК1
ул.Ескалиева
ПК2
ул.Ескалиева
ПК3
ул.Ескалиева
Конец трассы:3+61
ул.Ескалиева 1
ул. Куренная
ул. Бурная
ЧАСТНЫЙ СЕКТОР
2.1
2.4
5.16.1
5.16.2
1.1 (100м)
1.13 (100м)
1.6 (100м)
1.8 (100м)
1.5 (100м)
1.4 (100м)
1.6 (100м)
1.1 (100м)
1.1 (100м)
1.1

ЗАПАДНО-КАЗАХСТАНСКАЯ ОБЛАСТЬ, ГОРОД УРАЛЬСК (ПЛАН АВТОДОРОГИ)

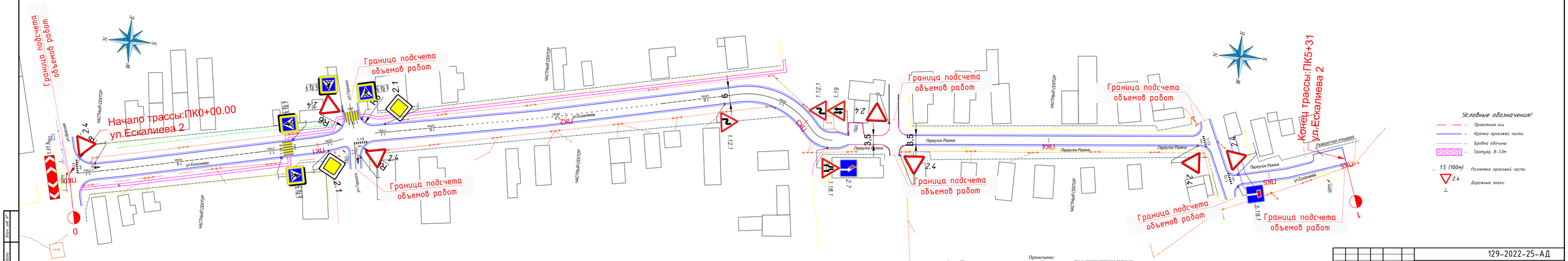

Примечание:

1. План составлен по материалам изысканий, выполненных ТОО "ИНЖСЕРВИС ПЛЮС"
2. Система координат - Местная
3. Система высот - Балтийская
4. Внимание: Земляные работы необходимо проводить после уточнения местоположения подземных коммуникаций в присутствии представителя Владельца подземных коммуникаций.

На участке, где трасса пересекает газопроводные линии, телефонной канализации, водопровода возведение земляного полотна производить только автовозкой.

В охранной зоне подземных коммуникаций земляные работы производить только вручную. (см. Технические условия владельцев подземных коммуникаций).

ПРИМЕЧАНИЯ:

1. ДОРОЖНЫЕ ЗНАКИ ПРИНЯТЫ ПО СТ РК 14.12-2017
2. ДОРОЖНЫЕ ЗНАКИ УСТАНАВЛИВАЮТСЯ НА МЕТАЛЛИЧЕСКИХ СТОЙКАХ, ВДОЛЬ ДОРОГИ.
3. ОПОРЫ ДОРОЖНЫХ ЗНАКОВ ПРИНЯТЫ ПО ТИПОВОМУ ПРОЕКТУ СЕРИИ 3.503.3-80.
4. "ОПОРЫ ДОРОЖНЫХ ЗНАКОВ НА АВТОМОБИЛЬНЫХ ДОРОГАХ" СОГЛАСНО ГОСТ 10704-91.
5. ВСЕ МЕТАЛЛИЧЕСКИЕ ЭЛЕМЕНТЫ ДОЛЖНЫ БЫТЬ ПОКРЫТЫ АНТИКОРРИЗИОННЫМИ СОСТАВАМИ, КРАСКОЙ ПФ-115 ГОСТ 6465-76 ЗА 2 РАЗА ПО СЛОВО ГФ-021 ПО ГОСТ 2529-80.
6. ПРИ НАНЕСЕНИИ ДОРОЖНОЙ РАЗМЕТКИ ПРИНЯТЬ КРАСКОЙ С ПРИМЕНЕНИЕМ СТЕКЛЯННЫХ СВЕТООТРОЖАЮЩИХ МИКРОШАРИКОВ.

Изм.	Кол. уч.	Лист	№ док.	Подп.	Дата
ГИП		Сулейманов С.			02.25
Выполнил		Исмурзин			02.25
Проверил		Елемесов Д.			02.25
Нормконтр.		Патчагулов			02.25

129-2022-25-АД

"Реконструкция автомобильных дорог по **ул.Ескалиева, Разина переулок** от ул.Пугачева до ул. Стрижаченко, по **ул.Линдовская** от «Площади победы до дома 1/1 по ул.Линдовская г.Уральск" (корректировка)

Автомобильная дорога

Стадия	Лист	Листов
РП	11	

План технических средств организации дорожного движения улицы Ескалиева 2 М1:500 от ПК0+00 до ПК5+31

ТОО «ИНЖСЕРВИС ПЛЮС»

Копировал

Формат А4х6

Инв. № подл. | Подп. и дата | Взам. инв. №

ТАБЛИЦЫ ОПРЕДЕЛЕНИЯ ПЛОЩАДИ ОКРАШИВАЕМОЙ ПОВЕРХНОСТИ ПРИ УСТРОЙСТВЕ РАЗМЕТКИ

НА 100 ПОГОННЫХ МЕТРОВ

N п/п	Номер по ГОСТ 13508-74	Эскиз	Площадь окрашиваемой поверхности м2
1	1.1	в=0,10 м	10,0
2	1.2	в=0,20 м	20,0
3	1.3	в1=в2=в3=0,10 м	20,0
4	1.4	в=0,10 м	10,0
5	1.5	3.0 9.0 3.0 9.0 3.0 в=0,10 м	2,5
6	1.6	9.0 3.0 9.0 3.0 в=0,10 м	7,5
7	1.7	0.5 0.5 0.5 0.5 0.5 0.5 0.5 0.5 в=0,10 м	5,0
8	1.8	1.0 3.0 1.0 3.0 в=0,20 м	5,0
		1.0 3.0 1.0 3.0 в=0,40 м	10,0
9	1.9	6.0 2.0 6.0 2.0 6.0 в1=в2=в3=0,10 м	15,0
10	1.10	1.0 1.0 1.0 1.0 в=0,10 м	5,0
11	1.11	6.0 2.0 6.0 2.0 6.0 в1=в2=в3=0,10 м	17,5
12	1.12	в=0,40 м	40,0
13	1.13	0.5 0.3 0.9	21,2
14	1.14	p	p=4,5 40xp
15	1.15	0.4 0.4	40,0
16	1.17		24,1

НА ЕДИНИЦУ ИЗМЕРЕНИЯ

N п/п	Номер по ГОСТ 13508-74	Эскиз	Единица измерения	Площадь окрашиваемой поверхности м2	
1	1.18	А Б В Г	стрела	V<60км/ч А=0,72 Б=0,91 В=1,31 Г=1,50	V>60км/ч А=1.44 Б=1.68 В=2.62 Г=2.60
2	1.19		стрела	V<60 1.12	V>60 2.25
3	1.20		разметка	2.41	
4	1.21	STOP	разметка	1.57	
5	1.22	27 E8	разметка	V<60 1.40	V>60 4.8
6	1.23	A	разметка	1.79	
7	2.1	в	1м высоты	белая краска 0.58 черная краска 0.58	
8	2.2		разметка	белая краска 0.2 черная краска 0.3	
9	2.3	в	1 м высоты	белая краска 1.578 черная краска 0.578	
10	2.6		1 м высоты	белая краска 0.59 черная краска 0.05	
11	2.5	1.0 2.0 1.0 0.5	10 п.м.	белая краска 2.0 черная краска 1.0	
12	2.6	0.4	10 п.м.	белая краска 2.0 черная краска 1.0	
13	2.7	L_1 L_2 L_1	10 п.м.	белая краска 1.0 черная краска 0.5	

Взам. инв. №

Подпись и дата

Инв. № подл.

Изм.	Кол. уч.	Лист	№ док.	Подп.	Дата
ГИП		Сулейманов С.			02.25
Выполнил		Шестаков			02.25
Проверил		Елемесов Д.			02.25
Норм.контр.		Патчагулов			02.25

129-2022-25-АД

"Реконструкция автомобильных дорог по ул.Ескалиева, Разина переулок от ул.Пугачева до ул. Стрижаченко, по ул.Линдовская от «Площади победы до дома 1/1 по ул.Линдовская г.Уральска" (корретировка)

Автомобильная дорога	Стадия	Лист	Листов
	РП	12	
Таблицы объемов и элементов разметки	ТОО "ИНЖСЕРВИС ПЛЮС"		

СХЕМА УСТАНОВКИ ДОРОЖНЫХ ЗНАКОВ

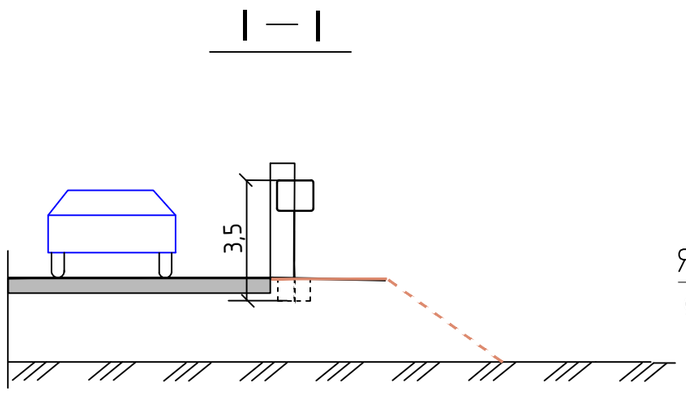

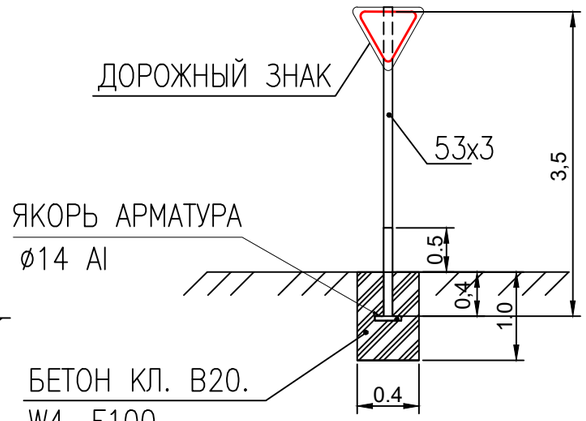

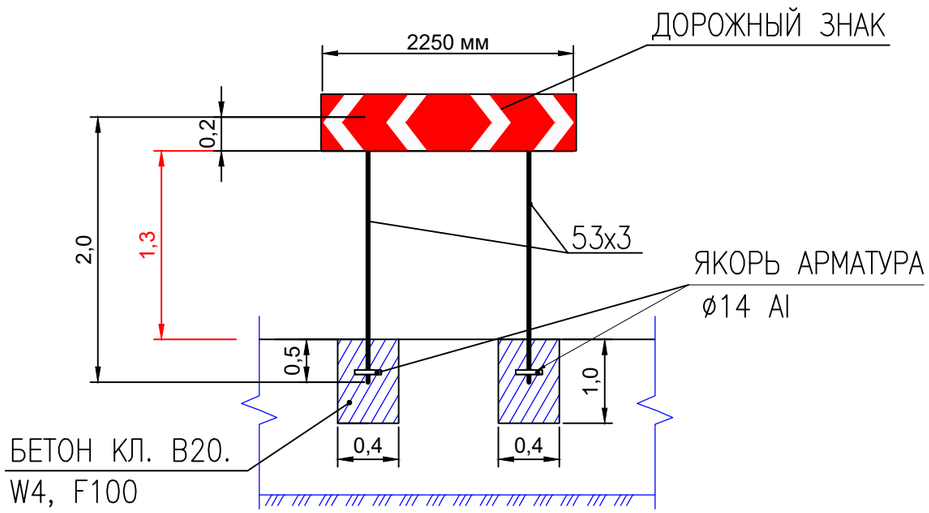

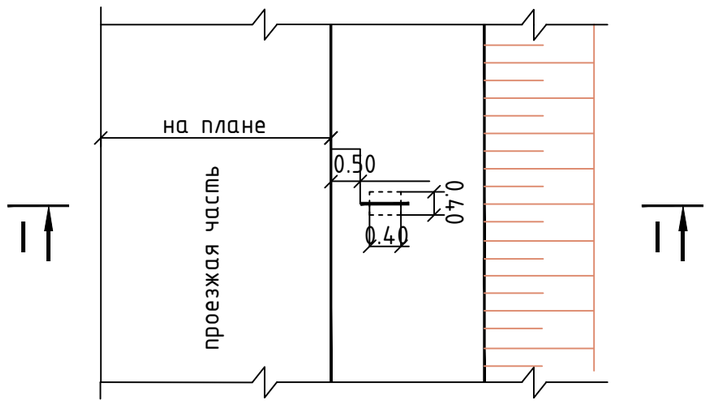

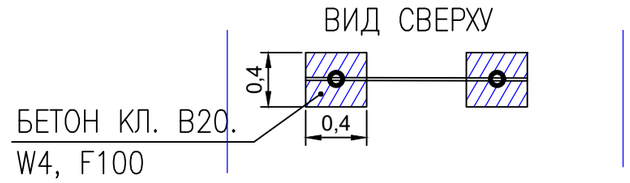

Примечание:

Установка дорожных знаков производится сбоку от проезжей части с учетом обеспечения минимального расстояния до края знака > 0.5 м.

Изм.	Кол. уч.	Лист	№ док.	Подп.	Дата	129-2022-25-АД			
						"Реконструкция автомобильных дорог по ул.Ескалиева, Разина переулок от ул.Пугачева до ул. Стрижаченко, по ул.Линдовская от «Площади победы до дома 1/1 по ул.Линдовская г.Уральска" (корретировка)			
ГИП		Сулейманов С.			02.25	Автомобильная дорога	Стадия	Лист	Листов
Выполнил		Шестаков			02.25		РП	13	
Проверил		Елемесов Д.			02.25	Схема установка дорожных знаков М1:100	ТОО "ИНЖСЕРВИС ПЛЮС"		
Норм.контр.		Патчагулов			02.25				

Взам. инв. №

Подпись и дата

Инв. № подл.

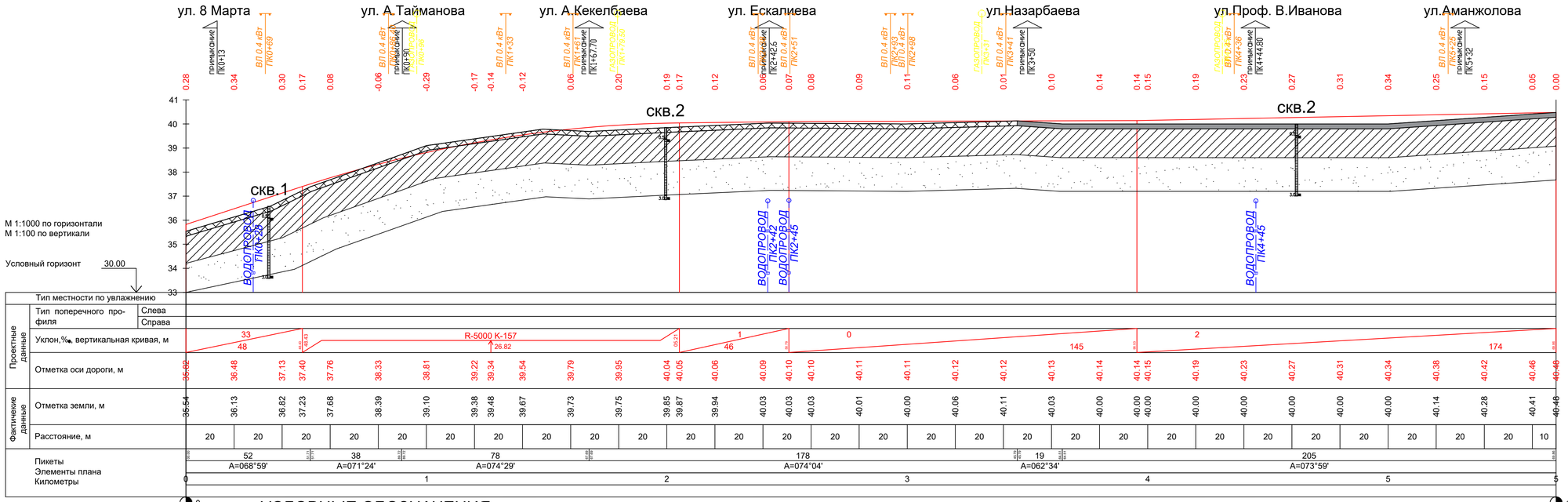

УСЛОВНЫЕ ОБОЗНАЧЕНИЯ

Техногенные (искусственные) отложения - tQ_{IV}

1. Щебенистый грунт
1а. Асфальтовое покрытие

Верхнечетвертичные аллювиальные отложения - aQ_{III}

2. Суглинок твердый легкий пылеватый слабопросадочный коричневый, темно-коричневый, местами сильногумусирован, сухой до маловлажного, с гнездами карбонатов, местами уплотнен
3. Глина твердая легкая пылеватая непросадочная буро-коричневая, мелкотрещиноватая, сильноожелезненная, с прослойками супеси светло-коричневой, маловлажная, плотная
4. Песок пылеватый коричневый, сухой, средней плотности, с прослойками суглинка

скважина:
в верху - номер,
внизу - глубина
справа - глубина подошвы слоя, в м.

■ Отбор монолита (образца природного сложения)
▲ Отбор образца грунта нарушенного сложения)

Консистенция глинистых грунтов:

Твердая, полутвердая
Тугопластичная
Мягкопластичная
Текучепластичная

Влажность песков

сухие и мало-влажные
влажные
водоносные

Изм.	Кол. уч.	Лист	№ док.	Подп.	Дата
ГИП	Сулейманов С.				02.25
Выполнил	Шестаков				02.25
Проверил	Елемесов Д.				02.25
Норм.контр.	Патчагулов				02.25

129-2022-25-АД

"Реконструкция автомобильных дорог по ул.Ескалиева, Разина переулок от ул.Пугачева до ул. Стрижченко, по ул.Линдовская от «Площади победы до дома 1/1 по ул.Линдовская г.Уральска" (корректировка)

Автомобильная дорога

Стадия	Лист	Листов
РП	14	

Продольный профиль М1:1000 ул.Линдовская

ТОО "ИНЖСЕРВИС ПЛЮС"

Взам. инв. №
Подпись и дата
Инв. № подл.

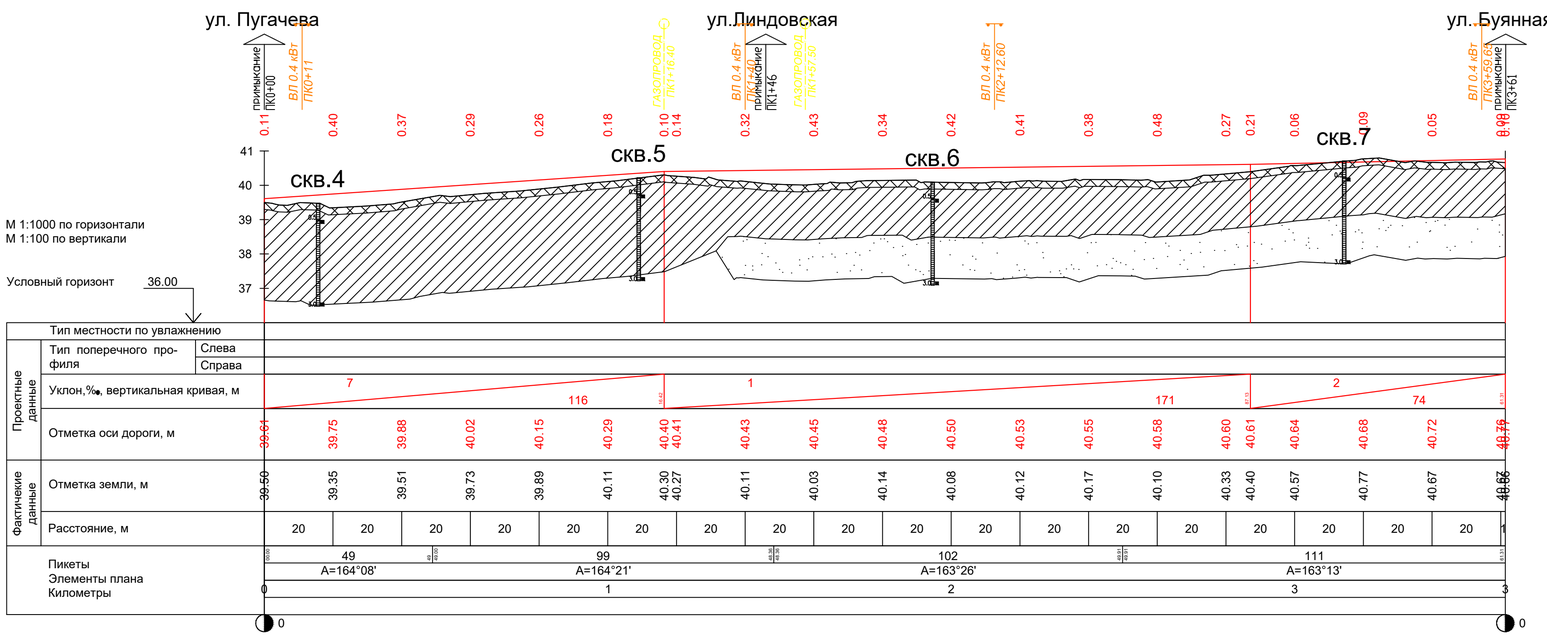

УСЛОВНЫЕ ОБОЗНАЧЕНИЯ

Техногенные (искусственные) отложения - tQ_{IV}

① Щебенистый грунт

Верхнечетвертичные аллювиальные отложения - aQ_{III}

② Суглинок твердый легкий пылеватый слабопросадочный коричневый, темно-коричневый, местами сильногумусирован, сухой до маловлажного, с гнездами карбонатов, местами уплотнен

③ Глина твердая легкая пылеватая непросадочная буро-коричневая, мелкотрещиноватая, сильноожелезненная, с прослойками супеси светло-коричневой, маловлажная, плотная

④ Песок пылеватый коричневый, сухой, средней плотности, с прослойками суглинка

c-1 — скважина:
2,50 — в верху - номер,
8,0 — внизу - глубина
справа - глубина подошвы слоя, в м.

■ Отбор монолита (образца природного сложения)

▲ Отбор образца грунта нарушенного сложения)

Консистенция глинистых грунтов:

Твердая, полутвердая

Тугопластичная

Мягкопластичная

Текучепластичная

Влажность песков

сухие и мало-влажные

влажные

водоносные

Изм.	Кол. уч.	Лист	№ док.	Подп.	Дата	129-2022-25-АД
						"Реконструкция автомобильных дорог по ул.Ескалиева, Разина переулок от ул.Пугачева до ул. Стрижаченко, по ул.Линдовская от «Площади победы до дома 1/1 по ул.Линдовская г.Уральска" (корректировка)
ГИП		Сулейманов С.			02.25	Автомобильная дорога
Выполнил		Шестаков			02.25	Стадия: РП; Лист: 15; Листов:
Проверил		Елемесов Д.			02.25	Продольный профиль М1:1000 ул.Ескалиева 1
Норм.контр.		Патчагулов			02.25	ТОО "ИНЖСЕРВИС ПЛЮС"

Взам. инв. №

Подпись и дата

Инв. № подл.

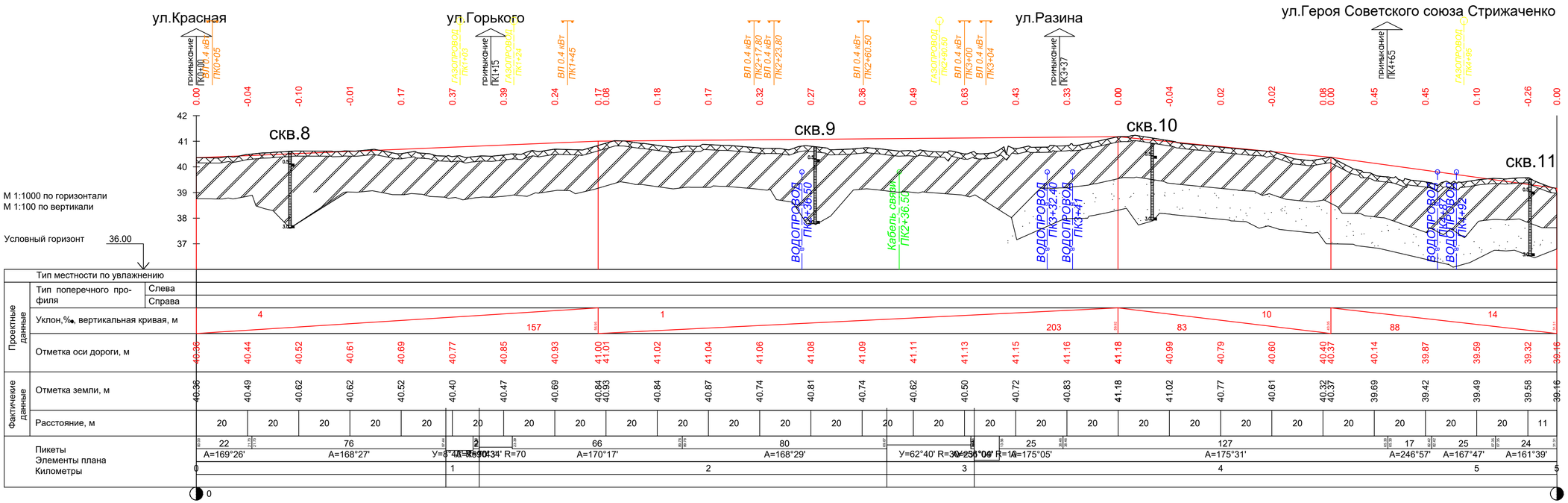

УСЛОВНЫЕ ОБОЗНАЧЕНИЯ

Техногенные (искусственные) отложения - tQ_{IV}

① Щебенистый грунт

Верхнечетвертичные аллювиальные отложения - aQ_{III}

② Суглинок твердый легкий пылеватый слабопросадочный коричневый, темно-коричневый, местами сильногумусирован, сухой до маловлажного, с гнездами карбонатов, местами уплотнен

③ Глина твердая легкая пылеватая непросадочная буро-коричневая, мелкотрещиноватая, сильноожелезненная, с прослойками супеси светло-коричневой, маловлажная, плотная

④ Песок пылеватый коричневый, сухой, средней плотности, с прослойками суглинка

с-1 — скважина:
в верху - номер,
внизу - глубина
справа - глубина
подошвы слоя, в м.
2,50
8,0

■ Отбор монолита (образца природного сложения)

▲ Отбор образца грунта нарушенного сложения)

Консистенция глинистых грунтов:

Твердая, полутвердая

Тугопластичная

Мягкопластичная

Текучепластичная

Влажность песков

сухие и мало-влажные

влажные

водоносные

Изм.	Кол. уч.	Лист	№ док.	Подп.	Дата
ГИП		Сулейманов С.			02.25
Выполнил		Шестаков			02.25
Проверил		Елемесов Д.			02.25
Норм.контр.		Патчагулов			02.25

129-2022-25-АД

"Реконструкция автомобильных дорог по ул.Ескалиева, Разина переулок от ул.Пугачева до ул. Стрижаченко, по ул.Линдовская от «Площади победы до дома 1/1 по ул.Линдовская г.Уральска" (корректировка)

Автомобильная дорога

Стадия	Лист	Листов
РП	16	

Продольный профиль М1:1000
ул.Ескалиева 2

ТОО "ИНЖСЕРВИС ПЛЮС"

Взам. инв. №

Подпись и дата

Инв. № подл.

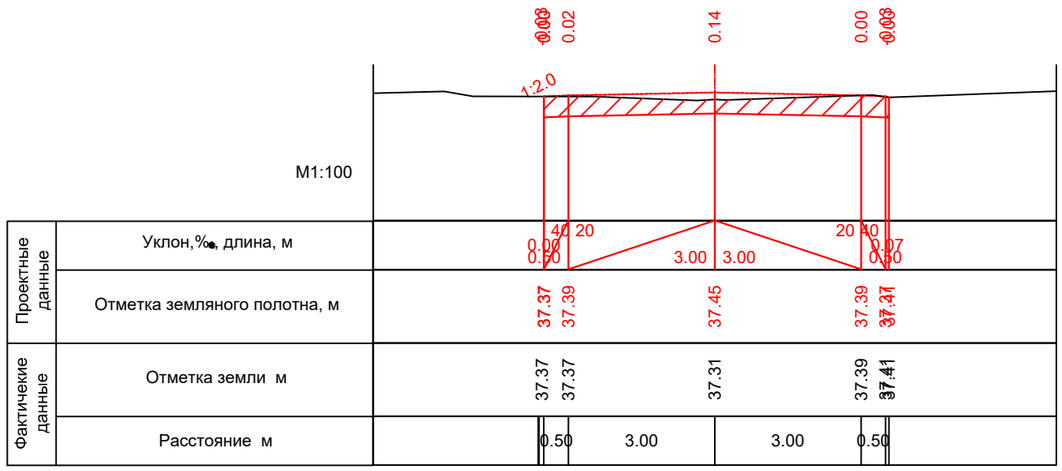

ПК0+50.00

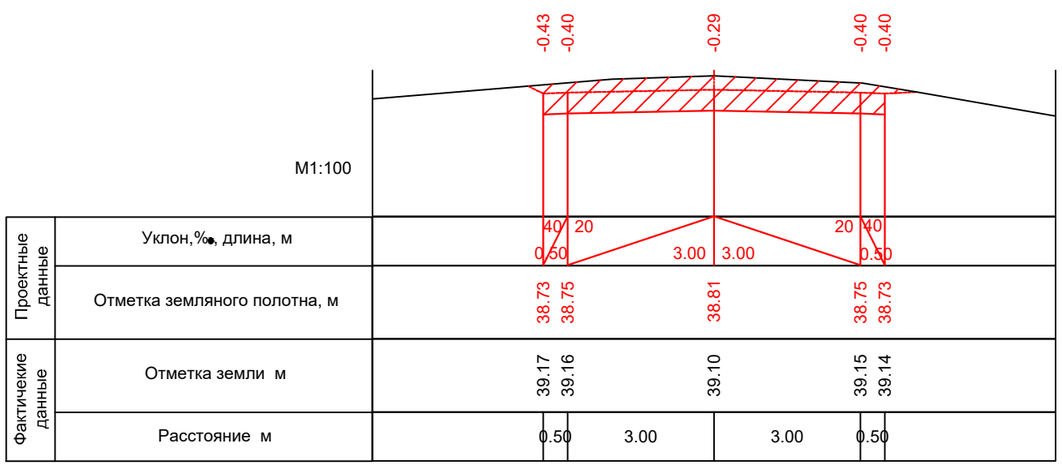

ПК1+00.00

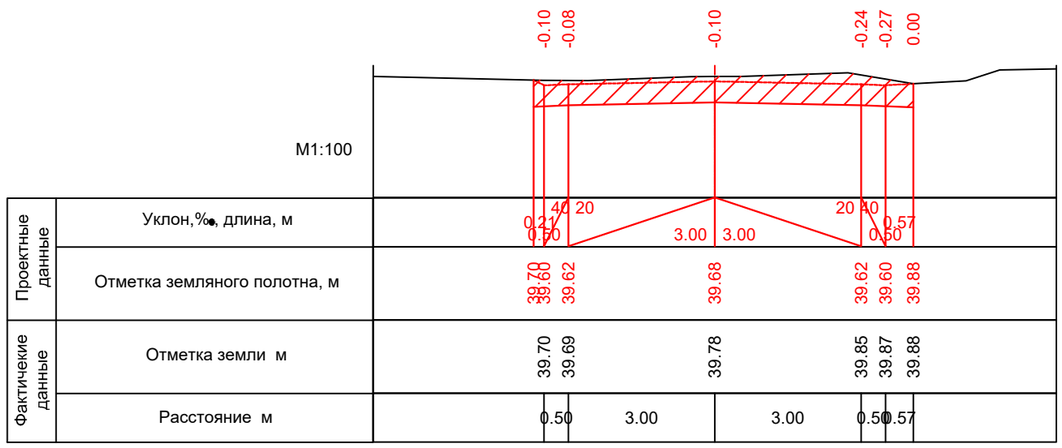

ПК1+50.00

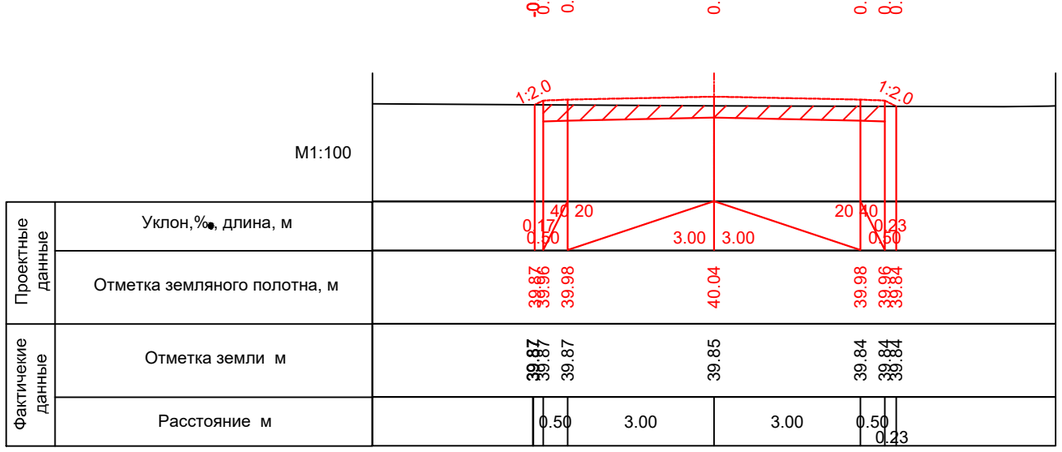

ПК2+00.00

Взам. инв. №

Подпись и дата

Инв. № подл.

Изм.	Кол. уч.	Лист	№ док.	Подп.	Дата
ГИП		Сулейманов С.			02.25
Выполнил		Шестаков			02.25
Проверил		Елемесов Д.			02.25
Норм.контр.		Патчагулов			02.25

129-2022-25-АД

"Реконструкция автомобильных дорог по ул.Ескалиева, Разина переулок от ул.Пугачева до ул. Стрижаченко, по ул.Линдовская от «Площади победы до дома 1/1 по ул.Линдовская г.Уральска" (корретировка)

Автомобильная дорога	Стадия	Лист	Листов
	РП	17	
Поперечный профиль ул.Линдовская	ТОО "ИНЖСЕРВИС ПЛЮС"		

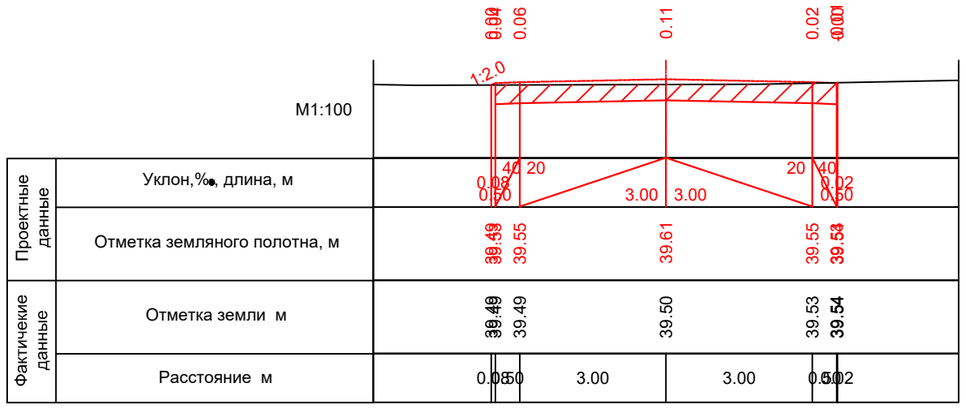

ПК0+00.00

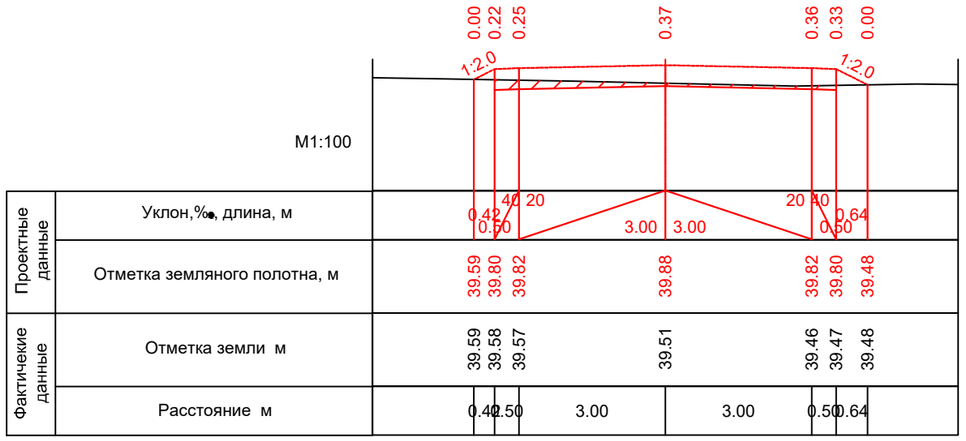

ПК0+40.00

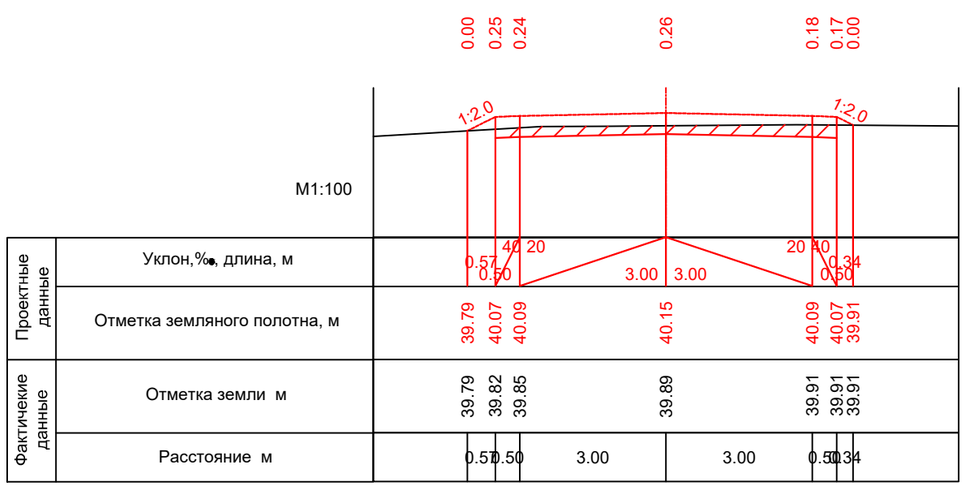

ПК0+80.00

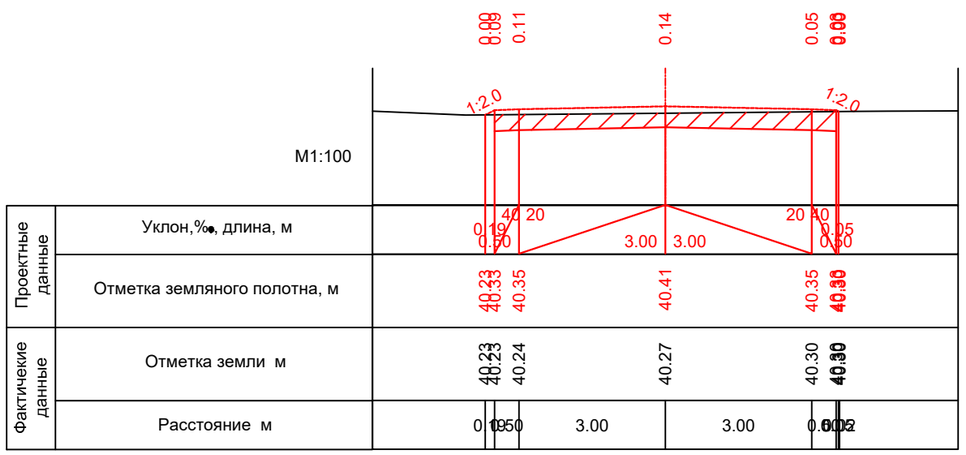

ПК1+20.00

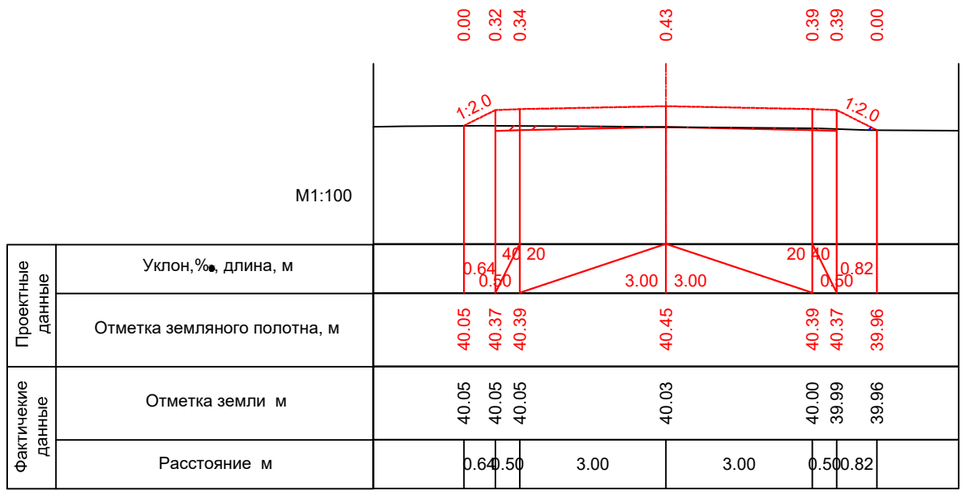

ПК1+60.00

Изм.	Кол. уч.	Лист	№ док.	Подп.	Дата
ГИП		Сулейманов С.			02.25
Выполнил		Шестаков			02.25
Проверил		Елемесов Д.			02.25
Норм.контр.		Патчагулов			02.25

129-2022-25-АД

"Реконструкция автомобильных дорог по ул.Ескалиева, Разина переулок от ул.Пугачева до ул. Стрижаченко, по ул.Линдовская от «Площади победы до дома 1/1 по ул.Линдовская г.Уральска" (корретировка)

Автомобильная дорога	Стадия	Лист	Листов
	РП	18	
Поперечный профиль ул.Ескалиева 1	ТОО "ИНЖСЕРВИС ПЛЮС"		

Взам. инв. №

Подпись и дата

Инв. № подл.

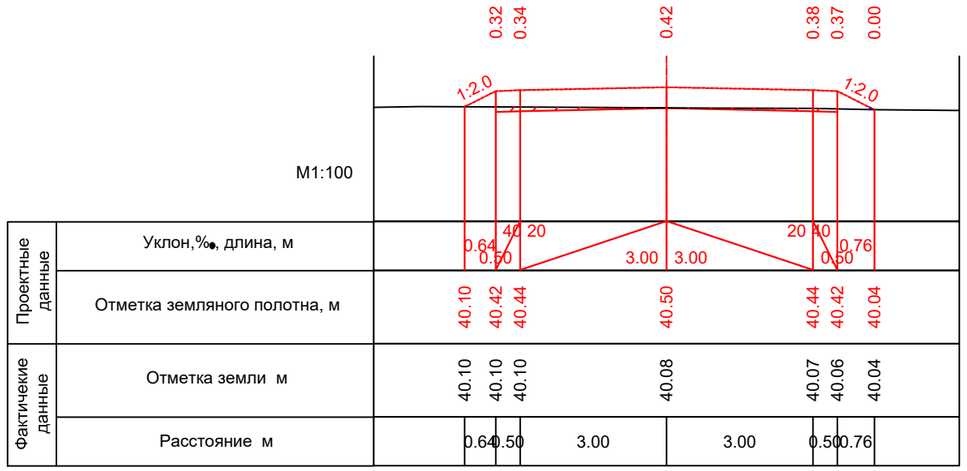

ПК2+00.00

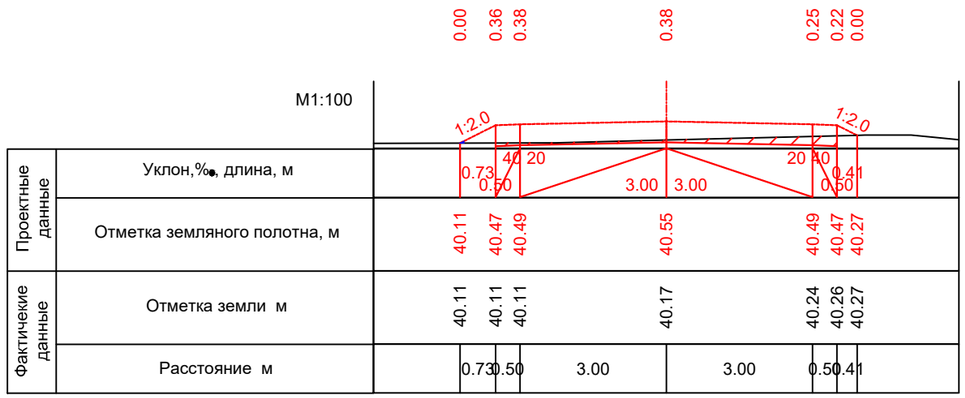

ПК2+40.00

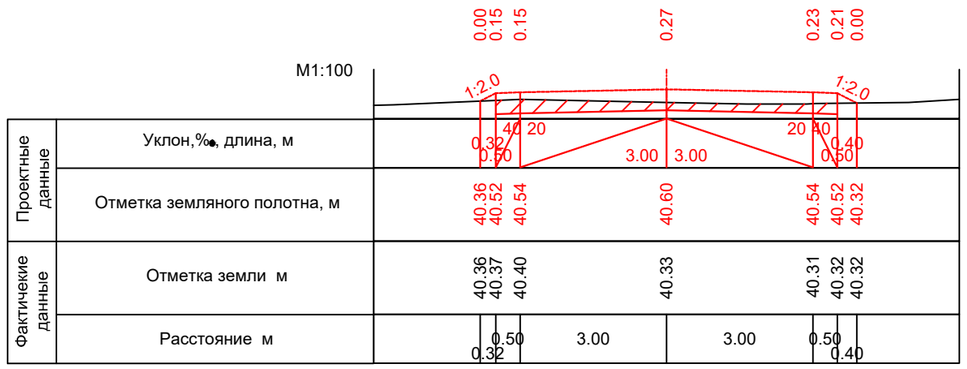

ПК2+80.00

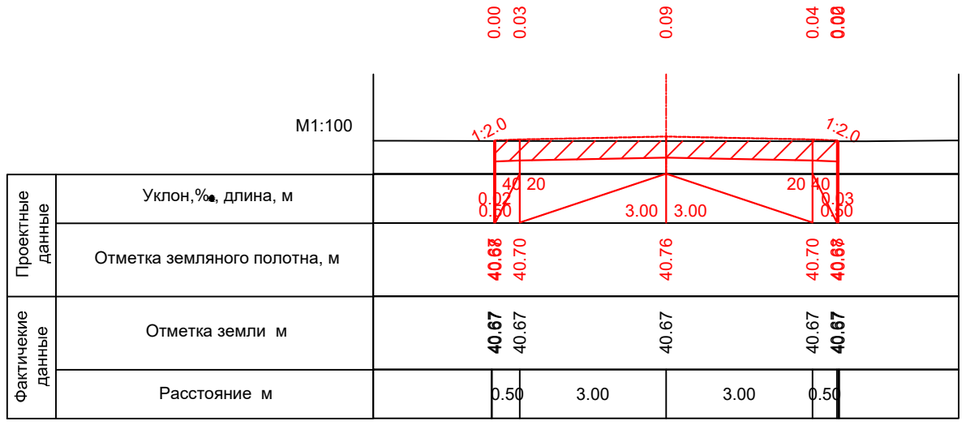

ПК3+60.00

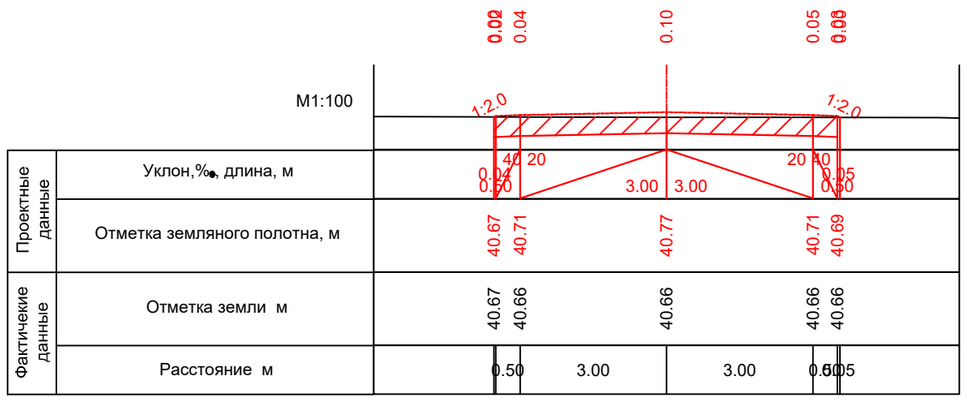

ПК3+61.31

Взам. инв. №

Подпись и дата

Инв. № подл.

				129-2022-25-АД Поперечный профиль М1:100 ул.Ескалиева 1	Лист
					19
Лист	Ndок.	Подпись	Дата		

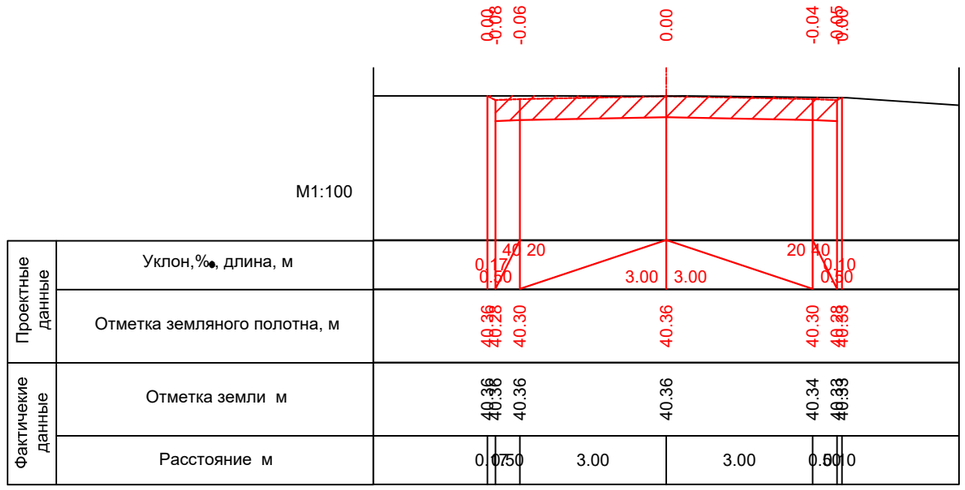

ПК0+00.00

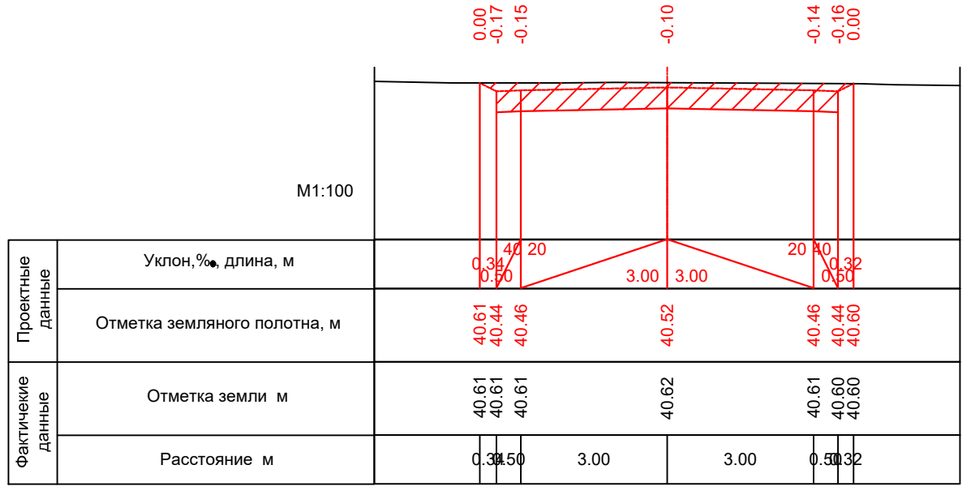

ПК0+40.00

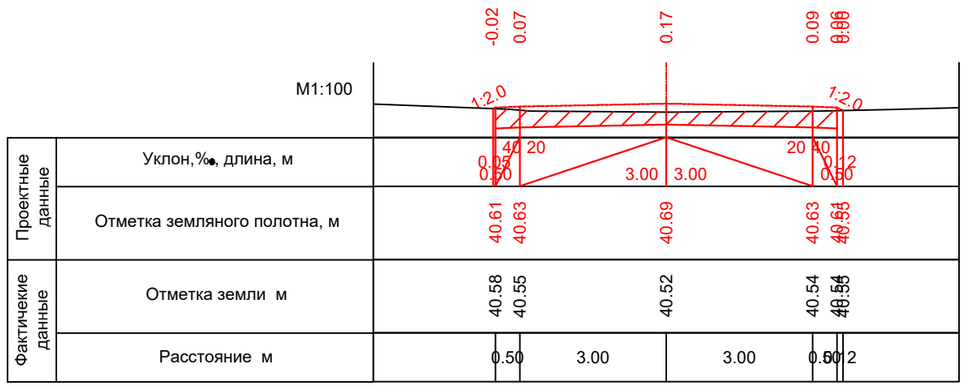

ПК0+80.00

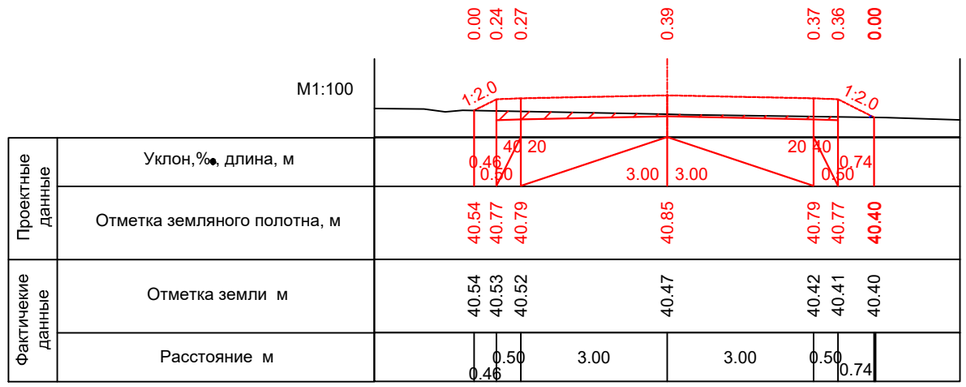

ПК1+20.00

Взам. инв. №

Подпись и дата

Инв. № подл.

Изм.	Кол. уч.	Лист	№ док.	Подп.	Дата
ГИП		Сулейманов С.			02.25
Выполнил		Шестаков			02.25
Проверил		Елемесов Д.			02.25
Норм.контр.		Патчагулов			02.25

129-2022-25-АД

"Реконструкция автомобильных дорог по ул.Ескалиева, Разина переулок от ул.Пугачева до ул. Стрижаченко, по ул.Линдовская от «Площади победы до дома 1/1 по ул.Линдовская г.Уральска" (корретировка)

Автомобильная дорога	Стадия	Лист	Листов
	РП	20	
Поперечный профиль ул.Ескалиева 2	ТОО "ИНЖСЕРВИС ПЛЮС"		

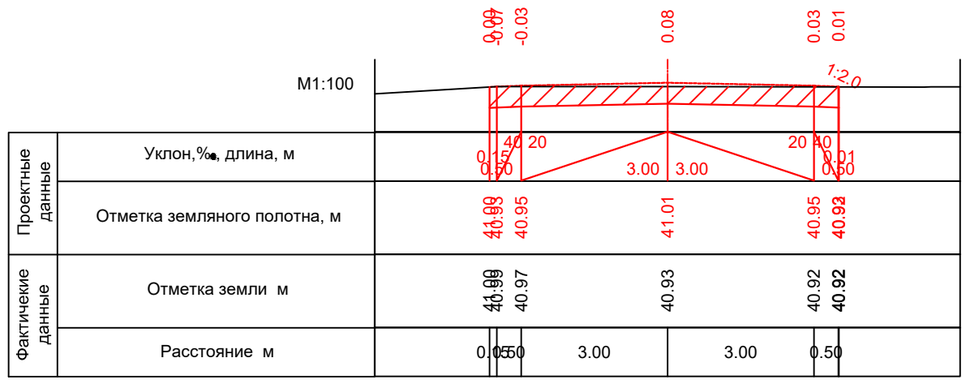

ПК1+60.00

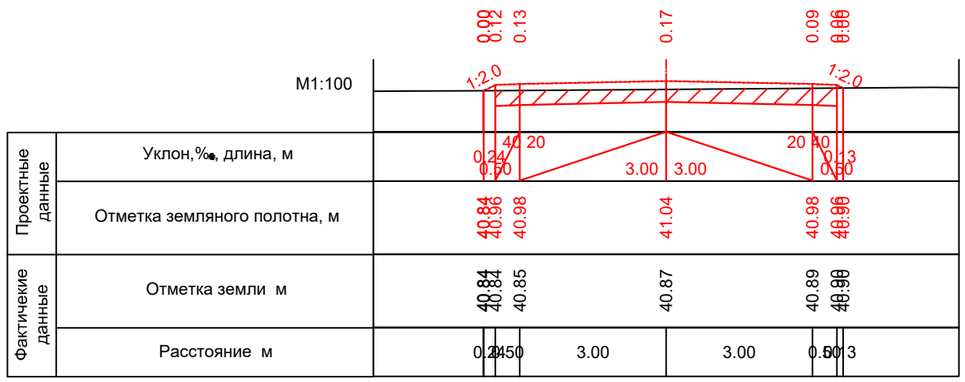

ПК2+00.00

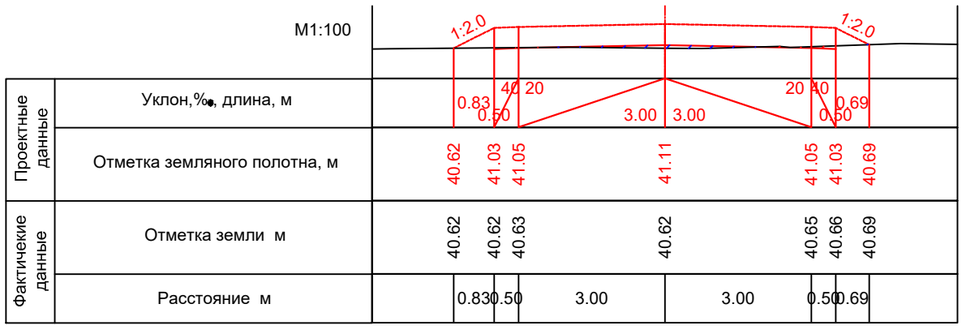

ПК2+80.00

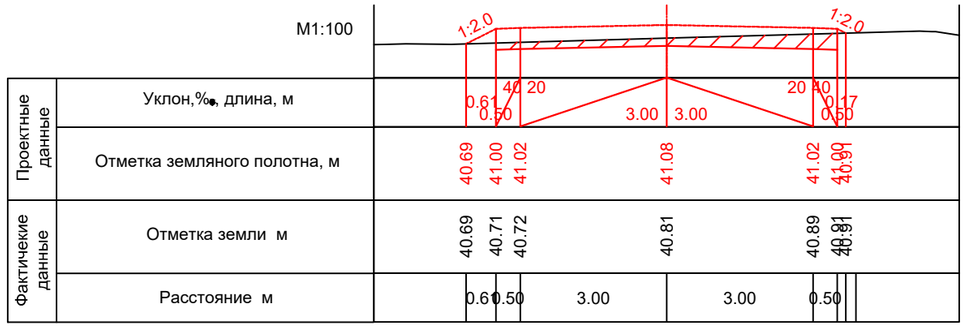

ПК2+40.00

Взам. инв. №

Подпись и дата

Инв. № подл.

				129-2022-25-АД Поперечный профиль М1:100 ул.Ескалиева 2	Лист
					21
Лист	Ndок.	Подпись	Дата		

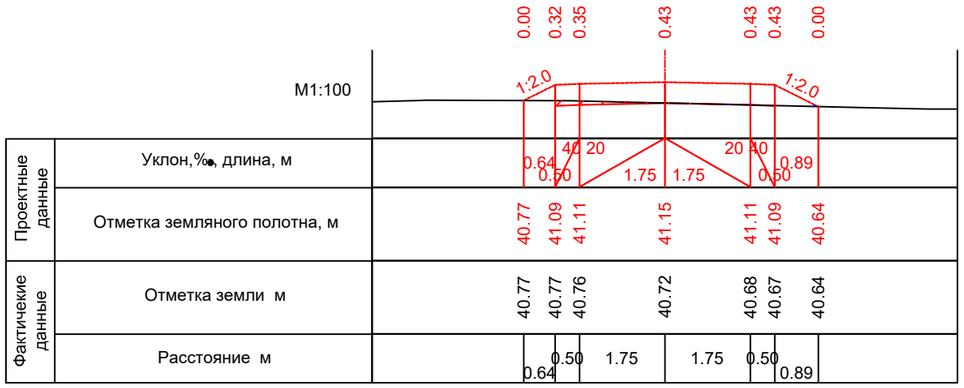

ПК3+20.00

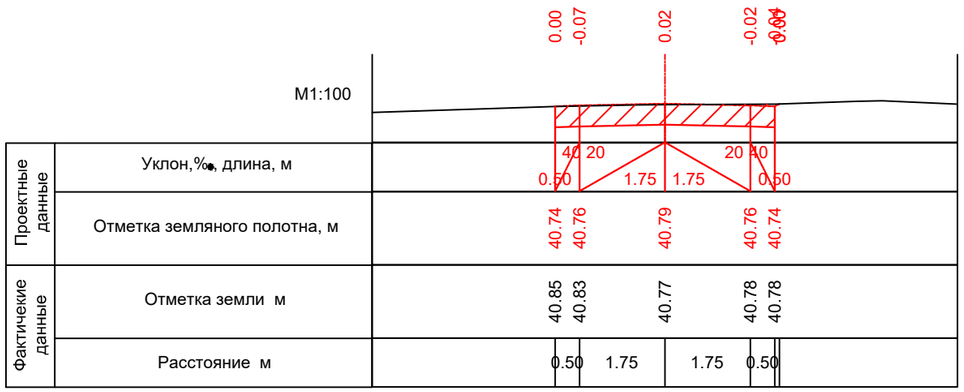

ПК4+00.00

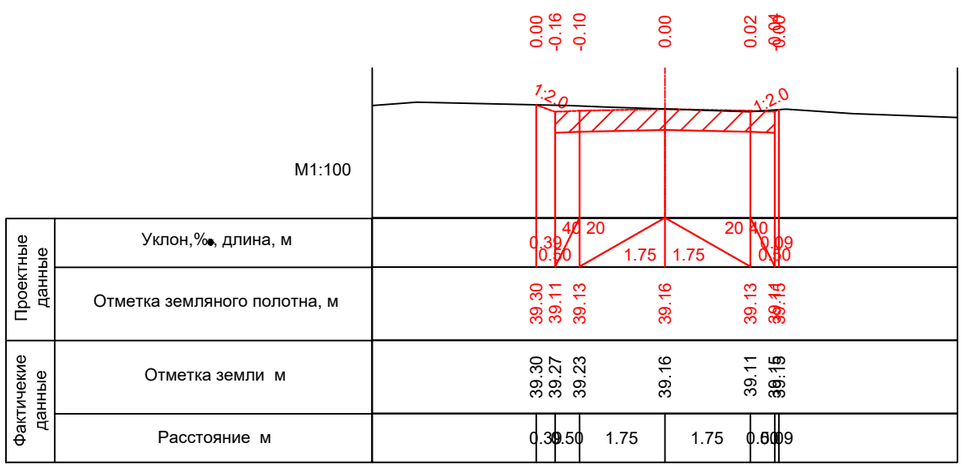

ПК5+31.31

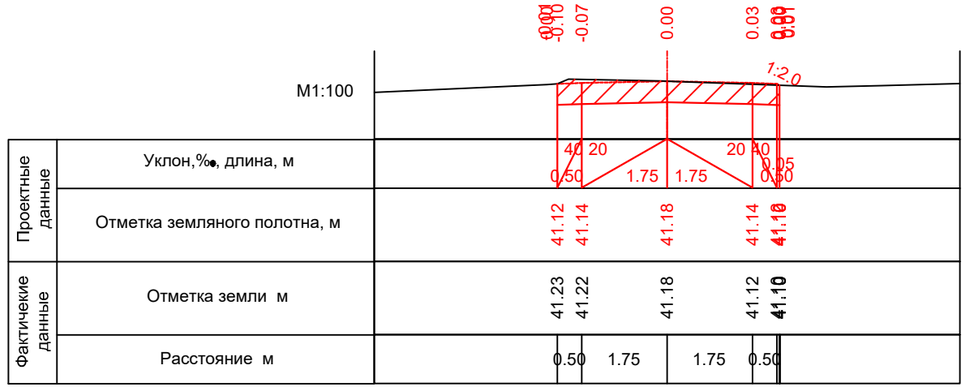

ПК3+60.00

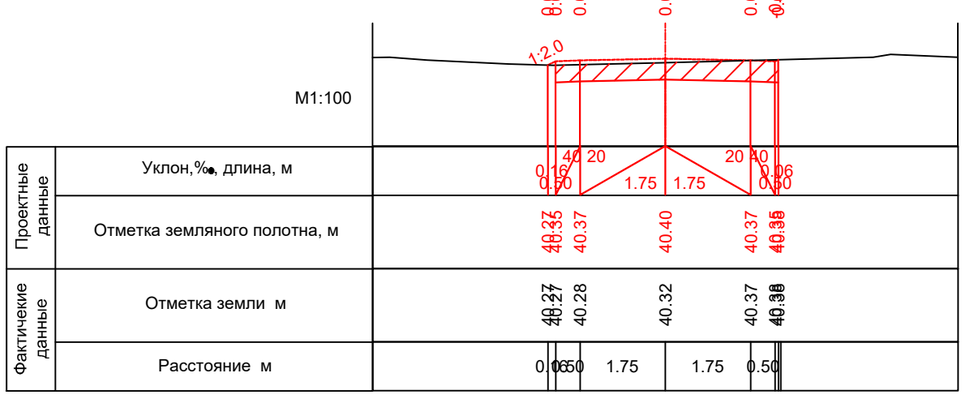

ПК4+40.00

Взам. инв. №

Подпись и дата

Инв. № подл.

				129-2022-25-АД Поперечный профиль М1:100 ул.Ескалиева 2	Лист
Лист	Ndок.	Подпись	Дата		22