ТОО “ЭДЕМСТРОЙ”

ГСЛ № 0001798 от 31.08.2006 года

Рабочий проект

Капитальный ремонт здания КГУ «Талдыкольская средняя школа» отдела образования Махамбетского района Управления образования Атырауской области

Архитектурно-строительные решения

ТОО "ЭДЕМСТРОЙ" Кенжалыев Н.Д.

КГУ «Талдыкольская средняя школа» отдела образования Махамбетского района Управления образования Атырауской области

Атырау, 2025 г.

ВЕДОМОСТЬ ССЫЛОЧНЫХ И ПРИЛАГАЕМЫХ ДОКУМЕНТОВ

Обозначение	Наименование	Примечание
	Ссылочные документы.	
ГОСТ 34028-2016	Сталь горячекатанная для армирования ж/б конструкций. Технические условия.	
СН РК 5.01-02-2013 и СП РК 5.01-102-2013	"Основания зданий и сооружения"	
СП РК 2.02-101-2022	"Пожарная безопасность зданий и сооружений"	
СП РК EN 1992-1-1:2004/2011	"Проектирование железобетонных конструкций" Часть 1-1. Общие правила и правила для зданий	
СН РК 2.01-01-2013 и СП РК 2.01-101-2013	"Защита строительных конструкции от коррозии"	
СН РК 5.03-07-2013	"Несущие и ограждающие конструкции"	
СП РК 5.01-101-2013 СН РК 5.01-01-2013	"Земляные сооружения, основания и фундаменты"	
СН РК 3.02-36-2012 и СП РК 3.02-136-2012	"Полы"	
СН РК 3.02-37-2013	"Крыши и кровли"	
СН РК 1.04-26-2022	"Реконструкция, капитальный и текущий ремонт гражданских, производственных зданий и сооружений"	

ВЕДОМОСТЬ ОСНОВНЫХ КОМПЛЕКТОВ РАБОЧИХ ЧЕРТЕЖЕЙ

Обозначение	Наименование	Примечание
-0-ГП	Генеральный план	
-1-ТХ	Технологические решения	
-1-АС	Архитектурные решения	
-1-КЖ	Конструкции железобетонные	
-1-ВК	Водопровод и канализация	
-1-ОВ	Отопление, вентиляция и кондиционирование	
-1-ЭМ	Силовое электрооборудование	
-1-ЭО	Электрическое освещение	
-1-ОС	Пожарная сигнализация	

Технико-экономические показатели

N п/п	Наименование	Един. измер.	1-й этаж	2-й этаж	3-й этаж	Количество
1.	Площадь застройки	м2	—	—		2667,13
2.	Строительный объем	м3	6353,70	3366,06	2169,30	11889,06
3.	Общая площадь	м2	2117,90	1122,02	723,10	3963,02
4.	Полезная площадь	м2	2074,10	1078,22	695,10	3891,22
5.	Расчетная площадь	м2	1547,40	799,72	467,50	2814,62

Настоящий проект разработан в соответствии с нормами и правилами, действующими на территории республики Казахстан и предусматривает мероприятия, обеспечивающие пожарную, взрывопожарную, экологическую и санитарно-гигиеническую безопасность для жизни и здоровья людей при правильной эксплуатации зданий и сооружений.

Главный инженер проекта Кенжалиев Н.

Ведомость чертежей основного комплекта АС

Лист	Наименование	Примечание
АС-1	Общие данные	
АС-2	Обмерочный план первого этажа. М1:100	
АС-3	Обмерочный план второго этажа. М1:100	
АС-4	Обмерочный план третьего этажа.М1:100	
АС-5	Демонтажный план первого этажа.М1:100	
АС-6	Демонтажная ведомость отделки помещений первого этажа	
АС-7	Демонтажный план второго этажа.М1:100	
АС-8	Демонтажный план третьего этажа.М1:100	
АС-9	Демонтажная ведомость отделки помещений первого этажа	
АС-10	Проектируемый план первого этажа.М1:100	
АС-11	Устройство проема.	
АС-12	Ведомость заполнений проемов.Экспликация полов 1-го этажа	
АС-13	Ведомость отделки помещений 1-го этажа	
АС-14	Проектируемый план второго этажа.М1:100	
АС-15	Проектируемый план третьего этажа.М1:100	
АС-16	Ведомость отделки помещений 3-го этажа	
АС-17	Ограждение внутренних лестниц	
АС-18	Фундаментная плита пандуса	
АС-19	План пандуса П-1 М1:50	
АС-20	Разрез пандуса М 1:20	
АС-21	Демонтажный план кровли. М1:100	
АС-22	План кровли. М1:100	
АС-23	Лестница на кровлю	
АС-24	Слуховое окно	
АС-25	Схема стропил.М1:100 (блок "А")	
АС-26	Схема стропил.М1:100 (блок "Б")	
АС-27	Узлы крыши	
АС-28	Спецификация кровли	
АС-29	Схема расположения несущих рам крыши .М1:100 (блок "В")	
АС-30	Фасады здания	
АС-31	Фасады здания	
АС-32	Узлы сайдинга	
АС-33	Узлы сайдинга	
АС-34	Узлы сайдинга	
АС-35	Узлы сайдинга	
АС-36	Козырек К-1	

1. Общая часть

Индивидуальный рабочий проект "_____"
разработан на основании задания на проектирование и технического обследования и оценки технического состояния строительных конструкций здания КГУ«СРЕДНЯЯ ШКОЛА ТАЛДЫКОЛЬ» отдела образования Махамбетского района управления образования Атырауской области.
Исполнитель - Исполнитель: ТОО «Каспйан»
Объект – КГУ «Средняя школа Талдыколь» отдел образования, расположенному по адресу: Атырауская область, р-н Махамбетский, с.о. Бейбарыс, с. Талдыколь, ул. Абдрахман Кускельдиев, школа 52 (кадастровый номер 04:065:012:2106:1/А).
Уровень ответственности – II
Степень огнестойкости – II
Класс функциональной пожарной опасности -Ф4.1.
Класс конструктивной пожарной опасности - С0.
За условную отметку 0.000 принят уровень чистого пола первого этажа.
Климатический район по условиям строительства - IV Г
Нормативная ветровая нагрузка - 0,38 кПа (38 кгс/см2)
Нормативная снеговая нагрузка - 0,5 кПа (80кгс/м2)
В административном отношении участок строительства расположен_____
Нормативная глубина сезонного промерзания грунтов в данном регионе составляет для: - суглинков и глин 1,17м - песков мелких и пылеватых 1,42 м - песков средних и крупных 1,53 м
Нормативная глубина проникновения изотермы 0° для суглинков и глин -1,52 м.
Нормативная глубина проникновения изотермы 0° для супесей, песков мелких и пылеватых- 1,75 м.

Объемно-планировочные решения.

Здание школы частично, 2-х этажное в части спортзала (блок Б) 3-х этажное (Блок А), одноэтажное (Блок В) , без подвала, сложной формы в плане, размеры в осях 63,97х62,05:
Высота помещений 1-го этажа-3.0м, 2-го этажа - 3.0м., 3-го этажа - 3.0м Высота спортзала 6,12м
За отм. 0,000 принята отметка чистого пола первого этажа здания.
На первом этаже расположены - тамбур, холл, рекреации, учительская, кабинет директора, комната охраны, электрощитовая, спортивный зал ,актовый зал, бухгалтерия, санузлы, кабинет медика, раздевалки, душевые, гардероб, учебные классы, буфет с обеденным залом.
На втором этаже расположены - холл, библиотека, склад декораций , костюмерная, учебные классы.

Конструктивные решения.

Литер "А":
- устройство бетонной отмостки по периметру здания
- ремонт цоколя
- обшивка фасадов металласойдингом с заменой утеплителя по металлокаркасу
- полная замена конструкции крыши здания школы в соответствии с СН РК 3.02-37-2013 «Крыши и кровли», СП РК 3.02-137- 2013 «Крыши и кровли» со всеми сопутствующими работами.
- устройство организованного водостока
- полная замена покрытий полов в здании школы с учетом требований СН РК 3.02-36-2012 «Полы» и СП РК 3.02-136-2012 «Полы».
- полная замена оконных блоков из ПВХ профилей.
- полная замена внутренних дверей и полная замена наружных
- устройство пандусов и крылец для доступа МГН
- монтаж козырьков над входами в здание
- предусматриваются отделочные работы внутренних стен и потолков согласно СНиП РК 2.04-10-2004 «Изоляционные и отделочные покрытия».

Указания по производству работ в зимнее время.

При производстве работ в зимнее время необходимо руководствоваться СП РК 5.03-107-2013.
Кладку стен из кирпича в зимних условиях допускается возводить следующими способами:
- с противоморозными добавками на растворах не ниже марки М50;
- на обыкновенных , без противоморозных добавок растворах с последующим своевременным упрочнением кладки прогревом;
- способом замораживания на обыкновенных (без противоморозных добавок) растворах не ниже марки 10 при условии обеспечения достаточной несущей способности конструкций в период оттаивания (при нулевой прочности раствора).

Противопожарные мероприятия.

Противопожарные мероприятия в проекте предусмотрены в соответствии с требованиями СП РК 2.02-101-2022 "Пожарная безопасность зданий и сооружений".Степень огнестойкости здания -II.
Проектируемое здание размещается на участке с соблюдением противопожарных разрывов, с обеспечением возможности проезда пожарного транспорта.
Эвакуация обеспечивается лестницами, ведущими через коридор наружу .
В проекте применены несгораемые и трудносгораемые строительные и отделочные материалы.
Двери открываются по ходу эвакуации из здания.
Все деревянные элементы для предохранения от возгорания предусмотрено обработать антипиренами.
Металлические конструкции покрываются огнезащитным составом ВПМ-2 по ГОСТ 25131-82.
Электропроводка предусмотрена скрытой в стенах под слоем штукатурки.
Светильники электроосвещения должны быть не взрывоопасными.
Здание должно быть оборудовано первичными средствами пожаротушения.
Для пожаротушения используются пожарные гидранты, установленные на сетях водоснабжения.

Антикоррозионные мероприятия

Антикорозионную защиту следует выполнить в соответствии с требованиями СН РК 2.01-01-2013 и СП РК 2.01-101-2013 "Защита строительных конструкций и сооружений от коррозии".
Все бетонные и железобетонные конструкции ниже отм. 0,000 выполнять из бетона на сульфатостойком цементе марки w8.
Все бетонные поверхности соприкасающиеся с грунтом обмазать горячим битумом за 2 раза.
Стальные конструкции окрасить двумя слоями эмали ПФ-115 по ГОСТ 6465-76*, по 2-м слоям грунтовки ГФ-021 по ГОСТ 25129-82.
Степень очистки поверхности несущих стальных конструкций от окислов (окалины, ржавчины, шлаковых включений) перед нанесением защитных покрытий - вторая по ГОСТ 9.402-2004.
Контроль качества антикоррозийных работ выполняется по СН РК 2.01-01-2013 и СП РК 2.01-101-2013

Изм.	Кол.уч	Лист	N док	Подп.	Дата	05032025/N-АС		
						Капитальный ремонт здания КГУ "Талдыкольская средняя школа" отдела образования Махамбетского района Управления образования Атырауской области		
ГИП.		Кенжалиев			03.25	Архитектурно-строительное решения	Стадия	Лист	Листов
Выполнил		Донсков			03.25		Стадия	1	
						Общие данные	ТОО "ЭдемСтрой"		

Согласовано
Гл. спец.
Взам. инв. N
Подп. и дата
Инв. N подл.

Дата печати 06.05.2025 17:50:14

Обмерочный план первого этажа.М1:100

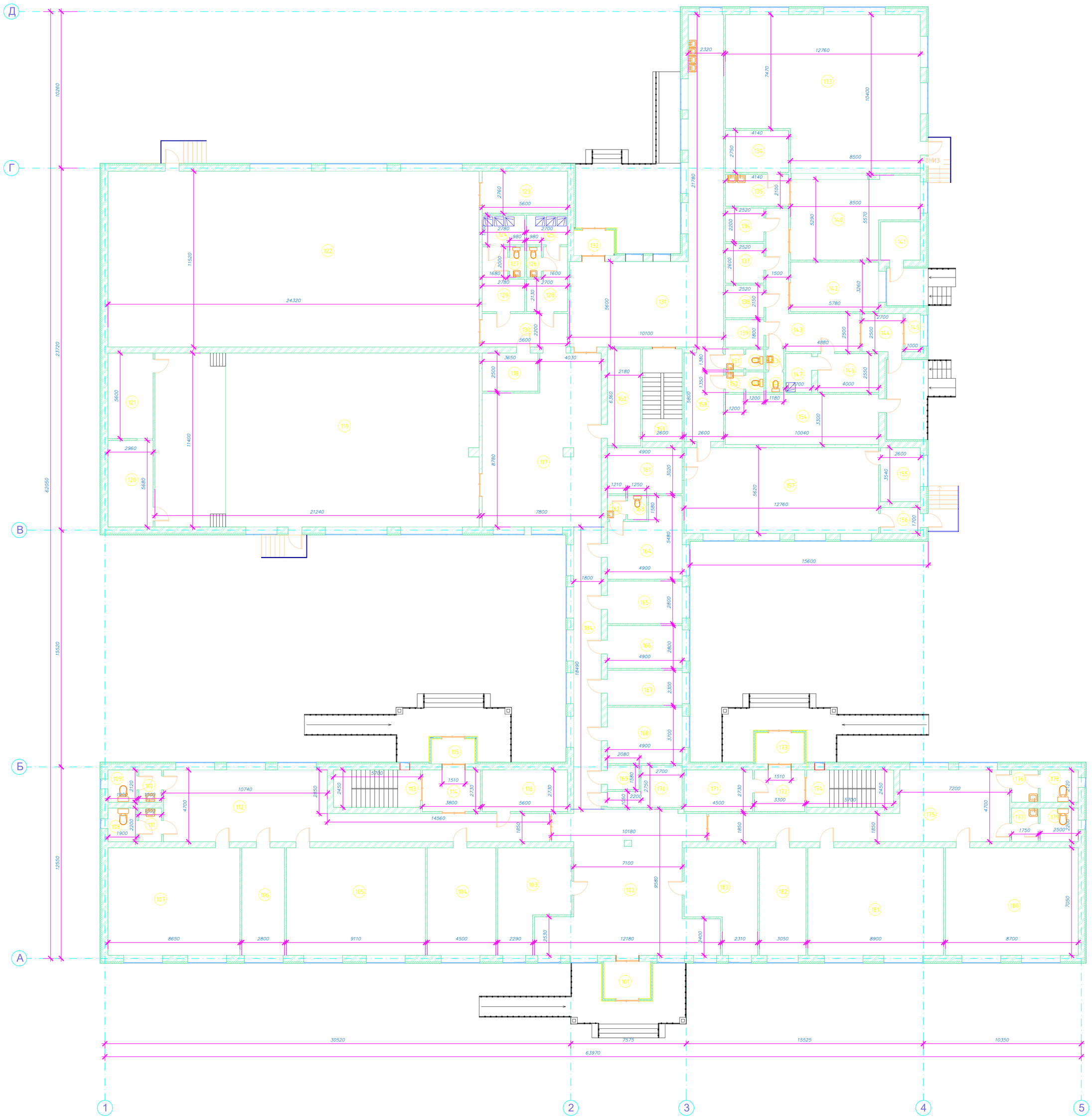

Начало

Экспликация помещений (т)

Номер п. п.	Назначение	Площадь, м2
101	Тамбур	7.0 $м^2$
102	Холл	86.0 $м^2$
103	Гардероб	27.5 $м^2$
104	Начальный класс	31.7 $м^2$
105	Начальный класс	64.2 $м^2$
106	Бухгалтер	19.7 $м^2$
107	Начальный класс	61.0 $м^2$
108	С.У.	4.2 $м^2$
109	С.У.	4.0 $м^2$
110	Тамбур	3.2 $м^2$
111	Тамбур	3.3 $м^2$
112	Коридор	77.4 $м^2$
113	Лестничная клетка	14.0 $м^2$
114	Коридор	10.4 $м^2$
115	Тамбур	4.3 $м^2$
116	Склад	15.3 $м^2$
117	Холл	78.6 $м^2$
118	Тренерская	9.1 $м^2$
119	Актовый зал	241.7 $м^2$
120	Складское помещение	16.8 $м^2$
121	Гримерка	16.6 $м^2$
122	Спортзал	280.2 $м^2$
123	Инвертарная	15.5 $м^2$
124	Душевая	5.4 $м^2$
125	Душевая	5.3 $м^2$

Продолжение

Экспликация помещений (т)

Номер п. п.	Назначение	Площадь, м2
126	С.У.	2.0 $м^2$
127	С.У.	2.0 $м^2$
128	Раздевалка Ж.	9.1 $м^2$
129	Раздевалка М.	9.5 $м^2$
130	Коридор	12.3 $м^2$
131	Коридор	94.1 $м^2$
132	Тамбур	4.0 $м^2$
133	Столовая	120.2 $м^2$
134	Мойка посуды	11.4 $м^2$
135	Склад посуды	8.7 $м^2$
136	Склад сухих продуктов	5.5 $м^2$
137	Склад овощей	6.6 $м^2$
138	Холодный цех	5.4 $м^2$
139	Холодный цех	4.5 $м^2$
140	Горячий цех	38.5 $м^2$
141	Щитовая	6.6 $м^2$
142	Заготовочный цех	18.8 $м^2$
143	Коридор	25.4 $м^2$
144	Тамбур	6.8 $м^2$
145	Гардероб для верхей одежды	2.5 $м^2$
146	Комната персонала	10.2 $м^2$
147	Душевая	4.3 $м^2$
148	С.У.	1.6 $м^2$
149	С.У.	1.6 $м^2$
150	Тамбур	1.6 $м^2$
151	Тамбур	1.7 $м^2$

Окончание

Экспликация помещений (т)

Номер п. п.	Назначение	Площадь, м2
152	С.У.	1.7 $м^2$
153	Тамбур	1.6 $м^2$
154	Щитовая	33.1 $м^2$
155	Кабинет учителя	9.2 $м^2$
156	Тамбур	4.4 $м^2$
157	Мастерская	71.7 $м^2$
158	Коридор	15.1 $м^2$
159	Лестница	15.8 $м^2$
160	Серверная (радио узел)	13.9 $м^2$
161	Кладовая	14.8 $м^2$
162	Тамбур	1.9 $м^2$
163	С.У.	2.0 $м^2$
164	Кабинет медика	22.3 $м^2$
165	Изолятор	13.7 $м^2$
166	Музей	13.7 $м^2$
167	Кабинет психолога	11.3 $м^2$
168	Завхоз	18.1 $м^2$
169	Кладовая	3.3 $м^2$
170	Комната персонала	9.7 $м^2$
171	Щитовая	12.3 $м^2$
172	Тамбур	9.0 $м^2$
173	Тамбур	6.1 $м^2$
174	Лестничная клетка	14.0 $м^2$
175	Коридор	57.0 $м^2$
176	Тамбур	3.7 $м^2$
177	Тамбур	3.9 $м^2$
178	С.У.	5.3 $м^2$
179	С.У.	5.5 $м^2$
180	Начальный класс	61.3 $м^2$
181	Начальный класс	62.7 $м^2$
182	Кабинет организатора	21.5 $м^2$
183	Гардероб	27.7 $м^2$
184	Коридор	33.3 $м^2$

Согласовано

Гл. спец.

Взам. инв. N

Подп. и дата

Инв. N подл.

Изм.	Кол.уч.	Лист	N док.	Подп.	Дата
ГИП		Кенжалиев			03.25
Выполнил		Донсков			03.25

05032025/N-АС

Капитальные ремонт здания КГУ "Талдыкольская средняя школа" отдела образования Махамбетского района Управления образования Атырауской области

Архитектурно-строительное решения

Стадия	Лист	Листов
Стадия	2	

Обмерочный план первого этажа.М1:100

ТОО "ЭдемСтрой"

Обмерочный план второго этажа.М1:100

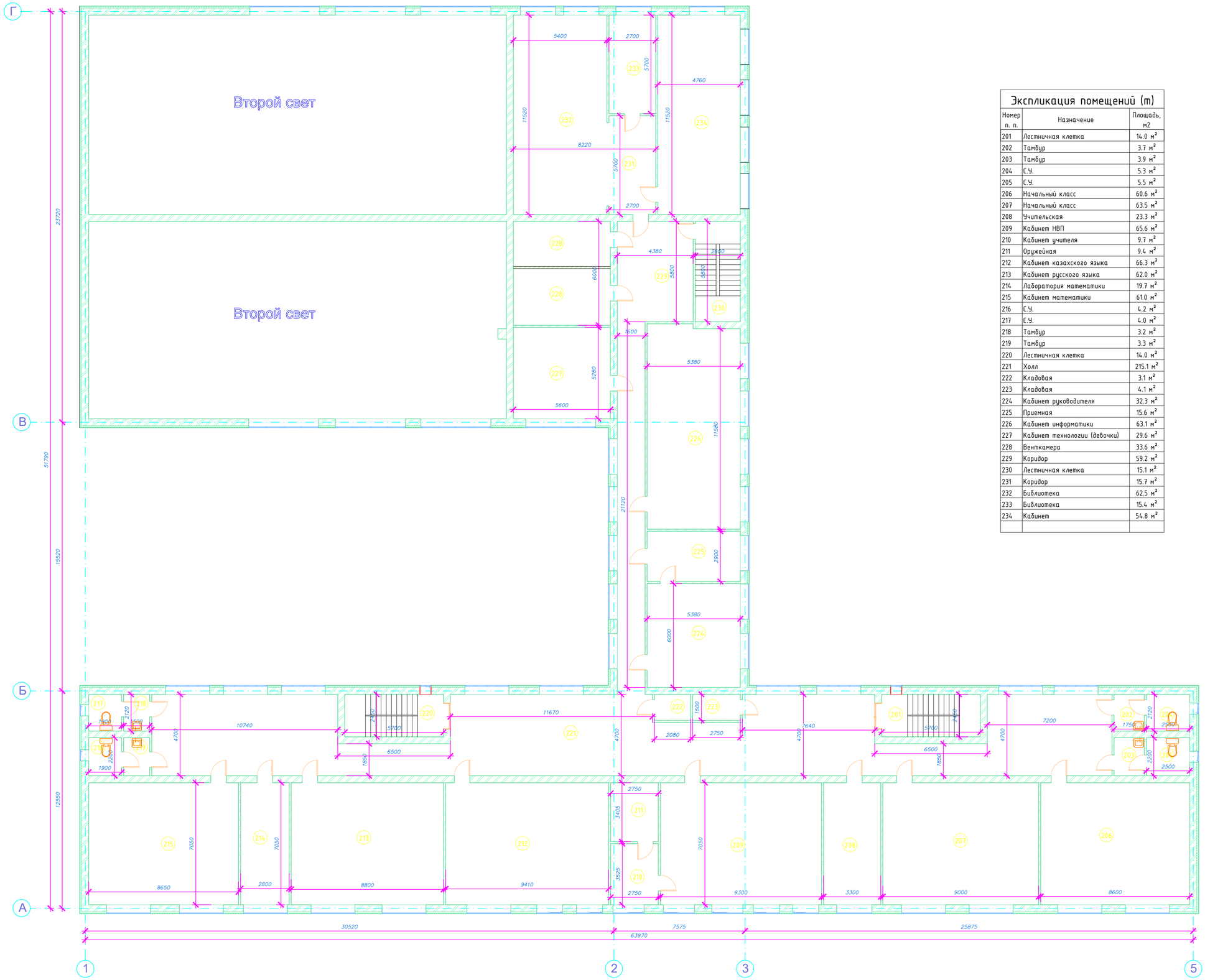

Экспликация помещений (т)

Номер п. п.	Назначение	Площадь, м2
201	Лестничная клетка	14.0 $м^2$
202	Тамбур	3.7 $м^2$
203	Тамбур	3.9 $м^2$
204	С.У.	5.3 $м^2$
205	С.У.	5.5 $м^2$
206	Начальный класс	60.6 $м^2$
207	Начальный класс	63.5 $м^2$
208	Учительская	23.3 $м^2$
209	Кабинет НВП	65.6 $м^2$
210	Кабинет учителя	9.7 $м^2$
211	Оружейная	9.4 $м^2$
212	Кабинет казахского языка	66.3 $м^2$
213	Кабинет русского языка	62.0 $м^2$
214	Лаборатория математики	19.7 $м^2$
215	Кабинет математики	61.0 $м^2$
216	С.У.	4.2 $м^2$
217	С.У.	4.0 $м^2$
218	Тамбур	3.2 $м^2$
219	Тамбур	3.3 $м^2$
220	Лестничная клетка	14.0 $м^2$
221	Холл	215.1 $м^2$
222	Кладовая	3.1 $м^2$
223	Кладовая	4.1 $м^2$
224	Кабинет руководителя	32.3 $м^2$
225	Приемная	15.6 $м^2$
226	Кабинет информатики	63.1 $м^2$
227	Кабинет технологии (девочки)	29.6 $м^2$
228	Венткамера	33.6 $м^2$
229	Коридор	59.2 $м^2$
230	Лестничная клетка	15.1 $м^2$
231	Коридор	15.7 $м^2$
232	Библиотека	62.5 $м^2$
233	Библиотека	15.4 $м^2$
234	Кабинет	54.8 $м^2$

Согласовано

Гл. спец.

Взам. инв. N

Подп. и дата

Инв. N подл.

Изм.	Кол.уч.	Лист	N. док.	Подп.	Дата	05032025/N-АС		
						Капитальный ремонт здания КГУ "Талдыкольская средняя школа" отдела образования Мухамбетского района Управления образования Атырауской области		
ГИП.		Кенжалиев			03.25	Архитектурно-строительное решения	Стадия	Лист	Листов
Выполнил		Донсков			03.25		Стадия	3	
						Обмерочный план второго этажа.М1:100	ТОО "ЭдемСтрой"		

Обмерочный план третьего этажа.М1:100

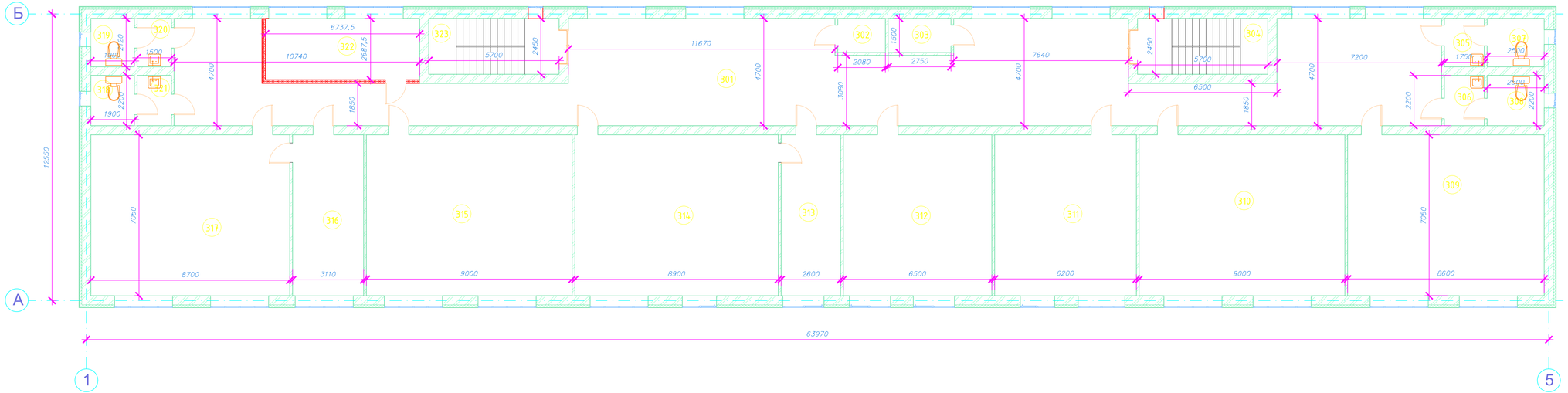

Экспликация помещений (т)

Номер п. п.	Назначение	Площадь, м2
301	Холл	195,40 $м^2$
302	Кладовая	3.1 $м^2$
303	Кладовая	4.1 $м^2$
304	Лестничная клетка	14.0 $м^2$
305	Тамбур	3.7 $м^2$
306	Тамбур	3.9 $м^2$
307	С.У.	5.3 $м^2$
308	С.У.	5.5 $м^2$
309	Кабинет биологии	60.6 $м^2$
310	Кабинет истории	63.5 $м^2$
311	Кабинет английского языка	43.7 $м^2$
312	Кабинет английского языка	45.8 $м^2$
313	Лаборатория кабинета химии	18.3 $м^2$
314	Кабинет химии	62.7 $м^2$
315	Кабинет географии	63.5 $м^2$
316	Лаборатория кабинета физики	21.9 $м^2$
317	Кабинет физики	61.3 $м^2$
318	С.У.	4.2 $м^2$
319	С.У.	4.0 $м^2$
320	Тамбур	3.2 $м^2$
321	Тамбур	3.3 $м^2$
322	Венткамера	18.1 $м^2$
323	Лестничная клетка	14.0 $м^2$

Согласовано

Гл. спец.

Взам. инв. N

Подп. и дата

Инв. N подл.

Изм.	Кол.уч.	Лист	N док.	Подп.	Дата	05032025/N-АС		
						Капитальный ремонт здания КГУ "Талдыкольская средняя школа" отдела образования Махамбетского района Управления образования Атырауской области		
ГИП.		Кенхалиев			03.25	Архитектурно-строительное решения	Стадия	Лист	Листов
Выполнил		Донсков			03.25		Стадия	4	
						Обмерочный план третьего этажа.М1:100	ТОО "ЭдемСтрой"		

Демонтажный план первого этажа.М1:100

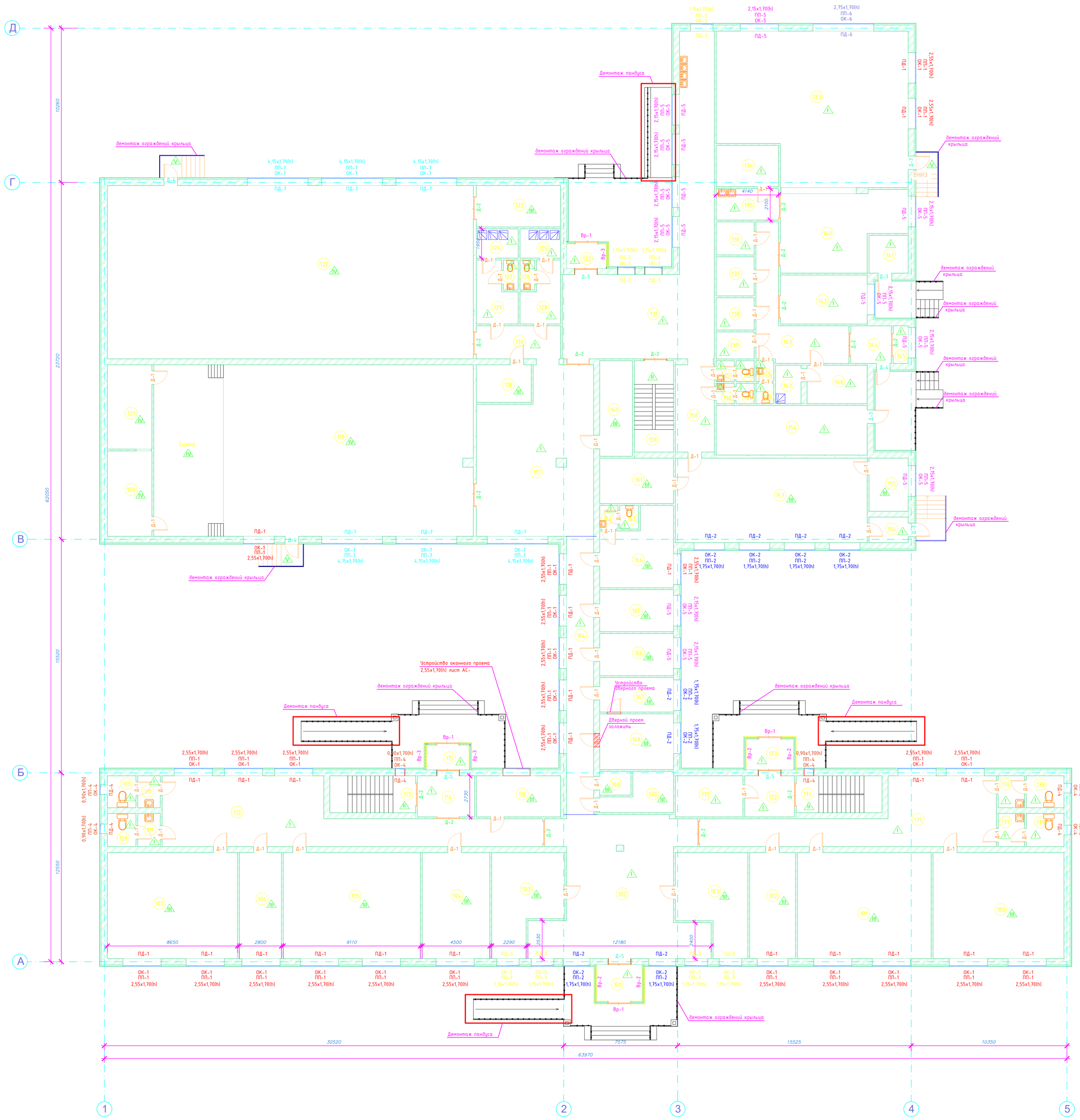

Ведомость заполнений проемов (демонтажная)

Марка Поз.	Обозначение	Наименование	Этаж 1	Этаж 2	Этаж 3	Всего	Масса ед. кг	Примеч.
		ДВЕРИ						
Д-1	ГОСТ 24698-81	ДГ 21-9	53	31	21			
Д-2	ГОСТ 24698-81	ДГ 21-14	15	2	2			
Д-3	ГОСТ 31173-2003	ДН 21-9	4					
Д-4	ГОСТ 31173-2003	ДН 21-12	3					
Д-5	ГОСТ 30674-99	ДН 24-14	2					
		ОКНА						
ОК-1	ГОСТ 30674-99	ОПВ2 2550-(h)1700 (4М1-8-4М1-8-4М1)	23	25	20			
ОК-2	ГОСТ 30674-99	ОПВ2 1750-(h)1700 (4М1-8-4М1-8-4М1)	8	7	3			
ОК-3	ГОСТ 30674-99	ОПВ2 1150-(h)1700 (4М1-8-4М1-8-4М1)	5	4	2			
ОК-4	ГОСТ 30674-99	ОПВ2 900-(h)1700 (4М1-8-4М1-8-4М1)	6	6	6			
ОК-5	ГОСТ 30674-99	ОПВ2 2150-(h)1700 (4М1-8-4М1-8-4М1)	11	13	-			
ОК-6	ГОСТ 30674-99	ОПВ2 2750-(h)1700 (4М1-8-4М1-8-4М1)	1	-	-			
ОК-7	ГОСТ 30674-99	ОПВ2 4150-(h)1700 (4М1-8-4М1-8-4М1)	6	6	-			
		ПОДОКОННЫЕ ДОСКИ						
ПД-1	ПХВ	профиль ПВХ "Пласт" 2550х250	23	25	20			
ПД-2	ПХВ	профиль ПВХ "Пласт" 1750х250	8	7	3			
ПД-3	ПХВ	профиль ПВХ "Пласт" 1150х250	5	4	2			
ПД-4	ПХВ	профиль ПВХ "Пласт" 900х250	6	6	6			
ПД-5	ПХВ	профиль ПВХ "Пласт" 2150х250	11	13	-			
ПД-6	ПХВ	профиль ПВХ "Пласт" 2750х250	1	-	-			
ПД-7	ПХВ	профиль ПВХ "Пласт" 4150х250	6	6	-			
		ПОДОКОННЫЕ ОТЛИВЫ						
Пп-1	ГОСТ 19903-2015	профиль подоконный 2550х250	23	25	20			
Пп-2	ГОСТ 19903-2015	профиль подоконный 1750х250	8	7	3			
Пп-3	ГОСТ 19903-2015	профиль подоконный 1150х250	5	4	2			
Пп-4	ГОСТ 19903-2015	профиль подоконный 900х250	6	6	6			
Пп-5	ГОСТ 19903-2015	профиль подоконный 2150х250	11	13	-			
Пп-6	ГОСТ 19903-2015	профиль подоконный 2750х250	1	-	-			
Пп-7	ГОСТ 19903-2015	профиль подоконный 4150х250	6	6	-			
Вр-1	ГОСТ 30674-99	Вр 4000х3300(h)	4					
Вр-2	ГОСТ 30674-99	Вр 2600х3300(h)	6					
Вр-3	ГОСТ 30674-99	Вр 2000х3300(h)	2					
Вр-4	ГОСТ 30674-99	Вр 6900х3000(h)			1			
Вр-5	ГОСТ 30674-99	Вр 2850х3000(h)			1			

Экспликация демонтажа полов 1-го этажа

Номер помещения	Тип пола	Схема пола или тип пола по серии	Данные элементов пола (наименование, толщина, основание и др.), мм	Площадь, м²
I этаж				
1,2,8-11,12,14,15, 17,24-29,30,31,32, 33-53,54,56,58, 62,63,71,72,73,75, 76-79,84	I	0,000	- керамическая плитка ГОСТ 6787-2001; - стяжка выравнивающая из цементно - песчанного раствора М150 - 20 мм; - существ.подстилающий слой бетона *	899,90
13,59,74	II	0,000	- керамическая плитка ГОСТ 6787-2001; - стяжка выравнивающая из цементно - песчанного раствора М150 - 20 мм; - лестничный марш *	43,80
3-7,16,18,23,55,57, 60,61,64-70, 80-83	III	0,000	- линолеум ГОСТ 6787-2001; - стяжка выравнивающая из цементно - песчанного раствора М150 - 20 мм; - существ.подстилающий слой бетона *	618,90
22	IV		- Доска по лагам - Лага - Кирпичный столбик 250х250х105(Н) - Армированная стяжка из бетона	280,20

* - элементы не требующие демонтажа

Начало

Экспликация помещений (т)

Номер п. п.	Назначение	Площадь, м2
101	Тамбур	7.0 м²
102	Холл	86.0 м²
103	Гардероб	27.5 м²
104	Начальный класс	31.7 м²
105	Начальный класс	64.2 м²
106	Бухгалтер	19.7 м²
107	Начальный класс	61.0 м²
108	С.У.	4.2 м²
109	С.У.	4.0 м²
110	Тамбур	3.2 м²
111	Тамбур	3.3 м²
112	Коридор	77.4 м²
113	Лестничная клетка	14.0 м²
114	Коридор	10.4 м²
115	Тамбур	4.3 м²
116	Склад	15.3 м²
117	Холл	78.6 м²
118	Тренерская	9.1 м²
119	Актовый зал	241.7 м²
120	Складское помещение	16.8 м²
121	Гримерка	16.6 м²
122	Спортзал	280.2 м²
123	Инвертарная	15.5 м²
124	Душевая	5.4 м²
125	Душевая	5.3 м²

Продолжение

Экспликация помещений (т)

Номер п. п.	Назначение	Площадь, м2
126	С.У.	2.0 м²
127	С.У.	2.0 м²
128	Раздевалка Ж.	9.1 м²
129	Раздевалка М.	9.5 м²
130	Коридор	12.3 м²
131	Коридор	94.1 м²
132	Тамбур	4.0 м²
133	Столовая	120.2 м²
134	Мойка посуды	11.4 м²
135	Склад посуды	8.7 м²
136	Склад сухих продуктов	5.5 м²
137	Склад овощей	6.6 м²
138	Холодный цех	5.4 м²
139	Холодный цех	4.5 м²
140	Горячий цех	38.5 м²
141	Щитовая	6.6 м²
142	Заготовочный цех	18.8 м²
143	Коридор	25.4 м²
144	Тамбур	6.8 м²
145	Гардероб для верхей одежды	2.5 м²
146	Комната персонала	10.2 м²
147	Душевая	4.3 м²
148	С.У.	1.6 м²
149	С.У.	1.6 м²
150	Тамбур	1.6 м²
151	Тамбур	1.7 м²

Окончание

Экспликация помещений (т)

Номер п. п.	Назначение	Площадь, м2
152	С.У.	1.7 м²
153	Тамбур	1.6 м²
154	Щитовая	33.1 м²
155	Кабинет учителя	9.2 м²
156	Тамбур	4.4 м²
157	Мастерская	71.7 м²
158	Коридор	15.1 м²
159	Лестница	15.8 м²
160	Серверная (радио узел)	13.9 м²
161	Кладовая	14.8 м²
162	Тамбур	1.9 м²
163	С.У.	2.0 м²
164	Кабинет медика	22.3 м²
165	Изолятор	13.7 м²
166	Музей	13.7 м²
167	Кабинет психолога	11.3 м²
168	Завхоз	18.1 м²
169	Кладовая	3.3 м²
170	Комната персонала	9.7 м²
171	Щитовая	12.3 м²
172	Тамбур	9.0 м²
173	Тамбур	6.1 м²
174	Лестничная клетка	14.0 м²
175	Коридор	57.0 м²
176	Тамбур	3.7 м²
177	Тамбур	3.9 м²
178	С.У.	5.3 м²
179	С.У.	5.5 м²
180	Начальный класс	61.3 м²
181	Начальный класс	62.7 м²
182	Кабинет организатора	21.5 м²
183	Гардероб	27.7 м²
184	Коридор	33.3 м²

1. ДЕМОНТАЖ МЕТАЛЛИЧЕСКИХ ПАНДУСОВ - 200,0 кг.
2. ДЕМОНТАЖ БЕТОННЫХ ПАНДУСОВ - 21,64 м3
3. ДЕМОНТАЖ ОГРАЖДЕНИЙ КРЫЛЕЦ - 195,40 м2
4. РАСХОД РАКУШЕБЛОКА НА ЗАКЛАДКУ ПРОЕМОВ - 187,12 М3
5.ДЕМОНТАЖ УТЕПЛИТЕЛЯ ФАСАДА - 2812,0 М2

Изм.	Кол.уч.	Лист	N док.	Подп.	Дата	05032025/N-АС
ГИП.		Кенжалиев			03.25	Капитальный ремонт здания КГУ "Талдыкольская средняя школа" отдела образования Махамбетского района Управления образования Атырауской области
Выполнил		Донсков			03.25	Архитектурно-строительное решения
						Стадия: 5
						Демонтажный план первого этажа.М1:100
						ТОО "ЭдемСтрой"

Согласовано

Гл. спец.

Взам. инв. N

Подп. и дата

Инв. N подл.

Демонтажная ведомость отделки помещений 1-го этажа (начало)

НОМЕР ПОМЕЩЕНИЙ	ПОТОЛОК		СТЕНЫ И ПЕРЕГОРОДКИ		НИЗ СТЕН ИЛИ ПЕРЕГОРОДОК		ПРИМЕЧАНИЕ
	ПЛОЩАДЬ $м^2$	ВИД ОТДЕЛКИ	ПЛОЩАДЬ $м^2$	ВИД ОТДЕЛКИ	ПЛОЩАДЬ $м^2$	ВИД ОТДЕЛКИ	
1	7,0	-//-	23,40	-//-	-//-	-//-	
2	86,0	– очистка от старой краски.	149,01	– очистка от старой краски.	45,0	– плинтус массив дерева высотой 100мм (п.м.);	
3	27,50	– очистка от старой краски.	71,40	– очистка от старой краски.	22,0	– плинтус массив дерева высотой 100мм (п.м.);	
4	31,70	– очистка от старой краски.	69,30	– очистка от старой краски.	21,0	– плинтус массив дерева высотой 100мм (п.м.);	
5	64,20	– очистка от старой краски.	96,0	– очистка от старой краски.	32,0	– плинтус массив дерева высотой 100мм (п.м.);	
6	19,70	– очистка от старой краски.	60,0	– очистка от старой краски.	19,70	– плинтус массив дерева высотой 100мм (п.м.);	
7	61,0	– очистка от старой краски.	94,20	– очистка от старой краски.	31,40	– плинтус массив дерева высотой 100мм (п.м.);	
8	4,20	– очистка от старой краски.	8,20	– очистка от старой краски.	16,0	– очистка от старой плитки. h=2,0м	– плинтус керамич 8,20 п.м.
9	4,00	– очистка от старой краски.	8,00	– очистка от старой краски.	15,40	– очистка от старой плитки. h=2,0м	– плинтус керамич 8,00 п.м.
10	3,20	– очистка от старой краски.	7,30	– очистка от старой краски.	14,60	– очистка от старой плитки. h=2,0м	– плинтус керамич 7,30 п.м.
11	3,30	– очистка от старой краски.	7,50	– очистка от старой краски.	15,0	– очистка от старой плитки. h=2,0м	– плинтус керамич 7,50 п.м.
12	77,40	– очистка от старой краски.	180,0	– очистка от старой краски.			– плинтус керамич 60,0 п.м.
13	14,0	– очистка от старой краски.	48,90	– очистка от старой краски.			– плинтус керамич 15,0 п.м.
14	10,40	– очистка от старой краски.	39,0	– очистка от старой краски.			– плинтус керамич 13,0 п.м.
15	4,30	-//-	23,40	-//-	-//-	-//-	
16	15,30	– очистка от старой краски.	42,0	– очистка от старой краски.	16,60	– плинтус массив дерева высотой 100мм (п.м.);	
17	78,60	– очистка от старой краски.	108,0	– очистка от старой краски.			– плинтус керамич 36,0 п.м.
18	9,10	– очистка от старой краски.	36,0	– очистка от старой краски.	12,0	– плинтус массив дерева высотой 100мм (п.м.);	
19	241,70	Демонтаж "Армстронга"	390,0	– очистка от старой краски.	65,28	– плинтус массив дерева высотой 100мм (п.м.);	
20	16,80	– очистка от старой краски.	50,0	– очистка от старой краски.	17,0	– плинтус массив дерева высотой 100мм (п.м.);	
21	16,60	– очистка от старой краски.	48,0	– очистка от старой краски.	16,50	– плинтус массив дерева высотой 100мм (п.м.);	

Демонтажная ведомость отделки помещений 1-го этажа (продолжение)

НОМЕР ПОМЕЩЕНИЙ	ПОТОЛОК		СТЕНЫ И ПЕРЕГОРОДКИ		НИЗ СТЕН ИЛИ ПЕРЕГОРОДОК		ПРИМЕЧАНИЕ
	ПЛОЩАДЬ $м^2$	ВИД ОТДЕЛКИ	ПЛОЩАДЬ $м^2$	ВИД ОТДЕЛКИ	ПЛОЩАДЬ $м^2$	ВИД ОТДЕЛКИ	
22	280,20	– очистка от старой краски.	420,0	– очистка от старой краски.	70,0	– плинтус массив дерева высотой 100мм (п.м.);	
23	15,50	– очистка от старой краски.	45,0	– очистка от старой краски.	15,30	– плинтус массив дерева высотой 100мм (п.м.);	
24	5,40	– очистка от старой краски.	9,50	– очистка от старой краски.	19,0	– очистка от старой плитки. h=2,0м	– плинтус керамич 9,50 п.м.
25	5,30	– очистка от старой краски.	9,50	– очистка от старой краски.	19,0	– очистка от старой плитки. h=2,0м	– плинтус керамич 9,50 п.м.
26	2,0	– очистка от старой краски.	5,0	– очистка от старой краски.	11,0	– очистка от старой плитки. h=2,0м	– плинтус керамич 5,0 п.м.
27	2,0	– очистка от старой краски.	5,0	– очистка от старой краски.	11,0	– очистка от старой плитки. h=2,0м	– плинтус керамич 5,0 п.м.
28	9,10	– очистка от старой краски.	13,0	– очистка от старой краски.	26,0	– очистка от старой плитки. h=2,0м	– плинтус керамич 13,0 п.м.
29	9,50	– очистка от старой краски.	12,80	– очистка от старой краски.	26,40	– очистка от старой плитки. h=2,0м	– плинтус керамич 13,20 п.м.
30	12,30	– очистка от старой краски.	42,0	– очистка от старой краски.	14,0	– плинтус массив дерева высотой 100мм (п.м.);	
31	94,10	Демонтаж "Армстронга"	189,0	– очистка от старой краски.	63,0	– плинтус массив дерева высотой 100мм (п.м.);	
32	4,0	-//-	16,0	-//-	-//-	-//-	
33	120,20	– очистка от старой краски.	46,20	– очистка от старой краски.	82,40	– очистка от старой плитки. h=2,0м	– плинтус керамич 46,20 п.м.
34	11,40	– очистка от старой краски.	13,0	– очистка от старой краски.	26,0	– очистка от старой плитки. h=2,0м	– плинтус керамич 13,0 п.м.
35	8,70	– очистка от старой краски.	12,50	– очистка от старой краски.	25,0	– очистка от старой плитки. h=2,0м	– плинтус керамич 12,50 п.м.
36	5,50	– очистка от старой краски.	9,40	– очистка от старой краски.	18,80	– очистка от старой плитки. h=2,0м	– плинтус керамич 9,40 п.м.
37	6,60	– очистка от старой краски.	10,30	– очистка от старой краски.	20,60	– очистка от старой плитки. h=2,0м	– плинтус керамич 10,30 п.м.
38	5,40	– очистка от старой краски.	9,40	– очистка от старой краски.	18,80	– очистка от старой плитки. h=2,0м	– плинтус керамич 9,40 п.м.
39	4,50	– очистка от старой краски.	8,60	– очистка от старой краски.	17,20	– очистка от старой плитки. h=2,0м	– плинтус керамич 8,60 п.м.
40	38,50	– очистка от старой краски.	28,0	– очистка от старой краски.	56,0	– очистка от старой плитки. h=2,0м	– плинтус керамич 28,0 п.м.
41	6,60	– очистка от старой краски.	19,50	– очистка от старой краски.			
42	18,80	– очистка от старой краски.	18,0	– очистка от старой краски.	36,0	– очистка от старой плитки. h=2,0м	– плинтус керамич 18,0 п.м.

Демонтажная ведомость отделки помещений 1-го этажа (продолжение)

НОМЕР ПОМЕЩЕНИЙ	ПОТОЛОК		СТЕНЫ И ПЕРЕГОРОДКИ		НИЗ СТЕН ИЛИ ПЕРЕГОРОДОК		ПРИМЕЧАНИЕ
	ПЛОЩАДЬ $м^2$	ВИД ОТДЕЛКИ	ПЛОЩАДЬ $м^2$	ВИД ОТДЕЛКИ	ПЛОЩАДЬ $м^2$	ВИД ОТДЕЛКИ	
43	25,40	– очистка от старой краски.	31,0	– очистка от старой краски.	62,20	– очистка от старой плитки. h=2,0м	– плинтус керамич 31,10 п.м.
44	6,80	– очистка от старой краски.	22,0	– очистка от старой краски.	6,75	– плинтус массив дерева высотой 100мм (п.м.);	
45	2,50	– очистка от старой краски.	20,0	– очистка от старой краски.	7,0	– плинтус массив дерева высотой 100мм (п.м.);	
46	10,20	– очистка от старой краски.	13,10	– очистка от старой краски.	26,20	– очистка от старой плитки. h=2,0м	– плинтус керамич 13,10 п.м.
47	4,30	– очистка от старой краски.	8,50	– очистка от старой краски.	17,0	– очистка от старой плитки. h=2,0м	– плинтус керамич 8,50 п.м.
48	1,60	– очистка от старой краски.	5,0	– очистка от старой краски.	10,0	– очистка от старой плитки. h=2,0м	– плинтус керамич 5,0 п.м.
49	1,60	– очистка от старой краски.	5,0	– очистка от старой краски.	10,0	– очистка от старой плитки. h=2,0м	– плинтус керамич 5,0 п.м.
50	1,60	– очистка от старой краски.	5,0	– очистка от старой краски.	10,0	– очистка от старой плитки. h=2,0м	– плинтус керамич 5,0 п.м.
51	1,70	– очистка от старой краски.	5,0	– очистка от старой краски.	10,0	– очистка от старой плитки. h=2,0м	– плинтус керамич 5,0 п.м.
52	1,70	– очистка от старой краски.	5,0	– очистка от старой краски.	10,0	– очистка от старой плитки. h=2,0м	– плинтус керамич 5,0 п.м.
53	1,60	– очистка от старой краски.	5,0	– очистка от старой краски.	10,0	– очистка от старой плитки. h=2,0м	– плинтус керамич 5,0 п.м.
54	33,10	– очистка от старой краски.	84,0	– очистка от старой краски.			
55	9,20	– очистка от старой краски.	36,90	– очистка от старой краски.	12,30	– плинтус массив дерева высотой 100мм (п.м.);	
56	4,40	– очистка от старой краски.	26,0	– очистка от старой краски.	8,60	– плинтус массив дерева высотой 100мм (п.м.);	
57	71,70	– очистка от старой краски.	111,0	– очистка от старой краски.	37,0	– плинтус массив дерева высотой 100мм (п.м.);	
58	15,10	Демонтаж "Армстронга"	51,0	– очистка от старой краски.	17,0	– плинтус массив дерева высотой 100мм (п.м.);	
59	15,80	– очистка от старой краски.	52,0	– очистка от старой краски.			– плинтус керамич 17,30 п.м.
60	13,90	– очистка от старой краски.	51,0	– очистка от старой краски.	17,0	– плинтус массив дерева высотой 100мм (п.м.);	
61	14,80	– очистка от старой краски.	54,0	– очистка от старой краски.	18,50	– плинтус массив дерева высотой 100мм (п.м.);	
62	1,90	– очистка от старой краски.	5,0	– очистка от старой краски.	11,0	– очистка от старой плитки. h=2,0м	– плинтус керамич 5,0 п.м.
63	2,0	– очистка от старой краски.	5,0	– очистка от старой краски.	11,0	– очистка от старой плитки. h=2,0м	– плинтус керамич 5,0 п.м.

Демонтажная ведомость отделки помещений 1-го этажа (окончание)

НОМЕР ПОМЕЩЕНИЙ	ПОТОЛОК		СТЕНЫ И ПЕРЕГОРОДКИ		НИЗ СТЕН ИЛИ ПЕРЕГОРОДОК		ПРИМЕЧАНИЕ
	ПЛОЩАДЬ $м^2$	ВИД ОТДЕЛКИ	ПЛОЩАДЬ $м^2$	ВИД ОТДЕЛКИ	ПЛОЩАДЬ $м^2$	ВИД ОТДЕЛКИ	
64	22,30	– очистка от старой краски.	20,70	– очистка от старой краски.	62,10	– очистка от старой плитки. h=2,0м	– плинтус керамич 20,70 п.м.
65	13,70	– очистка от старой краски.	20,70	– очистка от старой краски.	41,40	– очистка от старой плитки. h=2,0м	– плинтус керамич 20,70 п.м.
66	13,70	– очистка от старой краски.	46,20	– очистка от старой краски.	15,40	– плинтус массив дерева высотой 100мм (п.м.);	
67	11,30	– очистка от старой краски.	43,20	– очистка от старой краски.	14,40	– плинтус массив дерева высотой 100мм (п.м.);	
68	18,10	– очистка от старой краски.	51,60	– очистка от старой краски.	17,20	– плинтус массив дерева высотой 100мм (п.м.);	
69	3,30	– очистка от старой краски.	21,90	– очистка от старой краски.	7,30	– плинтус массив дерева высотой 100мм (п.м.);	
70	9,70	– очистка от старой краски.	45,90	– очистка от старой краски.	15,30	– плинтус массив дерева высотой 100мм (п.м.);	
71	12,30	– очистка от старой краски.	43,20	– очистка от старой краски.	14,40	– плинтус массив дерева высотой 100мм (п.м.);	
72	9,0	– очистка от старой краски.	36,0	– очистка от старой краски.			– плинтус керамич 12,0 п.м.
73	6,10	-//-	16,0	-//-	-//-	-//-	
74	14,0	– очистка от старой краски.	48,90	– очистка от старой краски.			– плинтус керамич 15,0 п.м.
75	57,0	– очистка от старой краски.	146,40	– очистка от старой краски.			– плинтус керамич 48,80 п.м.
76	3,70	– очистка от старой краски.	7,30	– очистка от старой краски.	14,60	– очистка от старой плитки. h=2,0м	– плинтус керамич 7,30 п.м.
77	3,90	– очистка от старой краски.	7,50	– очистка от старой краски.	15,0	– очистка от старой плитки. h=2,0м	– плинтус керамич 7,50 п.м.
78	5,30	– очистка от старой краски.	8,0	– очистка от старой краски.	15,40	– очистка от старой плитки. h=2,0м	– плинтус керамич 8,0 п.м.
79	5,50	– очистка от старой краски.	8,20	– очистка от старой краски.	16,0	– очистка от старой плитки. h=2,0м	– плинтус керамич 8,20 п.м.
80	61,30	– очистка от старой краски.	94,50	– очистка от старой краски.	31,50	– плинтус массив дерева высотой 100мм (п.м.);	
81	62,70	– очистка от старой краски.	96,0	– очистка от старой краски.	32,0	– плинтус массив дерева высотой 100мм (п.м.);	
82	21,50	– очистка от старой краски.	60,0	– очистка от старой краски.	20,0	– плинтус массив дерева высотой 100мм (п.м.);	
83	27,70	– очистка от старой краски.	72,0	– очистка от старой краски.	24,0	– плинтус массив дерева высотой 100мм (п.м.);	
84	33,30	– очистка от старой краски.	108,0	– очистка от старой краски.			– плинтус керамич 36,0 п.м.

Согласовано

Гл. спец.

Взам. инв. N

Подл. и дата

Инв. N подл.

Изм.	Кол.уч.	Лист	N док.	Подп.	Дата
ГИП.		Кенхалиев			03.25
Выполнил		Донсков			03.25

05032025/N-АС

Капитальный ремонт здания КГУ "Талдыкольская средняя школа" отдела образования Махамбетского района Управления образования Атырауской области

Архитектурно-строительное решения

Стадия	Лист	Листов
Стадия	6	

Демонтажная ведомость отделки помещений первого этажа

ТОО "ЭдемСтрой"

Дата печати 06.05.2025 18:01:36

Демонтажный план второго этажа.М1:100

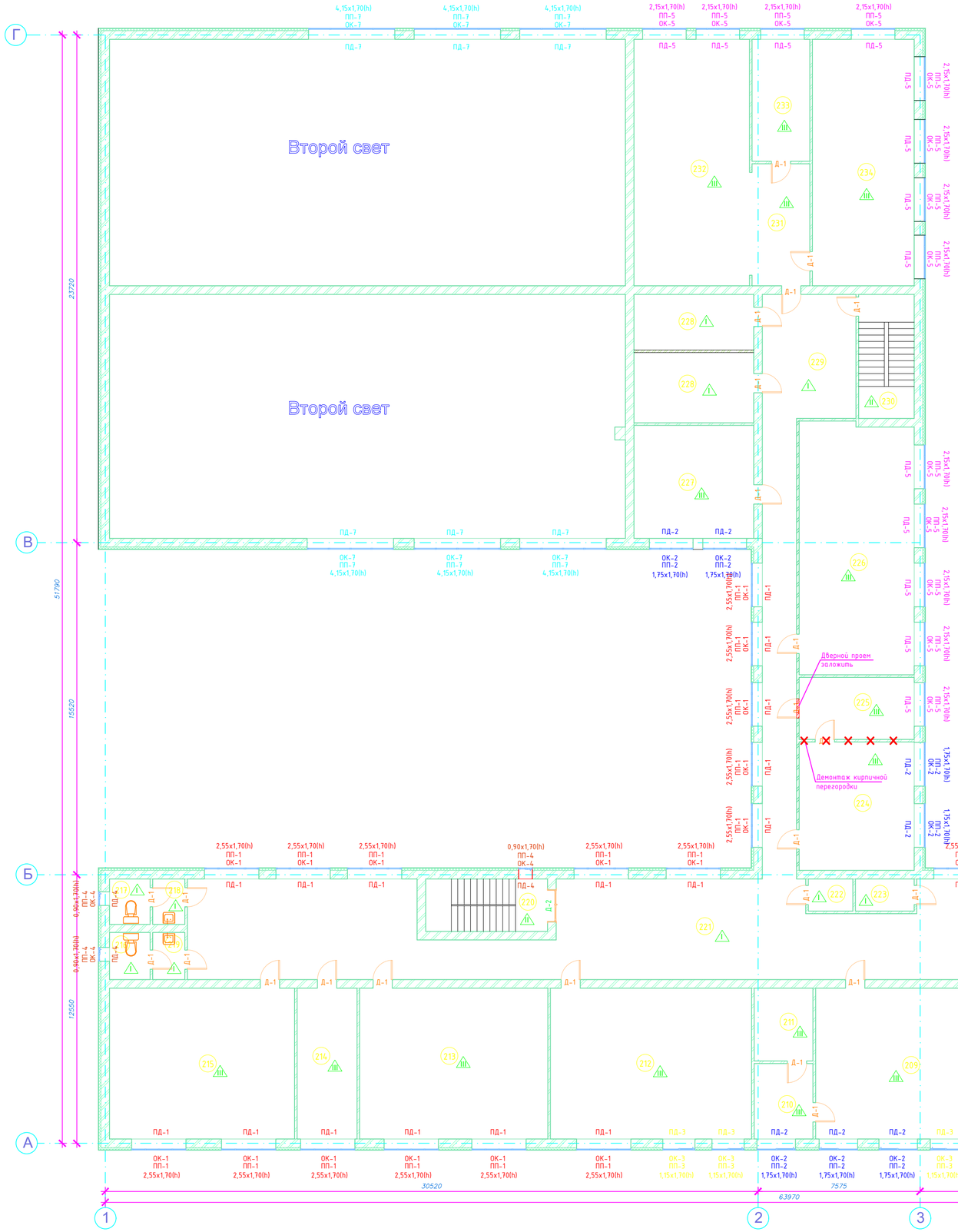

Экспликация помещений (т)

Номер п. п.	Назначение	Площадь, м2
201	Лестничная клетка	14.0 $м^2$
202	Тамбур	3.7 $м^2$
203	Тамбур	3.9 $м^2$
204	С.У.	5.3 $м^2$
205	С.У.	5.5 $м^2$
206	Начальный класс	60.6 $м^2$
207	Начальный класс	63.5 $м^2$
208	Учительская	23.3 $м^2$
209	Кабинет НВП	65.6 $м^2$
210	Кабинет учителя	9.7 $м^2$
211	Оружейная	9.4 $м^2$
212	Кабинет казахского языка	66.3 $м^2$
213	Кабинет русского языка	62.0 $м^2$
214	Лаборатория математики	19.7 $м^2$
215	Кабинет математики	61.0 $м^2$
216	С.У.	4.2 $м^2$
217	С.У.	4.0 $м^2$
218	Тамбур	3.2 $м^2$
219	Тамбур	3.3 $м^2$
220	Лестничная клетка	14.0 $м^2$
221	Холл	215.1 $м^2$
222	Кладовая	3.1 $м^2$
223	Кладовая	4.1 $м^2$
224	Кабинет руководителя	32.3 $м^2$
225	Приемная	15.6 $м^2$
226	Кабинет информатики	63.1 $м^2$
227	Кабинет технологии (девочки)	29.6 $м^2$
228	Венткамера	33.6 $м^2$
229	Коридор	59.2 $м^2$
230	Лестничная клетка	15.1 $м^2$
231	Коридор	15.7 $м^2$
232	Библиотека	62.5 $м^2$
233	Библиотека	15.4 $м^2$
234	Кабинет	54.8 $м^2$

Демонтажная ведомость отделки помещений 2-го этажа (начало)

НОМЕР ПОМЕЩЕНИЙ	ПОТОЛОК		СТЕНЫ И ПЕРЕГОРОДКИ		НИЗ СТЕН ИЛИ ПЕРЕГОРОДОК		ПРИМЕЧАНИЕ
	ПЛОЩАДЬ $м^2$	ВИД ОТДЕЛКИ	ПЛОЩАДЬ $м^2$	ВИД ОТДЕЛКИ	ПЛОЩАДЬ $м^2$	ВИД ОТДЕЛКИ	
1	14,0	– очистка от старой краски.	48,90	– очистка от старой краски.			– плинтус керамич 15,0 п.м.
2	3,70	– очистка от старой краски.	7,30	– очистка от старой краски.	14,60	– очистка от старой плитки. h=2,0м	– плинтус керамич 7,30 п.м.
3	3,90	– очистка от старой краски.	7,50	– очистка от старой краски.	15,0	– очистка от старой плитки. h=2,0м	– плинтус керамич 7,50 п.м.
4	5,30	– очистка от старой краски.	8,0	– очистка от старой краски.	15,40	– очистка от старой плитки. h=2,0м	– плинтус керамич 8,0 п.м.
5	5,50	– очистка от старой краски.	8,20	– очистка от старой краски.	16,0	– очистка от старой плитки. h=2,0м	– плинтус керамич 8,20 п.м.
6	60,60	– очистка от старой краски.	93,90	– очистка от старой краски.	31,0	– плинтус массив дерева бисотоп 100мм (п.м.);	
7	63,50	– очистка от старой краски.	96,0	– очистка от старой краски.	32,0	– плинтус массив дерева бисотоп 100мм (п.м.);	
8	23,30	– очистка от старой краски.	62,10	– очистка от старой краски.	20,70	– плинтус массив дерева бисотоп 100мм (п.м.);	
9	65,60	– очистка от старой краски.	98,0	– очистка от старой краски.	32,70	– плинтус массив дерева бисотоп 100мм (п.м.);	
10	9,70	– очистка от старой краски.	36,0	– очистка от старой краски.	12,70	– плинтус массив дерева бисотоп 100мм (п.м.);	
11	9,40	– очистка от старой краски.	34,0	– очистка от старой краски.	12,30	– плинтус массив дерева бисотоп 100мм (п.м.);	
12	66,30	– очистка от старой краски.	96,0	– очистка от старой краски.	32,0	– плинтус массив дерева бисотоп 100мм (п.м.);	
13	62,0	– очистка от старой краски.	95,10	– очистка от старой краски.	31,70	– плинтус массив дерева бисотоп 100мм (п.м.);	
14	19,70	– очистка от старой краски.	59,0	– очистка от старой краски.	19,70	– плинтус массив дерева бисотоп 100мм (п.м.);	
15	61,0	– очистка от старой краски.	94,20	– очистка от старой краски.	31,40	– плинтус массив дерева бисотоп 100мм (п.м.);	
16	4,20	– очистка от старой краски.	8,20	– очистка от старой краски.	16,0	– очистка от старой плитки. h=2,0м	– плинтус керамич 8,20 п.м.
17	4,00	– очистка от старой краски.	8,00	– очистка от старой краски.	15,40	– очистка от старой плитки. h=2,0м	– плинтус керамич 8,00 п.м.
18	3,20	– очистка от старой краски.	7,30	– очистка от старой краски.	14,60	– очистка от старой плитки. h=2,0м	– плинтус керамич 7,30 п.м.
19	3,30	– очистка от старой краски.	7,50	– очистка от старой краски.	15,0	– очистка от старой плитки. h=2,0м	– плинтус керамич 7,50 п.м.
20	14,0	– очистка от старой краски.	48,90	– очистка от старой краски.			– плинтус керамич 15,0 п.м.
21	215,10	– очистка от старой краски.	404,70	– очистка от старой краски.			– плинтус керамич 134,90 п.м.

Демонтажная ведомость отделки помещений 2-го этажа (окончание)

НОМЕР ПОМЕЩЕНИЙ	ПОТОЛОК		СТЕНЫ И ПЕРЕГОРОДКИ		НИЗ СТЕН ИЛИ ПЕРЕГОРОДОК		ПРИМЕЧАНИЕ
	ПЛОЩАДЬ $м^2$	ВИД ОТДЕЛКИ	ПЛОЩАДЬ $м^2$	ВИД ОТДЕЛКИ	ПЛОЩАДЬ $м^2$	ВИД ОТДЕЛКИ	
22	3,10	– очистка от старой краски.	21,0	– очистка от старой краски.	7,0	– плинтус массив дерева бисотоп 100мм (п.м.);	
23	4,10	– очистка от старой краски.	24,0	– очистка от старой краски.	8,50	– плинтус массив дерева бисотоп 100мм (п.м.);	
24	32,30	– очистка от старой краски.	54,0	– очистка от старой краски.	18,0	– плинтус массив дерева бисотоп 100мм (п.м.);	
25	15,60	– очистка от старой краски.	30,0	– очистка от старой краски.	10,0	– плинтус массив дерева бисотоп 100мм (п.м.);	
26	63,10	– очистка от старой краски.	91,20	– очистка от старой краски.	34,40	– плинтус массив дерева бисотоп 100мм (п.м.);	
27	29,60	– очистка от старой краски.	65,10	– очистка от старой краски.	21,70	– плинтус массив дерева бисотоп 100мм (п.м.);	
28	33,60	– очистка от старой краски.	91,20	– очистка от старой краски.	34,0	– плинтус массив дерева бисотоп 100мм (п.м.);	
29	59,20	– очистка от старой краски.	180,0	– очистка от старой краски.			– плинтус керамич 60,0 п.м.
30	15,10	– очистка от старой краски.	52,0	– очистка от старой краски.			– плинтус керамич 17,30 п.м.
31	15,70	– очистка от старой краски.	32,40	– очистка от старой краски.			– плинтус керамич 10,80 п.м.
32	62,50	– очистка от старой краски.	101,40	– очистка от старой краски.	33,80	– плинтус массив дерева бисотоп 100мм (п.м.);	
33	15,40	– очистка от старой краски.	54,0	– очистка от старой краски.	16,40	– плинтус массив дерева бисотоп 100мм (п.м.);	
34	54,80	– очистка от старой краски.	97,50	– очистка от старой краски.	32,50	– плинтус массив дерева бисотоп 100мм (п.м.);	

Экспликация демонтажа полов 2-го этажа

Номер помещения	Тип пола	Схема пола или тип пола по серии	Данные элементов пола (наименование, толщина, основание и др.), мм	Площадь, м²
2 этаж				
2-5,16-19,21,22,23 28,29	1	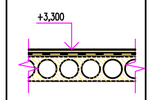	–керамическая плитка; – стяжка выравнивающая из цементно – песчанного раствора М150 – 25 мм; – подстилающий слой: стяжка из цементно – песчанного раствора М150 – 20 мм ; * – панель перекрытия *	348,20
1,20,30	1	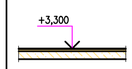	- керамическая плитка ГОСТ 6787-2001; - стяжка выравнивающая из цементно - песчанного раствора М150 - 20 мм; - лестничный марш *	43,80
6-15,24-23, 31-34	1	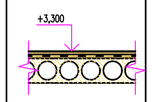	– линолеум на теплоизолирующей подосновe ГОСТ 18108-80; – мастика клеящая; – стяжка выравнивающая из цементно – песчанного раствора М150 – 25 мм; – подстилающий слой: стяжка из цементно – песчанного раствора М150 – 20 мм ; * – панель перекрытия *	730,10

* - элементы не требующие демонтажа

Изм.	Кол.уч.	Лист	N док.	Подп.	Дата	05032025/N-АС
ГИП.		Кенжалиев			03.25	Капитальный ремонт здания КГУ "Талдыкольская средняя школа" отдела образования Мактааральского района Управления образования Атырауской области
Выполнил.		Донсков			03.25	Архитектурно-строительное решения
						Стадия: Лист: 7 Листов:
						Демонтажный план второго этажа.М1:100
						ТОО "ЭдемСтрой"

Согласовано

Гл. спец.

Взам. инв. N

Подп. и дата

Инв. N подл.

Демонтажный план третьего этажа.М1:100

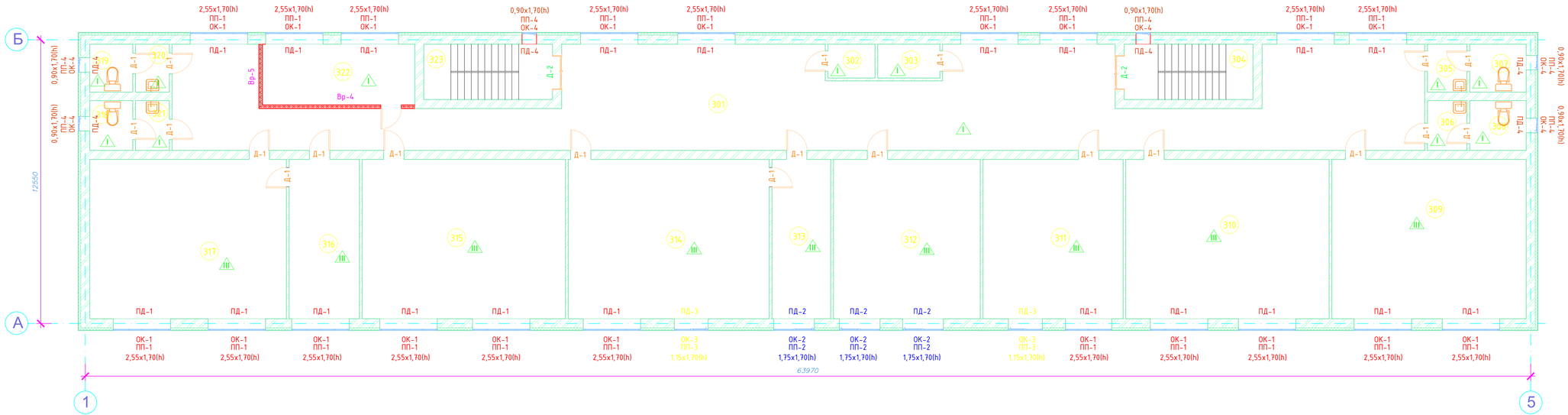

Экспликация помещений (т)

Номер п. п.	Назначение	Площадь, м2
301	Холл	195,40 $м^2$
302	Кладовая	3.1 $м^2$
303	Кладовая	4.1 $м^2$
304	Лестничная клетка	14.0 $м^2$
305	Тамбур	3.7 $м^2$
306	Тамбур	3.9 $м^2$
307	С.У.	5.3 $м^2$
308	С.У.	5.5 $м^2$
309	Кабинет биологии	60.6 $м^2$
310	Кабинет истории	63.5 $м^2$
311	Кабинет английского языка	43.7 $м^2$
312	Кабинет английского языка	45.8 $м^2$
313	Лаборатория кабинета химии	18.3 $м^2$
314	Кабинет химии	62.7 $м^2$
315	Кабинет географии	63.5 $м^2$
316	Лаборатория кабинета физики	21.9 $м^2$
317	Кабинет физики	61.3 $м^2$
318	С.У.	4.2 $м^2$
319	С.У.	4.0 $м^2$
320	Тамбур	3.2 $м^2$
321	Тамбур	3.3 $м^2$
322	Венткамера	18.1 $м^2$
323	Лестничная клетка	14.0 $м^2$

Согласовано

Гл. спец.

Взам. инв. N

Подп. и дата

Инв. N подл.

Изм.	Кол.уч.	Лист	N док.	Подп.	Дата
ГИП.		Кенхалиев			03.25
Выполнил		Донсков			03.25

05032025/N-АС

Капитальный ремонт здания КГУ "Талдыкольская средняя школа" отдела образования Махамбетского района Управления образования Атырауской области

Архитектурно-строительное решения

Стадия	Лист	Листов
Стадия	8	

Демонтажный план третьего этажа.М1:100

ТОО "ЭдемСтрой"

Демонтажная ведомость отделки помещений 3-го этажа (начало)

НОМЕР ПОМЕЩЕНИЙ	ПОТОЛОК		СТЕНЫ И ПЕРЕГОРОДКИ		НИЗ СТЕН ИЛИ ПЕРЕГОРОДОК		ПРИМЕЧАНИЕ
	ПЛОЩАДЬ $м^2$	ВИД ОТДЕЛКИ	ПЛОЩАДЬ $м^2$	ВИД ОТДЕЛКИ	ПЛОЩАДЬ $м^2$	ВИД ОТДЕЛКИ	
1	195,40	– очистка от старой краски.	404,70	– очистка от старой краски.			– плинтус керамич 134,90 п.м.
2	3,10	– очистка от старой краски.	21,0	– очистка от старой краски.	7,0	– плинтус массив дерева высотой 100мм (п.м.);	
3	4,10	– очистка от старой краски.	24,0	– очистка от старой краски.	8,50	– плинтус массив дерева высотой 100мм (п.м.);	
4	14,0	– очистка от старой краски.	48,90	– очистка от старой краски.			– плинтус керамич 15,0 п.м.
5	3,70	– очистка от старой краски.	7,30	– очистка от старой краски.	14,60	– очистка от старой плитки. h=2,0м	– плинтус керамич 7,30 п.м.
6	3,90	– очистка от старой краски.	7,50	– очистка от старой краски.	15,0	– очистка от старой плитки. h=2,0м	– плинтус керамич 7,50 п.м.
7	5,30	– очистка от старой краски.	8,0	– очистка от старой краски.	15,40	– очистка от старой плитки. h=2,0м	– плинтус керамич 8,0 п.м.
8	5,50	– очистка от старой краски.	8,20	– очистка от старой краски.	16,0	– очистка от старой плитки. h=2,0м	– плинтус керамич 8,20 п.м.
9	60,60	– очистка от старой краски.	93,90	– очистка от старой краски.	31,30	– плинтус массив дерева высотой 100мм (п.м.);	
10	63,50	– очистка от старой краски.	96,0	– очистка от старой краски.	32,0	– плинтус массив дерева высотой 100мм (п.м.);	
11	43,70	– очистка от старой краски.	78,0	– очистка от старой краски.	26,0	– плинтус массив дерева высотой 100мм (п.м.);	
12	45,80	– очистка от старой краски.	81,0	– очистка от старой краски.	27,0	– плинтус массив дерева высотой 100мм (п.м.);	
13	18,30	– очистка от старой краски.	57,0	– очистка от старой краски.	19,0	– плинтус массив дерева высотой 100мм (п.м.);	

Демонтажная ведомость отделки помещений 3-го этажа (окончание)

НОМЕР ПОМЕЩЕНИЙ	ПОТОЛОК		СТЕНЫ И ПЕРЕГОРОДКИ		НИЗ СТЕН ИЛИ ПЕРЕГОРОДОК		ПРИМЕЧАНИЕ
	ПЛОЩАДЬ $м^2$	ВИД ОТДЕЛКИ	ПЛОЩАДЬ $м^2$	ВИД ОТДЕЛКИ	ПЛОЩАДЬ $м^2$	ВИД ОТДЕЛКИ	
14	62,70	– очистка от старой краски.	96,0	– очистка от старой краски.	32,0	– плинтус массив дерева высотой 100мм (п.м.);	
15	63,50	– очистка от старой краски.	96,0	– очистка от старой краски.	32,0	– плинтус массив дерева высотой 100мм (п.м.);	
16	21,90	– очистка от старой краски.	60,90	– очистка от старой краски.	20,30	– плинтус массив дерева высотой 100мм (п.м.);	
17	61,30	– очистка от старой краски.	94,50	– очистка от старой краски.	31,50	– плинтус массив дерева высотой 100мм (п.м.);	
18	4,20	– очистка от старой краски.	8,20	– очистка от старой краски.	16,0	– очистка от старой плитки. h=2,0м	– плинтус керамич 8,20 п.м.
19	4,00	– очистка от старой краски.	8,00	– очистка от старой краски.	15,40	– очистка от старой плитки. h=2,0м	– плинтус керамич 8,00 п.м.
20	3,20	– очистка от старой краски.	7,30	– очистка от старой краски.	14,60	– очистка от старой плитки. h=2,0м	– плинтус керамич 7,30 п.м.
21	3,30	– очистка от старой краски.	7,50	– очистка от старой краски.	15,0	– очистка от старой плитки. h=2,0м	– плинтус керамич 7,50 п.м.
22	18,10	– очистка от старой краски.	54,0	-//-	-//-	-//-	
23	14,0	– очистка от старой краски.	48,90	– очистка от старой краски.			– плинтус керамич 15,0 п.м.

Экспликация демонтажа полов 3-го этажа

Номер помещения	Тип пола	Схема пола или тип пола по серии	Данные элементов пола (наименование, толщина, основание и др.), мм	Площадь, $м^2$
3 этаж				
1,2,3,5-8,18-21,22	I	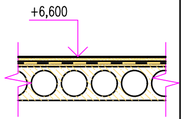	–керамическая плитка; – стяжка выравнивающая из цементно – песчанного раствора М150 – 25 мм; – подстилающий слой: стяжка из цементно – песчанного раствора М150 – 20 мм ; * – панель перекрытия . *	253,80
9-17	III	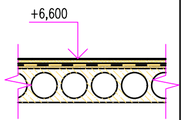	– линолеум на теплоизолирую-щей подосновe ГОСТ 18108-80; – мастика клеящая; – стяжка выравнивающая из цементно – песчанного раствора М150 – 25 мм; – подстилающий слой: стяжка из цементно – песчанного раствора М150 – 20 мм ; * – панель перекрытия . *	441,30

* - элементы не требующие демонтажа

Согласовано

Гл. спец.

Взам. инв. N

Подп. и дата

Инв. N подл.

Изм.	Кол.уч.	Лист	N док.	Подп.	Дата	05032025/N-АС		
						Капитальный ремонт здания КГУ "Талдыкольская средняя школа" отдела образования Махамбетского района Управления образования Атырауской области		
ГИП.			Кенжалиев		03.25	Архитектурно-строительное решение	Стадия	Лист	Листов
Выполнил			Донсков		03.25		Стадия	9	
						Демонтажная ведомость отделки помещений третьего этажа	ТОО "ЭдемСтрой"		

Проектируемый план первого этажа.М1:100

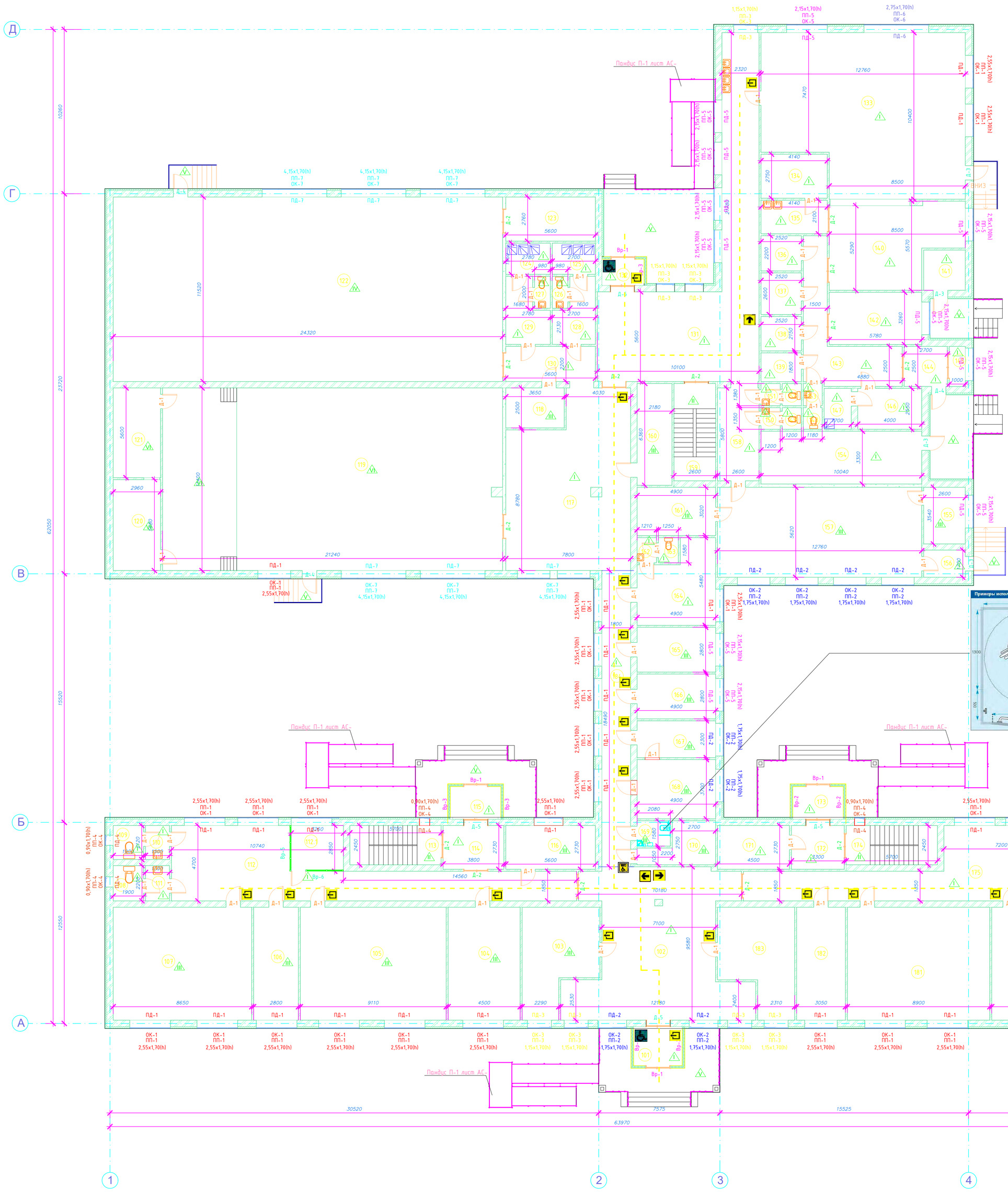

Схема передвижения МГН

Вход в помещение

Для инвалидов всех категорий

Направление движения, поворот

Туалет для инвалидов

Система вызова персонала для МГН
3-х канальный радиоприемник (МР-821W4) -1шт.
Блок питания, 12В/0,3А -1шт.
Адаптер-блок защиты (GC-0012U3) -1шт.
Зарядное устройство МР-050W1 (МР-050W1) -2шт.
Радиокнопка вызова (МР-413W14) -2шт.

Примечания:
1. Рельефная тактильная плитка 300х300 (конусообразный риф) - 140,0 п.м.
2. Тактильная пиктограмма (вывеска) монтаж на высоте 1.2-1.6м

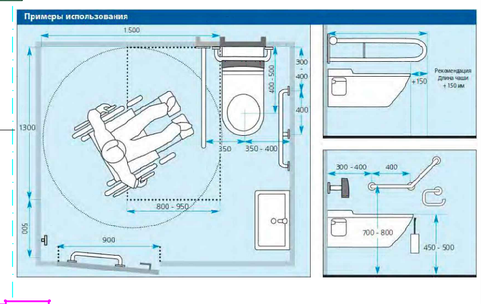

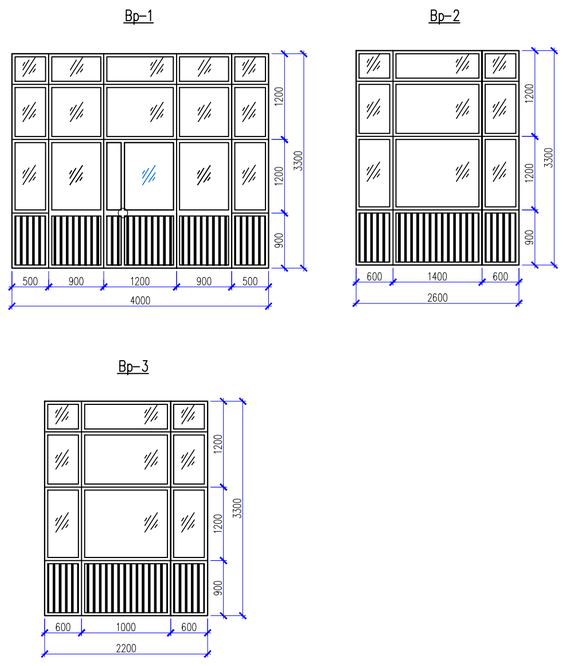

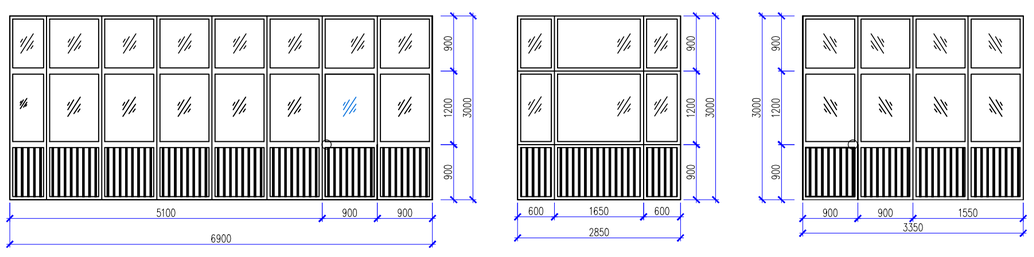

Начало

Экспликация помещений (т)		
Номер п. п.	Назначение	Площадь, м2
101	Тамбур	7.0 $м^2$
102	Холл	86.0 $м^2$
103	Гардероб	27.5 $м^2$
104	Начальный класс	31.7 $м^2$
105	Начальный класс	64.2 $м^2$
106	Бухгалтер	19.7 $м^2$
107	Начальный класс	61.0 $м^2$
108	С.У.	4.2 $м^2$
109	С.У.	4.0 $м^2$
110	Тамбур	3.2 $м^2$
111	Тамбур	3.3 $м^2$
112	Коридор	68.40 $м^2$
112.1	Склад	9.0 $м^2$
113	Лестничная клетка	14.0 $м^2$
114	Коридор	10.4 $м^2$
115	Тамбур	4.3 $м^2$
116	Кабинет	15.3 $м^2$
117	Холл	78.6 $м^2$
118	Тренерская	9.1 $м^2$
119	Актовый зал	241.7 $м^2$
120	Складское помещение	16.8 $м^2$
121	Гримерка	16.6 $м^2$
122	Спортзал	280.2 $м^2$
123	Инвертарная	15.5 $м^2$
124	Душевая	5.4 $м^2$
125	Душевая	5.3 $м^2$

Продолжение

Экспликация помещений (т)		
Номер п. п.	Назначение	Площадь, м2
126	С.У.	2.0 $м^2$
127	С.У.	2.0 $м^2$
128	Раздевалка Ж.	9.1 $м^2$
129	Раздевалка М.	9.5 $м^2$
130	Коридор	12.3 $м^2$
131	Коридор	94.1 $м^2$
132	Тамбур	4.0 $м^2$
133	Столовая	120.2 $м^2$
134	Мойка посуды	11.4 $м^2$
135	Склад посуды	8.7 $м^2$
136	Склад сухих продуктов	5.5 $м^2$
137	Склад овощей	6.6 $м^2$
138	Холодный цех	5.4 $м^2$
139	Холодный цех	4.5 $м^2$
140	Горячий цех	38.5 $м^2$
141	Щитовая	6.6 $м^2$
142	Заготовочный цех	18.8 $м^2$
143	Коридор	25.4 $м^2$
144	Тамбур	6.8 $м^2$
145	Гардероб для верхей одежды	2.5 $м^2$
146	Комната персонала	10.2 $м^2$
147	Душевая	4.3 $м^2$
148	С.У.	1.6 $м^2$
149	С.У.	1.6 $м^2$
150	Тамбур	1.6 $м^2$
151	Тамбур	1.7 $м^2$

Окончание

Экспликация помещений (т)		
Номер п. п.	Назначение	Площадь, м2
152	С.У.	1.7 $м^2$
153	Тамбур	1.6 $м^2$
154	Щитовая	33.1 $м^2$
155	Кабинет учителя	9.2 $м^2$
156	Тамбур	4.4 $м^2$
157	Мастерская	71.7 $м^2$
158	Коридор	15.1 $м^2$
159	Лестница	15.8 $м^2$
160	Серверная (радио узел)	13.9 $м^2$
161	Кладовая	14.8 $м^2$
162	Тамбур	1.9 $м^2$
163	С.У.	2.0 $м^2$
164	Кабинет медика	22.3 $м^2$
165	Изолятор	13.7 $м^2$
166	Кабинет дефектолога и психолога	13.7 $м^2$
167	Приемная	11.3 $м^2$
168	Кабинет руководителя	18.1 $м^2$
169	С.У. МГН	3.3 $м^2$
170	Комната персонала	9.7 $м^2$
171	Щитовая	12.3 $м^2$
172	Тамбур	9.0 $м^2$
173	Тамбур	6.1 $м^2$
174	Лестничная клетка	14.0 $м^2$
175	Коридор	57.0 $м^2$
176	Тамбур	3.7 $м^2$
177	Тамбур	3.9 $м^2$
178	С.У.	5.3 $м^2$
179	С.У.	5.5 $м^2$
180	Начальный класс	61.3 $м^2$
181	Начальный класс	62.7 $м^2$
182	Кабинет организатора	21.5 $м^2$
183	Гардероб	27.7 $м^2$
184	Коридор	33.3 $м^2$
	Итого:	2117,90 $м^2$

Устройство отмостки

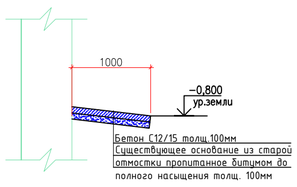

Расход Бетона С12/15 W8 F100 на отмостку - 35,80м3

						05032025/N-АС
Изм.	Кол.уч.	Лист	N док.	Подп.	Дата	Капитальный ремонт здания КГУ "Талдыкольская средняя школа" отдела образования Махамбетского района Управления образования Атырауской области
ГИП.		Кенжалиев			03.25	Архитектурно-строительное решения — Стадия: Стадия; Лист: 10; Листов:
Выполнил		Донсков			03.25	
						Проектируемый план первого этажа.М1:100 — ТОО "ЭдемСтрой"

Согласовано
Гл. спец.
Взам. инв. N
Подп. и дата
Инв. N подл.

Устройство проема. М1:20

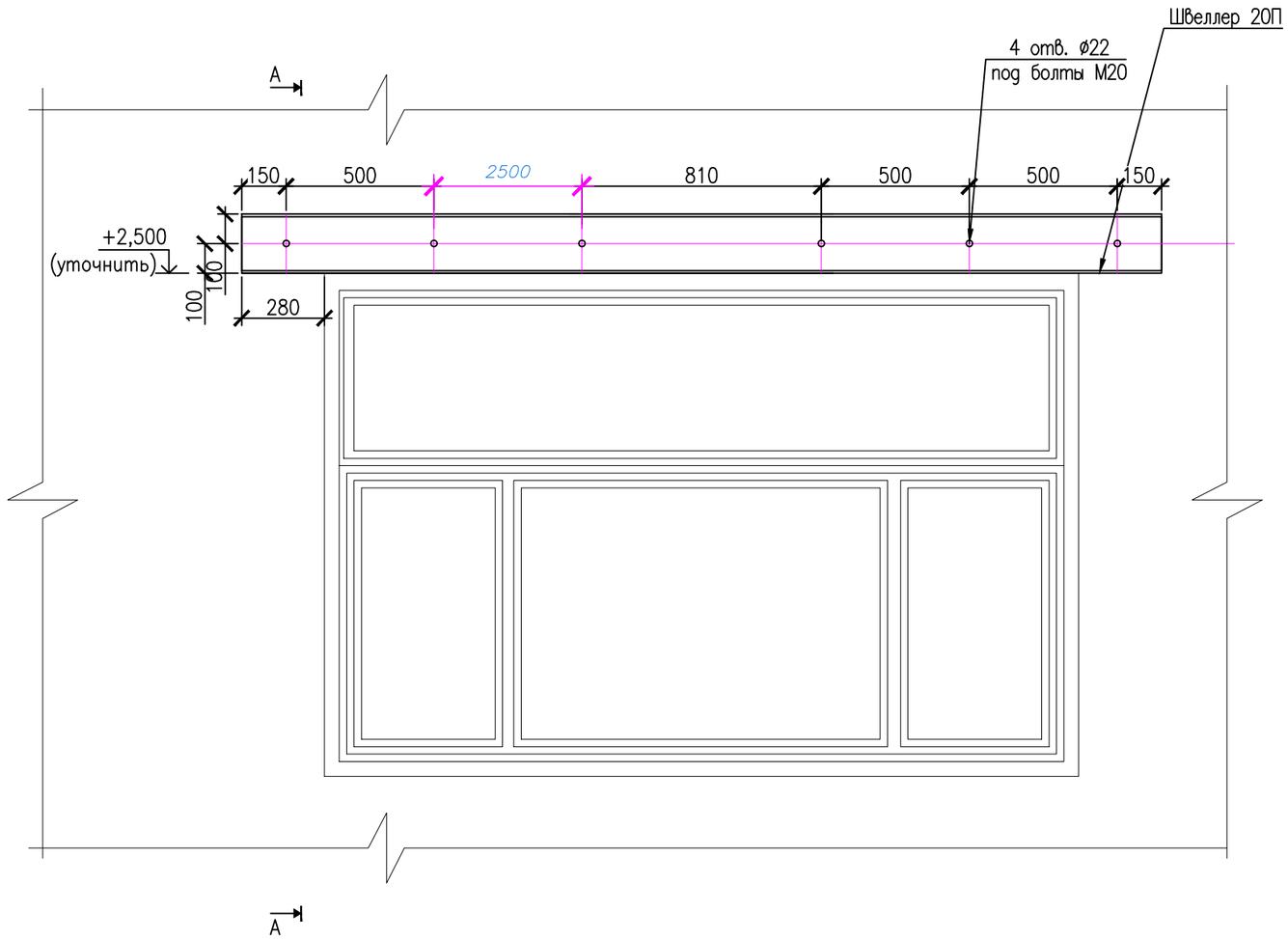

А-А. М1:20

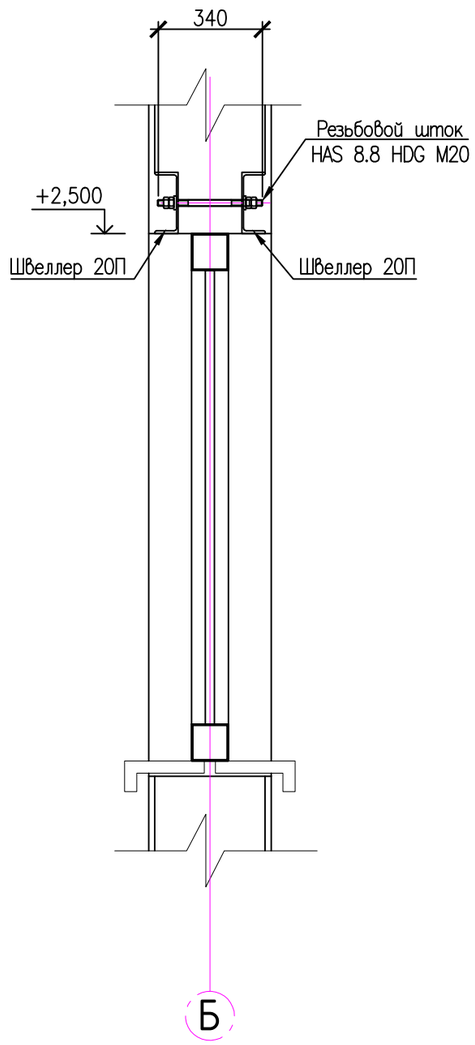

Спецификация материаллов

Марка, поз.	Обозначение	Наименование	Кол.	Масса, ед. кг	Общ. масса, кг
1	ГОСТ 8240-97	Швеллер 20П L=3110	2	54,60	109,20
	ТУ производителя	HAS 8.8 HDG M20	6		Шпилька

Изм.	Кол.уч	Лист	N док	Подп.	Дата
ГИП.		Кенжалиев			03.25
Выполнил		Донсков			03.25

05032025/N-АС

Капитальный ремонт здания КГУ "Талдыкольская средняя школа" отдела образования Махамбетского района Управления образования Атырауской области

Архитектурно-строительное решения	Стадия	Лист	Листов
	Стадия	11	

Устройство проема.

ТОО "ЭдемСтрой"

ВЗАМ. ИНВ. N°

ПОДП. И ДАТА

ИНВ. N° ПОДЛ.

0000000

Формат А3

Ведомость заполнений проемов

Марка Поз.	Обозначение	Наименование	Этаж 1	Этаж 2	Этаж 3	Всего	Масса ед. кг	Примеч.
		ДВЕРИ						
Д-1	ГОСТ 475-2016	ДВ 1 21х10 В2 Мд4	53	30	21			
Д-1.1	ГОСТ 31173-2016	ДСВ,А,Оп,Прг,Н,А2лс,УЗ 21х10		1				
Д-2	ГОСТ 475-2016	ДВ 2 21х14 В2 Мд4	15	2	2			
Д-3	ГОСТ 31173-2016	ДСН,А,Оп,Прг,Н,А2лс,УЗ 21х10	4					
Д-4	ГОСТ 31173-2016	ДСН,А,Оп,Прг,Н,А2лс,УЗ 21х12	3					
Д-5	ГОСТ 30674-99	ПА 2100-1400 (Р1А ГОСТ 30826-2001)	2					
		ОКНА						
ОК-1	ГОСТ 30674-99	ОПВ2 2550-(h)1700 (4М1-8-4М1-8-4М1)	24	25	20			
ОК-2	ГОСТ 30674-99	ОПВ2 1750-(h)1700 (4М1-8-4М1-8-4М1)	8	7	3			
ОК-3	ГОСТ 30674-99	ОПВ2 1150-(h)1700 (4М1-8-4М1-8-4М1)	5	4	2			
ОК-4	ГОСТ 30674-99	ОПВ2 900-(h)1700 (4М1-8-4М1-8-4М1)	6	6	6			
ОК-5	ГОСТ 30674-99	ОПВ2 2150-(h)1700 (4М1-8-4М1-8-4М1)	11	13	-			
ОК-6	ГОСТ 30674-99	ОПВ2 2750-(h)1700 (4М1-8-4М1-8-4М1)	1	-	-			
ОК-7	ГОСТ 30674-99	ОПВ2 4150-(h)1700 (4М1-8-4М1-8-4М1)	6	6	-			
		ПОДОКОННЫЕ ДОСКИ						
Пд-1	ПХВ	профиль ПВХ "Пласт" 2550х250	24	25	20			
Пд-2	ПХВ	профиль ПВХ "Пласт" 1750х250	8	7	3			
Пд-3	ПХВ	профиль ПВХ "Пласт" 1150х250	5	4	2			
Пд-4	ПХВ	профиль ПВХ "Пласт" 900х250	6	6	6			
Пд-5	ПХВ	профиль ПВХ "Пласт" 2150х250	11	13	-			
Пд-6	ПХВ	профиль ПВХ "Пласт" 2750х250	1	-	-			
Пд-7	ПХВ	профиль ПВХ "Пласт" 4150х250	6	6	-			
		ПОДОКОННЫЕ ОТЛИВЫ						
Пп-1	ГОСТ 19903-2015	профиль подоконный 2550х250	24	25	20			
Пп-2	ГОСТ 19903-2015	профиль подоконный 1750х250	8	7	3			
Пп-3	ГОСТ 19903-2015	профиль подоконный 1150х250	5	4	2			
Пп-4	ГОСТ 19903-2015	профиль подоконный 900х250	6	6	6			
Пп-5	ГОСТ 19903-2015	профиль подоконный 2150х250	11	13	-			
Пп-6	ГОСТ 19903-2015	профиль подоконный 2750х250	1	-	-			
Пп-7	ГОСТ 19903-2015	профиль подоконный 4150х250	6	6	-			
		Витражи						
Вр-1	ГОСТ 30674-99	ОА КП СПД 4000-3300(h) (6Р3В-12-4-14-4К1)	4					
Вр-2	ГОСТ 30674-99	ОА КП СПД 2600-3300(h) (6Р3В-12-4-14-4К1)	6					
Вр-3	ГОСТ 30674-99	ОА КП СПД 2000-3300(h) (6Р3В-12-4-14-4К1)	2					
Вр-4	ГОСТ 30674-99	ОА КП СПД 6900-3000(h) (6Р3В-12-4-14-4К1)			1			
Вр-5	ГОСТ 30674-99	ОА КП СПД 2850-3000(h) (6Р3В-12-4-14-4К1)	1		1			
Вр-6	ГОСТ 30674-99	ОА КП СПД 3350-3000(h) (6Р3В-12-4-14-4К1)	1					

Экспликация полов 1-го этажа

Номер помещения	Тип пола	Схема пола или тип пола по серии	Данные элементов пола (наименование, толщина, основание и др.), мм	Площадь, м²
I этаж				
1,2,8-11,12,14,15, 17,24-29,30,31,32, 33-53,54,56,58, 62,63,64,69,71,72, 73,75, 76-79,84	I	0,000	1- Керамогранит с нескользящей поверхностью ГОСТ 6787-2001 } -30мм 2- раствор цементно-песчанный М150; } 3- Прослойка и заполнение швов цем.-песчаным раствором М150 -20мм. 4- Гидроизоляция 2 слоя ПВХ пленки-80мкм. 5- существ.подстилающий слой бетона	925,50
13,59,74	II	0,000	1- Керамогранит с нескользящей поверхностью ГОСТ 6787-2001 } -30мм 2- раствор цементно-песчанный М150; } 3- Прослойка и заполнение швов цем.-песчаным раствором М150 -20мм. - существующий лестничный марш	43,80
3-7,16,18,23,55,57, 60,61,65-68,70, 80-83	III	0,000	1- Гамогенный износостойкий линолеум К-34 -5мм 2- Прослойка и заполнение швов цем.-песчаным раствором М150 -50мм. 3- существ.подстилающий слой бетона	596,60
22	IV	-0,020	1- Спортивный линолеум 2- Армированная стяжка из бетона В-15-100мм 3- Пенополистирол ПСБ-С 50 -100мм; 4- Сетка Вр-I Ф4 ячейка 200х200мм; 5- Основание из щебня методом заклинки. 6- Утрамбованный грунт до коф.0.92	280.2
Крыльца	V	-0,020	1-Керамическая плитка с нескользящей поверхностью ГОСТ 6787-2001 } -30мм 2- раствор цементно-песчанный М150; } 3- существ.подстилающий слой бетона	168,50
19,20,21	VI		1- Ковровое покрытие Ковролин износосостойкий - Доска по лагам существ - Лага существ	275,10

Установка защитной сетки в спортзале

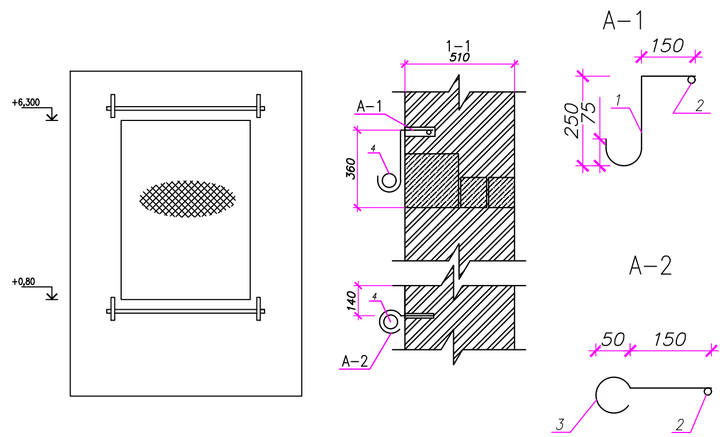

СПЕЦИФИКАЦИЯ

Поз. обозн.	Обозначение	Наименование	Кол. шт.	Масса ед. кг	Примеч.
		Арматурные изделия			
А-1	Данный лист	А-1	12	0,849	
1	ГОСТ 2590-88	⌀14 I L=550мм	1	0,664	
2	ГОСТ 5781-82*	⌀10 А I L=300мм	1	0,185	
А-2	Данный лист	А-2	12	0,572	
2	ГОСТ 5781-82*	10 А I L=300мм	1	0,185	
3	ГОСТ 2590-88	14 I L=320мм	1	0,387	
4	ГОСТ 8734-75	Труба 42х1,6 L=2700мм	10	4,30	
5		Защитная сетка	6	148,50	м2

Согласовано

Взам. инв. N

Подп. и дата

Инв. N подл.

Гл. спец.

Изм.	Кол.уч.	Лист	N док.	Подп.	Дата	05032025/N-АС		
						Капитальный ремонт здания КГУ "Талдыкольская средняя школа" отдела образования Махамбетского района Управления образования Атырауской области		
ГИП.		Кенхалиев			03.25	Архитектурно-строительное решения	Стадия	Лист	Листов
Выполнил		Донсков			03.25		Стадия	12	
						Ведомость заполнений проемов Экспликация полов 1-го этажа	ТОО "ЭдемСтрой"		

Дата печати: 06.05.2025 18:18:44

Ведомость отделки помещений 1-го этажа (начало)

НОМЕР ПОМЕЩЕНИЙ	ПОТОЛОК		СТЕНЫ И ПЕРЕГОРОДКИ		НИЗ СТЕН ИЛИ ПЕРЕГОРОДОК		ПРИМЕЧАНИЕ
	ПЛОЩАДЬ $м^2$	ВИД ОТДЕЛКИ	ПЛОЩАДЬ $м^2$	ВИД ОТДЕЛКИ	ПЛОЩАДЬ $м^2$	ВИД ОТДЕЛКИ	
1	7,0	-//-	23,40	-//-	-//-	-//-	
2	86,0	-подвесной потолок "Армстронг"	149,01	-сплошное выравнивание; -вододиспер сионная краска.	45,0	- плинтус массив дерева высотой 100мм (п.м.);	
3	27,50	-сплошное выравнивание; -вододиспер сионная краска.	71,40	-сплошное выравнивание; - высококачественная покраска мониколор ЕВРО	22,0	- плинтус массив дерева высотой 100мм (п.м.);	
4	31,70	-сплошное выравнивание; -вододиспер сионная краска.	69,30	-сплошное выравнивание; - высококачественная покраска мониколор ЕВРО	21,0	- плинтус массив дерева высотой 100мм (п.м.);	
5	64,20	-сплошное выравнивание; -вододиспер сионная краска.	96,0	-сплошное выравнивание; - высококачественная покраска мониколор ЕВРО	32,0	- плинтус массив дерева высотой 100мм (п.м.);	
6	19,70	-сплошное выравнивание; -вододиспер сионная краска.	60,0	-сплошное выравнивание; - высококачественная покраска мониколор ЕВРО	19,70	- плинтус массив дерева высотой 100мм (п.м.);	
7	61,0	-сплошное выравнивание; -вододиспер сионная краска.	94,20	-сплошное выравнивание; - высококачественная покраска мониколор ЕВРО	31,40	- плинтус массив дерева высотой 100мм (п.м.);	
8	4,20	-сплошное выравнивание; -вододиспер сионная краска.	8,20	-сплошное выравнивание; - высококачественная покраска мониколор ЕВРО	16,0	-простая штукатурка; - высококачественная глазурованная плитка.H=2,0м	- плинтус керамич 8,20 п.м.
9	4,00	-сплошное выравнивание; -вододиспер сионная краска.	8,00	-сплошное выравнивание; - высококачественная покраска мониколор ЕВРО	15,40	-простая штукатурка; - высококачественная глазурованная плитка.H=2,0м	- плинтус керамич 8,00 п.м.
10	3,20	-сплошное выравнивание; -вододиспер сионная краска.	7,30	-сплошное выравнивание; - высококачественная покраска мониколор ЕВРО	14,60	-простая штукатурка; - высококачественная глазурованная плитка.H=2,0м	- плинтус керамич 7,30 п.м.
11	3,30	-сплошное выравнивание; -вододиспер сионная краска.	7,50	-сплошное выравнивание; - высококачественная покраска мониколор ЕВРО	15,0	-простая штукатурка; - высококачественная глазурованная плитка.H=2,0м	- плинтус керамич 7,50 п.м.
12	77,40	-подвесной потолок "Армстронг"	180,0	-сплошное выравнивание; - высококачественная покраска мониколор ЕВРО			- плинтус керамич 60,0 п.м.
13	14,0	-сплошное выравнивание; -вододиспер сионная краска.	48,90	-сплошное выравнивание; - высококачественная покраска мониколор ЕВРО			- плинтус керамич 15,0 п.м.
14	10,40	-сплошное выравнивание; -вододиспер сионная краска.	39,0	-сплошное выравнивание; - высококачественная покраска мониколор ЕВРО			- плинтус керамич 13,0 п.м.
15	4,30	-//-	23,40	-//-	-//-	-//-	
16	15,30	-сплошное выравнивание; -вододиспер сионная краска.	42,0	-сплошное выравнивание; - высококачественная покраска мониколор ЕВРО	16,60	- плинтус массив дерева высотой 100мм (п.м.);	
17	78,60	-подвесной потолок "Армстронг"	108,0	-сплошное выравнивание; - высококачественная покраска мониколор ЕВРО			- плинтус керамич 36,0 п.м.
18	9,10	-сплошное выравнивание; -вододиспер сионная краска.	36,0	-сплошное выравнивание; - высококачественная покраска мониколор ЕВРО	12,0	- плинтус массив дерева высотой 100мм (п.м.);	
19	241,70	-сплошное выравнивание; -вододиспер сионная краска.	390,0	-сплошное выравнивание; - высококачественная покраска мониколор ЕВРО	65,28	- плинтус массив дерева высотой 100мм (п.м.);	
20	16,80	-сплошное выравнивание; -вододиспер сионная краска.	50,0	-сплошное выравнивание; - высококачественная покраска мониколор ЕВРО	17,0	- плинтус массив дерева высотой 100мм (п.м.);	
21	16,60	-сплошное выравнивание; -вододиспер сионная краска.	48,0	-сплошное выравнивание; - высококачественная покраска мониколор ЕВРО	16,50	- плинтус массив дерева высотой 100мм (п.м.);	

Ведомость отделки помещений 1-го этажа (продолжение)

НОМЕР ПОМЕЩЕНИЙ	ПОТОЛОК		СТЕНЫ И ПЕРЕГОРОДКИ		НИЗ СТЕН ИЛИ ПЕРЕГОРОДОК		ПРИМЕЧАНИЕ
	ПЛОЩАДЬ $м^2$	ВИД ОТДЕЛКИ	ПЛОЩАДЬ $м^2$	ВИД ОТДЕЛКИ	ПЛОЩАДЬ $м^2$	ВИД ОТДЕЛКИ	
22	280,20	-сплошное выравнивание; -вододиспер сионная краска.	420,0	-сплошное выравнивание; - высококачественная покраска мониколор ЕВРО	70,0	- плинтус массив дерева высотой 100мм (п.м.);	
23	15,50	-сплошное выравнивание; -вододиспер сионная краска.	45,0	-сплошное выравнивание; - высококачественная покраска мониколор ЕВРО	15,30	- плинтус массив дерева высотой 100мм (п.м.);	
24	5,40	-сплошное выравнивание; -вододиспер сионная краска.	9,50	-сплошное выравнивание; - высококачественная покраска мониколор ЕВРО	19,0	-простая штукатурка; - высококачественная глазурованная плитка.H=2,0м	- плинтус керамич 9,50 п.м.
25	5,30	-сплошное выравнивание; -вододиспер сионная краска.	9,50	-сплошное выравнивание; - высококачественная покраска мониколор ЕВРО	19,0	-простая штукатурка; - высококачественная глазурованная плитка.H=2,0м	- плинтус керамич 9,50 п.м.
26	2,0	-сплошное выравнивание; -вододиспер сионная краска.	5,0	-сплошное выравнивание; - высококачественная покраска мониколор ЕВРО	11,0	-простая штукатурка; - высококачественная глазурованная плитка.H=2,0м	- плинтус керамич 5,0 п.м.
27	2,0	-сплошное выравнивание; -вододиспер сионная краска.	5,0	-сплошное выравнивание; - высококачественная покраска мониколор ЕВРО	11,0	-простая штукатурка; - высококачественная глазурованная плитка.H=2,0м	- плинтус керамич 5,0 п.м.
28	9,10	-сплошное выравнивание; -вододиспер сионная краска.	13,0	-сплошное выравнивание; - высококачественная покраска мониколор ЕВРО	26,0	-простая штукатурка; - высококачественная глазурованная плитка.H=2,0м	- плинтус керамич 13,0 п.м.
29	9,50	-сплошное выравнивание; -вододиспер сионная краска.	12,80	-сплошное выравнивание; - высококачественная покраска мониколор ЕВРО	26,40	-простая штукатурка; - высококачественная глазурованная плитка.H=2,0м	- плинтус керамич 13,20 п.м.
30	12,30	-сплошное выравнивание; -вододиспер сионная краска.	42,0	-сплошное выравнивание; - высококачественная покраска мониколор ЕВРО	14,0	- плинтус массив дерева высотой 100мм (п.м.);	
31	94,10	-подвесной потолок "Армстронг"	189,0	-сплошное выравнивание; - высококачественная покраска мониколор ЕВРО	63,0	- плинтус массив дерева высотой 100мм (п.м.);	
32	4,0	-//-	16,0	-//-	-//-	-//-	
33	120,20	-сплошное выравнивание; -вододиспер сионная краска.	46,20	-сплошное выравнивание; - высококачественная покраска мониколор ЕВРО	82,40	-простая штукатурка; - высококачественная глазурованная плитка.H=2,0м	- плинтус керамич 46,20 п.м.
34	11,40	-сплошное выравнивание; -вододиспер сионная краска.	13,0	-сплошное выравнивание; - высококачественная покраска мониколор ЕВРО	26,0	-простая штукатурка; - высококачественная глазурованная плитка.H=2,0м	- плинтус керамич 13,0 п.м.
35	8,70	-сплошное выравнивание; -вододиспер сионная краска.	12,50	-сплошное выравнивание; - высококачественная покраска мониколор ЕВРО	25,0	-простая штукатурка; - высококачественная глазурованная плитка.H=2,0м	- плинтус керамич 12,50 п.м.
36	5,50	-сплошное выравнивание; -вододиспер сионная краска.	9,40	-сплошное выравнивание; - высококачественная покраска мониколор ЕВРО	18,80	-простая штукатурка; - высококачественная глазурованная плитка.H=2,0м	- плинтус керамич 9,40 п.м.
37	6,60	-сплошное выравнивание; -вододиспер сионная краска.	10,30	-сплошное выравнивание; - высококачественная покраска мониколор ЕВРО	20,60	-простая штукатурка; - высококачественная глазурованная плитка.H=2,0м	- плинтус керамич 10,30 п.м.
38	5,40	-сплошное выравнивание; -вододиспер сионная краска.	9,40	-сплошное выравнивание; - высококачественная покраска мониколор ЕВРО	18,80	-простая штукатурка; - высококачественная глазурованная плитка.H=2,0м	- плинтус керамич 9,40 п.м.
39	4,50	-сплошное выравнивание; -вододиспер сионная краска.	8,60	-сплошное выравнивание; - высококачественная покраска мониколор ЕВРО	17,20	-простая штукатурка; - высококачественная глазурованная плитка.H=2,0м	- плинтус керамич 8,60 п.м.
40	38,50	-сплошное выравнивание; -вододиспер сионная краска.	28,0	-сплошное выравнивание; - высококачественная покраска мониколор ЕВРО	56,0	-простая штукатурка; - высококачественная глазурованная плитка.H=2,0м	- плинтус керамич 28,0 п.м.
41	6,60	-сплошное выравнивание; -вододиспер сионная краска.	19,50	-сплошное выравнивание; - высококачественная покраска мониколор ЕВРО	16,0	- плинтус массив дерева высотой 100мм (п.м.);	
42	18,80	-сплошное выравнивание; -вододиспер сионная краска.	18,0	-сплошное выравнивание; - высококачественная покраска мониколор ЕВРО	36,0	-простая штукатурка; - высококачественная глазурованная плитка.H=2,0м	- плинтус керамич 18,0 п.м.

Ведомость отделки помещений 1-го этажа (продолжение)

НОМЕР ПОМЕЩЕНИЙ	ПОТОЛОК		СТЕНЫ И ПЕРЕГОРОДКИ		НИЗ СТЕН ИЛИ ПЕРЕГОРОДОК		ПРИМЕЧАНИЕ
	ПЛОЩАДЬ $м^2$	ВИД ОТДЕЛКИ	ПЛОЩАДЬ $м^2$	ВИД ОТДЕЛКИ	ПЛОЩАДЬ $м^2$	ВИД ОТДЕЛКИ	
43	25,40	-сплошное выравнивание; -вододиспер сионная краска.	31,0	-сплошное выравнивание; - высококачественная покраска мониколор ЕВРО	62,20	-простая штукатурка; - высококачественная глазурованная плитка.H=2,0м	- плинтус керамич 31,10 п.м.
44	6,80	-сплошное выравнивание; -вододиспер сионная краска.	22,0	-сплошное выравнивание; - высококачественная покраска мониколор ЕВРО	6,75	- плинтус массив дерева высотой 100мм (п.м.);	
45	2,50	-сплошное выравнивание; -вододиспер сионная краска.	20,0	-сплошное выравнивание; - высококачественная покраска мониколор ЕВРО	7,0	- плинтус массив дерева высотой 100мм (п.м.);	
46	10,20	-сплошное выравнивание; -вододиспер сионная краска.	13,10	-сплошное выравнивание; - высококачественная покраска мониколор ЕВРО	26,20	-простая штукатурка; - высококачественная глазурованная плитка.H=2,0м	- плинтус керамич 13,10 п.м.
47	4,30	-сплошное выравнивание; -вододиспер сионная краска.	8,50	-сплошное выравнивание; - высококачественная покраска мониколор ЕВРО	17,0	-простая штукатурка; - высококачественная глазурованная плитка.H=2,0м	- плинтус керамич 8,50 п.м.
48	1,60	-сплошное выравнивание; -вододиспер сионная краска.	5,0	-сплошное выравнивание; - высококачественная покраска мониколор ЕВРО	10,0	-простая штукатурка; - высококачественная глазурованная плитка.H=2,0м	- плинтус керамич 5,0 п.м.
49	1,60	-сплошное выравнивание; -вододиспер сионная краска.	5,0	-сплошное выравнивание; - высококачественная покраска мониколор ЕВРО	10,0	-простая штукатурка; - высококачественная глазурованная плитка.H=2,0м	- плинтус керамич 5,0 п.м.
50	1,60	-сплошное выравнивание; -вододиспер сионная краска.	5,0	-сплошное выравнивание; - высококачественная покраска мониколор ЕВРО	10,0	-простая штукатурка; - высококачественная глазурованная плитка.H=2,0м	- плинтус керамич 5,0 п.м.
51	1,70	-сплошное выравнивание; -вододиспер сионная краска.	5,0	-сплошное выравнивание; - высококачественная покраска мониколор ЕВРО	10,0	-простая штукатурка; - высококачественная глазурованная плитка.H=2,0м	- плинтус керамич 5,0 п.м.
52	1,70	-сплошное выравнивание; -вододиспер сионная краска.	5,0	-сплошное выравнивание; - высококачественная покраска мониколор ЕВРО	10,0	-простая штукатурка; - высококачественная глазурованная плитка.H=2,0м	- плинтус керамич 5,0 п.м.
53	1,60	-сплошное выравнивание; -вододиспер сионная краска.	5,0	-сплошное выравнивание; - высококачественная покраска мониколор ЕВРО	10,0	-простая штукатурка; - высококачественная глазурованная плитка.H=2,0м	- плинтус керамич 5,0 п.м.
54	33,10	-сплошное выравнивание; -вододиспер сионная краска.	84,0	-сплошное выравнивание; - высококачественная покраска мониколор ЕВРО			
55	9,20	-сплошное выравнивание; -вододиспер сионная краска.	36,90	-сплошное выравнивание; - высококачественная покраска мониколор ЕВРО	12,30	- плинтус массив дерева высотой 100мм (п.м.);	
56	4,40	-сплошное выравнивание; -вододиспер сионная краска.	26,0	-сплошное выравнивание; - высококачественная покраска мониколор ЕВРО	8,60	- плинтус массив дерева высотой 100мм (п.м.);	
57	71,70	-сплошное выравнивание; -вододиспер сионная краска.	111,0	-сплошное выравнивание; - высококачественная покраска мониколор ЕВРО	37,0	- плинтус массив дерева высотой 100мм (п.м.);	
58	15,10	-подвесной потолок "Армстронг"	51,0	-сплошное выравнивание; - высококачественная покраска мониколор ЕВРО	17,0	- плинтус массив дерева высотой 100мм (п.м.);	
59	15,80	-сплошное выравнивание; -вододиспер сионная краска.	52,0	-сплошное выравнивание; - высококачественная покраска мониколор ЕВРО			- плинтус керамич 17,30 п.м.
60	13,90	-сплошное выравнивание; -вододиспер сионная краска.	51,0	-сплошное выравнивание; - высококачественная покраска мониколор ЕВРО	17,0	- плинтус массив дерева высотой 100мм (п.м.);	
61	14,80	-сплошное выравнивание; -вододиспер сионная краска.	54,0	-сплошное выравнивание; - высококачественная покраска мониколор ЕВРО	18,50	- плинтус массив дерева высотой 100мм (п.м.);	
62	1,90	-сплошное выравнивание; -вододиспер сионная краска.	5,0	-сплошное выравнивание; - высококачественная покраска мониколор ЕВРО	11,0	-простая штукатурка; - высококачественная глазурованная плитка.H=2,0м	- плинтус керамич 5,0 п.м.
63	2,0	-сплошное выравнивание; -вододиспер сионная краска.	5,0	-сплошное выравнивание; - высококачественная покраска мониколор ЕВРО	11,0	-простая штукатурка; - высококачественная глазурованная плитка.H=2,0м	- плинтус керамич 5,0 п.м.

Ведомость отделки помещений 1-го этажа (окончание)

НОМЕР ПОМЕЩЕНИЙ	ПОТОЛОК		СТЕНЫ И ПЕРЕГОРОДКИ		НИЗ СТЕН ИЛИ ПЕРЕГОРОДОК		ПРИМЕЧАНИЕ
	ПЛОЩАДЬ $м^2$	ВИД ОТДЕЛКИ	ПЛОЩАДЬ $м^2$	ВИД ОТДЕЛКИ	ПЛОЩАДЬ $м^2$	ВИД ОТДЕЛКИ	
64	22,30	-сплошное выравнивание; -вододиспер сионная краска.	20,70	-сплошное выравнивание; - высококачественная покраска мониколор ЕВРО	62,10	-простая штукатурка; - высококачественная глазурованная плитка.H=2,0м	- плинтус керамич 20,70 п.м.
65	13,70	-сплошное выравнивание; -вододиспер сионная краска.	20,70	-сплошное выравнивание; - высококачественная покраска мониколор ЕВРО	41,40	-простая штукатурка; - высококачественная глазурованная плитка.H=2,0м	- плинтус керамич 20,70 п.м.
66	13,70	-сплошное выравнивание; -вододиспер сионная краска.	46,20	-сплошное выравнивание; - высококачественная покраска мониколор ЕВРО	15,40	- плинтус массив дерева высотой 100мм (п.м.);	
67	11,30	-сплошное выравнивание; -вододиспер сионная краска.	43,20	-сплошное выравнивание; - высококачественная покраска мониколор ЕВРО	14,40	- плинтус массив дерева высотой 100мм (п.м.);	
68	18,10	-сплошное выравнивание; -вододиспер сионная краска.	51,60	-сплошное выравнивание; - высококачественная покраска мониколор ЕВРО	17,20	- плинтус массив дерева высотой 100мм (п.м.);	
69	3,30	-сплошное выравнивание; -вододиспер сионная краска.	21,90	-сплошное выравнивание; - высококачественная покраска мониколор ЕВРО	7,30	- плинтус массив дерева высотой 100мм (п.м.);	
70	9,70	-сплошное выравнивание; -вододиспер сионная краска.	45,90	-сплошное выравнивание; - высококачественная покраска мониколор ЕВРО	15,30	- плинтус массив дерева высотой 100мм (п.м.);	
71	12,30	-сплошное выравнивание; -вододиспер сионная краска.	43,20	-сплошное выравнивание; - высококачественная покраска мониколор ЕВРО	14,40	- плинтус массив дерева высотой 100мм (п.м.);	
72	9,0	-сплошное выравнивание; -вододиспер сионная краска.	36,0	-сплошное выравнивание; - высококачественная покраска мониколор ЕВРО			- плинтус керамич 12,0 п.м.
73	6,10	-//-	16,0	-//-	-//-	-//-	
74	14,0	-сплошное выравнивание; -вододиспер сионная краска.	48,90	-сплошное выравнивание; - высококачественная покраска мониколор ЕВРО			- плинтус керамич 15,0 п.м.
75	57,0	-подвесной потолок "Армстронг"	146,40	-сплошное выравнивание; - высококачественная покраска мониколор ЕВРО			- плинтус керамич 48,80 п.м.
76	3,70	-сплошное выравнивание; -вододиспер сионная краска.	7,30	-сплошное выравнивание; - высококачественная покраска мониколор ЕВРО	14,60	-простая штукатурка; - высококачественная глазурованная плитка.H=2,0м	- плинтус керамич 7,30 п.м.
77	3,90	-сплошное выравнивание; -вододиспер сионная краска.	7,50	-сплошное выравнивание; - высококачественная покраска мониколор ЕВРО	15,0	-простая штукатурка; - высококачественная глазурованная плитка.H=2,0м	- плинтус керамич 7,50 п.м.
78	5,30	-сплошное выравнивание; -вододиспер сионная краска.	8,0	-сплошное выравнивание; - высококачественная покраска мониколор ЕВРО	15,40	-простая штукатурка; - высококачественная глазурованная плитка.H=2,0м	- плинтус керамич 8,0 п.м.
79	5,50	-сплошное выравнивание; -вододиспер сионная краска.	8,20	-сплошное выравнивание; - высококачественная покраска мониколор ЕВРО	16,0	-простая штукатурка; - высококачественная глазурованная плитка.H=2,0м	- плинтус керамич 8,20 п.м.
80	61,30	-сплошное выравнивание; -вододиспер сионная краска.	94,50	-сплошное выравнивание; - высококачественная покраска мониколор ЕВРО	31,50	- плинтус массив дерева высотой 100мм (п.м.);	
81	62,70	-сплошное выравнивание; -вододиспер сионная краска.	96,0	-сплошное выравнивание; - высококачественная покраска мониколор ЕВРО	32,0	- плинтус массив дерева высотой 100мм (п.м.);	
82	21,50	-сплошное выравнивание; -вододиспер сионная краска.	60,0	-сплошное выравнивание; - высококачественная покраска мониколор ЕВРО	20,0	- плинтус массив дерева высотой 100мм (п.м.);	
83	27,70	-сплошное выравнивание; -вододиспер сионная краска.	72,0	-сплошное выравнивание; - высококачественная покраска мониколор ЕВРО	24,0	- плинтус массив дерева высотой 100мм (п.м.);	
84	33,30	-подвесной потолок "Армстронг"	108,0	-сплошное выравнивание; - высококачественная покраска мониколор ЕВРО			- плинтус керамич 36,0 п.м.

Согласовано

Гл. спец.

Взам. инв. N

Подп. и дата

Инв. N подл.

Изм.	Кол.уч.	Лист	N док.	Подп.	Дата	05032025/N-АС		
						Капитальный ремонт здания КГУ "Талдыкольская средняя школа" отдела образования Махамбетского района Управления образования Атырауской области		
ГИП.		Кенжалиев			03.25	Архитектурно-строительное решения	Стадия	Лист	Листов
Выполнил		Донсков			03.25		Стадия	13	
						Ведомость отделки помещений первого этажа	ТОО "ЭдемСтрой"		

Дата печати: 06.05.2025 18:19:45

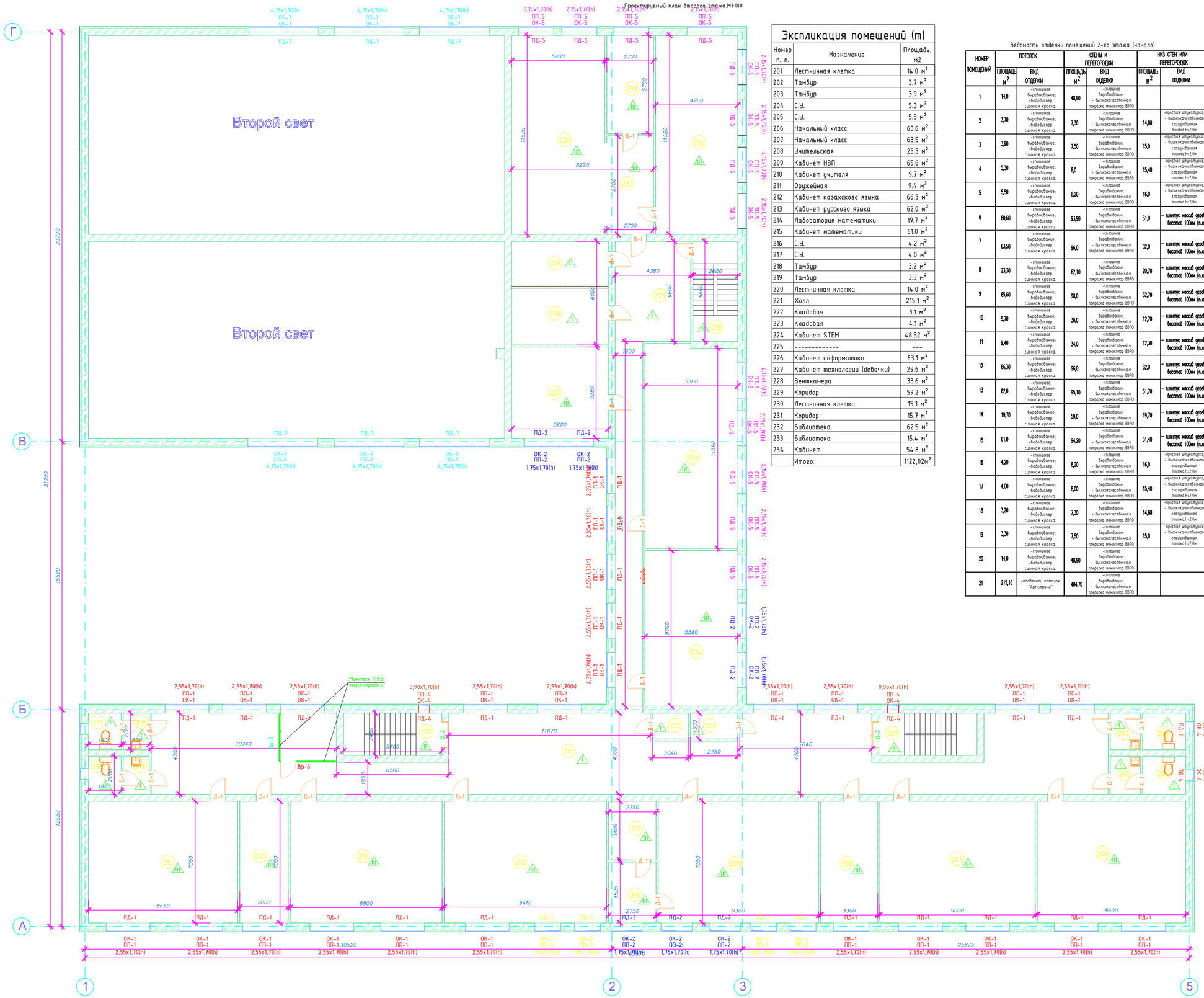

Экспликация помещений (т)

Номер п. п.	Назначение	Площадь, м2
201	Лестничная клетка	14.0 $м^2$
202	Тамбур	3.7 $м^2$
203	Тамбур	3.9 $м^2$
204	С.У.	5.3 $м^2$
205	С.У.	5.5 $м^2$
206	Начальный класс	60.6 $м^2$
207	Начальный класс	63.5 $м^2$
208	Учительская	23.3 $м^2$
209	Кабинет НВП	65.6 $м^2$
210	Кабинет учителя	9.7 $м^2$
211	Оружейная	9.4 $м^2$
212	Кабинет казахского языка	66.3 $м^2$
213	Кабинет русского языка	62.0 $м^2$
214	Лаборатория математики	19.7 $м^2$
215	Кабинет математики	61.0 $м^2$
216	С.У.	4.2 $м^2$
217	С.У.	4.0 $м^2$
218	Тамбур	3.2 $м^2$
219	Тамбур	3.3 $м^2$
220	Лестничная клетка	14.0 $м^2$
221	Холл	215.1 $м^2$
222	Кладовая	3.1 $м^2$
223	Кладовая	4.1 $м^2$
224	Кабинет STEM	48.52 $м^2$
225	----------	---
226	Кабинет информатики	63.1 $м^2$
227	Кабинет технологии (девочки)	29.6 $м^2$
228	Венткамера	33.6 $м^2$
229	Коридор	59.2 $м^2$
230	Лестничная клетка	15.1 $м^2$
231	Коридор	15.7 $м^2$
232	Библиотека	62.5 $м^2$
233	Библиотека	15.4 $м^2$
234	Кабинет	54.8 $м^2$
	Итого:	1122.02$м^2$

Ведомость отделки помещений 2-го этажа (начало)

НОМЕР ПОМЕЩЕНИЙ	ПОТОЛОК		СТЕНЫ И ПЕРЕГОРОДКИ		НИЗ СТЕН ИЛИ ПЕРЕГОРОДОК		ПРИМЕЧАНИЕ
	ПЛОЩАДЬ $м^2$	ВИД ОТДЕЛКИ	ПЛОЩАДЬ $м^2$	ВИД ОТДЕЛКИ	ПЛОЩАДЬ $м^2$	ВИД ОТДЕЛКИ	
1	14,0	-сплошное выравнивание; -водоэмуль сионная краска.	48,90	-сплошное выравнивание; - высококачественная покраска моноколор ЕВРО			- плинтус деревян 15,0 п.м.
2	3,70	-сплошное выравнивание; -водоэмуль сионная краска.	7,30	-сплошное выравнивание; - высококачественная покраска моноколор ЕВРО	14,60	-простая штукатурка; - высококачественная глазурованная плитка;Н=2,0м	- плинтус деревян 7,30 п.м.
3	3,90	-сплошное выравнивание; -водоэмуль сионная краска.	7,50	-сплошное выравнивание; - высококачественная покраска моноколор ЕВРО	15,0	-простая штукатурка; - высококачественная глазурованная плитка;Н=2,0м	- плинтус деревян 7,50 п.м.
4	5,30	-сплошное выравнивание; -водоэмуль сионная краска.	8,0	-сплошное выравнивание; - высококачественная покраска моноколор ЕВРО	15,40	-простая штукатурка; - высококачественная глазурованная плитка;Н=2,0м	- плинтус деревян 8,0 п.м.
5	5,50	-сплошное выравнивание; -водоэмуль сионная краска.	8,20	-сплошное выравнивание; - высококачественная покраска моноколор ЕВРО	16,0	-простая штукатурка; - высококачественная глазурованная плитка;Н=2,0м	- плинтус деревян 8,20 п.м.
6	60,60	-сплошное выравнивание; -водоэмуль сионная краска.	93,90	-сплошное выравнивание; - высококачественная покраска моноколор ЕВРО	31,0	- плинтус массив дерева бисотой 100мм (п.м.);	
7	63,50	-сплошное выравнивание; -водоэмуль сионная краска.	96,0	-сплошное выравнивание; - высококачественная покраска моноколор ЕВРО	32,0	- плинтус массив дерева бисотой 100мм (п.м.);	
8	23,30	-сплошное выравнивание; -водоэмуль сионная краска.	62,10	-сплошное выравнивание; - высококачественная покраска моноколор ЕВРО	20,70	- плинтус массив дерева бисотой 100мм (п.м.);	
9	65,60	-сплошное выравнивание; -водоэмуль сионная краска.	98,0	-сплошное выравнивание; - высококачественная покраска моноколор ЕВРО	32,70	- плинтус массив дерева бисотой 100мм (п.м.);	
10	9,70	-сплошное выравнивание; -водоэмуль сионная краска.	36,0	-сплошное выравнивание; - высококачественная покраска моноколор ЕВРО	12,70	- плинтус массив дерева бисотой 100мм (п.м.);	
11	9,40	-сплошное выравнивание; -водоэмуль сионная краска.	34,0	-сплошное выравнивание; - высококачественная покраска моноколор ЕВРО	12,30	- плинтус массив дерева бисотой 100мм (п.м.);	
12	66,30	-сплошное выравнивание; -водоэмуль сионная краска.	96,0	-сплошное выравнивание; - высококачественная покраска моноколор ЕВРО	32,0	- плинтус массив дерева бисотой 100мм (п.м.);	
13	62,0	-сплошное выравнивание; -водоэмуль сионная краска.	95,10	-сплошное выравнивание; - высококачественная покраска моноколор ЕВРО	31,70	- плинтус массив дерева бисотой 100мм (п.м.);	
14	19,70	-сплошное выравнивание; -водоэмуль сионная краска.	59,0	-сплошное выравнивание; - высококачественная покраска моноколор ЕВРО	19,70	- плинтус массив дерева бисотой 100мм (п.м.);	
15	61,0	-сплошное выравнивание; -водоэмуль сионная краска.	94,20	-сплошное выравнивание; - высококачественная покраска моноколор ЕВРО	31,40	- плинтус массив дерева бисотой 100мм (п.м.);	
16	4,20	-сплошное выравнивание; -водоэмуль сионная краска.	8,20	-сплошное выравнивание; - высококачественная покраска моноколор ЕВРО	16,0	-простая штукатурка; - высококачественная глазурованная плитка;Н=2,0м	- плинтус деревян 8,20 п.м.
17	4,00	-сплошное выравнивание; -водоэмуль сионная краска.	8,00	-сплошное выравнивание; - высококачественная покраска моноколор ЕВРО	15,40	-простая штукатурка; - высококачественная глазурованная плитка;Н=2,0м	- плинтус деревян 8,00 п.м.
18	3,20	-сплошное выравнивание; -водоэмуль сионная краска.	7,30	-сплошное выравнивание; - высококачественная покраска моноколор ЕВРО	14,60	-простая штукатурка; - высококачественная глазурованная плитка;Н=2,0м	- плинтус деревян 7,30 п.м.
19	3,30	-сплошное выравнивание; -водоэмуль сионная краска.	7,50	-сплошное выравнивание; - высококачественная покраска моноколор ЕВРО	15,0	-простая штукатурка; - высококачественная глазурованная плитка;Н=2,0м	- плинтус деревян 7,50 п.м.
20	14,0	-сплошное выравнивание; -водоэмуль сионная краска.	48,90	-сплошное выравнивание; - высококачественная покраска моноколор ЕВРО			- плинтус деревян 15,0 п.м.
21	215,10	-подвесной потолок "Армстронг"	404,70	-сплошное выравнивание; - высококачественная покраска моноколор ЕВРО			- плинтус деревян 134,90 п.м.

Ведомость отделки помещений 2-го этажа (окончание)

НОМЕР ПОМЕЩЕНИЙ	ПОТОЛОК		СТЕНЫ И ПЕРЕГОРОДКИ		НИЗ СТЕН ИЛИ ПЕРЕГОРОДОК		ПРИМЕЧАНИЕ
	ПЛОЩАДЬ $м^2$	ВИД ОТДЕЛКИ	ПЛОЩАДЬ $м^2$	ВИД ОТДЕЛКИ	ПЛОЩАДЬ $м^2$	ВИД ОТДЕЛКИ	
22	3,10	-сплошное выравнивание; -водоэмуль сионная краска.	21,0	-сплошное выравнивание; - высококачественная покраска моноколор ЕВРО	7,0	- плинтус массив дерева бисотой 100мм (п.м.);	
23	4,10	-сплошное выравнивание; -водоэмуль сионная краска.	24,0	-сплошное выравнивание; - высококачественная покраска моноколор ЕВРО	8,50	- плинтус массив дерева бисотой 100мм (п.м.);	
24	32,30	-сплошное выравнивание; -водоэмуль сионная краска.	54,0	-сплошное выравнивание; - высококачественная покраска моноколор ЕВРО	18,0	- плинтус массив дерева бисотой 100мм (п.м.);	
25	-//-	-//-	-//-	-//-	-//-	-//-	
26	63,10	-сплошное выравнивание; -водоэмуль сионная краска.	91,20	-сплошное выравнивание; - высококачественная покраска моноколор ЕВРО	34,40	- плинтус массив дерева бисотой 100мм (п.м.);	
27	29,60	-сплошное выравнивание; -водоэмуль сионная краска.	65,10	-сплошное выравнивание; - высококачественная покраска моноколор ЕВРО	21,70	- плинтус массив дерева бисотой 100мм (п.м.);	
28	33,60	-сплошное выравнивание; -водоэмуль сионная краска.	91,20	-сплошное выравнивание; - высококачественная покраска моноколор ЕВРО	34,0	- плинтус массив дерева бисотой 100мм (п.м.);	
29	59,20	-подвесной потолок "Армстронг"	180,0	-сплошное выравнивание; - высококачественная покраска моноколор ЕВРО			- плинтус деревян 60,0 п.м.
30	15,10	-сплошное выравнивание; -водоэмуль сионная краска.	52,0	-сплошное выравнивание; - высококачественная покраска моноколор ЕВРО			- плинтус деревян 17,30 п.м.
31	15,70	-сплошное выравнивание; -водоэмуль сионная краска.	32,40	-сплошное выравнивание; - высококачественная покраска моноколор ЕВРО			- плинтус деревян 10,80 п.м.
32	62,50	-сплошное выравнивание; -водоэмуль сионная краска.	101,40	-сплошное выравнивание; - высококачественная покраска моноколор ЕВРО	33,80	- плинтус массив дерева бисотой 100мм (п.м.);	
33	15,40	-сплошное выравнивание; -водоэмуль сионная краска.	54,0	-сплошное выравнивание; - высококачественная покраска моноколор ЕВРО	16,40	- плинтус массив дерева бисотой 100мм (п.м.);	
34	54,80	-сплошное выравнивание; -водоэмуль сионная краска.	97,50	-сплошное выравнивание; - высококачественная покраска моноколор ЕВРО	32,50	- плинтус массив дерева бисотой 100мм (п.м.);	

Экспликация полов 2-го этажа

Номер поме-щения	Тип пола	Схема пола или тип пола по серии	Данные элементов пола (наименование, толщина, основание и др.), мм	Площадь, м²
2 этаж				
2-5,16-19,21,22,23 28,29		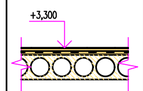	1- Керамогранит с нескользящей поверхностью ГОСТ 6787-2001 2- раствор цементно-песчанный М150; } -30мм 3- Прослойка и заполнение швов цем.-песчаным раствором М150 -20мм. 4- подстилающий слой: стяжка из цементно - песчанного раствора М150 - 20 мм 5- существ. плита перекрытия	348,20
1,20,30		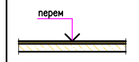	1- Керамогранит с нескользящей поверхностью ГОСТ 6787-2001 2- раствор цементно-песчанный М150; } -30мм 3- Прослойка и заполнение швов цем.-песчаным раствором М150 -20мм. - существующий лестничный марш	43,80
6-15,24-27, 31-34		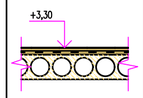	1- Гомогенный износостойкий линолеум К-34 -5мм 2- Прослойка и заполнение швов цем.-песчаным раствором М150 -25мм. 3- существ.подстилающий слой бетона 4- подстилающий слой: стяжка из цементно - песчанного раствора М150 - 20 мм 5- существ. плита перекрытия	730,10

Согласовано

Гл. спец.

Взам. инв. N

Подп. и дата

Инв. N подл.

Изм.	Кол.уч.	Лист	N док.	Подп.	Дата
ГИП.		Кенхалиев			03.25
Выполнил.		Донсков			03.25

05032025/N-АС

Капитальный ремонт здания КГУ "Талдыкольская средняя школа" отдела образования Маханбетского района Управления образования Атырауской области

Архитектурно-строительное решения

Стадия	Лист	Листов
Стадия	14	

Проектируемый план второго этажа.М1:100

ТОО "ЭдемСтрой"

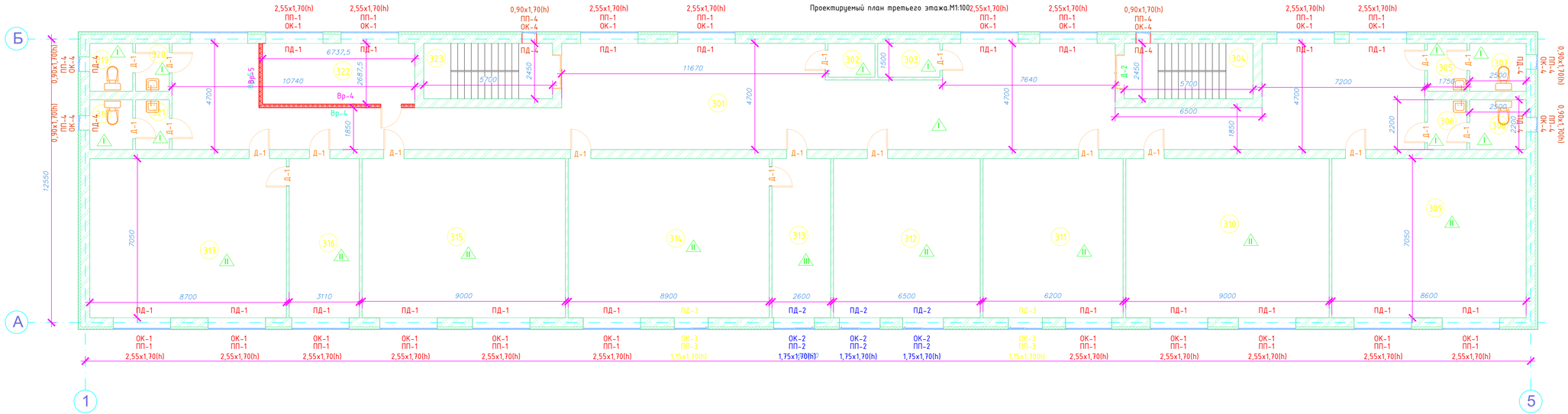

Экспликация помещений (т)

Номер п. п.	Назначение	Площадь, м2
301	Холл	195,40 $м^2$
302	Кладовая	3.1 $м^2$
303	Кладовая	4.1 $м^2$
304	Лестничная клетка	14.0 $м^2$
305	Тамбур	3.7 $м^2$
306	Тамбур	3.9 $м^2$
307	С.У.	5.3 $м^2$
308	С.У.	5.5 $м^2$
309	Кабинет биологии	60.6 $м^2$
310	Кабинет истории	63.5 $м^2$
311	Кабинет английского языка	43.7 $м^2$
312	Кабинет английского языка	45.8 $м^2$
313	Лаборатория кабинета химии	18.3 $м^2$
314	Кабинет химии	62.7 $м^2$
315	Кабинет географии	63.5 $м^2$
316	Лаборатория кабинета физики	21.9 $м^2$
317	Кабинет физики	61.3 $м^2$
318	С.У.	4.2 $м^2$
319	С.У.	4.0 $м^2$
320	Тамбур	3.2 $м^2$
321	Тамбур	3.3 $м^2$
322	Венткамера	18.1 $м^2$
323	Лестничная клетка	14.0 $м^2$
	Итого:	723,10$м^2$

Согласовано

Гл. спец.

Взам. инв. N

Подп. и дата

Инв. N подл.

Изм.	Кол.уч.	Лист	N док.	Подп.	Дата	05032025/N-АС			
						Капитальный ремонт здания КГУ "Талдыкольская средняя школа" отдела образования Мангистауского района Управления образования Атырауской области			
ГИП.			Кенжалиев		03.25	Архитектурно-строительное решения	Стадия	Лист	Листов
Выполнил			Донсков		03.25		Стадия	15	
						Проектируемый план третьего этажа.М1:100	ТОО "ЭдемСтрой"		

Ведомость отделки помещений 3-го этажа (начало)

НОМЕР ПОМЕЩЕНИЙ	ПОТОЛОК		СТЕНЫ И ПЕРЕГОРОДКИ		НИЗ СТЕН ИЛИ ПЕРЕГОРОДОК		ПРИМЕЧАНИЕ
	ПЛОЩАДЬ $м^2$	ВИД ОТДЕЛКИ	ПЛОЩАДЬ $м^2$	ВИД ОТДЕЛКИ	ПЛОЩАДЬ $м^2$	ВИД ОТДЕЛКИ	
1	195,40	-подвесной потолок "Армстронг"	404,70	-сплошное выравнивание; - высококачественная покраска мониколор ЕВРО			- плинтус керамич 134,90 п.м.
2	3,10	-сплошное выравнивание; -водоэдиспер сионная краска.	21,0	-сплошное выравнивание; - высококачественная покраска мониколор ЕВРО	7,0	- плинтус массив дерева высотой 100мм (п.м.);	
3	4,10	-сплошное выравнивание; -водоэдиспер сионная краска.	24,0	-сплошное выравнивание; - высококачественная покраска мониколор ЕВРО	8,50	- плинтус массив дерева высотой 100мм (п.м.);	
4	14,0	-сплошное выравнивание; -водоэдиспер сионная краска.	48,90	-сплошное выравнивание; - высококачественная покраска мониколор ЕВРО			- плинтус керамич 15,0 п.м.
5	3,70	-сплошное выравнивание; -водоэдиспер сионная краска.	7,30	-сплошное выравнивание; - высококачественная покраска мониколор ЕВРО	14,60	-простая штукатурка; - высококачественная глазурованная плитка.H=2,0м	- плинтус керамич 7,30 п.м.
6	3,90	-сплошное выравнивание; -водоэдиспер сионная краска.	7,50	-сплошное выравнивание; - высококачественная покраска мониколор ЕВРО	15,0	-простая штукатурка; - высококачественная глазурованная плитка.H=2,0м	- плинтус керамич 7,50 п.м.
7	5,30	-сплошное выравнивание; -водоэдиспер сионная краска.	8,0	-сплошное выравнивание; - высококачественная покраска мониколор ЕВРО	15,40	-простая штукатурка; - высококачественная глазурованная плитка.H=2,0м	- плинтус керамич 8,0 п.м.
8	5,50	-сплошное выравнивание; -водоэдиспер сионная краска.	8,20	-сплошное выравнивание; - высококачественная покраска мониколор ЕВРО	16,0	-простая штукатурка; - высококачественная глазурованная плитка.H=2,0м	- плинтус керамич 8,20 п.м.
9	60,60	-сплошное выравнивание; -водоэдиспер сионная краска.	93,90	-сплошное выравнивание; - высококачественная покраска мониколор ЕВРО	31,30	- плинтус массив дерева высотой 100мм (п.м.);	
10	63,50	-сплошное выравнивание; -водоэдиспер сионная краска.	96,0	-сплошное выравнивание; - высококачественная покраска мониколор ЕВРО	32,0	- плинтус массив дерева высотой 100мм (п.м.);	
11	43,70	-сплошное выравнивание; -водоэдиспер сионная краска.	78,0	-сплошное выравнивание; - высококачественная покраска мониколор ЕВРО	26,0	- плинтус массив дерева высотой 100мм (п.м.);	
12	45,80	-сплошное выравнивание; -водоэдиспер сионная краска.	81,0	-сплошное выравнивание; - высококачественная покраска мониколор ЕВРО	27,0	- плинтус массив дерева высотой 100мм (п.м.);	
13	18,30	-сплошное выравнивание; -водоэдиспер сионная краска.	19,0	-сплошное выравнивание; - высококачественная покраска мониколор ЕВРО	38,0	-простая штукатурка; - высококачественная глазурованная плитка.H=2,0м	- плинтус керамич 19,0 п.м.

Ведомость отделки помещений 3-го этажа (окончание)

НОМЕР ПОМЕЩЕНИЙ	ПОТОЛОК		СТЕНЫ И ПЕРЕГОРОДКИ		НИЗ СТЕН ИЛИ ПЕРЕГОРОДОК		ПРИМЕЧАНИЕ
	ПЛОЩАДЬ $м^2$	ВИД ОТДЕЛКИ	ПЛОЩАДЬ $м^2$	ВИД ОТДЕЛКИ	ПЛОЩАДЬ $м^2$	ВИД ОТДЕЛКИ	
14	62,70	-сплошное выравнивание; -водоэдиспер сионная краска.	96,0	-сплошное выравнивание; - высококачественная покраска мониколор ЕВРО	32,0	- плинтус массив дерева высотой 100мм (п.м.);	
15	63,50	-сплошное выравнивание; -водоэдиспер сионная краска.	96,0	-сплошное выравнивание; - высококачественная покраска мониколор ЕВРО	32,0	- плинтус массив дерева высотой 100мм (п.м.);	
16	21,90	-сплошное выравнивание; -водоэдиспер сионная краска.	60,90	-сплошное выравнивание; - высококачественная покраска мониколор ЕВРО	20,30	- плинтус массив дерева высотой 100мм (п.м.);	
17	61,30	-сплошное выравнивание; -водоэдиспер сионная краска.	94,50	-сплошное выравнивание; - высококачественная покраска мониколор ЕВРО	31,50	- плинтус массив дерева высотой 100мм (п.м.);	
18	4,20	-сплошное выравнивание; -водоэдиспер сионная краска.	8,20	-сплошное выравнивание; - высококачественная покраска мониколор ЕВРО	16,0		- плинтус керамич 8,20 п.м.
19	4,00	-сплошное выравнивание; -водоэдиспер сионная краска.	8,00	-сплошное выравнивание; - высококачественная покраска мониколор ЕВРО	15,40		- плинтус керамич 8,00 п.м.
20	3,20	-сплошное выравнивание; -водоэдиспер сионная краска.	7,30	-сплошное выравнивание; - высококачественная покраска мониколор ЕВРО	14,60		- плинтус керамич 7,30 п.м.
21	3,30	-сплошное выравнивание; -водоэдиспер сионная краска.	7,50	-сплошное выравнивание; - высококачественная покраска мониколор ЕВРО	15,0		- плинтус керамич 7,50 п.м.
22	18,10	-сплошное выравнивание; -водоэдиспер сионная краска.	54,0	-//-	-//-	-//-	
23	14,0	-сплошное выравнивание; -водоэдиспер сионная краска.	48,90	-сплошное выравнивание; - высококачественная покраска мониколор ЕВРО			- плинтус керамич 15,0 п.м.

Экспликация полов 3-го этажа

Номер помещения	Тип пола	Схема пола или тип пола по серии	Данные элементов пола (наименование, толщина, основание и др.), мм	Площадь, $м^2$
3 этаж				
1,2,3,5-8,13, 18-21,22	I	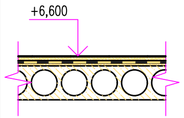	1- Керамогранит с нескользящей поверхностью ГОСТ 6787-2001 } -30мм 2- раствор цементно-песчанный М150; 3- Прослойка и заполнение швов цем.-песчаным раствором М150 -20мм. 4- подстилающий слой: стяжка из цементно - песчанного раствора М150 - 20 мм 5- существ. плита перекрытия	272,10
9,10,11,12,14, 15,16,17	II	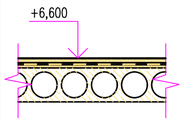	1- Гамогенный износостойкий линолеум К-34 -5мм 2- Прослойка и заполнение швов цем.-песчаным раствором М150 -25мм. 3- существ.подстилающий слой бетона 4- подстилающий слой: стяжка из цементно - песчанного раствора М150 - 20 мм 5- существ. плита перекрытия	423,0
13	III	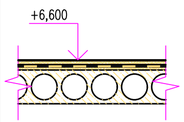	1- Линолеум химостойкий -5мм 2- Прослойка и заполнение швов цем.-песчаным раствором М150 -25мм. 3- существ.подстилающий слой бетона 4- подстилающий слой: стяжка из цементно - песчанного раствора М150 - 20 мм 5- существ. плита перекрытия	18,30

Согласовано

Гл. спец.

Взам. инв. N

Подп. и дата

Инв. N подл.

Изм.	Кол.уч.	Лист	N док.	Подп.	Дата
ГИП.		Кенжалиев			03.25
Выполнил		Донсков			03.25

05032025/N-АС

Капитальный ремонт здания КГУ "Талдыкольская средняя школа" отдела образования Махамбетского района Управления образования Атырауской области

Архитектурно-строительное решения

Стадия	Лист	Листов
Стадия	16	

Ведомость отделки помещений третьего этажа

ТОО "ЭдемСтрой"

Элемент ограждения

МАСШТАБ 1:25

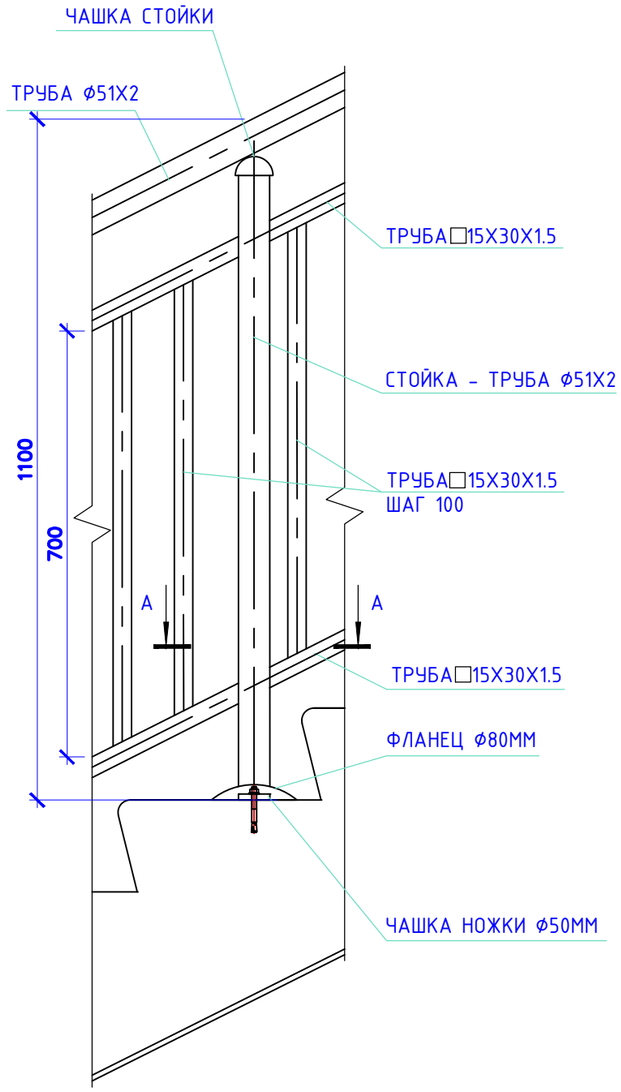

А–А

МАСШТАБ 1:10

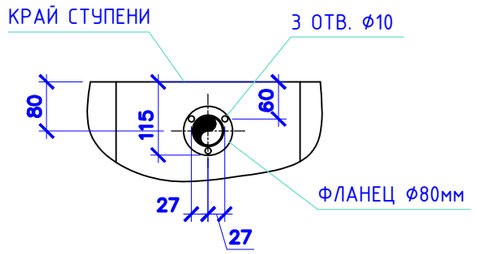

СПЕЦИФИКАЦИЯ

ПОЗ.	ОБОЗНАЧЕНИЕ	НАИМЕНОВАНИЕ	КОЛ.	МАССА ЕД.,КГ	ПРИМЕ-ЧАНИЕ
		ЛЕСТНИЦА Л-1:			
		ПОРУЧНИ:			
1		ТРУБА ИЗ НЕРЖАВЕЮЩЕЙ СТАЛИ Ø51Х2, П.М.	32	2.42	
2		ТРУБА ИЗ НЕРЖАВЕЮЩЕЙ СТАЛИ 15Х30Х1.5, П.М.	98	0.96	
3		ЧАШКА СТОЙКИ, ШТ.	20		
4		ФЛАНЕЦ Ø80ММ, ШТ.	20		
5		ЧАШКА НОЖКИ Ø50ММ, ШТ.	20		
6	ФИРМА "HILTI"	АНКЕР HSA M10x120, ШТ.	60		

Специкация дана на одну лестницу, всего 3

ПРИМЕЧАНИЯ:

1. ВСЕ РАЗМЕРЫ ДАНЫ В МИЛЛИМЕТРАХ, ЕСЛИ НЕТ ДРУГИХ УКАЗАНИЙ
2. ВСЕ ОТМЕТКИ ДАНЫ В МЕТРАХ ЕСЛИ НЕТ ДРУГИХ УКАЗАНИЙ
3. СВАРКУ МЕТАЛЛИЧЕСКИХ ИЗДЕЛИЙ ЛЕСТНИЦ ВЕСТИ ЭЛЕКТРОДАМИ Э42 ПО ГОСТ9467-75*. ТОЛЩИНУ СВАРНОГО ШВА ПРИНИМАТЬ ПО НАИМЕНЬШЕЙ ТОЛЩИНЕ СВАРИВАЕМЫХ ЭЛЕМЕНТОВ.
4. ВСЕ МЕТАЛЛИЧЕСКИЕ ИЗДЕЛИЯ ПЕРЕД ПРОИЗВОДСТВОМ СВАРОЧНЫХ РАБОТ ОЧИСТИТЬ ОТ ГРЯЗИ, РЖАВЧИНЫ И ПЫЛИ, ПОСЛЕ СВАРКИ ШВЫ ЗАЧИСТИТЬ МЕТАЛЛИЧЕСКОЙ ЩЕТКОЙ.
5. ДЛЯ ЗАЩИТЫ СТАЛЬНЫХ КОНСТРУКЦИЙ ОТ КОРРОЗИИ ПРЕДУСМАТРИВАЕТСЯ ПОКРЫТИЕ ЭМАЛЬЮ ЗА 2 РАЗА ПО ОЧИЩЕННОЙ ПОВЕРХНОСТИ, СОГЛАСНО СНиП 2.03.11-85.
   -ГРУППА ЛАКОКРАСОЧНОГО ПОКРЫТИЯ Ia-3(125) ЭМАЛЬ ПФ-133 ГОСТ 926-82 ПО ГРУНТУ ПФ-170
   -СТЕПЕНЬ ОЧИСТКИ ПОВЕРХНОСТИ ПОД ПОКРЫТИЕ - 2, СОГЛАСНО ГОСТ 9.402-80.
   -ТОЛЩИНА ЛАКОКРАСОЧНОГО ПОКРЫТИЯ, ВКЛЮЧАЯ ГРУНТОВКУ, 125 МКМ.
   -КАЧЕСТВО ЛАКОКРАСОЧНОГО ПОКРЫТИЯ ДОЛЖНО СООТВЕТСТВОВАТЬ IV КЛАССУ ПО ГОСТ 9.032-74

Согласовано

Взам. инв.№

Подпись и дата

Инв.№ подл.

Изм.	Кол.уч	Лист	N док	Подп.	Дата
ГИП.		Кенжалиев			03.25
Выполнил		Донсков			03.25

05032025/N-АС

Капитальный ремонт здания КГУ "Талдыкольская средняя школа" отдела образования Махамбетского района Управления образования Атырауской области

Архитектурно-строительное решения

Стадия	Лист	Листов
Стадия	17	

Ограждение внутренних лестниц

ТОО "ЭдемСтрой"

Плита фундамента под пандус.М1:50

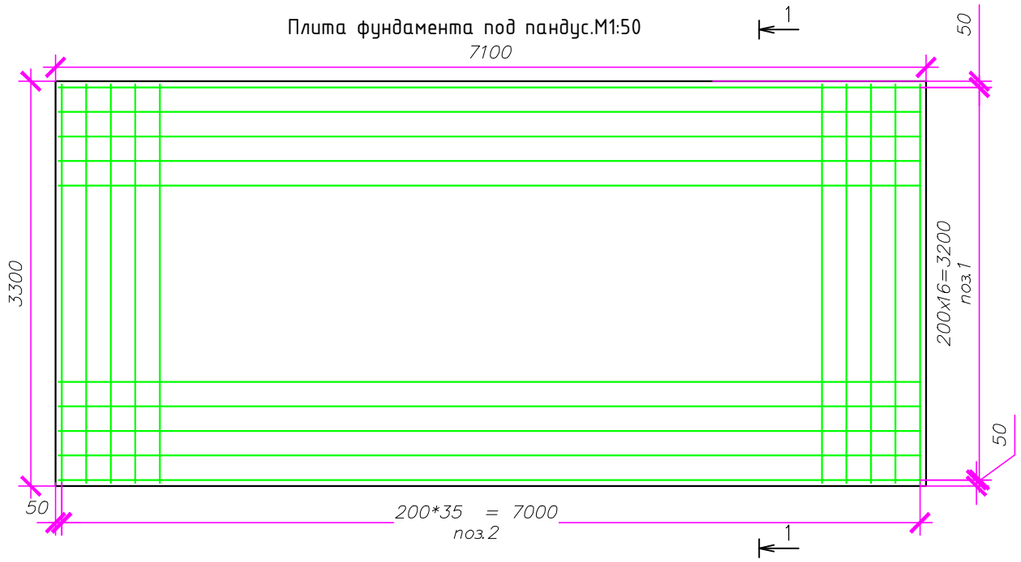

Крепление ограждения Ог

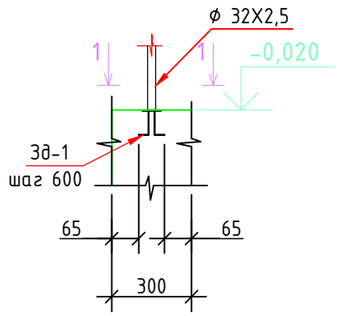

1-1

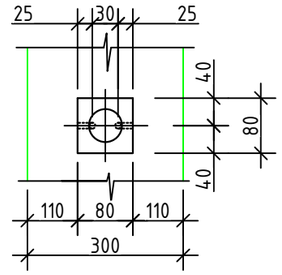

Зд-1

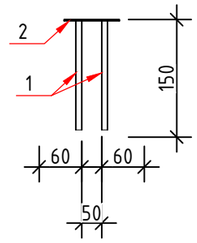

Фрагмент ограждения крылец

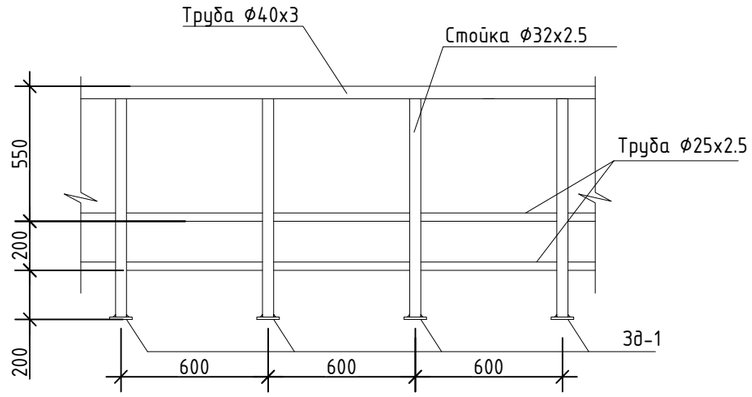

1 - 1

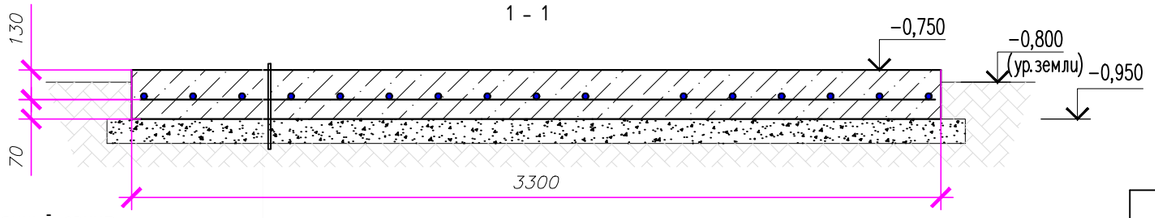

Утрамбованный грунт
Уплотненная песчано-
гравийная смесь (ПГС)
Бетон С12/15 - 200 мм

поз.	Обозначение	Наименование	Кол.	Масса ед., кг	Приме-чание
	Монолитная плита Пп-1 (спецификация дана 1, всего 4)				
1	ГОСТ 34028-2016	2ф-НД-12-ОМ1-ОВ2-А400 , Lобщ.=556,40п.м.	-//-	0,888	494,08кг.
	ГОСТ 25192-2012	Бетон С12/15 W8 F100 м3	5,80		
	ГОСТ 8267-93	Щебень фр. 20-40 м3	3,20		
	Элементы ограждения ог				

поз.	Обозначение	Наименование	Кол.	Масса ед., кг	Приме-чание
	Монолитная плита (спецификация дана 1, всего 4)				
	Закладная деталь (Зд-1)		80	0,67	53,60
1	ФИРМА "HILTI"	АНКЕР HSA M10x120	2	0,185	0,37
2	ГОСТ 103-2006	ПОЛОСА -80х6 L=80	1	0,30	
		Элементы ограждения ог			
1	ГОСТ 10704-91	Труба Ф32х2,5	80,0		м.п.
2	ГОСТ 10704-91	Труба Ф40х3,0	80,0		м.п.
3	ГОСТ 10704-91	Труба Ф25х2,5	156,0		м.п.

Изм.	Кол.уч	Лист	N док	Подп.	Дата
ГИП.		Кенжалиев			03.25
Выполнил		Донсков			03.25

05032025/N-АС

Капитальный ремонт здания КГУ "Талдыкольская средняя школа" отдела образования Махамбетского района Управления образования Атырауской области

Архитектурно-строительное решения

Стадия	Лист	Листов
Стадия	18	

Фундаментная плита пандуса

ТОО "ЭдемСтрой"

ВЗАМ. ИНВ. N° | ПОДП. И ДАТА | ИНВ. N° ПОДП.

0000000

Формат А3

План пандуса П-1 М1:50

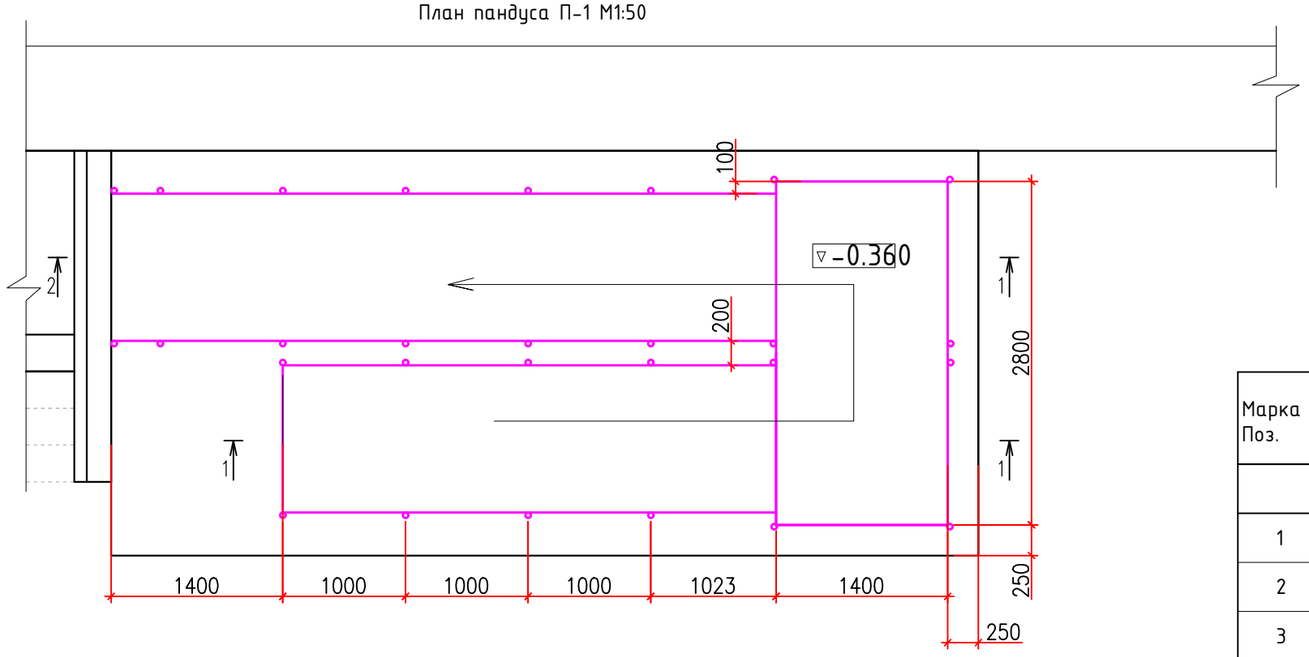

1 - 1

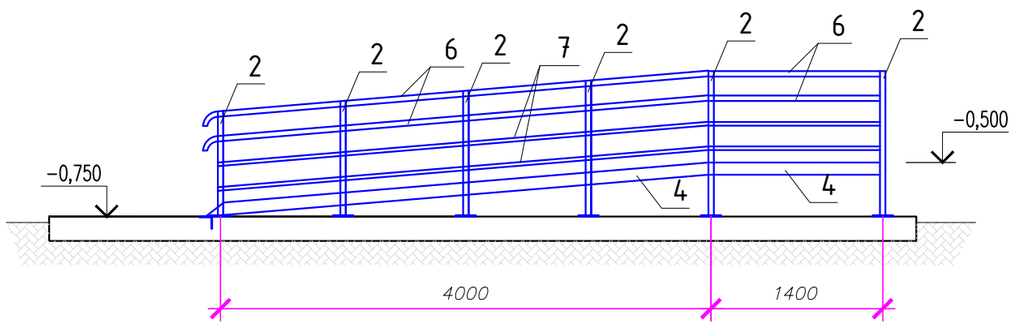

2 - 2

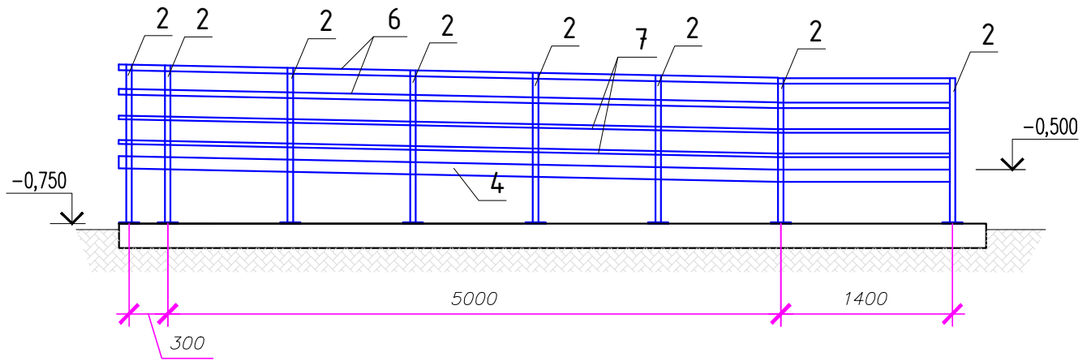

Спецификация элементов пандуса
на одни элемент (всего 3)

Марка Поз.	Обозначение	Наименование	Кол.	Масса ед.кг	Примечание
		Каркас пандуса			
1	ГОСТ 8509-93	Лист стальной горячекатаный 145 x 145 x 8, марка стали Ст 3пс1	26	1.32	
2	ГОСТ 10704-91	Труба 45x3 II ГОСТ10704-91 / ВСт3сп ГОСТ 10705-80 п.м	31,20	3,107	
3	ГОСТ 8639-82	Труба 30x3 II ГОСТ8639-82 / ВСт3сп ГОСТ 10705-80 п.м	11,20	2,42	
4	ГОСТ 8509-93	Уголок стальной 100x100x7 п.м	24,20	10,8	
		Анкер распорный 100x10 шт	40		по 2шт на поз.1
		Покрытие пандуса			
5	ГОСТ 8706-78	Лист ПВЛ 506 1200x4100 ЗСП5 $м^2$	1		
	ГОСТ 8706-78	Лист ПВЛ 506 1400x2800 ЗСП5 $м^2$	1		
	ГОСТ 8706-78	Лист ПВЛ 506 1200x5400 ЗСП5 $м^2$	1		
		Поручни пандуса			
6	ГОСТ 10704-91	Труба 45x1,6 II ГОСТ10704-91 / В-Ст3сп ГОСТ 10705-80 п.м	58	1,712	
7	ГОСТ 10704-91	Труба 30 x1,6 II ГОСТ10704-91 / В-Ст3сп ГОСТ 10705-80 п.м	58	1,121	
8	ГОСТ 10704-91	Труба 20x1 II ГОСТ10704-91 / В-Ст3сп ГОСТ 10705-80 п.м	3,0	0,469	

Примечание:

1. Лист ПВЛ приварить к уголку 100x100 (поз.4) в местах касания швом длиной минимум 3см. шагом 20см.

Изм.	Кол.уч	Лист	N док	Подп.	Дата
ГИП.		Кенжалиев			03.25
Выполнил		Донсков			03.25

05032025/N-АС

Капитальный ремонт здания КГУ "Талдыкольская средняя школа" отдела образования Махамбетского района Управления образования Атырауской области

Архитектурно-строительное решения

Стадия	Лист	Листов
Стадия	19	

План пандуса П-1 М1:50

ТОО "ЭдемСтрой"

Согласовано

Гл. спец.

Взам. инв. N

Подл. и дата

Инв. N подл.

Дата печати: 06.05.2025 18:20:54

Разрез пандуса М 1:20

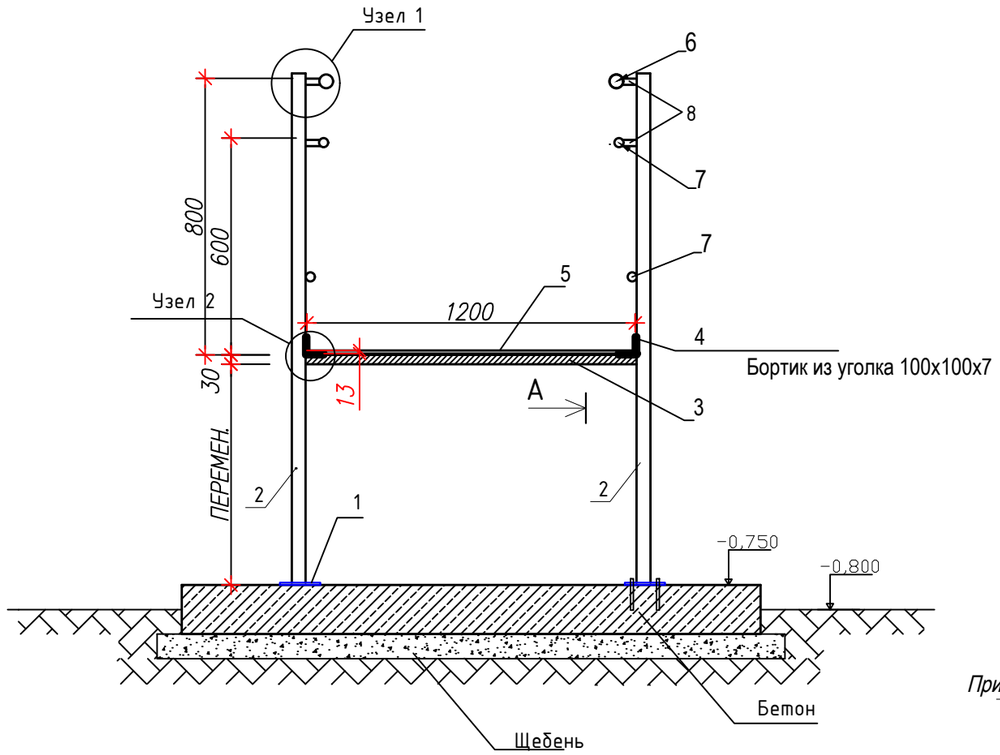

Вид "А"

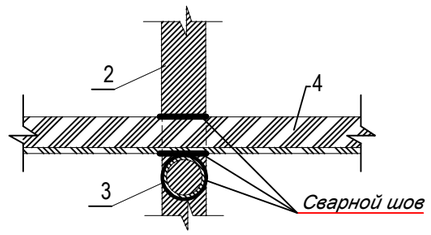

поз.4
Уголок 100х100х7

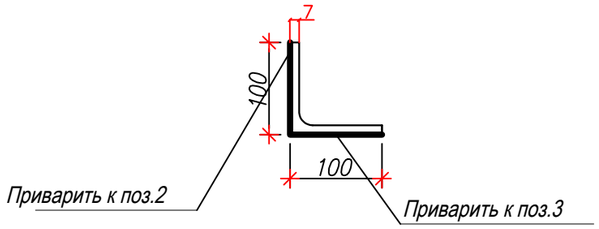

поз.1

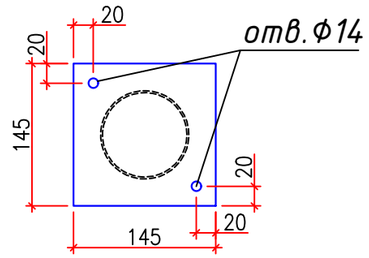

Узел 1

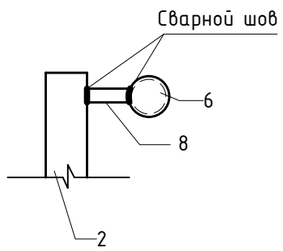

поз.8

Узел 2

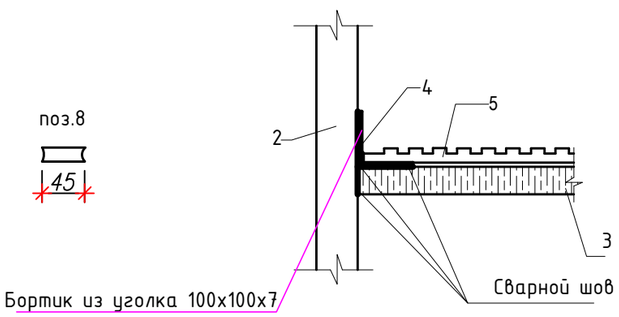

						05032025/N-АС		
						Капитальный ремонт здания КГУ "Талдыкольская средняя школа" отдела образования Махамбетского района Управления образования Атырауской области		
Изм.	Кол.уч.	Лист	N док	Подп.	Дата			
ГИП.		Кенжалиев			03.25	Архитектурно-строительное решения	Стадия	Лист	Листов
Выполнил		Донсков			03.25		Стадия	20	
						Разрез пандуса М 1:20	ТОО "ЭдемСтрой"		

Согласовано

Гл. спец.

Взам. инв. N

Подл. и дата

Инв. N подл.

Дата печати: 06.05.2025 18:21:42

Демонтажный план кровли. М1:100

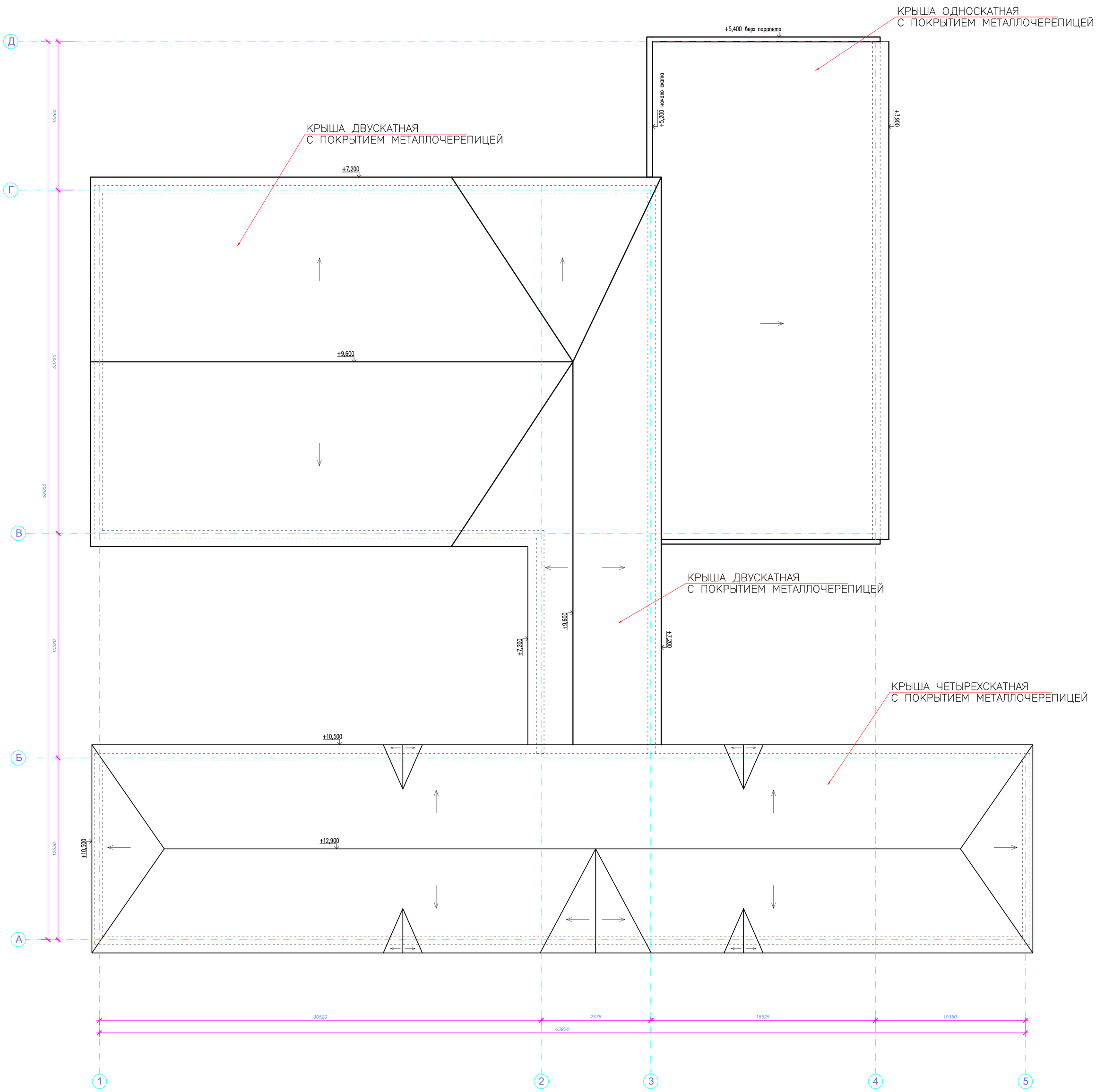

ДЕФЕКТНАЯ ВЕДОМОСТЬ КРЫШИ
(БЛОК А, Б, В, Г)

БЛОК А

1. ДЕМОНТАЖ ПОКРЫТИЯ КРОВЛИ ИЗ МЕТАЛЛОЧЕРЕПИЦЫ – 988,0 М2 ;
2. РАЗБОРКА ДЕРЕВЯННЫХ ЭЛЕМЕНТОВ КРЫШИ (ОБРЕШЕТКА) – 988,0 М2 ;
3. РАЗБОРКА НЕСУЩИХ ЭЛЕМЕНТОВ КРЫШИ (СТРОПИЛА, СТОЙКИ, МАУЭРЛАТЫ И.Т.Д.) – 11,80 М3 ;
4. ВЫНОС СТРОИТЕЛЬНОГО МУСОРА– 197,60 М3 ;

БЛОК Б

1. ДЕМОНТАЖ ПОКРЫТИЯ КРОВЛИ ИЗ ШИФЕРА ЛИСТОВ – 1080,0 М2 ;
2. РАЗБОРКА ДЕРЕВЯННЫХ ЭЛЕМЕНТОВ КРЫШИ (ОБРЕШЕТКА) –1080,0 М2 ;
3. РАЗБОРКА НЕСУЩИХ ЭЛЕМЕНТОВ КРЫШИ (СТРОПИЛА, СТОЙКИ, МАУЭРЛАТЫ И.Т.Д.) – 5,30 М3 ;
4. ВЫНОС СТРОИТЕЛЬНОГО МУСОРА– 216,0 М3 ;

БЛОК В

1. ДЕМОНТАЖ ПОКРЫТИЯ КРОВЛИ ИЗ МЕТАЛЛОЧЕРЕПИЦЫ –165,0 М2 ;
2. РАЗБОРКА ДЕРЕВЯННЫХ ЭЛЕМЕНТОВ КРЫШИ (ОБРЕШЕТКА) –165,0 М2 ;
3. РАЗБОРКА НЕСУЩИХ ЭЛЕМЕНТОВ КРЫШИ (СТРОПИЛА, СТОЙКИ, МАУЭРЛАТЫ И.Т.Д.) –12,50 М3 ;
4. ВЫНОС СТРОИТЕЛЬНОГО МУСОРА– 33,0 М3 ;

БЛОК Г

1. ДЕМОНТАЖ ПОКРЫТИЯ КРОВЛИ ИЗ МЕТАЛЛОЧЕРЕПИЦЫ –595,0 М2 ;
2. РАЗБОРКА ДЕРЕВЯННЫХ ЭЛЕМЕНТОВ КРЫШИ (ОБРЕШЕТКА) –595,0 М2 ;
3. РАЗБОРКА НЕСУЩИХ ЭЛЕМЕНТОВ КРЫШИ (СТРОПИЛА, СТОЙКИ, МАУЭРЛАТЫ И.Т.Д.) –9,10 М3 ;
4. ВЫНОС СТРОИТЕЛЬНОГО МУСОРА– 119,0 М3 ;

ИТОГО ПО ВСЕМ 4 БЛОКАМ – 565,60 ТС СТРОИТЕЛЬНОГО МУСОРА

Схема блокировки

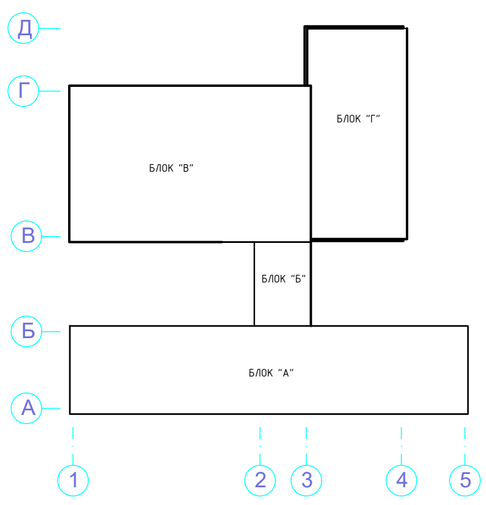

						05032025/N-АС			
Изм.	Кол.уч.	Лист	N док.	Подп.	Дата	Капитальный ремонт здания КГУ "Талдыкольская средняя школа" отдела образования Махамбетского района Управления образования Атырауской области			
ГИП.		Кенжалиев			03.25	Архитектурно-строительное решения	Стадия	Лист	Листов
Выполнил		Донсков			03.25		Стадия	21	
						Демонтажный план кровли. М1:100	ТОО "ЭдемСтрой"		

Согласовано

Гл. спец.

Взам. инв. N

Подп. и дата

Инв. N подл.

План кровли. М1:100

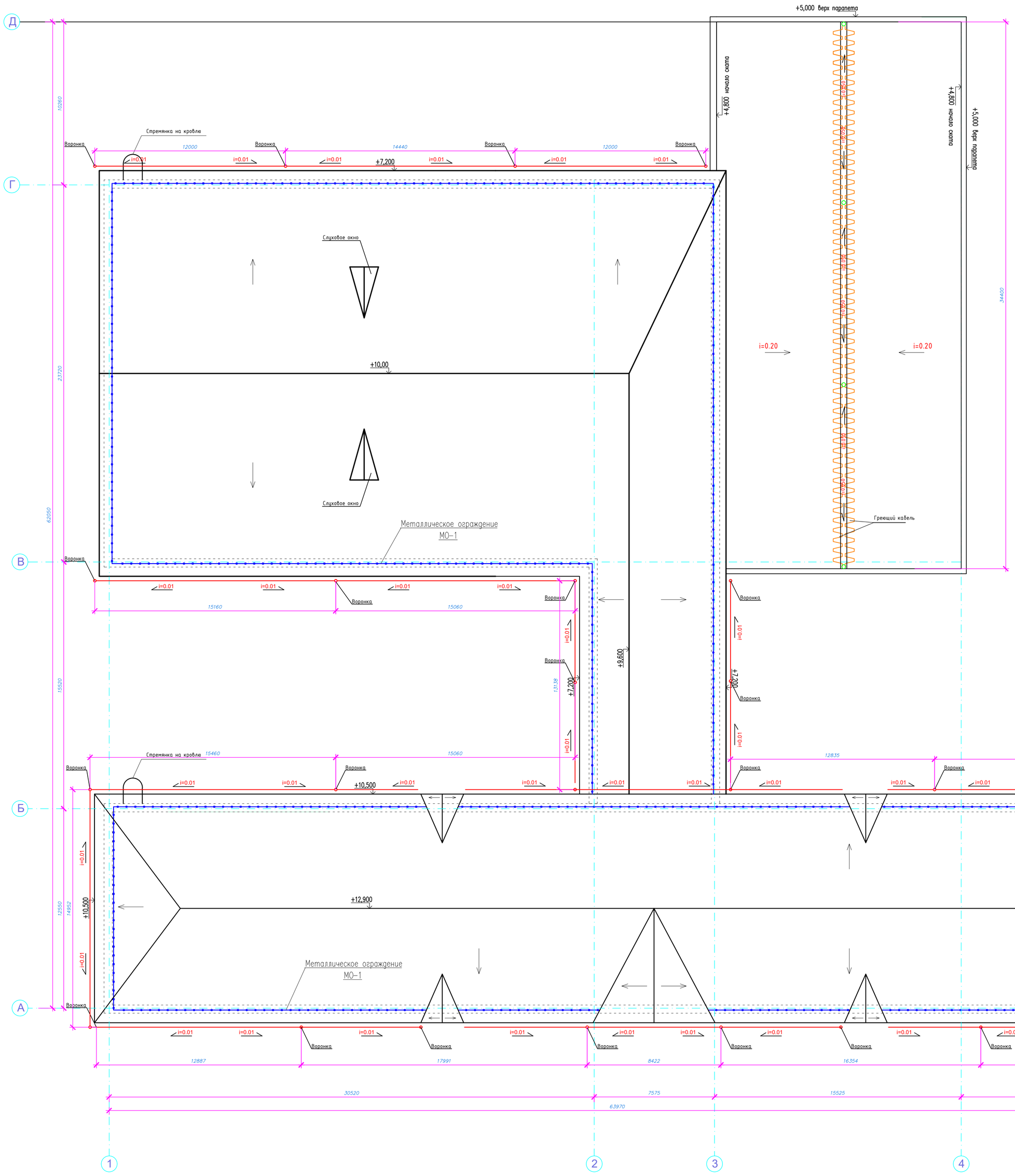

Схема блокировки

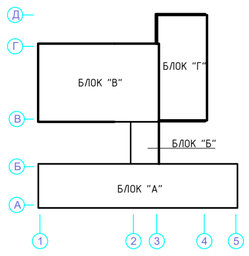

Деталь крепления водосточной трубы

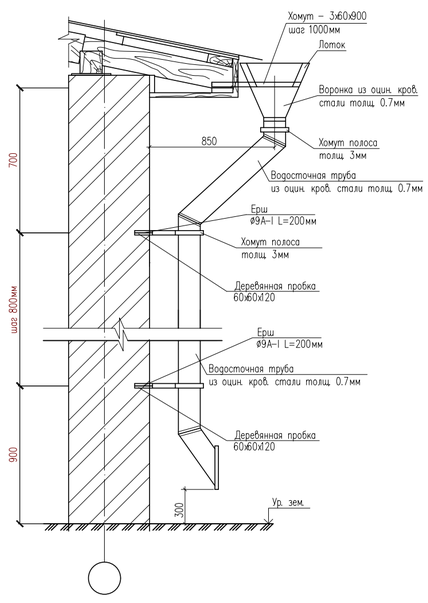

Спецификация водосточной трубы (на 4 блока)

Поз.	Обозначение	Наименование	Кол.	Масса ед.,кг.	Примечание
		Водосточная труба			шт
	ГОСТ 19903-2015	Оцинкованная кровельная стальная	58,05	5.50	159,50
		сталь толщ 0.7мм м2			
	ГОСТ 19903-2015	Хомут из полосы 3х60х400	250	0.57	142,50
	ГОСТ 5781-91	Ерш ø9А-I L=200мм	250	0.123	30,75
		Деталь крепления лотка			
	ГОСТ 19903-2015	Оцинкованная кровельная стальная	339,0	5.50	1864,50
		сталь толщ 0.7мм м2			
	ГОСТ 19903-2015	Хомут из полосы 3х60х900	220	1.28	107.52

Ограждение РП-ОГ-ФЦ-600

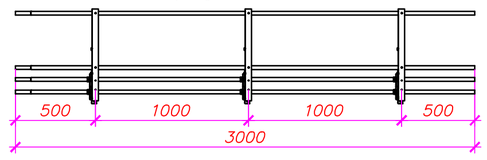

Вид сбоку

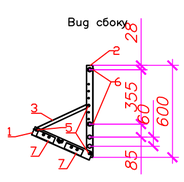

Ограждение РП-ОГ-ФЦ-600 PP Rolled с функцией снегозадержания

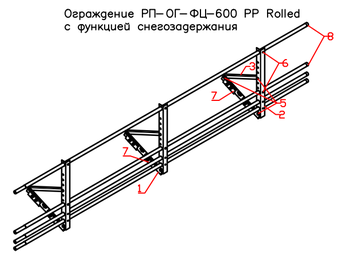

Узел крепления к кровле

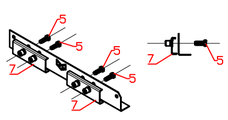

Спецификация на секцию ограждения

	НАИМЕНОВАНИЕ	Кол-во
1	Опора РП-ОГ-21 (толщ 1,5мм)	3
2	Опорная стойка РП-ОГ-600 (толщ 1,5мм)	3
3	Опорная нога РП-ОГ-400 (толщ 1,5мм)	3
4	Труба D25 3000мм (толщ 1мм)	4
5	Болт М8х20	21
6	Саморез 4,2х13	8
7	Планка РП-ФЦ (толщ 2мм)	6
8	Заглушка D25	2

Деталь устройства водостока. Фрагмент плана кровли.

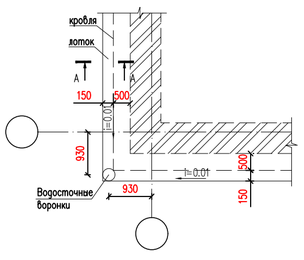

А – А

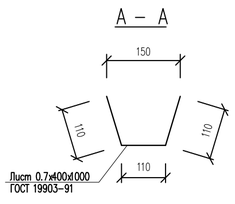

Спецификация кровли (на 4 блока)

ПОЗ.	ОБОЗНАЧЕНИЕ	НАИМЕНОВАНИЕ	КОЛ.	МАССА ЕД.,КГ	ПРИМЕЧАНИЕ
1	ГОСТ 24045-2010	Металлочерепица	2828,0		м2
2	ГОСТ 19903-2015	Оцинкованная сталь b=0,7	163,0		м2
Ог-1	фирма "PP ROLLED"	Секция леерного ограждения Н=1,05м	318,0		секция

Общая длина леерного ограждения – 318,0 п.м.

Изм.	Кол.уч.	Лист	N док.	Подп.	Дата	05032025/N-АС		
						Капитальный ремонт здания КГУ "Талдыкольская средняя школа" отдела образования Махамбетского района Управления образования Атырауской области		
ГИП		Кенжалиев			03.25	Архитектурно-строительное решения	Стадия	Лист	Листов
Выполнил		Донсков			03.25		Стадия	22	
						План кровли. М1:100	ТОО "ЭдемСтрой"		

Согласовано

Гл. спец.

Взам. инв. N

Подп. и дата

Инв. N подл.

КОНСТРУКЦИЯ МЕТАЛЛИЧЕСКОЙ ЛЕСТНИЦЫ НА КРОВЛЮ

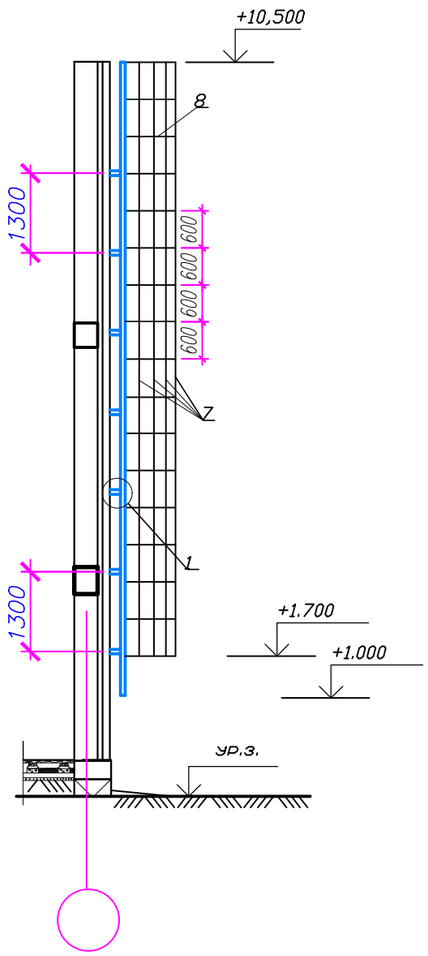

Узел 1

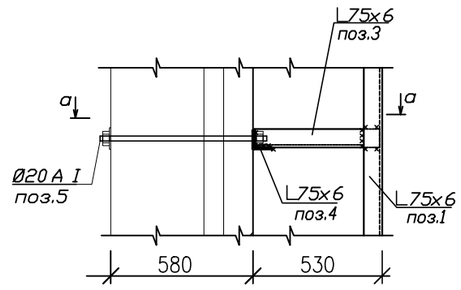

а-а

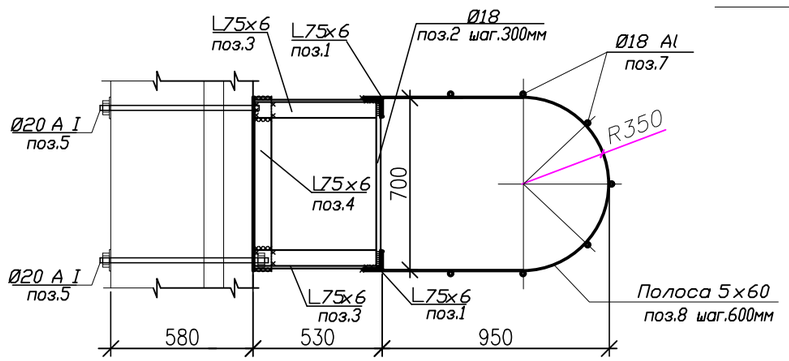

Спецификация металлической лестницы

Марка поз.	Обозначение	Наименование	Кол-во. шт.	Масса кг (ед.)	Примеч.
1	ГОСТ 8509-93	L75x6 L=8300	2	57,27	114,54
2	ГОСТ 2590-88	Ф20-А-I(А240) L=700	28	1,73	48,44
3	ГОСТ 8509-93	L75x6 L=530	14	3,65	51,10
4	ГОСТ 8509-93	L75x6 L=700	7	4,82	33,74
5	ГОСТ 2590-88	Ф20-А-I(А240) L=800	14	1,97	27,58
6	ГОСТ 8509-93	L75x6 L=1650	2	11,36	22,72
		Ограждение лестницы			
7	ГОСТ 2590-88	Ф20-А-I(А240) L=7600	6	18,70	112,20
8	ГОСТ 103-2006	Полоса 5х60 L=2500	13	2.36	47,20

Всего 2 шт

1. Изготовление и монтаж стальных конструкций производить в соответствии:
   СП 53-101-98, СН и П 3.03.01 -87. " Металлические конструкции".
   ГОСТ 5264-80. " Ручная дуговая сварка. Соединения сварные. Основные типы, конструктивные элементы и размеры "
2. Сварочные работы выполнять электродами Э-42 по ГОСТ 9467-76.
   Высоту сварных швов принять по наименьшей толщине свариваемых элементов.
3. Все размеры уточнить по месту.

Согласовано

Гл. спец.

Взам. инв. N

Подл. и дата

Инв. N подл.

Изм.	Кол.уч.	Лист	N док	Подп.	Дата	05032025/N-АС			
						Капитальный ремонт здания КГУ "Талдыкольская средняя школа" отдела образования Махамбетского района Управления образования Атырауской области			
ГИП.		Кенжалиев			03.25	Архитектурно-строительное решения	Стадия	Лист	Листов
Выполнил		Донсков			03.25		Стадия	23	
						Лестница на кровлю	ТОО "ЭдемСтрой"		

Слуховое окно

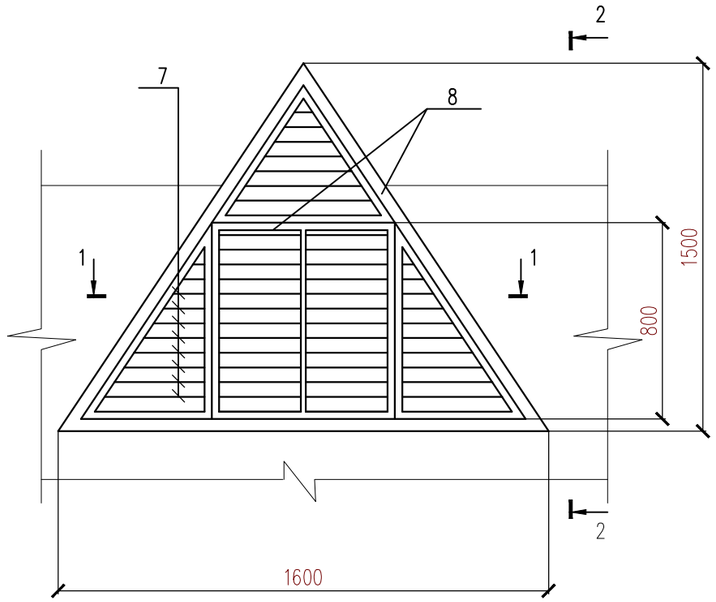

2 – 2

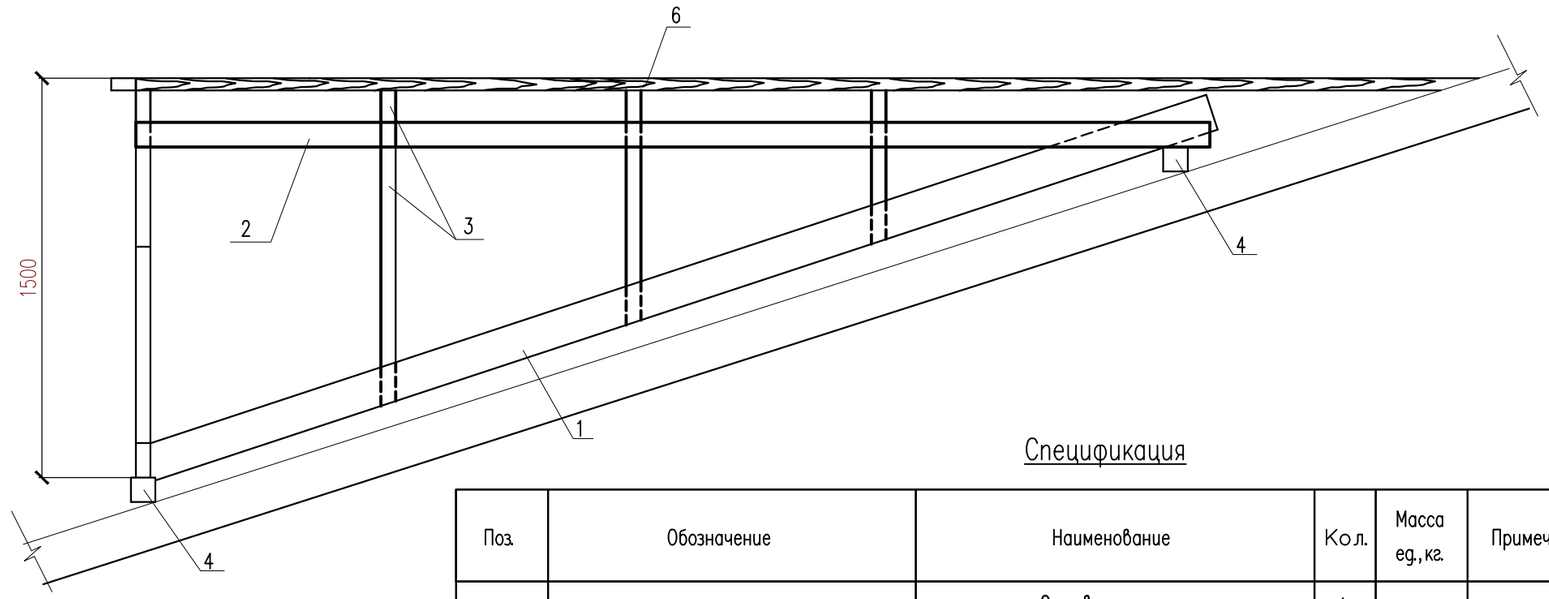

1 – 1

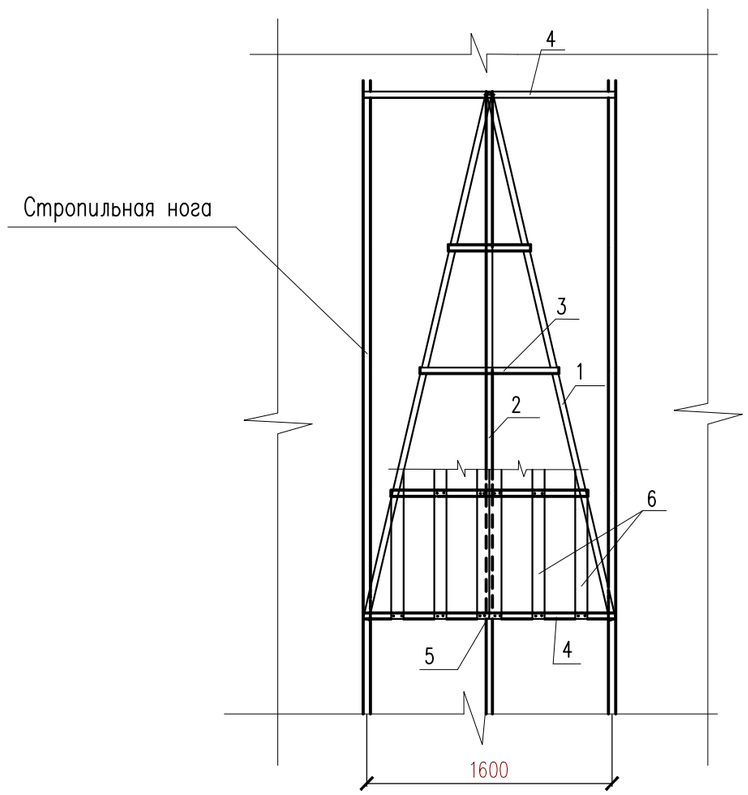

Спецификация

Поз.	Обозначение	Наименование	Кол.	Масса ед.,кг.	Примеч.
		Слуховое окно	1		0.348 м3
1	ГОСТ 24454-80*Е	Диагональная нога 50х150 L=4700	2	–	0.07 м3
2	ГОСТ 24454-80*Е	Прогон 50х100 L=4400	1	–	0.022 м3
3	ГОСТ 24454-80*Е	Стропильная нога 50х80 п.м.	9.9	–	0.040 м3
4	ГОСТ 24454-80*Е	Ригель 50х130 L=3100	2	–	0.040 м3
5	ГОСТ 24454-80*Е	Стойка 50х50 L=1500	1	–	0.004 м3
6	ГОСТ 24454-80*Е	Обрешетка 32х100 п.м.	31.2	–	0.100 м3
7	ГОСТ 24454-80*Е	Брус 40х15	–	–	0.025
8	ГОСТ 24454-80*Е	Брус 80х40	–	–	0.047
9	ГОСТ 5088-2005	Петля ПН5-60	4	–	
10	ГОСТ 24045-2010	Металлочерепица ваная с порошковым покрытием, м2	–	–	8 м2

Согласовано

Гл. спец.

Взам. инв. N

Подп. и дата

Инв. N подл.

Изм.	Кол.уч.	Лист	N док	Подп.	Дата
ГИП.		Кенжалиев			03.25
Выполнил		Донсков			03.25

05032025/N-АС

Капитальный ремонт здания КГУ "Талдыкольская средняя школа" отдела образования Махамбетского района Управления образования Атырауской области

Архитектурно-строительное решения

Стадия	Лист	Листов
Стадия	24	

Слуховое окно

ТОО "ЭдемСтрой"

а печати: 06.05.2025 18:24:15

Схема стропил.М1:100 (блок "А")

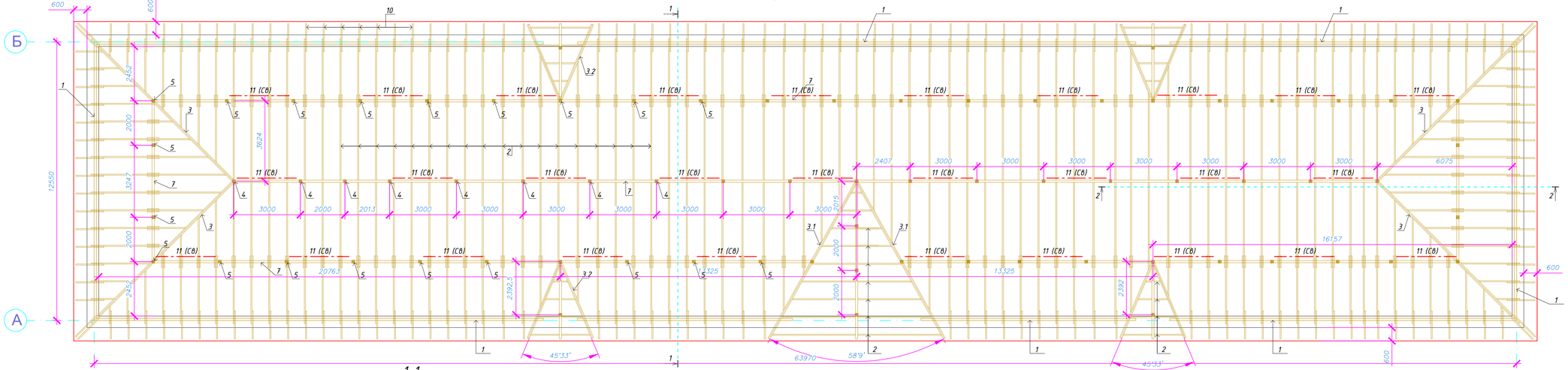

1-1

2-2

Схема блокировки

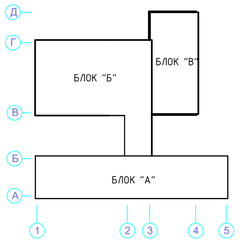

Металлочерепица типа "МОНТЕРРЕЙ"

Обрешетка 100х32мм шаг 350мм
Стропильная нога 50х150
Несущие элементы кровли - брус 100х100мм
Стяжка из цементно-песчаного раствора
М100 толщиной -30мм
Утеплитель -минераловатные плиты
ISOVER OL-P,Y=86кг/м3 -200мм
Пароизоляция - 1 слой пергамина

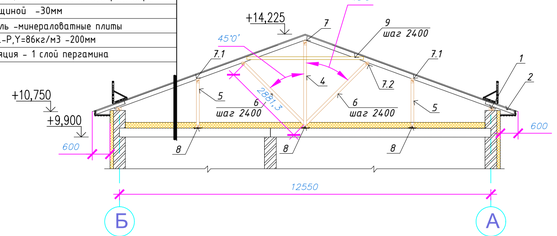

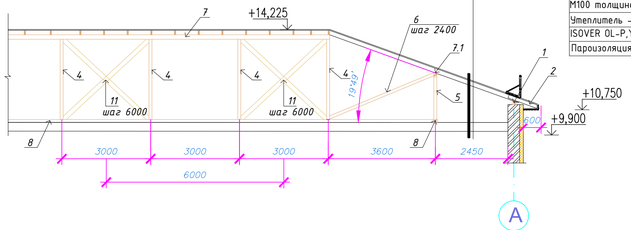

Металлочерепица типа "МОНТЕРРЕЙ"

Обрешетка 100х32мм шаг 350мм
Стропильная нога 50х150
Несущие элементы кровли - брус 100х100мм
Стяжка из цементно-песчаного раствора
М100 толщиной -30мм
Утеплитель -минераловатные плиты
ISOVER OL-P,Y=86кг/м3 -200мм
Пароизоляция - 1 слой пергамина

						05032025/N-АС			
						Капитальный ремонт здания КГУ "Талдыкольская средняя школа" отдела образования Махамбетского района Управления образования Атырауской области			
Изм.	Кол.уч.	Лист	N док.	Подп.	Дата				
ГИП.		Кенжалиев			03.25	Архитектурно-строительное решения	Стадия	Лист	Листов
Выполнил		Донсков			03.25		Стадия	25	
						Схема стропил.М1:100 (блок "А")	ТОО "ЭдемСтрой"		

Согласовано

Гл. спец.

Взам. инв. N

Подп. и дата

Инв. N подл.

а печати 06.05.2025 18:25:07

Схема стропил.М1:100 (блок "Б")

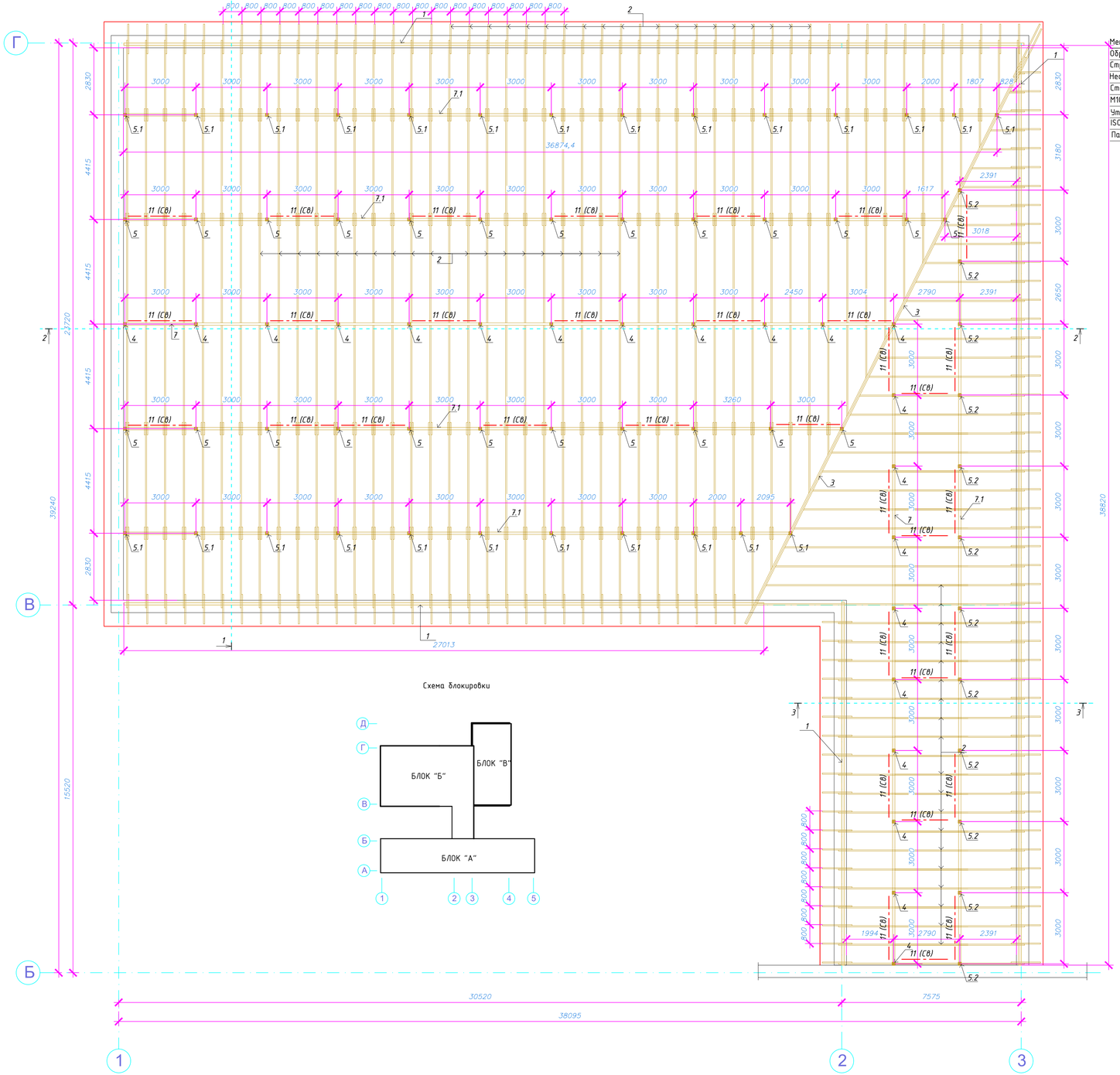

Схема блокировки

1-1

Металлочерепица типа "МОНТЕРРЕЙ"
Обрешетка 100х32мм шаг 350мм
Стропильная нога 50х150
Несущие элементы кровли - брус 100х100мм
Стяжка из цементно-песчаного раствора
М100 толщиной -30мм
Утеплитель -минераловатные плиты
ISOVER OL-P,Y=86кг/м3 -200мм
Пароизоляция - 1 слой пергамина

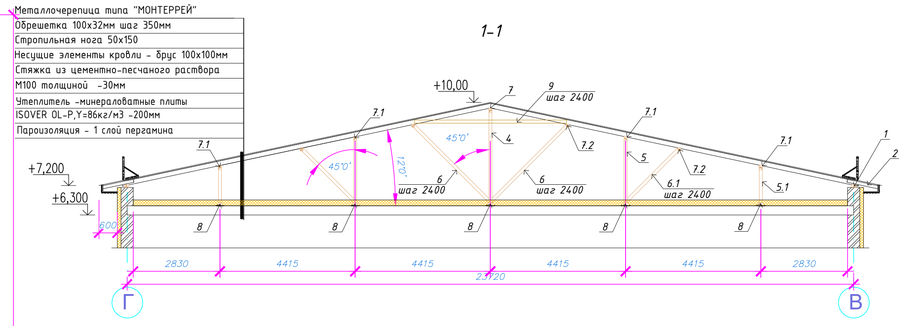

3-3

Металлочерепица типа "МОНТЕРРЕЙ"
Обрешетка 100х32мм шаг 350мм
Стропильная нога 50х150
Несущие элементы кровли - брус 100х100мм
Стяжка из цементно-песчаного раствора
М100 толщиной -30мм
Утеплитель -минераловатные плиты
ISOVER OL-P,Y=86кг/м3 -200мм
Пароизоляция - 1 слой пергамина

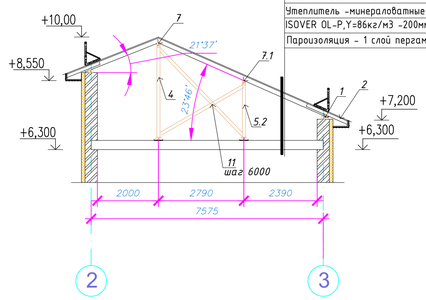

Узел 1

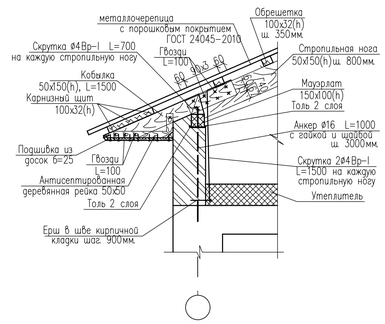

Ерш

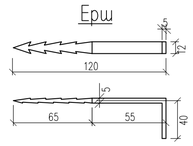

2-2

Металлочерепица типа "МОНТЕРРЕЙ"
Обрешетка 100х32мм шаг 350мм
Стропильная нога 50х150
Несущие элементы кровли - брус 100х100мм
Стяжка из цементно-песчаного раствора
М100 толщиной -30мм
Утеплитель -минераловатные плиты
ISOVER OL-P,Y=86кг/м3 -200мм
Пароизоляция - 1 слой пергамина

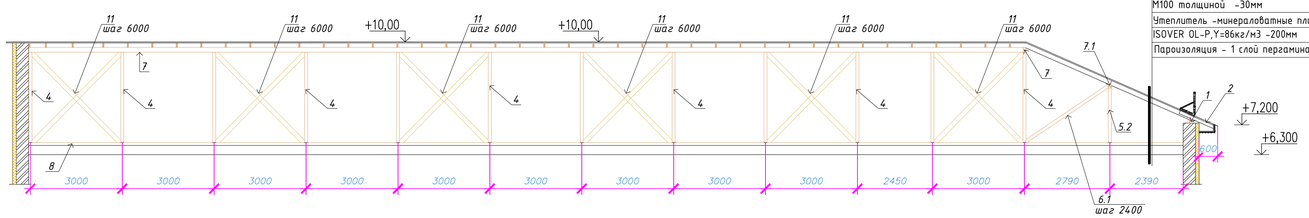

1.Проектируемая кровля разработана в соответствии со СП РК 3.02-137-2013 "Крыши и кровли",СП РК 2.02-101-2022 "Пожарная безопасность зданий и сооружений".Проектируемая кровля из профлиста с порошковым покрытием по деревянным несущим конструкциям.
2.Несущие конструкции кровли из древесины хвойных пород II-категории с влажностью не более 20%, антисептированные и пропитанные антипиренами.
3.Под лежни и под мауэрлат необходимо уложить 2 слоя рубероида. Поверхность лежней и мауэрлатов не должна соприкасаться с конструкцией покрытия.
4.Стыковые соединения прогонов допускается выполнять только над опорами (стойки и стыковые соединения двух подкосов).
5.Стыковые соединения стропил допускается выполнять в разбежку через пролет.
6.Все металлические конструкции и скрутки окрашиваются масляными красками.
7.Профлист к обрешетке крепится саморезающими шурупами с уплотнительной шайбой (6 шурупов на 1 кв.м). 8.В местах примыкания кровли к стенам предусмотреть защитный фартук из оцинкованной кровельной стали, верхний конец должен быть закреплен к стене и герметизирован.
9.В прикарнизной части крыши проложить 1 слой рубероида на ширину .1.0 м с заведением на стену.
10.Все размеры стропил, стоек, подкосов уточнить по месту.
11.Расход Ракушелька на устройство парапетов в блоке "В" - 16,0 м3
12 РасхоД анкеров ⌀16 L=1000(по узлу "А") на все блоки ---- шт.
13.Расход утеплителя SOVER OL-P,Y=86кг/м3 толщ 200мм - ----м2

						05032025/N-АС			
Изм.	Кол.уч.	Лист	N док.	Подп.	Дата	Капитальный ремонт здания КГУ "Талдыкольская средняя школа" отдела образования Махамбетского района Управления образования Атырауской области			
ГИП.		Кенжалиев			03.25	Архитектурно-строительное решения	Стадия	Лист	Листов
Выполнил		Донсков			03.25		Стадия	26	
						Схема стропил.М1:100 (блок "Б")	ТОО "ЭдемСтрой"		

Согласовано

Гл. спец.

Взам. инв. N

Подп. и дата

Инв. N подл.

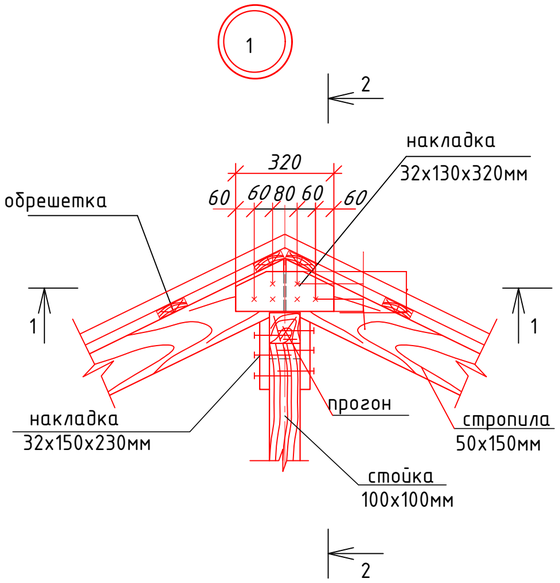

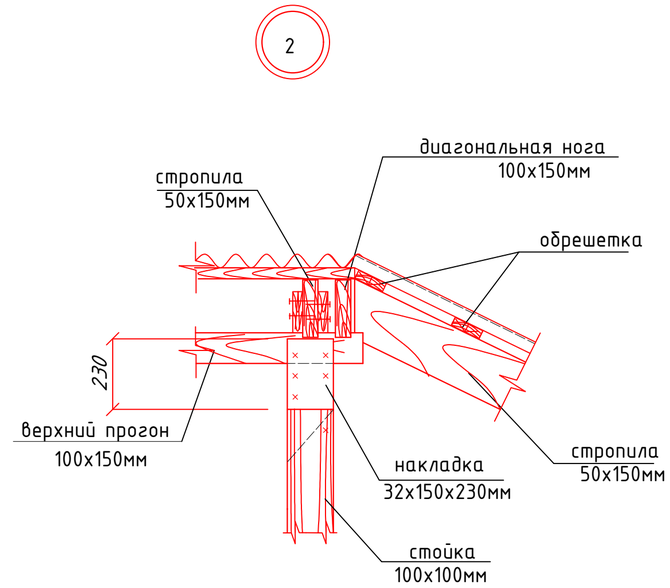

1-1

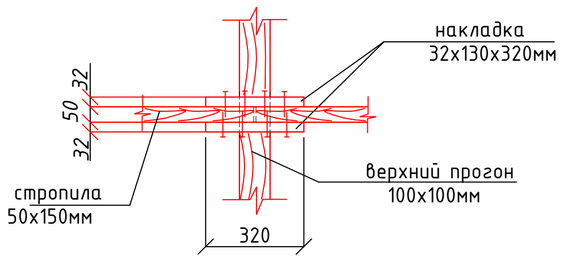

2-2

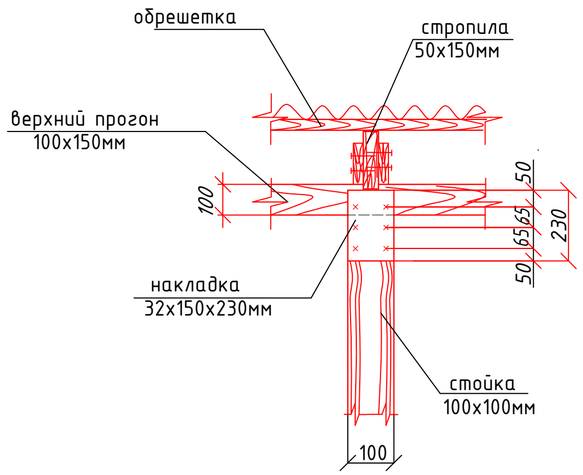

3

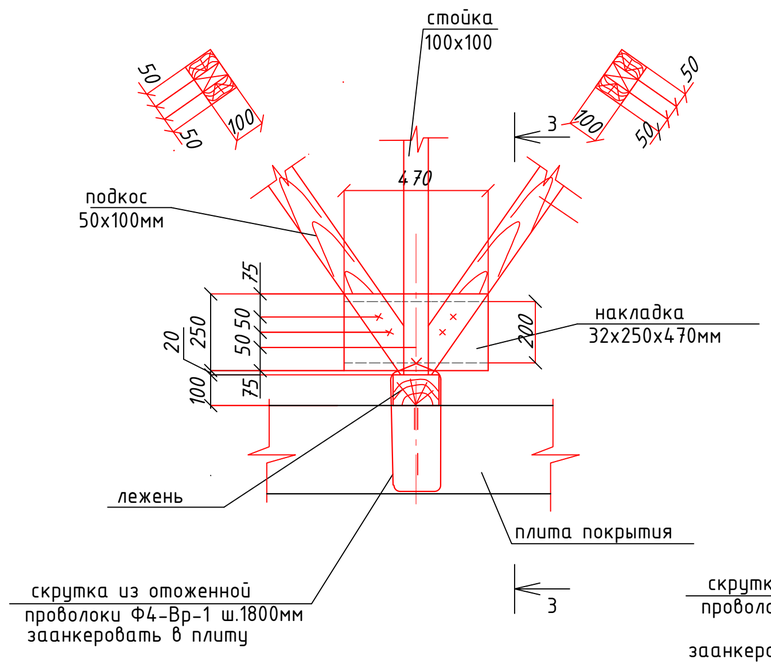

3-3

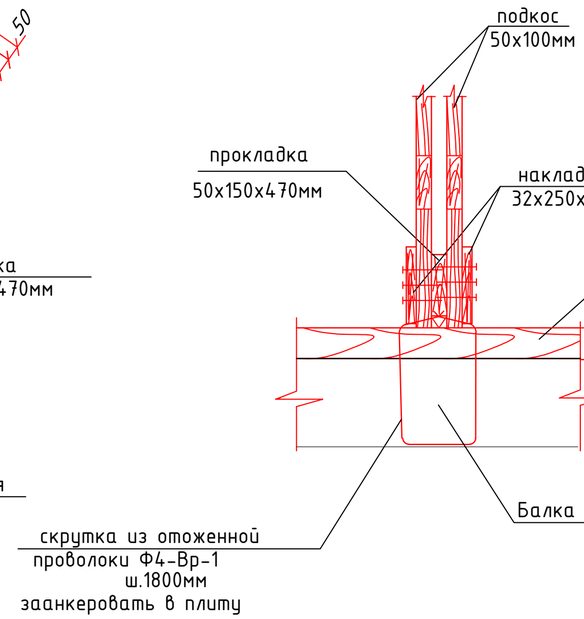

						05032025/N-АС		
						Капитальный ремонт здания КГУ "Талдыкольская средняя школа" отдела образования Махамбетского района Управления образования Атырауской области		
Изм.	Кол.уч	Лист	N док	Подп.	Дата			
ГИП.		Кенжалиев			03.25	Архитектурно-строительное решение	Стадия	Лист	Листов
Выполнил		Донсков			03.25		Стадия	27	
						Узлы крыши	ТОО "ЭдемСтрой"		

Согласовано

Гл. спец.

Взам. инв. N

Подл. и дата

Инв. N подл.

а печати: 06.05.2025 18:25:40

СПЕЦИФИКАЦИЯ ЭЛЕМЕНТОВ КРОВЛИ

начало

Марка поз.	Обозначение	Наименование	Кол. шт.	Объем ед.изм м3	Общий объем м3
		Блок "А"			
1	ГОСТ 8486-86*Е	Мауэрлат 100х150 п.м	153,0		2,29
2	ГОСТ 8486-86*Е	Кобылка 50х100 L=1500	190	0,008	1,52
3	ГОСТ 8486-86*Е	Диагональная нога 100х150 L=7400	4	0,11	0,44
3.1	ГОСТ 8486-86*Е	Диагональная нога 100х150 L=6500	4	0,10	0,40
3.2	ГОСТ 8486-86*Е	Диагональная нога 100х150 L=3500	8	0,05	0,40
4	ГОСТ 8486-86*Е	Стойка 100х100 L=2750	19	0,027	0,513
5	ГОСТ 8486-86*Е	Стойка 100х100 L=1430	46	0,014	0,644
6	ГОСТ 8486-86*Е	Раскос 50х100 L=2900	48	0,014	0,672
7	ГОСТ 8486-86*Е	Прогон 100х150 п.м.	51,50		0,77
7.1	ГОСТ 8486-86*Е	Прогон 100х150 п.м.	140,0		2,10
7.2	ГОСТ 8486-86*Е	Прогон 100х100 п.м.	85		0,85
8	ГОСТ 8486-86*Е	Лежень 100х150 п.м.	200		3,0
9	ГОСТ 8486-86*Е	затяжка 50х100 L=4000	24	0,02	0,48
10	ГОСТ 8486-86*Е	Стропильные ноги, нарожники 50х150 п.м.	1330		9,97
11	ГОСТ 8486-86*Е	Связи вертикальные 50х100 п.м	198,0		0,99
б/п	ГОСТ 8486-86*Е	Обрешетка 32х100 п.м	2800		8,96
б/п	ГОСТ 8486-86*Е	Подшивка из досок толщ.25мм м2	112,0		2,80
б/п	АС-	Слуховое окно шт	2	0.348	0.696

СПЕЦИФИКАЦИЯ ЭЛЕМЕНТОВ КРОВЛИ

окончание

Марка поз.	Обозначение	Наименование	Кол. шт.	Объем ед.изм м3	Общий объем м3
		Блок "Б"			
1	ГОСТ 8486-86*Е	Мауэрлат 100х150 п.м	120		1,80
2	ГОСТ 8486-86*Е	Кобылка 50х100 L=1500	152	0,008	1,22
3	ГОСТ 8486-86*Е	Диагональная нога 100х150 L=12700	2	0,19	0,38
4	ГОСТ 8486-86*Е	Стойка 100х100 L=2950	21	0,030	0,63
5	ГОСТ 8486-86*Е	Стойка 100х100 L=2050	24	0,021	0,504
5.1	ГОСТ 8486-86*Е	Стойка 100х100 L=1100	23	0,011	0,253
5.2	ГОСТ 8486-86*Е	Стойка 100х100 L=1710	12	0,017	0,204
6	ГОСТ 8486-86*Е	Раскос 50х100 L=3500	28	0,018	0,504
6.1	ГОСТ 8486-86*Е	Раскос 50х100 L=2500	32	0,013	0,416
7	ГОСТ 8486-86*Е	Прогон 100х150 п.м.	60,0		0,90
7.1	ГОСТ 8486-86*Е	Прогон 100х150 п.м.	180		2,70
7.2	ГОСТ 8486-86*Е	Прогон 100х100 п.м.	190		1,70
8	ГОСТ 8486-86*Е	Лежень 100х150 п.м.	234		3,51
9	ГОСТ 8486-86*Е	Раскос 50х100 L=5000	16	0,030	0,48
10	ГОСТ 8486-86*Е	Стропильные ноги, нарожники 50х150 п.м.	1731,0		12,98
11	ГОСТ 8486-86*Е	Связи вертикальные 50х100 п.м	272,0		1,36
б/п	ГОСТ 8486-86*Е	Обрешетка 32х100 п.м	3907		12,50
б/п	ГОСТ 8486-86*Е	Подшивка из досок толщ.25мм м2	112,0		262

Указания по устройству кровли :

1.Проектируемая кровля разработана в соответствии со СП РК 3.02-137-2013 "Крыши и кровли",СП РК 2.02-101-2022 "Пожарная безопасность здании и сооружений".Проектируемая кровля из профлиста с порошковым покрытием по деревянным несущим конструкциям.
2.Несущие конструкции кровли из древесины хвойных пород II-категории с влажностью не более 20%, антисептированные и пропитанные антипиренами.
3.Под лежни и под мауэрлат необходимо уложить 2 слоя рубероида. Поверхность лежней и мауэрлатов не должна соприкасаться с конструкцией покрытия.
4.Стыковые соединения прогонов допускается выполнять только над опорами (стойки и стыковые соединения двух подкосов).
5.Стыковые соединения стропил допускается выполнять в разбежку через пролет.
6.Все металлические конструкции и скрутки окрашиваются масляными красками.
7.Профлист к обрешетке крепится самонарезающими шурупами с уплотнительной шайбой (6 шурупов на 1 кв.м). 8.В местах примыкания кровли к стенам предусмотреть защитный фартук из оцинкованной кровельной стали, верхний конец должен быть закреплен к стене и герметизирован.
9.В прикарнизной части крыши проложить 1 слой рубероида на ширину .1.0 м с заведением на стену.
10.Все размеры стропил, стоек, подкосов уточнить по месту.
11.Расход Ракушеблока на устройство парапетов - 15,69 м3
12 Расход анкеров Ф16 L=1000(по узлу "1") 110 шт.
13.Расход утеплителя SOVER OL-P,Y=86кг/м3 толщ 200мм на 3 блока - 2300,0м2

Согласовано

Гл. спец.

Взам. инв. N

Подл. и дата

Инв. N подл.

Изм.	Кол.уч.	Лист	N док	Подп.	Дата
ГИП.		Кенжалиев			03.25
Выполнил		Донсков			03.25

05032025/N-АС

Капитальный ремонт здания КГУ "Талдыкольская средняя школа" отдела образования Махамбетского района Управления образования Атырауской области

Архитектурно-строительное решения

Стадия	Лист	Листов
Стадия	28	

Спецификация кровли

ТОО "ЭдемСтрой"

а печати: 06.05.2025 18:26:06

Схема расположения несущих рам крыши .М1:100 (блок "В")

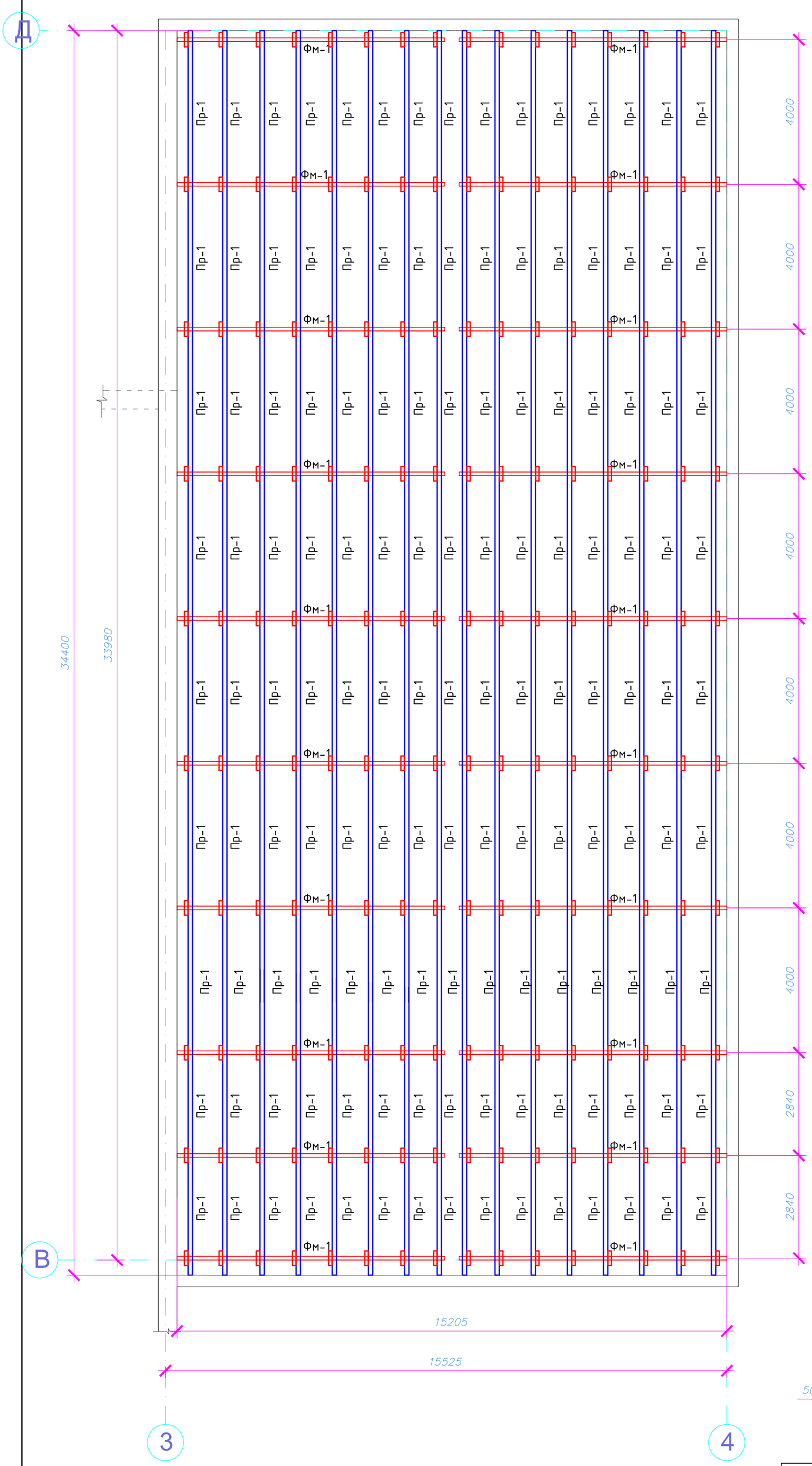

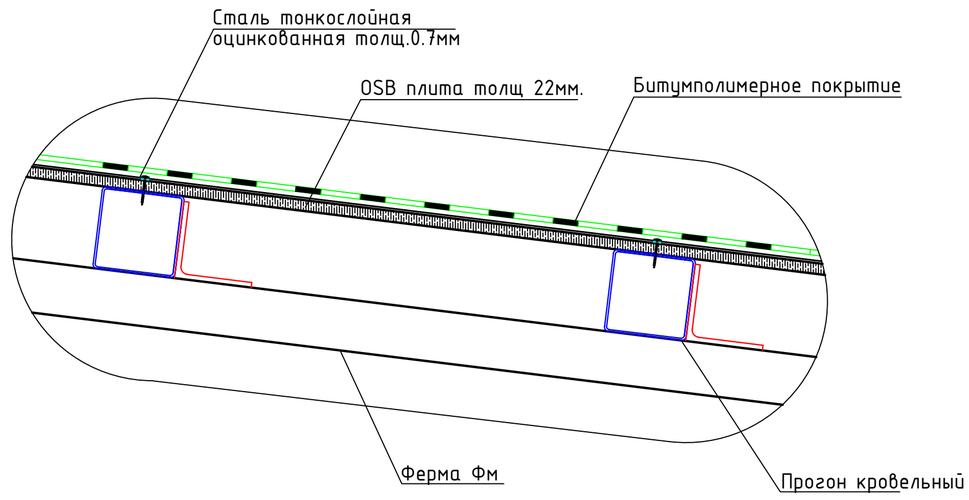

1-1. М1:25

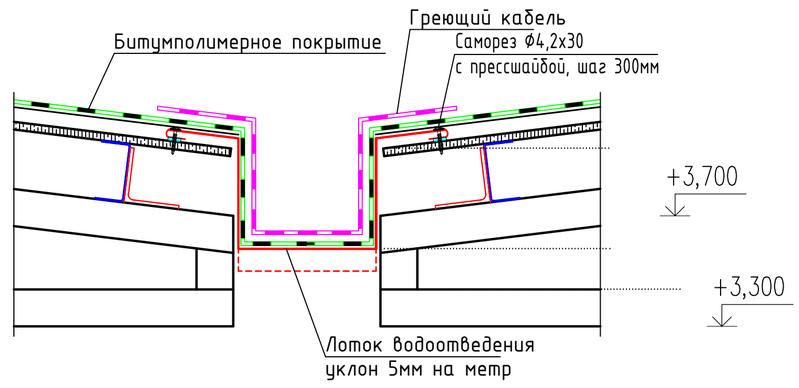

СПЕЦИФИКАЦИЯ НА КРОВЛЮ

Марка поз.	Обозначение	Наименование	Кол.	ед.изм.	Приме-чание
	КРОВЕЛЬНОЕ ПОКРЫТИЕ ПО ПРОГОНАМ				
1		Плита OSB 4 (ОСП) толщ.22мм	516,0	м2	
2	ГОСТ 14918-80	Сталь листовая оцинк. толщ 0,7мм	672,0	м2	5,70кг/м2
3	ТУ 5775-033-17925162-2005	Мастика кровельная холодная МКТН	1880,0	кг	

СПЕЦИФИКАЦИЯ ИЗДЕЛИЙ НА ГРЕЮЩИЙ КАБЕЛЬ

Марка поз.	Обозначение	Наименование	Кол.	ед.изм.	Приме-чание
	ГРЕЮЩИЙ КАБЕЛЬ ВОДООТВЕДЕНИЯ				
1	RSX 15-2-FOJ	Саморегулирующийся нагревательный кабель	140,0	метров	
2	Terminator ZP-WP	Коробка ввода питания	2	шт	
3	ZE-B Terminator Kit	Концевая заделка со светодиодной индикацией	2	шт	
4	EPKT-24B1MI-CEE01	Концевая муфта внутренней установки	2	шт	
5	MXSB-24B/1XU-2XU	Ответвительная муфта	2	шт	

Фм-1. М1:25

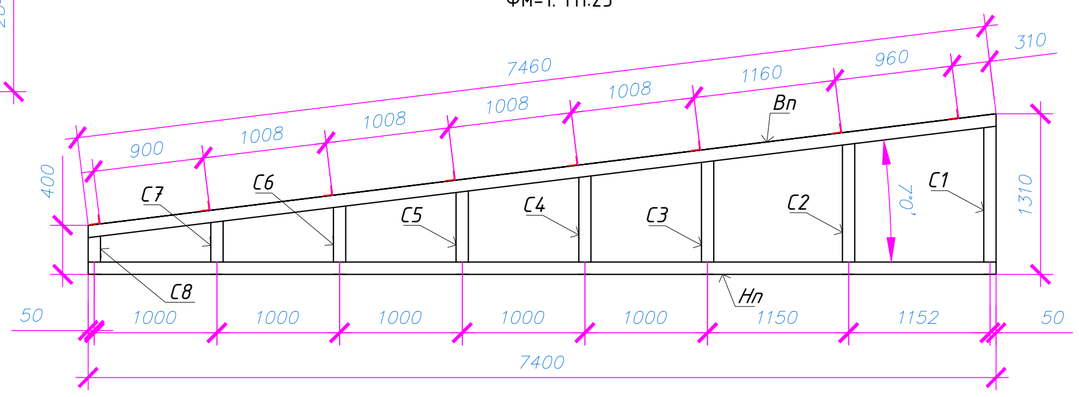

Спецификация

Марка поз.	Обозначение	Наименование	Кол.	Масса ед.,кг	Приме-чание
		Фм-1.	20		
Нп	ГОСТ 30245-2012	Труба квадр. 100х3 ГОСТ 30245-2012 L=7400 С245 ГОСТ 27772-88*	1	67,41	
Вп	ГОСТ 30245-2012	Труба квадр. 100х3 ГОСТ 30245-2012 L=7460 С245 ГОСТ 27772-88*	1	67,96	
С1	ГОСТ 30245-2012	Труба квадр. 100х3 ГОСТ 30245-2012 L=1095 С245 ГОСТ 27772-88*	1	9,97	
С2	ГОСТ 30245-2012	Труба квадр. 100х3 ГОСТ 30245-2012 L=970 С245 ГОСТ 27772-88*	1	8,83	
С3	ГОСТ 30245-2012	Труба квадр. 100х3 ГОСТ 30245-2012 L=825 С245 ГОСТ 27772-88*	1	7,51	
С4	ГОСТ 30245-2012	Труба квадр. 100х3 ГОСТ 30245-2012 L=700 С245 ГОСТ 27772-88*	1	6,37	
С5	ГОСТ 30245-2012	Труба квадр. 100х3 ГОСТ 30245-2012 L=580 С245 ГОСТ 27772-88*	1	5,28	
С6	ГОСТ 30245-2012	Труба квадр. 100х3 ГОСТ 30245-2012 L=460 С245 ГОСТ 27772-88*	1	4,19	
С7	ГОСТ 30245-2012	Труба квадр. 100х3 ГОСТ 30245-2012 L=340 С245 ГОСТ 27772-88*	1	3,10	
С8	ГОСТ 30245-2012	Труба квадр. 100х3 ГОСТ 30245-2012 L=210 С245 ГОСТ 27772-88*	1	1,91	

Узел 1

Примыкание кровельных к парапету

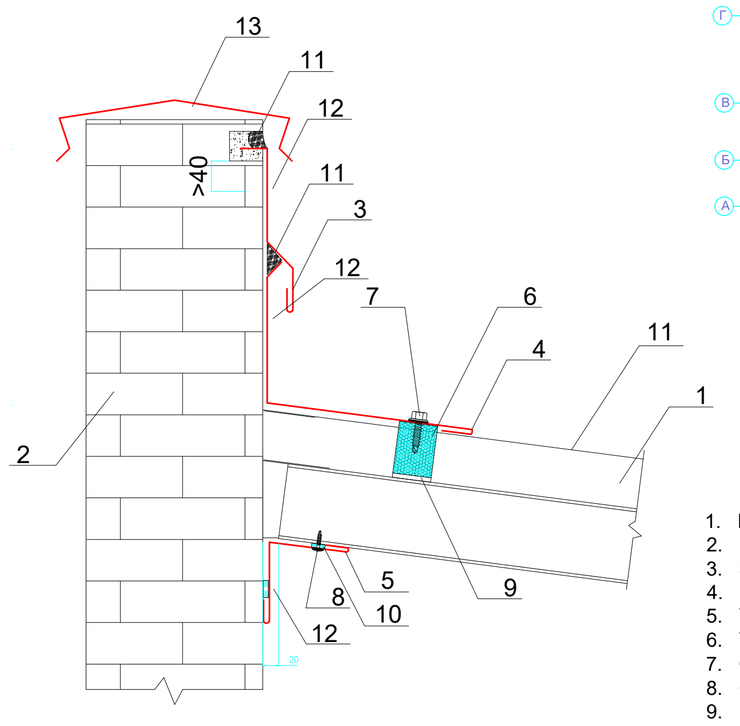

Схема блокировки

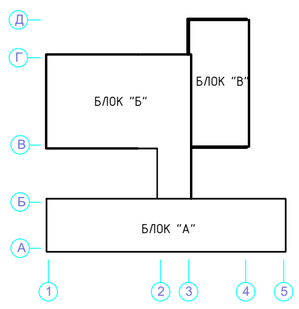

1. Кровельный пирог
2. Стена кирпичная
3. Завершающий элемент, t= 0,5 мм
4. Отлив желоба, t= 0,5 мм
5. Угловой элемент, t= 0,5 мм
6. Уплотнитель кровельный МП ТСП-К - А
7. Саморез Ø4,8х28 с прессшайбой, шаг 250мм
8. Саморез Ø4,2х16 с прессшайбой, шаг 300мм
9. Клей-герметик (по контуру профиля)
10. Самоклеящаяся уплотнительная лента
11. Полимерная отверждаемая мастика
12. Дюбель
13. Парапетный слив

Изм.	Кол.уч	Лист	N док	Подп.	Дата
ГИП.		Кенжалиев			03.25
Выполнил		Донсков			03.25

05032025/N-АС

Капитальный ремонт здания КГУ "Талдыкольская средняя школа" отдела образования Махамбетского района Управления образования Атырауской области

Архитектурно-строительное решения

Стадия	Лист	Листов
Стадия	29	

Схема расположения несущих рам крыши .М1:100 (блок "В")

ТОО "ЭдемСтрой"

Согласовано

Гл. спец.

Взам. инв. N

Подл. и дата

Инв. N подл.

а печати: 06.05.2025 18:27:49

Проектируемый фасад по оси "А".М1:100

Проектируемый фасад по оси "1".М1:100

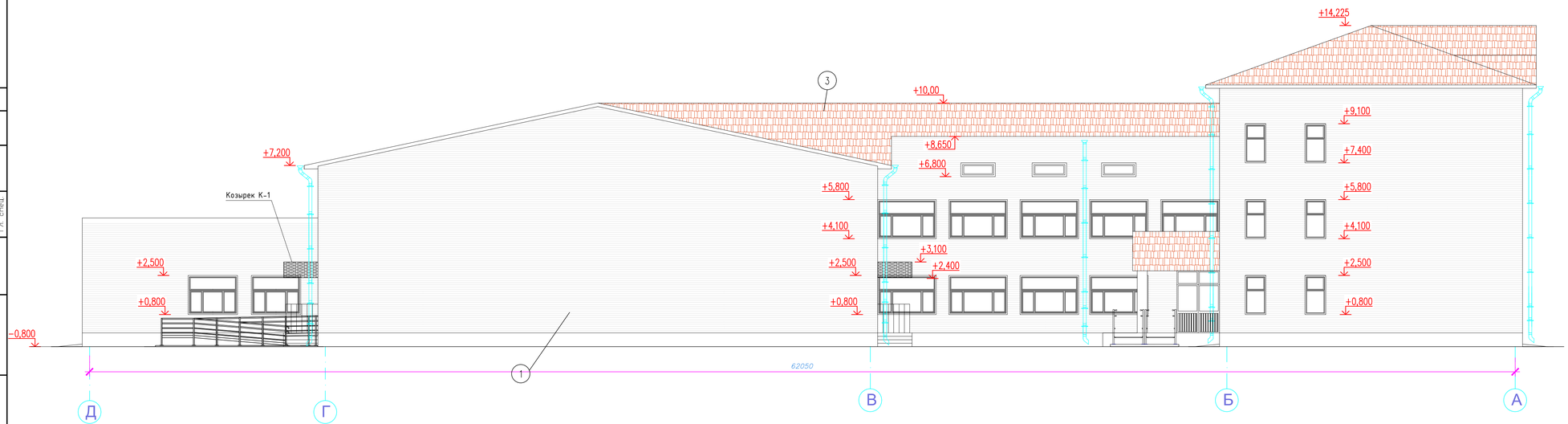

						05032025/N-АС
						Капитальный ремонт здания КГУ "Талдыкольская средняя школа" отдела образования Махамбетского района Управления образования Атырауской области
Изм.	Кол.уч.	Лист	N док.	Подп.	Дата	
ГИП		Кенжалиев			03.25	Архитектурно-строительное решения
Выполнил		Донсков			03.25	
						Фасады здания

Стадия	Лист	Листов
Стадия	30	

ТОО "ЭдемСтрой"

Согласовано

Взам. инв. N

Подп. и дата

Инв. N подл.

Гл. спец.

Дата печати: 06.05.2025 18:29:56

Проектируемый фасад по оси "Д".М1:100

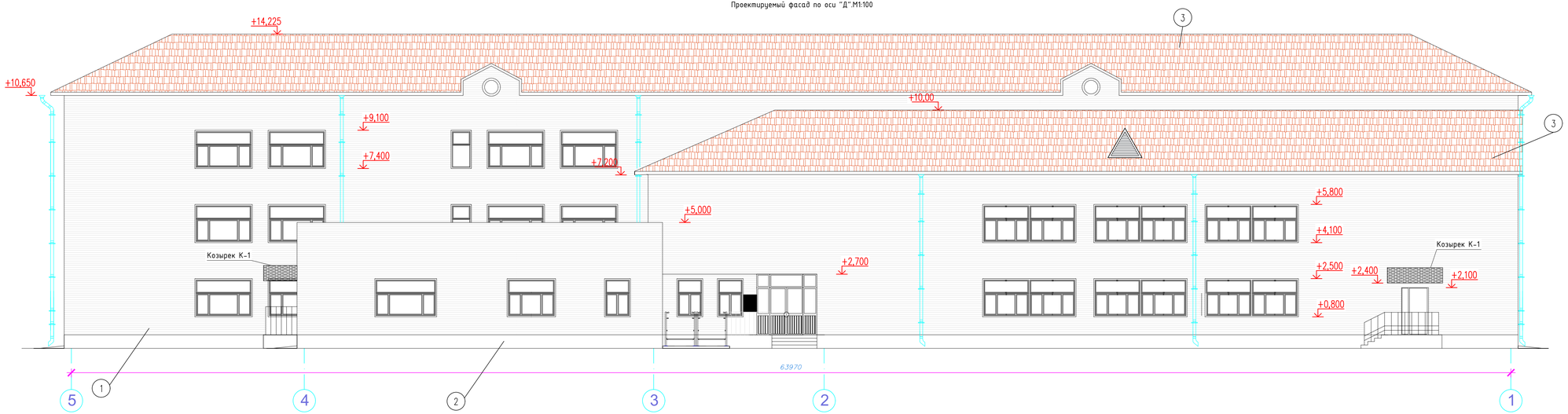

Проектируемый фасад по оси "5".М1:100

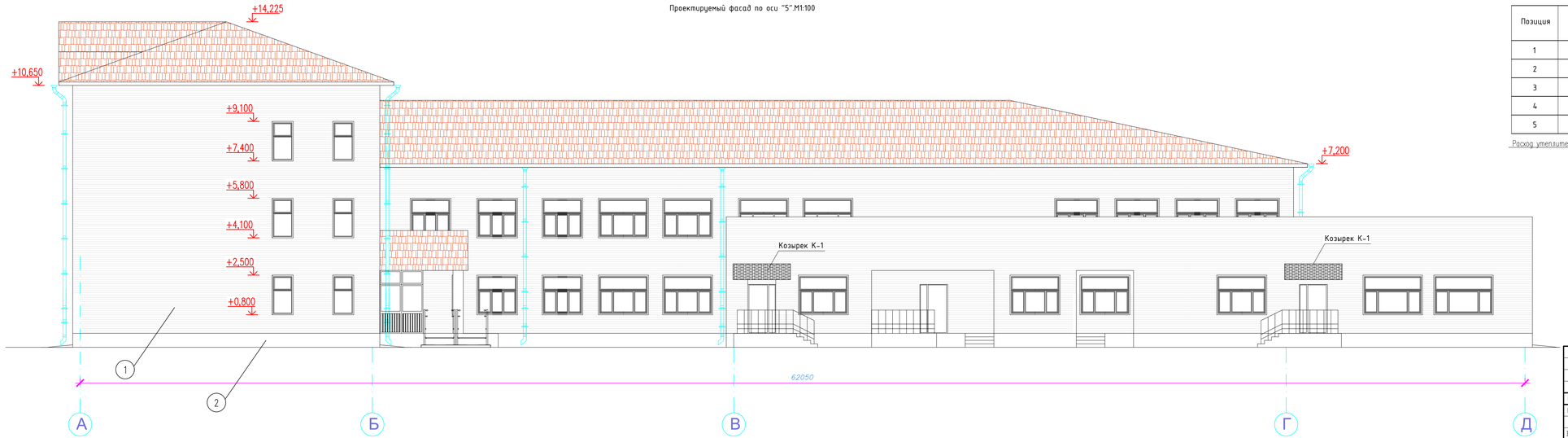

Ведомость отделки фасада

Позиция	Элемент	Вид отделки	Площадь м2	Цвет
1	Стены	Сайдинг по металлокаркасу S=2742,97 м2		RAL 2001
2	Цоколь	Штукатурка ц.п. раствором с окраской силикатными красками S=280,0 м2		RAL 1011
3	Кровля	Металлочерепица		RAL 8028
4	Окна	Металлопластик		RAL 8011
5	Крыльцо	Керамическая плитка с шероховатой поверхностью		RAL 7009

Расход утеплителя – ISOVER OL-P,Y=86кг/м3 толщиной 100мм на утепление фасада 2883,0 м2

Согласовано

Взам. инв. N

Подп. и дата

Инв. N подл.

Изм.	Кол.уч.	Лист	N док.	Подп.	Дата	05032025/N-АС
ГИП		Кенжалиев			03.25	Капитальный ремонт здания КГУ "Талдыкольская средняя школа" отдела образования Махамбетского района Управления образования Атырауской области
Выполнил		Донсков			03.25	Архитектурно-строительное решения — Стадия: Стадия; Лист: 31; Листов:
						Фасады здания — ТОО "ЭдемСтрой"

Система вентилируемого фасада ВФ МП СК

Узлы крепления сайдинга
(вертикальные направляющие)
Цоколь

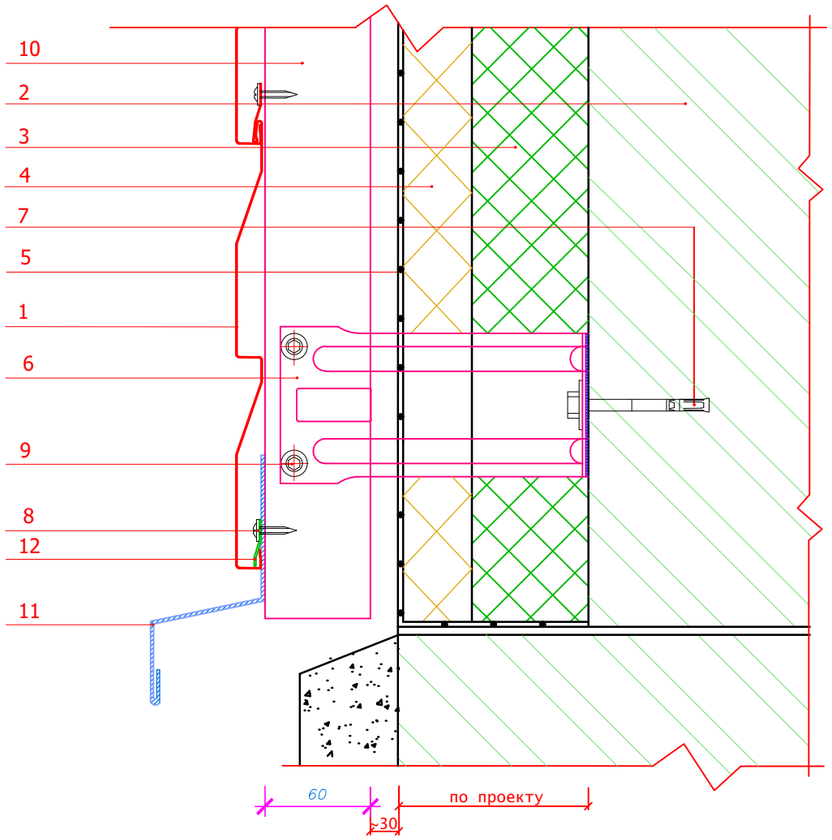

1. Сайдинг МП СК-14*226
2. Несущая стена
3. Теплоизоляция плотностью от 30 кг/м³
4. Теплоизоляция базальтовая плотностью от 80 кг/м³
5. Гидроветрозащитная плёнка
6. Кронштейн ККУ-Lx80 с шайбой и паронитовой прокладкой
7. Анкер
8. Саморез 4,2x16 оц. с пресс-шайбой
9. Саморез 4,8x28 с прокладкой из ЭПДМ-резины
10. Горизонтальная направляющая КПГ-60x44x3000
11. Слив цоколя (оц.сталь с полимерным покрытием, t=0.5-1.2 мм)
12. Начальная планка для сайдинга

Система вентилируемого фасада ВФ МП СК

Узлы крепления сайдинга
(вертикальные направляющие)
Низ окна

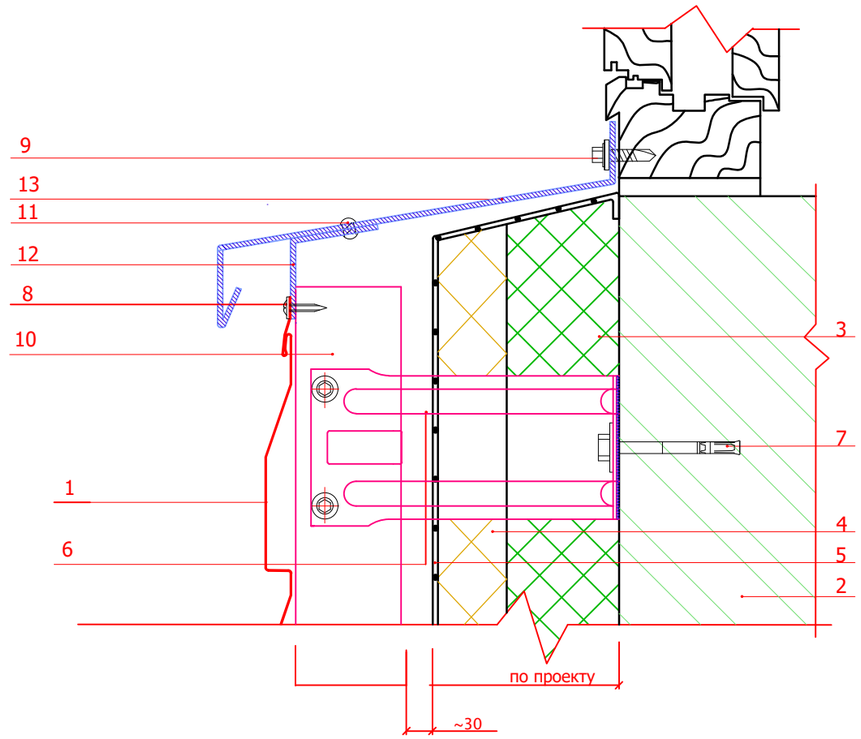

1. Сайдинг МП СК-14*226
2. Несущая стена
3. Теплоизоляция плотностью от 30 кг/м³
4. Теплоизоляция базальтовая плотностью от 80 кг/м³
5. Гидроветрозащитная плёнка
6. Кронштейн ККУ-Lx80 с шайбой и паронитовой прокладкой
7. Анкер
8. Саморез 4,2x16 оц. с пресс-шайбой
9. Саморез 4,8x28 с прокладкой из ЭПДМ-резины и цветной головкой
10. Горизонтальная направляющая КПГ-60x44x3000
11. Заклепка стальная
12. Костыль
13. Отлив оконный (оц.сталь с полимерным покрытием, t=0.5-1.2 мм)

Согласовано

Гл. спец.

Взам. инв. N

Подп. и дата

Инв. N подл.

Изм.	Кол.уч	Лист	N док	Подп.	Дата	05032025/N-АС		
						Капитальный ремонт здания КГУ "Талдыкольская средняя школа" отдела образования Махамбетского района Управления образования Атырауской области		
ГИП.		Кенжалиев			03.25	Архитектурно-строительное решения	Стадия	Лист	Листов
Выполнил		Донсков			03.25		Стадия	32	
						Узлы сайдинга	ТОО "ЭдемСтрой"		

Система вентилируемого фасада ВФ МП СК

Узлы крепления сайдинга
(вертикальные направляющие)
Верх окна (вариант А)

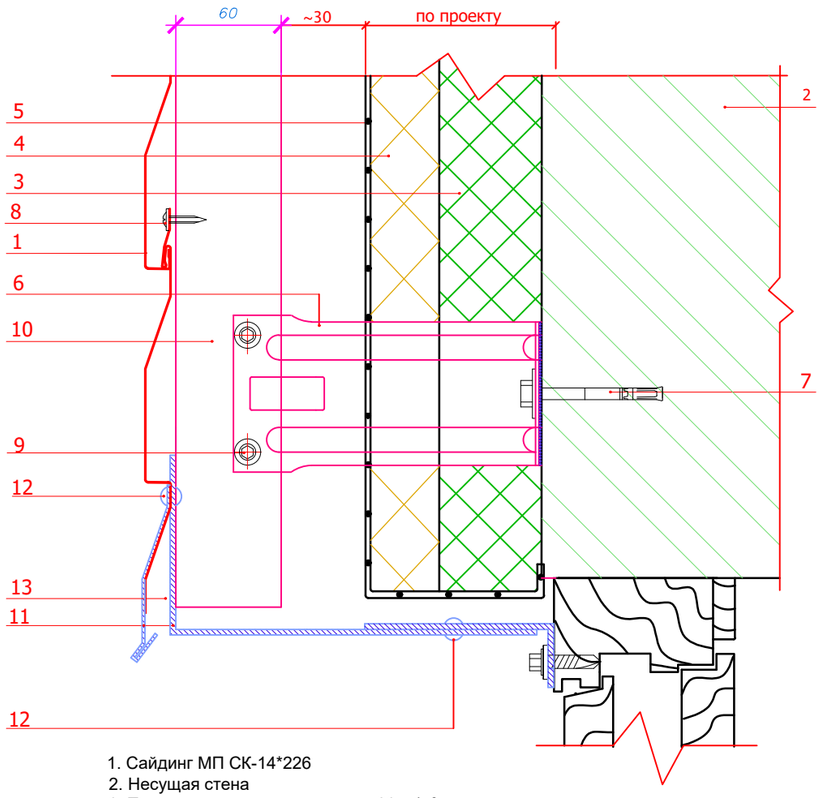

1. Сайдинг МП СК-14*226
2. Несущая стена
3. Теплоизоляция плотностью от 30 кг/м³
4. Теплоизоляция базальтовая плотностью от 80 кг/м³
5. Гидроветрозащитная плёнка
6. Кронштейн ККУ-Lx80 с шайбой и паронитовой прокладкой
7. Анкер
8. Саморез 4,2х16 оц. с пресс-шайбой
9. Саморез 4,8х28 с прокладкой из ЭПДМ-резины
10. Горизонтальная направляющая КПГ-60х44х3000
11. Фасонное изделие (оц.сталь с полимерным покрытием, t=0.5-1.2 мм)
12. Заклепка стальная

Система вентилируемого фасада ВФ МП СК

Узлы крепления сайдинга
(вертикальные направляющие)
Верх окна (вариант Б)

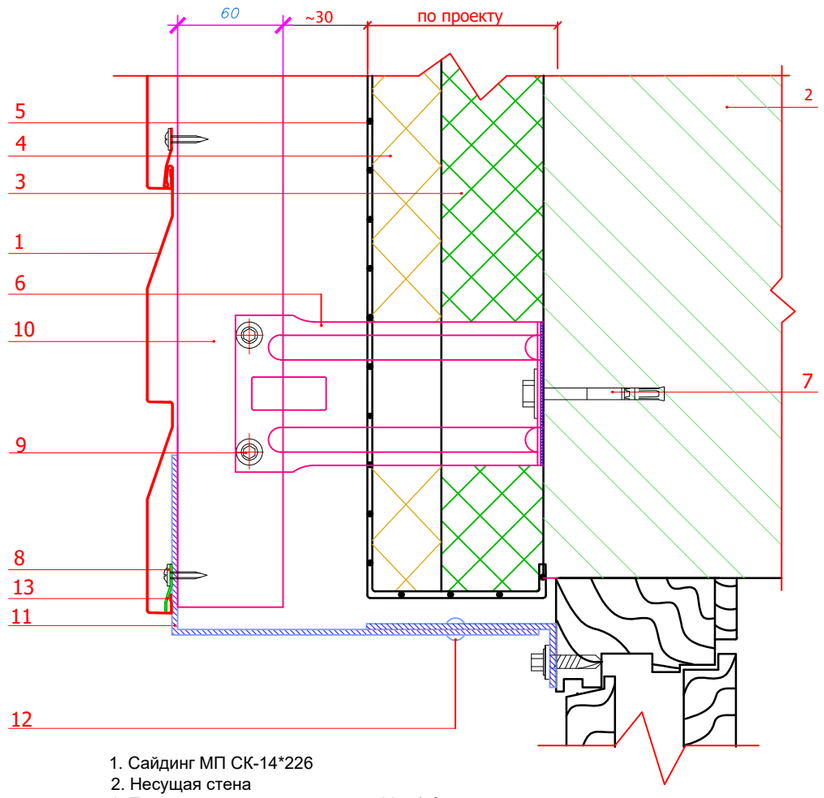

1. Сайдинг МП СК-14*226
2. Несущая стена
3. Теплоизоляция плотностью от 30 кг/м³
4. Теплоизоляция базальтовая плотностью от 80 кг/м³
5. Гидроветрозащитная плёнка
6. Кронштейн ККУ-Lx80 с шайбой и паронитовой прокладкой
7. Анкер
8. Саморез 4,2х16 оц. с пресс-шайбой
9. Саморез 4,8х28 с прокладкой из ЭПДМ-резины
10. Горизонтальная направляющая КПГ-60х44х3000
11. Фасонное изделие (оц.сталь с полимерным покрытием, t=0.5-1.2 мм)
12. Заклепка стальная
13. Начальгная планка для сайдинга

Согласовано

Гл. спец.

Взам. инв. N

Подл. и дата

Инв. N подл.

Изм.	Кол.уч.	Лист	N док	Подп.	Дата
ГИП.		Кенжалиев			03.25
Выполнил		Донсков			03.25

05032025/N-АС

Капитальный ремонт здания КГУ "Талдыкольская средняя школа" отдела образования Махамбетского района Управления образования Атырауской области

Архитектурно-строительное решения

Стадия	Лист	Листов
Стадия	33	

Узлы сайдинга

ТОО "ЭдемСтрой"

Система вентилируемого фасада ВФ МП СК

Узлы крепления сайдинга
(вертикальные направляющие)
Боковой откос

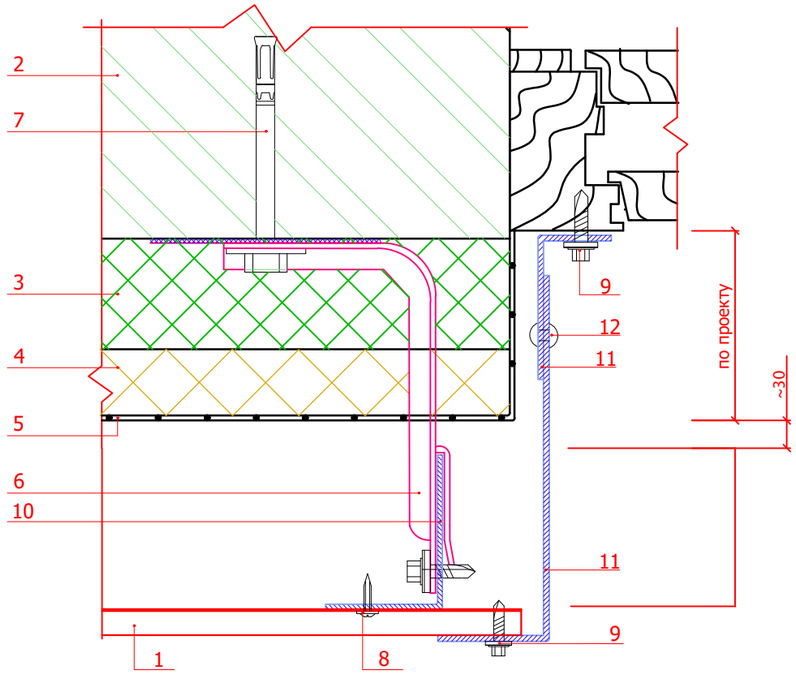

1. Сайдинг МП СК-14*226
2. Несущая стена
3. Теплоизоляция плотностью от 30 кг/м³
4. Теплоизоляция базальтовая плотностью от 80 кг/м³
5. Гидроветрозащитная плёнка
6. Кронштейн ККУ-Lx80 с шайбой и паронитовой прокладкой
7. Анкер
8. Саморез 4,2x16 оц. с пресс-шайбой
9. Саморез 4,8x28 с прокладкой из ЭПДМ-резины и цветной головкой
10. Горизонтальная направляющая КПГ-60x44x3000
11. Фасонное изделие (оц.сталь с полимерным покрытием, t=0.5-1.2 мм)
12. Заклепка стальная

Система вентилируемого фасада ВФ МП СК

Узлы крепления сайдинга
(вертикальные направляющие)
Наружный угол

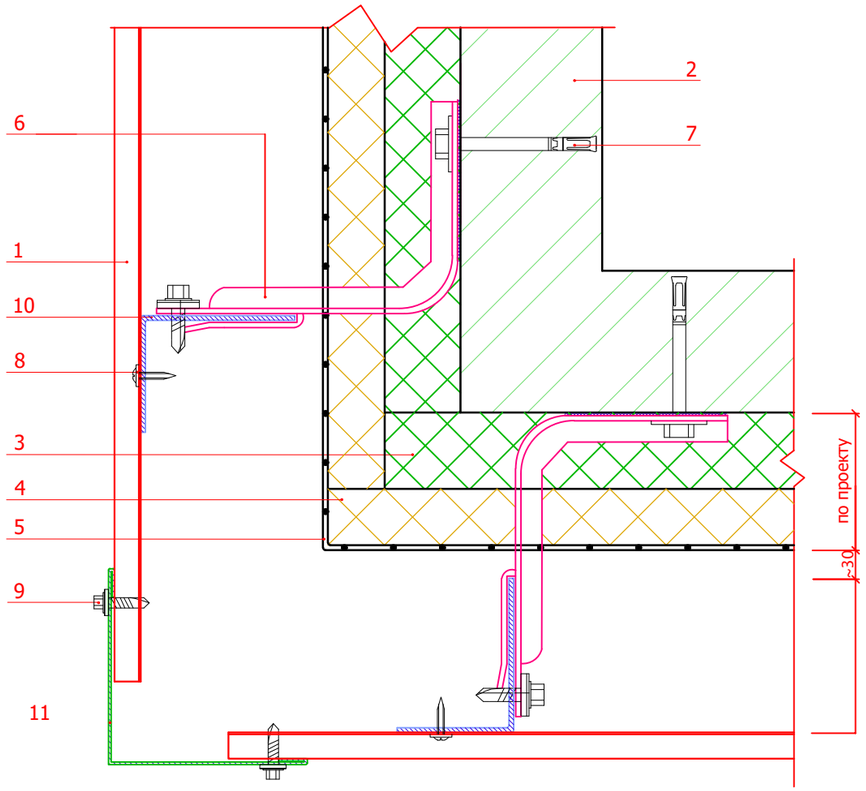

1. Сайдинг МП СК-14*226
2. Несущая стена
3. Теплоизоляция плотностью от 30 кг/м³
4. Теплоизоляция базальтовая плотностью от 80 кг/м³
5. Гидроветрозащитная плёнка
6. Кронштейн ККУ-Lx80 с шайбой и паронитовой прокладкой
7. Анкер
8. Саморез 4,2x16 оц. с пресс-шайбой
9. Саморез 4,8x28 с прокладкой из ЭПДМ-резины и цветной головкой
10. Горизонтальная направляющая КПГ-60x44x3000
11. Планка угла наружного ПУН-LxLx2000

Согласовано

Гл. спец.

Взам. инв. N

Подл. и дата

Инв. N подл.

Изм.	Кол.уч	Лист	N док	Подп.	Дата	05032025/N-АС		
						Капитальный ремонт здания КГУ "Талдыкольская средняя школа" отдела образования Махамбетского района Управления образования Атырауской области		
ГИП.		Кенжалиев			03.25	Архитектурно-строительное решения	Стадия	Лист	Листов
Выполнил		Донсков			03.25		Стадия	34	
						Узлы сайдинга	ТОО "ЭдемСтрой"		

Система вентилируемого фасада ВФ МП СК

Узлы крепления сайдинга
(вертикальные направляющие)
Внутренний угол

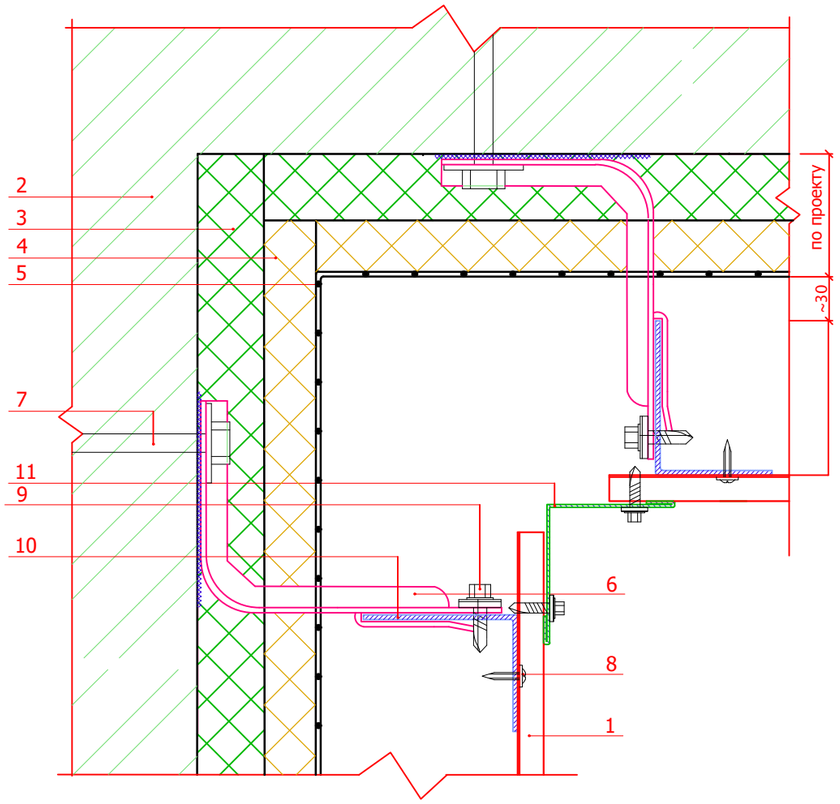

1. Сайдинг МП СК-14*226
2. Несущая стена
3. Теплоизоляция плотностью от 30 кг/м³
4. Теплоизоляция базальтовая плотностью от 80 кг/м³
5. Гидроветрозащитная плёнка
6. Кронштейн ККУ-Lx80 с шайбой и паронитовой прокладкой
7. Анкер
8. Саморез 4,2x16 оц. с пресс-шайбой
9. Саморез 4,8x28 с прокладкой из ЭПДМ-резины и цветной головкой
10. Горизонтальная направляющая КПГ-60x44x3000
11. Планка угла внутреннего ПУВ-LxLx2000

Система вентилируемого фасада ВФ МП СК

Узлы крепления сайдинга
(вертикальные направляющие)
Парапет

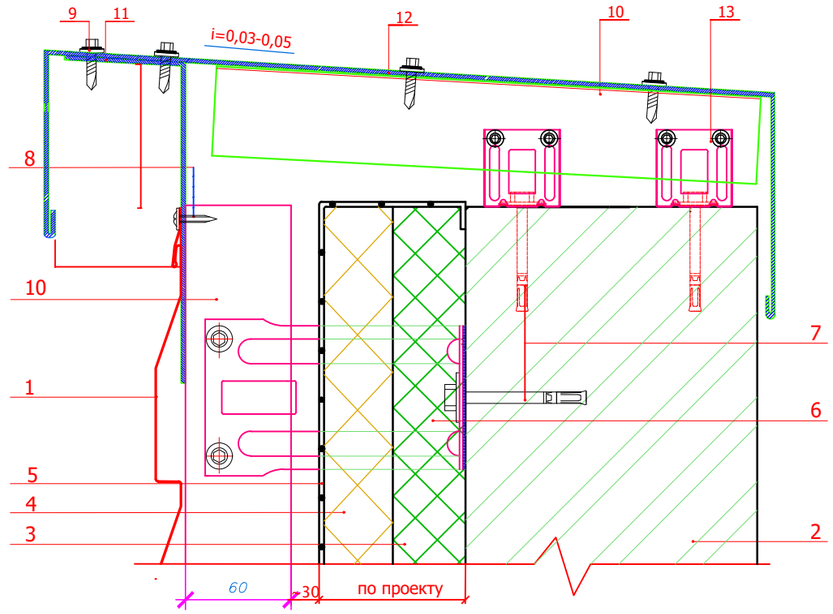

1. Сайдинг МП СК-14*226
2. Несущая стена
3. Теплоизоляция плотностью от 30 кг/м³
4. Теплоизоляция базальтовая плотностью от 80 кг/м³
5. Гидроветрозащитная плёнка
6. Кронштейн ККУ-Lx80 с шайбой и паронитовой прокладкой
7. Анкер
8. Саморез 4,2x16 оц. с пресс-шайбой
9. Саморез 4,8x28 с прокладкой из ЭПДМ-резины и цветной головкой
10. Горизонтальная направляющая КПГ-60x44x3000
11. Костыль
12. Парапетный слив (оц.сталь с полимерным покрытием, t=0.5-1.2 мм)
13. Кронштейн КК-80x80 или ККУ-Lx80 с шайбой и паронитовой прокладкой

Согласовано

Гл. спец.

Взам. инв. N

Подл. и дата

Инв. N подл.

						05032025/N-АС		
						Капитальный ремонт здания КГУ "Талдыкольская средняя школа" отдела образования Махамбетского района Управления образования Атырауской области		
Изм.	Кол.уч	Лист	N док	Подп.	Дата			
ГИП.		Кенжалиев			03.25	Архитектурно-строительное решения	Стадия	Лист	Листов
Выполнил		Донсков			03.25		Стадия	35	
						Узлы сайдинга	ТОО "ЭдемСтрой"		

Козырек К-1

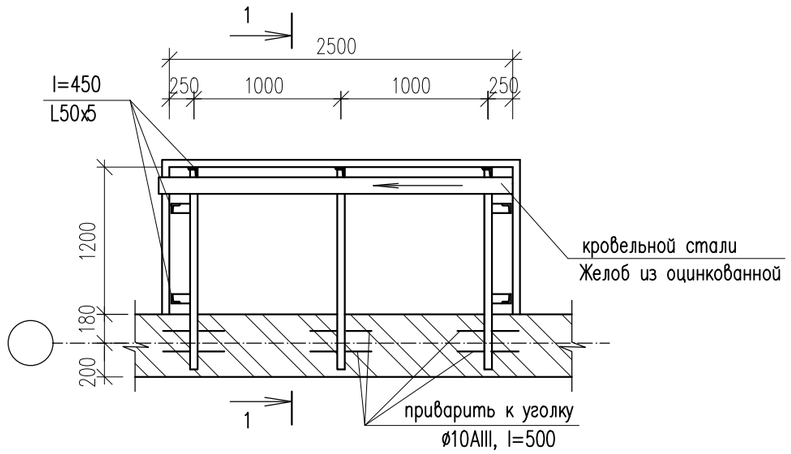

1–1

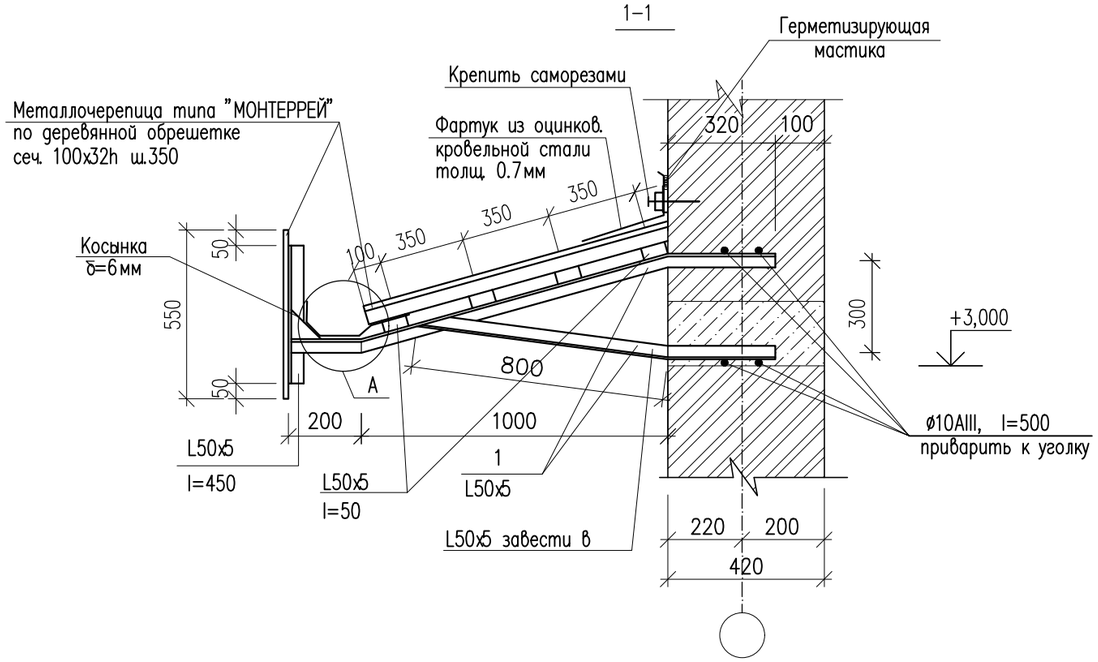

A

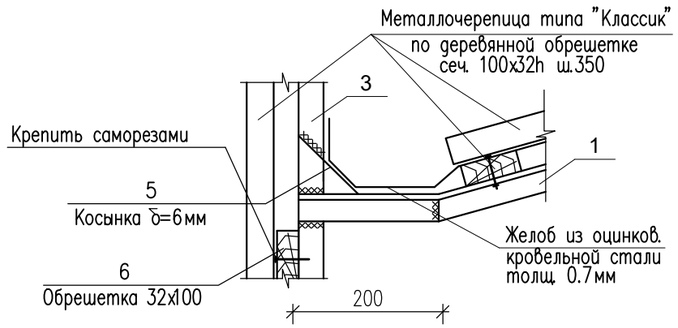

Спецификация элементов

Марка	Обозначение	Наименование	Кол. шт.	Масса ед,кг.	Приме-чание
		Козырек К-1 (расход дан на 1 шт.)			
1	ГОСТ 8509-93	L50x5 п.м.	10.1	3.77	38.08кг.
2	ГОСТ 8509-93	L50x5 l=150	4	0.57	2.28кг.
3	ГОСТ 8509-93	L50x5 l=450	7	1,70	11,9кг.
4	ГОСТ 34028-2016	ø10AIII(A400) l=500	12	0.31	3,72кг.
5	ГОСТ 19903-2015	-100x100x6	7	0,47	3,29 кг.
6	ГОСТ 8486-86*Е	Обрешетка 32x100 L(общ)=15п.м.	-	-	0,05м3
	ГОСТ 24045-2016	Металлочерепица	-	-	4,5 м2
	ГОСТ 14918-80*	Фартук из оцинков. кровельной стали δ =0.7мм	-	-	1.25 м2
	ГОСТ 19904-90	Желоб водосточный из оцинков. кровельной стали толщ. 0,7мм	-	-	1.50м2

Спецификация дана на один козырек. Всего 3

Указания по производству работ

1. Обрешетка под листы металлочерепицы выполняется из антисептированных досок сечением 32x100мм с шагом 300мм.
2. В местах продольных нахлестов листов металлочерепицу рекомендуется скреплять между собой при помощи самонарезающих винтов размером 4,5(4,8)x19 мм с шагом через одну волну. В местах нахлеста листов металлочерепицы по длине рекомендуется обеспечить "перехлест" листов не не менее 200мм.
3. Сварку стальных элементов выполнять по ГОСТ 9467-75* электродами типа Э42 А. Сварные швы принять по ГОСТ 5264-80.
4. Монтажные соединения на болтах нормальной точности М12, отверстия под болты d=15мм.
5. После окончания сварочных работ металлические элементы козырьков окрасить масляной краской за 2 раза.

Изм.	Кол.уч.	Лист	N док	Подп.	Дата	05032025/N-АС		
						Капитальный ремонт здания КГУ "Талдыкольская средняя школа" отдела образования Махамбетского района Управления образования Атырауской области		
ГИП.		Кенжалиев			03.25	Архитектурно-строительное решения	Стадия	Лист	Листов
Выполнил		Донсков			03.25		Стадия	36	
						Козырек К-1	ТОО "ЭдемСтрой"		

Согласовано

Гл. спец.

Взам. инв. N

Подл. и дата

Инв. N подл.

Дата печати: 06.05.2025 18:33:37

План котельной.М1:00

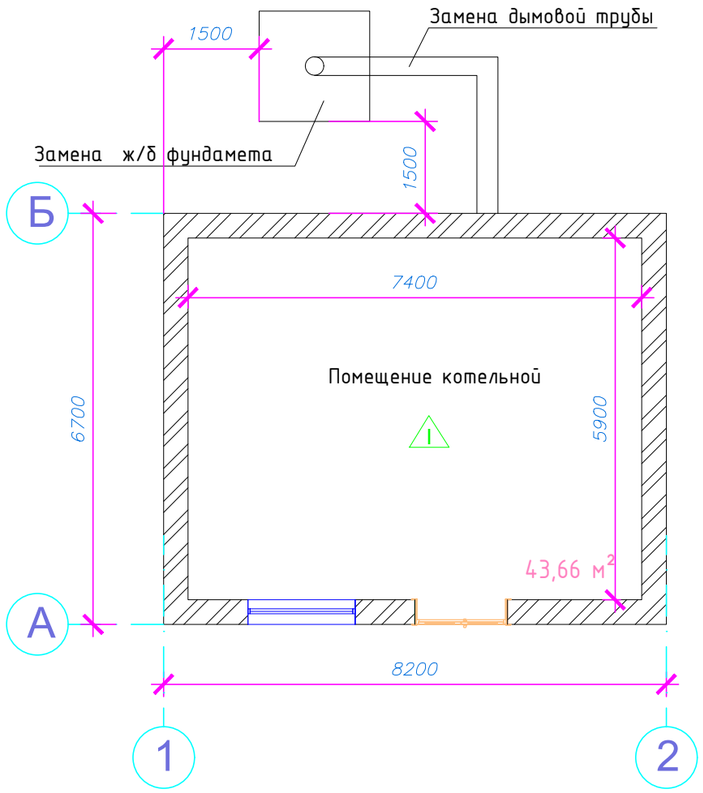

Номер поме-щения	Тип пола	Схема пола или тип пола по серии	Данные элементов пола (наименование, толщина, основание и др.), мм	Площадь, м²
I этаж				
Котельная	1	0,000	- стяжка выравнивающая из цементно - песчанного раствора М150 - 30 мм; - существ.подстилающий слой бетона	43,66

Изм.	Кол.уч	Лист	N док	Подп.	Дата
ГИП.		Кенжалиев			03.25
Рук. группы					
Проверил		Донсков			03.25
Выполнил					

05032025/N-АС

Капитальный ремонт здания КГУ "Талдыкольская средняя школа" отдела образования Махамбетского района Управления образования Атырауской области

Архитектурно-строительное решения

Стадия	Лист	Листов
Стадия	37	

Котельная

ТОО "ЭдемСтрой"

Формат А3

ИНВ. N° ПОДЛ.	ПОДП. И ДАТА	ВЗАМ. ИНВ. N°
0000000		

Проектируемый фасад по оси "А".М1:100

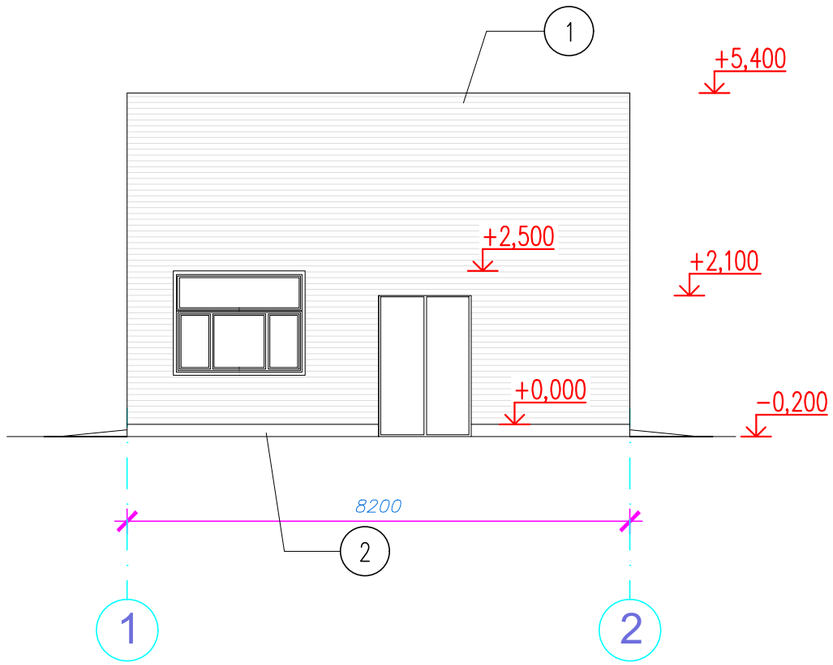

Проектируемый фасад КТП.М1:100

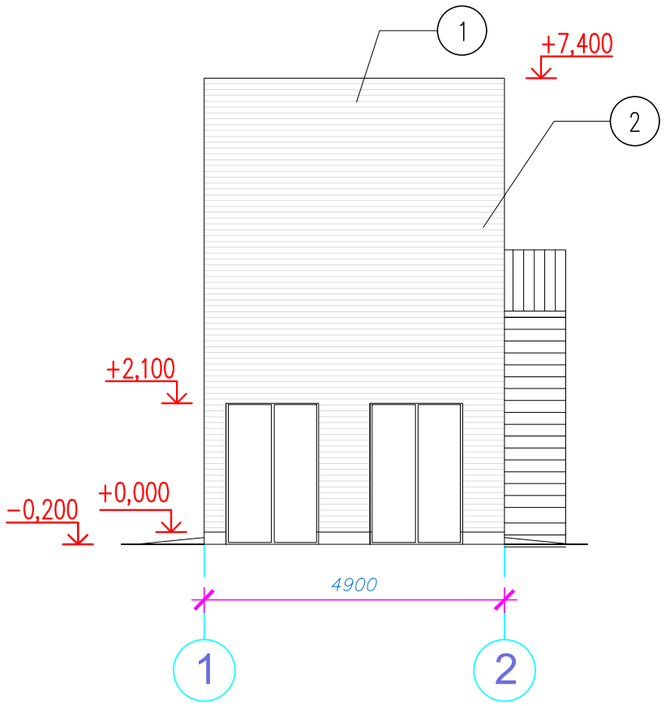

Проектируемый фасад по оси "1".М1:100

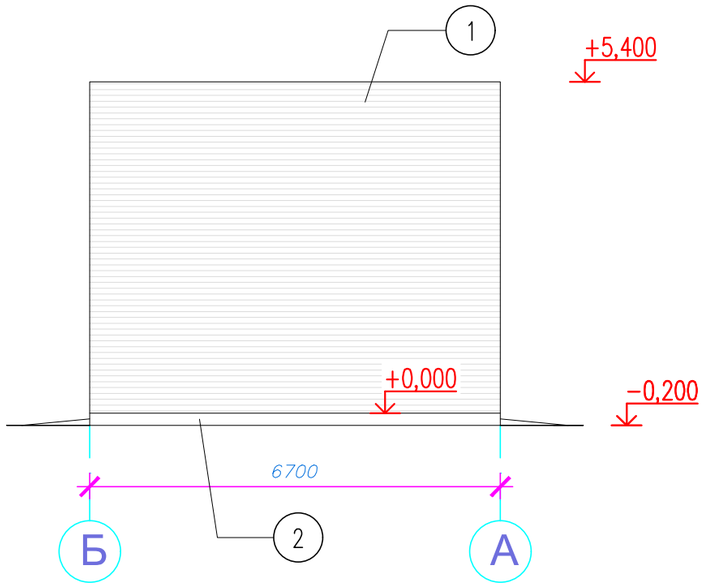

Ведомость отделки фасада

Позиция	Элемент	Вид отделки	Площадь м2	Цвет
1	Стены	Сайдинг по металлокаркасу S=308,01 м2		RAL 2001
2	Цоколь	Штукатурка ц.п. раствором с окраской силикатными красками S=8,0 м2		RAL 1011

Очистка фасадов от старой штукатрурки - 288,0 м2

						05032025/N-АС		
						Капитальный ремонт здания КГУ "Талдыкольская средняя школа" отдела образования Махамбетского района Управления образования Атырауской области		
Изм.	Кол.уч	Лист	N док	Подп.	Дата			
ГИП.		Кенжалиев			03.25	Архитектурно-строительное решения	Стадия	Лист	Листов
Рук. группы							Стадия	38	
Проверил		Донсков			03.25				
Выполнил						Фасады котельной и КТП	ТОО "ЭдемСтрой"		

ВЗАМ. ИНВ. N°

ПОДП. И ДАТА

ИНВ. N° ПОДЛ.

0000000

Формат А3

Вид А

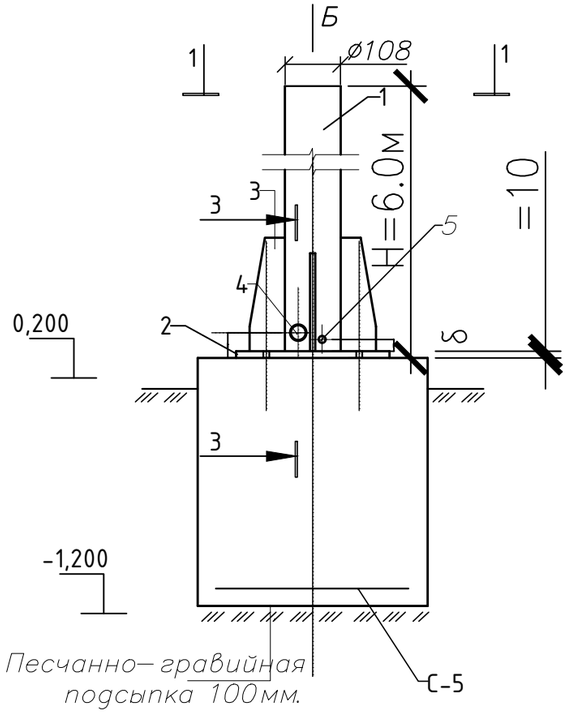

1-1

(Фундамент условно не показано)
М1:20

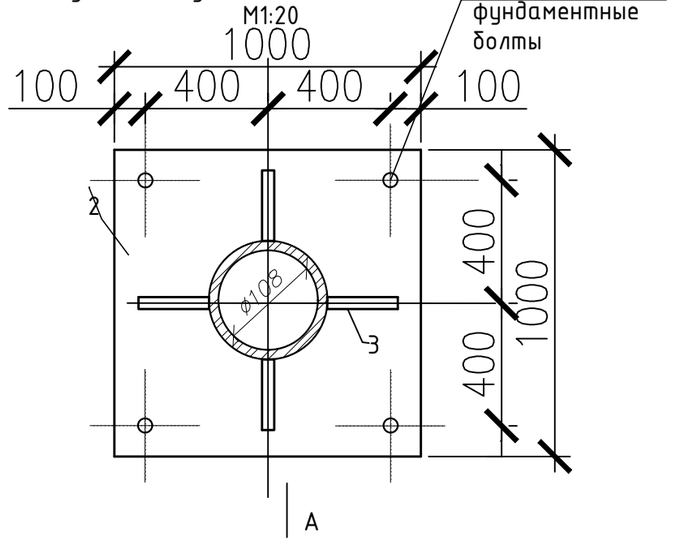

Спецификация материала

Марка поз.	Обозначение	Наименование	Кол шт.	Масса ед.кг	При-е
1	ГОСТ 10704-91	ø108х3.5 L=10.0м	1	9,02	
2	ГОСТ 103-76*	□1000х1000х10	1	62,8	
3	ГОСТ 103-76*	□ 1000х240х6	4	9,6	
4	ГОСТ 8732-78*	ø15х1,8 ;L=125	1	0,96	
5	ГОСТ 8732-78*	ø25х2,8 ;L=100	1	0,2	
6	ГОСТ2590-88	Анкерный болт 36 L=1100	4	10,4	
7	ГОСТ5915-70*	Гайка М36	4	—	
8		Шайба-сталь круглая δ=4мм	4	—	
9	Фундамент под дымовую трубу	Бетон кл.В15	2,7		м3
С-5	ГОСТ 5781-82*	Сетка Ду12 А-III		47,25	кг

Вид Б

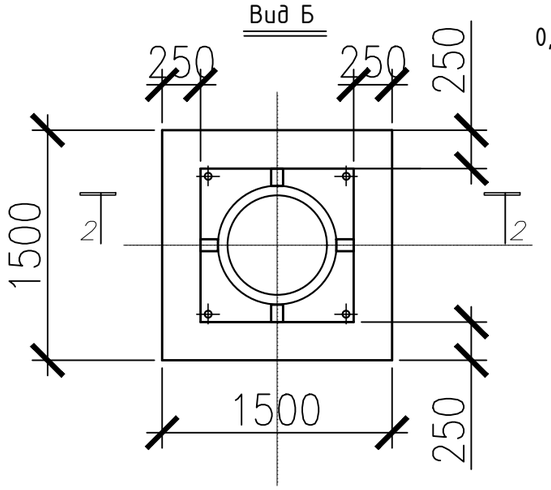

2–2

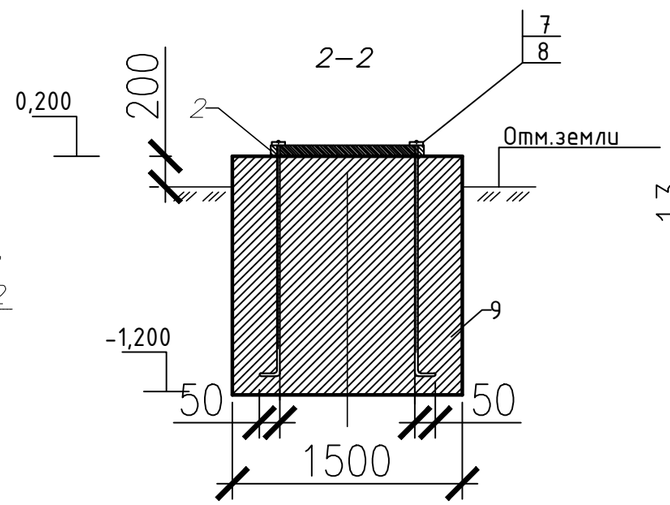

Сетка С-5

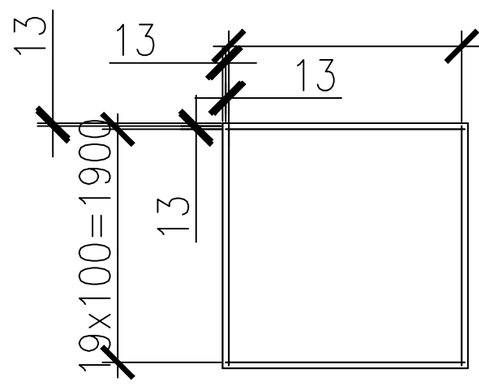

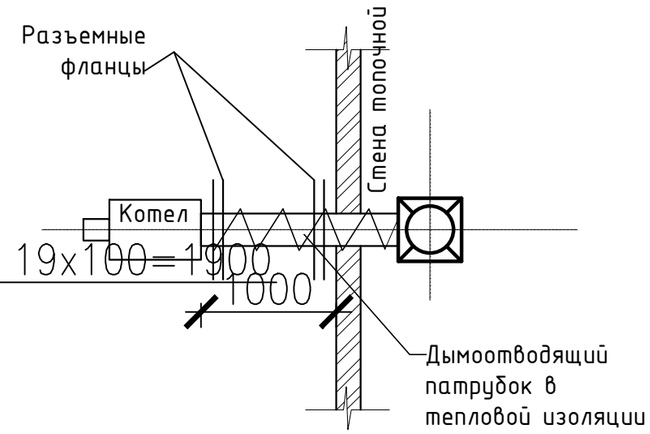

Примечание

Спецификация дано на один трубы.

3-3

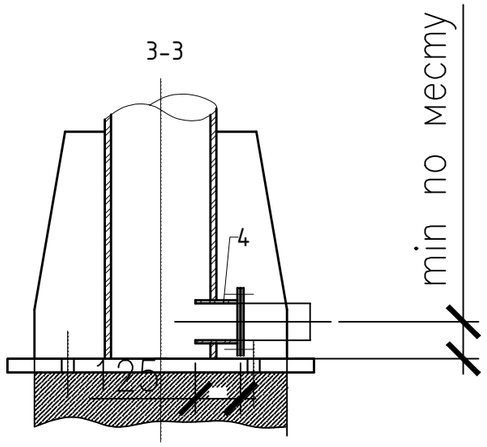

Ребро жесткости

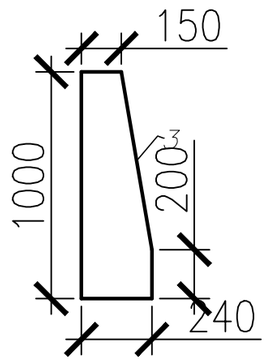

						05032025/N-АС		
Изм.	Кол.уч.	Лист	N°Док	Подп.	Дата	Капитальный ремонт здания КГУ "Талдыкольская средняя школа" отдела образования Махамбетского р-на Управления образования Атырауской области		
Разраб.		Донсков				Крепление дымовой трубы	Стадия	Лист	Листов
Проверил							РП	39	
ГИП		Кенжалиев							
						Вид А;Б, Сечение 1-1; Фундамент ФМ-1; Сечение 2-2 ; Ребро жесткости	ТОО "ЭдемСтрой"		

ВЗАМ. ИНВ. N° | ПОДП. И ДАТА | ИНВ. N° ПОДЛ.

ФОРМАТ А3