ТОО “ЭДЕМСТРОЙ”

ГСЛ № 0001798 от 31.08.2006 года

Рабочий проект

Капитальный ремонт здания КГУ «Талдыкольская средняя школа» отдела образования Махамбетского района Управления образования Атырауской области

Системы связи

ТОО "ЭДЕМСТРОЙ" Кенжалыев Н.Д.

КГУ «Талдыкольская средняя школа» отдела образования Махамбетского района Управления образования Атырауской области

Атырау, 2025 г.

ВЕДОМОСТЬ РАБОЧИХ ЧЕРТЕЖЕЙ ОСНОВНОГО КОМПЛЕКТА

ЛИСТ	НАИМЕНОВАНИЕ	ПРИМЕЧАНИЕ
1	Общие данные	
2	Схема структурная и принципиальная часофикации и подачи звонков	
3	План расположения сетей часофикации и подачи звонков на 1 этаже	
4	План расположения сетей часофикации и подачи звонков на 2 этаже	
5	План расположения сетей часофикации и подачи звонков на 3 этаже	

ВЕДОМОСТЬ ССЫЛОЧНЫХ И ПРИЛАГАЕМЫХ ДОКУМЕНТОВ

ОБОЗНАЧЕНИЕ	НАИМЕНОВАНИЕ	ПРИМЕЧАНИЕ
	ССЫЛОЧНЫЕ ДОКУМЕНТЫ	
СНиП РК 3.02-10-2010	Устройства связи, сигнализации и диспечеризации инженерного оборудования жилых и общественных зданий. Нормы проектирования.	
СП РК 3.02-111-2012	Общеобразовательные организации	
	ПРИЛАГАЕМЫЕ ДОКУМЕНТЫ	
05032025/N1-ЧС.СО	Спецификация оборудования, изделий и материалов	1 ЛИСТ

ПРИНЯТЫЕ УСЛОВНЫЕ ОБОЗНАЧЕНИЯ

НАИМЕНОВАНИЕ	ОБОЗНАЧЕНИЕ		ПРИМЕЧ.
	БУКВЕННОЕ	ГРАФИЧЕСКОЕ	
ЭЛЕКТРОЧАСЫ ВТОРИЧНЫЕ	Ч		высота установки 2,3м
ЭЛЕКТРОЧАСЫ ПЕРВИЧНЫЕ	ЧП		высота установки 1,5м
КНОПКА РУЧНОГО ВКЛЮЧЕНИЯ ЗВОНКА	КН		высота установки 1,5м
ЗВОНОК	Г		высота установки 2,3м

ОБЩИЕ УКАЗАНИЯ

ЧАСОФИКАЦИЯ И ЗВОНКОВАЯ СИГНАЛИЗАЦИЯ

Система часофикации включает в себя первичные (управляющие) часы Standing ЧС-2-06S и вторичные часы Standing 73R. Первичные часы установить в комнате охраны на 1 этаже, а вторичные в коридорах, холлах, обеденном, спортзале и актовом зале. Для приема сигналов предусматривается синхронизация через интернет. Также для подачи звонков на уроки предусмотрен звонок громкого боя МЗМ-1. Звонки установить в коридорах, на высоте 2,3 м. Питание часов предусматривается от сети переменного тока напряжением 220В через ИБП Back BE700G-RS (см. часть ЭМ).

Сеть часофикации выполняется кабелем КСВВнг(А)-LSLTx 1х2х0,8, подача звонков выполняется кабелем КСВВнг(А)-LSLTx 1х2х1,38 скрыто под слоем штукатурки и в бороздах стен. Вертикальная прокладка кабеля между этажами предусмотрена в кабельном канале.

Согласовано

Раздел АР
Раздел ТХ
Раздел ОВ

Взам. инв. N

Подпись и дата

Инв. N подл.

Изм.	Кол. уч.	Лист	N док.	Подп.	Дата
Разраб.		Умарова			
ГИП		Кенжалыев			

05032025/N-СС

Капитальный ремонт здания КГУ "Талдыколская средняя школа" отдела образования Махамбетского района Управления образования Атырауской обл, Махамбетского р-на, с. Талдыколь, ул. А.Кускелдиев, здания №52

Капитальный ремонт	Стадия	Лист	Листов
	РП	1	5
Общие данные	ТОО "Эдем Строй"		

Формат А3

СХЕМА СТРУКТУРНАЯ ЧАСОФИКАЦИИ И ЗВОНКОВОЙ СИГНАЛИЗАЦИИ

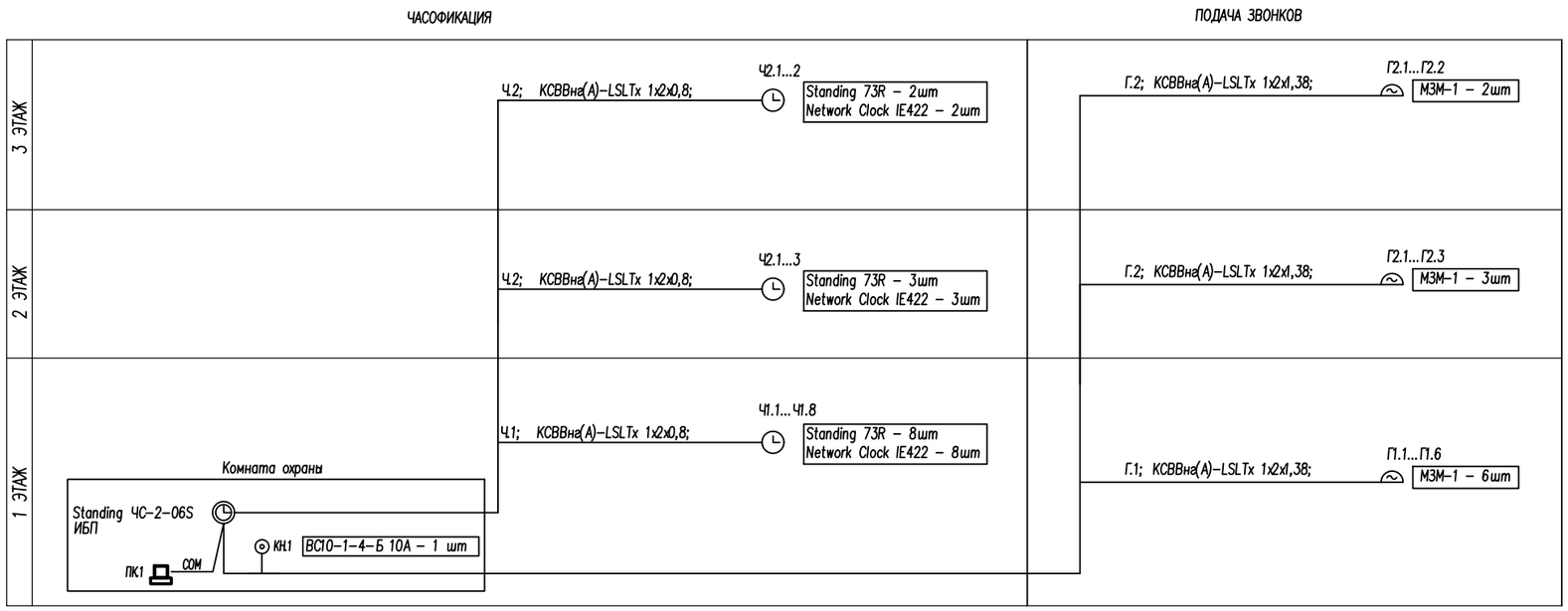

СХЕМА ПРИНЦИПИАЛЬНАЯ ЧАСОФИКАЦИИ И ПОДАЧИ ЗВОНКОВ

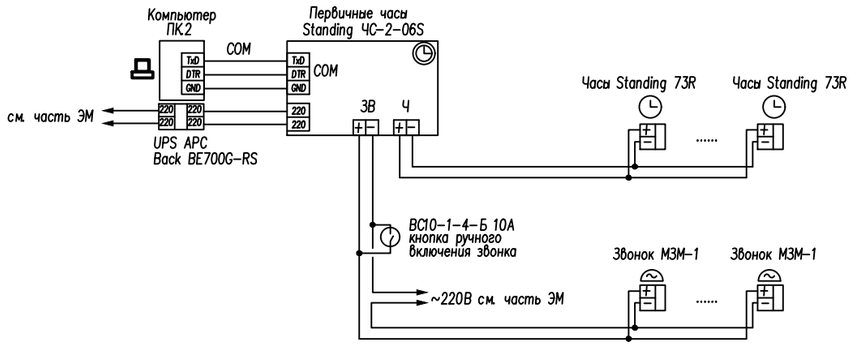

Изм.	Кол. уч	Лист	N док.	Подп.	Дата
Разраб.		Умарова			
ГИП		Кенжалыев			

05032025/N-СС

Капитальный ремонт здания КГУ "Талдыколская средняя школа" отдела образования Махамбетского района Управления образования Атырауской обл, Махамбетского р-на, с. Талдыколь, ул. А.Кускелдиев, здания №52

Капитальный ремонт	Стадия	Лист	Листов
	РП	1	5
Схема структурная и принципиальная часофикации и звонковой сигнализации	ТОО "Эдем Строй"		

Взам. инв. N

Подпись и дата

Инв. N подл.

Проектируемый план первого этажа.М1:100

Начало

Экспликация помещений (т)

Номер п. п.	Назначение	Площадь, м2
101	Тамбур	7.0 $м^2$
102	Холл	86.0 $м^2$
103	Гардероб	27.5 $м^2$
104	Начальный класс	31.7 $м^2$
105	Начальный класс	64.2 $м^2$
106	Бухгалтер	19.7 $м^2$
107	Начальный класс	61.0 $м^2$
108	С.У.	4.2 $м^2$
109	С.У.	4.0 $м^2$
110	Тамбур	3.2 $м^2$
111	Тамбур	3.3 $м^2$
112	Коридор	68.40 $м^2$
112.1	Склад	9.0 $м^2$
113	Лестничная клетка	14.0 $м^2$
114	Коридор	10.4 $м^2$
115	Тамбур	4.3 $м^2$
116	Кабинет	15.3 $м^2$
117	Холл	78.6 $м^2$
118	Тренерская	9.1 $м^2$
119	Актовый зал	241.7 $м^2$
120	Складское помещение	16.8 $м^2$
121	Гримерка	16.6 $м^2$
122	Спортзал	280.2 $м^2$
123	Инвертарная	15.5 $м^2$
124	Душевая	5.4 $м^2$
125	Душевая	5.3 $м^2$

Продолжение

Экспликация помещений (т)

Номер п. п.	Назначение	Площадь, м2
126	С.У.	2.0 $м^2$
127	С.У.	2.0 $м^2$
128	Раздевалка Ж.	9.1 $м^2$
129	Раздевалка М.	9.5 $м^2$
130	Коридор	12.3 $м^2$
131	Коридор	94.1 $м^2$
132	Тамбур	4.0 $м^2$
133	Столовая	120.2 $м^2$
134	Мойка посуды	11.4 $м^2$
135	Склад посуды	8.7 $м^2$
136	Склад сухих продуктов	5.5 $м^2$
137	Склад овощей	6.6 $м^2$
138	Холодный цех	5.4 $м^2$
139	Холодный цех	4.5 $м^2$
140	Горячий цех	38.5 $м^2$
141	Щитовая	6.6 $м^2$
142	Заготовочный цех	18.8 $м^2$
143	Коридор	25.4 $м^2$
144	Тамбур	6.8 $м^2$
145	Гардероб для верхей одежды	2.5 $м^2$
146	Комната персонала	10.2 $м^2$
147	Душевая	4.3 $м^2$
148	С.У.	1.6 $м^2$
149	С.У.	1.6 $м^2$
150	Тамбур	1.6 $м^2$
151	Тамбур	1.7 $м^2$

Окончание

Экспликация помещений (т)

Номер п. п.	Назначение	Площадь, м2
152	С.У.	1.7 $м^2$
153	Тамбур	1.6 $м^2$
154	Щитовая	33.1 $м^2$
155	Кабинет учителя	9.2 $м^2$
156	Тамбур	4.4 $м^2$
157	Мастерская	71.7 $м^2$
158	Коридор	15.1 $м^2$
159	Лестница	15.8 $м^2$
160	Серверная (радио узел)	13.9 $м^2$
161	Кладовая	14.8 $м^2$
162	Тамбур	1.9 $м^2$
163	С.У.	2.0 $м^2$
164	Кабинет медика	22.3 $м^2$
165	Изолятор	13.7 $м^2$
166	Кабинет дефектолога и психолога	13.7 $м^2$
167	Приемная	11.3 $м^2$
168	Кабинет руководителя	18.1 $м^2$
169	С.У. МГН	3.3 $м^2$
170	Комната персонала	9.7 $м^2$
171	Щитовая	12.3 $м^2$
172	Тамбур	9.0 $м^2$
173	Тамбур	6.1 $м^2$
174	Лестничная клетка	14.0 $м^2$
175	Коридор	57.0 $м^2$
176	Тамбур	3.7 $м^2$
177	Тамбур	3.9 $м^2$
178	С.У.	5.3 $м^2$
179	С.У.	5.5 $м^2$
180	Начальный класс	61.3 $м^2$
181	Начальный класс	62.7 $м^2$
182	Кабинет организатора	21.5 $м^2$
183	Гардероб	27.7 $м^2$
184	Коридор	33.3 $м^2$
	Итого:	2117,90 $м^2$

05032025/N-СС

Капитальный ремонт здания КГУ "Талдыколская средняя школа" отдела образования Махамбетского района Управления образования Атырауской обл, Махамбетского р-на, с. Талдыколь, ул. А.Кускелдиев, здания №52

Изм.	Кол. уч.	Лист	N док.	Подп.	Дата
Разраб.		Змарова			
ГИП		Кенжалиев			

Капитальный ремонт

Стадия	Лист	Листов
РП	1	5

План расположения сетей часофикации и звонковой сигнализации на 1 этаже

ТОО "Эдем Строй"

Согласовано

Гл. спец.

Взам. инв. N

Подп. и дата

Инв. N подл.

Формат А2

Проектируемый план второго этажа.М1:100

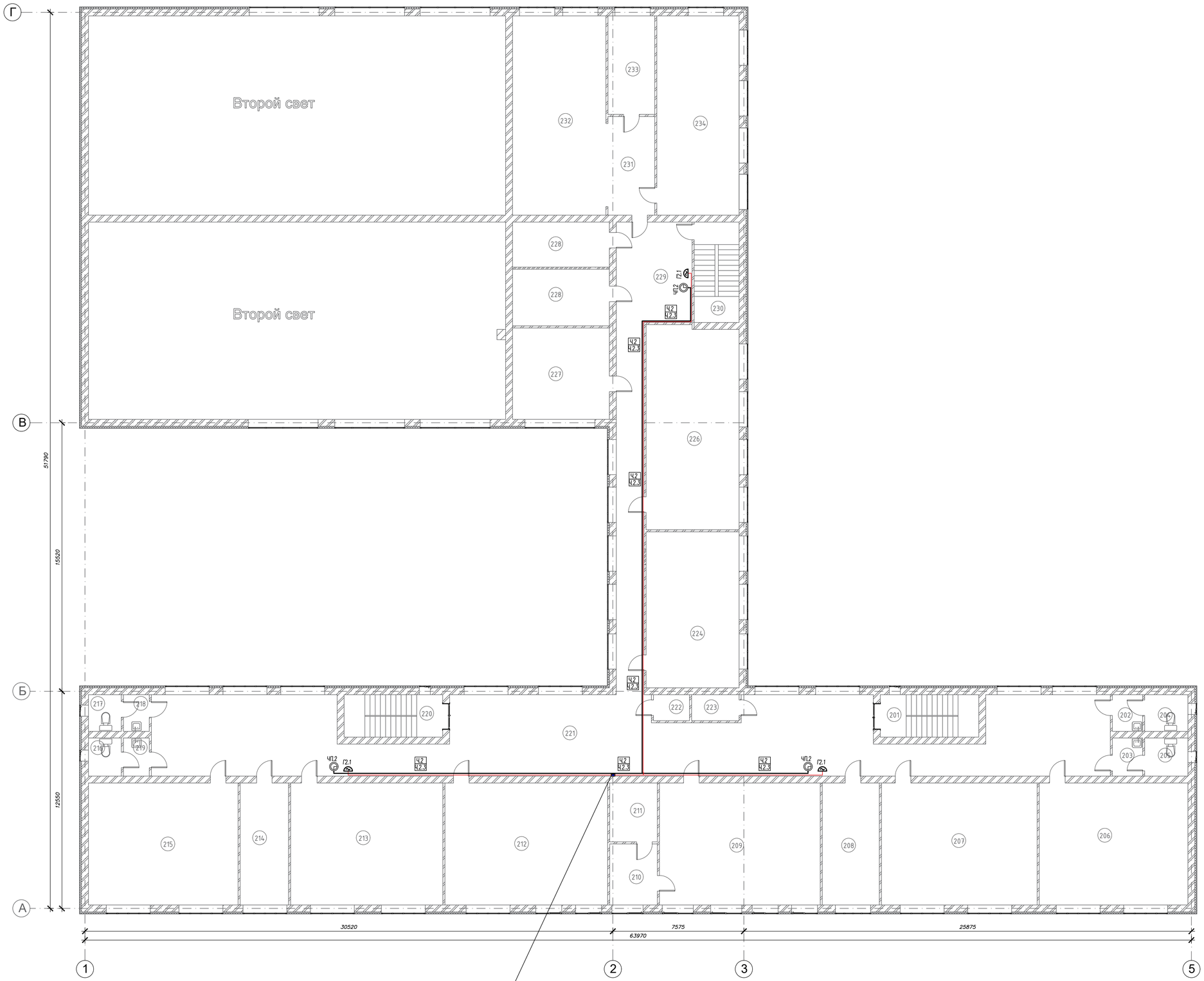

Г.2.1; 2-КСВВнг(А)-LSLTx 1х2х1,38 (ЗВОНОК)
Ч.2.1; 2-КСВВнг(А)-LSLTx 1х2х0,8 (ЧАСОФИКАЦИЯ)
с 1 этажа

Экспликация помещений (т)

Номер п. п.	Назначение	Площадь, м2
201	Лестничная клетка	14.0 $м^2$
202	Тамбур	3.7 $м^2$
203	Тамбур	3.9 $м^2$
204	С.У.	5.3 $м^2$
205	С.У.	5.5 $м^2$
206	Начальный класс	60.6 $м^2$
207	Начальный класс	63.5 $м^2$
208	Учительская	23.3 $м^2$
209	Кабинет НВП	65.6 $м^2$
210	Кабинет учителя	9.7 $м^2$
211	Оружейная	9.4 $м^2$
212	Кабинет казахского языка	66.3 $м^2$
213	Кабинет русского языка	62.0 $м^2$
214	Лаборатория математики	19.7 $м^2$
215	Кабинет математики	61.0 $м^2$
216	С.У.	4.2 $м^2$
217	С.У.	4.0 $м^2$
218	Тамбур	3.2 $м^2$
219	Тамбур	3.3 $м^2$
220	Лестничная клетка	14.0 $м^2$
221	Холл	215.1 $м^2$
222	Кладовая	3.1 $м^2$
223	Кладовая	4.1 $м^2$
224	Кабинет STEM	48.52 $м^2$
225	----------	---
226	Кабинет информатики	63.1 $м^2$
227	Кабинет технологии (девочки)	29.6 $м^2$
228	Венткамера	33.6 $м^2$
229	Коридор	59.2 $м^2$
230	Лестничная клетка	15.1 $м^2$
231	Коридор	15.7 $м^2$
232	Библиотека	62.5 $м^2$
233	Библиотека	15.4 $м^2$
234	Кабинет	54.8 $м^2$
	Итого:	1122,02$м^2$

Согласовано

Гл. спец.

Взам. инв. N

Подп. и дата

Инв. N подл.

Изм.	Кол. уч.	Лист	N док.	Подп.	Дата
Разраб.		Умарова			
ГИП		Кенжалиев			

05032025/N-СС

Капитальный ремонт здания КГУ "Талдыколская средняя школа" отдела образования Махамбетского района Управления образования Атырауской обл, Махамбетского р-на, с. Талдыколь, ул. А.Кусмедиев, здания №62

Капитальный ремонт

Стадия	Лист	Листов
РП	1	5

План расположения сетей часофикации и звонковой сигнализации на 2 этаже

ТОО "Эдем Строй"

Формат А2

Проектируемый план третьего этажа.М1:100

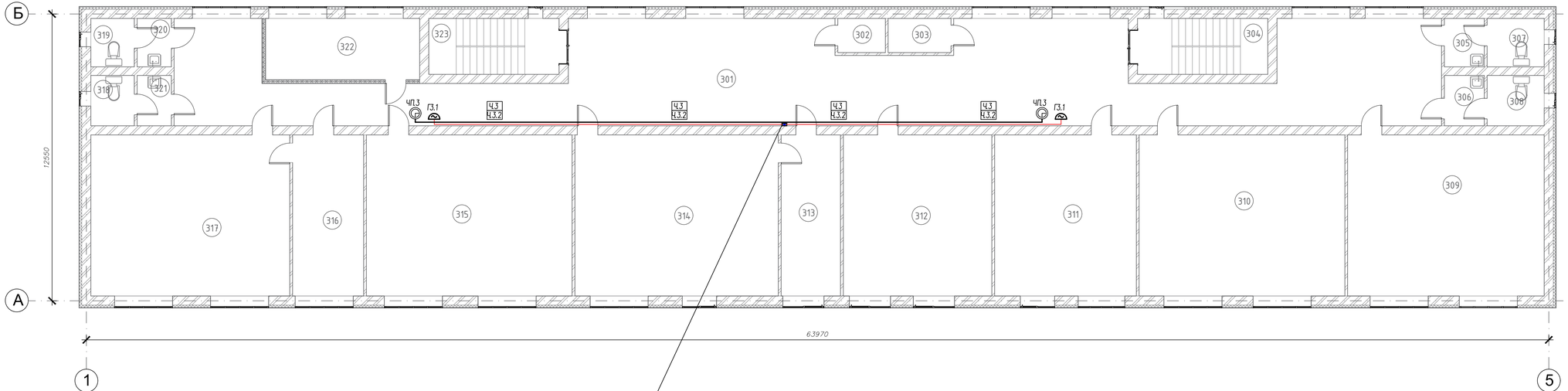

Г.3.1; 2-КСВВнг(А)-LSLTх 1х2х1,38 (ЗВОНОК)
Ч.3.1; 2-КСВВнг(А)-LSLTх 1х2х0,8 (ЧАСОФИКАЦИЯ)
с 1 этажа

Экспликация помещений (т)

Номер п. п.	Назначение	Площадь, м2
301	Холл	195,40 $м^2$
302	Кладовая	3.1 $м^2$
303	Кладовая	4.1 $м^2$
304	Лестничная клетка	14.0 $м^2$
305	Тамбур	3.7 $м^2$
306	Тамбур	3.9 $м^2$
307	С.У.	5.3 $м^2$
308	С.У.	5.5 $м^2$
309	Кабинет биологии	60.6 $м^2$
310	Кабинет истории	63.5 $м^2$
311	Кабинет английского языка	43.7 $м^2$
312	Кабинет английского языка	45.8 $м^2$
313	Лаборатория кабинета химии	18.3 $м^2$
314	Кабинет химии	62.7 $м^2$
315	Кабинет географии	63.5 $м^2$
316	Лаборатория кабинета физики	21.9 $м^2$
317	Кабинет физики	61.3 $м^2$
318	С.У.	4.2 $м^2$
319	С.У.	4.0 $м^2$
320	Тамбур	3.2 $м^2$
321	Тамбур	3.3 $м^2$
322	Венткамера	18.1 $м^2$
323	Лестничная клетка	14.0 $м^2$
	Итого:	723,10$м^2$

Согласовано

Гл. спец.

Взам. инв. N

Подл. и дата

Инв. N подл.

Изм.	Кол. уч.	Лист	N док.	Подп.	Дата
Разраб.		Эмарова			
ГИП		Кенжалиев			

05032025/N-СС

Капитальный ремонт здания КГУ "Талдыколская средняя школа" отдела образования Махамбетского района Управления образования Атырауской обл, Махамбетского р-на, с. Талдыколь, ул. А.Кусмедиев, здания №52

Капитальный ремонт	Стадия	Лист	Листов
	РП	1	5
План расположения сетей часофикации и звонковой сигнализации на 3 этаже	ТОО "Эдем Строй"		

Формат А3

Позиция	Наименование и техническая характеристика	Тип, марка, обозначение документа, опросного листа	Код оборудования, изделия, материала	Поставщик	Единица измерения	Количество	Масса единицы, кг	Примечание
1	2	3	4	5	6	7	8	9
	ЧАСОФИКАЦИЯ							
ПЧ	Первичные часы	Standing ЧС-2-06S	518-203-0100	IEK	шт	1		
Ч	Часы вторичные, 300x136x6мм,220В,12 Вт	Standing 73R	518-203-0200	IEK	шт	12		
Ч	Блок гальванической развязки	Network Clock IE422		IEK	шт	12		
КН.1	Выключатель 1-клавишный кнопочный звонок, антрацит	ВС10-1-4-Б 10А BOLERO		IEK	шт	1		
КН.1	Рамка 1-местная квадратная, белый	РУ-1-ББ BOLERO Q1		IEK	шт	1		
	Защитный кожух, 350x150x60 мм	ЗСК 200		IEK	шт	1		
	Источник бесперебойного питания ИБП 405W, 700VA, 8 розеток, RJ-11, Data Port	UPS APC Back BE700G-RS	521-101-0401-0024	IEK	шт	1		
	Коробка универсальная разветвительная	УК-2П	248-306-0101	IEK	шт	10		
Г	Звонок громкого боя, питание 220 В, сигнал 103 дБ	МЗМ-1		IEK	шт	10		
	Кабель парной скрутки с медными однопроволочными жилами, с изоляцией пониженной пожарной опасности с низким дымо- и газовыделением, 1x2x0,8 мм	КСВВнг(А)-LSLTx		IEK	м	390		
	Кабель парной скрутки с медными однопроволочными жилами, с изоляцией пониженной пожарной опасности с низким дымо- и газовыделением, 1x2x1,38 мм	КСВВнг(А)-LSLTx		IEK	м	310		

Взам. инв. N

Подпись и дата

Инв. N подл.

Изм.	Кол. уч.	Лист	N док.	Подп.	Дата
Разраб.		Умарова			
ГИП		Кенжалыев			

05032025/N-СС

Капитальный ремонт здания КГУ "Талдыколская средняя школа" отдела образования Махамбетского района Управления образования Атырауской обл, Махамбетского р-на, с. Талдыколь, ул. А.Кускелдиев, здания №52

Капитальный ремонт	Стадия	Лист	Листов
	РП	1	5
Спецификация оборудования, изделий и материалов	ТОО "Эдем Строй"		

Формат А3