ТОО “ЭДЕМСТРОЙ”

ГСЛ № 0001798 от 31.08.2006 года

Рабочий проект

Капитальный ремонт здания КГУ «Талдыкольская средняя школа» отдела образования Махамбетского района Управления образования Атырауской области

Видеонаблюдение

ТОО "ЭДЕМСТРОЙ" Кенжалыев Н.Д.

КГУ «Талдыкольская средняя школа» отдела образования Махамбетского района Управления образования Атырауской области

Атырау, 2025 г.

Ведомость рабочих чертежей основного комплекта марки НВН

Лист	Наименование	Примечание
1	Общие данные	
2	Структурная схема ШВН	
3	План расположения приборов систем видеонаблюдения 1-го этажа	
4	План расположения приборов систем видеонаблюдения 2-го этажа	
5	Шкаф ШВН-5. Фронтальный вид	
6	Схема подключения приборов СВН	
7	Схема подключения приборов систем видеонаблюдения	
8	Схема подключения приборов систем видеонаблюдения	

ВЕДОМОСТЬ ССЫЛОЧНЫХ И ПРИЛАГАЕМЫХ ДОКУМЕНТОВ

Документ	Наименование	Примечание
	Прилагаемые документы	
SP-22-//-СВН.СО	Спецификация оборудования, изделий и материалов	
	Ссылочные документы	
СТ РК 2644-2015	Кабели комбинированные для систем видеонаблюдения.Технические	
	условия	
ГОСТ Р 56035-2014	Системы охранные телевизионные. Защита оцифрованных видеоданных	
	от случайного и преднамеренного искажения. Общие требования	
СН РК 3.01-00-2011	Инструкция о порядке разработки, согласования и утверждения	
	градостроительных проектов в Республике Казахстан	
СН РК 3.02-08-2013	Административные и бытовые здания	
СП РК 3.02-108-201	Административные и бытовые здания	
СТ РК ГОСТ Р	Информационная технология. Методы и средства обеспечения	
15408-1-2006	безопасности.	
СТ РК 34.022-2006	Защита информации. Требования к проектированию, установке, наладке,	
	эксплуатации и обеспечению безопасности информационных систем	
ГОСТ 12.1.030-81*	Электробезопасность. Защитное заземление. Зануление	
ПУЭ РК	Правила устройства электроустановок Республики Казахстан	
СП РК 4.04-107-2013	Электротехнические устройства	
СН РК 4.04-07-2019	Электротехнические устройства	
СТ РК 3360-2019	Средства и системы охранные телевизионные. Классификация. Общие	
	технические требования. Методы испытаний	
СНиП РК 3.02-10-2010	Устройство связи, сигнализации и диспетчеризации	
	инженерного оборудования жилых и общественных зданий.	
СН РК 3.02-17-2011	Структурированные кабельные сети. Нормы проектирования	
ГОСТ 21.603-80.	СПДС. Связь и сигнализация. Рабочие чертежи	
РД 78.36.001-99	Технические средства систем безопасности объектов. обозначения	
	условные графические элементов систем	

ОБЩИЕ ДАННЫЕ.

Разработка раздела рабочей документации Системы видеонаблюдения (СВН) выполнена на основании Технического задания Заказчика на проектирование, архитектурно-планировочных решений и в соответствии действующим нормативно - техническим документам РК, международным стандартам.

Принятые решения соответствуют Приказ ? 52/НК (2018, 28 марта), РД 25.953-90, ПУЭ.

В проектной документации разработаны технические решения для контроля параметров и управления оборудованием системы видеонаблюдения.

Средства системы ВН- устройства видеонаблюдения, установленные в здании и на стене здания территориальный видеокамеры, обеспечивают:

- контроль за проникновением на территорию административно-офисного здания;
- подачу сигнала на Охрану при появлении перемещающегося объекта;
- автоматическое и ручное управление видеокамерами, размещенными по периметру.

Система видеонаблюдения предназначена для ведения круглосуточной записи происходящего на проектируемом объекте.

Для реализации необходимых функций системы установлено следующее оборудование:

В помещении дежурной части установлен ARM(видеорегистраторы) с жесткими дисками HDD SATA-III.

В здании установлены Купольные видеокамеры Hikvision DS-2CE56H1T-ITM, и Уличные видеокамеры Hikvision DS-2CE16D7T-IT3Z на улице по периметру здания.

Данные видеокамеры устанавливаются с целью контроля за входными группами, на проходной с целью контроля за посетителями.

Периметральные камеры и камеры здания подсоединяются на ARM через приемопередатчик видеосигнала. Камеры оснащены функциями, позволяющими записывать и просматривать видео в реальном режиме времени со скоростью 25 кадр./сек, на канал срабатывание тревоги в Детекции движения, потеря сигнала и дальность действия ИК 70 и 30 метров.

Видеосигнал с регистратора через видеорегистраторы и поступает на мониторы видеонаблюдения, позволяющий просматривать видео в реальном режиме времени.

При появлении перемещающегося объекта вдоль периметра сигнал от видеорегистратора подается в Комнату дежурного на АРМ.

Проводка для системы видеонаблюдения выполняется с ККСП 3-2х0,75 с укладкой их по потолкам в ПВХ коробах 40*25 по коридорам и 12*12 в помещениях.

Для передачи сигналов от здания в системах видеонаблюдения на большие расстояния и Для формирования сигнала используются приемопередатчики видеосигнала с видеорегистратором АРМ используется кабель UTP-5E "витая пара».

Электропитание системы видеонаблюдения выполнить по I категории надежности согласно ПУЭ РК. В проекте предусмотрен резервный источник питания RT-серия, On-Line RT-1KL-LCD для оборудования СВН.

Настоящий проект соответствует требованиям нормативных, экологических, санитарно-гигиенических, противопожарных документов и других норм, действующих на территории Республики Казахстан, и обеспечивает безопасность продукции для жизни, здоровья людей, имущества, охрану окружающей среды.
Настоящий проект не затрагивает интересы смежников.

Главный инженер проекта Кенжалыев Н.Д.

Изм.	Кол. уч	Лист	N док.	Подп.	Дата
Разраб.		Умарова			
ГИП		Кенжалыев			

05032025/N-ВН

Капитальный ремонт здания КГУ "Талдыколская средняя школа" отдела образования Махамбетского района Управления образования Атырауской обл, Махамбетского р-на, с. Талдыколь, ул. А.Кускелдиев, здания №52

Капитальный ремонт	Стадия	Лист	Листов
	РП	1	5
Общие данные	ТОО "Эдем Строй"		

Формат А4х3

Структурная схема ШВН

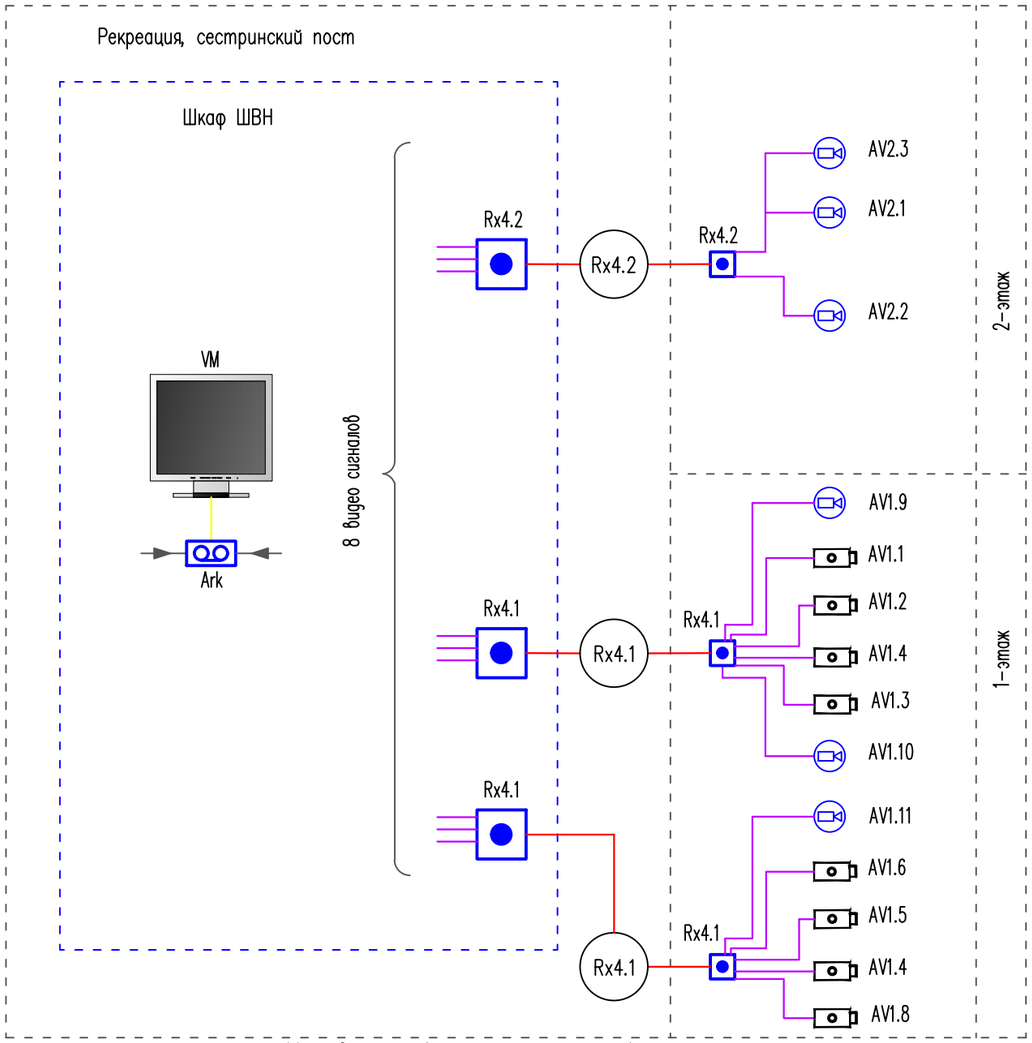

Условные обозначения и изображения

Обозначение	Наименование
	линии передачи видеосигнала (коаксиал)
	линии передачи видеосигнала (витая пара)
	линии VGA
	Цветная уличная камера(день/ночь IP67) с Дальностью подсветки 30 метров
	Видеокамера купольная. "День-Ночь"
	4-х канальный приемопередатчик видеосигнала и данных по витой паре
	16 канальный видеорегистратор
	Мониторы системы видеонаблюдение

Изм.	Кол. уч.	Лист	N док.	Подп.	Дата
Разраб.		Умарова			
ГИП		Кенжалыев			

05032025/N-ВН

Капитальный ремонт здания КГУ "Талдыколская средняя школа" отдела образования Махамбетского района Управления образования Атырауской обл, Махамбетского р-на, с. Талдыколь, ул. А.Кускелдиев, здания №52

Капитальный ремонт	Стадия	Лист	Листов
	РП	1	5
СТРУКТУРНАЯ СХЕМА ШВН	ТОО "Эдем Строй"		

Формат А3

Проектируемый план первого этажа.М1:100

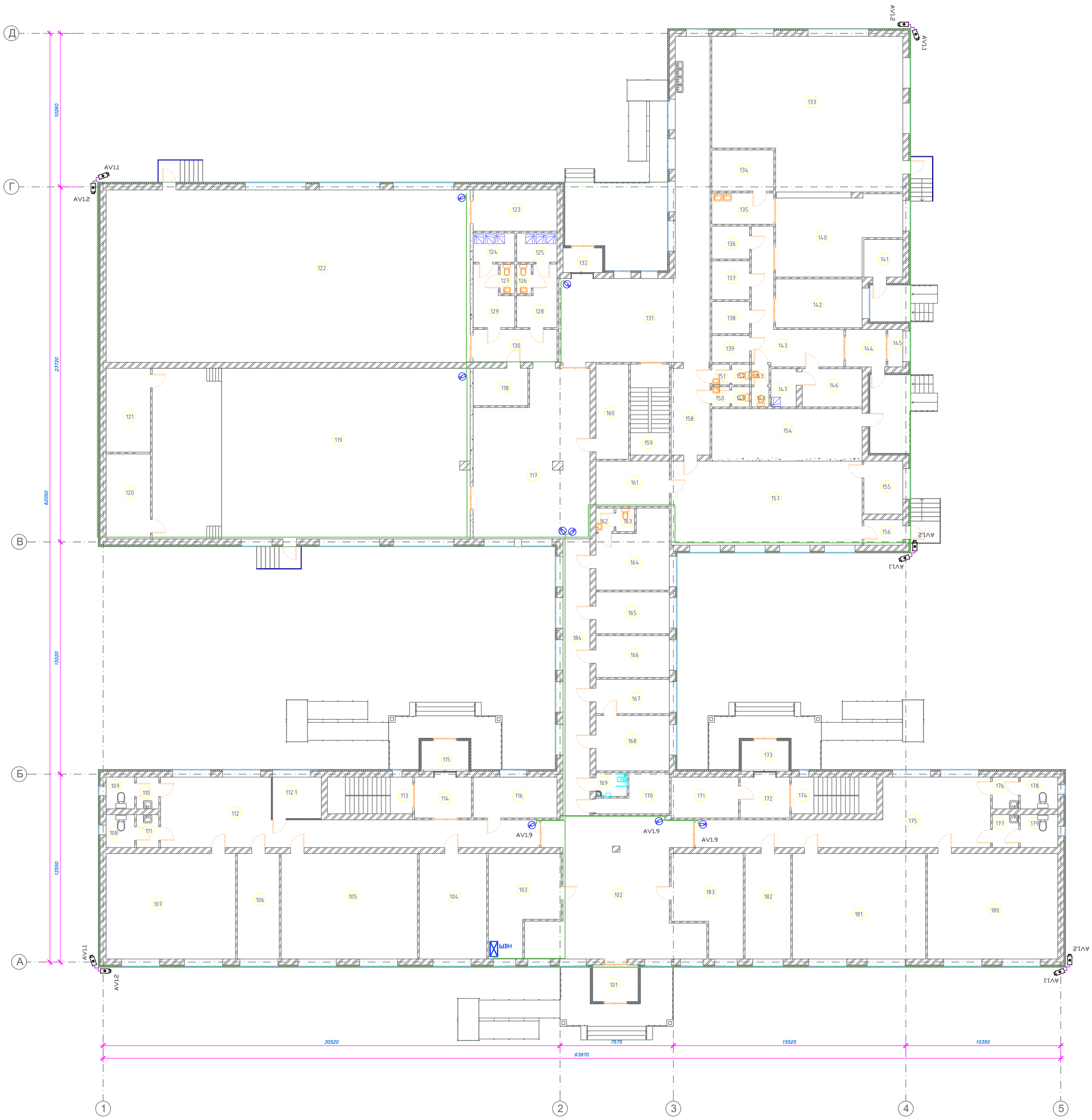

Экспликация помещений (т)

Начало

Номер п. п.	Назначение	Площадь, м2
101	Тамбур	7.0 $м^2$
102	Холл	86.0 $м^2$
103	Гардероб	27.5 $м^2$
104	Начальный класс	31.7 $м^2$
105	Начальный класс	64.2 $м^2$
106	Бухгалтер	19.7 $м^2$
107	Начальный класс	61.0 $м^2$
108	С.У.	4.2 $м^2$
109	С.У.	4.0 $м^2$
110	Тамбур	3.2 $м^2$
111	Тамбур	3.3 $м^2$
112	Коридор	68.40 $м^2$
112.1	Склад	9.0 $м^2$
113	Лестничная клетка	14.0 $м^2$
114	Коридор	10.4 $м^2$
115	Тамбур	4.3 $м^2$
116	Кабинет	15.3 $м^2$
117	Холл	78.6 $м^2$
118	Тренерская	9.1 $м^2$
119	Актовый зал	241.7 $м^2$
120	Складское помещение	16.8 $м^2$
121	Гримерка	16.6 $м^2$
122	Спортзал	280.2 $м^2$
123	Инвертарная	15.5 $м^2$
124	Душевая	5.4 $м^2$
125	Душевая	5.3 $м^2$

Экспликация помещений (т)

Продолжение

Номер п. п.	Назначение	Площадь, м2
126	С.У.	2.0 $м^2$
127	С.У.	2.0 $м^2$
128	Раздевалка Ж.	9.1 $м^2$
129	Раздевалка М.	9.5 $м^2$
130	Коридор	12.3 $м^2$
131	Коридор	94.1 $м^2$
132	Тамбур	4.0 $м^2$
133	Столовая	120.2 $м^2$
134	Мойка посуды	11.4 $м^2$
135	Склад посуды	8.7 $м^2$
136	Склад сухих продуктов	5.5 $м^2$
137	Склад овощей	6.6 $м^2$
138	Холодный цех	5.4 $м^2$
139	Холодный цех	4.5 $м^2$
140	Горячий цех	38.5 $м^2$
141	Щитовая	6.6 $м^2$
142	Заготовочный цех	18.8 $м^2$
143	Коридор	25.4 $м^2$
144	Тамбур	6.8 $м^2$
145	Гардероб для верхей одежды	2.5 $м^2$
146	Комната персонала	10.2 $м^2$
147	Душевая	4.3 $м^2$
148	С.У.	1.6 $м^2$
149	С.У.	1.6 $м^2$
150	Тамбур	1.6 $м^2$
151	Тамбур	1.7 $м^2$

Экспликация помещений (т)

Окончание

Номер п. п.	Назначение	Площадь, м2
152	С.У.	1.7 $м^2$
153	Тамбур	1.6 $м^2$
154	Щитовая	33.1 $м^2$
155	Кабинет учителя	9.2 $м^2$
156	Тамбур	4.4 $м^2$
157	Мастерская	71.7 $м^2$
158	Коридор	15.1 $м^2$
159	Лестница	15.8 $м^2$
160	Серверная (радио узел)	13.9 $м^2$
161	Кладовая	14.8 $м^2$
162	Тамбур	1.9 $м^2$
163	С.У.	2.0 $м^2$
164	Кабинет медика	22.3 $м^2$
165	Изолятор	13.7 $м^2$
166	Кабинет дефектолога и психолога	13.7 $м^2$
167	Приемная	11.3 $м^2$
168	Кабинет руководителя	18.1 $м^2$
169	С.У. МГН	3.3 $м^2$
170	Комната персонала	9.7 $м^2$
171	Щитовая	12.3 $м^2$
172	Тамбур	9.0 $м^2$
173	Тамбур	6.1 $м^2$
174	Лестничная клетка	14.0 $м^2$
175	Коридор	57.0 $м^2$
176	Тамбур	3.7 $м^2$
177	Тамбур	3.9 $м^2$
178	С.У.	5.3 $м^2$
179	С.У.	5.5 $м^2$
180	Начальный класс	61.3 $м^2$
181	Начальный класс	62.7 $м^2$
182	Кабинет организатора	21.5 $м^2$
183	Гардероб	27.7 $м^2$
184	Коридор	33.3 $м^2$
	Итого:	2117,90 $м^2$

Изм.	Кол. уч.	Лист	N док.	Подп.	Дата
Разраб.		Эмарова			
ГИП		Кенжалиев			

05032025/N-ВН

Капитальный ремонт здания КГУ "Талдыколская средняя школа" отдела образования Махамбетского района Управления образования Атырауской обл, Махамбетского р-на, с. Талдыколь, ул. А.Кускелдиев, здания №52

Капитальный ремонт

Стадия	Лист	Листов
РП	1	5

План расположения приборов систем видеонаблюдения

ТОО "Эдем Строй"

Согласовано

Гл. спец.

Взам. инв. N

Подп. и дата

Инв. N подл.

Формат А1

Проектируемый план второго этажа.М1:100

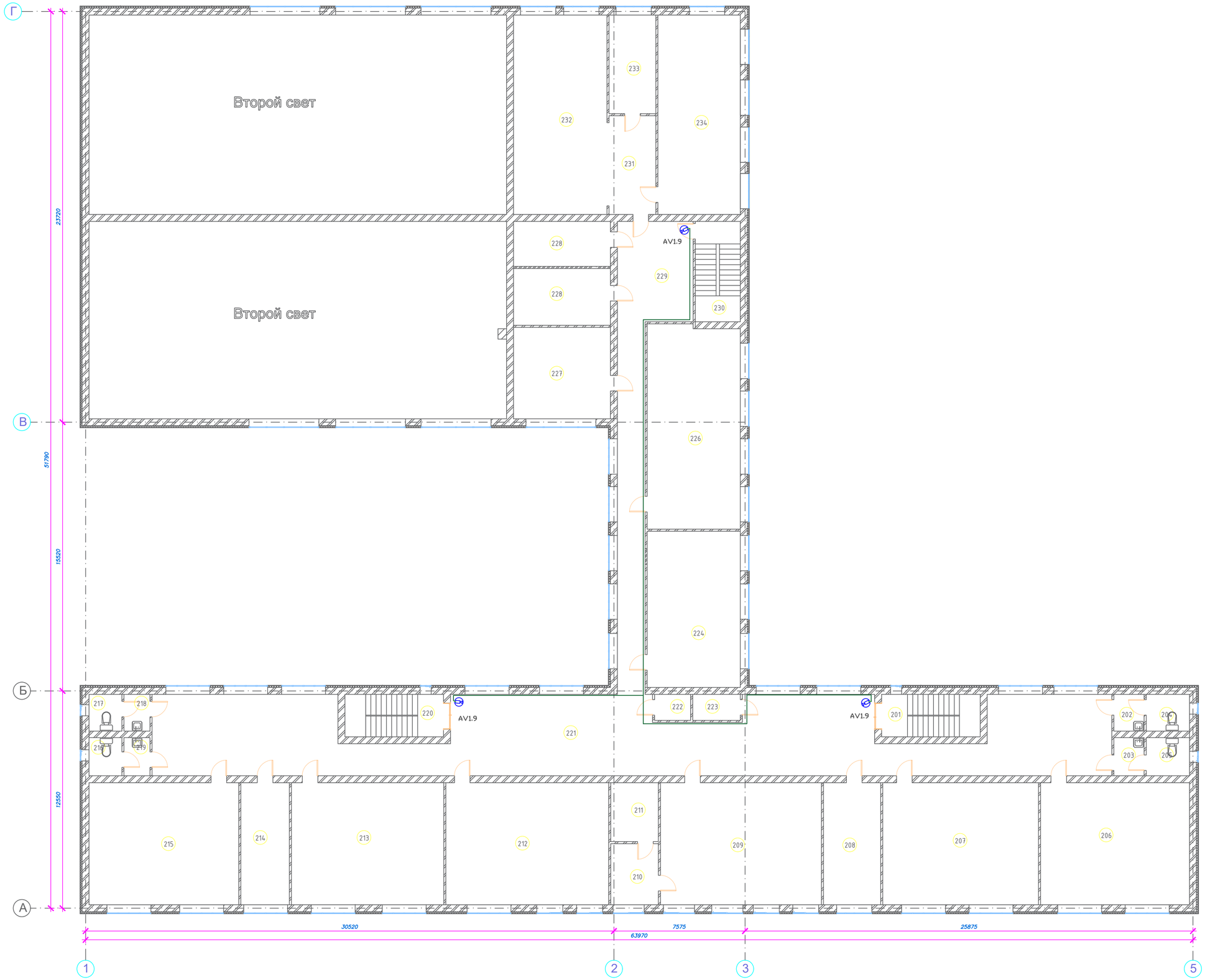

Экспликация помещений (т)

Номер п. п.	Назначение	Площадь, м2
201	Лестничная клетка	14.0 $м^2$
202	Тамбур	3.7 $м^2$
203	Тамбур	3.9 $м^2$
204	С.У.	5.3 $м^2$
205	С.У.	5.5 $м^2$
206	Начальный класс	60.6 $м^2$
207	Начальный класс	63.5 $м^2$
208	Учительская	23.3 $м^2$
209	Кабинет НВП	65.6 $м^2$
210	Кабинет учителя	9.7 $м^2$
211	Оружейная	9.4 $м^2$
212	Кабинет казахского языка	66.3 $м^2$
213	Кабинет русского языка	62.0 $м^2$
214	Лаборатория математики	19.7 $м^2$
215	Кабинет математики	61.0 $м^2$
216	С.У.	4.2 $м^2$
217	С.У.	4.0 $м^2$
218	Тамбур	3.2 $м^2$
219	Тамбур	3.3 $м^2$
220	Лестничная клетка	14.0 $м^2$
221	Холл	215.1 $м^2$
222	Кладовая	3.1 $м^2$
223	Кладовая	4.1 $м^2$
224	Кабинет STEM	48.52 $м^2$
225	----------	---
226	Кабинет информатики	63.1 $м^2$
227	Кабинет технологии (девочки)	29.6 $м^2$
228	Венткамера	33.6 $м^2$
229	Коридор	59.2 $м^2$
230	Лестничная клетка	15.1 $м^2$
231	Коридор	15.7 $м^2$
232	Библиотека	62.5 $м^2$
233	Библиотека	15.4 $м^2$
234	Кабинет	54.8 $м^2$
	Итого:	1122,02$м^2$

Согласовано

Гл. спец.

Взам. инв. N

Подп. и дата

Инв. N подл.

Изм.	Кол. уч.	Лист	N док.	Подп.	Дата
Разраб.		Эмарова			
ГИП		Кенжалиев			

05032025/N-ВН

Капитальный ремонт здания КГУ "Талдыколская средняя школа" отдела образования Махамбетского района Управления образования Атырауской обл. Махамбетского р-на, с. Талдыколь, ул. А.Кусмаидиев, здания №62

Капитальный ремонт	Стадия	Лист	Листов
	РП	1	5
План расположения приборов систем видеонаблюдения	ТОО "Эдем Строй"		

Формат А2

Проектируемый план третьего этажа.М1:100

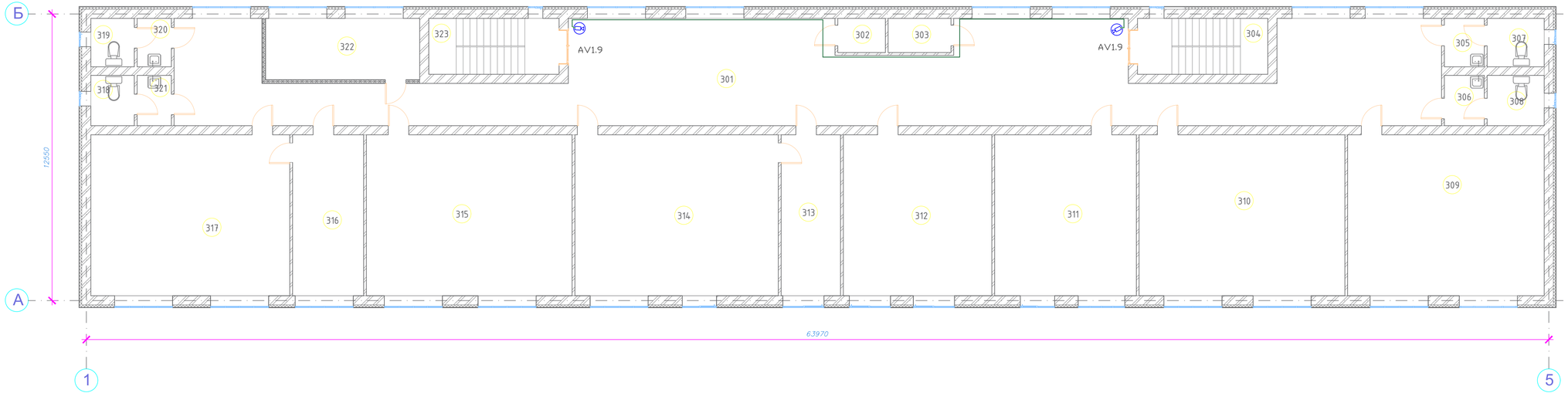

Экспликация помещений (т)

Номер п. п.	Назначение	Площадь, м2
301	Холл	195,40 $м^2$
302	Кладовая	3.1 $м^2$
303	Кладовая	4.1 $м^2$
304	Лестничная клетка	14.0 $м^2$
305	Тамбур	3.7 $м^2$
306	Тамбур	3.9 $м^2$
307	С.У.	5.3 $м^2$
308	С.У.	5.5 $м^2$
309	Кабинет биологии	60.6 $м^2$
310	Кабинет истории	63.5 $м^2$
311	Кабинет английского языка	43.7 $м^2$
312	Кабинет английского языка	45.8 $м^2$
313	Лаборатория кабинета химии	18.3 $м^2$
314	Кабинет химии	62.7 $м^2$
315	Кабинет географии	63.5 $м^2$
316	Лаборатория кабинета физики	21.9 $м^2$
317	Кабинет физики	61.3 $м^2$
318	С.У.	4.2 $м^2$
319	С.У.	4.0 $м^2$
320	Тамбур	3.2 $м^2$
321	Тамбур	3.3 $м^2$
322	Венткамера	18.1 $м^2$
323	Лестничная клетка	14.0 $м^2$
	Итого:	723,10$м^2$

Согласовано

Гл. спец.

Взам. инв. N

Подп. и дата

Инв. N подл.

Изм.	Кол. уч.	Лист	N док.	Подп.	Дата
Разраб.		Эмарова			
ГИП		Кенжалиев			

05032025/N-ВН

Капитальный ремонт здания КГУ "Талдыколская средняя школа" отдела образования Махамбетского района Управления образования Атырауской обл, Махамбетского р-на, с. Талдыколь, ул. А.Кусмедиев, здания №52

Капитальный ремонт	Стадия	Лист	Листов
	РП	1	5

План расположения приборов систем видеонаблюдения

ТОО "Эдем Строй"

Формат А3

Шкаф СВН

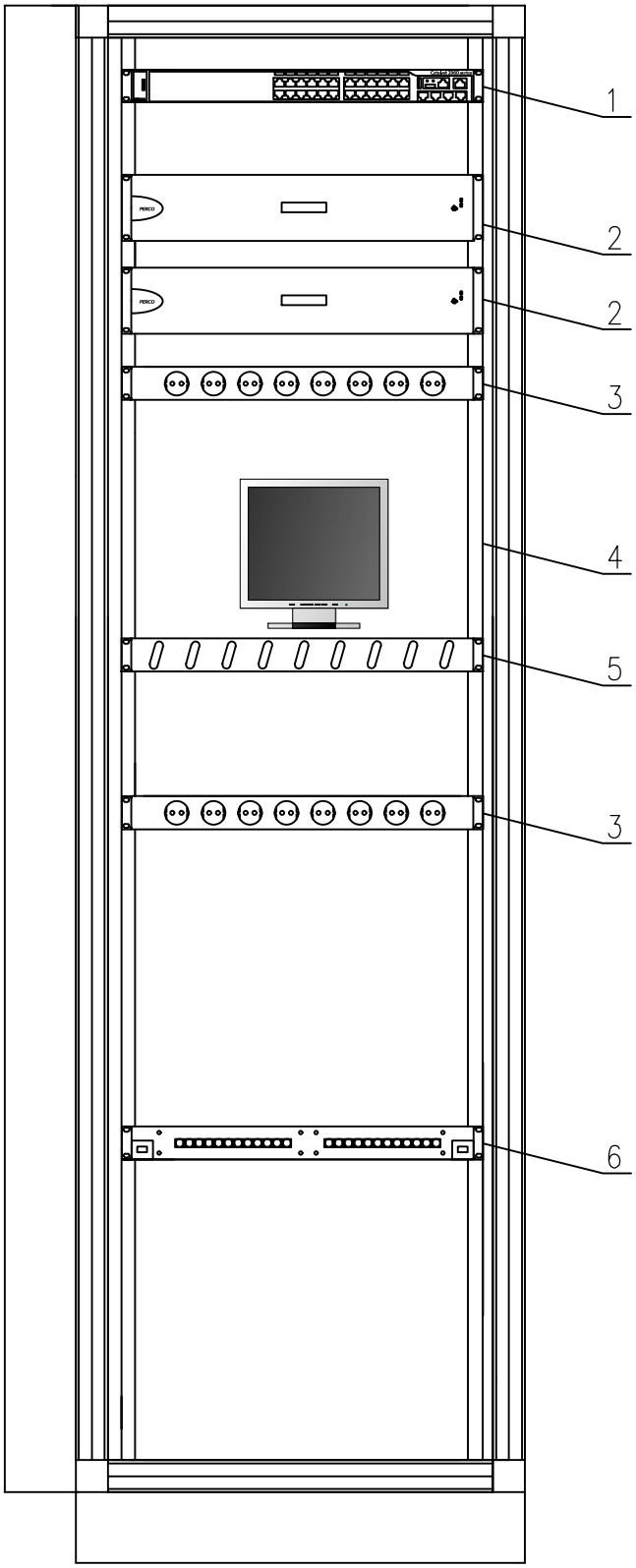

1 – Коммутатор
2 – Видеорегистратор (1шт)
3 – Блок розеток ЕВРО, 8 розеток
4 – мониторы
5 – Приборная полка
6 – Оптический кросс

						05032025/N-ВН
						Капитальный ремонт здания КГУ "Талдыколская средняя школа" отдела образования Махамбетского района Управления образования Атырауской обл, Махамбетского р–на, с. Талдыколь, ул. А.Кускелдиев, здания №52
Изм.	Кол. уч.	Лист	N док.	Подп.	Дата	
Разраб.		Умарова				Капитальный ремонт
ГИП		Кенжалыев				
						ШКАФ ШВН. ФРОНТАЛЬНЫЙ ВИД

Стадия	Лист	Листов
РП	1	5

ТОО "Эдем Строй"

Формат А4

СХЕМА ПОДКЛЮЧЕНИЯ ПРИБОРОВ СИСТЕМ ВИДЕОНАБЛЮДЕНИЯ

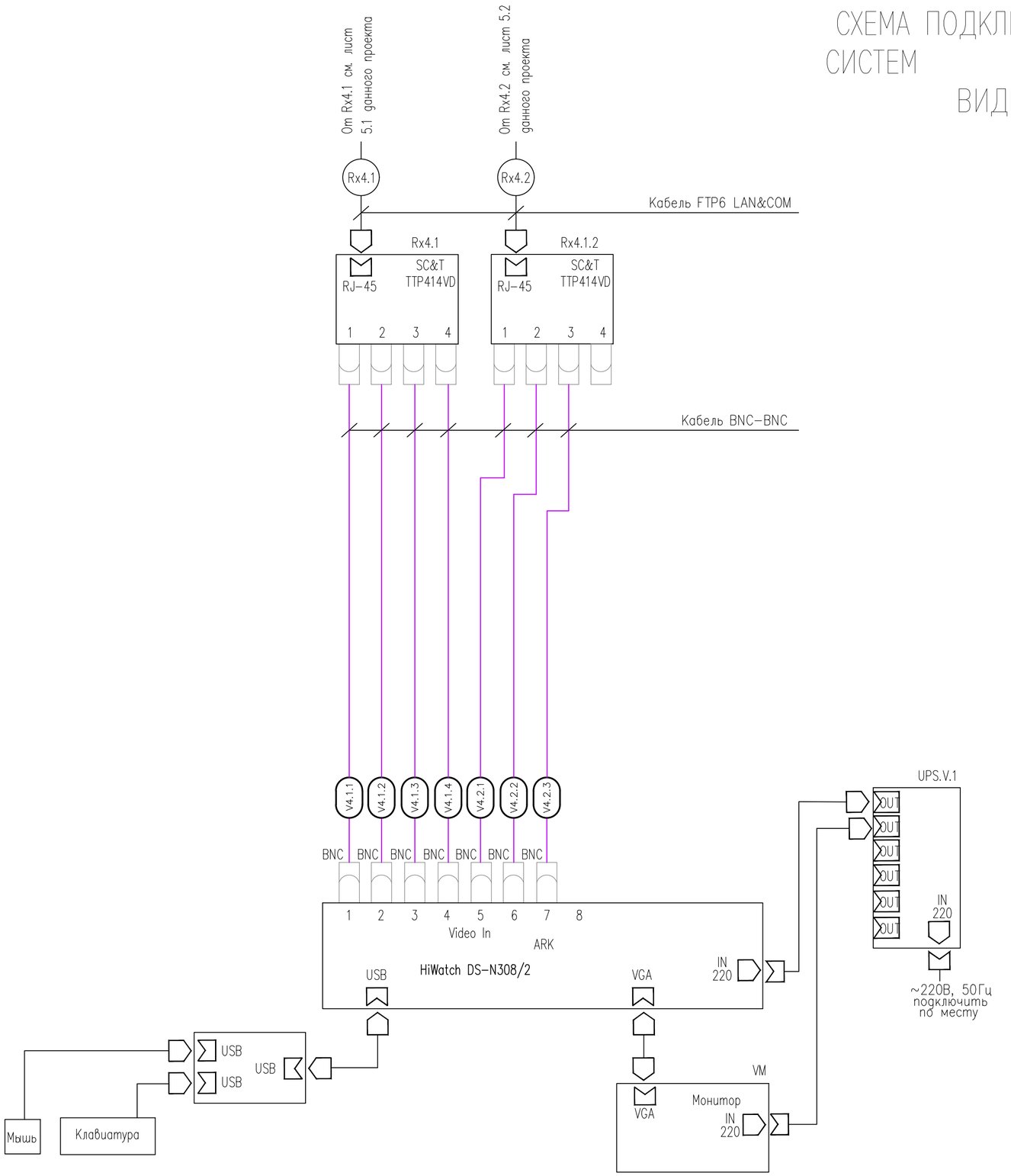

Изм.	Кол. уч.	Лист	N док.	Подп.	Дата	05032025/N-ВН
						Капитальный ремонт здания КГУ "Талдыколская средняя школа" отдела образования Махамбетского района Управления образования Атырауской обл, Махамбетского р-на, с. Талдыколь, ул. А.Кускелдиев, здания №52
Разраб.		Умарова				Капитальный ремонт — Стадия: РП; Лист: 1; Листов: 5
ГИП		Кенжалыев				
						СХЕМА ПОДКЛЮЧЕНИЯ ПРИБОРОВ СИСТЕМ ВИДЕОНАБЛЮДЕНИЯ — ТОО "Эдем Строй"

Формат А2

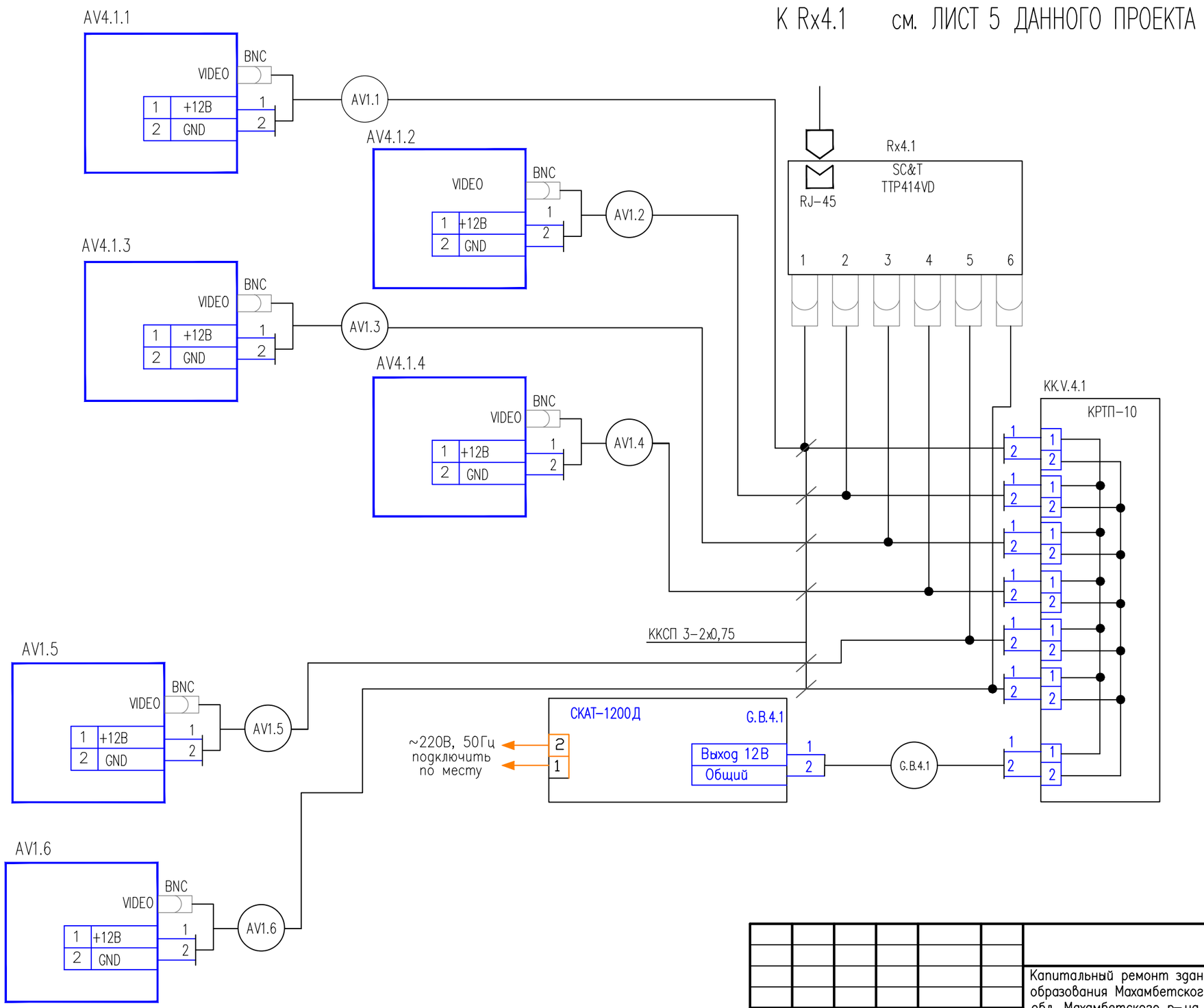

Изм.	Кол. уч.	Лист	N док.	Подп.	Дата
Разраб.		Умарова			
ГИП		Кенжалыев			

05032025/N-ВН

Капитальный ремонт здания КГУ "Талдыколская средняя школа" отдела образования Махамбетского района Управления образования Атырауской обл, Махамбетского р-на, с. Талдыколь, ул. А.Кускелдиев, здания №52

Капитальный ремонт	Стадия	Лист	Листов
	РП	1	5

СХЕМА ПОДКЛЮЧЕНИЯ ПРИБОРОВ СИСТЕМ ВИДЕОНАБЛЮДЕНИЯ

ТОО "Эдем Строй"

Формат А3

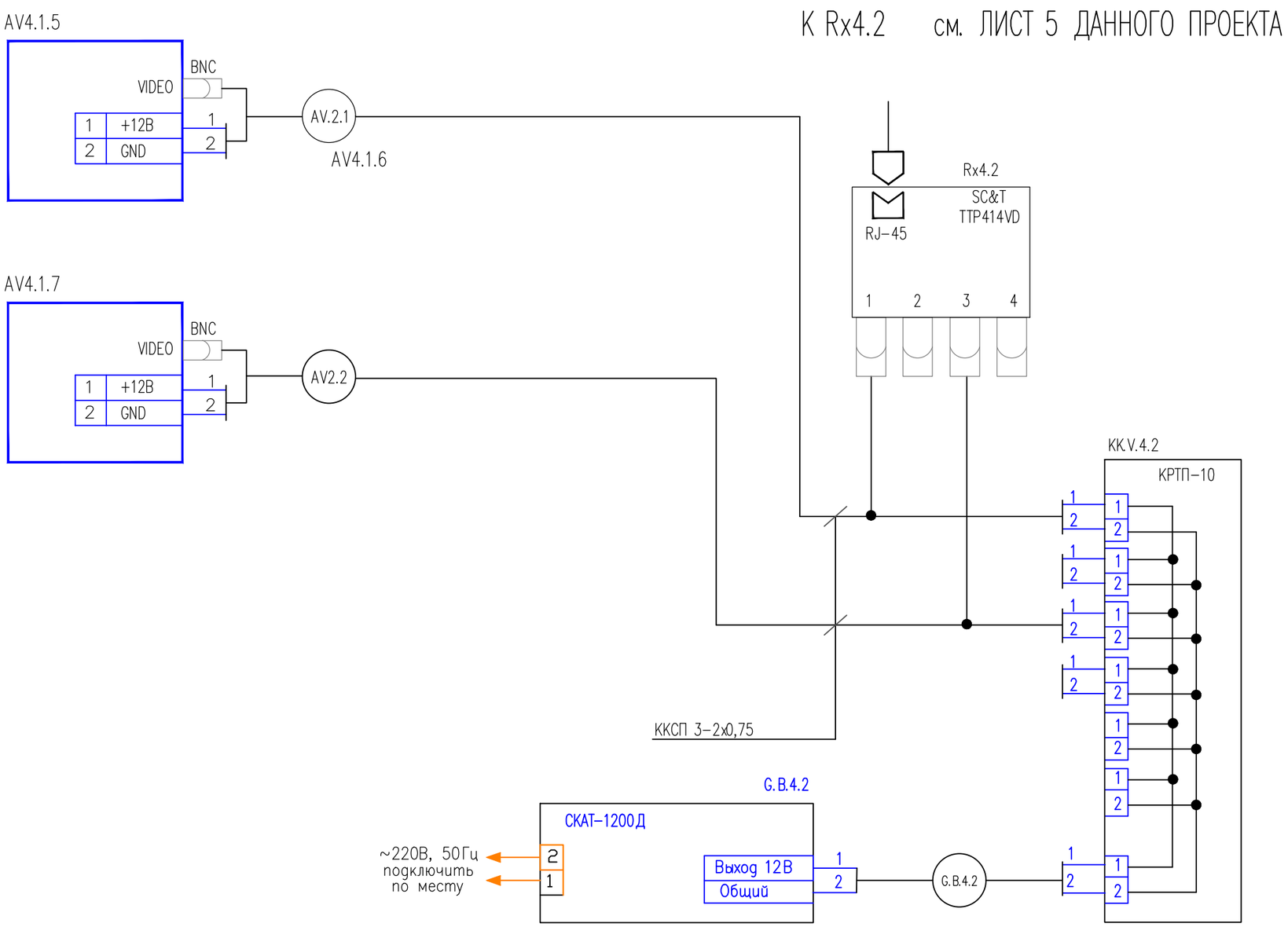

Изм.	Кол. уч.	Лист	N док.	Подп.	Дата
Разраб.		Умарова			
ГИП		Кенжалыев			

05032025/N-ВН

Капитальный ремонт здания КГУ "Талдыколская средняя школа" отдела образования Махамбетского района Управления образования Атырауской обл, Махамбетского р-на, с. Талдыколь, ул. А.Кускелдиев, здания №52

Капитальный ремонт	Стадия	Лист	Листов
	РП	1	5

СХЕМА ПОДКЛЮЧЕНИЯ ПРИБОРОВ СИСТЕМ ВИДЕОНАБЛЮДЕНИЯ

ТОО "Эдем Строй"

Формат А3

Поз.	Наименование и техническая характеристика.	Тип, марка, обозначение документа, опросного листа	Код продукции	Поставщик	Ед. изме-ре-ния	Кол.	Масса 1 ед., кг	Приме-чание
1	2	3	4	5	6	7	8	9
	Видеонаблюдения							
	IP видеорегистраторы (ARM)	HiWatch DS-N308/2(B)		Wifi.kz	шт	1		
	Монитор жидкокристаллический 23	MSI Optix MAG342CQRV			шт	1		
	PoE-коммутатор	Hikvision DS-3E0109P-E/M		Wifi.kz	шт	1		
	Серверный шкаф	SHIP, 5412.01.100, SE серия, 19" 12U		AplTech	шт	1		
	Жесткий диск HDD SATA-III, 2000 Gb	Seagate Barracuda		Белый Ветер	шт	1		
	Купольные видеокамеры	Hikvision DS-2CE56H1T-ITM		Wifi.kz	шт	23		
	Уличные видеокамеры	Hikvision DS-2CE16D7T-IT3Z		Wifi.kz	шт	10		
	Источник бесперебойного питания, 1000 ВА, 900Вт стоечный 19" 2U	RT-серия, On-Line RT-1KL-LCD			шт	1		
	Коннектор, SHIP, S901A, RJ 45, Cat.5e, UTP				шт	70		
	Кабель питания	SH5007-3P		Белый Ветер	шт	33		
	Кабель VGA	iPower iPiVGAMM200		Белый Ветер	шт	33		
	Разъем BNC Videotronic	BNC-C2/50			шт	33		
	Кабели, материалы							
	Кабель	ККСП 3-2х0,75			м	2500		
	Канал кабельный из ПВХ 40х25				м	400		
	Канал кабельный из ПВХ 12х12				м	700		

Изм.	Кол. уч.	Лист	N док.	Подп.	Дата
Разраб.		Умарова			
ГИП		Кенжалыев			

05032025/N-ВН

Капитальный ремонт здания КГУ "Талдыколская средняя школа" отдела образования Махамбетского района Управления образования Атырауской обл, Махамбетского р-на, с. Талдыколь, ул. А.Кускелдиев, здания №52

Капитальный ремонт	Стадия	Лист	Листов
	РП	1	5
Спецификация оборудования, изделий и материалов	ТОО "Эдем Строй"		

Формат А3