Утвержден
приказом Министра
по инвестициям и развитию
Республики Казахстан
от 24 апреля 2017 года № 234

Форма с изменениями,
внесенными приказом
Министра индустрии и
инфраструктурного развития
РК от 08.02.2021 № 53

Акт приемки объекта в эксплуатацию

«21» 11 2023 г.

Заказчик: ГУ «Отдел реального сектора экономики района Аққулы», БИН 990640001003, тел.: 87183921309, 140700 Павлодарская область, район Аққулы, с.Аққулы, А. Баймолдина, 4

фамилия, имя, отчество (при наличии) – для физических лиц, наименование организации – для юридических лиц, БИН, телефон, почтовый индекс, область, город, район, населенный пункт, наименование улицы, номер дома/здания (стационарного помещения)

на основании:

Декларации о соответствии (прилагается) от «19» 11 2023 г. ТОО «Спецстрой Групп ЛТД», директор Кабдрахманова А.Е., 121207 Павлодарская область, город Экибастуз, улица Абая, дом 72, кв. 184, БИН: 081240018254, тел.: 87056133163

(дата подписания декларации, наименование подрядной (генподрядной) организации, фамилия, имя, отчество (при наличии) руководителя, юридический адрес, БИН, телефон)

Заключения о качестве строительно-монтажных работ (прилагается) от «19» 11 2023 г. ТОО «Бестау-С» эксперт Карагужинов М. К. аттестат № KZ94VJE00044580 от 18.02.2019 года, № KZ40VJE00044582 от 18.02.2019 года, № KZ25VJE00036607 от 06.04.2018 года г. БИН 061240009707, тел.: 87182224070

(дата подписания заключения, наименование организации, фамилия, имя, отчество (при наличии) экспертов технического надзора, № и дата получения аттестатов, БИН, телефон)

Заключения о соответствии выполненных работ проекту (прилагается) от «19» 11 2023 г. ТОО компания «АСП» эксперт авторского надзора Белозеров С. В. приказа 7/23 от 30.03.2023 года БИН 070940004007, тел.: 87758888077

(дата подписания заключения, наименование организации, фамилия, имя, отчество (при наличии) экспертов авторского надзора, № и дата получения аттестатов, БИН, телефон)

произведя осмотр готовности предъявленного подрядчиком (генеральным подрядчиком) к приемке в эксплуатацию объекта: «Строительство водопровода в селе Айтей района Аккулы, Павлодарской области», новое, II (нормальный) уровень ответственности, не относящийся к технически сложным

(наименование объекта и вид строительства (новое, расширение, реконструкция, техническое перевооружение, модернизация, капитальный ремонт), уровень ответственности, техническая и технологическая сложность объекта)

по адресу: Павлодарская область, район Аққулы, с. Айтей

(область, район, населенный пункт, микрорайон, квартал, улица, номер дома (корпуса)

проверив комплектность исполнительной технической документации, в том числе посредством электронного модуля исполнительной технической документации "06" ноября 2023 года,

дата ознакомления

подтверждает, что:

1. Строительство объекта осуществлено на основании:

1) правоустанавливающего документа на земельный участок: Решение о предоставлении соответствующего права на землю № 16-16/42, 1-16/43 от 22.12.2020 года выдано ГУ «Аппарат акима Жамбылского сельского округа»

(документ, подтверждающий наступление юридических фактов (юридических составов), на основании которых возникают, изменяются или прекращаются права на земельный участок, в том числе договоры, решения судов, правовые акты исполнительных органов, свидетельство о праве на наследство, передаточный акт или разделительный баланс при реорганизации негосударственных юридических лиц, владеющих земельным участком на праве собственности или выкупивших право временного возмездного землепользования (аренды))

либо решения о реконструкции (перепланировке, переоборудовании) помещений (отдельных частей) существующих зданий от "___"_____20___года №_____

_____

(наименование органа, вынесшего решение)

2) талона о приеме уведомления о начале строительно-монтажных работ: ГУ «Управление государственного архитектурно-строительного контроля Павлодарской области» KZ88REA00326466 от 12.04.2023 года, KZ73REA00349531 от 31.08.2023 года, KZ57REA00358452 от 24.10.2023 года

(наименование органа, принявшего уведомление, дата и № принятия талона)

3) проекта (проектно-сметной документации): ТОО компания «АСП» 5-3009/2020

(наименование проектной организации, номер проекта)

утвержденного(й): ГУ «Отдел реального сектора экономики района Аққулы», № 1 от 30.07.2021 года

(дата и номер проекта, наименование организации, утвердившей (переутвердившей) проект и дата утверждения)

2. Строительно-монтажные работы осуществлены в сроки:

начало работ: «12» апреля 2022 г.

месяц, год

окончание работ: «03» ноября 2023 г.

месяц, год

при продолжительности строительства, месяц:

по норме или по проекту организации строительства, месяц: 4,5;

фактически, месяц: 6,5;

3. Объект (комплекс) имеет следующие основные технико-экономические показатели: (мощность, производительность, производственная площадь, протяженность, вместимость, объем, пропускная способность, провозная способность, число рабочих мест и тому подобное, заполняется по всем объектам (кроме жилых домов) в единицах измерения соответственно целевой продукции или основным видам услуг):

Мощность, производительность и так далее	Единица измерения	По проекту		Фактически	
		общая (с учетом ранее принятых)	в том числе пускового комплекса или очереди	общая (с учетом ранее принятых)	в том числе пускового комплекса или очереди
Протяженность сетей поселкового водопровода, в том числе:	м	8781		9544,65	
д 140 мм	м	5124		4966,15	
д 110 мм	м	2175		2159,05	
д 63 мм	м	7		85,2	
д 32 мм	м	1427		2334,25	
Водопроводных колодцев, в том числе:	шт	40		40	
Диаметром 1500 мм	шт	35		35	
Диаметром 2000 мм	шт	5		5	
Пожарные гидранты	шт	18		18	
Запорно-регулирующей арматуры:					
Кран шаровый д 25 мм (на потребителей)	шт	65		66	
Задвижка д 50 мм	шт	10		10	
Затвор д 50 мм	шт	1		2	
Затвор д 100 мм	шт	12		9	
Затвор д 150 мм	шт	18		23	
Вантуз д 50 мм	шт	2		2	
Прокол под а/д д 325 мм	м	60		60	

Наружные сети электроснабжения:					
ВЛ-10кВ	км	1,854		1,85867	
ЖБ опоры	шт	39		37	
КТП 100кВа	шт	1		1	
ДГУ 88кВт	шт	1		1	
Внутриплощадочные сети электроснабжения и электроосвещения:					
Опор освещения со светильниками	шт	12		12	
Кл-0,4кВ	пм	571		1210,4	
Площадка водозабора и водоподготовки:					
Водозаборная скважина глубиной 10 (11) м	шт	3		2	
Насосная станция первого подъема на водозаборной скважине заглубленного типа. Скважинный насос производительностью 5,6 м3/ч Н=55 м	шт	2		2	
Станция очистки воды, производительностью 5,2 м3/час в контейнерном исполнении	шт	1		1	
Насосная станция второго подъема: модуль надземный 9м*2,8м*2,6м (h) и подземный 9м*2,8м*3м (h). Насосная станция повышения давления 16м3/ч Напор: 30м; Насосная станция пожаротушения Расход:67м3/ч Напор:52м; ОДВ 70м3/час	шт	1		1	
Резервуар чистой воды объемом 100 м3 (пластиковый)	шт	2		2	
Резервуар технической воды объемом 100 м3 (пластиковый)	шт	1		1	
Внутриплощадочные сети водопровода и канализации	комплект	1		1	
Ограждение площадки водозабора (проф. лист с насадкой из колючей проволоки высотой 2,5 м)	пм	506,65		553	
Благоустройство территории водозабора (асфальтобетонное покрытие проездов)	м2	1327		1276,59	

Выпуск продукции (оказания услуг), предусмотренной проектом в объеме, соответствующем нормам освоения проектных мощностей в начальный период_____

_____

(факт начала выпуска продукции с указанием объема)

Жилой дом имеет следующие показатели:

Показатели	Единица измерения	По проекту	Фактически
Общая площадь	метр в квадрате (далее - м^2)	-	-
Число этажей	этаж	-	-
Общий строительный объем	метр в кубе	-	-

	(далее - $м^3$)		
В том числе подземной части	$м^3$	-	-
Площадь встроенных, встроенно-пристроенных и пристроенных помещений	$м^2$	-	-

Показатели	По проекту			Фактически		
	число квартир	площадь квартир, $м^2$		число квартир	площадь квартир, $м^2$	
		общая	жилая		общая	жилая
Всего квартир, в том числе: однокомнатных двухкомнатных трехкомнатных четырехкомнатных и более	-	-	-	-	-	-

4. Технологические и архитектурно-строительные решения по объекту характеризуется следующими данными: Водоснабжение с. Айтей обеспечивается от двух водозаборных скважин глубиной по 10 и 11 метров соответственно. В качестве водоподъемного оборудования используются скважинные насосы CNP SJ8 12SWSF4Y, производительностью 5,6 м3/час, 55 м. Вода с насосных станций первого подъема на водозаборных скважинах по двум напорным водоводам подается в станцию очистки воды, производительностью 5,2 м3/ час. После очистки вода поступает в 2 пластиковых резервуара чистой воды объемом 100 м3 каждый. Затем вода насосной станцией второго подъема по двум напорным водоводам подается в разводящие сети села Айтей. Производительность насосной станции второго подъема 16 м3/час (по хоз-питьевому) и 67 м3/ час по пожарному насосам, станция оборудована ОДВ производительностью 70 м3/час. Наружные сети водопровода кольцевые из труб ПЭ100 SDR21 диаметром 140-63 мм. Наружное пожаротушение осуществляется из пожарных гидрантов, установленных на кольцевой сети водопровода. Для определения местонахождения пожарных гидрантов установлены указательные знаки. Укладка трубопроводов выполнена по утрамбованному грунту и песчаному основанию. Фасонные части в колодце стальные. Все стальные трубы и фасонные части, укладываемые в колодцах, покрыты антикоррозийной изоляцией. На сети установлены колодцы круглые диаметрами 2,0 и 1,5 м из сборных железобетонных элементов по ТП РК 901-09-11.84

(краткие технические характеристики по особенностям его размещения, по основным материалам и конструкциям, инженерному и технологическому оборудованию)

5. На объекте установлено предусмотренное проектом оборудование в количестве согласно актам о его приемке после индивидуального испытания и комплексного опробования;

6. Наружные инженерные коммуникации (холодное и горячее водоснабжение, канализация, теплоснабжение, газоснабжение, электроснабжение и связь) обеспечивают нормальную эксплуатацию объекта (здания, сооружения, помещения) и приняты городскими эксплуатационными организациями;

7. Сметная стоимость по утвержденному проекту (проектно-сметной документации): всего: 624 583, 677 тысяч тенге, в том числе:

строительно-монтажных работ: 572 219, 684 тысяч тенге,

стоимость оборудования, инструмента и инвентаря: 230 963, 885 тысяч тенге;

прочие расходы: 61 309,252 тысяч тенге.

8. Сметная стоимость основных фондов, принимаемых в эксплуатацию 566 703, 457 тыс. тенге, в том числе:

стоимость строительно-монтажных работ 543 608, 670 тысяч тенге;

стоимость оборудования, инструмента и инвентаря 216 091,910 тысяч тенге;

прочие расходы 61 309, 252 тысяч тенге;

9. Доля местного содержания предусмотрена в проектно-сметной документации 100 % и фактически применено 37,52 % (на объектах, финансируемых за счет государственных инвестиций и средств квазигосударственного сектора);

10. Класс энергоэффективности здания ___;

11. Объект построен в соответствии с утвержденным проектом (проектно-сметной документацией) и требованиями государственных нормативных документов в области архитектуры, градостроительства и строительства.

РЕШИЛ: «Строительство водопровода в селе Айтей, района Аккулы, Павлодарской области» принять в эксплуатацию.

(наименование объекта (комплекса))

Заказчик **Смагулов Бауржан Рахметович**

фамилия, имя, отчество (при его наличии), подпись руководителя

Место печати (при наличии)

Технический надзор:

1) аттестованный (-ые) эксперт (-ы)

(фамилия, имя, отчество (при его наличии) эксперта, специализация аттестата, подпись, дата

Место печати (при наличии)

2) аккредитованная организация **ТОО «Бестау-С», в лице директора Мусина Серика Кайролловича**

(наименование организации, имеющей в своем составе аттестованного (-ых) эксперта (-ов), фамилия, имя, отчество (при его наличии) руководителя, подпись, дата

Место печати (при наличии)

Карагужинов Марат Каримович, по объектам первого уровней ответственности – в части инженерных сетей, по объектам первого уровней ответственности – в части несущих и ограждающих конструкций, по объектам первого уровней ответственности – в части технологического оборудования

(фамилия, имя, отчество (при его наличии) эксперта, специализация аттестата), подпись, дата

Место печати (при наличии)

Авторский надзор:

1) разработчик проекта **ТОО компания «АСП», Белозеров Сергей Викторович, ГИП**

(наименование организации, фамилия, имя, отчество (при его наличии), должность), подпись, дата

Место печати (при наличии)

2) организация **ТОО компания «АСП», в лице директора Агыбаева Азата Зарлыковича**,

(наименование организации) имеющей в своем составе аттестованного (-ых) эксперта (-ов), фамилия, имя, отчество (при его наличии) руководителя, подпись, дата

Место печати (при наличии)

Белозеров Сергей Викторивич, ГИП

(фамилия, имя, отчество (при его наличии) эксперта, специализация аттестата), подпись, дата

Место печати (при наличии)

3) аттестованный (-ые) эксперт (-ы)

(фамилия, имя, отчество (при его наличии) эксперта, специализация аттестата), подпись, дата

Место печати (при наличии)

Подрядчик (генеральный подрядчик) **Кабдрахманова Анар Ертаевна**

фамилия, имя, отчество (при его наличии), подпись руководителя

Место печати (при наличии)

Приложение 13 к акту приемки
объекта в эксплуатацию

Технические характеристики объекта
(сети, водоводы, коллекторы и тому подобное)

№ п/п	Наименование конструктивных элементов	Единицы измерения	Количество, протяжённость	Примечание
1	2	3	4	5
Водопровод				
1	Водоводы (общая протяжённость)	м		
	1) из стальных труб	м		
	2) из чугунных труб	м		
	3) из асбестоцементных труб	м		
	4) из железобетонных труб	м		
	5) из полиэтиленовых труб	м	9544,65	
2	Распределительная сеть (общая протяжённость)	м		
	1) из стальных труб	м		
	2) из чугунных труб	м		
	3) из асбестоцементных труб	м		
	4) из полиэтиленовых труб	м	2334,25	
3	Прочие устройства			
	Смотровой колодец	шт	40	
	Задвижка (затвор)	шт		
	“ d-100	шт	9	
	“ d-50	шт	12	
	“ d-150	шт	23	
	Вентили	шт		
	“ d-25	шт		
	Кран d-25	шт	66	
	“ d-32	шт		
	Гидрант	шт	18	
	Водопроводный ввод	шт		
	Водоразборная колонка	шт		
	Стальной футляр	шт	1	
	Питьевой фонтанчик	шт		
Канализация				
1	Коллекторы (общая протяжённость)	м		
	1) из керамических труб	м		
	2) из чугунных труб	м		
	3) из бетонных труб	м		
	4) из асбестоцементных труб	м		
	5) из железобетонных труб	м		
	6)	м		
2	Канализационная сеть (общая протяжённость)	м		

	2) из чугунных труб	м		
	3) из бетонных труб	м		
	4) из асбестоцементных труб	м		
	5) из железобетонных труб	м		
	6) стальных труб	м		
3	Прочие устройства			
	Смотровой колодец	шт		
	Выпуск	шт		

Горизонтальный разрез колодца	Вертикальный разрез колодца
Масштаб	Масштаб

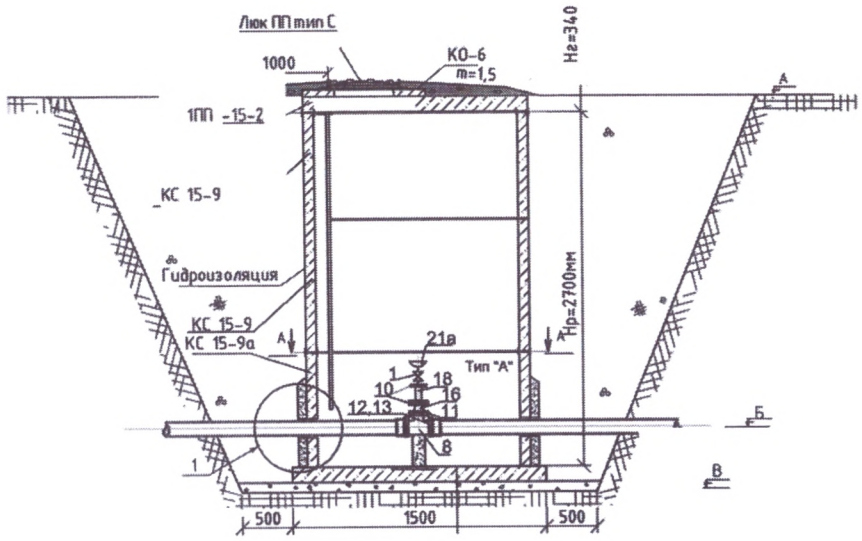

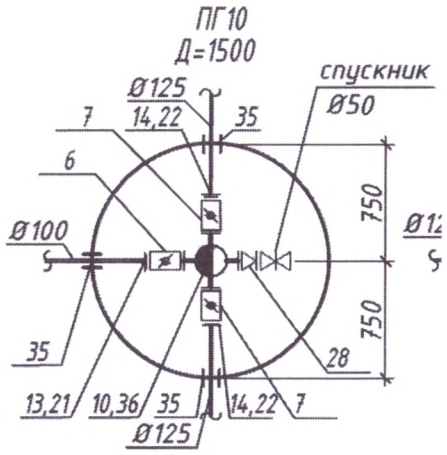

Спецификация

№ п/п	Наименование	Марка	Материал	Диаметр (мм) (размеры)	Количество	Примечание

Схема привязки колодца к постоянным точкам-ориентирам ***на исполнительной схеме***

Заказчик: Руководитель ГУ «Отдел реального сектора экономики района Аққулы» Смагулов Б. Р.

(фамилия, имя, отчество (при его наличии), подпись руководителя) (место печати)

Авторский надзор: Директор ТОО компания «АСП» Агыбаев А. З.

(фамилия, имя, отчество (при его наличии), подпись руководителя) (место печати)