Утвержден
приказом Министра
по инвестициям и развитию
Республики Казахстан
от 24 апреля 2017 года № 234

Форма с изменениями,
внесенными приказом
Министра индустрии и
инфраструктурного развития
РК от 08.02.2021 № 53

Акт приемки объекта в эксплуатацию

«17» 11 2023 г.

Заказчик: ГУ «Отдел реального сектора экономики района Аққулы», БИН 990640001003, тел.: 87183921309, 140700 Павлодарская область, район Аққулы, с. Аққулы, А. Баймолдина, 4

фамилия, имя, отчество (при наличии) – для физических лиц, наименование организации – для юридических лиц, БИН, телефон, почтовый индекс, область, город, район, населенный пункт, наименование улицы, номер дома/здания (стационарного помещения)

на основании:

Декларации о соответствии (прилагается) от «8» 11 2023 г. ТОО «Спецстрой Групп ЛТД», директор Кабдрахманова А.Е., 121207 Павлодарская область, город Экибастуз, улица Абая, дом 72, кв. 184, БИН: 081240018254, тел.: 87056133163

(дата подписания декларации, наименование подрядной (генподрядной) организации, фамилия, имя, отчество (при наличии) руководителя, юридический адрес, БИН, телефон)

Заключения о качестве строительно-монтажных работ (прилагается) от «8» 11 2023 г. ТОО «Әсем-Құрылыс-Қызылорда» эксперт Ноженко Владимира Александровича аттестат № KZ47VJE00048433 от 07.08.2019 года, № KZ65VJE00040737 от 03.09.2018 года, № KZ68VJE00050868 от 18.11.2019 года БИН 070340004739, тел.: 87071889984

(дата подписания заключения, наименование организации, фамилия, имя, отчество (при наличии) экспертов технического надзора, № и дата получения аттестатов, БИН, телефон)

Заключения о соответствии выполненных работ проекту (прилагается) от «8» 11 2023 г. ТОО компания «АСП» эксперт авторского надзора Белозеров С. В. приказа 6/23 от 30.03.2023 года БИН 070940004007, тел.: 87758888077

(дата подписания заключения, наименование организации, фамилия, имя, отчество (при наличии) экспертов авторского надзора, № и дата получения аттестатов, БИН, телефон)

произведя осмотр готовности предъявленного подрядчиком (генеральным подрядчиком) к приемке в эксплуатацию объекта: «Строительство водопровода в селе Такир района Аққулы, Павлодарской области», новое, II (нормальный) уровень ответственности, не относящийся к технически сложным

(наименование объекта и вид строительства (новое, расширение, реконструкция, техническое перевооружение, модернизация, капитальный ремонт), уровень ответственности, техническая и технологическая сложность объекта)

по адресу: Павлодарская область, район Аққулы, с. Такир

(область, район, населенный пункт, микрорайон, квартал, улица, номер дома (корпуса)

проверив комплектность исполнительной технической документации, в том числе посредством электронного модуля исполнительной технической документации "08" ноября 2023 года,

дата ознакомления

подтверждает, что:

1. Строительство объекта осуществлено на основании:

1) правоустанавливающего документа на земельный участок: Решение о предоставлении соответствующего права на землю № 1-04/37, 1-04/38 от 24.12.2020 года выдано ГУ «Аппарат акима Баймульдинского сельского округа»

(документ, подтверждающий наступление юридических фактов (юридических составов), на основании которых возникают, изменяются или прекращаются права на земельный участок, в том числе договоры, решения судов, правовые акты исполнительных органов, свидетельство о праве на наследство, передаточный акт или разделительный баланс при реорганизации негосударственных юридических лиц, владеющих земельным участком на праве собственности или выкупивших право временного возмездного землепользования (аренды))

либо решения о реконструкции (перепланировке, переоборудовании) помещений (отдельных частей) существующих зданий от "___"_____20___года №_____

_____

(наименование органа, вынесшего решение)

2) талона о приеме уведомления о начале строительно-монтажных работ: ГУ «Управление государственного архитектурно-строительного контроля Павлодарской области» KZ18REA00326659 от 17.04.2023 года, KZ67REA00349542 от 31.08.2023 года, KZ62REA00358459 от 24.10.2023 года

(наименование органа, принявшего уведомление, дата и № принятия талона)

3) проекта (проектно-сметной документации): ТОО компания «АСП» 7-3009/2020

(наименование проектной организации, номер проекта)

утвержденного(й): ГУ «Отдел реального сектора экономики района Аккулы», № 3 от 27.08.2021 года

(дата и номер проекта, наименование организации, утвердившей (переутвердившей) проект и дата утверждения)

2. Строительно-монтажные работы осуществлены в сроки:

начало работ: «13» апреля 2022 г.

месяц, год

окончание работ: «07» ноября 2023 г.

месяц, год

при продолжительности строительства, месяц:

по норме или по проекту организации строительства, месяц: 5;

фактически, месяц: 7;

3. Объект (комплекс) имеет следующие основные технико-экономические показатели: (мощность, производительность, производственная площадь, протяженность, вместимость, объем, пропускная способность, провозная способность, число рабочих мест и тому подобное, заполняется по всем объектам (кроме жилых домов) в единицах измерения соответственно целевой продукции или основным видам услуг):

Мощность, производительность и так далее	Единица измерения	По проекту		Фактически	
		общая (с учетом ранее принятых)	в том числе пускового комплекса или очереди	общая (с учетом ранее принятых)	в том числе пускового комплекса или очереди
Протяженность сетей поселкового водопровода, в том числе:	м	5377		6094,75	
д 140 мм	м	1645		1645,25	
д 110 мм	м	1795		1886,85	
д 63 мм	м	30		30	
д 32 мм	м	1907		2532,65	
Водопроводных колодцев, в том числе:	шт	42		42	
Диаметром 1500 мм	шт	41		41	
Диаметром 2000 мм	шт	1		1	
Пожарные гидранты	шт	19		19	
Запорно-регулирующей арматуры:					
Кран шаровый д 25 мм (на потребителей)	шт	74		76	
Задвижка д 50 мм	шт	5		4	
Затвор д 50 мм	шт	2		1	
Затвор д 100 мм	шт	14		9	
Затвор д 150 мм	шт	9		9	
Вантуз д 50 мм	шт	1		1	
Наружные сети электроснабжения:					

ВЛ-10кВ	км	68,9		70,4	
ЖБ опоры	шт	3		3	
КТП 160кВа	шт	1		1	
ДГУ 64кВт	шт	1		1	
Внутриплощадочные сети электроснабжения и электроосвещения:					
Опор освещения со светильниками	шт	16		16	
Кл-0,4кВ	пм	603		740,2	
Площадка водозабора и водоподготовки:					
Водозаборная скважина глубиной 45 м	шт	2		2	
Насосная станция первого подъема на водозаборной скважине контейнерного типа. Скважинный насос производительностью 11,55 м3/ч Н=61 м	шт	2		2	
Станция очистки воды, производительностью 10,0 м3/час в контейнерном исполнении	шт	1		1	
Насосная станция второго подъема: станция повышения давления 55м3/ч Напор: 37м; Насосная станция пожаротушения Расход:145м3/ч Напор:47м; ОДВ 82м3/час	шт	1		1	
Резервуар чистой воды объемом 100 м3 (пластиковый)	шт	2		2	
Резервуар технической воды объемом 100 м3 (пластиковый)	шт	1		1	
Внутриплощадочные сети водопровода и канализации	комплект	1		1	
Ограждение площадки водозабора (проф. лист с насадкой из колючей проволоки высотой 2,5 м)	пм	494		494	
Благоустройство территории водозабора (асфальтобетонное покрытие проездов)	м2	1327		1175,8	

Выпуск продукции (оказания услуг), предусмотренной проектом в объеме, соответствующем нормам освоения проектных мощностей в начальный период_____

_____

(факт начала выпуска продукции с указанием объема)

Жилой дом имеет следующие показатели:

Показатели	Единица измерения	По проекту	Фактически
Общая площадь	метр в квадрате (далее - $м^2$)	-	-
Число этажей	этаж	-	-
Общий строительный объем	метр в кубе	-	-

	(далее - м^3)		
В том числе подземной части	м^3	-	-
Площадь встроенных, встроенно-пристроенных и пристроенных помещений	м^2	-	-

Показатели	По проекту			Фактически		
	число квартир	площадь квартир, м^2		число квартир	площадь квартир, м^2	
		общая	жилая		общая	жилая
Всего квартир, в том числе: однокомнатных двухкомнатных трехкомнатных четырехкомнатных и более	-	-	-	-	-	-

4. Технологические и архитектурно-строительные решения по объекту характеризуется следующими данными: Водоснабжение с. Такир обеспечивается от двух водозаборных скважин глубиной по 45 метров. В качестве водоподъемного оборудования используются скважинные насосы 4XR10/29-5/5, производительностью 14.4 м3/час, 195 м. Вода с насосных станций первого подъема на водозаборных скважинах по двум напорным водоводам подается в станцию очистки воды, производительностью 10 м3/ час. После очистки вода поступает в 2 пластиковых резервуара чистой воды объемом 100 м3 каждый. Затем вода насосной станцией второго подъема по двум напорным водоводам подается в разводящие сети села Такир. Производительность насосной станции второго подъема 55 м3/час (по хоз-питьевому) и 145 м3/ час по пожарному насосам, станция оборудована ОДВ производительностью 100 м3/час. Наружные сети водопровода кольцевые из труб ПЭ100 SDR21 диаметром 140-63 мм. Наружное пожаротушение осуществляется из пожарных гидрантов, установленных на кольцевой сети водопровода. Для определения местонахождения пожарных гидрантов установлены указательные знаки. Укладка трубопроводов выполнена по утрамбованному грунту и песчаному основанию. Фасонные части в колодце стальные. Все стальные трубы и фасонные части, укладываемые в колодцах, покрыты антикоррозийной изоляцией. На сети установлены колодцы круглые диаметрами 2,0 и 1,5 м из сборных железобетонных элементов по ТП РК 901-09-11.84

(краткие технические характеристики по особенностям его размещения, по основным материалам и конструкциям, инженерному и технологическому оборудованию)

5. На объекте установлено предусмотренное проектом оборудование в количестве согласно актам о его приемке после индивидуального испытания и комплексного опробования;

6. Наружные инженерные коммуникации (холодное и горячее водоснабжение, канализация, теплоснабжение, газоснабжение, электроснабжение и связь) обеспечивают нормальную эксплуатацию объекта (здания, сооружения, помещения) и приняты городскими эксплуатационными организациями;

7. Сметная стоимость по утвержденному проекту (проектно-сметной документации): всего: 624 686,171 тысяч тенге, в том числе:

строительно-монтажных работ: 265 828,703 тысяч тенге,

стоимость оборудования, инструмента и инвентаря: 245 222,859 тысяч тенге;

прочие расходы: 61 326,187 тысяч тенге.

8. Сметная стоимость основных фондов, принимаемых в эксплуатацию 566 860,028 тыс. тенге, в том числе:

стоимость строительно-монтажных работ 243 275,061 тысяч тенге;

стоимость оборудования, инструмента и инвентаря 242 223,923 тысяч тенге;

прочие расходы 58 259,878 тысяч тенге;

9. Доля местного содержания предусмотрена в проектно-сметной документации 100 % и фактически применено 37,31 % (на объектах, финансируемых за счет государственных инвестиций и средств квазигосударственного сектора);

10. Класс энергоэффективности здания ___;

11. Объект построен в соответствии с утвержденным проектом (проектно-сметной документацией) и требованиями государственных нормативных документов в области архитектуры, градостроительства и строительства.

РЕШИЛ: «Строительство водопровода в селе Такир района Аккулы, Павлодарской области» принять в эксплуатацию.

(наименование объекта (комплекса))

Заказчик **Смагулов Бауржан Рахметович**

фамилия, имя, отчество (при его наличии), подпись руководителя

Место печати (при наличии)

Технический надзор:

1) аттестованный (-ые) эксперт (-ы)

(фамилия, имя, отчество (при его наличии) эксперта, специализация аттестата, подпись, дата

Место печати (при наличии)

2) аккредитованная организация **ТОО «Әсем-Құрылыс-Қызылорда», в лице директора Рысбай Әділет Сәтбекұлы**

(наименование организации, имеющей в своем составе аттестованного (-ых) эксперта (-ов), фамилия, имя, отчество (при его наличии) руководителя, подпись, дата

Место печати (при наличии)

Ноженко Владимир Александрович, по объектам первого уровней ответственности – в части инженерных сетей, по объектам первого уровней ответственности – в части несущих и ограждающих конструкций, по объектам первого уровней ответственности – в части технологического оборудования

(фамилия, имя, отчество (при его наличии) эксперта, специализация аттестата), подпись, дата

Место печати (при наличии)

Авторский надзор:

1) разработчик проекта **ТОО компания «АСП», Белозеров Сергей Викторович, ГИП**

(наименование организации, фамилия, имя, отчество (при его наличии), должность), подпись, дата

Место печати (при наличии)

2) организация **ТОО компания «АСП», в лице директора Агыбаева Азата Зарлыковича**,

(наименование организации) имеющей в своем составе аттестованного (-ых) эксперта (-ов), фамилия, имя, отчество (при его наличии) руководителя, подпись, дата

Место печати (при наличии)

Белозеров Сергей Викторович, ГИП

(фамилия, имя, отчество (при его наличии) эксперта, специализация аттестата), подпись, дата

Место печати (при наличии)

3) аттестованный (-ые) эксперт (-ы)

(фамилия, имя, отчество (при его наличии) эксперта, специализация аттестата), подпись, дата

Место печати (при наличии)

Подрядчик (генеральный подрядчик) **Кабдрахманова Анар Ертаевна**

фамилия, имя, отчество (при его наличии), подпись руководителя

Место печати (при наличии)

Приложение 13 к акту приемки
объекта в эксплуатацию

Технические характеристики объекта
(сети, водоводы, коллекторы и тому подобное)

№ п/п	Наименование конструктивных элементов	Единицы измерения	Количество, протяжённость	Примечание
1	2	3	4	5
Водопровод				
1	Водоводы (общая протяжённость)	м		
	1) из стальных труб	м		
	2) из чугунных труб	м		
	3) из асбестоцементных труб	м		
	4) из железобетонных труб	м		
	5) из полиэтиленовых труб	м	6094,75	
2	Распределительная сеть (общая протяжённость)	м		
	1) из стальных труб	м		
	2) из чугунных труб	м		
	3) из асбестоцементных труб	м		
	4) из полиэтиленовых труб	м	2532,65	
3	Прочие устройства			
	Смотровой колодец	шт	42	
	Задвижка (затвор)	шт		
	“ d-100	шт	9	
	“ d-50	шт	5	
	“ d-150	шт	9	
	Вентили	шт		
	“ d-25	шт		
	Кран d-25	шт	76	
	“ d-32	шт		
	Гидрант	шт	19	
	Водопроводный ввод	шт		
	Водоразборная колонка	шт		
	Стальной футляр	шт		
	Питьевой фонтанчик	шт		
Канализация				
1	Коллекторы (общая протяжённость)	м		
	1) из керамических труб	м		
	2) из чугунных труб	м		
	3) из бетонных труб	м		
	4) из асбестоцементных труб	м		
	5) из железобетонных труб	м		
	6)	м		
2	Канализационная сеть (общая протяжённость)	м		

	1) из керамических труб	м		
	2) из чугунных труб	м		
	3) из бетонных труб	м		
	4) из асбестоцементных труб	м		
	5) из железобетонных труб	м		
	6) стальных труб	м		
3	Прочие устройства			
	Смотровой колодец	шт		
	Выпуск	шт		

Горизонтальный разрез колодца	Вертикальный разрез колодца
Масштаб	Масштаб

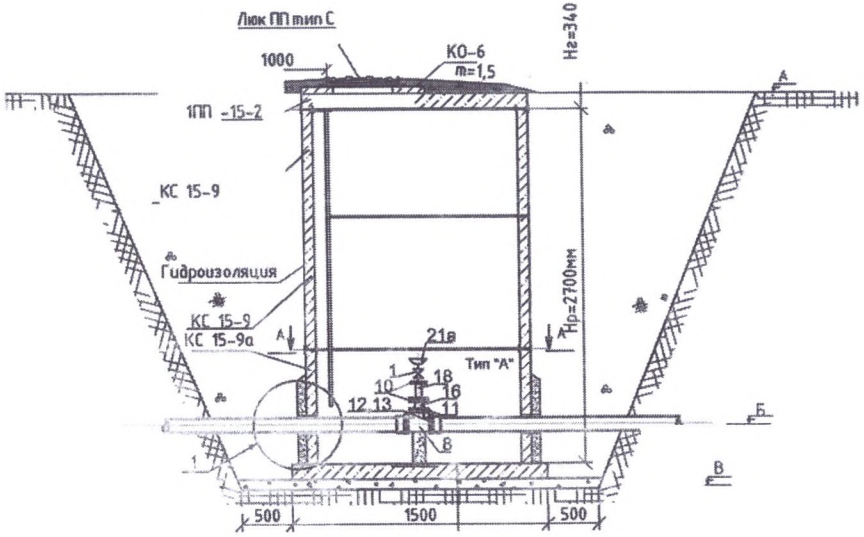

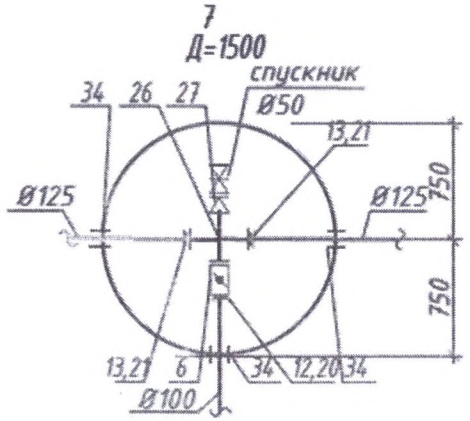

Спецификация

№ п/п	Наименование	Марка	Материал	Диаметр (мм) (размеры)	Количество	Примечание

Схема привязки колодца к постоянным точкам-ориентирам ***на исполнительной схеме***

Заказчик: Руководитель ГУ «Отдел реального сектора экономики района Аққулы» Смагулов Б. Р.

(фамилия, имя, отчество (при его наличии), подпись руководителя) (место печати)

Авторский надзор: Директор ТОО компания «АСП» Агыбаев А. З.

(фамилия, имя, отчество (при его наличии), подпись руководителя) (место печати)