ТОО «EXPERTUSS»

ГСЛ № 22012151

РАБОЧИЙ ПРОЕКТ

"Строительство автомобильной дороги по ул.Ащыойыл и ул.Астана в с.Таскопа Темирского района "

Том 3 - Рабочие чертежи (АД)

Заказчик: ГУ "Аппарат акима Таскопинского аульного округа Темирского района Актюбинской области"

г.Актобе 2025г.

ТОО «EXPERTUSS»

ГСЛ № 22012151

РАБОЧИЙ ПРОЕКТ

"Строительство автомобильной дороги по ул.Ащыойыл и ул.Астана в с.Таскопа Темирского района "

Том 3 - Рабочие чертежи (АД)

Директор ТОО «Expertuss» Саги А.А.

ГИП ТОО «Expertuss» Дауенов А.Т.

г.Актобе 2025г.

ВЕДОМОСТЬ РАБОЧИХ ЧЕРТЕЖЕЙ ОСНОВНОГО КОМПЛЕКТА

Лист	Наименование	Примечание
1	Общие данные	
2	Ситуационный план	
3	План дорог М 1:1000	
4	Типовой поперечный профиль. Конструкция дорожной одежды (ул.Астана)	
5	Типовой поперечный профиль. Конструкция дорожной одежды (ул.Ащыойыл)	
6	Типовой поперечный профиль. Конструкция дорожной одежды (дорога к акимату)	
7	Типовой поперечный профиль. Конструкция дорожной одежды (дорога к школе)	
8	Типовой поперечный профиль. Конструкция дорожной одежды (парковки)	
9	Продольный профиль по ул.Астана	
10	Продольный профиль по ул.Ащыойыл	
11	Продольный профиль по дороге к акимату	
12	Продольный профиль по дороге к школе	
13	Поперечные профили по ул.Астана от ПК0+00 до ПК3+40	
14	Поперечные профили по ул.Астана от ПК3+60 до ПК7+00	
15	Поперечные профили по ул.Астана от ПК7+20 до ПК10+60	
16	Поперечные профили по ул.Астана от ПК10+80 до ПК12+08.32	
17	Поперечные профили по ул.Ащыойыл от ПК0+00 до ПК2+80	
18	Поперечные профили по ул.Ащыойыл от ПК3+00 до ПК5+80	
19	Поперечные профили по ул.Ащыойыл от ПК6+00 до ПК8+80	
20	Поперечные профили по ул.Ащыойыл от ПК9+00 до ПК11+80	
21	Поперечные профили по ул.Ащыойыл от ПК12+00 до ПК14+80	
22	Поперечные профили по ул.Ащыойыл от ПК15+00 до ПК17+50.62	
23	Поперечные профили по дороге к акимату от ПК0+00 до ПК1+80	
24	Поперечные профили по дороге к акимату от ПК2+00 до ПК3+41.43	

Настоящий проект соответствует требованиям экологических, санитарно-технических, противопожарных и других норм действующих на территориии Республики Казахстан и обеспечивает безопасную для жизни и здоровья людей эксплуатацию объекта.

Главный инженер проекта: Казанбаев М.С.

продолжение

25	Поперечные профили по дороге к школе от ПК0+00 до ПК1+56.37	
26	Устройство стальной водопропускной трубы d- 325 мм.	
27	Устройство стальной водопропускной трубы d- 530х8 мм.	
28	Устройство двухочковой стальной водопропускной трубы d- 530 мм.	
29	Устройство трехочковой стальной водопропускной трубы d- 530 мм.	
30	Трубы водопропускные желзобетонные круглые с плоским опиранием d-1.0 м.	
31	Трубы водопропускные желзобетонные круглые с плоским опиранием d-2х1.0 м.	
32	План организации движения М 1:1000	
33	Схема ограждения мест работ и расстановка дорожных знаков	
34	Установка дорожного знака	

ВЕДОМОСТЬ ОСНОВНЫХ КОМПЛЕКТОВ РАБОЧИХ ЧЕРТЕЖЕЙ

Маркировка	Наименование	Примечание
АД	Автомобильные дороги	
ГСН	Наружные сети газоснабжения	

ВЕДОМОСТЬ ССЫЛОЧНЫХ И ПРИЛАГАЕМЫХ ДОКУМЕНТОВ

N п/п	Наименование		Примечание
1	СН РК 3.01-01-2013	Градостроительство. Планировка и застройка городских и сельских населенных пунктов	
2	СП РК 3.01-101-2013	Градостроительство. Планировка и застройка городских и сельских населенных пунктов	
3	СП РК 3.03-104-2014	Проектирование дорожных одежд нежесткого типа	
4	СП РК 1.03-102-2014	Продолжительность строительства и задел в строительстве предприятий, зданий и сооружений	
5	СН РК 1.03.05-2011	Охрана труда и техника безопасности в строительстве	
6	СТ РК 1412-2017	Технические средства регулирования дорожного движения.Правила применения	
7	СТ РК 1125-2002	Технические средства организации дорожного движения. Знаки дорожные. Технические требования	
8	СТ РК 1124-2019	Технические средства организации дорожного движения. Разметка дорожная. Технические требования	

ОБЩИЕ УКАЗАНИЯ

Проект выполнен на основании задания на проектирование и запроектирован на топооснове, выполненной ТОО "EXPERTUSS" в 2025 году.

Проектом предусмотрено строительство дорог по ул.Астана протяженностью 1208,32 п.м, ул.Ащыойыл протяженностью 1750,62 п.м, дорога к акимату протяженностью 341,46 п.м, дорога к школе протяженностью 156,37 п.м.

Общая протяженность улиц 3456,77 п.м.

Система координат - Условная.

Система высот - Балтийская.

Перед производством земляных работ вызвать представителей владельцев инженерных сетей.

Изм.	Кол.	Лист	№ док.	Подпись	Дата	28/2025-АД		
						"Строительство автомобильной дороги по ул.Ащыойыл и ул.Астана в с. Таскопа Темирского района"		
ГИП		Дауенов				АВТОМОБИЛЬНЫЕ ДОРОГИ	Стадия: РП	Лист: 1 / Листов: 34
Разработал		Кузьменко						
Н.контр.		Казанбаев				Общие данные	ТОО "EXPERTUSS"	

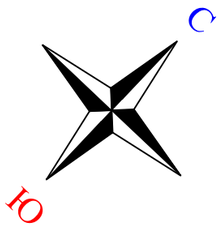

						28/2025-АД		
						"Строительство автомобильной дороги по ул.Ащыойыл и ул.Астана в с. Таскопа Темирского района"		
Изм.	Кол.	Лист	№ док.	Подпись	Дата			
ГИП		Дауенов				АВТОМОБИЛЬНЫЕ ДОРОГИ	Стадия	Лист	Листов
Разработал		Кузьменко					РП	2	
Н.контр.		Казанбаев				Ситуационный план	ТОО "EXPERTUSS"		

формат А3

Ведомость целой поворота, прямых и кривых

Трасса: Дорога 1 ул.Астана
Описание:
Начальный ПК: 0+00.00
Конечный ПК: 12+08.32

Точка	Положение вершины угла			Величина угла		Радиус	Элементы кривой, м						Положение переходных кривых						Длина прямой, м	Дирекционный угол	Координаты, м	
	км	ПК	+	Влево	Вправо		тангенс	тангенс	биссектриса	кривая	домер	К	начало	конец	начало	конец	начало	конец			X	Y
													ПК	+	ПК	+	ПК	+				
1	2	3	4	5	6	7	8	9	10	11	12	13	14	15	16	17	18	19	20	21	22	23
НТ	0	0	0																		3962410.07	5416821.45
ВУ 1	0	1	0	80,68	5°90'13"		200,00	23,09	23,09	0,00	0,00	45,98	1,33							92,68	3964614.74	5416895.79
ВУ 2	0	5	4,71	16°4'21"			150,00	22,02	22,02	0,00	0,00	43,73	1,61							324,23	3966662.11	5415093.00
ВУ 3	0	6	18,59		3°39'37"		500,00	15,97	15,97	0,00	0,00	31,93	0,25							116,59	3967929.19	5415185.91
ВУ 4	0	7	88,83		14°33'50"		150,00	19,17	19,17	0,00	0,00	38,33	1,22							169,85	3968372.21	5415316.99
ВУ 5	1	10	88,61		63°59'14"		65,00	42,20	42,20	0,00	0,00	74,86	12,50							383,79	3971413.91	5415542.28
КТ	1	12	8,32																	45,45	3971381.55	5415586.75

Ведомость реконструируемых смотровых колодцев ул.Астана

Местоположение колодца	№ колодца	Сущ. отметка верха колодца	Проектная отметка верха колодца	Рабочая отметка м
1	2	3	4	5
ПК0+13.78	1	117.66	117.33	-0.33
ПК0+38.16	2	117.20	117.17	-0.03
ПК0+63.97	3	116.44	116.93	+0.29
ПК0+91.62	4	115.34	116.01	+0.67
ПК0+98.98	5	115.44	116.10	+0.66
ПК0+46.50	6	115.81	116.13	+0.32
ПК1+01.96	7	115.64	115.95	+0.31
ПК1+72.60	8	115.40	115.83	-0.43
ПК1+60.53	9	115.14	115.15	+0.01
ПК1+10.88	10	115.15	114.85	-0.30
ПК1+41.52	11	115.39	115.42	+0.03
ПК0+88.83	12	115.46	115.85	+0.39
ПК0+85.25	13	115.90	116.23	+0.33
ПК1+15.03	14	116.17	116.23	+0.06
ПК1+15.53	15	116.17	116.23	+0.06
ПК1+49.15	16	115.82	116.22	+0.40

Согласовано:
Руководитель ГУ "Аппарат акима Тасжапинского сельского округа Темиркентского района Актюбинской области"
_____ Мурзагиндий Б.М.
04.07.2025 г.

Ведомость реконструируемых смотровых колодцев ул.Ашуошы

Местоположение колодца	№ колодца	Сущ. отметка верха колодца	Проектная отметка верха колодца	Рабочая отметка м
1	2	3	4	5
ПК0+28.49	1	108.67	108.85	+0.18
ПК0+86.78	2	109.18	109.39	+0.21
ПК1+66.82	3	109.65	109.70	+0.05
ПК2+07.21	4	109.75	109.89	+0.14
ПК2+56.52	5	110.32	110.07	-0.25
ПК2+79.65	6	110.12	110.09	-0.03
ПК0+86.78	7	109.90	112.00	+0.10
ПК1+23.08	8	109.90	110.22	+0.32
ПК1+54.34	9	111.65	112.00	+0.35
ПК1+85.06	10	111.82	112.22	+0.40
ПК1+26.74	11	111.89	112.57	+0.68
ПК1+39.28	12	112.11	112.68	+0.57
ПК1+78.58	13	112.91	112.96	+0.05

Ведомость реконструируемых смотровых колодцев дорога к акимату

Местоположение колодца	№ колодца	Сущ. отметка верха колодца	Проектная отметка верха колодца	Рабочая отметка м
1	2	3	4	5
ПК0+43.35	1	114.82	115.32	+0.50
ПК0+95.46	2	115.58	115.30	-0.12
ПК1+56.83	3	116.22	116.32	+0.10

Ведомость реконструируемых смотровых колодцев дорога к школе

Местоположение колодца	№ колодца	Сущ. отметка верха колодца	Проектная отметка верха колодца	Рабочая отметка м
1	2	3	4	5
ПК0+33.16	1	119.53	119.91	+0.40
ПК0+75.00	2	119.23	119.03	-0.14

Ведомость целой поворота, прямых и кривых

Трасса: Дорога 2 ул.Ашуошы
Описание:
Начальный ПК: 0+00.00
Конечный ПК: 17+50.62

Точка	Положение вершины угла			Величина угла		Радиус	Элементы кривой, м						Положение переходных кривых						Длина прямой, м	Дирекционный угол	Координаты, м	
	км	ПК	+	Влево	Вправо		тангенс	тангенс	биссектриса	кривая	домер	К	начало	конец	начало	конец	начало	конец			X	Y
													ПК	+	ПК	+	ПК	+				
1	2	3	4	5	6	7	8	9	10	11	12	13	14	15	16	17	18	19	20	21	22	23
НТ	0	0	0																		3958911.76	5416391.34
ВУ 1	0	4	43,30	14°48'19"			500,00	109,94	109,94	0,00	0,00	216,44	11,95							44,33	3959266.59	5416565.82
ВУ 2	1	11	60,36		4°19'53"		1000,00	39,56	39,56	0,00	0,00	79,09	0,78							320,10	3960782.39	5415099.91
ВУ 3	1	14	80,36		3°19'11"		1000,00	19,37	19,37	0,00	0,00	38,74	0,19							320,02	3961015.72	5415316.56
ВУ 4	1	16	72,23		82°08'59"		9,00	7,86	7,86	0,00	0,00	12,90	2,96							201,59	3961186.58	5415467.78
КТ	1	17	50,62																	65,49	3961321.77	5415519.58

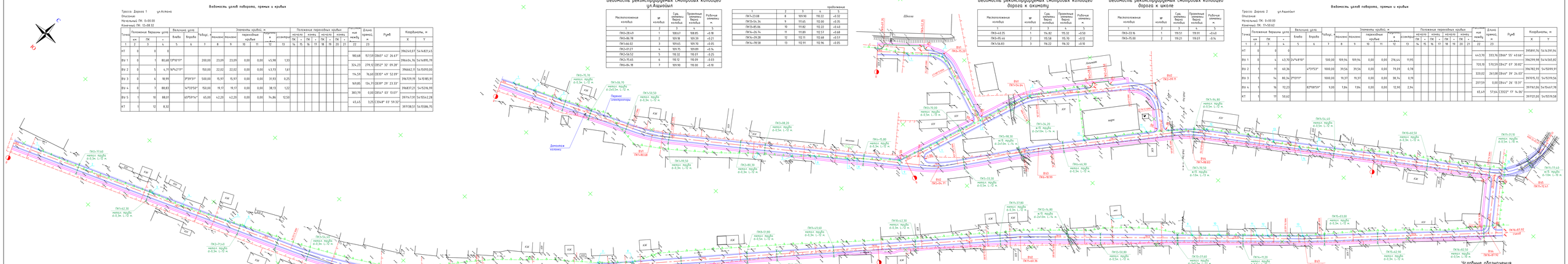
Школа
Дворец
Парк
Перенос светофорного столба
Демонтаж колонны
ПК1+77.60
ПК2+62.30
ПК2+71.60
ПК2+38.98
ПК3+54.50
ПК3+68.60
ПК3+92.30
ПК4+14.50
ПК4+33.70
ПК5+77.60
ПК6+42.30
ПК6+85.70
ПК7+01.80
ПК7+43.50
ПК8+12.30
ПК8+51.80
ПК9+43.60
ПК9+70.20
ПК9+95.50
ПК10+08.20
ПК10+70.20
ПК11+75.80
ПК12+00.50
ПК12+36.20
ПК12+58.30
ПК13+15.30
ПК13+37.80
ПК14+46.90
ПК14+93.50
ПК15+52.80
ПК16+12.30
ПК16+68.50
ПК17+31.50
ПК17+77.60
ПК17+82.61
ПК17+82.50
ПК17+71.00
ПК17+37.60
ПК16+83.70
ПК16+48.36
ПК15+71.20
ПК15+37.60
ПК14+93.50
ПК14+46.90
ПК13+37.80
ПК12+56.80
ПК12+36.20
ПК12+00.50
ПК11+75.80
ПК10+70.20
ПК10+08.20
ПК9+95.50
ПК9+70.20
ПК9+43.60
ПК9+54.60
ПК8+88.83
ПК8+51.80
ПК8+12.30
ПК7+43.50
ПК7+01.80
ПК6+85.70
ПК6+42.30
ПК5+77.60
ПК4+33.70
ПК4+14.50
ПК3+92.30
ПК3+68.60
ПК3+54.50
ПК2+38.98
ПК2+71.60
ПК2+62.30
ПК1+77.60
ПК1+36.98
ПК0+91.62
ПК0+63.97
ПК0+38.16
ПК0+13.78
ПК0+46.50
ПК0+86.78
ПК0+98.98
ПК1+01.96
ПК1+10.88
ПК1+41.52
ПК1+66.82
ПК1+72.60
ПК1+60.53
ПК1+49.15
ПК1+15.53
ПК1+15.03
ПК0+88.83
ПК0+85.25
ПК0+28.49
ПК0+86.78
ПК1+66.82
ПК2+07.21
ПК2+56.52
ПК2+79.65
ПК0+86.78
ПК1+23.08
ПК1+54.34
ПК1+85.06
ПК1+26.74
ПК1+39.28
ПК1+78.58
ПК0+43.35
ПК0+95.46
ПК1+56.83
ПК0+33.16
ПК0+75.00
ПК1+77.60
ПК1+82.61
ПК1+82.50
ПК1+71.00
ПК1+37.60
ПК0+83.70
ПК0+48.36
ПК0+71.20
ПК0+37.60
ПК0+43.35
ПК0+95.46
ПК1+56.83
ПК0+33.16
ПК0+75.00

ТИПОВОЙ ПЕПЕРЕЧНЫЙ ПРОФИЛЬ 1

ПК 0+00 – ПК 11+30

КОНСТРУКЦИЯ ДОРОЖНОЙ ОДЕЖДЫ НА ТРОТУАРАХ (ТИП II)

1. Горячий мелкозернистый плотный асфальтобетон, тип Б, марки II по СТ РК 1225-2019 – 40 мм.
2. Фракционированный щебень по СТ РК 1284-2004 – 100 мм
3. Песчано-гравийная смесь по ГОСТ 23735-2014 – 150 мм.

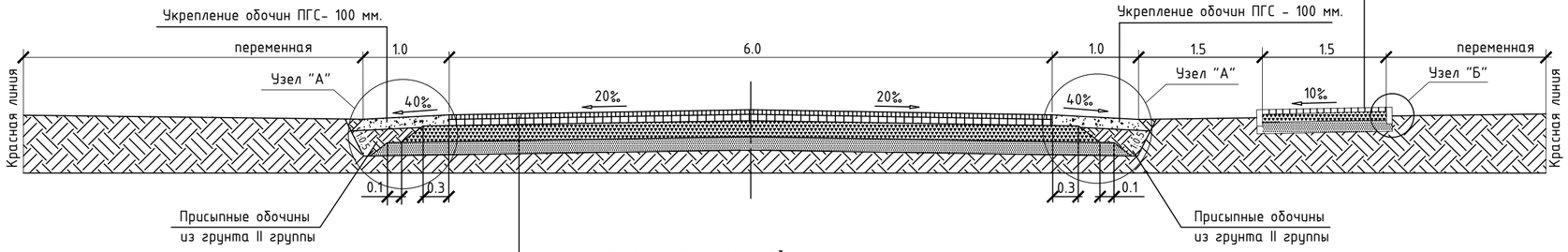

КОНСТРУКЦИЯ ДОРОЖНОЙ ОДЕЖДЫ (ТИП I)

1. Горячий мелкозернистый плотный асфальтобетон, тип Б, марки II по СТ РК 1225-2019 – 40 мм.
2. Горячий крупнозернистый пористый асфальтобетон, марки II по СТ РК 1225-2019 – 60 мм.
3. Фракционированный щебень, уложенный методом заклинки по СТ РК 1284-2004 – 200 мм
4. Песчано-гравийная смесь по ГОСТ 23735-2014 – 150 мм.

ТИПОВОЙ ПЕПЕРЕЧНЫЙ ПРОФИЛЬ 2

ПК11+30 – ПК 12+08,32

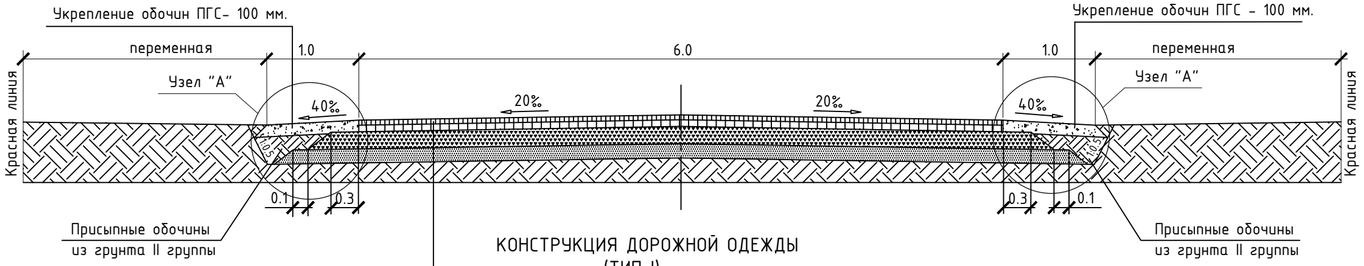

КОНСТРУКЦИЯ ДОРОЖНОЙ ОДЕЖДЫ (ТИП I)

1. Горячий мелкозернистый плотный асфальтобетон, тип Б, марки II по СТ РК 1225-2019 – 40 мм.
2. Горячий крупнозернистый пористый асфальтобетон, марки II по СТ РК 1225-2019 – 60 мм.
3. Фракционированный щебень, уложенный методом заклинки по СТ РК 1284-2004 – 200 мм
4. Песчано-гравийная смесь по ГОСТ 23735-2014 – 150 мм.

УЗЕЛ "А"

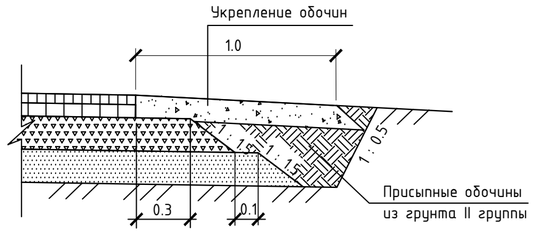

УЗЕЛ "Б"

КОНСТРУКЦИЯ ДОРОЖНОЙ ОДЕЖДЫ НА ТРОТУАРАХ (ТИП II)

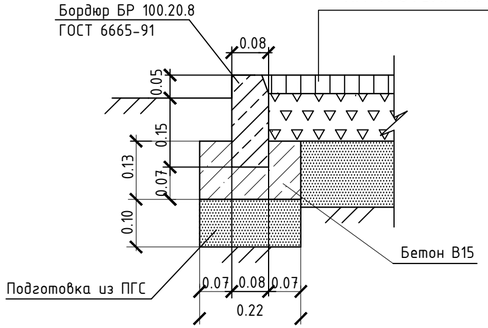

Изм.	Кол.	Лист	N док.	Подпись	Дата	28/2025-АД		
						"Строительство автомобильной дороги по ул.Ащыойыл и ул.Астана в с. Таскопа Темирского района"		
ГИП		Дауенов				АВТОМОБИЛЬНЫЕ ДОРОГИ	Стадия	Лист	Листов
Разработал		Кузьменко					РП	4	
Н.контр.		Казанбаев				Типовой поперечный профиль. Конструкция дорожной одежды (ул.Астана)	ТОО "EXPERTUSS"		

ТИПОВОЙ ПЕПЕРЕЧНЫЙ ПРОФИЛЬ 1
ПК 0+00 – ПК 16+80

КОНСТРУКЦИЯ ДОРОЖНОЙ ОДЕЖДЫ НА ТРОТУАРАХ (ТИП II)

1. Горячий мелкозернистый плотный асфальтобетон, тип Б, марки II по СТ РК 1225-2019 – 40 мм.
2. Фракционированный щебень по СТ РК 1284-2004 – 100 мм
3. Песчано-гравийная смесь по ГОСТ 23735-2014 – 150 мм.

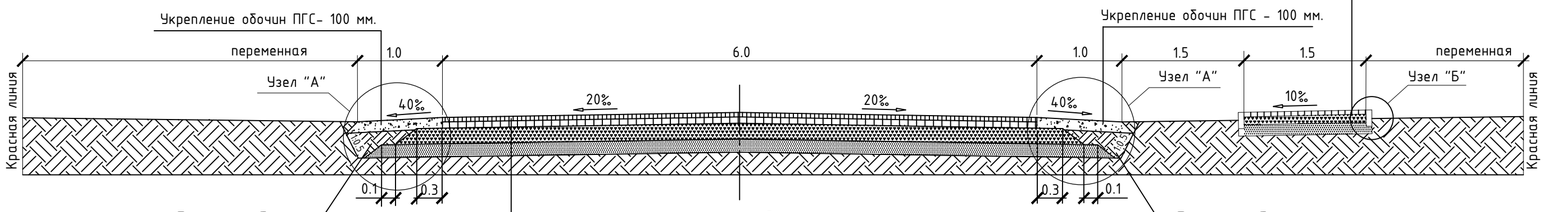

КОНСТРУКЦИЯ ДОРОЖНОЙ ОДЕЖДЫ (ТИП I)

1. Горячий мелкозернистый плотный асфальтобетон, тип Б, марки II по СТ РК 1225-2019 – 40 мм.
2. Горячий крупнозернистый пористый асфальтобетон, марки II по СТ РК 1225-2019 – 60 мм.
3. Фракционированный щебень, уложенный методом заклинки по СТ РК 1284-2004 – 200 мм
4. Песчано-гравийная смесь по ГОСТ 23735-2014 – 150 мм.

УЗЕЛ "А"

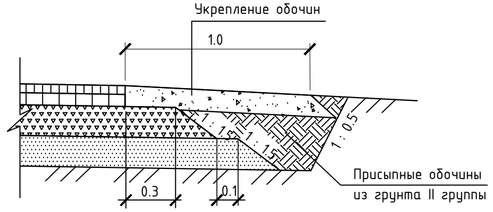

УЗЕЛ "Б"

КОНСТРУКЦИЯ ДОРОЖНОЙ ОДЕЖДЫ НА ТРОТУАРАХ (ТИП II)

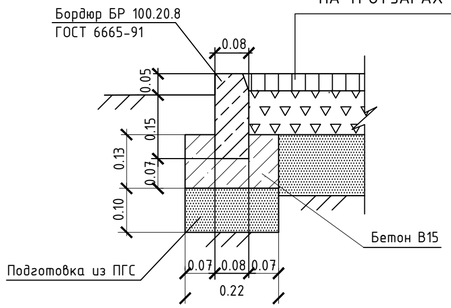

КОНСТРУКЦИЯ ДОРОЖНОЙ ОДЕЖДЫ НА ТРОТУАРАХ (ТИП II)

1. Горячий мелкозернистый плотный асфальтобетон, тип Б, марки II по СТ РК 1225-2019 – 40 мм.
2. Фракционированный щебень по СТ РК 1284-2004 – 100 мм
3. Песчано-гравийная смесь по ГОСТ 23735-2014 – 150 мм.

ТИПОВОЙ ПЕПЕРЕЧНЫЙ ПРОФИЛЬ 2
ПК 16+80 – ПК 17+50,62

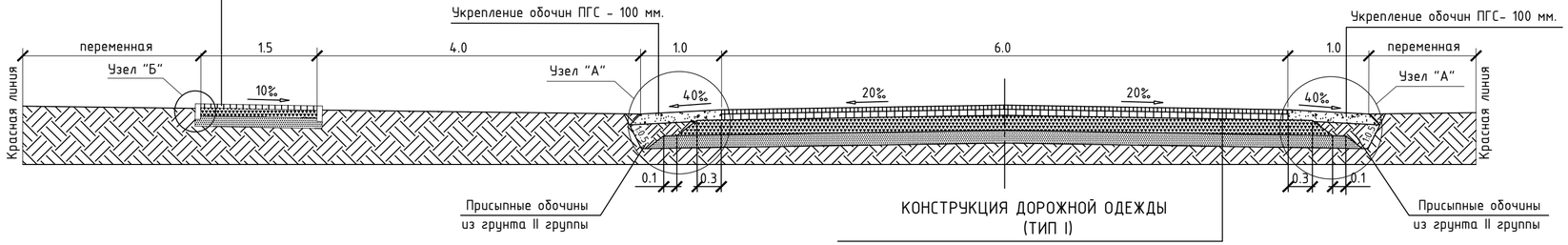

КОНСТРУКЦИЯ ДОРОЖНОЙ ОДЕЖДЫ (ТИП I)

1. Горячий мелкозернистый плотный асфальтобетон, тип Б, марки II по СТ РК 1225-2019 – 40 мм.
2. Горячий крупнозернистый пористый асфальтобетон, марки II по СТ РК 1225-2019 – 60 мм.
3. Фракционированный щебень, уложенный методом заклинки по СТ РК 1284-2004 – 200 мм
4. Песчано-гравийная смесь по ГОСТ 23735-2014 – 150 мм.

Изм.	Кол.	Лист	N док.	Подпись	Дата	28/2025-АД		
						"Строительство автомобильной дороги по ул.Ащыойыл и ул.Астана в с. Таскопа Темирского района"		
ГИП		Дауенов				АВТОМОБИЛЬНЫЕ ДОРОГИ	Стадия	Лист	Листов
Разработал		Кузьменко					РП	5	
Н.контр.		Казанбаев				Типовой поперечный профиль. Конструкция дорожной одежды (ул.Ащыойыл)	ТОО "EXPERTUSS"		

ТИПОВОЙ ПЕРЕРЕЧНЫЙ ПРОФИЛЬ 1
ПК 0+00 – ПК 1+65,00

КОНСТРУКЦИЯ ДОРОЖНОЙ ОДЕЖДЫ НА ТРОТУАРАХ (ТИП II)

1. Горячий мелкозернистый плотный асфальтобетон, тип Б, марки II по СТ РК 1225-2019 – 40 мм.
2. Фракционированный щебень по СТ РК 1284-2004 – 100 мм
3. Песчано-гравийная смесь по ГОСТ 23735-2014 – 150 мм.

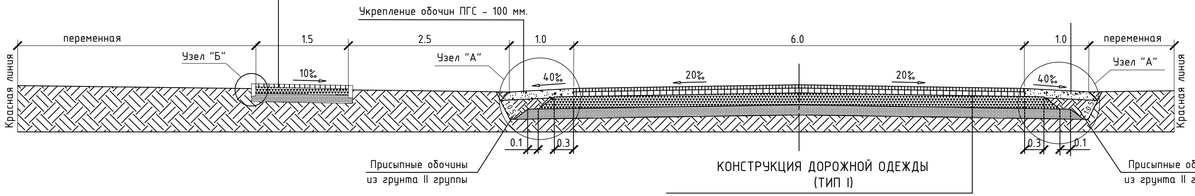

КОНСТРУКЦИЯ ДОРОЖНОЙ ОДЕЖДЫ (ТИП I)

1. Горячий мелкозернистый плотный асфальтобетон, тип Б, марки II по СТ РК 1225-2019 – 40 мм.
2. Горячий крупнозернистый пористый асфальтобетон, марки II по СТ РК 1225-2019 – 60 мм.
3. Фракционированный щебень, уложенный методом заклинки по СТ РК 1284-2004 – 200 мм
4. Песчано-гравийная смесь по ГОСТ 23735-2014 – 150 мм.

ТИПОВОЙ ПЕРЕРЕЧНЫЙ ПРОФИЛЬ 3
ПК 2+69 – ПК 3+41,46

КОНСТРУКЦИЯ ДОРОЖНОЙ ОДЕЖДЫ НА ТРОТУАРАХ (ТИП II)

1. Горячий мелкозернистый плотный асфальтобетон, тип Б, марки II по СТ РК 1225-2019 – 40 мм.
2. Фракционированный щебень по СТ РК 1284-2004 – 100 мм
3. Песчано-гравийная смесь по ГОСТ 23735-2014 – 150 мм.

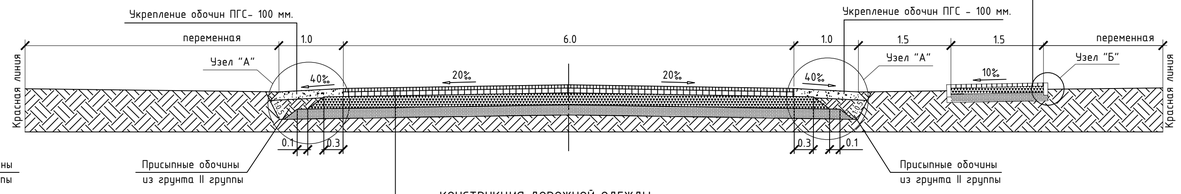

КОНСТРУКЦИЯ ДОРОЖНОЙ ОДЕЖДЫ (ТИП I)

1. Горячий мелкозернистый плотный асфальтобетон, тип Б, марки II по СТ РК 1225-2019 – 40 мм.
2. Горячий крупнозернистый пористый асфальтобетон, марки II по СТ РК 1225-2019 – 60 мм.
3. Фракционированный щебень, уложенный методом заклинки по СТ РК 1284-2004 – 200 мм
4. Песчано-гравийная смесь по ГОСТ 23735-2014 – 150 мм.

ТИПОВОЙ ПЕРЕРЕЧНЫЙ ПРОФИЛЬ 2
ПК 1+65 – ПК 2+69

КОНСТРУКЦИЯ ДОРОЖНОЙ ОДЕЖДЫ НА ТРОТУАРАХ (ТИП II)

1. Горячий мелкозернистый плотный асфальтобетон, тип Б, марки II по СТ РК 1225-2019 – 40 мм.
2. Фракционированный щебень по СТ РК 1284-2004 – 100 мм
3. Песчано-гравийная смесь по ГОСТ 23735-2014 – 150 мм.

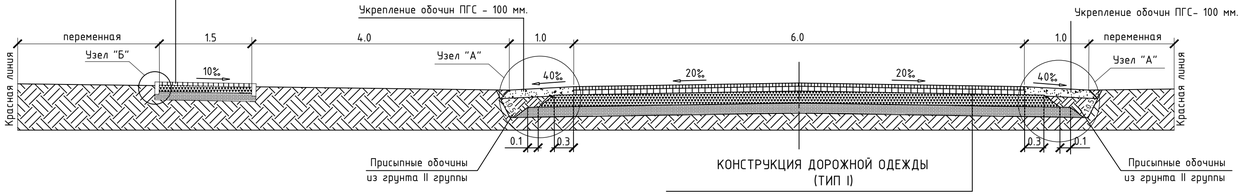

КОНСТРУКЦИЯ ДОРОЖНОЙ ОДЕЖДЫ (ТИП I)

1. Горячий мелкозернистый плотный асфальтобетон, тип Б, марки II по СТ РК 1225-2019 – 40 мм.
2. Горячий крупнозернистый пористый асфальтобетон, марки II по СТ РК 1225-2019 – 60 мм.
3. Фракционированный щебень, уложенный методом заклинки по СТ РК 1284-2004 – 200 мм
4. Песчано-гравийная смесь по ГОСТ 23735-2014 – 150 мм.

УЗЕЛ "Б"

КОНСТРУКЦИЯ ДОРОЖНОЙ ОДЕЖДЫ НА ТРОТУАРАХ (ТИП II)

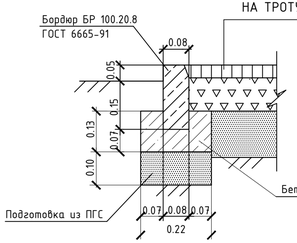

УЗЕЛ "А"

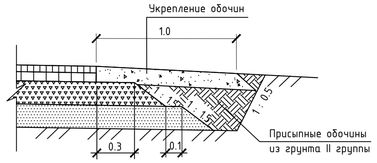

Изм.	Кол.	Лист	N док.	Подпись	Дата	28/2025-АД		
						"Строительство автомобильной дороги по ул.Ащыойыл и ул.Астана в с. Таскопа Темирского района"		
ГИП		Дауенов				АВТОМОБИЛЬНЫЕ ДОРОГИ	Стадия	Лист	Листов
Разработал		Кузьменко					РП	6	
Н.контр.		Казанбаев				Типовой поперечный профиль. Конструкция дорожной одежды (дорога к акимату)	ТОО "EXPERTUSS"		

ТИПОВОЙ ПЕПЕРЕЧНЫЙ ПРОФИЛЬ 1

ПК 0+00 – ПК 0+57

НА ТРОТУАРАХ (ТИП II)

1. Горячий мелкозернистый плотный асфальтобетон, тип Б, марки II по СТ РК 1225-2019 – 40 мм.
2. Фракционированный щебень по СТ РК 1284-2004 – 100 мм
3. Песчано-гравийная смесь по ГОСТ 23735-2014 – 150 мм.

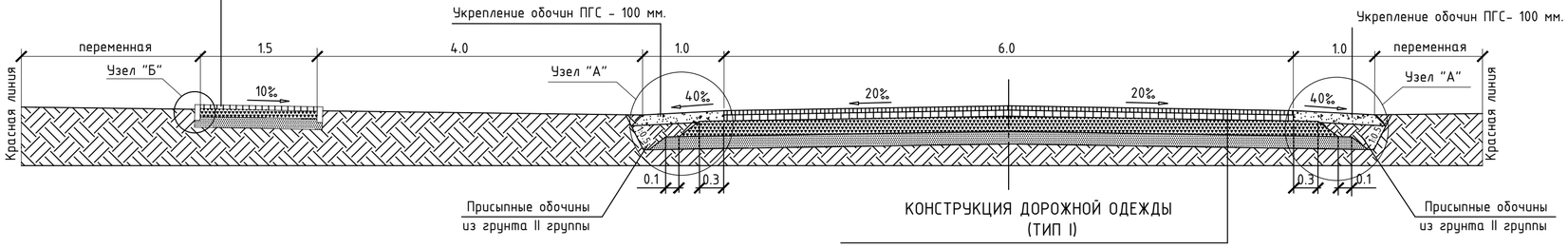

КОНСТРУКЦИЯ ДОРОЖНОЙ ОДЕЖДЫ (ТИП I)

1. Горячий мелкозернистый плотный асфальтобетон, тип Б, марки II по СТ РК 1225-2019 – 40 мм.
2. Горячий крупнозернистый пористый асфальтобетон, марки II по СТ РК 1225-2019 – 60 мм.
3. Фракционированный щебень, уложенный методом заклинки по СТ РК 1284-2004 – 200 мм
4. Песчано-гравийная смесь по ГОСТ 23735-2014 – 150 мм.

УЗЕЛ "А"

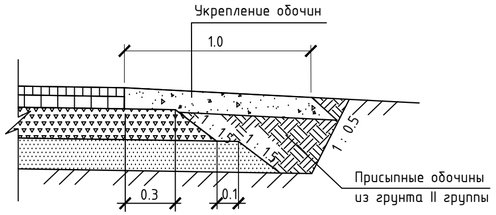

УЗЕЛ "Б"

КОНСТРУКЦИЯ ДОРОЖНОЙ ОДЕЖДЫ НА ТРОТУАРАХ (ТИП II)

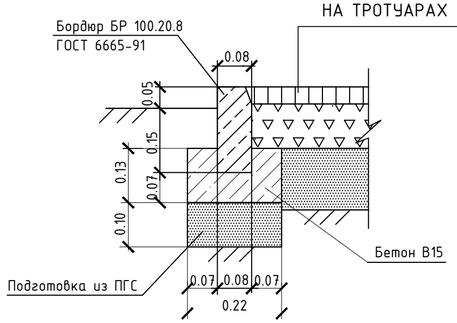

КОНСТРУКЦИЯ ДОРОЖНОЙ ОДЕЖДЫ НА ТРОТУАРАХ (ТИП II)

1. Горячий мелкозернистый плотный асфальтобетон, тип Б, марки II по СТ РК 1225-2019 – 40 мм.
2. Фракционированный щебень по СТ РК 1284-2004 – 100 мм
3. Песчано-гравийная смесь по ГОСТ 23735-2014 – 150 мм.

ТИПОВОЙ ПЕПЕРЕЧНЫЙ ПРОФИЛЬ 2

ПК 0+57 – ПК 1+56,37

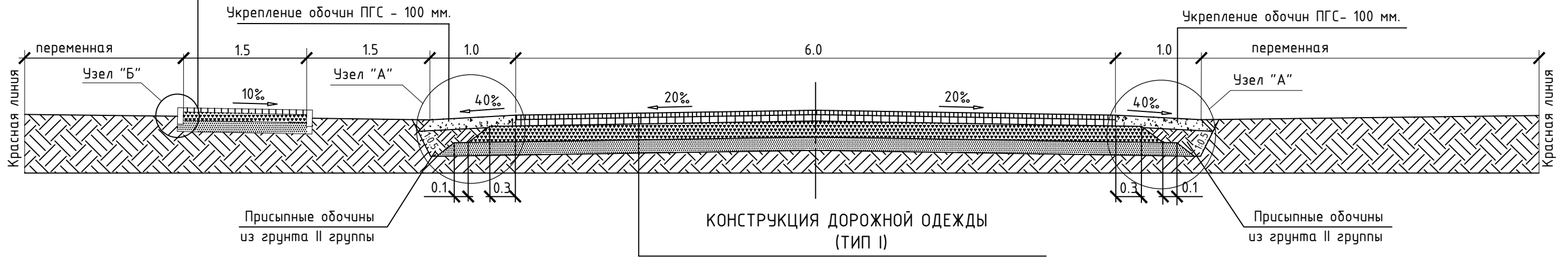

КОНСТРУКЦИЯ ДОРОЖНОЙ ОДЕЖДЫ (ТИП I)

1. Горячий мелкозернистый плотный асфальтобетон, тип Б, марки II по СТ РК 1225-2019 – 40 мм.
2. Горячий крупнозернистый пористый асфальтобетон, марки II по СТ РК 1225-2019 – 60 мм.
3. Фракционированный щебень, уложенный методом заклинки по СТ РК 1284-2004 – 200 мм
4. Песчано-гравийная смесь по ГОСТ 23735-2014 – 150 мм.

Изм.	Кол.	Лист	N док.	Подпись	Дата	28/2025-АД		
						"Строительство автомобильной дороги по ул.Ащыойыл и ул.Астана в с. Таскопа Темирского района"		
ГИП		Дауенов				АВТОМОБИЛЬНЫЕ ДОРОГИ	Стадия	Лист	Листов
Разработал		Кузьменко					РП	7	
Н.контр.		Казанбаев				Типовой поперечный профиль. Конструкция дорожной одежды (дорога к школе)	ТОО "EXPERTUSS"		

ТИПОВОЙ ПОПЕРЕЧНЫЙ ПРОФИЛЬ НА ПАРКОВКЕ

КОНСТРУКЦИЯ ДОРОЖНОЙ ОДЕЖДЫ НА ТРОТУАРЕ (ТИП III)

1. Горячий мелкозернистый плотный асфальтобетон, тип Б, марки II по СТ РК 1225-2019 - 40 мм.
2. Фракционированный щебень по СТ РК 1284-2004 - 100 мм
3. Песчано-гравийная смесь по ГОСТ 23735-2014 - 150 мм.

КОНСТРУКЦИЯ ДОРОЖНОЙ ОДЕЖДЫ НА ПАРКОВКАХ (ТИП III)

1. Горячий мелкозернистый плотный асфальтобетон, тип Б, марки II по СТ РК 1225-2019 - 70 мм.
2. Фракционированный щебень, уложенный методом заклинки по СТ РК 1284-2004 - 200 мм
3. Песчано-гравийная смесь по ГОСТ 23735-2014 - 150 мм.

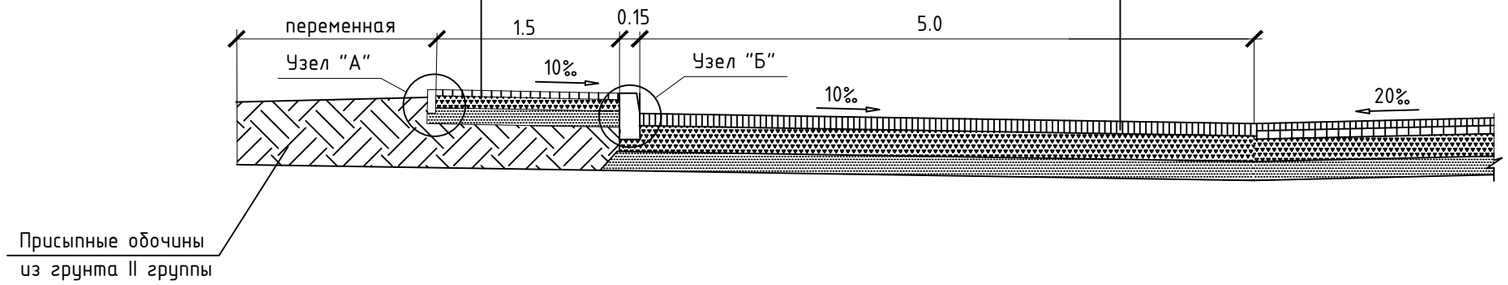

УЗЕЛ "А"

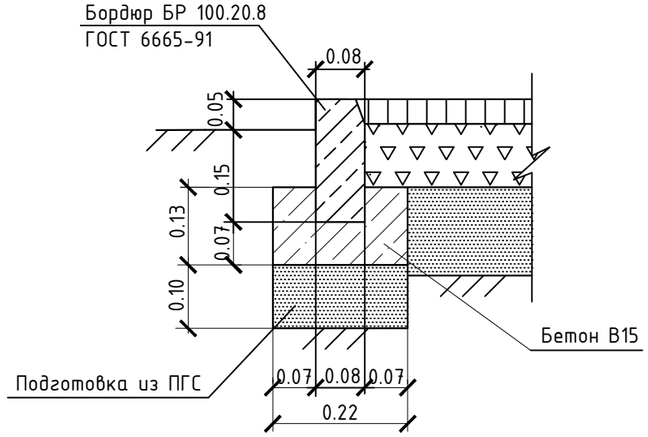

УЗЕЛ "Б"

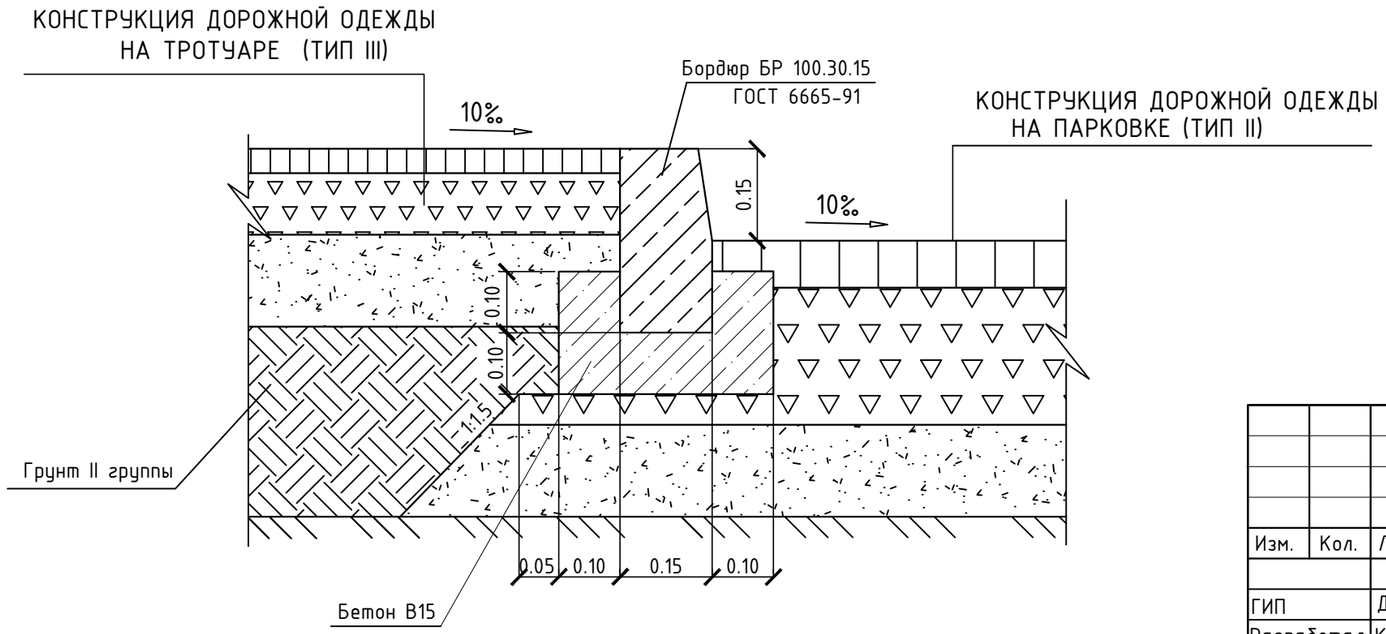

						28/2025-АД			
						"Строительство автомобильной дороги по ул.Ащыойыл и ул.Астана в с. Таскопа Темирского района"			
Изм.	Кол.	Лист	N док.	Подпись	Дата				
ГИП		Дауенов				АВТОМОБИЛЬНЫЕ ДОРОГИ	Стадия	Лист	Листов
Разработал		Кузьменко					РП	8	
Н.контр.		Казанбаев				Типовой поперечный профиль. Конструкция дорожной одежды (парковки)	ТОО "EXPERTUSS"		

Формат А3

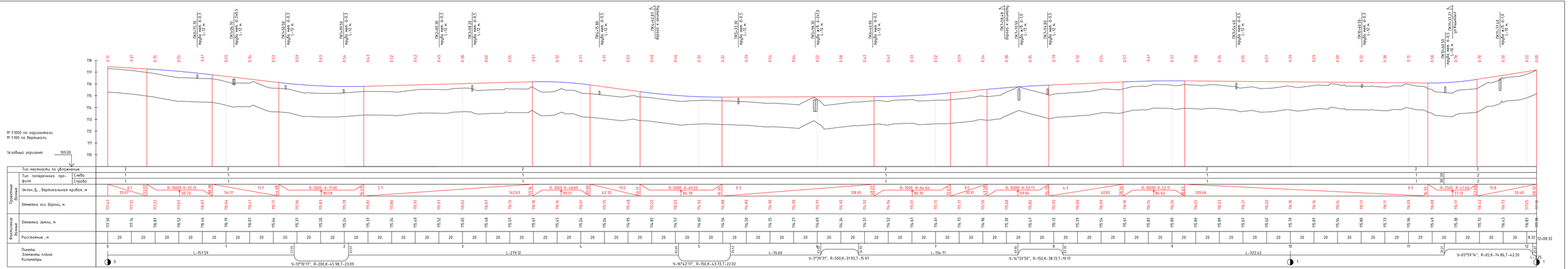
М 1:1000 по горизонтали
М 1:100 по вертикали
Условный горизонт 109.00
Тип местности по увлажнению
Тип поперечного профиля
Слева
Справа
Проектные данные
Уклон, Д, , вертикальная кривая, м
Отметка оси дороги, м
Фактические данные
Отметка земли, м
Расстояние , м
Пикеты
Элементы плана
Километры
L=153.59
L=279.12
L=76.60
L=134.71
L=322.42
L=28.32
Ч-13°10'13", R=200,K=45.98,T=23.09
Ч-16°42'13", R=150,K=43.73,T=22.02
Ч-3°39'31", R=500,K=31.93,T=15.97
Ч-14°33'50", R=150,K=38.13,T=19.17
Ч-65°59'14", R=65,K=74.86,T=42.20

| | | |

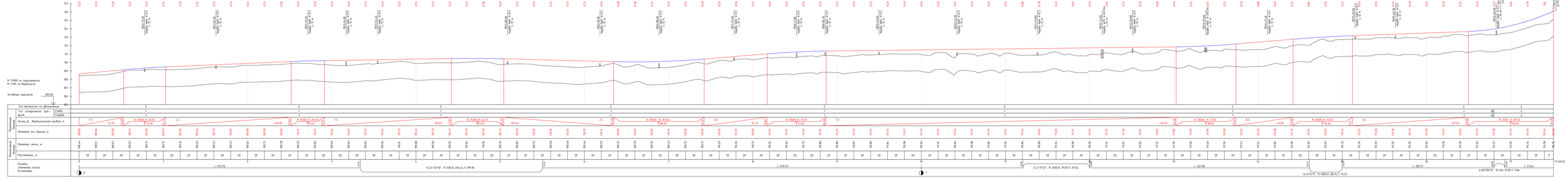

							28/2025-АД
Изм.	Кол.	Лист	N док.	Подпись	Дата	"Строительство обвального дороги по ул.Абылай хана в г. Талдыкоргане"	
ГИП		Бурдий				АВТОМОБИЛЬНЫЕ ДОРОГИ	
Разработал		Мухаметов				Продольный профиль по ул.Абылай	
Контр.		Казанбай					

Стадия	Лист	Листов
РП	10	

ТОО "EXPERTUSS"

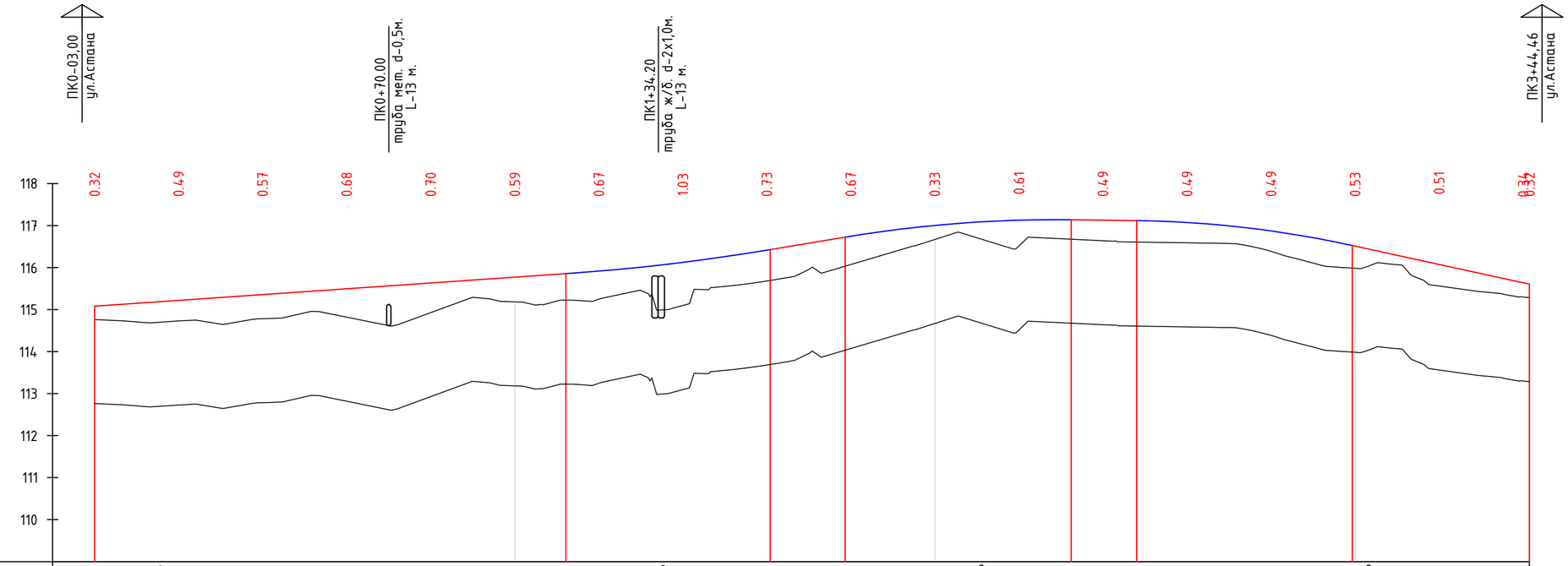

М 1:1000 по горизонтали
М 1:100 по вертикали

Условный горизонт 109.00

Тип местности по увлажнению			2							2				2				2	
Проектные данные	Тип поперечного профиля	Слева	1							1	65		2		69		3		
		Справа	1							1	65		2		69		3		
	Уклон ,‰ , вертикальная кривая, м		6.9	112.14	12.14	R-5000 K-48.67	36.47	60.81	16.7	17.82	78.63	R-3000 K-53.82	05.53	32.43	1.3	15.59	48.02	R-2500 K-51.29	73.67	99.31	21.8	42.16	41.46
	Отметка оси дороги, м		115.08	115.22	115.36	115.49	115.63	115.77	115.92	116.13	116.42	116.75	117.01	117.13	117.13	117.07	116.87	116.51	116.08	115.64	115.81
Фактические данные	Отметка земли, м		114.76	114.73	114.78	114.82	114.93	115.18	115.25	115.10	115.68	116.08	116.67	116.52	116.64	116.59	116.39	115.98	115.56	115.30	115.29
	Расстояние , м		20	20	20	20	20	20	20	20	20	20	20	20	20	20	20	20	20	1.46	
Пикеты			0					1					2					3			3+41.46
Элементы плана				L-143.78						43.78	65.26	L-103.85				69.11			16.23	L-25.23	
										У-20°30'54", R-60,K-21.48,T-10.86						У-90°00'00", R-30,K-47.12,T-30.00					
Километры			0																		

Изм.	Кол.	Лист	N док.	Подпись	Дата
ГИП		Дауенов			
Разработал		Кузьменко			
Н.контр.		Казанбаев			

28/2025-АД

"Строительство автомобильной дороги по ул.Ащыойыл и ул.Астана в с. Таскопа Темирского района"

АВТОМОБИЛЬНЫЕ ДОРОГИ

Стадия	Лист	Листов
РП	11	

Продольный профиль по дороге к акимату

ТОО "EXPERTUSS"

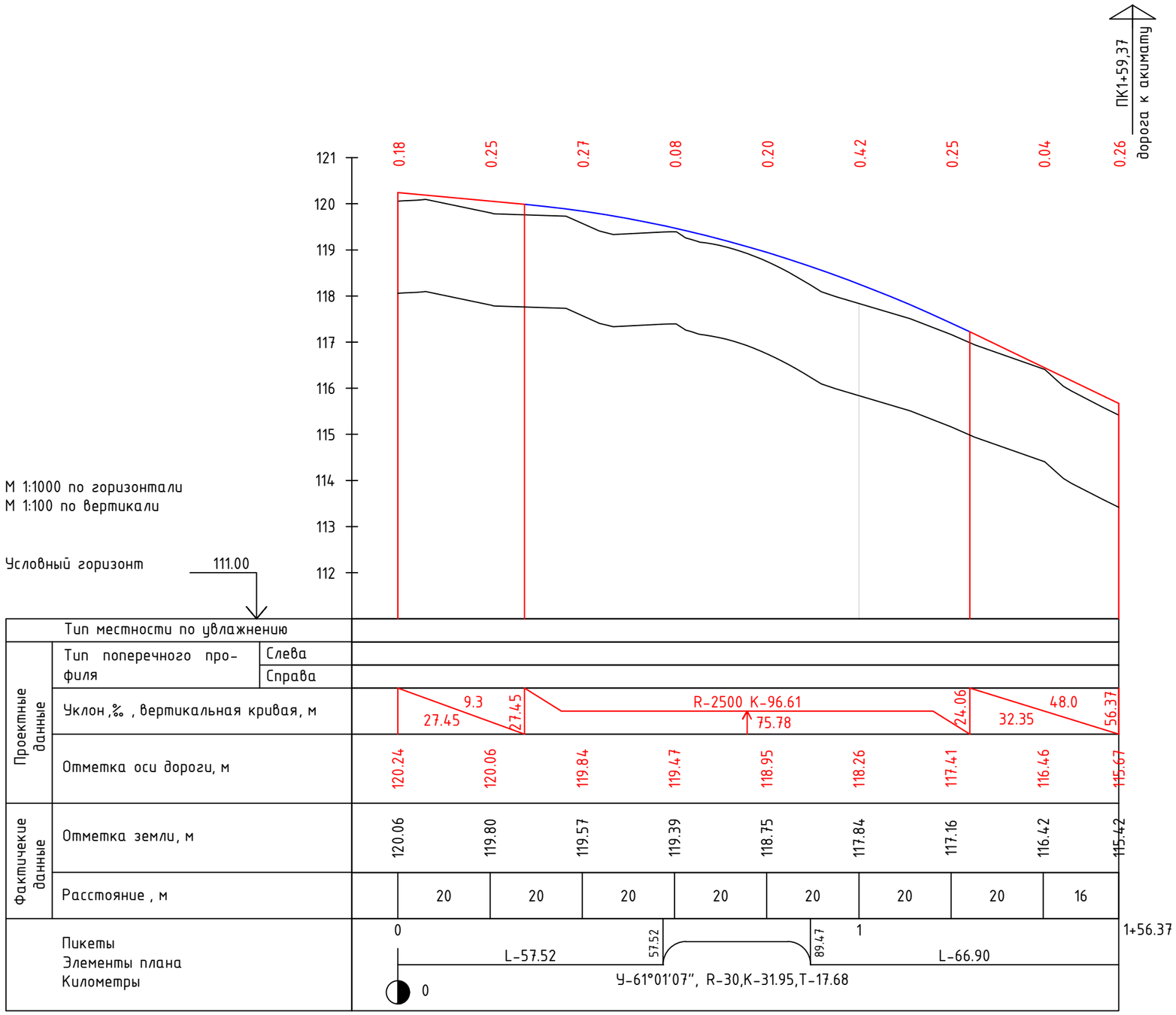

Изм.	Кол.	Лист	N док.	Подпись	Дата
ГИП		Дауенов			
Разработал		Кузьменко			
Н.контр.		Казанбаев			

28/2025-АД

"Строительство автомобильной дороги по ул.Ащыойыл и ул.Астана в с. Таскопа Темирского района"

АВТОМОБИЛЬНЫЕ ДОРОГИ

Стадия	Лист	Листов
РП	12	

Продольный профиль по дороге к школе

ТОО "EXPERTUSS"

Формат А3

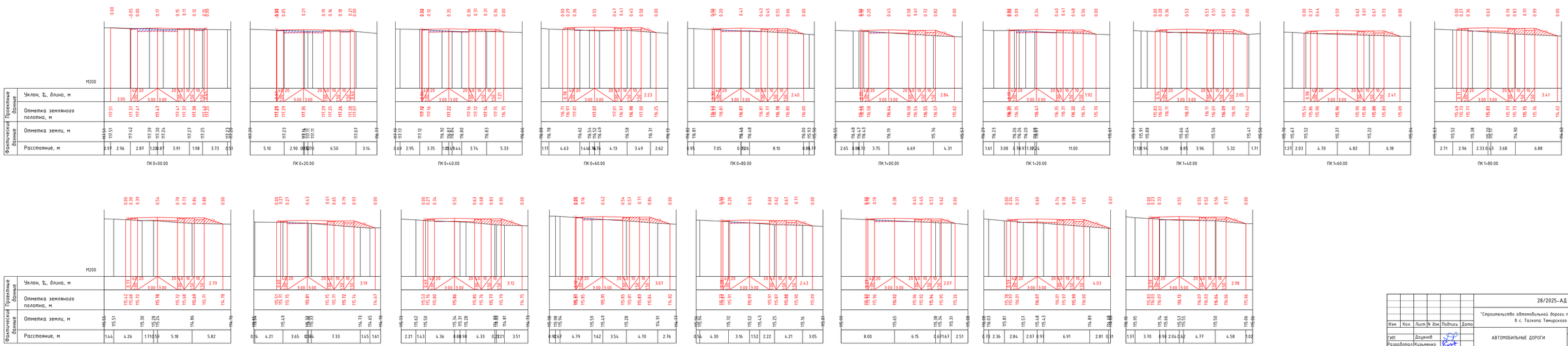

Изм.	Кол.	Лист	N док	Подпись	Дата	
ГИП		Доценов				
Разработал		Кузьменко				
Н.контр.		Казанбаев				

28/2025-АД

"Строительство автомобильной дороги по ул.Ашмойым и ул.Астана в с. Таскопа Темирского района"

АВТОМОБИЛЬНЫЕ ДОРОГИ

Стадия	Лист	Листов
РП	13	

Поперечные профили по ул.Астана от ПК0+00 до ПК3+40

ТОО "EXPERTUSS"

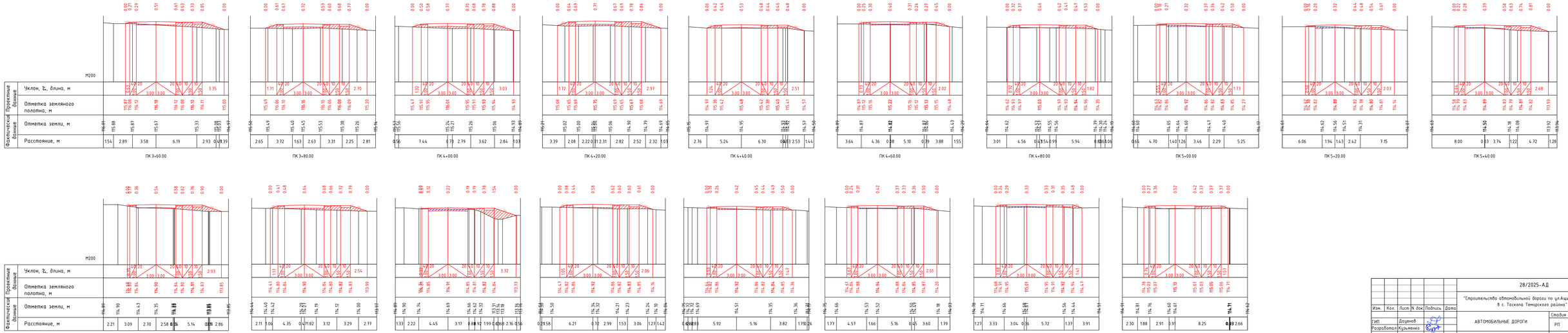

Изм.	Кол.	Лист	N док	Подпись	Дата	28/2025-АД		
						"Строительство автомобильной дороги по ул.Ашмойым и ул.Астана в с. Таскопа Темирского района"		
ГИП		Доценов				АВТОМОБИЛЬНЫЕ ДОРОГИ	Стадия	Лист	Листов
Разработал		Кузьменко					РП	14	
Н.контр.		Казанбаев				Поперечные профили по ул.Астана от ПК3+60 до ПК7+00	ТОО "EXPERTUSS"		

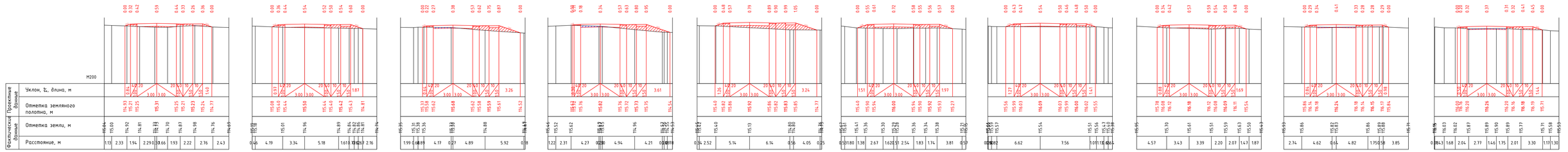

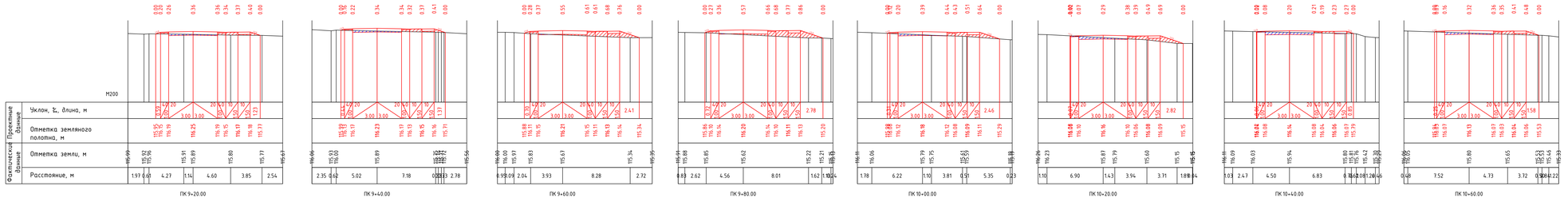

							28/2025-АД		
							"Строительство автомобильной дороги по ул.Ашмойым и ул.Астана в с. Таскопа Темирского района"		
Изм.	Кол.	Лист	N док	Подпись	Дата				
ГИП		Доценов					АВТОМОБИЛЬНЫЕ ДОРОГИ	Стадия	Лист	Листов
Разработал		Кузьменко						РП	15	
Н.контр.		Казанбаев					Поперечные профили по ул.Астана от ПК7+20 до ПК10+60	ТОО "EXPERTUSS"		

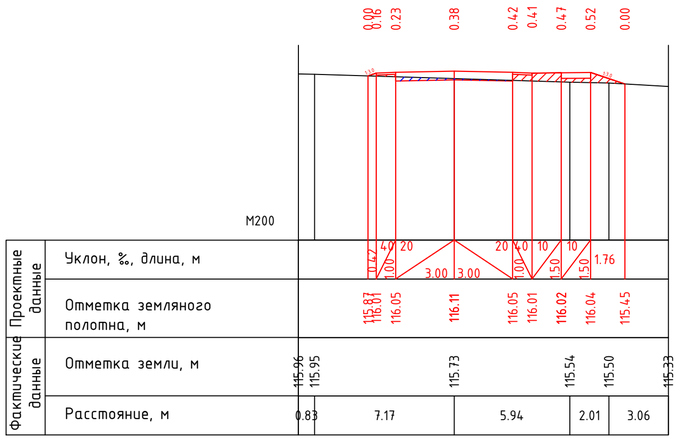

ПК 10+80.00

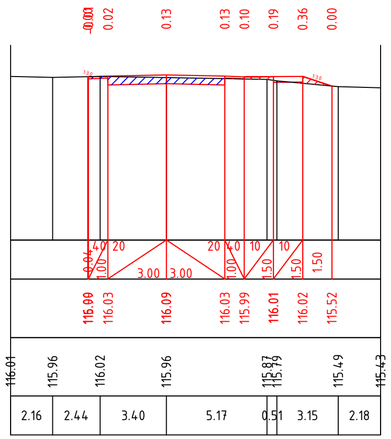

ПК 11+00.00

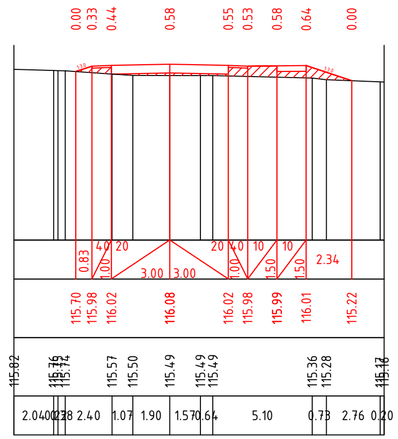

ПК 11+20.00

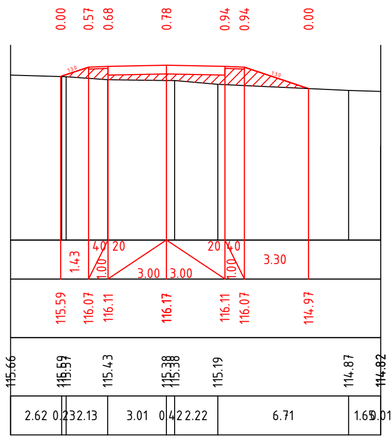

ПК 11+40.00

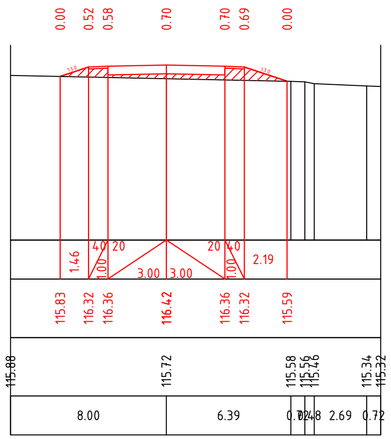

ПК 11+60.00

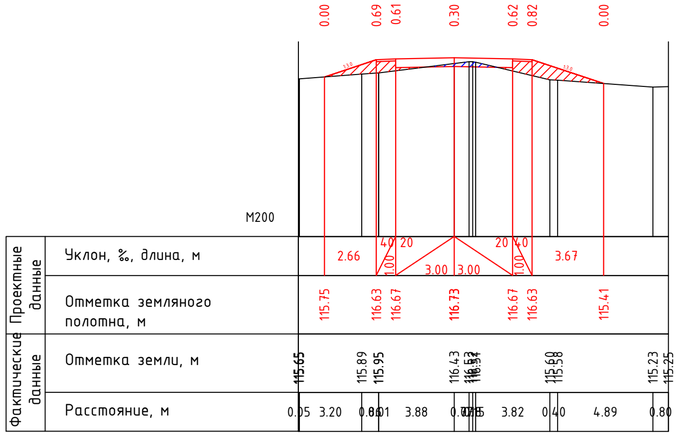

ПК 11+80.00

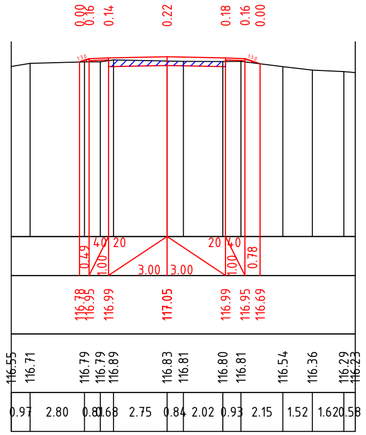

ПК 12+00.00

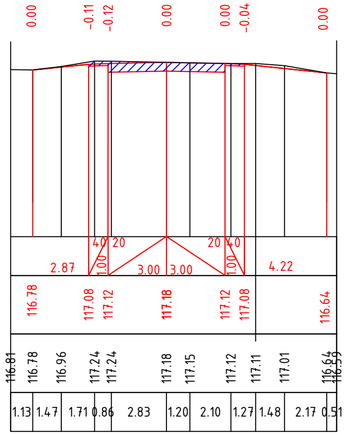

ПК 12+08.32

Изм.	Кол.	Лист	N док.	Подпись	Дата	28/2025-АД
						"Строительство автомобильной дороги по ул.Ащыойыл и ул.Астана в с. Таскопа Темирского района"
ГИП		Дауенов				АВТОМОБИЛЬНЫЕ ДОРОГИ — Стадия: РП; Лист: 16; Листов:
Разработал		Кузьменко				
Н.контр.		Казанбаев				Поперечные профили по ул.Астана от ПК10+80 до ПК12+08.32 — ТОО "EXPERTUSS"

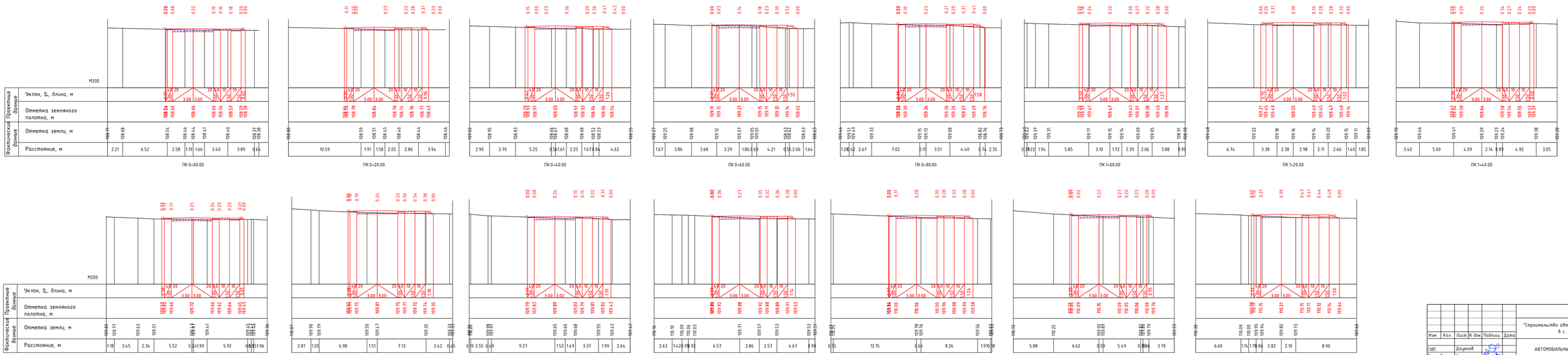

Изм.	Кол.	Лист	N док	Подпись	Дата
ГИП		Доценов			
Разработал		Кузьменко			
Н.контр.		Казанбаев			

28/2025-АД

"Строительство автомобильной дороги по ул.Ашмойым и ул.Астана в с. Таскопа Темирского района"

АВТОМОБИЛЬНЫЕ ДОРОГИ

Стадия	Лист	Листов
РП	17	

Поперечные профили по ул.Ашмойым от ПК0+00 до ПК2+80

ТОО "EXPERTUSS"

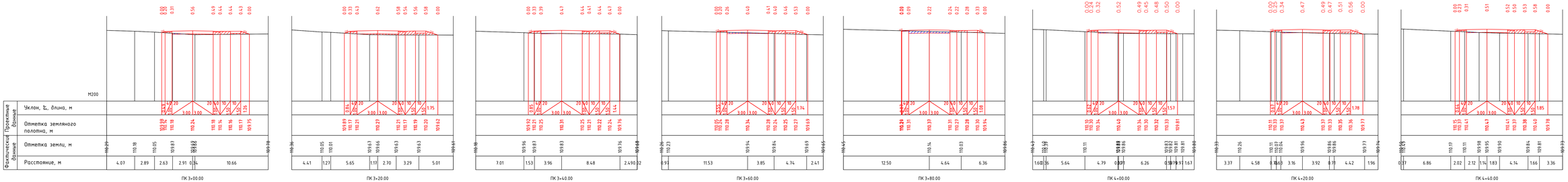

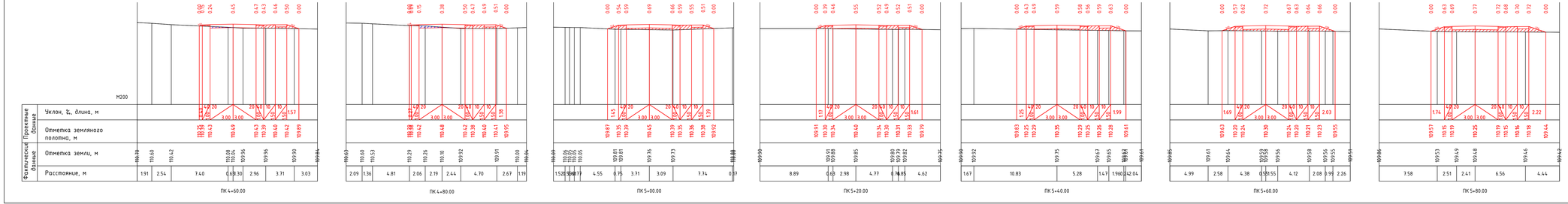

							28/2025-АД		
							"Строительство автомобильной дороги по ул.Ашмойым и ул.Астана в с. Таскопа Темирского района"		
Изм.	Кол.	Лист	N док	Подпись	Дата				
ГИП		Доценов					АВТОМОБИЛЬНЫЕ ДОРОГИ	Стадия	Лист	Листов
Разработал		Кузьменко						РП	18	
Н.контр.		Казанбаев					Поперечные профили по ул.Ашмойым от ПК3+00 до ПК5+80	ТОО "EXPERTUSS"		

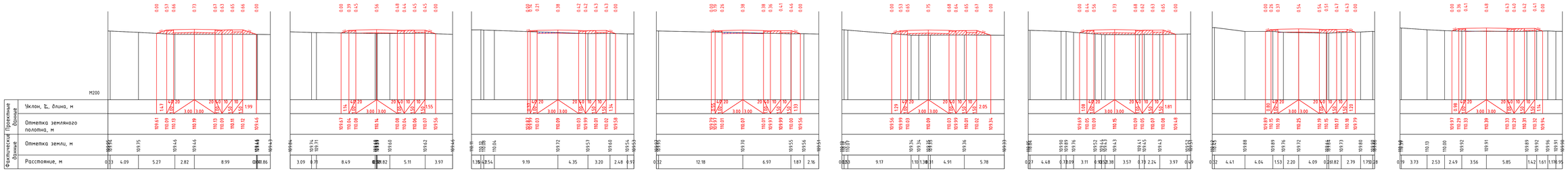

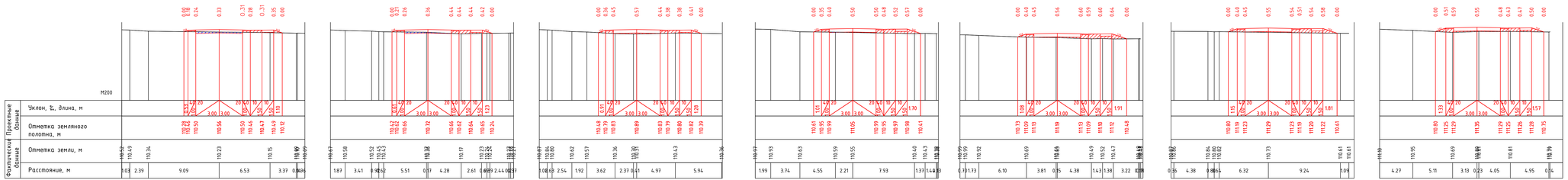

							28/2025-АД
							"Строительство автомобильной дороги по ул.Ашмойым и ул.Астана в с. Таскопа Темирского района"
Изм.	Кол.	Лист	N док	Подпись	Дата		
ГИП		Доценов				АВТОМОБИЛЬНЫЕ ДОРОГИ	Стадия: РП; Лист: 19; Листов:
Разработал		Кузьменко				Поперечные профили по ул.Ашмойым от ПК6+00 до ПК8+80	ТОО "EXPERTUSS"
Н.контр.		Казанбаев					

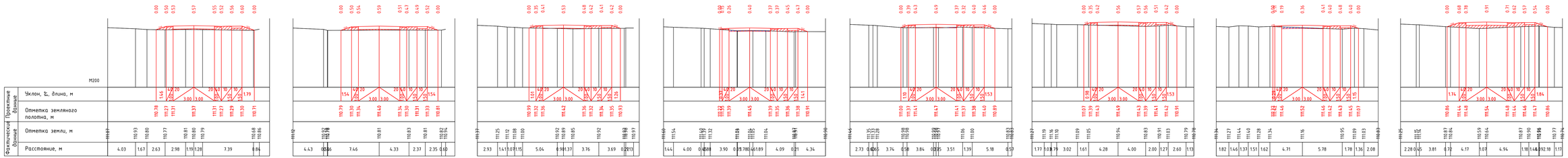

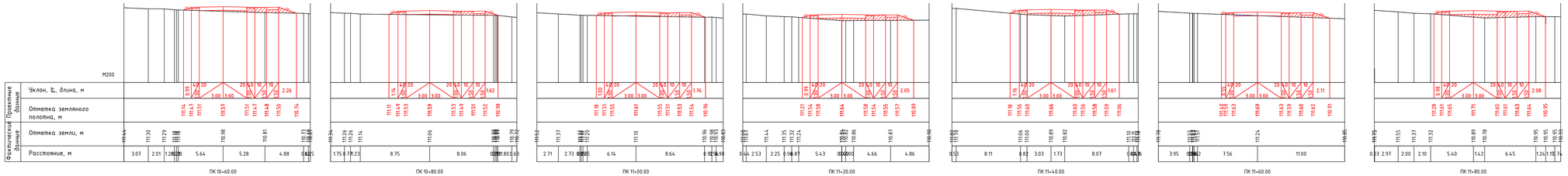

Изм.	Кол.	Лист	N док	Подпись	Дата	28/2025-АД	
						"Строительство автомобильной дороги по ул.Ашимова и ул.Астана в с. Таскопа Темирского района"	
ГИП		Доценов				АВТОМОБИЛЬНЫЕ ДОРОГИ	Стадия: РП; Лист: 20; Листов:
Разработал		Кузьменко				Поперечные профили по ул.Ашимова от ПК9+00 до ПК11+80	ТОО "EXPERTUSS"
Н.контр.		Казанбаев					

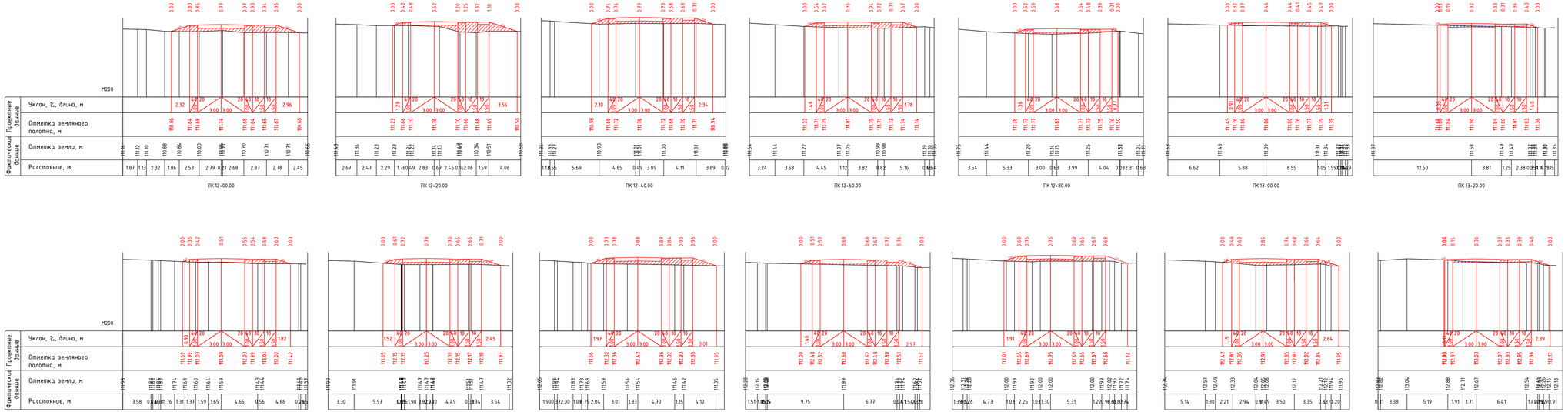

Изм.	Кол.	Лист	N док	Подпись	Дата	28/2025-АД
						"Строительство автомобильной дороги по ул.Ашмойым и ул.Астана в с. Таскопа Темирского района"
ГИП		Доценов				АВТОМОБИЛЬНЫЕ ДОРОГИ
Разработал		Кузьменко				Стадия: РП; Лист: 21; Листов:
Н.контр.		Казанбаев				Поперечные профили по ул.Ашмойым от ПК12+00 до ПК14+80
						ТОО "EXPERTUSS"

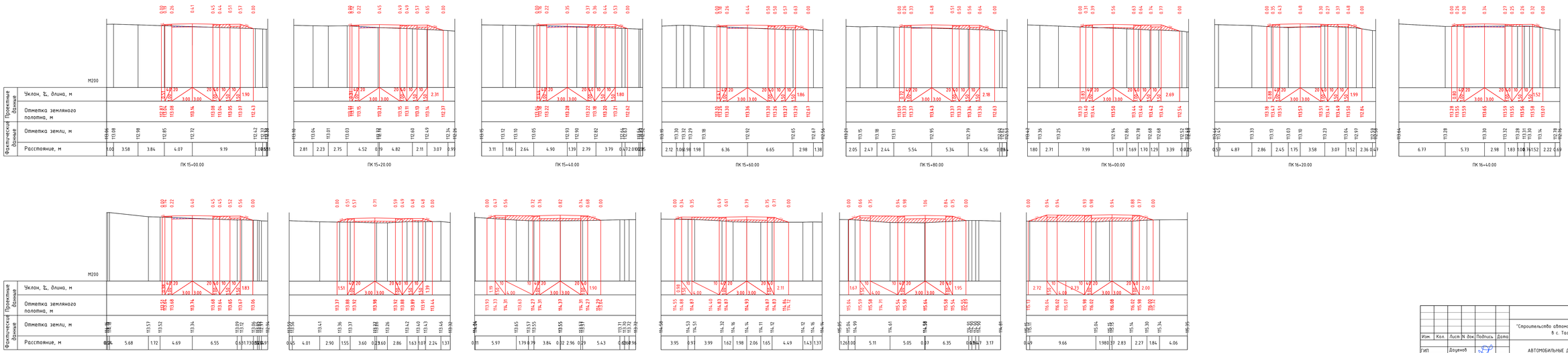

							28/2025-АД
Изм.	Кол.	Лист	N док.	Подпись	Дата	"Строительство автомобильной дороги по ул.Ашимбаева и ул.Астана в с. Таскопа Темирского района"	
ГИП		Доценов				АВТОМОБИЛЬНЫЕ ДОРОГИ	Стадия: РП; Лист: 22; Листов:
Разработал		Кузьменко					
Н.контр.		Казанбаев				Поперечные профили по ул.Ашимбаева от ПК15+00 до ПК17+50.62	ТОО "EXPERTUSS"

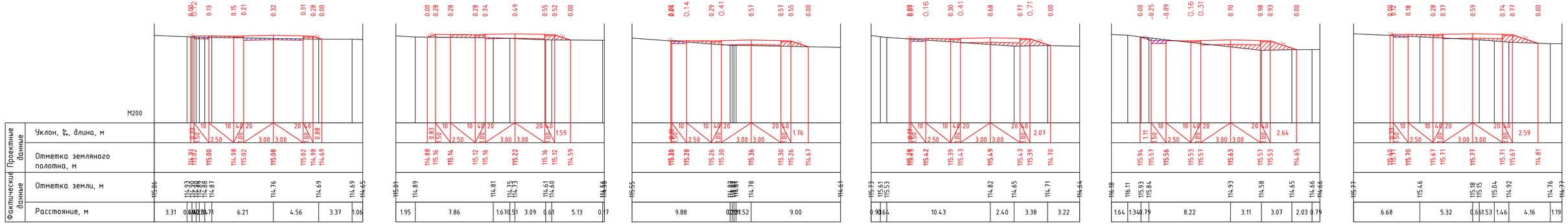

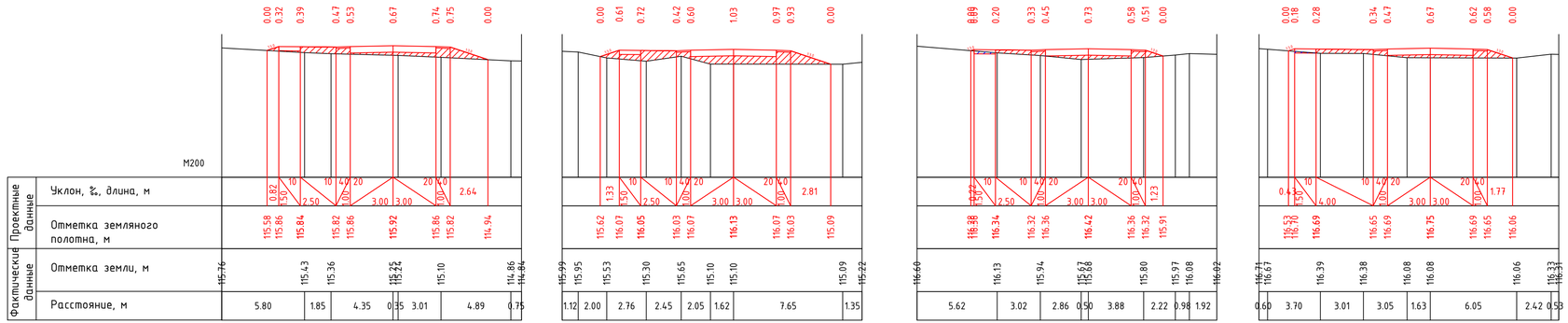

						28/2025-АД			
						"Строительство автомобильной дороги по ул.Ащиойыл и ул.Астана в с. Таскопа Темирского района"			
Изм.	Кол.	Лист	N док	Подпись	Дата				
ГИП		Дауенов				АВТОМОБИЛЬНЫЕ ДОРОГИ	Стадия	Лист	Листов
Разработал		Кузьменко					РП	23	
Н.контр.		Казанбаев				Поперечные профили по дороге к акимату от ПК0+00 до ПК1+80	ТОО "EXPERTUSS"		

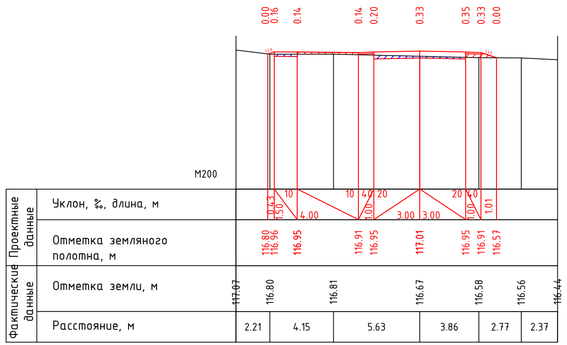

ПК 2+00.00

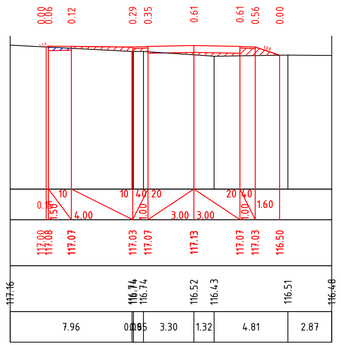

ПК 2+20.00

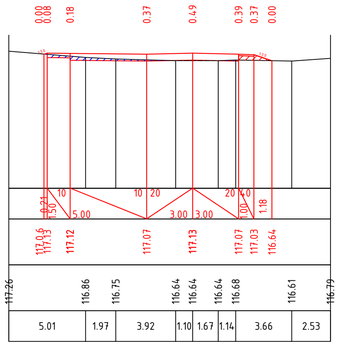

ПК 2+40.00

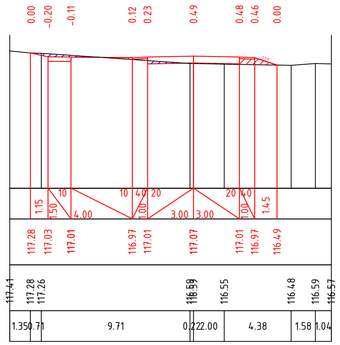

ПК 2+60.00

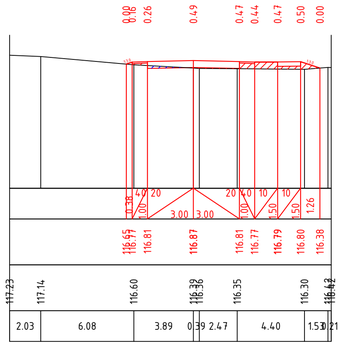

ПК 2+80.00

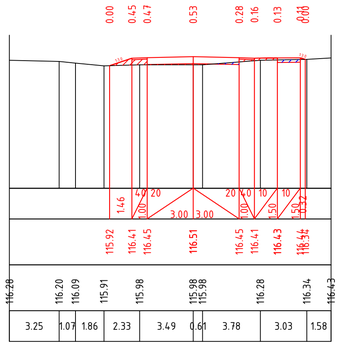

ПК 3+00.00

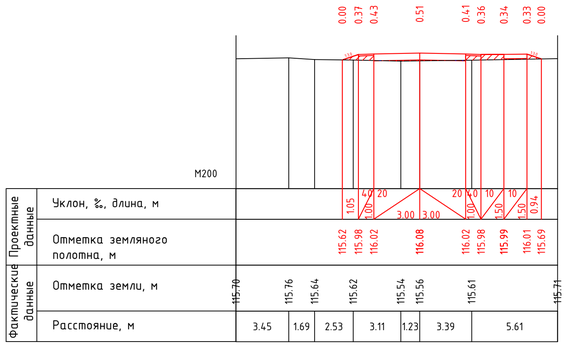

ПК 3+20.00

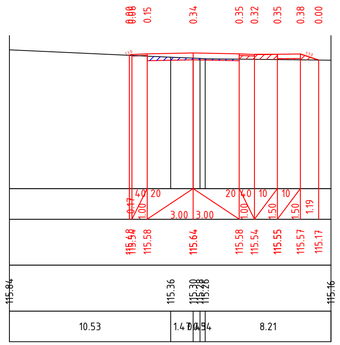

ПК 3+40.00

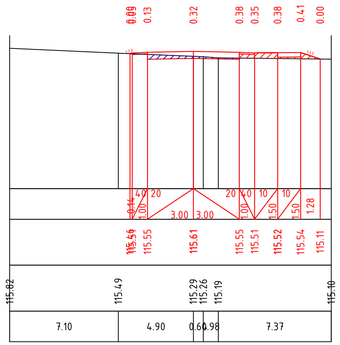

ПК 3+41.46

Изм.	Кол.	Лист	N док.	Подпись	Дата	28/2025-АД		
						"Строительство автомобильной дороги по ул.Ащиойыл и ул.Астана в с. Таскопа Темирского района"		
ГИП		Даценов				АВТОМОБИЛЬНЫЕ ДОРОГИ	Стадия	Лист	Листов
Разработал		Кузьменко					РП	24	
Н.контр.		Казанбаев				Поперечные профили по дороге к акимату от ПК2+00 до ПК3+41.43	ТОО "EXPERTUSS"		

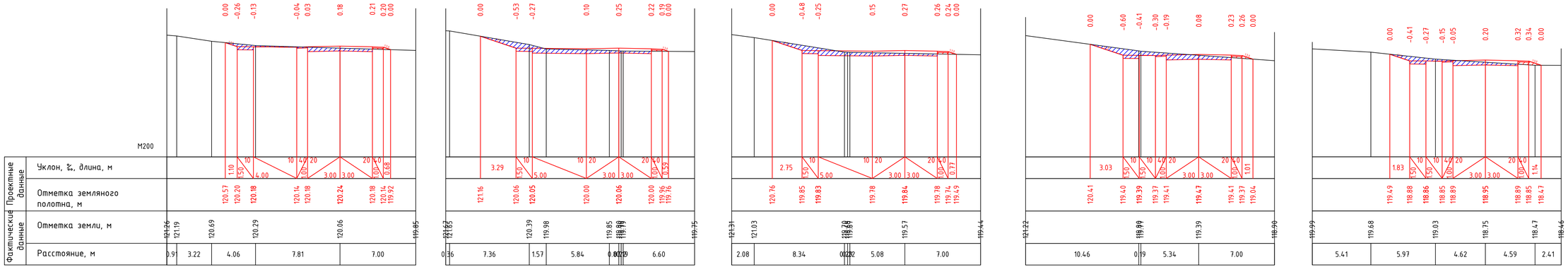

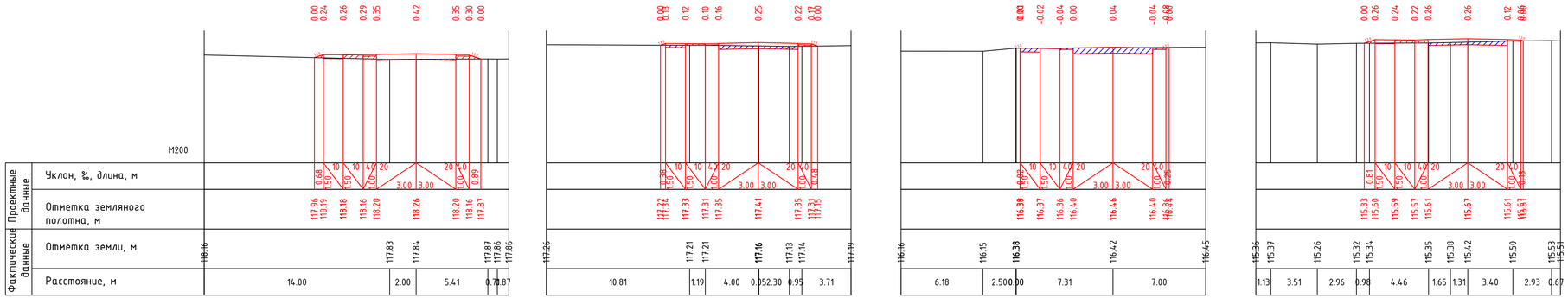

						28/2025-АД			
						"Строительство автомобильной дороги по ул.Ащиойыл и ул.Астана в с. Таскопа Темирского района"			
Изм.	Кол.	Лист	N док.	Подпись	Дата				
ГИП		Даценов				АВТОМОБИЛЬНЫЕ ДОРОГИ	Стадия	Лист	Листов
Разработал		Кузьменко					РП	25	
Н.контр.		Казанбаев				Поперечные профили по дороге к школе от ПК0+00 до ПК1+56.37	ТОО "EXPERTUSS"		

УСТРОЙСТВО ВОДОПРОПУСКНОЙ ТРУБЫ

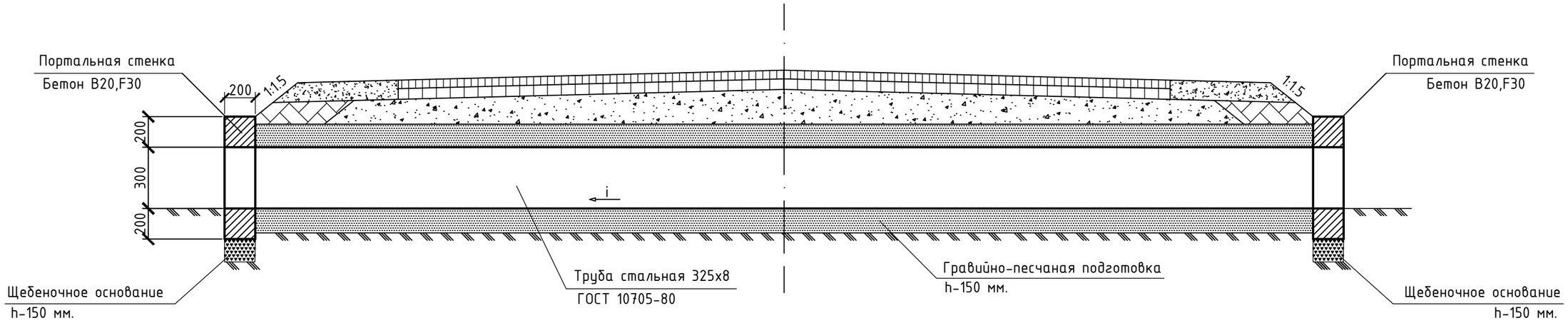

ПОРТАЛЬНАЯ СТЕНКА

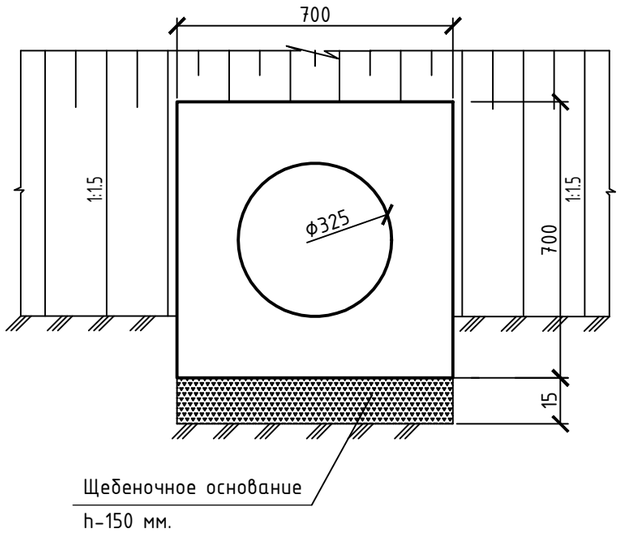

						28/2025-АД		
						"Строительство автомобильной дороги по ул.Ащыойыл и ул.Астана в с. Таскопа Темирского района"		
Изм.	Кол.	Лист	N док.	Подпись	Дата			
						АВТОМОБИЛЬНЫЕ ДОРОГИ	Стадия	Лист	Листов
ГИП		Дауенов					РП	26	
Разработал		Кузьменко						
Н.контр.		Казанбаев				Устройство стальной водопропускной трубы d- 325 мм.	ТОО "EXPERTUSS"	

УСТРОЙСТВО ВОДОПРОПУСКНОЙ ТРУБЫ

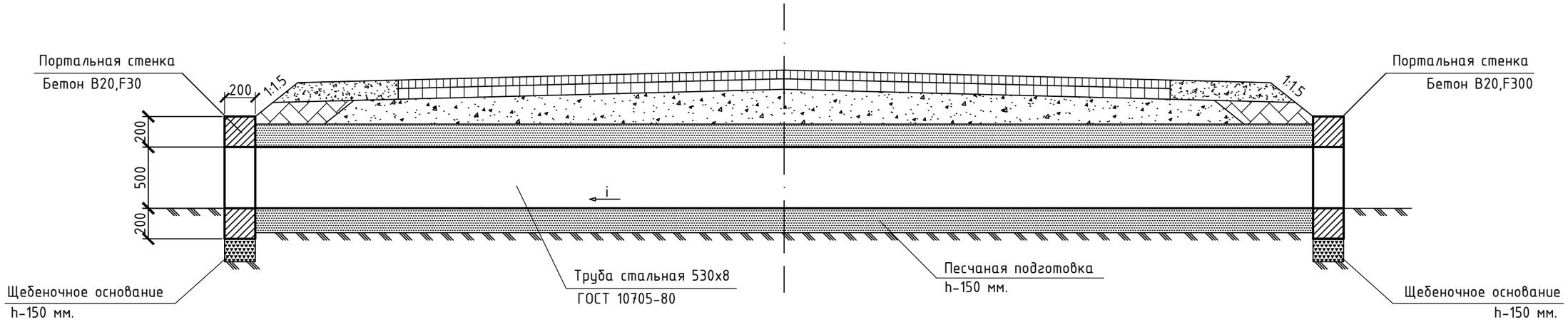

ПОРТАЛЬНАЯ СТЕНКА

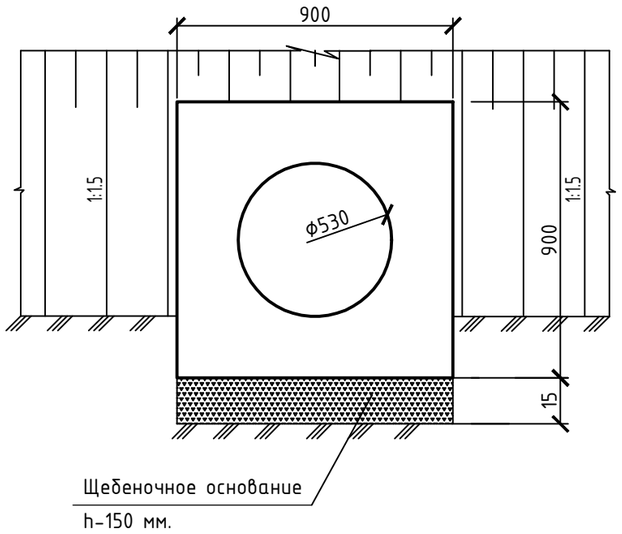

						28/2025-АД		
						"Строительство автомобильной дороги по ул.Ащыойыл и ул.Астана в с. Таскопа Темирского района"		
Изм.	Кол.	Лист	N док.	Подпись	Дата			
ГИП		Дауенов				АВТОМОБИЛЬНЫЕ ДОРОГИ	Стадия	Лист	Листов
Разработал		Кузьменко					РП	27	
Н.контр.		Казанбаев				Устройство стальной водопропускной трубы d- 530х8 мм.	ТОО "EXPERTUSS"		

УСТРОЙСТВО ВОДОПРОПУСКНОЙ ТРУБЫ

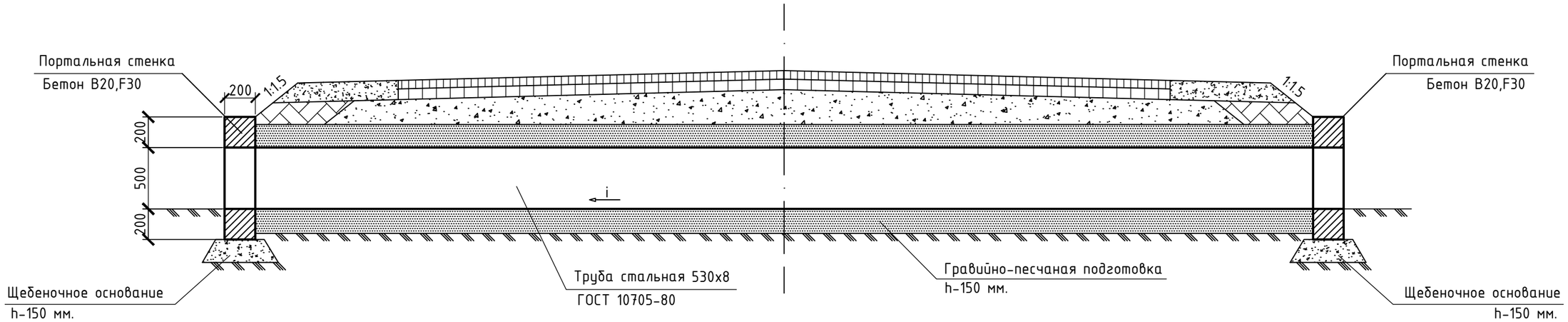

ПОРТАЛЬНАЯ СТЕНКА

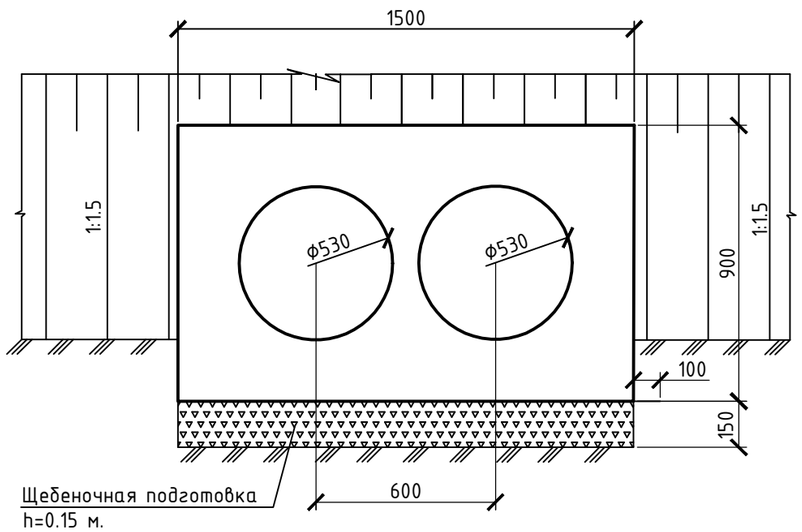

						28/2025-АД		
						"Строительство автомобильной дороги по ул.Ащыойыл и ул.Астана в с. Таскопа Темирского района"		
Изм.	Кол.	Лист	N док.	Подпись	Дата			
ГИП		Дауенов				АВТОМОБИЛЬНЫЕ ДОРОГИ	Стадия	Лист	Листов
Разработал		Кузьменко					РП	28	
Н.контр.		Казанбаев				Устройство двухочковой стальной водопропускной трубы d- 530 мм.	ТОО "EXPERTUSS"		

УСТРОЙСТВО ВОДОПРОПУСКНОЙ ТРУБЫ

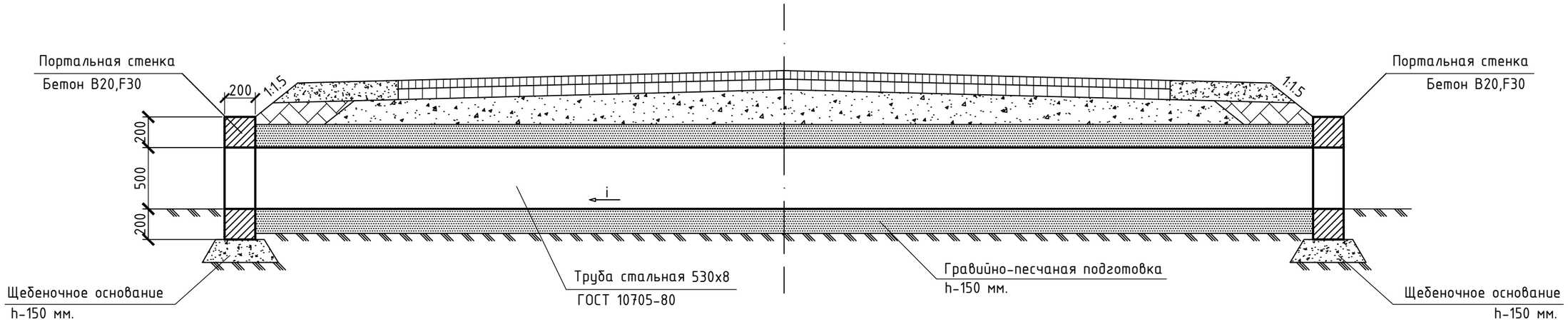

ПОРТАЛЬНАЯ СТЕНКА

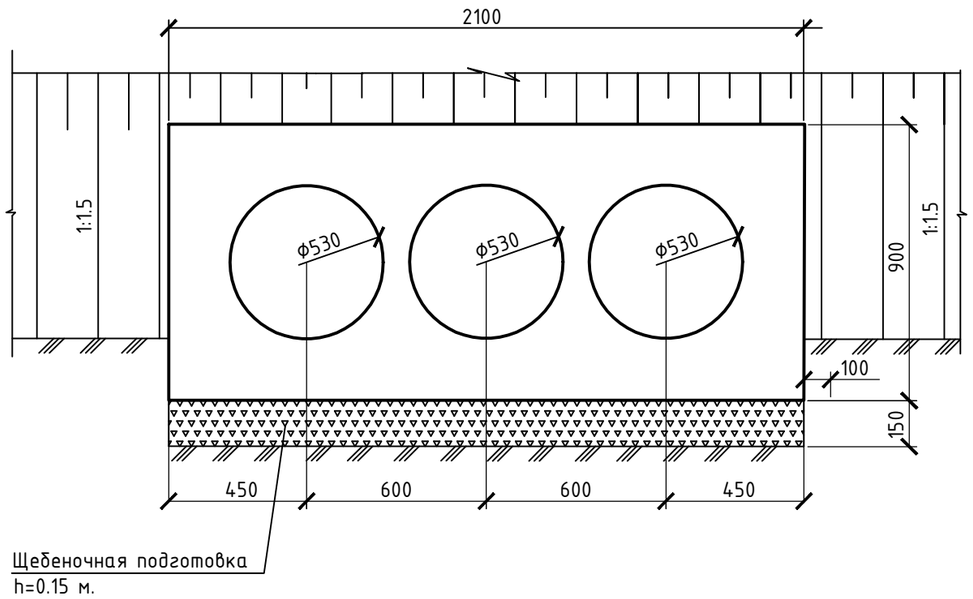

						28/2025-АД		
						"Строительство автомобильной дороги по ул.Ащыойыл и ул.Астана в с. Таскопа Темирского района"		
Изм.	Кол.	Лист	N док.	Подпись	Дата			
ГИП		Дауенов				АВТОМОБИЛЬНЫЕ ДОРОГИ	Стадия	Лист	Листов
Разработал		Кузьменко					РП	29	
Н.контр.		Казанбаев				Устройство трехочковой стальной водопропускной трубы d- 530 мм.	ТОО "EXPERTUSS"		

Продольный разрез по оси трубы

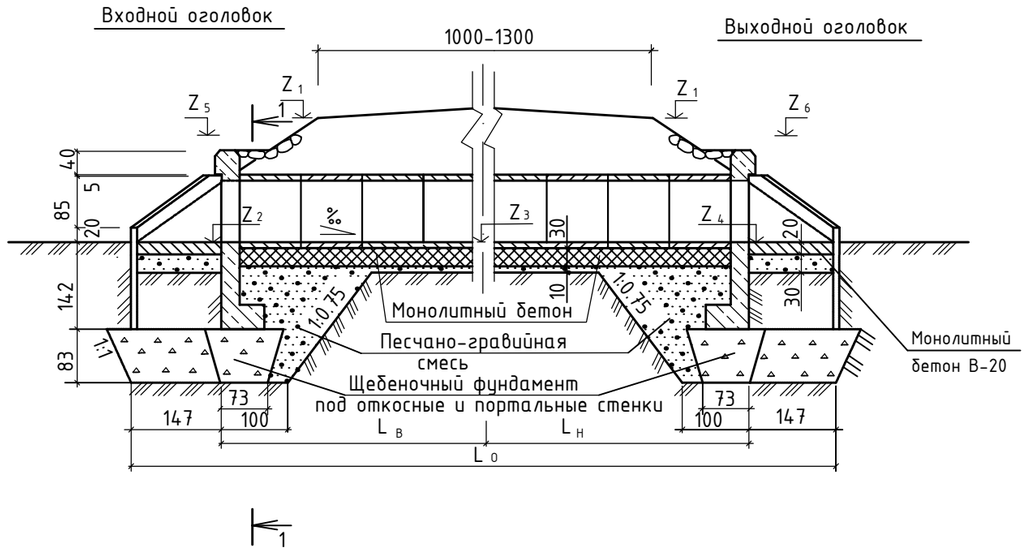

План

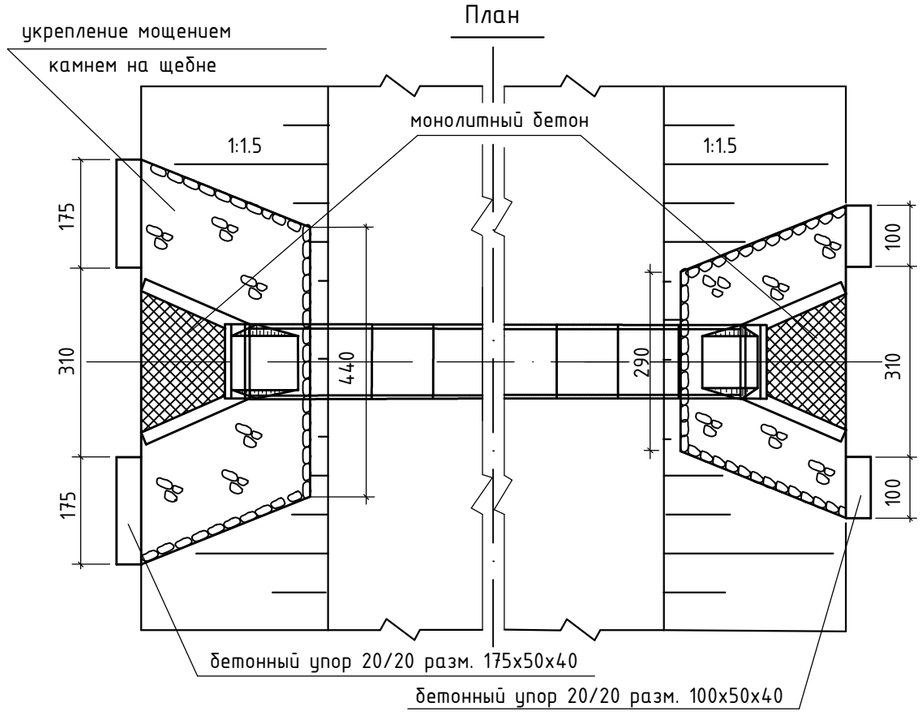

Фасад входного оголовка

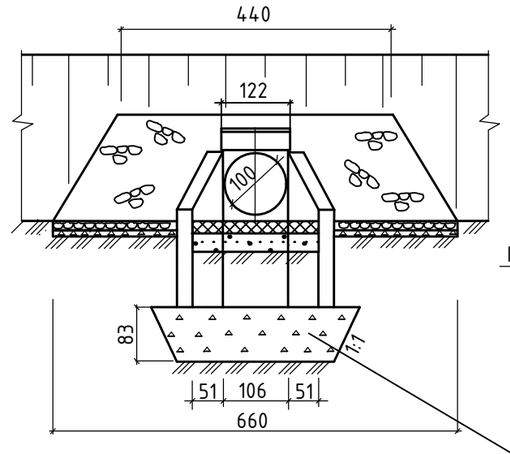

Сечение 1 - 1

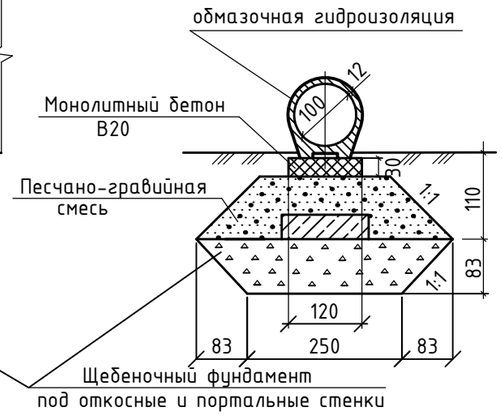

Примечание:

1. Гидроизоляция выполняется из двух слоев битумной мастики. Стыки заполняются с обеих сторон паклей или подобным ей материалом и покрываются битумной мастикой и оклеечной лентой шириной 24 см.
2. Обратная засыпка труб выполняется послойно толщиной не более 15 см, равномерно с обеих сторон из отборного материала с уплотнением согласно спецификации.
3. Все размеры даны в сантиметрах.
4. Звенья водопропускных труб изготавливаются под нагрузки А14, НК-120, НК-180
5. Чертежи смотреть совместно с ведомостью искусственых сооружений и ведомостью объемов работ

Изм.	Кол.	Лист	№ док.	Подпись	Дата	28/2025-АД			
						"Строительство автомобильной дороги по ул.Ащыойыл и ул.Астана в с. Таскопа Темирского района"			
						АВТОМОБИЛЬНЫЕ ДОРОГИ	Стадия	Лист	Листов
							РП	30	
ГИП		Дауенов							
Разработал		Кузьменко				Трубы водопропускные желзобетонные круглые с плоским опиранием d-1.0 м.	ТОО "EXPERTUSS"		
Н.контр.		Казанбаев							

Продольный разрез по оси трубы

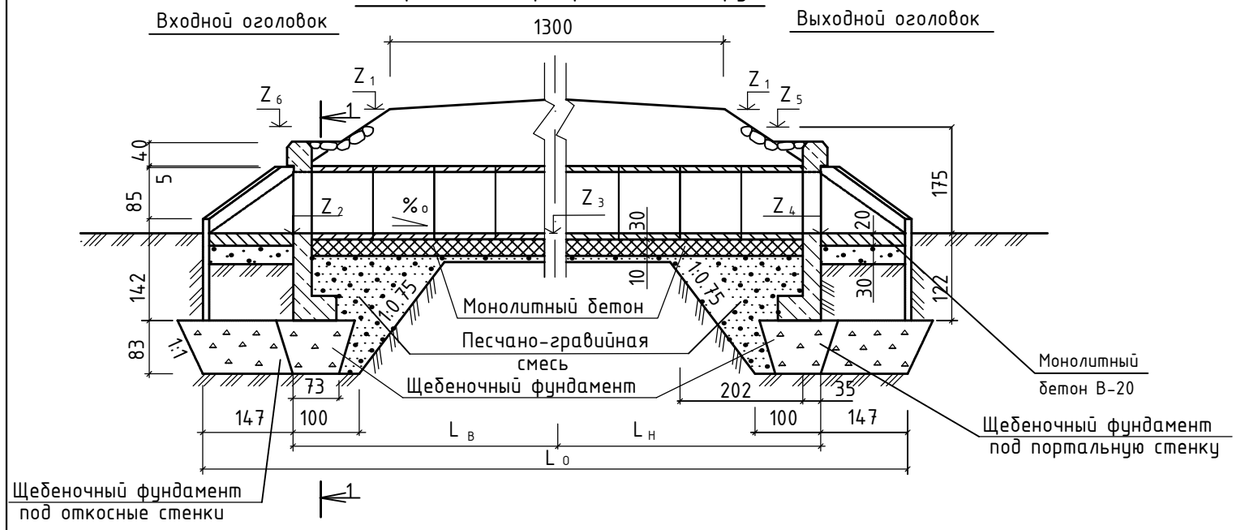

Фасад входного оголовка

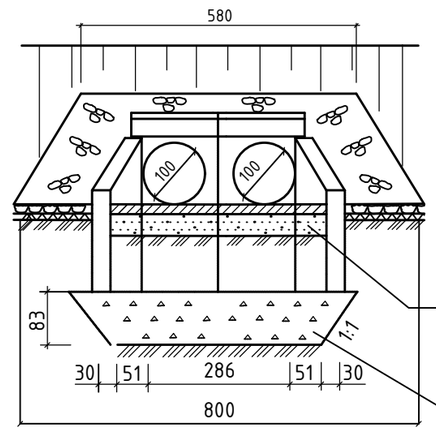

Сечение 1 - 1

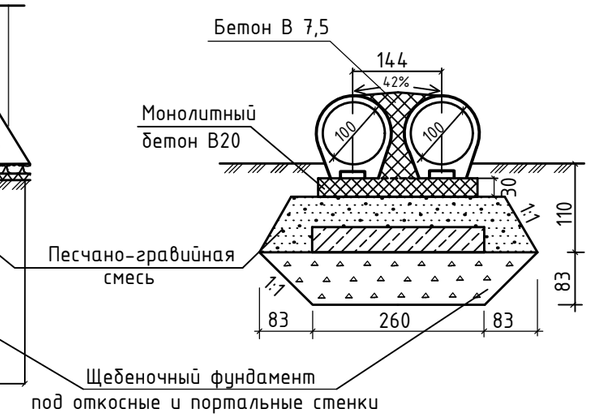

План

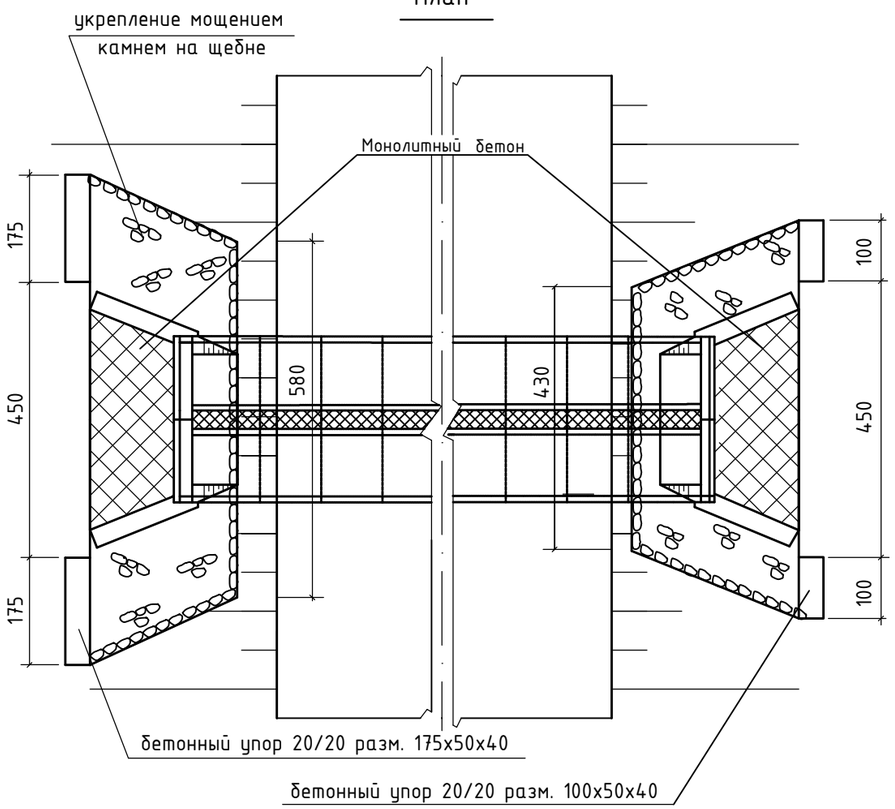

Примечание:

1. Гидроизоляция выполняется из двух слоев битумной мастики. Стыки заполняются с обеих сторон паклей или подобным ей материалом и покрываются битумной мастикой и оклеечной лентой шириной 24 см.
2. Обратная засыпка труб выполняется послойно толщиной не более 15 см, равномерно с обеих сторон из отборного материала с уплотнением согласно спецификации.
3. Все размеры даны в сантиметрах.
4. Звенья водопропускных труб изготавливаются под нагрузки А14, НК-120, НК-180
5. Чертежи смотреть совместно с ведомостью искусственых сооружений и ведомостью объемов работ

Изм.	Кол.	Лист	№ док.	Подпись	Дата	28/2025-АД		
						"Строительство автомобильной дороги по ул.Ащыойыл и ул.Астана в с. Таскопа Темирского района"		
						ИСКУССТВЕННЫЕ СООРУЖЕНИЯ	Стадия	Лист	Листов
							РП	31	
ГИП		Казанбаев							
Разработал		Кузьменко				Трубы водопропускные желзобетонные круглые с плоским опиранием d-2x1.0 м.	ТОО "Актам - инжиниринг"		
Н.контр.		Дауенов							

формат А3

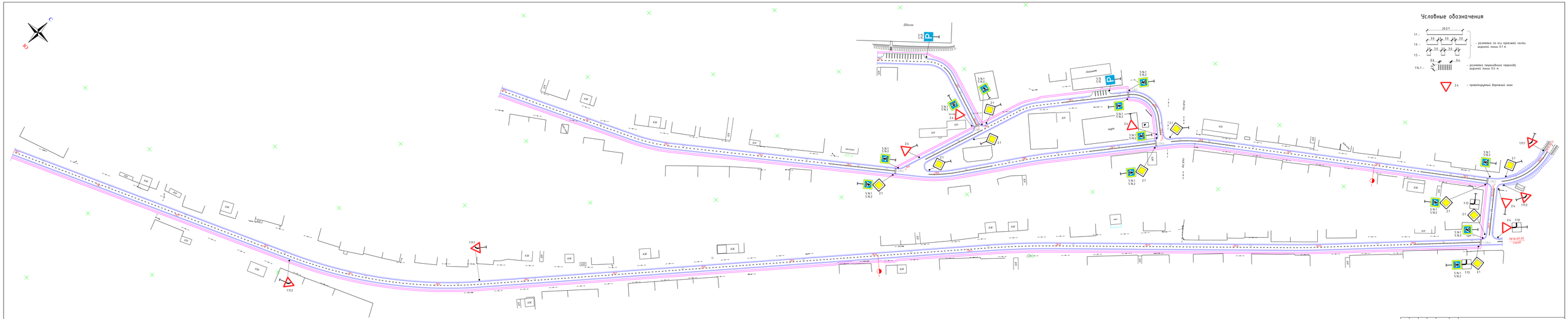
С
Ю
Школа
Аптека
Магазин
Магазин
Магазин

Двухполосная дорога.
Рабочая зона долгосрочных работ на всей ширине проезжей части.
Пропуск транспортных средств по существующим дорогам.

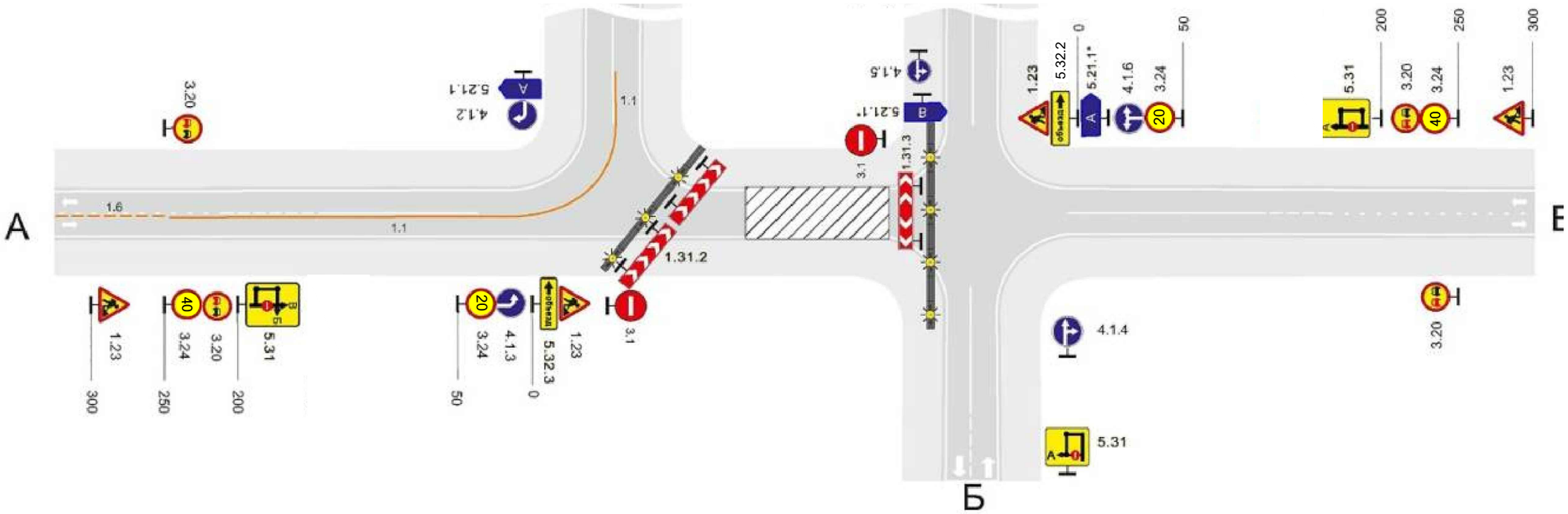

№	Наименование технических средств	К-во	Примечание
1	Знаки дорожные	31	
	1.23 "Дорожные работы"	4	
	3.24 "Ограничение максимальной скорости"	6	
	3.20 "Обгон запрещен"	4	
	5.31 "Схема объезда"	3	
	4.1.2 "Движение направо"	1	
	4.1.3 "Движение налево"	1	
	4.1.4 "Движение прямо или направо"	1	
	4.1.6 "Движение направо или налево"	1	
	5.21.1 "Указатель направления"	3	
	5.32.3 "Направление объезда"	1	
	3.1 "Въезд запрещен"	2	
	1.31.2 "Направление поворота"	2	
	5.32.2 "Направление объезда"	1	
	1.31.3 "Направление поворота"	1	

Примечание:

Данная схема расстановки дорожных знаков принята согласно
СТ РК 2607-2015ТЕХНИЧЕСКИЕ СРЕДСТВА ОРГАНИЗАЦИИ ДВИЖЕНИЯ
В МЕСТАХ ПРОИЗВОДСТВА ДОРОЖНЫХ РАБОТ рисунок д.13

Изм.	Кол.	Лист	№ док.	Подпись	Дата	28/2025-АД		
						"Строительство автомобильной дороги по ул.Ащыойыл и ул.Астана в с. Таскопа Темирского района"		
ГИП		Дауенов				АВТОМОБИЛЬНЫЕ ДОРОГИ	Стадия	Лист	Листов
Разработал		Кузьменко					РП	33	
Н.контр.		Казанбаев				Схема ограждения мест работ и расстановка дорожных знаков	ТОО "EXPERTUSS"		

формат А3

УСТАНОВКА ДОРОЖНОГО ЗНАКА

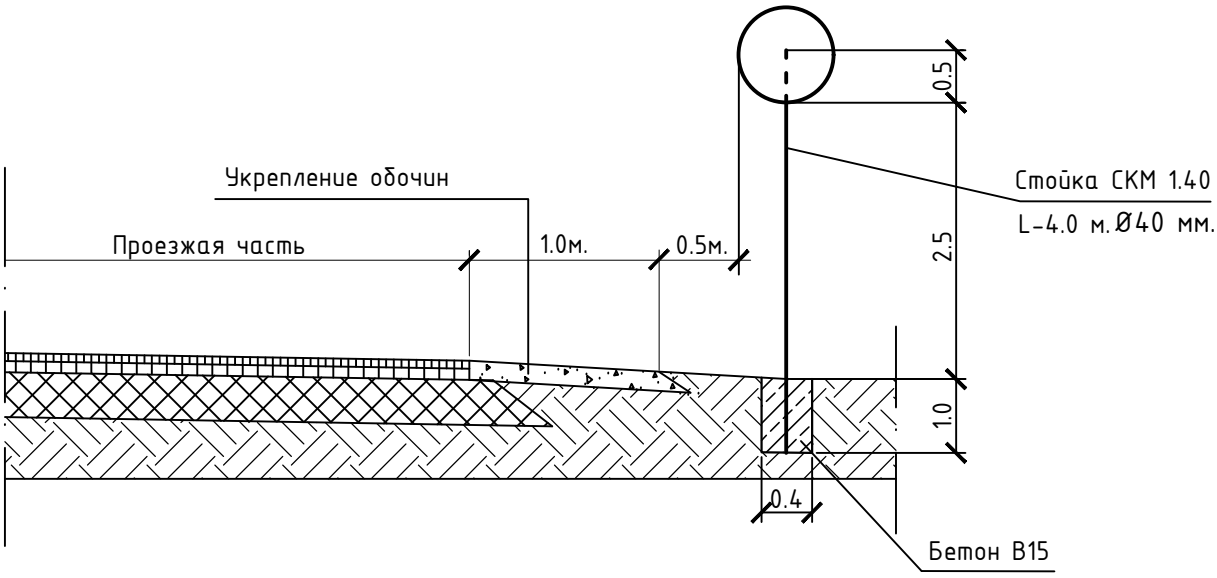

						28/2025-АД			
						"Строительство автомобильной дороги по ул.Ащыойыл и ул.Астана в с. Таскопа Темирского района"			
Изм.	Кол.	Лист	№ док.	Подпись	Дата				
ГИП		Дауенов				АВТОМОБИЛЬНЫЕ ДОРОГИ	Стадия	Лист	Листов
Разработал		Кузьменко					РП	34	
Н.контр.		Казанбаев				Установка дорожного знака	ТОО "EXPERTUSS"		