Приложение к приказу
Министра индустрии и
инфраструктурного развития РК от 08
февраля 2021 года за №53

Утвержден приказом
Министра по инвестициям и развитию
Республики Казахстан
от 24 апреля 2017 года № 234
форма

Акт приемки объекта в эксплуатацию

"10" 11 2022 года

Заказчик ***ГУ "Отдел строительства, архитектуры и градостроительства Енбекшиказахского района" Руководитель Каипов Рауан Талгатович, БИН 060140010962, Алматинская область, Енбекшиказахский район, г.Есик, Жамбыла, 21 а***

фамилия, имя, отчество (при его наличии) ИИН, телефон – для физических лиц, наименование организации - для юридических лиц, БИН, телефон, почтовый индекс, область, город, район, населенный пункт, наименование улицы, номер дома/здания (стационарного помещения)

на основании:

Декларации о соответствии (прилагается) ***от « 07 » 11 2022 года, ТОО «Энергохолдинг LTD» Заместитель директора Шакенов Насибулла Гизатович, Алматинская обляасть, Кербулакский район, село Сарыозек, Сарыозекский сельский округ, ул. Жибек Жолы №71, БИН000440000132, тел. 87273776810***

дата подписания декларации, наименование подрядной (генподрядной) организации, фамилия, имя, отчество (при его наличии) руководителя, юридический адрес, БИН, телефон

Заключения о качестве строительно-монтажных работ (прилагается)
от « 09 » 11 2022г. ТОО «Saulet Trans Servis» Шуаков Алмаз Нурланович №KZ09VJE00059108

дата подписания заключения, наименование организации, фамилия, имя, отчество (при его наличии) экспертов технического надзора, № и дата получения аттестатов, БИН, телефон

Заключения о соответствии выполненных работ проекту (прилагается) ***от « 09 » 11 2022 г ТОО «Арлан-жоба курылыс» Оспанов Асхат Чакербекович №KZ68VJE00041071 от 18.09.2018г.***

дата подписания заключения, наименование организации, фамилия, имя, отчество (при его наличии) экспертов авторского надзора, № и дата получения аттестатов, БИН, телефон

произведя осмотр готовности предъявленного подрядчиком (генеральным подрядчиком) к приемке в эксплуатацию объекта:

" Строительство инженерно-коммуникационной инфраструктуры с благоустройством к 60 квартирному жилому дому в с.Шелек Енбекшиказахского района " новое строительство, уровень ответственности II нормальный, технически не сложный

наименование объекта, вид строительства (новое, расширение, реконструкция, техническое перевооружение, модернизация, капитальный ремонт), уровень ответственности, техническая и технологическая сложность объекта по адресу

РК, Алматинская обл., Енбекшиказахский район, Шелекский с.о., с.Шелек Илийская 14б

(область, район, населенный пункт, микрорайон, квартал, улица, номер дома (корпуса)

проверив комплектность исполнительной технической документации, в том числе посредством электронного модуля исполнительной технической документации "__"_____20__ года, дата ознакомления подтверждает что:

1. Строительство объекта осуществлено на основании:

1) правоустанавливающего документа на земельный участок: ***«Постановления акимата Енбекшиказахского района Алматинской обл. №970 от 13.12.2019»; «Акт на право временного безвозмездного землепользования №0700990 кадастровый № 03-044-256-072»***

документ, подтверждающий наступление юридических фактов (юридических составов), на основании которых возникают, изменяются или прекращаются права на земельный участок, в том числе договоры, решения судов, правовые акты исполнительных органов, свидетельство о праве на наследство, передаточный акт или разделительный баланс при реорганизации негосударственных юридических лиц, владеющих земельным участком на праве собственности или выкупивших право временного возмездного землепользования (аренды).

либо решения о реконструкции (перепланировке, переоборудовании) помещений (отдельных частей) существующих зданий от "___"_____20___года №_____;

наименование органа вынесшего решение

2) талона о приеме уведомления о начале строительно-монтажных работ

ГУ " Отдел строительства Енбекшиказахского района " KZ76REA00224735 от 01.02.2021г.

наименование органа принявшего уведомление, дата и № принятия талона

3) проекта (проектно-сметной документации) ***ТОО «Арлан-жоба курылыс» №468 (ГП, НВК, ЭС, ТС, НСС)***

наименование проектной организации, номер проекта

утвержденного(й)

ГУ " Отдел строительства Енбекшиказахского района " от 25.06.2021

дата и номер проекта, наименование организации утвердившей (переутвердившей) проект и дата утверждения

2. Строительно-монтажные работы осуществлены в сроки:

начало работ ***июнь 2021года***;

окончание работ ***ноябрь 2022 года***;

при продолжительности строительства, месяц:

по норме или по проекту организации строительства,

месяц: ***2 (два);***

фактически, месяц: ***17 (семнадцать);***

3. Объект (комплекс) имеет следующие основные технико-экономические показатели (мощность, производительность, производственная площадь, протяженность, вместимость, объем, пропускная способность, провозная способность, число рабочих мест и тому подобное, заполняется по всем объектам (кроме жилых домов) в единицах измерения соответственно целевой продукции или основным видам услуг):

Мощность, производительность и так далее	Единица измерения	По проекту		Фактически	
		общая (с учетом ранее принятых)	в том числе пускового комплекса или очереди	общая (с учетом ранее принятых)	в том числе пуско-вого ком-плекса или очереди
Протяженность трассы тепловых сетей	м	15,5	15,5	30,33	30,33
Протяженность сетей водоснабжения	м	236,8	236,8	236,8	236,8
Протяженность сетей водоотведения	м	201,8	201,8	201,8	201,8

Протяженность КЛ-6 кВ	м				
Протяженность КЛ-0,4 кВ	м	23	23	23	23
Протяженность КЛ-10 кВ	м	169	169	169	169
Протяженность оптического кабеля ОК-4	м	213	213	267	267

Выпуск продукции (оказания услуг), предусмотренной проектом в объеме, соответствующем нормам освоения проектных мощностей в начальный период _____;

факт начала выпуска продукции с указанием объема

4. Технологические и архитектурно-строительные решения по объекту характеризуются следующими данными: ***В данной работе выполняется благоустройство прилегающей территории и строительство инженерно-коммуникационных сетей. Перед выполнением работ по благоустройству необходимо выполнить работы по распределению земляных масс. Вдоль жилого дома выполняется проезд из асфальтобетонного покрытия. За точку подключения электроснабжения 10 кВ принимается ближайшие опора ВЛ-10кВ фид. 6-68И и фид. 9-68И. Строительство 1-о отверстной телефонной канализации от существующего колодца №701 до проектируемого жилого дома. предусматривается отвод бытовых стоков от жилых домов и подвод холодной воды к жилым домам. Гарантированный напор в существующей сети водопровода-20м. Источник теплоснабжения - объектная котельная на жидком топливе с переходом на природный газ. Генеральный план "Строительство инженерно-коммуникационной инфраструктуры с благоустройством к 60 квартирному жилому дому в с. Шелек, Енбекшиказахского района, Алматинской области», разработан в соответствии с действующими нормами и правилами, с его функциональным значением и требованиям к благоустройству. Участок, площадь которого составляет 0,5га, в плане имеет прямоугольную форму. На участке строительства размещается 5-этажный, 60 квартирный жилой дом, блочно-модульная котельная со складом жидкого топлива, площадка с контейнерами для сбора бытовых отходов, трансформаторная подстанция, площадки для отдыха и игр, инженерные сети и другие элементы благоустройства и озеленения территории. Въезды на территорию жилого дома предусмотрены с северо восточной стороны с ул.Вихрова и с юго-западной стороны с внутри квартального проезда. Сквозной дворовой проезд обеспечивает подъезд специализированного и личного транспорта ко всем подъездам дома и к хозяйственным площадкам. На отведенной территории предусмотрена площадка для стоянки легковых машин. Ширина проезжей части проектируемых автодорог принята 5.5 м, обеспечивающая две полосы движения автомашин (СП РК 3.01-101-2013 п.4.3.12). Покрытие автодорог и разворотных площадок предусмотрено асфальтобетонным. Для маломобильных групп населения предусмотрен беспрепятственный доступ к жилому дому и площадкам для отдыха. Пешеходные дорожки и тротуары выполняются шириной 1.5 м. В местах пересечений проездов и пешеходных дорожек устраиваются пандусы для проезда колясок и санок. Вдоль пешеходных тротуаров предусмотрены места отдыха для жильцов дома со скамейками. Покрытия дорожек и входных площадок выполняется тротуарной плиткой, площадок для игр-резиновыми плитками. Вдоль площадок отдыха и тротуаров устанавливаются скамейки и урны. Вертикальная планировка решена с учетом отвода ливневых вод от дома по проезжим частям и далее на прилегающие проезды и озеленённые участки территории. Свободная от застройки и покрытий территория максимально озеленяется путем устройства газонов и посадкой деревьев и кустарников с учетом расположения на ней инженерных сетей. Полив зеленых насаждений осуществляется от поливочных кранов. Для сбора бытовых отходов от жилых зданий***

предусмотрено площадка с контейнерами, расположенная не менее 25 м от окон жилых зданий. Размещение инженерных сетей и точки подключения к существующим коммуникациям показаны на чертеже сводного плана инженерных сетей. 2.3.1 Водопровод и канализация В проекте запроектированы сети водоснабжения из труб ПНД, диаметром 110х10 мм и сетей бытовой канализации из труб ПНД диаметром 160 мм и 200 мм. На сетях ВК предусмотрена установка колодцев из сборных железобетонных элементов по ТПР 901-09-11.84. Пересечение полиэтиленовых трубопроводов с автодорогами выполняются в стальных гильзах. Точка подключения линии электроснабжения 10 кВ принята на ближайшей опоре линии 10 кВ, фидер 6-68И и фидер 9-68И. На опорах №1 и 1а производится переход ВЛ на на кабельную линию. Проектируемая трансформаторная подстанция КТПН-2х250/10/0,4кВ устанавливается на территории жилого дома. Разводка кабеля выполняется в траншее глубиной 0,7м, под дорогами 1,0 м от верха их покрытия. При пересечении кабеля с дорогами и подземными коммуникациями, кабель прокладывается в асбестоцементных трубах D=100мм. Наружное освещение территории жилого дома выполняется светильниками торшерного типа на металлических опорах.

краткие технические характеристики по особенностям его размещения, по основным материалам и конструкциям, инженерному и технологическому оборудованию

5. На объекте установлено предусмотренное проектом оборудование в количестве согласно актам о его приемке после индивидуального испытания и комплексного опробования;

6. Наружные инженерные коммуникации (холодное и горячее водоснабжение, канализация, теплоснабжение, газоснабжение, электроснабжение и связь) обеспечивают нормальную эксплуатацию объекта (здания, сооружения, помещения) и приняты городскими эксплуатационными организациями;

7. Сметная стоимость по утвержденному проекту (проектной-сметной документации):

Всего ***122 961,0*** тысяч тенге, в том числе строительно-монтажных работ ***71 941,0*** тысяч тенге, оборудования, инструмента и инвентаря ***51 020,0*** тысяч тенге;

8. Сметная стоимость основных фондов, принимаемых в эксплуатацию ***98 691,0*** тысяч тенге, в том числе: стоимость строительно-монтажных работ ***64 746,9*** тысяч тенге; стоимость оборудования, инструмента и инвентаря ***45 918,0*** тысяч тенге;

9. Доля местного содержания предусмотрена в проектно-сметной документации 90 % и фактически применено 96% (на объектах, финансируемых за счет государственных инвестиций и средств квазигосударственного сектора);

10. Класс энергоэффективности здания _____;

11. Объект построен в соответствии с внесенными изменениями в проекте

(проектно-сметной документацией) и требованиями государственных нормативных документов в области архитектуры, градостроительства и строительства.

РЕШИЛ ***"Строительство инженерно-коммуникационной инфраструктуры с благоустройством к 60 квартирному жилому дому в с.Шелек Енбекшиказахского района"***

наименование объекта (комплекса)

принять в эксплуатацию

Заказчик ***ГУ "Отдел строительства, архитектуры и градостроительства Енбекшиказахского района" Руководитель Каипов Раван Талгатович***

фамилия, имя, отчество (при его наличии), подпись руководителя

Место печати (при наличии)

Технический надзор:

1) аттестованный (-ые) эксперт (-ы) ***ТОО «Saulet Trans Servis» Шуаков Алмаз Нурланович №KZ09VJE00059108 от 05.11.2020г.***

(фамилия, имя, отчество (при его наличии) эксперта, специализация аттестата, подпись, дата

Место печати (при наличии)

Авторский надзор:

1)организация ***ТОО «Арлан-жоба курылыс» АН ВАЛЕРИЙ ДМИТРИЕВИЧ***

(наименование организации) имеющей в своем составе аттестованного (-ых) эксперта (-ов), фамилия, имя, отчество (при его наличии) руководителя, подпись, дата

Место печати (при наличии)

2) аттестованный (-ые) эксперт (-ы) ***Оспанов Асхат Чакербекович №KZ68VJE00041071 от 18.09.2018г***.

(фамилия, имя, отчество (при его наличии) эксперта, специализация аттестата), подпись, дата

Место печати (при наличии)

Подрядчик (генеральный подрядчик) ***ТОО «Энергохолдинг LTD» Заместитель директора Шакенов Насибулла Гизатович***.

фамилия, имя, отчество (при его наличии), подпись руководителя

Место печати (при наличии)

Приложение 3 к акту приемки
объекта в эксплуатацию
форма

Технические характеристики объекта (линии электропередач)

№ п/п	Наименование	Единица измерения	Количество
1	2	3	4
1	Воздушные ЛЭП низкого напряжения …	киломерт (далее – км)	
2	Воздушные ЛЭП Высокого напряжения 10 кВ	км	
3	Кабельные ЛЭП низкого напряжения …	км	
4	Кабельные ЛЭП высокого напряжения…	км	
5	Площадь опор	м 2	
6	Опоры:		
	1) металлические	штук (далее – шт)	8
	2) деревянные с деревянными приставками	шт	
	3) деревянные с железобетонными приставками	шт	
	4) железобетонные	шт	4
	5) тросовые подвесы	шт	
7	Провода:		
	1) медные	км	
	2) алюминиевые	км	
8	Кронштейны для светильников:		
	1) железобетонные	шт	
	2) металлические	шт	
9	Арматура уличного освещения:		
	1) светильники с лампами накаливания	шт	
	4) светильники с светодиодными лампами	шт	8
10	Кабели:		
	1) марки АВБбШв 4х50 напряжением 0,4кВ	км	0,178
	2) марки АВБбШв 4х10 напряжением 0,4кВ	км	0,09
	2) марки АВБбШв 5х4 напряжением 0,4кВ	км	0,196
	2) марки ААШв 3х70 напряжением 10кВ	км	0,395
11	Муфты соединительные...	шт	6
12	Муфты концевые	шт	
13	Контуры заземления	шт	8
14	Устройства грозозащиты	шт	
15	Дорожные покрытия кабельных сетей:		
	1) асфальтобетонные	м 2	
	2) булыжные	м 2	
	3) тротуары	м 2	

Заказчик ***Каипов Рауан Талгатович***

фамилия, имя, отчество (при его наличии), подпись руководителя — Место печати (при наличии)

Авторский надзор ***Оспанов Асхат Чакербекович***

фамилия, имя, отчество (при его наличии), подпись эксперта — Место печати (при наличии)

Приложение 13 к акту приемки
объекта в эксплуатацию
форма

Технические характеристики объекта (сети, водоводы, коллекторы и тому подобное)

№ п/п	Наименование	Единицы измерения	Количество, протяженность	Примечание
1	2	3	4	5
Водопровод				
1	Водоводы (общая протяженность)	м	230	
	1) из стальных труб	м		
	2) из чугунных труб	м		
	3) из асбестоцементных труб	м		
	4) из железобетонных труб	м		
	5) из ПЭ	м	230	
2	Распределительная сеть (общая протяженность)	м		
	1) из стальных труб	м		
	2) из чугунных труб	м		
	3) из асбестоцементных труб	м		
	4) из полиэтиленовых труб	м		
	5)	м		
3	Прочие устройства			
	Смотровой колодец	шт		
	Задвижка d-	шт		
	" d-	шт		
	" d-	шт		
	Вентили d-	шт		
	" d-	шт		
	" d-	шт		
	Кран d- 20	шт		
	" d-	шт		
	" d-	шт		
	Гидрант	шт		
	Водопроводный ввод	шт		
	Водоразборная колонка	шт		
	Стальной футляр	шт	1	
	Питьевой фонтанчик	шт		
Канализация				
1	Коллекторы (общая протяженность)	м		
	1) из керамических труб	м		
	2) из чугунных труб	м		
	3) из бетонных труб	м		
	4) из асбестоцементных труб	м		
	5) из железобетонных труб	м		
	6)	м		

	7)	м		
2	Канализационная сеть (общая протяженность)	м	212	
	1) из керамических труб	м		
	2) из чугунных труб	м		
	3) из бетонных труб	м		
	4) из асбестоцементных труб	м		
	5) из железобетонных труб	м		
	6) из ПЭ труб	м	212	
	7) из стальных труб (футляр)	м	3	
3	Прочие устройства			
	Смотровой колодец	шт		
	Выпуск	шт		

Горизонтальный разрез колодца	Вертикальный разрез колодца
Масштаб _____	Масштаб _____

Колодец

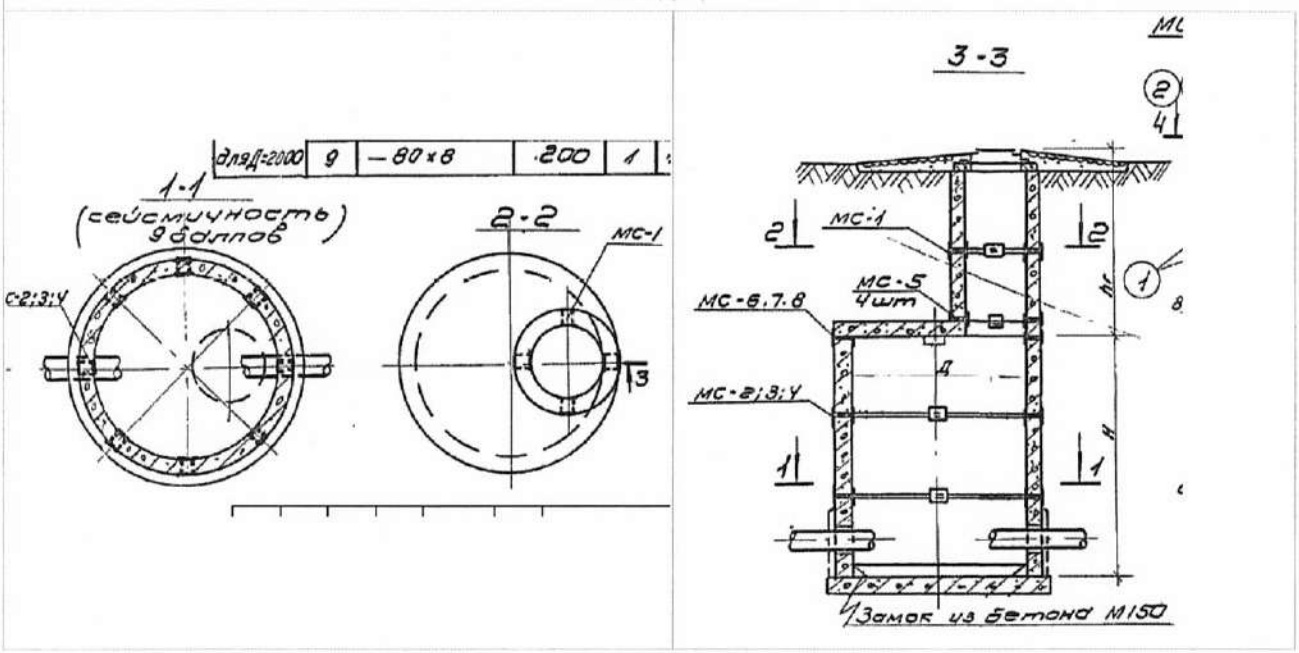

Спецификация

№ п/п	Наименование	Марка	Материал	Диаметр (мм) (размеры)	Количество	Примечание
1	Днище	ПН15	жб	1500	3	
2	Днище	ПН10	жб	1000	6	
3	Днище	ПН20	жб	2000	1	
	Кольца	КС10,6	жб	1000	2	
	Кольца	КС10,9	жб	1000	4	
5	Кольца	КС15,9	жб	1500	3	
6	Кольца	КС15,9а	жб	1500	3	
7	Кольца	КС20,9	жб	2000	1	
8	Кольца	КС20,9а	жб	2000	1	
	Плита перекрытия	ПП10-1	жб	1000	6	

10	Плита перекрытия	1ПП15-1	жб	1500	3	
11	Плита перекрытия	2ПП20-1	жб	2000	1	
13	Горловина	КО6	жб		20	
	Люк	тип «С»	чугунный		1	
14	Люк	тип «Т»	чугунный		4	
15	Люк	тип «Л»	чугунный		5	

Схема привязки колодца к постоянным точкам-ориентирам

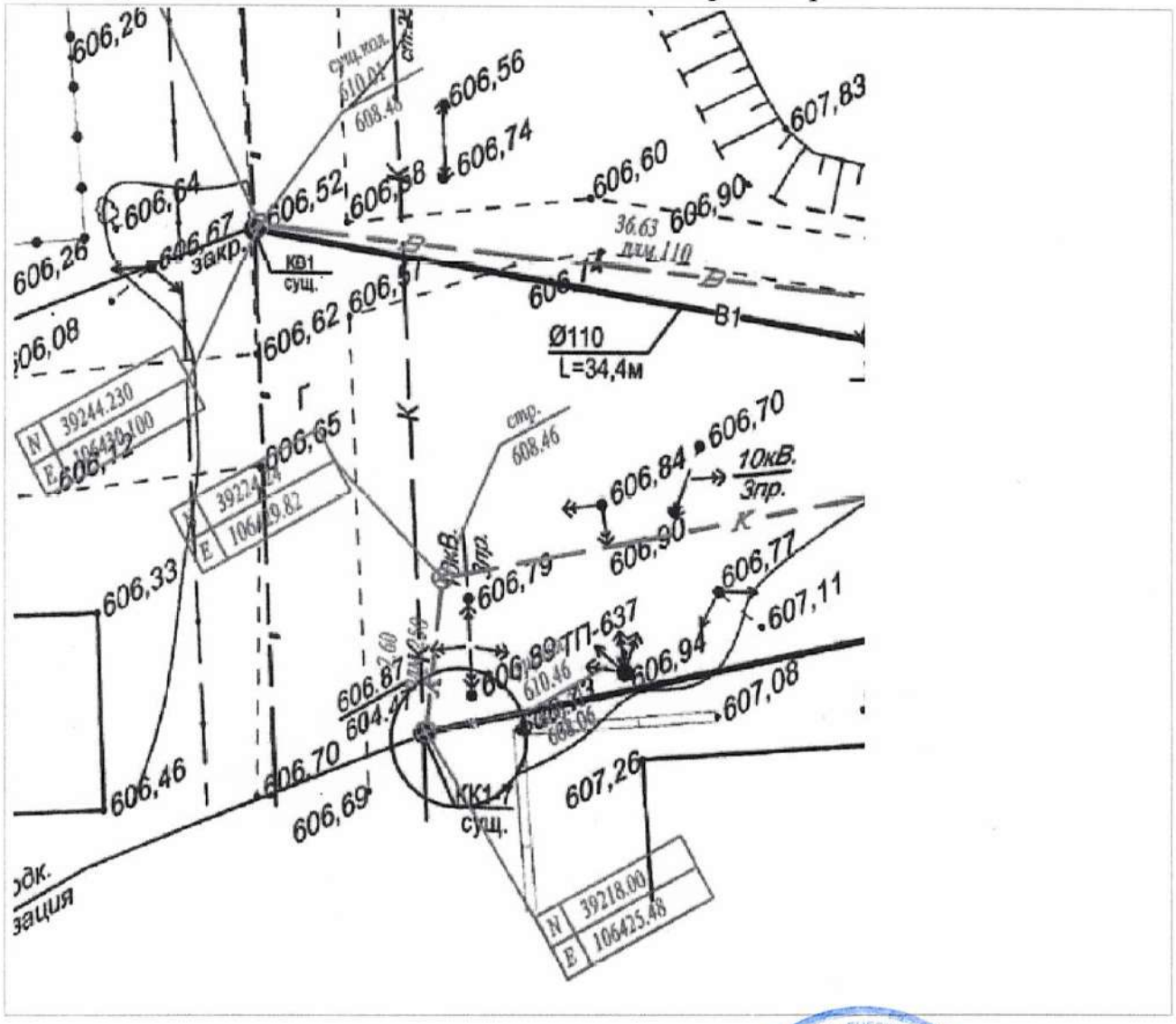

Заказчик ***Каипов Рауан Талгатович***

фамилия, имя, отчество (при его наличии), подпись руководителя

Место печати (при наличии)

Авторский надзор ***Оспанов Асхат Чакербекович***

фамилия, имя, отчество (при его наличии), подпись эксперта

Место печати (при наличии)

Приложение 14 к акту приемки
объекта в эксплуатацию
форма

Технические характеристики объекта (тепловая трасса)

№ п/п	Наименование	Единицы измерения	Количество, протяженность	Примечание
1	Протяженность тепловой трассы	м	30,33	
	Протяженность воздушной прокладки:	м		
	1) на эстакадах	м		
	2) на опорах	м		
	Количество опор	шт		
	Протяженность подземной прокладки:	м		
	1) в проходных каналах	м	23,49	
	2) в полупроходных каналах	м		
	3) бесканальная прокладка	м		
2	Количество колодцев (камер)	шт	1	
3	Количество компенсаторов	шт	1	
4	Количество вводов	шт		
5	Количество задвижек	шт		

Горизонтальный разрез колодца (камеры)	Вертикальный разрез колодца (камеры)
Масштаб _____	Масштаб _____

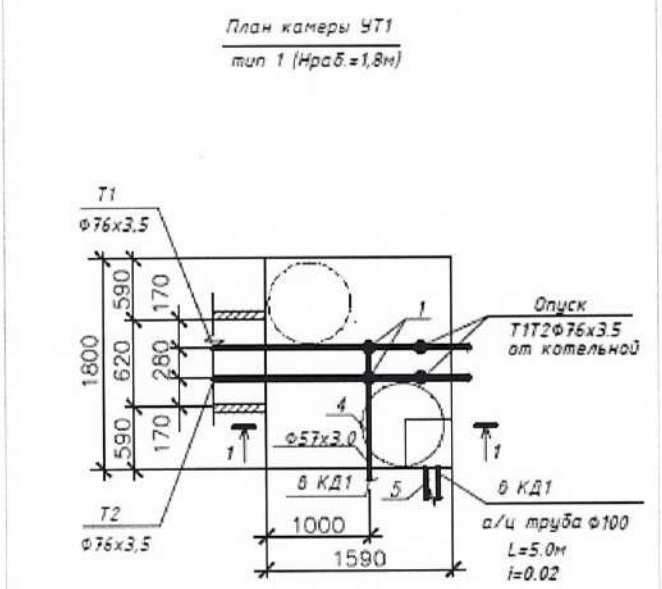

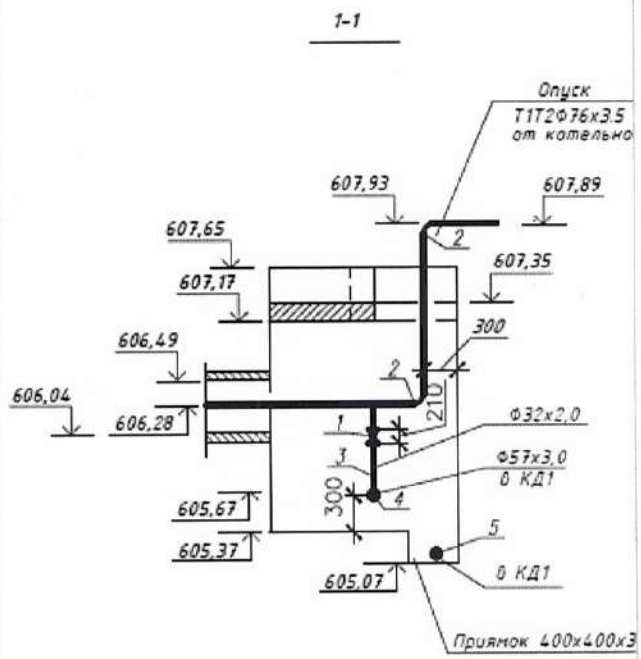

Спецификация

№ п/п	Наименование	Марка	Материал	Диаметр (мм)	Количество	Примечание

				(размеры)		
1	Труба ст.		сталь	76х3,5	41,79м	
2	Труба ст.		сталь	32х2	24,2м	
3	Труба ст.		сталь	100	5,67м	

Схема привязки колодца (камеры) к постоянным точкам-ориентирам

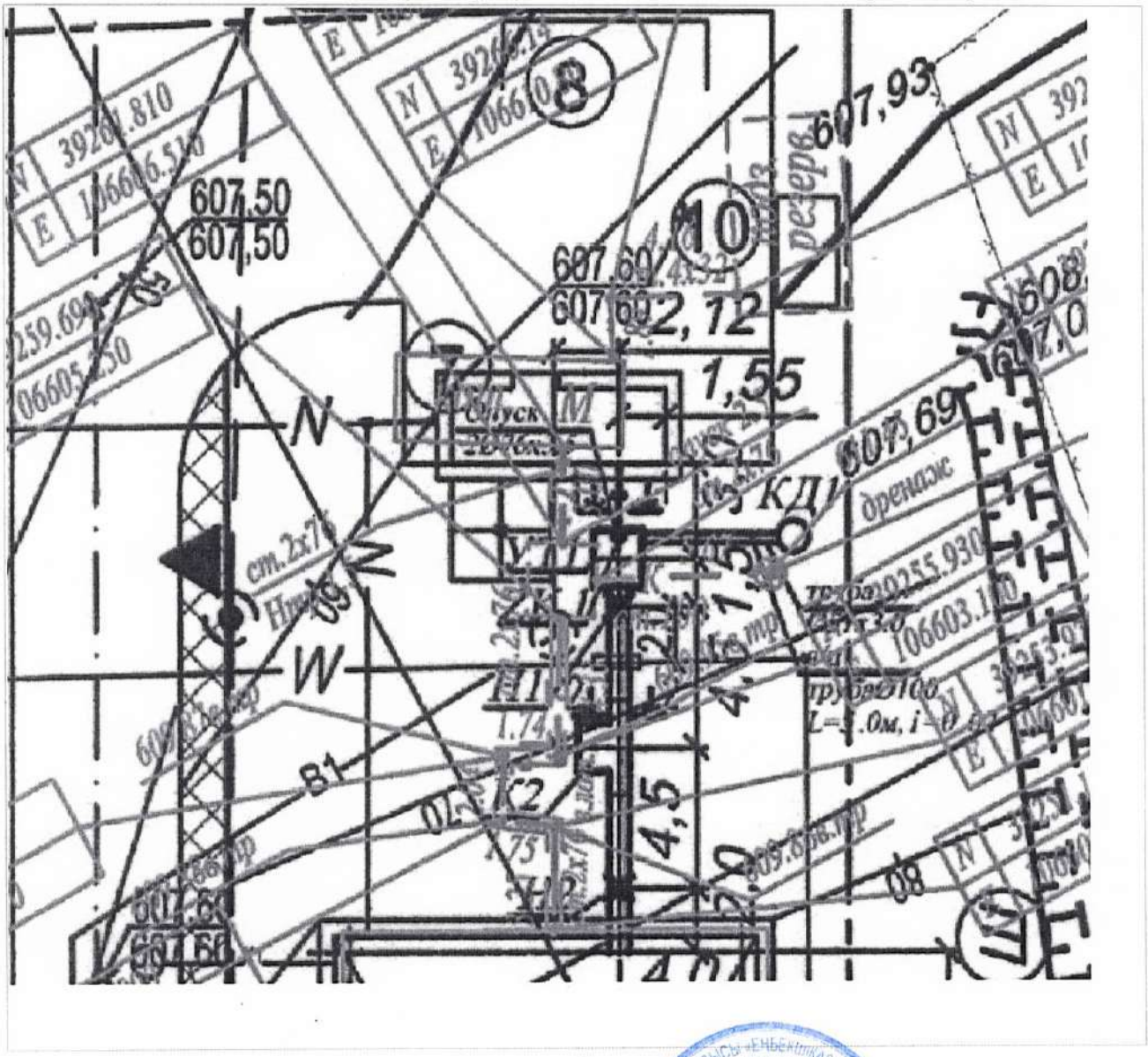

Заказчик ***Каипов Раван Талгатович***

фамилия, имя, отчество (при его наличии), подпись руководителя Место печати (при наличии)

Авторский надзор ***Оспанов Асхат Чакербекович***

фамилия, имя, отчество (при его наличии), подпись эксперта Место печати (при наличии)

Приложение 16 к акту приемки
объекта в эксплуатацию
форма

Технические характеристики объекта (линии связи)

№ п/п	Наименование	Единицы измерения	Количество, протяженность
1	2	3	4
1	Воздушные линии связи, в том числе:	км	
	1) марка	км	
	2) марка	км	
	3) марка	км	
2	Кабельные линии связи, в том числе:	км	0,267
	1) марка ТППэп3 1000х2х0,4-315	км	0,267
	2) марка	км	
	3) марка	км	
3	Опоры, в том числе:	шт	
	1) металлические	шт	
	2) деревянные	шт	
	3) анкерные	шт	
	4) железобетонные	шт	
	5) тросовые подвесы	шт	
4	Колодцы сетевые, в том числе:	шт	
	1) ККС 1	шт	
	2) ККС 2	шт	3
	3) ККС 3	шт	
	4) ККС 4	шт	
	5) ККС 5	шт	
5	Муфты соединительные	шт	
6	Коллекторы коммуникационные, в том числе:		
	1) керамические	км	
	2) бетонные	км	
	3) асбесто-цементные	км	
	4) пластмассовые	км	
7	НУП (необслуживаемые усилительные пункты)	шт	
8	Прочие устройства		

Горизонтальный разрез колодца	Вертикальный разрез колодца
Масштаб _____	Масштаб _____

Спецификация

№ п/п	Наименование	Марка	Материал	Диаметр (мм) (размеры)	Количество	Примечание

Горизонтальный разрез НУП	Вертикальный разрез НУП
Масштаб _____	Масштаб _____

Спецификация

№ п/п	Наименование	Марка	Единицы измерения	Материал	Количество (размеры)	Примечание

Схема привязки колодцев кабельной линии связи и НУП к постоянным точкам-ориентирам

Заказчик ***Каипов Рауан Талгатович***

фамилия, имя, отчество (при его наличии), подпись руководителя

Место печати (при наличии)

Авторский надзор ***Оспанов Асхат Чакербекович***

фамилия, имя, отчество (при его наличии), подпись эксперта

Место печати (при наличии)