ТОО "Астана Быт Сервис -ЛТД"

государственная лицензия ГСЛ № 13016820

«Капитальный ремонт здания
ГККП «Центр технического творчества» Акимата г.Астана»

РАБОЧИЙ ПРОЕКТ

«Капитальный ремонт здания КГУ «Центр социального обслуживания "Нурлы журек"» акимата города Астаны" по адресу:г.Астана, ул.Жансугурова 12/2».

Альбом ВК - Водопровод и канализация.

г.Астана 2025г.

ТОО "Астана Быт Сервис -ЛТД"

государственная лицензия ГСЛ № 13016820

«Капитальный ремонт здания
ГККП «Центр технического творчества» Акимата г.Астана»

РАБОЧИЙ ПРОЕКТ

«Капитальный ремонт здания КГУ «Центр социального обслуживания "Нурлы журек"» акимата города Астаны" по адресу:г.Астана, ул.Жансугурова 12/2».

Альбом ВК - Водопровод и канализация.

Проектировщик: ТОО "Астана Быт Сервис - ЛТД"

Директор :

Рясnов С.А.

г.Астана 2025г.

Ведомость рабочих чертежей основного комплекта ВК

Лист	Наименование	Примечание
	Титульный лист.	
1	Общие данные (начало).	
2	Общие данные (окончание).	
3	План подвала.	
4	План 1-го этажа.	
5	План 2-го этажа.	
5а	План чердака.	
6	План кровли.	
7	Схема системы В1,В2. Водомерный узел.	
8	Схема системы Т3, Т3*, Т4. Водомерный узел Т3, Т4.	
9	Схема системы К1-1.	
10	Схема системы К1-2.	
11	Схема систем К1-3, К1-4.	
12	Схема систем К1-5, К1-6, К1-7.	
13	Объединеная схема систем К1 по чердаку.	
14	Насосная станция. План М1:50. Схема обвязки насосной. Спецификация.	

Ведомость ссылочных и прилагаемых документов

Обозначение	Наименование	Примечание
	Ссылочные документы	
5.901 - 1	Водомерные узлы	
5.900-7	Опорные конструкции и средства крепления стальных трубопроводов внутренних санитарно - технических систем	
	Прилагаемые документы	
74-2025-ВК.СО	Спецификация оборудования, изделий и материалов.	Листов - 8

Проект выполнен в соответствии с действующими нормами и правилами, обеспечивающими пожарную,санитарную и экологическую безопасность при соблюдении мероприятий, предусмотренных настоящим проектом.

Главный инженер проекта Журко В.Д.

Ведомость основных комплектов рабочих чертежей

Обозначение	*Наименование*	
Альбом АС	*Архитектурно-строительные решения*	
Альбом ОВ	*Отопление*	
Альбом ВК	*Водопровод и канализация.*	
Альбом ЭМ	*Силовое электрооборудование и электроосвещение.*	
Альбом ПС	*Пожарная сигнализация*	
Альбом СС	*Слаботочные системы. Видеонаблюдение.*	
Альбом ЭН	*Наружное электроосвещение.*	

Основные показатели систем водоснабжения и канализации

Наименование системы	Потребный напор на вводе, МПа	Расчетные расходы				Установленная мощность электродвигателя, кВт	Примечание
		м³/сут	м³/ч	л/с	при пожаре, л/с		
Общ.: В1, Т3	В1-0,18	3,611	1,362	0,714	3,314	4х0,55	2,6л/с на пожар
в том числе: В1	В2-0,28	2,198	0,817	0,463			
Т3		1,413	0,627	0,373			
К1		3,611	1,362	2,314			
К3		0,5	0,5	0,6			

УСЛОВНЫЕ ОБОЗНАЧЕНИЯ И ИЗОБРАЖЕНИЯ

Обозначение	Наименование	Примечание
В1	Хоз.питьевой водопровод	
В2	Противопожарный водопровод	
Т3	Трубопровод горячего водоснабжения	
Т4	Циркуляционный трубопровод горячего водоснабжения	
К1	Хозбытовая канализация	

Изм.	Кол.уч.	Лист	№док.	Подпись	Дата	74-2025-ВК		
						«Капитальный ремонт здания КГУ «Центр социального обслуживания "Нурлы журек" акимата города Астаны» по адресу : г.Астана, ул.Жансугурова 12/2».		
ГИП		Журко В.Д.			11.25	Водопровод и канализация.	Стадия	Лист	Листов
Н.контроль		Светличная Н.			11.25		РП	1	15
Проверил		Журко В.Д.			11.25				
Выполнил		Бондаренко			11.25	Общие данные (начало).	ТОО"Астана Быт Сервис-ЛТД" г. Астана		

Согласовано: Инж"АС" Фазулетдинова; Инж"ЭМ" Василенко; Инж"ОВ" Чернова

Взам. инв. № | Подпись и дата | Инв. № подл.

Формат А3

Общие указания.

1.Данный проект выполнен на основании:
-задания на проектирование от 10.02.2025г. Утверждено директором КГУ "Центр социального обслуживания "Нурлы журек" акимата города Астаны";
-строительных чертежей;
-дефектного акта;
-тех.обследования;
-технических условий:
2.Проект выполнен в соответствии с требованиями СП РК 4.01-101-2012, СН РК 4.01-01-2011 "Внутренний водопровод и канализация зданий и сооружений", СП РК 3.02-111-2012 "Общеобразовательные организации",СН РК 1.04 -26-2011 "Реконструкция, капитальный и текущий ремонт жилых и общественных зданий", СН РК 3.02-04-2012, СП РК 3.02-104-2012 " Дома и интернаты для детей инвалидов", СН РК 4.01-05-2002 "Инструкция по проектированию и монтажу сетей водоснабжения и канализации из пластмассовых труб".
3.Согласно тех.обследования системы водоснабжения, канализации и пожаротушения находятся в аварийном состоянии, с физическим износом 80%.
4.Согласно дефектного акта проектом решается 100% замена холодного, горячего водоснабжение, противопожарого водопровода, хозбытовой канализации.
5.Согласно СН РК 3.06-01-2011 для МГН предусмотрен сан.узел №15, №52 на 1этаже.

Характеристика здания :

-уровень ответственности - II (нормального) уровня ответственности, не относящегося к технически сложным, количество получателей услуг - 105 человек, сотрудников - 52человека; Функциональное назначение здания предназначено для лиц от 18-29 лет нуждающихся в оказании специальных социальных услуг временно от трех до шести месяцев (дневного пребывания).

Холодное водоснабжение.

1. Система холодного водоснабжения запроектирована от существующего ввода водопровода из стальных труб Ф57х3,5.

2. Гарантийный напор в сети 0,10 мПа.

3.На вводе предусмотрена замена водомерного узла и установка обьединеной хоз.питьевой и противопожарной повысительной насосной станции, I категории, COR-4 Helix V 603/SKw-EB-R, Q=12,0m3/h, H=18,0m. На базе 4-х насосов - 2 рабочих, 2 резервных. P=4x0,55кВт.

4.В местах присоединения трубопроводов к водомерному узлу и насосной установки предусмотрены гибкие соединения.
5. Магистральные трубопроводы и стояки монтируются из стальных водогазопроводных оцинкованных труб по ГОСТ3262-75, аподводки к санитарным приборам монтируются из полипропиленовых труб PP-H-тип 1 по ГОСТ 32415-2013. Противопожарные трубопроводы приняты из стальных водогазопроводных оцинкованых труб по ГОСТ 3262-75.
6. Расход воды на внутреннее пожаротушение согласно СП РК 4.01-101-2012 таблица 1 составляет 2,6 л/с, объем здания V=9875м3.

7. Внутреннее пожаротушение обеспечивается пожарными кранами диаметром 50 мм. Каждый пожарный кран снабжен пожарным рукавом длиной 20 м и пожарным стволом со спрыском диаметром 16 мм. Пожарные краны установлены на высоте 1,35 м от уровня пола; размещаются в пожарных шкафах, имеющих отверстия для проветривания, приспособленных для их опломбирования и визуального осмотра без вскрытия. В шкафах разместить два огнетушителя вместимостью по 10 л.
8. Крепление трубопроводов предусмотрено на опорах А14Б.566-02 по серии 5.900-7 в.4.
9.Магистральные трубопроводы и стояки изолируются тепловой изоляцией СТ РК 3364-2019.

10.Стояки и разводка трубопроводов предусмотрена скрыто в коробах, с облицовкой кафелем в санузлах, см. раздел АР.

Горячее водоснабжение.

1. Горячее водоснабжение предусматривается от теплообменников, установленных в ИТП, циркуляция в системе горячего водоснабжения запроектирована по магистрали для чего предусмотрена установка циркуляционных насосов.

2.Проектом предусматривается замена магистральных трубопроводов, стояков, подводки к сан. приборам.

3.Магистральные трубопроводы проходящие по подвалу монтируются из стальных водогазопроводных оцинкованных труб по ГОСТ3262-75. Магистральные трубопроводы проходящие под потолком 1-го этажа, стояки и подводки к санитарным приборам монтируются из полипропиленовых труб SDR 7,4 PP-R армированные по ГОСТ 32415-2013.

4.Магистральные трубопроводы и стояки изолируются тепловой изоляцией СТ РК 3364-2019 .

5.На стояках предусматриваются противопожарные муфты ОГНЕЗА-ПМ со вспучивающим огнезащитным составом, препятствующие распространению пламени по этажам через перекрытия.

6.Стояки и разводка трубопроводов предусмотрена скрыто в коробах, см. раздел АР. Трубопроводы к сан приборам укладываются над полом, с облицовкой керамической плиткой с устройством гидроизоляции.

7. В сан.узле для инвалидов помещение №15,№52, №42 (процедурный кабинет) на 1 этаже для умывальника предусмотрен бесконтактный смеситель.

8.В здании предусмотрено резервное горячее водоснабжение (ARISTON) в помещениях: процедурного кабинета №42, в раздаточной №27, ванных №59.

Хозбытовая канализация.

1.Отвод бытовых сточных вод предусматривается в существующие дворовые сети хоз.бытовой канализации. 2.Согласно дефектного акта и тех. обследования проектом предусматривается замена трубопроводов хоз.бытовой канализации и сан. приборов, магистральные трубопроводы ниже отметки 0.000 прокладываются в существующих подпольных каналах 1-го этажа.

2.Трубопроводы запроектированы выше отм.0,000 из поливинилхлоридных НПВХ канализационных труб по ГОСТ 32414-2013 Ø50 и Ø 110 мм, ниже отм 0,000 из чугунных канализационных труб ТЧК по ГОСТ 6942-98,соединяемых с помощью раструбов с резиновыми уплотнительными кольцами.

3.Трубопроводы к сан. приборам укладываются над полом. Для прочистки канализационных сетей устанавливаются ревизии и прочистки.

4.Прокладка отводных трубопроводов от сан.приборов устанавливаемых в помещениях предусмотрена над полом, с облицовкой керамической плиткой с устройством гидроизоляции.

5.Сети канализации вентилируются через стояки, которые выводятся на крышу на высоту 0,5м выше уровня кровли.
6.На стояках предусматриваются противопожарные муфты ОГНЕЗА-ПМ со вспучивающим огнезащитным составом, препятствующие распространению пламени по этажам через перекрытия.

7.Стояки и разводка трубопроводов предусмотрена скрыто в короба, см. раздел АР.

8.В сан.узле для инвалидов в помещении №15,№52 на 1 этаже предусмотрено управление спуском воды для унитаза на боковой стенке.

Краткое указание по производству работ.

Монтаж внутренних систем выполнить в соответствии с требованиями СП РК 4.01-102-2013 и СН 4.01-02-2013 "Внутренние санитарно-технические системы" и СН РК 4.01-05-2002 "Инструкция по проектированию и монтажу сетей водоснабжения из пластмассовых труб".

Стояки в местах пересечения с перекрытиями заключить в гильзы.

При этом внутренний диаметр гильзы на 10 мм больше наружного диаметра прокладываемой трубы. Зазор между трубой и футляром заделывается мягким водонепроницаемым материалом допускающим перемещение трубы вдоль продольной оси.

Места прохода канализационных стояков через перекрытия должны быть заделаны цементным раствором на всю толщину перекрытия. Участок выше перекрытия на 8-10 см (до горизонтального отводного трубопровода) следует защищать цементным раствором толщиной 2-3см. Перед заделкой стояка раствором, трубы следует обертывать рулонным гидроизоляционным материалом или оцинкованной жестью без зазора.

До замоноличивания трубопроводов, проложенных в полу, в борозде, необходимо выполнить исполнительную сьемку монтажа и провести гидравлические испытания.

Дезинфекция осуществляется заполнением хозяйственно-питьевой водой с содержанием активного хлора в дозе 75-100 миллиграммов на кубический дециметр (далее - мг/дм3) при времени контакта не менее 6 часов, а так же, другими разрешенными средствами, согласно прилагаемой к ним инструкции. Сброс промывных вод, содержащих остаточный хлор, осуществляется в канализационную сеть .

Промывка и дезинфекция водопроводных сетей проводится специализированной организацией, имеющей лицензию, на указанный вид деятельности, контроль качества проводится производственной лабораторией водопользователя.

Промывка и дезинфекция считается законченной при соответствии результатов двукратных (последовательных) лабораторных исследований проб воды, установленным санитарно-эпидемиологическим требованиям к качеству питьевой воды.

Перечень видов работ, требующих составления актов освидетельствования скрытых работ по внутренним системам водоснабжения и канализации:

1. Монтаж и герметизация стыков раструбных соединений трубопроводов.
2. Гидравлические и пневматические испытания трубопроводов водоснабжения, скрываемые последующими видами работ или монтируемые в местах, недоступных для контроля.
3. Гидравлические испытания трубопроводов канализации, проложенных в земле, подпольных каналах или скрываемых последующими видами работ.
4. Антикоррозийная окраска трубопроводов.
5. Тепловая изоляция, изоляция от конденсации влаги на наружных стенках трубопроводов.
6. Промывка, очистка и дезинфекция водопроводных сетей.

Согласовано

Инж"АС"	Фазулетдинова
Инж"ЭМ"	Василенко
Инж"ОВ"	Чернова

Взам. инв. №

Подпись и дата

Инв. № подл.

Изм.	Кол.уч.	Лист	№док	Подпись	Дата	74-2025-ВК			
						«Капитальный ремонт здания КГУ «Центр социального обслуживания "Нурлы журек" акимата города Астаны» по адресу : г.Астана, ул.Жансугурова 12/2».			
ГИП		Журко В.Д.			11.25	Водопровод и канализация.	Стадия	Лист	Листов
Н.контроль		Светличная Н.			11.25		РП	2	
Проверил		Журко В.Д.			11.25	Общие данные (окончание)	ТОО"Астана Быт Сервис-ЛТД" г. Астана		
Выполнил		Бондаренко			11.25				

Формат А3

План подвала

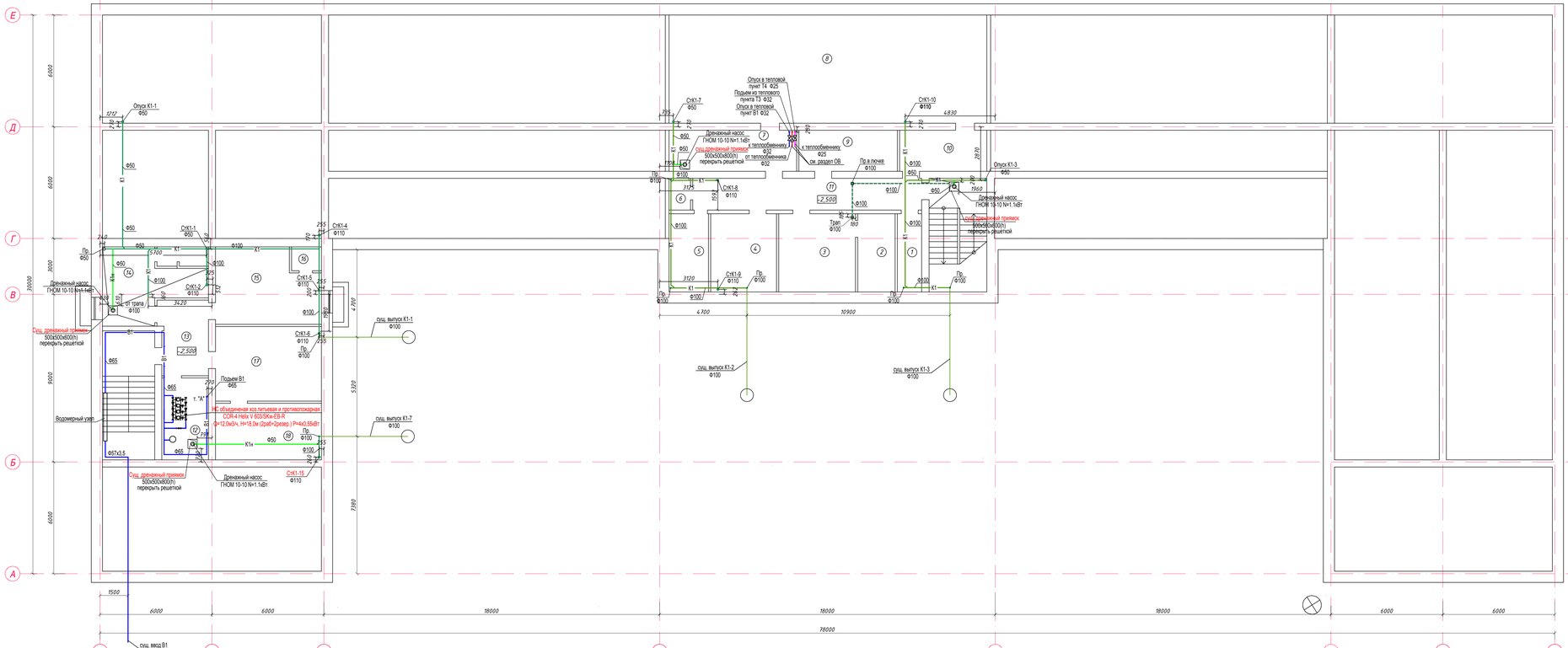

Экспликация помещений

Номер помещения	Наименование	Площадь, м²
1	Подвальное помещение	5,5
2	Помещение для воздухозабора	8,4
3	Венткамера	17,3
4	Подвальное помещение	14,8
5	Подвальное помещение	8,9
6	Подвальное помещение	2,0
7	Тепловой узел	15,0
8	Подвальное помещение	98,8
9	Щитовая	11,7
10	Подвальное помещение	10,3
11	Коридор	20,9
12	Насосная	11,0
13	Коридор	10,7
14	Подвальное помещение	19,4
15	Подвальное помещение	21,6
16	Подвальное помещение	2,0
17	Подвальное помещение	22,7
18	Подвальное помещение	17,0
	Итого по подвалу:	318,0
	Итого по лест.клетке:	38,6
	Всего по подвалу:	356,6

Согласование:
Директор КГУ «Центр социального обслуживания "Нурлы журек" Абенова Г.Ж.

1. Ввод водопровода В1- существующий.
2. Выпуски канализации К1-существующие.

						74-2025-ВК		
						«Капитальный ремонт здания КГУ «Центр социального обслуживания "Нурлы журек" акимата города Астаны» по адресу : г.Астана, ул.Жангугурова 12/2».		
Изм.	Кол.уч.	№уч.	№док.	Подпись	Дата			
ГИП	Журко В.Д.				11.25	Водопровод и канализация	Стадия	Лист	Листов
Н.контроль	Светличная Н.				11.25		РП	3	
Проверил	Журко В.Д.				11.25				
Выполнил	Бондаренко				11.25	План подвала	ТОО"АстанаБытСервис-ПТД" г. Астана		

Формат А2у(420х700)

Согласовано:
Инв. № АС | Газизулина
Инв. № ЭМ | Васильева
Инв. № ОВ | Черняева

Взамен инв. №
Подпись и дата
Инв. № подл.

План 1-го этажа

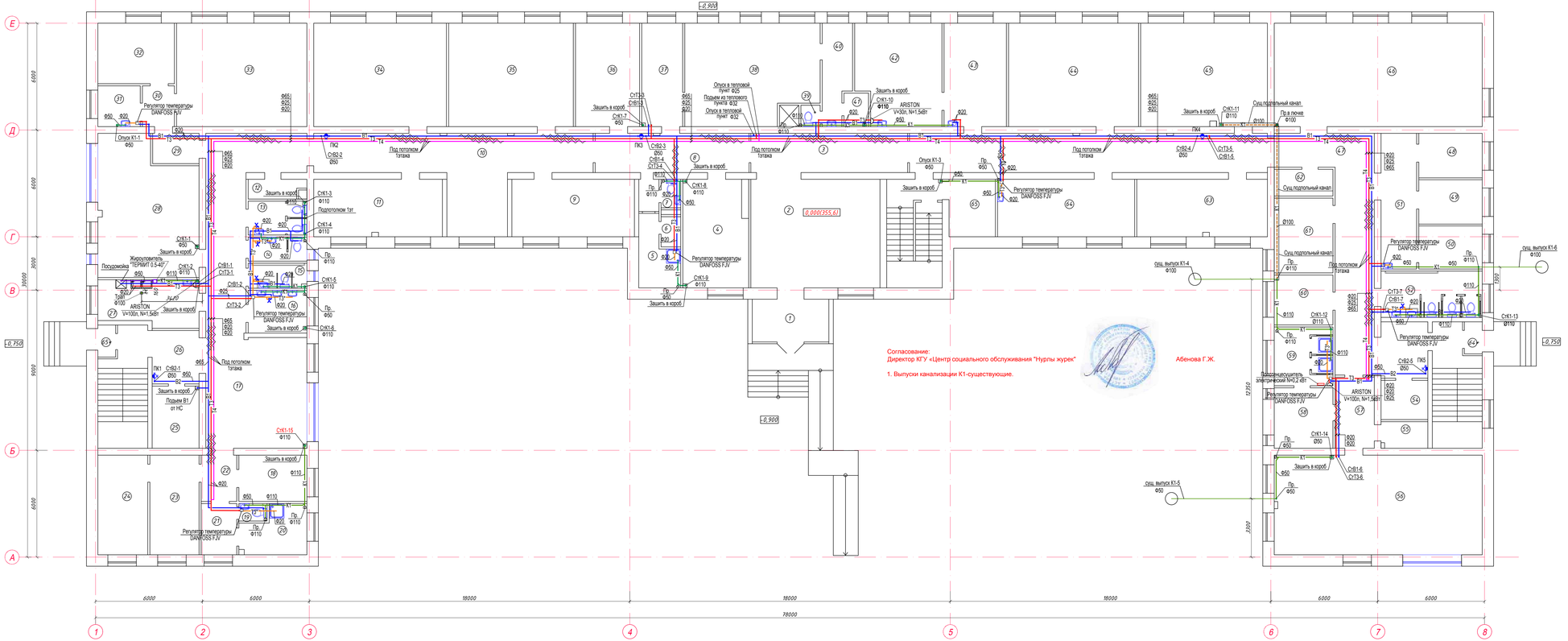

Экспликация помещений

Номер помещения	Наименование	Площадь, м²
1	Тамбур	7,5
2	Холл	44,2
3	Коридор	19,4
4	Раздевалка	22,6
5	ПУИ	7,4
6	Инвентарная	2,0
7	Санузел для персонала	2,0
8	Коридор	19,0
9	Кабинет Монтенссори	22,2
10	Коридор	34,5
11	Сенсорная комната	23,4
12	Хоз.помещение	3,7
13	Санузел женский	6,3
14	Санузел мужской	4,5
15	Санузел для инвалидов	4,6
16	Умывальная	7,9
17	Коридор	67,7
18	Раздевалка	19,9
19	Санузел	1,6
20	Комната для массажа	9,1
21	Коридор	5,8
22	Коридор	5,2
23	Раздевалка мужская	15,5
24	Раздевалка женская	15,7
25	Хоз.помещение	9,2
26	Коридор	7,9
27	Раздаточная	14,2
28	**Столовая на 25 посадочное место**	**46,0**
29	Коридор	4,4
30	Коридор	4,1
31	Умывальная	5,5
32	Спальня	14,6
33	Группавая	42,5
34	Группавая	43,3
35	Группавая	40,7

Экспликация помещений

Номер помещения	Наименование	Площадь, м²
36	Спальня	20,9
37	Коридор	13,4
38	Группавая	41,3
39	Санузел для персонала	1,4
40	Коридор	8,7
41	Хоз.помещение	2,6
42	Процедурный кабинет	28,4
43	Мед.кабинет	20,3
44	Группавая	42,3
45	ЛФК кабинет	41,2
46	Актовый зал	67,7
47	Коридор	90,6
48	Учебный класс	9,0
49	Учебный класс	9,0
50	Учебный класс	8,6
51	Коридор	15,2
52	Санузел	14,8
53	Коридор	2,0
54	Хоз.помещение	5,8
55	Инвентарная	4,0
56	Спортзал	65,4
57	Коридор	8,8
58	Раздевалка	11,2
59	Душевая	10,9
60	Кабинет	9,6
61	Кабинет дефектолога	13,9
62	**Помещение мед.отходов**	**5,0**
63	Швейный кабинет	23,7
64	Гончарный кабинет	25,0
64*	**Тамбур**	**1,8**
65	Комната персонала	8,4
65*	**Тамбур**	**1,8**
	Итого по 1-му этажу:	1235,9
	Итого по лестклетке:	54,6
	Всего по 1-му этажу:	1294,1

Примечание: Абсолютная отметка 0.000 равна 355,6.

74-2025-ВК

«Капитальный ремонт здания КГУ «Центр социального обслуживания "Нурлы журек" акимата города Астаны» по адресу : г.Астана, ул.Жансугурова 12/2».

Изм.	Кол.уч.	№уч.	№док.	Подпись	Дата
ГИП		Журко В.Д.			11.25
Н.контроль		Светличная Н.			11.25
Проверил		Журко В.Д.			11.25
Выполнил		Бондаренко			11.25

Водопровод и канализация

Стадия	Лист	Листов
РП	4	

План 1-го этажа

ТОО"АстанаБытСервис-ЛТД" г. Астана

Согласовано:
Инж "АС" Фазулеева
Инж "ЭМ" Василенко
Инж "ОВ" Чернова

Взамен инв. №
Подпись и дата
Инв. № подл.

План 2-го этажа

Экспликация помещений

Номер помещения	Наименование	Площадь, м²
1	Коридор	61,4
2	Группавая	22,6
3	Санузел	9,2
4	Санузел для персонала	3,3
5	Коридор	3,5
6	Кабинет	22,0
7	Коридор	39,6
8	Кабинет труда	25,2
9	Коридор	37,1
10	ПЭИ	3,6
11	Санузел мужской	11,1
12	Санузел женский	11,8
13	Коридор	25,6
14	Комната персонала	11,2
15	Спальня	65,7
16	Комната персонала	9,2
17	Коридор	7,9
18	Умывальная	14,0
19	Учебный класс	32,8
20	Коридор	12,5
21	Кабинет	27,3
22	Группавая	40,2
23	Кабинет дефектолога	23,0
24	Группавая	40,0
25	Группавая	40,0
26	Комната персонала	28,3
27	Кабинет музыки	44,1
28	Группавая	25,7
29	Группавая	21,0
30	Группавая	19,7
31	Группавая	41,3
32	Кабинет сестры хозяйки	12,1
33	Санузел для персонала	2,9
34	Коридор	5,6

Экспликация помещений

Номер помещения	Наименование	Площадь, м²
35	Учебный класс	16,7
36	Коридор	35,7
37	Группавая	10,4
38	Раздевалка	10,4
39	Архив	12,5
40	Кабинет соц.работника	18,3
41	Архив	14,0
42	Санузел	12,0
43	Коридор	11,2
44	Серверная	7,2
45	Хоз.помещение	9,5
46	Кабинет зав.хозяйством	23,0
47	Коридор	13,2
48	Комната персонала	18,5
49	Коридор	60,0
50	Кабинет заместителя	19,1
51	Кабинет	14,0
52	Кабинет	4,6
53	Кинозал	25,2
54	Коридор	61,1
55	Хоз.помещение	13,0
56	Хоз.помещение	1,7
57	Серверная	13,0
58	Коридор	3,6
59	Хоз.помещение	1,8
	Итого по 2-му этажу:	1230,2
	Итого по лест.клетке:	58,2
	Всего по 2-му этажу:	1288,4

Согласовано: Инж.АС. Кадыгенбаева; Инж.ЭМ. Василенко; Инж.ОВ. Чернова

Инв.№ подл. | Подпись и дата | Взамен инв.№ | Инв.№ дубл. | Подпись и дата

						74-2025-ВК
						«Капитальный ремонт здания КГУ «Центр социального обслуживания "Нурлы журек" акимата города Астаны» по адресу : г.Астана, ул.Жансугурова 12/2».
Изм.	Кол.уч.	№уч.	№док.	Подпись	Дата	
ГИП		Журко В.Д.			11.25	Водопровод и канализация
Н.контроль		Светличная Н.			11.25	
Проверил		Журко В.Д.			11.25	План 2-го этажа
Выполнил		Бондаренко			11.25	

Стадия	Лист	Листов
РП	5	

ТОО"АстанаБытСервис-ПТД" г. Астана

План чердака

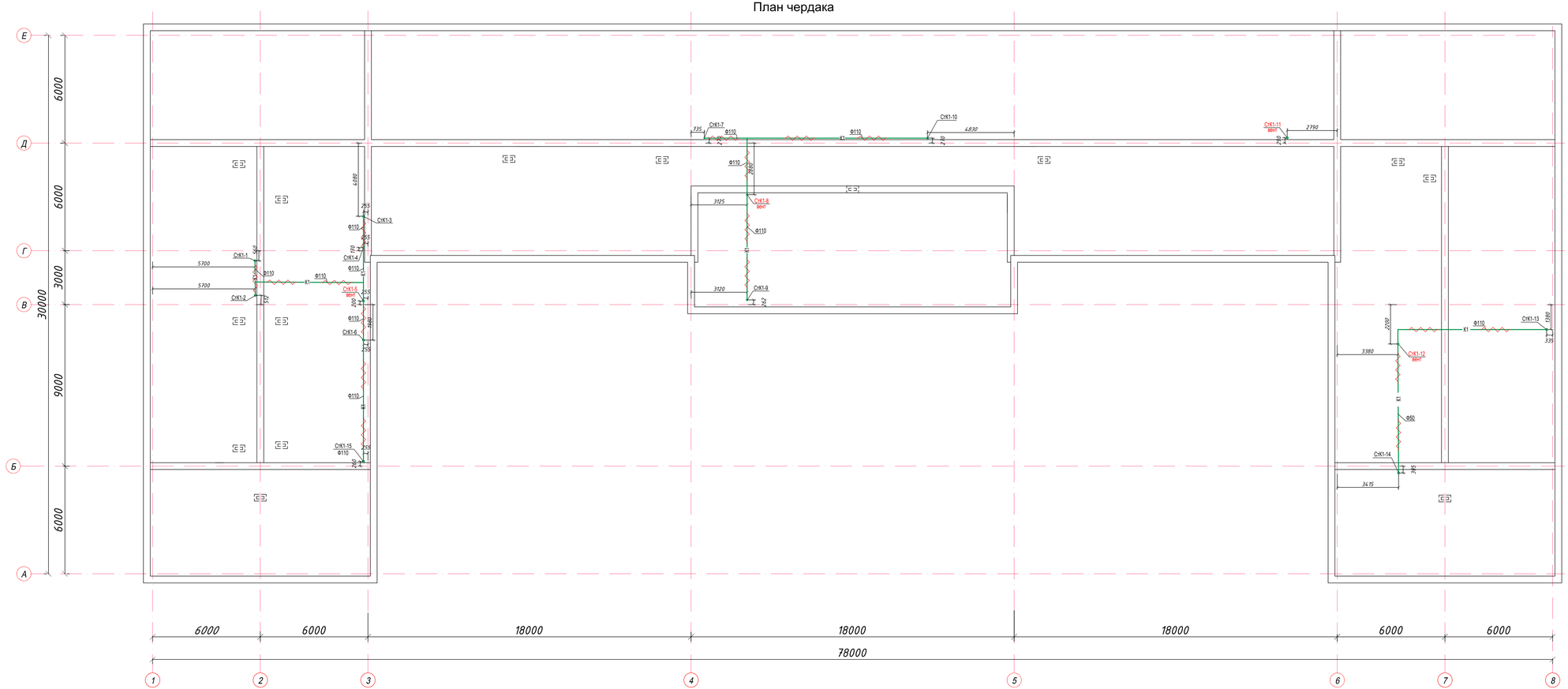

						74-2025-ВК			
						«Капитальный ремонт здания КГУ «Центр социального обслуживания "Нурлы журек" акимата города Астаны» по адресу : г.Астана, ул.Жансугурова 12/2».			
Изм.	Кол.уч.	№уч.	№док.	Подпись	Дата				
ГИП		Журко В.Д.			11.25	Водопровод и канализация	Стадия	Лист	Листов
Н.контроль		Светличная Н.			11.25		РП	5а	
Проверил		Журко В.Д.			11.25				
Выполнил		Бондаренко			11.25	План чердака	ТОО"АстанаБытСервис-ЛТД" г. Астана		

Согласовано:
Инж "АС" Фазулеевдова
Инж "ЭМ" Василенко
Инж "ОВ" Чернова

Взамен инв. №

Подпись и дата

Инв. № подл.

План кровли

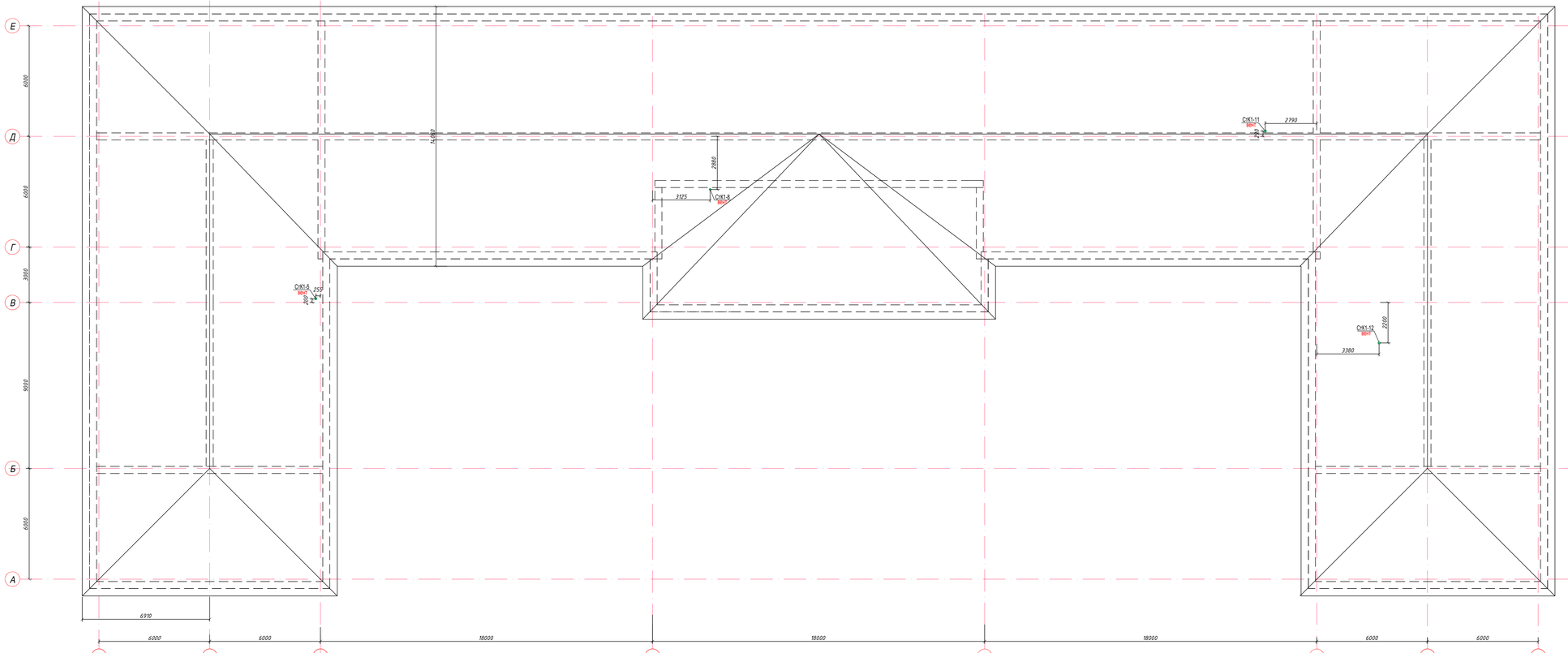

						74-2025-ВК		
						«Капитальный ремонт здания КГУ «Центр социального обслуживания "Нурлы журек" акимата города Астаны» по адресу : г.Астана, ул.Жансугурова 12/2».		
Изм.	Кол.уч.	№уч.	№док.	Подпись	Дата			
ГИП		Журко В.Д.			11.25	Водопровод и канализация	Стадия	Лист	Листов
Н.контроль		Светличная Н.			11.25		РП	6	
Проверил		Журко В.Д.			11.25				
Выполнил		Бондаренко			11.25	План кровли	ТОО"АстанаБытСервис-ЛТД" г. Астана		

Согласовано:
Инж "АС" Фазуллеевдинова
Инж "ЭМ" Василенко
Инж "ОВ" Черняева

Взамен инв. №

Подпись и дата

Инв. № подл.

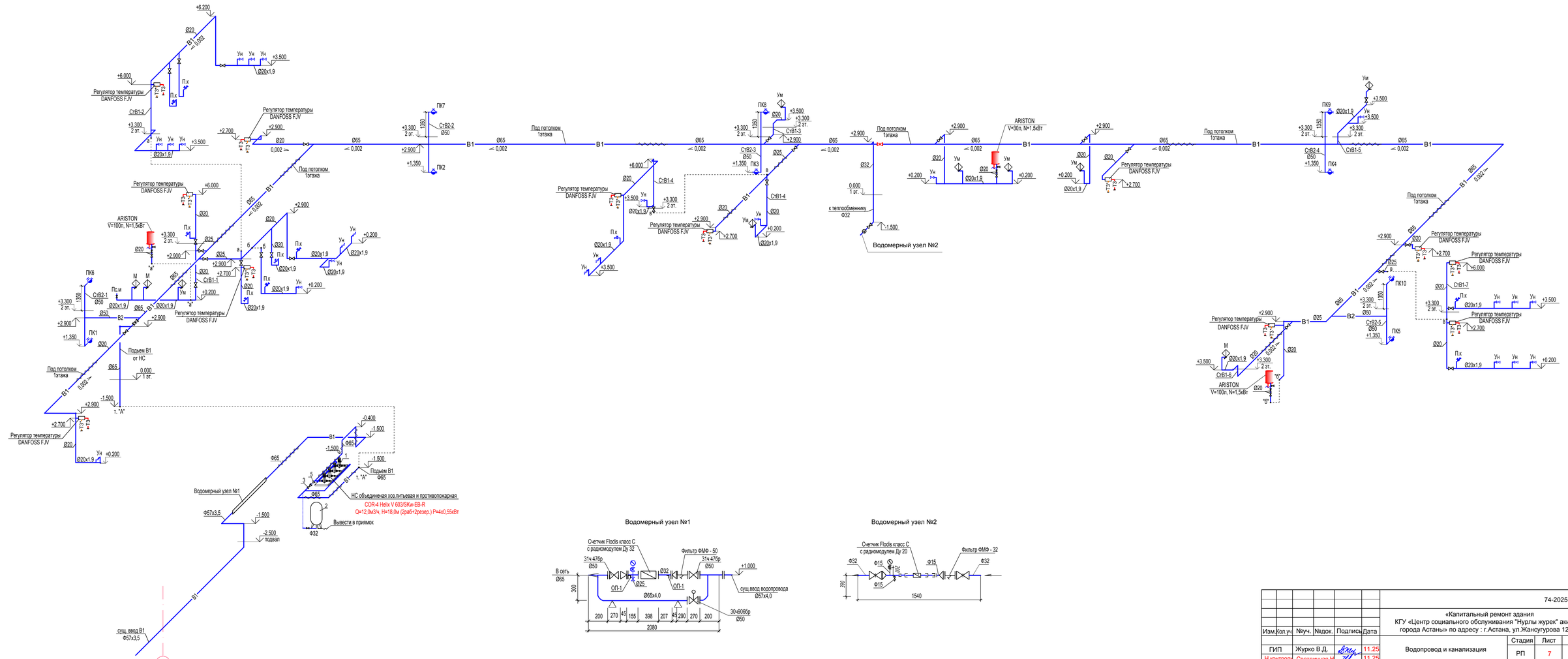

							74-2025-ВК
							«Капитальный ремонт здания КГУ «Центр социального обслуживания "Нурлы журек" акимата города Астаны» по адресу : г.Астана, ул.Жансугурова 12/2».
Изм.	Кол.уч.	№уч.	№док.	Подпись	Дата		
ГИП		Журко В.Д.			11.25	Водопровод и канализация	Стадия: РП; Лист: 7; Листов:
Н.контроль		Светличная Н.			11.25		
Проверил		Журко В.Д.			11.25	Схема системы В1,В2. Водомерный узел.	ТОО"АстанаБытСервис-ПТД" г. Астана
Выполнил		Бондаренко			11.25		

Взам. инв.№ | Подпись и дата | Инв.№ подл.

Схема системы Т3, Т3*, Т4

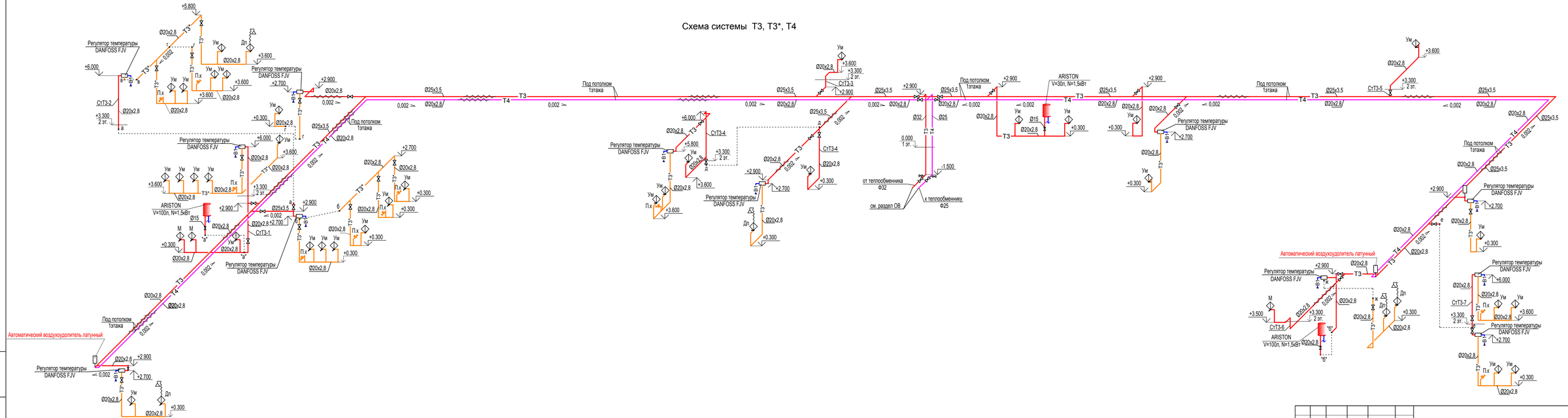

						74-2025-ВК	
						«Капитальный ремонт здания КГУ «Центр социального обслуживания "Нурлы журек" акимата города Астаны» по адресу : г.Астана, ул.Жансугурова 12/2».	
Изм.	Кол.уч	№уч.	№док.	Подпись	Дата		
ГИП		Журко В.Д.			11.25	Водопровод и канализация	Стадия: РП; Лист: 8; Листов:
Н.контроль		Светличная Н.			11.25		
Проверил		Журко В.Д.			11.25	Схема системы Т3, Т3*, Т4. Водомерный узел Т3, Т4	ТОО"АстанаБытСервис-ЛТД" г. Астана
Выполнил		Бондаренко			11.25		

Взам. инв.№ | Подпись и дата | Инв.№ подл.

Схема К1-1

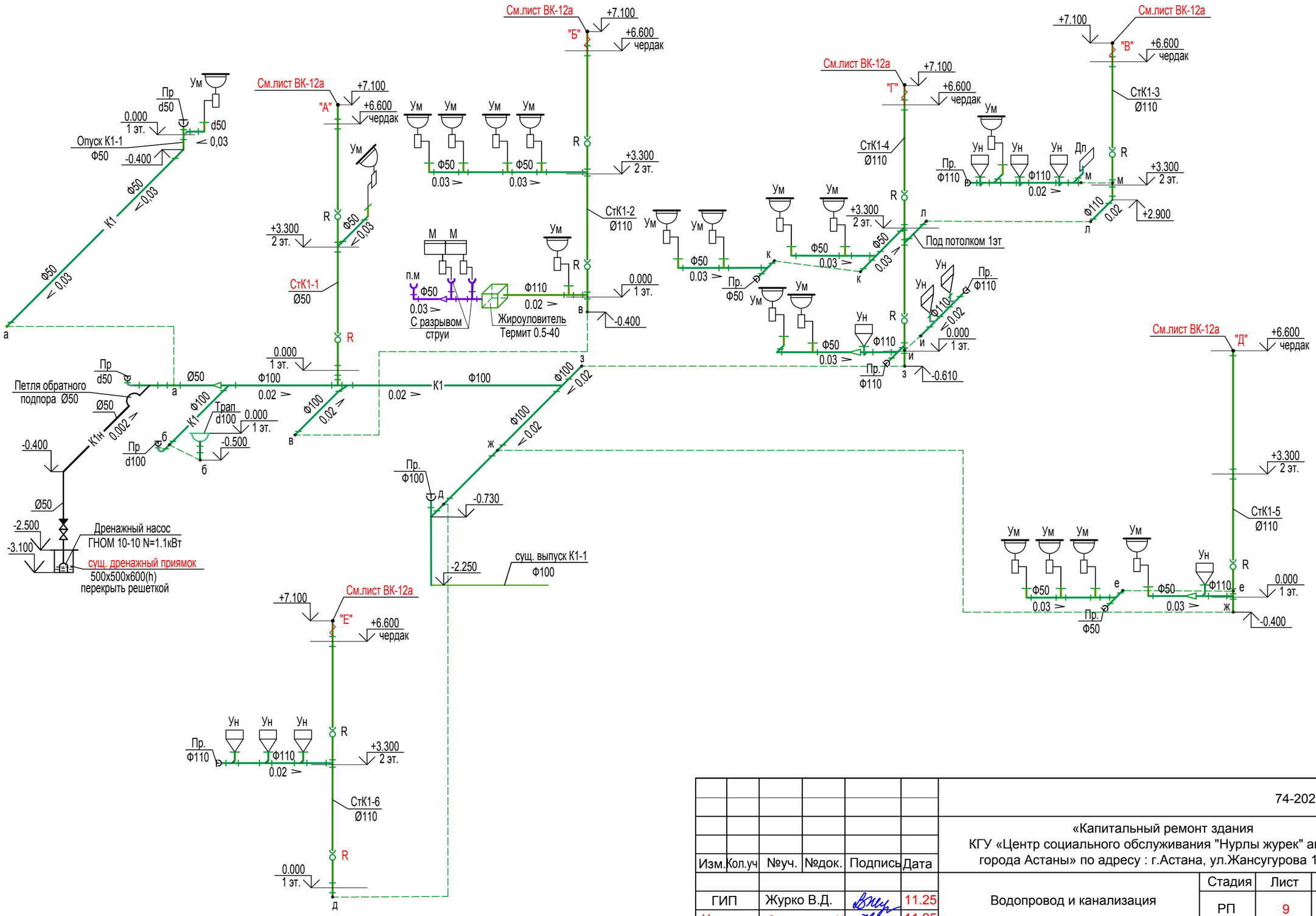

						74-2025-ВК	
						«Капитальный ремонт здания КГУ «Центр социального обслуживания "Нурлы журек" акимата города Астаны» по адресу : г.Астана, ул.Жансугурова 12/2».	
Изм.	Кол.уч	№уч.	№док.	Подпись	Дата		
						Водопровод и канализация	Стадия: РП; Лист: 9; Листов:
ГИП		Журко В.Д.			11.25		
Н.контроль		Светличная Н.			11.25		
Проверил		Журко В.Д.			11.25	Схема системы К1-1	ТОО"АстанаБытСервис-ЛТД" г. Астана
Выполнил		Бондаренко			11.25		

Взам. инв.№ | Подпись и дата | Инв.№ подл.

Формат А3

Схема К1-2

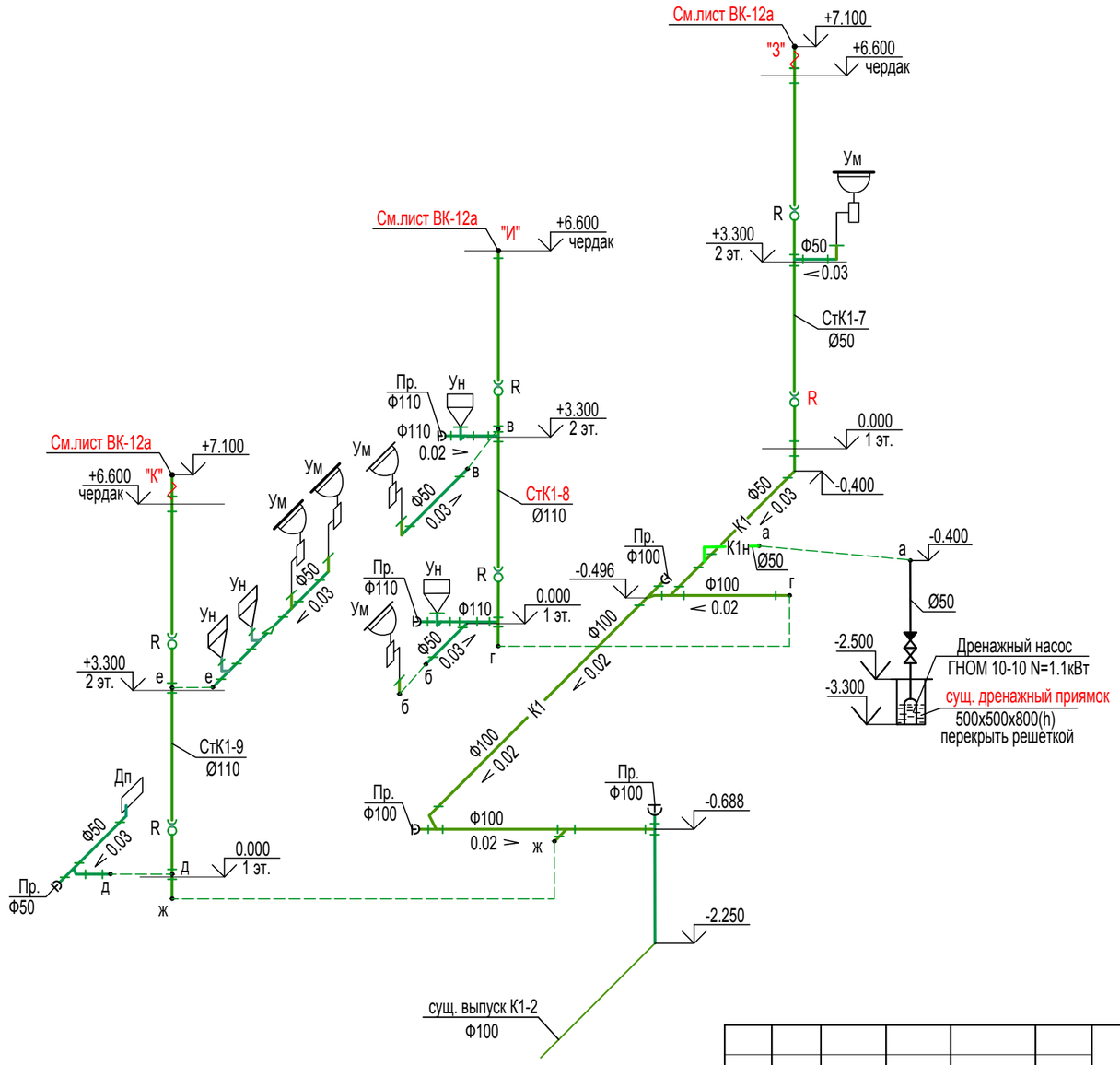

						74-2025-ВК	
						«Капитальный ремонт здания КГУ «Центр социального обслуживания "Нурлы журек" акимата города Астаны» по адресу : г.Астана, ул.Жансугурова 12/2».	
Изм.	Кол.уч	№уч.	№док.	Подпись	Дата		
ГИП		Журко В.Д.			11.25	Водопровод и канализация	Стадия: РП; Лист: 10; Листов:
Н.контроль		Светличная Н.			11.25		
Проверил		Журко В.Д.			11.25	Схема системы К1-2	ТОО"АстанаБытСервис-ЛТД" г. Астана
Выполнил		Бондаренко			11.25		

Взам. инв.№ | Подпись и дата | Инв.№ подл.

Формат А3

Схема К1-3

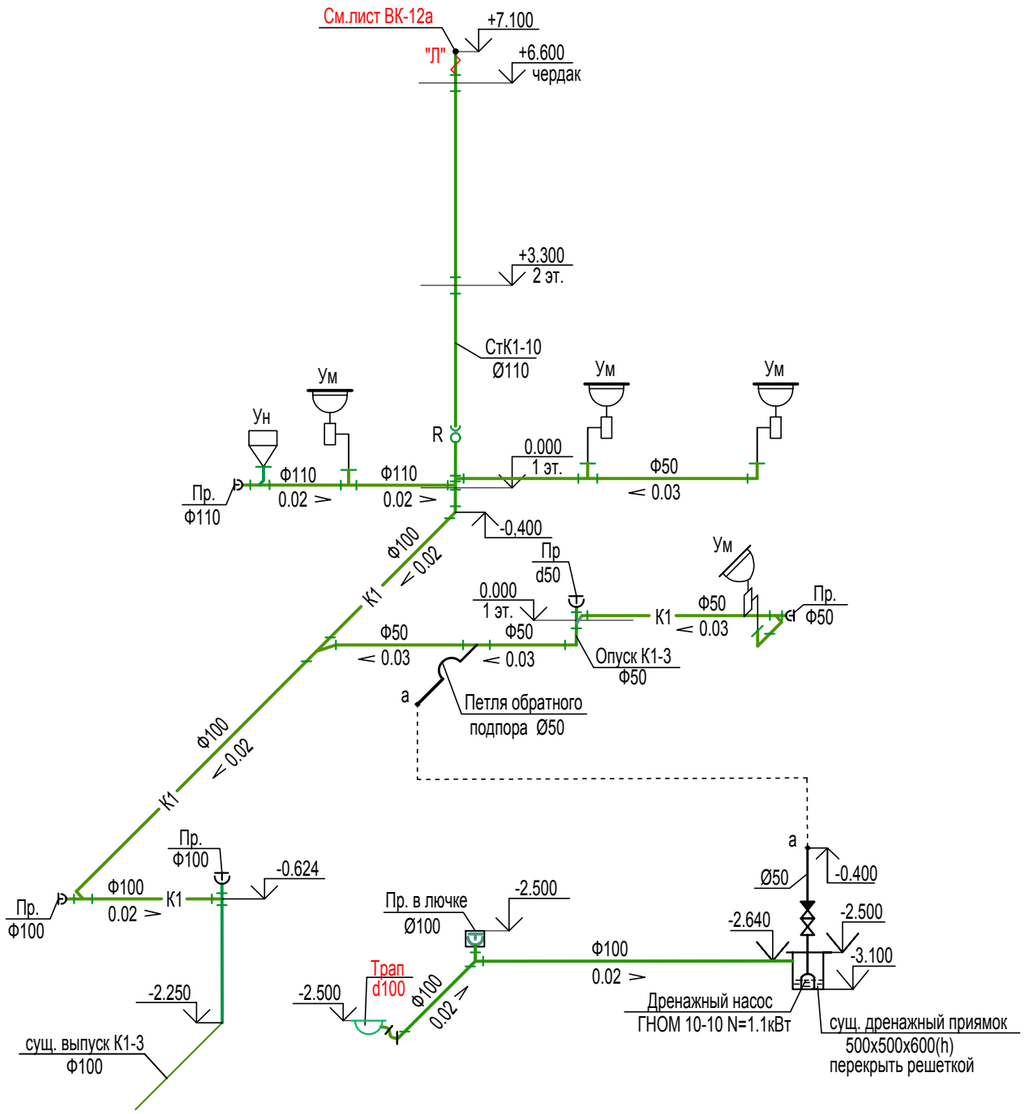

Схема К1-4

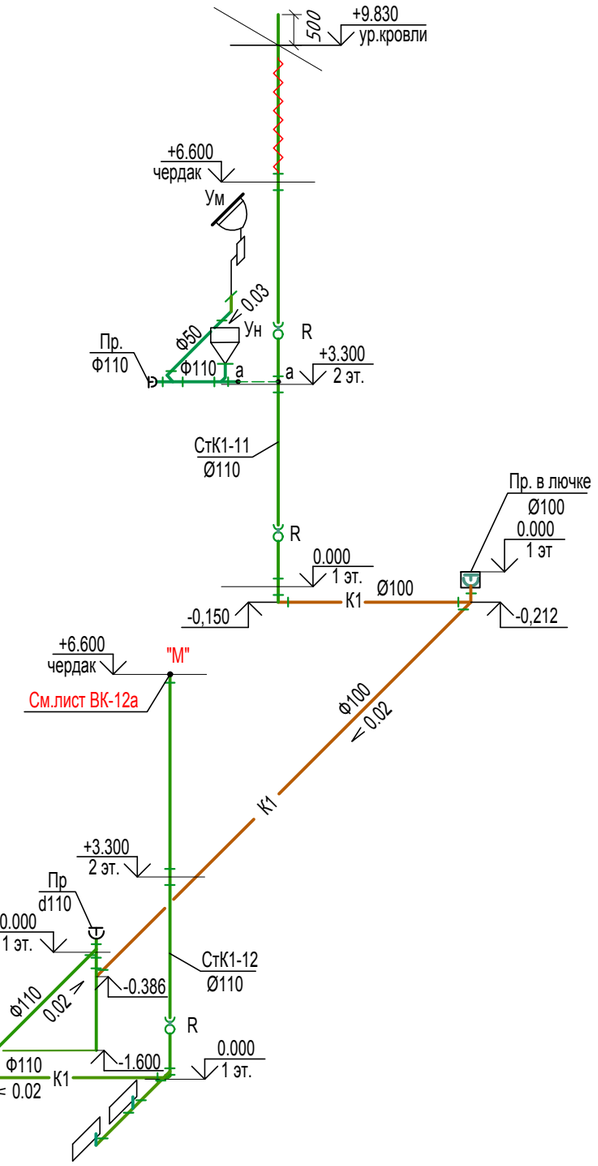

Взам. инв.№	Подпись и дата	Инв.№ подл.

Изм.	Кол.уч	№уч.	№док.	Подпись	Дата
ГИП		Журко В.Д.			11.25
Н.контроль		Светличная Н.			11.25
Проверил		Журко В.Д.			11.25
Выполнил		Бондаренко			11.25

74-2025-ВК

«Капитальный ремонт здания
КГУ «Центр социального обслуживания "Нурлы журек" акимата
города Астаны» по адресу : г.Астана, ул.Жансугурова 12/2».

Водопровод и канализация	Стадия	Лист	Листов
	РП	11	
Схема систем К1-3, К1-4	ТОО"АстанаБытСервис-ЛТД" г. Астана		

Формат А3

Схема К1-5

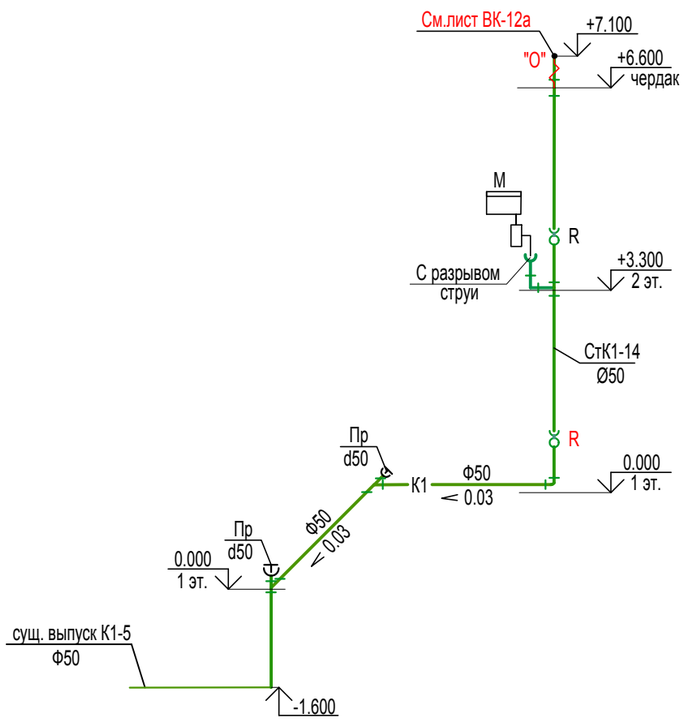

Схема К1-6

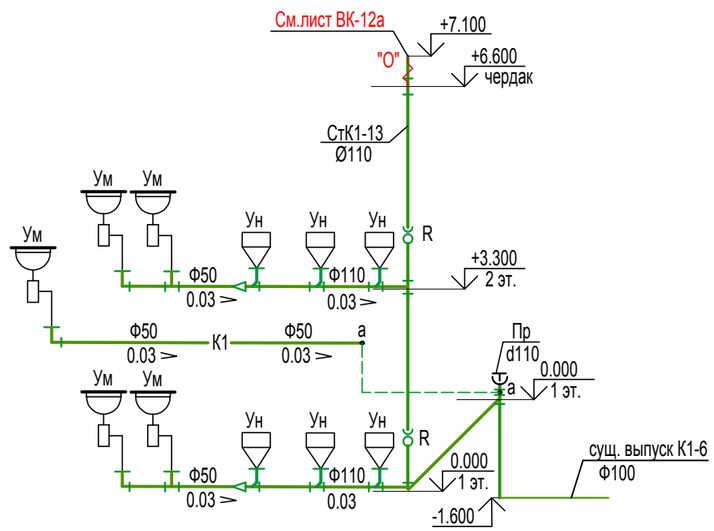

Схема К1-7

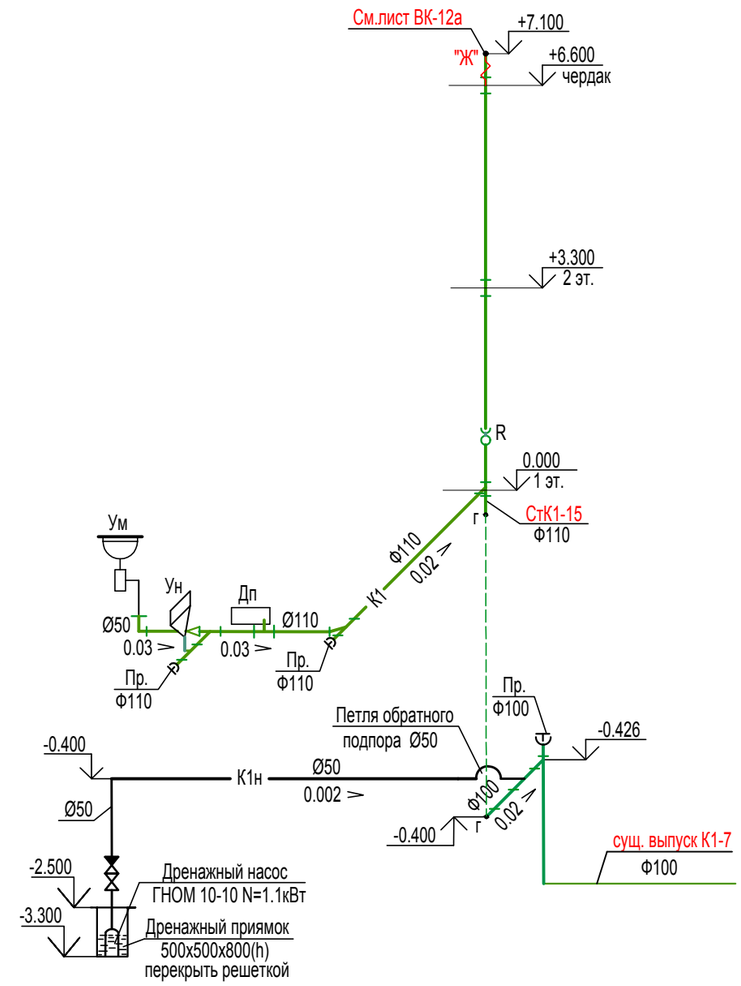

Взам. инв.№	Подпись и дата	Инв.№ подл.

Изм.	Кол.уч	№уч.	№док.	Подпись	Дата	74-2025-ВК		
						«Капитальный ремонт здания КГУ «Центр социального обслуживания "Нурлы журек" акимата города Астаны» по адресу : г.Астана, ул.Жансугурова 12/2».		
ГИП		Журко В.Д.			11.25	Водопровод и канализация	Стадия: РП	Лист: 12 / Листов:
Н.контроль		Светличная Н.			11.25			
Проверил		Журко В.Д.			11.25	Схема систем К1-5, К1-6, К1-7	ТОО"АстанаБытСервис-ЛТД" г. Астана	
Выполнил		Бондаренко			11.25			

Формат А3

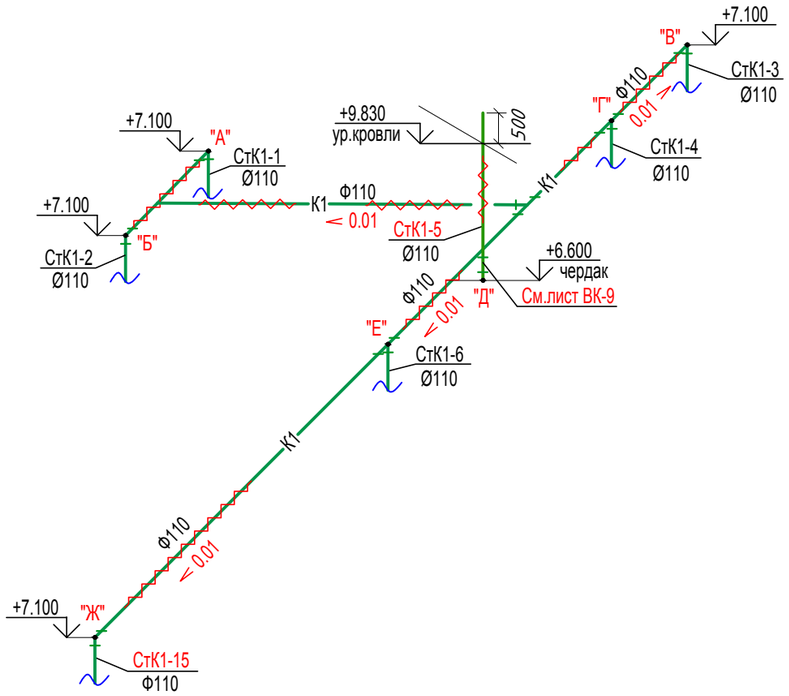

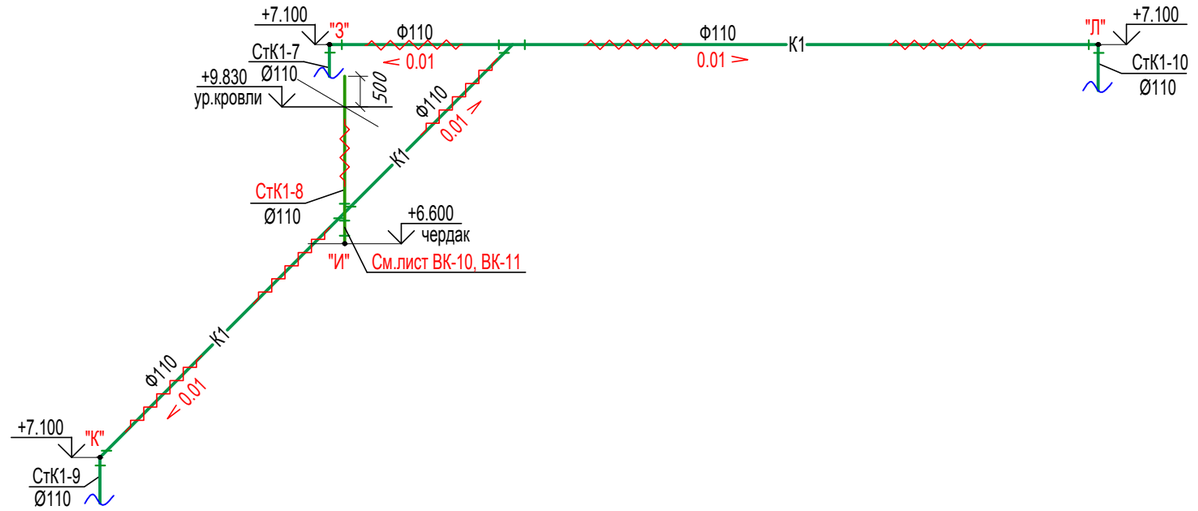

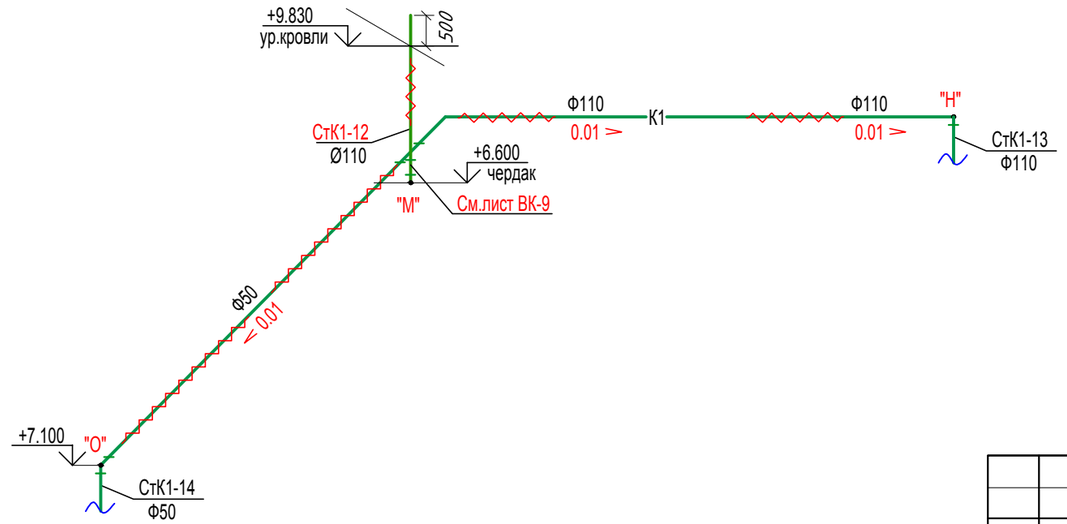

Взам. инв.№

Подпись и дата

Инв.№ подл.

Изм.	Кол.уч	№уч.	№док.	Подпись	Дата
ГИП		Журко В.Д.			11.25
Н.контроль		Светличная Н.			11.25
Проверил		Журко В.Д.			11.25
Выполнил		Бондаренко			11.25

74-2025-ВК

«Капитальный ремонт здания КГУ «Центр социального обслуживания "Нурлы журек" акимата города Астаны» по адресу : г.Астана, ул.Жансугурова 12/2».

Водопровод и канализация

Стадия	Лист	Листов
РП	13	

Объединеная схема систем К1 по чердаку.

ТОО"АстанаБытСервис-ЛТД" г. Астана

Формат А3

План М 1:50

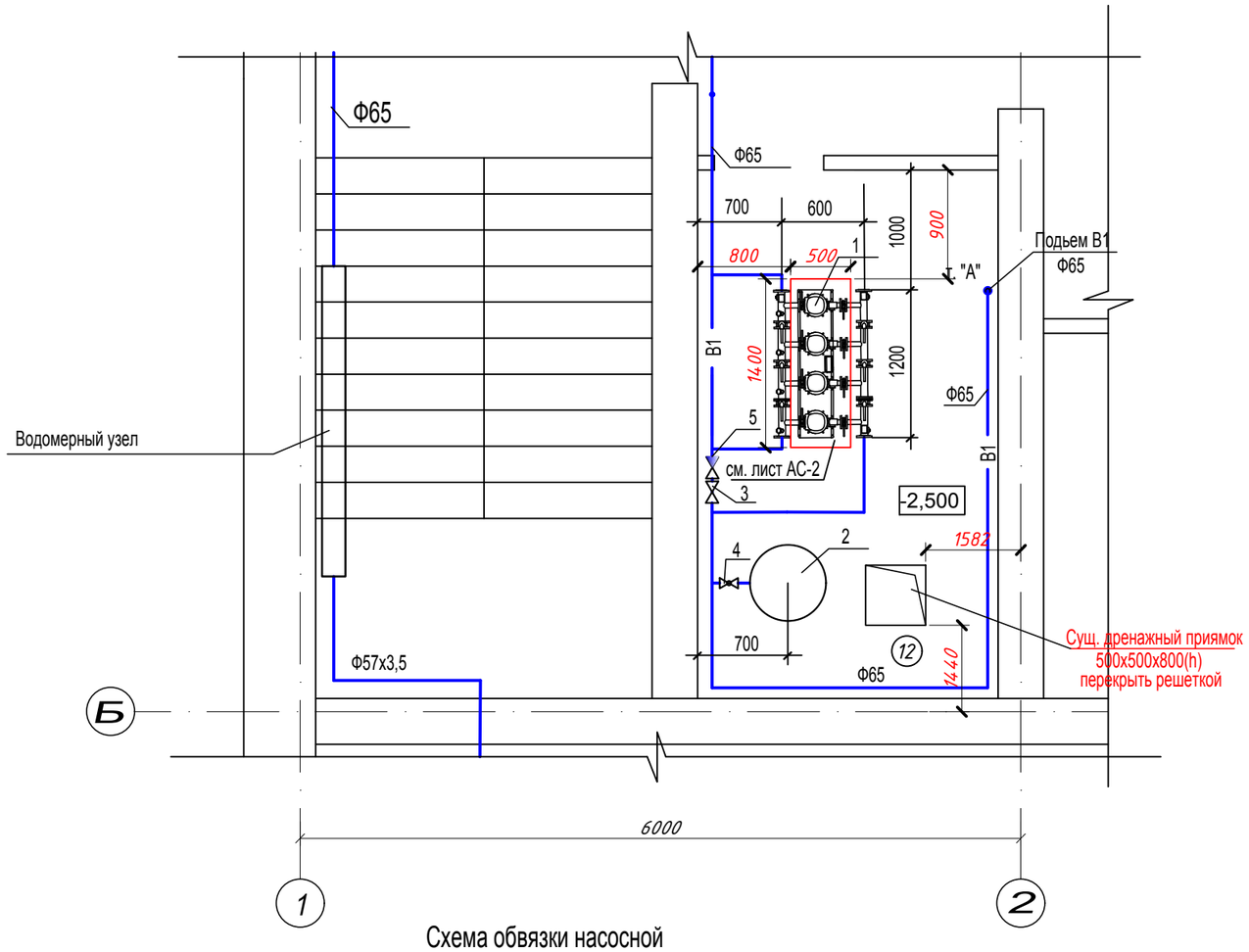

Схема обвязки насосной

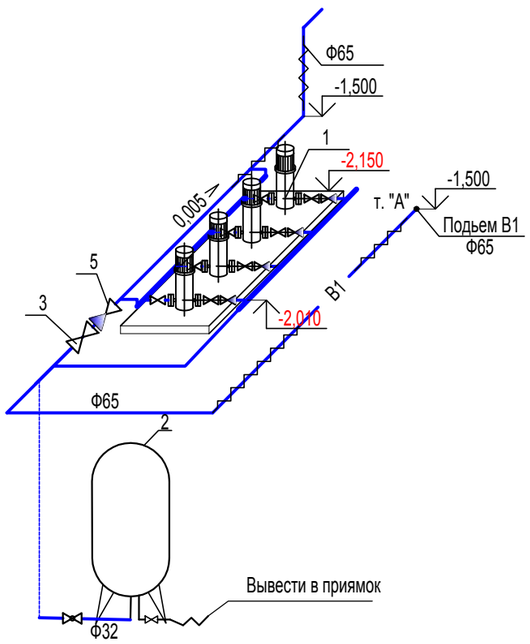

Спецификация

Поз.	Обозначение	Наименование	Кол.	Масс, ед. кг	Примечание
1	Wilo	Объединеная насосная станция хоз.питьевая и пожаротушения COR-4 Helix V 603/SKw-EB-R, Q=12,0 m3/h, H=18,0m; P=4x0,55кВт (2 рабочих, 2 резервный).В комплекте с насосами , рамой, шкафом управления, напорным и всасывающим коллекторами, запорной арматурой, мембранным напорным баком V=8,0л PN16.	1	217,0	установка
2		Мембранный напорный бак для хозпитьевого водоснабжения, тип DT5 junior 200, PN 10. V=200л.	1		шт
3	30ч39р	Задвижка чугунная с обрезиненным клином DN 65 Ру=1,0 МПа	1	13,5	шт
4	11Б27п1	Кран шаровой латунный муфтовый (В-В) Ру=1,0 МПа DN32	1	1,3	шт
5	16ч6бр	Клапан чугунный обратный DN65	1	16,7	шт
6	ГОСТ 3262-75*	Трубы стальные водогазопроводные о.ц Ф65х4,0	6,0	7,05	м
7	ГОСТ 3262-75*	Трубы стальные водогазопроводные о.ц Ф32х3,2	2,0	3,09	м

Взам. инв.№

Подпись и дата

Инв.№ подл.

Изм.	Кол.уч	№уч.	№док.	Подпись	Дата	74-2025-ВК			
						«Капитальный ремонт здания КГУ «Центр социального обслуживания "Нурлы журек" акимата города Астаны» по адресу : г.Астана, ул.Жансугурова 12/2».			
ГИП		Журко В.Д.			11.25	Водопровод и канализация	Стадия	Лист	Листов
Н.контроль		Светличная Н.			11.25		РП	14	
Проверил		Журко В.Д.			11.25	Насосная станция. План М1:50. Схема обвязки насосной. Спецификация.	ТОО"АстанаБытСервис-ЛТД" г. Астана		
Выполнил		Бондаренко			11.25				

Формат А3

Позиция	Наименование и техническая характеристика	Тип. марка обозначение документа, опросного листа	Код продукции	Поставщик	Единица измере-ния	Количест-во	Масса единицы, кг	Примечание
	Водоснабжение В1							
1	Кран шаровой латунный муфтовый (В-В) Ру=1,0 МПа d15	ГОСТ 21345-2005 11Б27п1	242-207-3701		шт	23	0,5	
2	Кран шаровой латунный муфтовый (В-В) Ру=1,0 МПа d20	ГОСТ 21345-2005 11Б27п1	242-207-3702		шт	32	0,5	
3	Кран шаровой латунный муфтовый (В-В) Ру=1,0 МПа d25	ГОСТ 21345-2005 11Б27п1	242-207-3703		шт	4	0,7	
4	Кран шаровой латунный муфтовый (В-В) Ру=1,0 МПа d32	ГОСТ 21345-2005 11Б27п1	242-207-3704		шт	1	1,3	
5	Задвижка фланцевая клиновая из серого чугуна класс А 31ч 47бр PN10 d50	ГОСТ 5762-2002	242-101-0401		шт	2	10,0	
6	Трубы стальные водогазопроводные оцинкованные Ø65х4,0	ГОСТ 3262-75	241-101-0408		м	125,0	7,05	
7	Трубы стальные водогазопроводные оцинкованные Ø32х3,2	ГОСТ 3262-75	241-101-0404		м	7,0	3,09	
8	Трубы стальные водогазопроводные оцинкованные Ø25х3,2	ГОСТ 3262-75	241-101-0403		м	16,0	2,39	
9	Трубы стальные водогазопроводные оцинкованные Ø20х2,8	ГОСТ 3262-75	241-101-0402		м	81,0	1,66	
10	Трубы полипропиленовые PP-R SDR11 Ø25х2,3	ГОСТ 32415-2013	241-205-1302		м	3,0		
11	Трубы полипропиленовые PP-R SDR11 Ø20х1,9	ГОСТ 32415-2013	241-205-1301		м	108,0		
12	Отвод стальной 90° Ø76х3,5	ГОСТ 17375-2001	241-112-0131		шт	10	0,60	
13	Отвод стальной 90° Ø57х3,5	ГОСТ 17375-2001	241-112-0125		шт	2	0,35	
14	Отвод стальной 90° Ø25х2,3	ГОСТ 17375-2001	241-112-0107		шт	1	0,11	
15	Отвод стальной 90° Ø20х2,0	ГОСТ 17375-2001	241-112-0104		шт	28	0,06	
16	Переход полипропиленовый PP-R d25xd20	ГОСТ 32415-2013	241-210-1001		шт	1		
17	Отвод полипропиленовый PP-R 90° 25	ГОСТ 32415-2013	241-208-2502		шт	1		
18	Отвод полипропиленовый PP-R 90° 20	ГОСТ 32415-2013	241-208-2501		шт	32		
19	Тройник полипропиленовый PP-R 90°равнопроходной 20	ГОСТ 32415-2013	241-209-1901		шт	21		

Взам. инв.№

Подпись и дата

Инв.№ подл.

Возможна замена оборудования на аналогическое оборудование при условии соблюдения технических характеристик

Изм.	Кол.уч	№уч.	№док.	Подпись	Дата				
ГИП		Журко В.Д.			11.25	Водопровод и канализация	Стадия	Лист	Листов
Н.контроль		Светличная Н.			11.25		РП	1	8
Проверил		Журко В.Д.			11.25	**Спецификация оборудования, изделий и материалов**	ТОО"Астана Быт Сервис-ЛТД" г. Астана		
Выполнил		Бондаренко			11.25				

74-2025-ВК.СО

«Капитальный ремонт здания КГУ «Центр социального обслуживания "Нурлы журек" акимата города Астаны» по адресу : г.Астана, ул.Жансугурова 12/2».

Позиция	Наименование и техническая характеристика	Тип. марка обозначение документа, опросного листа	Код продукции	Поставщик	Единица измере-ния	Количест-во	Масса единицы, кг	Примечание
20	Тройник полипропиленовый PP-R 90°равнопроходной 25	ГОСТ 32415-2013	241-209-1902		шт	1		
21	Фланцы стальные приварные 1-50-10	ГОСТ 33259-2015	241-116-0207		шт	4	2,26	
22	Крепление трубопроводов: А14б.566-02	серия 5.900-7	261-301-0219		шт	43	3,0	
23	Изоляция трубная 9х65	СТ РК 3364-2019	234-303-0219		м	125,0		
24	Изоляция трубная 9х32	СТ РК 3364-2019	234-303-0212		м	7,0		
25	Изоляция трубная 9х25	СТ РК 3364-2019	234-303-0209		м	16,0		
26	Изоляция трубная 9х20	СТ РК 3364-2019	234-303-0207		м	81,0		
27	Промывка и дезинфекция труб Ø65				м	125,0		
28	Промывка и дезинфекция труб Ø50				м	7,0		
29	Промывка и дезинфекция труб Ø25				м	19,0		
30	Промывка и дезинфекция труб Ø20				м	185,0		
31	Врезка в сущ. водопровод d50 в d50				шт	1		
32	Муфта полипропиленовая PP-R комбинированная с внутренней резьбой d20x1/2"		241-211-1402		шт	23		
33	Муфта полипропиленовая PP-R комбинированная с наружней резьбой d25x1/2"		241-211-1804		шт	20		
34	Клапан обратный d20	ГОСТ 33423-2015 16Б1бк	242-307-0202		шт	3	3,3	
	Водомерный узел №1							
1	Счетчик холодной воды многоструйный с импульсным выходом и радиомодулем класса С DN32		244-301-0703		шт	1	4,20	
2	Задвижка фланцевая клиновая из серого чугуна класс А 31ч 47бр PN10 d50	ГОСТ 5762-2002	242-101-0401		шт	2	12,0	
3	Задвижка параллельная из серого чугуна фланцевая с электроприводом AUMA Ру=1,0/1,6МПа Ø65	ГОСТ 5762-2002	519-101-1703	электропривод пр-ва Россия	шт	1	16,1	N=0,18кВт
4	Фильтр магнитный фланцевый d50	ФМФ-50	242-404-1605		шт	1	10,0	
5	Манометр общего назначения ДМ 1001 - 10 с трехходовым краном	ГОСТ 2405 - 88	261-302-0272		шт	1		
6	Фланцы стальные приварные 1-50-10	ГОСТ 33259-2015	241-116-0207		шт	6	2,26	

Возможна замена оборудования на аналогическое оборудование при условии соблюдения технических характеристик

Взам. инв.№

Подпись и дата

Инв.№ подл.

Изм.	Кол.уч	Лист	Док.	Подпись	Дата

Позиция	Наименование и техническая характеристика	Тип. марка обозначение документа, опросного листа	Код продукции	Поставщик	Единица измере-ния	Количест-во	Масса единицы,	Примечание
7	Фланцы стальные приварные 1-65-10	ГОСТ 33259-2015	241-116-0208		шт	2	3,17	
8	Переход стальной 50х32	ГОСТ 17378-2001	241-114-0106		шт	2	0,20	
9	Тройник равнопроходной 57х3,0	ГОСТ 17376-2001	241-113-0106		шт	2	0,6 кг	
10	Трубы стальные водогазопроводные оцинкованные Ø65х4,0	ГОСТ 3262-75	241-101-0408		м	3,0	7,88	
11	Трубы стальные водогазопроводные оцинкованные Ø57х3,5	ГОСТ 3262-75	241-101-0406		м	10,0	4,88	
12	Трубы стальные водогазопроводные оцинкованные Ø32х3,2	ГОСТ 3262-75	241-101-0404		м	1,5	3,09	
13	Отвод стальной 90° Ф50	ГОСТ 17375-2001	241-112-0124		шт	5	0,6	
14	Опора ОП-1 ст.3 (уголок 50х50-0,5м)	Серия 5.901-1	214-201-0102		шт	2	1,89	
15	Промывка и дезинфекция труб Ø65				м	3,0		
16	Промывка и дезинфекция труб Ø50				м	10,0		
17	Промывка и дезинфекция труб Ø32				м	1,5		
	Водомерный узел №2							
1	Счетчик холодной воды многоструйный с импульсным выходом и радиомодулем класса С DN20		244-301-0701		шт	1		
2	Кран шаровой латунный муфтовый Ру=1,6МПа d32	ГОСТ 21345-2005 11Б27п1	242-207-3704		шт	2		
3	Фильтр магнитный муфтовый d 32	ФММ-32	242-404-0604		шт	1		
4	Манометр общего назначения ДМ 1001 - 10 с трехходовым краном	ГОСТ 2405 - 88	261-302-0272		шт	1		
5	Кран шаровой латунный муфтовый Ру=1,6МПа d15	ГОСТ 21345-2005 11Б27п1	242-207-3701		шт	1		
6	Переход стальной 32х20	ГОСТ 17378-2001	241-114-0101		шт	2		

Взам. инв.№

Подпись и дата

Инв.№ подл.

Возможна замена оборудования на аналогическое оборудование при условии соблюдения технических характеристик

Изм.	Кол.уч	Лист	Док.	Подпись	Дата	74-2025-ВК.СО	Лист 3

Позиция	Наименование и техническая характеристика	Тип. марка обозначение документа, опросного листа	Код продукции	Поставщик	Единица измере-ния	Количест-во	Масса единицы, кг	Примечание
	Насосная станция							
1	Объединеная насосная станция хоз.питьевая и пожаротушения COR-4 Helix V 603/SKw-EB-R, Q=12,0 m3/h, H=18,0m; P=4x0,55кВт (2 рабочих, 2 резервный).В комплекте с насосами , рамой, шкафом управления, напорным и всасывающим коллекторами, запорной арматурой, мембранным напорным баком V=8,0л PN16.	Wilo	541-101-0101-1740		компл	1	217,0	
2	Мембранный напорный бак для хозпитьевого водоснабжения, тип DT5 junior 200, PN 10. V=200л.		513-204-0205		шт	1		
3	Задвижка чугунная с обрезиненным клином DN 65 Ру=1,0 МПа	ГОСТ 5762-2002 30ч39р	242-101-0607		шт	1	13,5	
4	Кран шаровой латунный муфтовый (В-В) Ру=1,0 МПа DN32	ГОСТ 21345-2005 11Б27п1	242-207-3704		шт	1	1,3	
5	Клапан чугунный обратный DN65	ГОСТ 33423-2015 16ч6бр	242-304-0101		шт	1	16,7	
6	Трубы стальные водогазопроводные о.ц Ф65х4,0	ГОСТ 3262-75	241-101-0408		шт	1		
7	Трубы стальные водогазопроводные о.ц Ф32х3,2	ГОСТ 3262-75	241-101-0404					
	Водоснабжение В2							
1	Трубы стальные водогазопроводные оцинкованные Ø57х3,5	ГОСТ 3262-75	241-101-0407		м	31,0	4,62	
2	Шкаф пожарный для одного крана, двух огнетушителей	ШПК-320	248-307-0105		шт	10		
3	Вентиль пожарный латунный муфтовый с цапкой PN 10 d50	1б3р	242-303-0301		шт	10	4,2	
4	Ствол ручной для внутренних пожарных кранов Ф спрыска 16мм	ГОСТ 9923-80	244-403-0101		шт	10		
5	Головка соединительная муфтовая ГМ-50	ГОСТ Р 53279-2009	244-401-0102		шт	10		
6	Головка соединительная рукавная ГР-50	ГОСТ Р 53279-2009	244-401-0101		шт	20		
7	Рукав пожарный латексированный d 51, l=20,0м	ГОСТ Р 51049-2008	244-402-0101		шт	10		
8	Задвижка фланцевая клиновая из серого чугуна класс А 31ч 47бр PN10 d50	ГОСТ 5762-2002	242-101-0401		шт	8	10,0	

Возможна замена оборудования на аналогическое оборудование при условии соблюдения технических характеристик

Взам. инв.№

Подпись и дата

Инв.№ подл.

Изм.	Кол.уч	Лист	Док.	Подпись	Дата

Позиция	Наименование и техническая характеристика	Тип. марка обозначение документа, опросного листа	Код продукции	Поставщик	Единица измере-ния	Количест-во	Масса единицы, кг	Примечание
9	Фланцы стальные приварные 1-50-10 РС-50-01	ГОСТ 33259-2015	241-116-0207		шт	16	2,06	
10	Отвод стальной 90° Ø50х4,0	ГОСТ 17375-2001	241-112-0126		шт	10	0,67	
11	Изоляция трубная 9х57	СТ РК 3364-2019	234-303-0217		м	31,0		
	Водоснабжение Т3,Т4							
1	Кран шаровой латунный муфтовый (В-В) Ру=1,0 МПа d20	ГОСТ 21345-2005 11Б27п1	242-207-3702		шт	37	0,5	
2	Кран шаровой латунный муфтовый (В-В) Ру=1,0 МПа d25	ГОСТ 21345-2005 11Б27п1	242-207-3703		шт	4	0,7	
3	Кран шаровой латунный муфтовый (В-В) Ру=1,0 МПа d32	ГОСТ 21345-2005 11Б27п1	242-207-3704		шт	1	1,3	
4	Трубы стальные водогазопроводные оцинкованные Ø32х3,2	ГОСТ 3262-75	241-101-0404		м	6,0	3,09	
5	Трубы стальные водогазопроводные оцинкованные Ø25х3,2	ГОСТ 3262-75	241-101-0403		м	6,0	2,39	
6	Трубы полипропиленовые PP-R SDR7,4 армированные Ø25х3,5	ГОСТ 32415-2013	241-205-2302		м	95,0		
7	Трубы полипропиленовые PP-R SDR7,4 армированные Ø20х2,8	ГОСТ 32415-2013	241-205-2301		м	334,0		
8	Отвод стальной 90° Ø32х2,5	ГОСТ 17375-2001	241-112-0110		шт	2	0,19	
9	Отвод стальной 90° Ø25х2,3	ГОСТ 17375-2001	241-112-0107		шт	2	0,11	
10	Переход полипропиленовый PP-R d25xd20	ГОСТ 32415-2013	241-210-1001		шт	2		
11	Переход полипропиленовый PP-R d32xd25	ГОСТ 32415-2013	241-210-1003		шт	1		
12	Отвод полипропиленовый PP-R 90° 25	ГОСТ 32415-2013	241-208-2502		шт	1		
13	Отвод полипропиленовый PP-R 90° 20	ГОСТ 32415-2013	241-208-2501		шт	88		

Взам. инв.№

Подпись и дата

Инв.№ подл.

Возможна замена оборудования на аналогическое оборудование при условии соблюдения технических характеристик

Изм.	Кол.уч	Лист	Док.	Подпись	Дата	74-2025-ВК.СО	Лист 5

Позиция	Наименование и техническая характеристика	Тип. марка обозначение документа, опросного листа	Код продукции	Поставщик	Единица измере-ния	Количест-во	Масса единицы, кг	Примечание
14	Тройник полипропиленовый PP-R 90°равнопроходной 20	ГОСТ 32415-2013	241-209-1901		шт	23		
15	Тройник полипропиленовый PP-R 90°равнопроходной 25	ГОСТ 32415-2013	241-209-1902		шт	2		
16	Тройник полипропиленовый PP-R 90 переходной 25x20x25	ГОСТ 32415-2013	241-209-2002		шт	8		
17	Тройник полипропиленовый PP-R 90 переходной 25x20x20	ГОСТ 32415-2013	241-209-2001		шт	3		
18	Тройник полипропиленовый PP-R 90 переходной 32x25x25	ГОСТ 32415-2013	241-209-2007		шт	1		
19	Смеситель для умывальника и мойки однорукояточный центральный набортный, излив с аэратором См-УмОЦБА, с гибкой подводкой-2шт	ГОСТ 25809-2019	244-104-0408		шт	11		
20	Кран водоразборный набортный. Тип КрЦБр.	ГОСТ 25809-2019	244-104-0400		шт	23		для умывальников где подводится ТЗ*
21	Смеситель для душа двухрукояточный с подводками в раздельных отверстиях настенный с душевой сеткой на гибком шланге См-ДшДРНШл	ГОСТ 25809-2019	244-104-0505		шт	5		
22	Смеситель для умывальника с инфракрасным датчиком, со смешиванием и с регулируемым ограничителем температуры, типа GROHE	ГОСТ 25809-2019	244-104-0410		шт.	3		бесконтактный 2шт-для инвалидов 1шт-в процедурном каб.
23	Регулятор температуры муфтовый латунный PN16 DN20	ГОСТ 30815-2002 DANFOSS FJV 15	242-401-0202-003		шт	12		
24	Полотенцесушитель стальной Ф200мм электрический N=0,2 кВт		245-401-0201		шт	2		
25	Изоляция трубная 9x32	СТ РК 3364-2019	234-303-0212		м	6,0		
26	Изоляция трубная 9x25	СТ РК 3364-2019	234-303-0209		м	101,0		
27	Изоляция трубная 9x20	СТ РК 3364-2019	234-303-0207		м	265,0		
28	Промывка и дезинфекция труб Ø32				м	6,0		
29	Промывка и дезинфекция труб Ø25				м	101,0		
30	Промывка и дезинфекция труб Ø20				м	334,0		
31	Муфта противопожарная ОГНЕЗА ПМ-25	ТУ 5285-001-92450604-2011	274-101-0201-0002		шт	1		
32	Муфта противопожарная ОГНЕЗА ПМ-20	ТУ 5285-001-92450604-2011	274-101-0201-0001		шт	7		
33	Муфта полипропиленовая PP-R комбинированная с наружней резьбой d25x1/2"		241-211-1804		шт	74		
34	Автоматический воздухоудолитель латунный		245-405-1500		шт	2		
35	Смеситель двухрукояточный с подводками в раздельных отверстиях настенный См-ДРНА для поливочного крана	ГОСТ 25809-2019	244-104-0405		шт	10		
36	Настенный накопительный электрический водонагреватель V=30л, N=1,5кВт	ГОСТ 52084-2003 ARISTON	513-106-0103		шт.	1		
37	Настенный накопительный электрический водонагреватель V=100л, N=1,5кВт	ГОСТ 52084-2003 ARISTON	513-106-0106		шт.	2		

Возможна замена оборудования на аналогическое оборудование при условии соблюдения технических характеристик

Взам. инв.№

Подпись и дата

Инв.№ подл.

Изм.	Кол.уч	Лист	Док.	Подпись	Дата

74-2025-ВК.СО

Лист 6

Позиция	Наименование и техническая характеристика	Тип. марка обозначение документа, опросного листа	Код продукции	Поставщик	Единица измере-ния	Количест-во	Масса единицы, кг	Примечание
	Канализация К1							
1	Трубы чугунные канализационные ТЧК-100	ГОСТ 6942-98	241-502-0102		м	111,0	13,9	
2	Трубы чугунные канализационные ТЧК-50	ГОСТ 6942-98	241-502-0101		м	18,0	5,8	
3	Трубы канализационные поливинилхлоридные НПВХ 110х3,2	ГОСТ 32414-2013	241-203-0407		м	232,0		
4	Трубы канализационные поливинилхлоридные НПВХ 50х2,2	ГОСТ 32414-2013	241-203-0401		м	115,0		
5	Ревизия поливинилхлоридная НПВХ 110	ГОСТ 32414-2013	241-220-0204		шт	18		
6	Ревизия поливинилхлоридная НПВХ 50	ГОСТ 32414-2013	241-220-0201		шт	6		
7	Заглушка поливинилхлоридная НПВХ 50	ГОСТ 32414-2013	241-213-0701		шт	8		
8	Заглушка поливинилхлоридная НПВХ 110	ГОСТ 32414-2013	241-213-0704		шт	14		
9	Переход НПВХ с уплотнительной резинкой 110х50	ГОСТ 32414-2013	241-210-1102		шт	5		
10	Отвод НПВХ угол 90° 50	ГОСТ 32414-2013	241-208-3601		шт	28		
11	Отвод НПВХ угол 90° 110	ГОСТ 32414-2013	241-208-3603		шт	14		
12	Тройник НПВХ угол 90° 110х110	ГОСТ 32414-2013	241-209-2406		шт	62		
13	Тройник НПВХ угол 90° 110х50	ГОСТ 32414-2013	241-209-2404		шт	15		
14	Тройник НПВХ угол 90° 50х50	ГОСТ 32414-2013	241-209-2401		шт	27		
15	Отвод чугунный О45°-100	ГОСТ 6942-98	241-504-0102		шт	12	3,5	
16	Отвод чугунный О45°-50	ГОСТ 6942-98	241-504-0101		шт	3	1,6	
17	Патрубок чугунный переходной ПП-50/100	ГОСТ 6942-98	241-506-0101		шт	1	1,85	
18	Заглушка чугунная З-50	ГОСТ 6942-98	241-517-0101		шт	1	0,8	
19	Заглушка чугунная З-100	ГОСТ 6942-98	241-517-0102		шт	9	1,9	
20	Умывальник полукруглый второй величины в комплекте: -сифон бутылочный пластмассовый с выпуском для умывальников СБПУ, с керамическим пьедесталом h=650мм.	ГОСТ 30493-2017	244-101-0102-0001 244-104-0101		компл.	34		
21	Мойка из нержавеющей стали ГОСТ 28535-90 с одной чашей накладная -сифон бутылочный пластмассовый с выпуском для моек-ванн (технологического оборудования) СБПУ	ГОСТ 50851-96	244-102-0601		компл.	2		
22	Мойка стальная эмалированая унифицированная с одной чашей размерами 500х600х160мм -сифон бутылочный пластмассовый с выпуском для моек	ГОСТ 23695-94	244-102-0500 244-102-0501		шт	1		
23	Поддон душевой стальной эмалированный ПДСг 900х900, с сифоном СПМ	ГОСТ 23695-2016 ГОСТ 23289-2016	244-102-0802		компл.	5		

Возможна замена оборудования на аналогическое оборудование при условии соблюдения технических характеристик

Взам. инв.№

Подпись и дата

Инв.№ подл.

Изм.	Кол.уч	Лист	Док.	Подпись	Дата

Позиция	Наименование и техническая характеристика	Тип. марка обозначение документа, опросного листа	Код продукции	Поставщик	Единица измере-ния	Количест-во	Масса единицы, кг	Примечание
24	Унитаз тарельчатый с цельноотлитой полочкой с косым выпуском в комплекте ТП-КВ в комплекте:-гибкая подводка к унитазу, бачок	ГОСТ 30493-2017	244-101-0301-0001 244-101-0700		компл.	23		
25	Сиденья для унитаза	ГОСТ 15062-2017	244-104-0201		шт	23		
26	Трап чугунный с вертикальным отводом Т100в	ГОСТ 1811-2019	244-104-0309		компл.	1	9,8	
27	Муфта противопожарная ОГНЕЗА ПМ-50	ТУ 5285-001-92450604-2011	274-101-0201-0005		шт	10		
28	Муфта противопожарная ОГНЕЗА ПМ-110	ТУ 5285-001-92450604-2011	274-101-0201-0008		шт	33		
29	Опора подвесная: А14б.579.000-03	серия 5.900-7	261-301-0219		шт	24	1,7	
30	Петля обратного подпора - отвод 90 50х3,0 - 4шт.	ГОСТ 17375-2001	241-112-0124		шт	4	2,0	
31	Дренажный насос ГНОМ Q=10мз /ч, Н=10м, N=0,75кВт	10-10	511-101-0103		шт	4		
32	Обратный клапан Ф50	19ч21р	242-304-0401		шт	4		
33	Трубы стальные водогазопроводные оцинкованные Ø50х3,5	ГОСТ 3262-75*	241-101-0209		м	24,0	4,88	
34	Задвижка фланцевая клиновая из серого чугуна класс А 31ч 47бр PN10 d50	ГОСТ 5762-2002	242-101-0401		шт	4	10,0	
35	Фланцы стальные приварные 1-50-10	ГОСТ 33259-2015	241-116-0207		шт	8	2,06	
36	Жироуловитель прямоугольный под мойку типа "Термит 0.5-40"		244-501-0102		шт	1		
37	Изоляция трубная 9х114	СТ РК 3364-2019	234-303-0226		м	78,0		
38	Изоляция трубная 9х57	СТ РК 3364-2019	234-303-0217		м	9,0		
39	Трап чугунный с прямым отводом малый Т100м	ГОСТ 1811-2019	244-104-0303		компл.	1	11,2	

Возможна замена оборудования на аналогическое оборудование при условии соблюдения технических характеристик

Взам. инв.№

Подпись и дата

Инв.№ подл.

Изм.	Кол.уч	Лист	Док.	Подпись	Дата

74-2025-ВК.СО

Лист 8