ТОО "Астана Быт Сервис -ЛТД"

государственная лицензия ГСЛ № 13016820

РАБОЧИЙ ПРОЕКТ

«Капитальный ремонт здания по адресу:
г.Астана, ул.Жансугурова 12/2»
"Центр социального обслуживания
"Нурлы журек" акимата города Астаны

Альбом АПС

г. Астана - 2025 год

ТОО "Астана Быт Сервис -ЛТД"

государственная лицензия ГСЛ № 13016820

РАБОЧИЙ ПРОЕКТ

«Капитальный ремонт здания по адресу:
г.Астана, ул.Жансугурова 12/2»
"Центр социального обслуживания
"Нурлы журек" акимата города Астаны

Альбом АПС

Проектировщик: ТОО "Астана Быт Сервис - ЛТД"

Директор: Ряснов С.А.

г. Астана - 2025 год

Ведомость рабочих чертежей основного комплекта АПС

Лист	Наименование	Примечание
	Титульный лист	
1	Автоматическая пожарная сигнализация.Общие данные.	
2	Автоматическая пожарная сигнализация.Структурная схема.	
3	Автоматическая пожарная сигнализация.Схема ШПС-24.	
4	Автоматическая пожарная сигнализация.Схема подключений ШПС-24 (начало).	
5	Автоматическая пожарная сигнализация.Схема подключений ШПС-24(продолжение).	
6	Автоматическая пожарная сигнализация.Схема подключений ШПС-24 (окончание).	
7	Оповещение о пожаре. Схема подключений ШПС-24.	
8	Автоматическая пожарная сигнализация. Кабельный журнал.	
9	Цокольного этаж. Автоматическая пожарная сигнализация. План расположения сетей.	
10	Первый этаж. Автоматическая пожарная сигнализация. План расположения сетей.	
11	Второй этаж. Автоматическая пожарная сигнализация. План расположения сетей.	
12	Цокольного этаж. Оповещение о пожаре. План расположения сетей.	
13	Первый этаж. Оповещение о пожаре. План расположения сетей.	
14	Второй этаж. Оповещение о пожаре. План расположения сетей.	

Ведомость ссылочных и прилагаемых документов

Обозначение	Наименование	Примечание
	Ссылочные документы:	
СН РК 2.02-02-2012 СП РК 2.02-102-2014	Пожарная автоматика зданий и сооружений .	
СН РК 2.02-11-2002	Нормы оборудования зданий, помещений и сооружений системами автоматической пожарной	
	сигнализации,автоматическими установками пожаротушения и оповещения людей о пожаре.	
СНиП РК 3.02-10-2010	Устройство систем связи, сигнализации и диспетчеризации инженерного оборудования	
	жилых и общественных зданий. Нормы проектирования.	
СП РК 4.04-106-2013*	Электрооборудование жилых и общественных зданий. Правила проектирования.	
ГОСТ 21.603-80	СПДС. Связь и сигнализация.	
ОСТН-600-93	Строительно-технологические нормы устройств связи и радиофикации	
приложение к СНиП РК 2.02-05-2009	Пособие по проектированию, монтажу и приемке в эксплуатацию установок пожарной автоматики.	
ПУЭ РК 2015	Правила устройства электроустановок	
	Прилагаемые документы:	
74-2025 -АПС.СО	Спецификация оборудования и материалов.	Листов-2

Основные показатели проекта АПС

Наименование	Ед.изм.	Кол.	Примечание
Приборов пожарной сигнализации	компл.	1	
Приборов оповещения о пожаре	компл.	1	
Датчиков пожарно-охранной сигнализации:			
- дымовых	шт.	241	
-ручных	шт.	10	
Оповещатель речевой	шт.	90	
Длина кабеля пожарной сигнализации	м	990	
Длина кабеля оповещения о пожаре	м	520	

Условные обозначения

Символ	Наименование	Примечание
	Извещатель пожарный дымовой	ВТН
	Извещатель пожарный ручной	ВТМ
	Извещатель пожарный тепловой	ВТК
C2000-КДЛ	Контроллер двухпроводной линии	ARK
C2000-М	Пульт контроля и управления	ARK
C2000-USB	Преобразователь интерфейса	ARK
C2000-СП1	Модуль сигнально-пусковой	SK
ВЫХОД	Световой указатель	BIAL
+ −	Резервируемый источник питания	UG
BIAD	Оповещатель	

Общие данные.

Проект выполнен на основание Технического заключения №145 от 28.03.2025. В проекте ««Капитальный ремонт здания по адресу: г.Астана, ул.Жансугурова12/2» "Центр социального обслуживания "Нурлы журек" акимата города Астаны» предусматриваются устройства внутренних сетей :

-пожарной сигнализации;

-оповещение о пожаре;

-отключение вентиляции при пожаре.

Вертикальная прокладка кабелей слаботочных систем между этажами производить скрыто в гофрированных трубах d16мм. Прокладка кабелей по коридорам выполняется в кабельном лотке для слаботочных устройств, по помещениям выполнить скрыто за подвесным потолком в гофрированных трубах d16мм.

Пожарная сигнализация.Оповещение о пожаре.

В соответствии с СН РК 2.02-11-2002 помещения здания оборудуются средствами пожарной сигнализации и оповещения о пожаре.

Для формирования сигналов о пожаре используются пожарные извещатели дымовые - ДИП-34А-04 и ручные - ИПР513 АМ, которые устанавливаются на стене у выходов на высоте 1,5м от уровня пола.Система пожарной сигнализации выполнена на базе пульта контроля и управления "С2000М" фирмы "Болид", устанавливаемого в кабинете охраны на 1 этаже на пожарном посту с круглосуточным пребыванием дежурного персонала.

На пожарном посту устанавливаются контроллеры двухпроводной линии связи С2000-КДЛ, блоки сигнально-пусковые адресные "С2000-СП1", которые подключаются по трехпроводному интерфейсу RS-485 к пульту "С 2000М" и позволяют управлять через интерфейс состоянием шлейфов, оповещением о пожаре, отображать сообщения от шлейфов на пульт "С 2000М". Приборы пожарно-охранной сигнализации установить на стене.

В системе пожарной сигнализации формируются следующие виды исполнения:

- отключение системы вентиляции. Управление системой вентиляции предусмотрено в проекте марки "ЭМ";
- сигнал "Пожар" передается на пульт контроля и управления "С 2000М" по интерфейсу RS-485;
- оповещение о пожаре третьего типа (световое и речевое), автоматическое включение которого осуществляется от модулей речевого оповещения "Sonar SPM-C20050-DR". через пульт контроля и управления "С 2000М". Световые табло "Выход" устанавливаются над эвакуационными выходами.

Система оповещения о пожаре работает по системе : оповещение срабатывает в административных, служебных помещениях на этаже, где произошел пожар и выше.

Система "Sonar SPM-C20050-DR" совмещает в себе функции оповещения о пожаре, систему озвучания и радиофикации(передача речевых сообщений, музыки и т.д.), а также выполняет роль системы звонковой сигнализации (передаёт звуковые сигналы в определенное установленное время).

В случае возникновении пожарной опасности система оповещения "Sonar SPM-C20050-DR" из режима озвучания, радиофикации, звонковой сигнализации автоматически переходит в режим оповещения о пожаре.

Сигнал о пожаре (выход на ПЦН) в пождепо передается по телефону.

Заземление

Для защиты устройств пожарно-охранной сигнализации и трубостойки от атмосферных разрядов проектом предусмотрено устройство молниеотвода.

Заземлению подлежат приборы пожарной сигнализации,оповещения. Прокладывается магистраль заземления от пожарного поста , которая соединяется с наружным заземлением. Наружное заземление смотри проект марки "ЭМ".

Проектная документация разработана в соответствии с действующими на территории Республики Казахстан государственными нормами и правилами и предусматривает мероприятия, обеспечивающие взрыво-пожаро-безопасность; исключающие вредные воздействия на окружающую среду и воздушный бассейн, а так же предупреждающие чрезвычайные ситуации природного и техногенного характера.

Главный инженер проекта:_____ Журко В.Д.

Согласовано

Фазулгедикова И.С.	АС
Бондарева	ВК
Бондарева	ОВ
Василенко В.	ПС

Взам. инв. №

Подп. и дата

Инв. № подл. ###

Изм.	Кол.уч	№уч.	№док.	Подпись	Дата	74-2025-АПС		
						«Капитальный ремонт здания по адресу: г.Астана, ул.Жансугурова 12/2» "Центр социального обслуживания "Нурлы журек" акимата города Астаны		
ГИП		Журко В.Д.			05.25г.	Административное здание	Стадия	Лист	Листов
Н.контроль		Светличная Н.			05.25г.		РП	1	14
Проверил		Журко В.Д.			05.25г.	Автоматическая пожарная сигнализация. Общие данные.	ТОО"АстанаБытСервис-ЛТД" г. Астана		
Выполнил		Василенко В.			05.25г.				

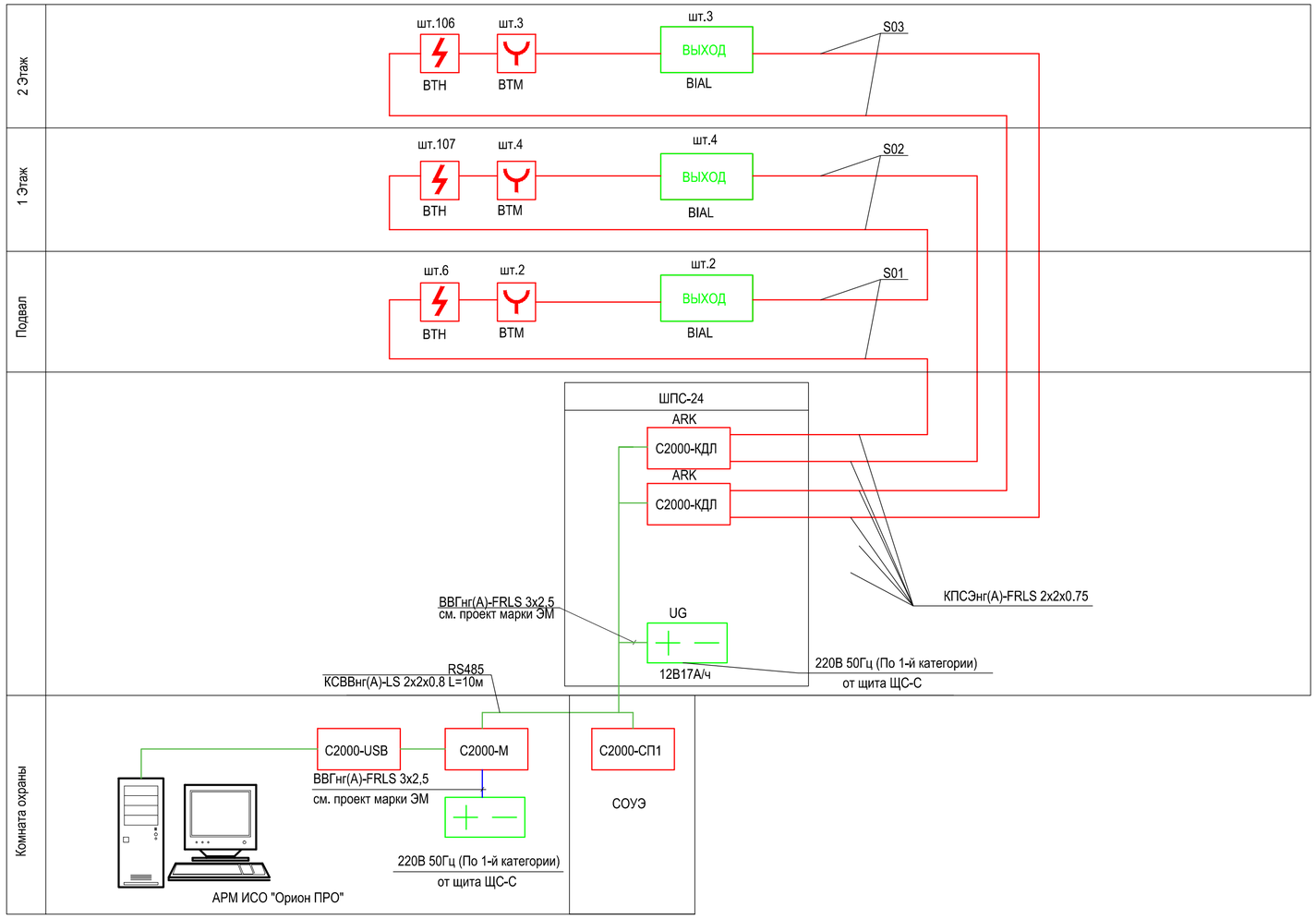

Взам. инв. N°	Подп. и дата	Инв. N° подл.
		###

Изм.	Кол.уч	№уч.	№док.	Подпись	Дата	74-2025-АПС		
						«Капитальный ремонт здания по адресу: г.Астана, ул.Жансугурова 12/2» "Центр социального обслуживания "Нурлы журек" акимата города Астаны		
ГИП		Журко В.Д.			05.25г.	Административное здание	Стадия	Лист	Листов
Н.контроль		Светличная Н.			05.25г.		РП	2	
Проверил		Журко В.Д.			05.25г.	Автоматическая пожарная сигнализация. Структурная схема.	ТОО"АстанаБытСервис-ЛТД" г. Астана		
Выполнил		Василенко В.			05.25г.				

А-А

М 1:2.5

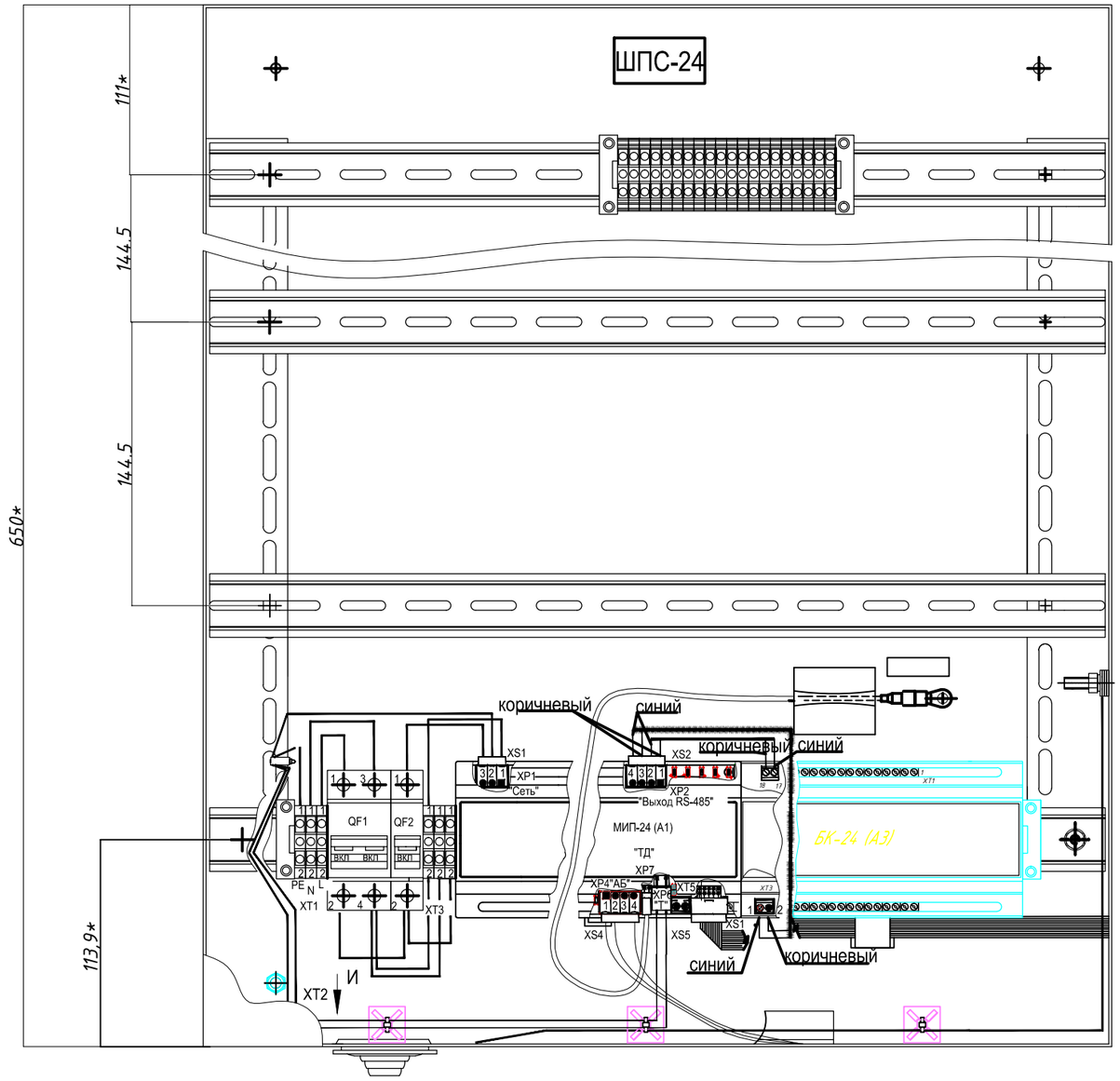

Вид И

М 1:2.5

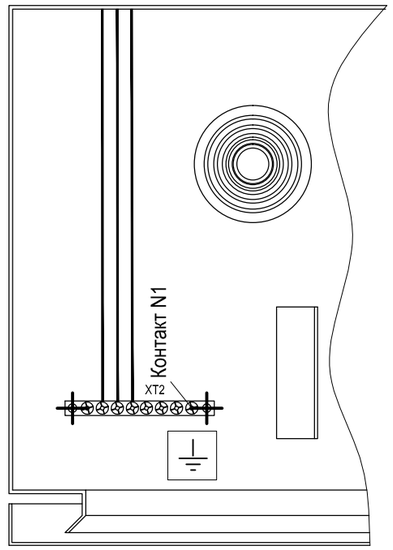

Размещение частей соединителей ХТ1 и ХТ3

на рейке и условная нумерация их контактов

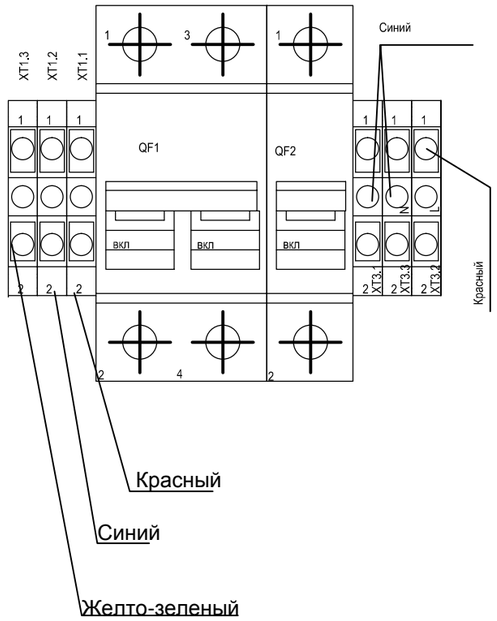

Взам. инв. N°	Подп. и дата	Инв. N° подл.
		###

Изм.	Кол.уч	№уч.	№док.	Подпись	Дата	74-2025-АПС		
						«Капитальный ремонт здания по адресу: г.Астана, ул.Жансугурова 12/2» "Центр социального обслуживания "Нурлы журек" акимата города Астаны		
ГИП		Журко В.Д.			05.25г.	Административное здание	Стадия	Лист	Листов
Н.контроль		Светличная Н.			05.25г.		РП	3	
Проверил		Журко В.Д.			05.25г.	Автоматическая пожарная сигнализация. Схема ШПС-24.	ТОО"АстанаБытСервис-ЛТД" г. Астана		
Выполнил		Василенко В.			05.25г.				

Схема подключения ШПС-24

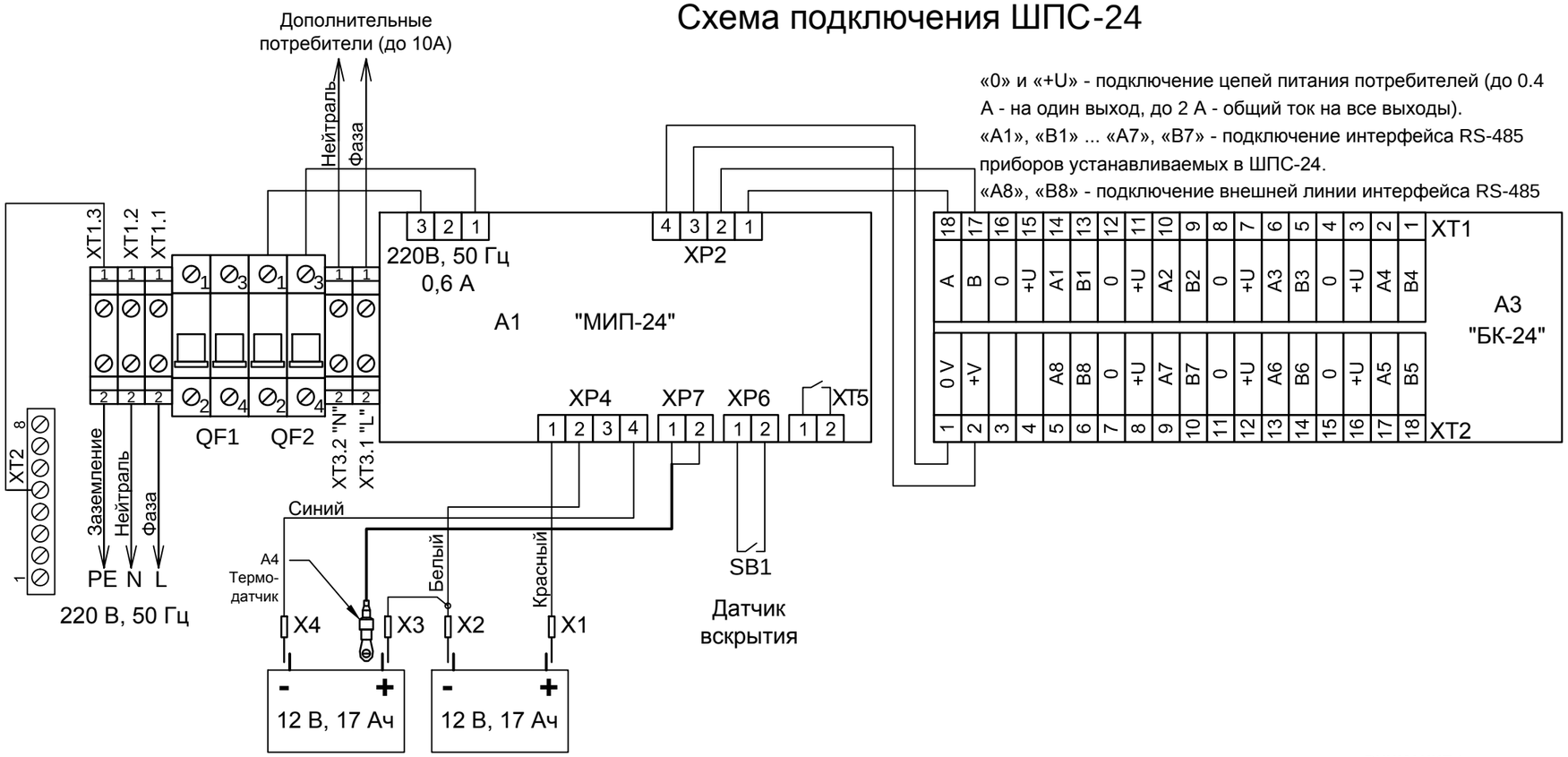

«0» и «+U» - подключение цепей питания потребителей (до 0.4 А - на один выход, до 2 А - общий ток на все выходы).
«A1», «B1» ... «A7», «B7» - подключение интерфейса RS-485 приборов устанавливаемых в ШПС-24.
«A8», «B8» - подключение внешней линии интерфейса RS-485

ВНИМАНИЕ !

Во избежание поражения электрическим током

1. **Подключить защитное заземление к клемме XT1.3:2**
2. **Установку и замену батарей производить при отключенном напряжении 220 В и выключенном автомате QF1**

Порядок включения

1. Подключить батареи согласно схеме
2. Подключить ШПС к сети 220 В (фаза - к XT1.1:2), включить внешнее питание 220В
3. Включить автоматы QF1 и QF2

Порядок выключения

1. Отключить внешнее питание 220 В
2. Выключить автоматы QF1 и QF2
3. Отсоединить клеммы от батарей

Изм.	Кол.уч	№уч.	№док.	Подпись	Дата
ГИП		Журко В.Д.			05.25 г.
Н.контроль		Светличная Н.			05.25 г.
Проверил		Журко В.Д.			05.25 г.
Выполнил		Василенко В.			05.25 г.

74-2025-АПС

«Капитальный ремонт здания по адресу: г.Астана, ул.Жансугурова 12/2» "Центр социального обслуживания "Нурлы журек" акимата города Астаны

Административное здание

Стадия	Лист	Листов
РП	4	

Автоматическая пожарная сигнализация.
Схема подключений ШПС-24(начало).

ТОО"АстанаБытСервис-ЛТД"
г. Астана

Взам. инв. №

Подп. и дата

Инв. № подл. ###

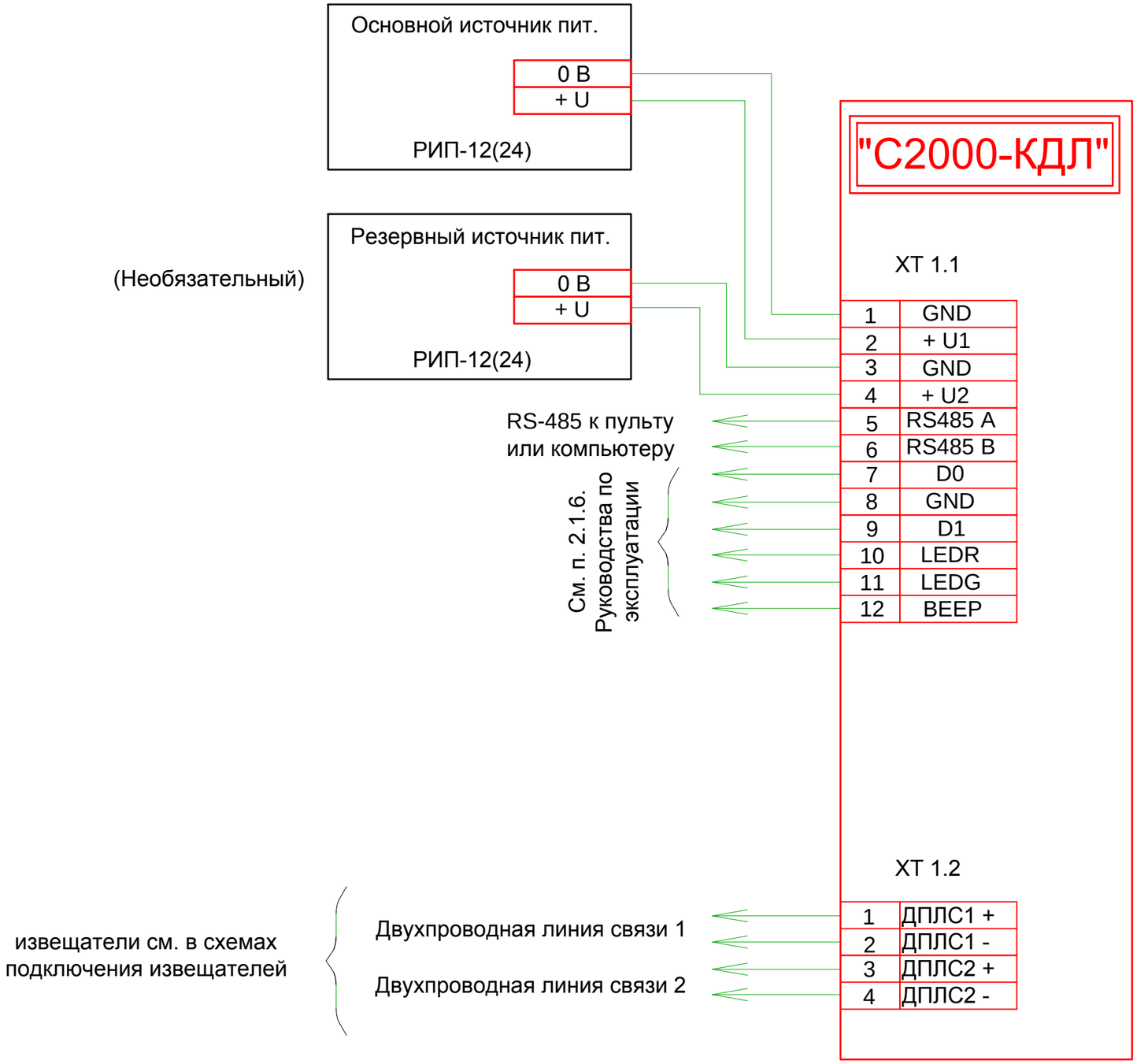

Взам. инв. №	
Подп. и дата	
Инв. № подл.	###

Изм.	Кол.уч	№уч.	№док.	Подпись	Дата	74-2025-АПС		
						«Капитальный ремонт здания по адресу: г.Астана, ул.Жансугурова 12/2» "Центр социального обслуживания "Нурлы журек" акимата города Астаны		
						Административное здание	Стадия	Лист	Листов
ГИП		Журко В.Д.			05.25 г.		РП	5	
Н.контроль		Светличная Н.			05.25 г.				
Проверил		Журко В.Д.			05.25 г.	Автоматическая пожарная сигнализация. Схема подключений ШПС-24 (продолжение).	ТОО"АстанаБытСервис-ЛТД" г. Астана		
Выполнил		Василенко В.			05.25 г.				

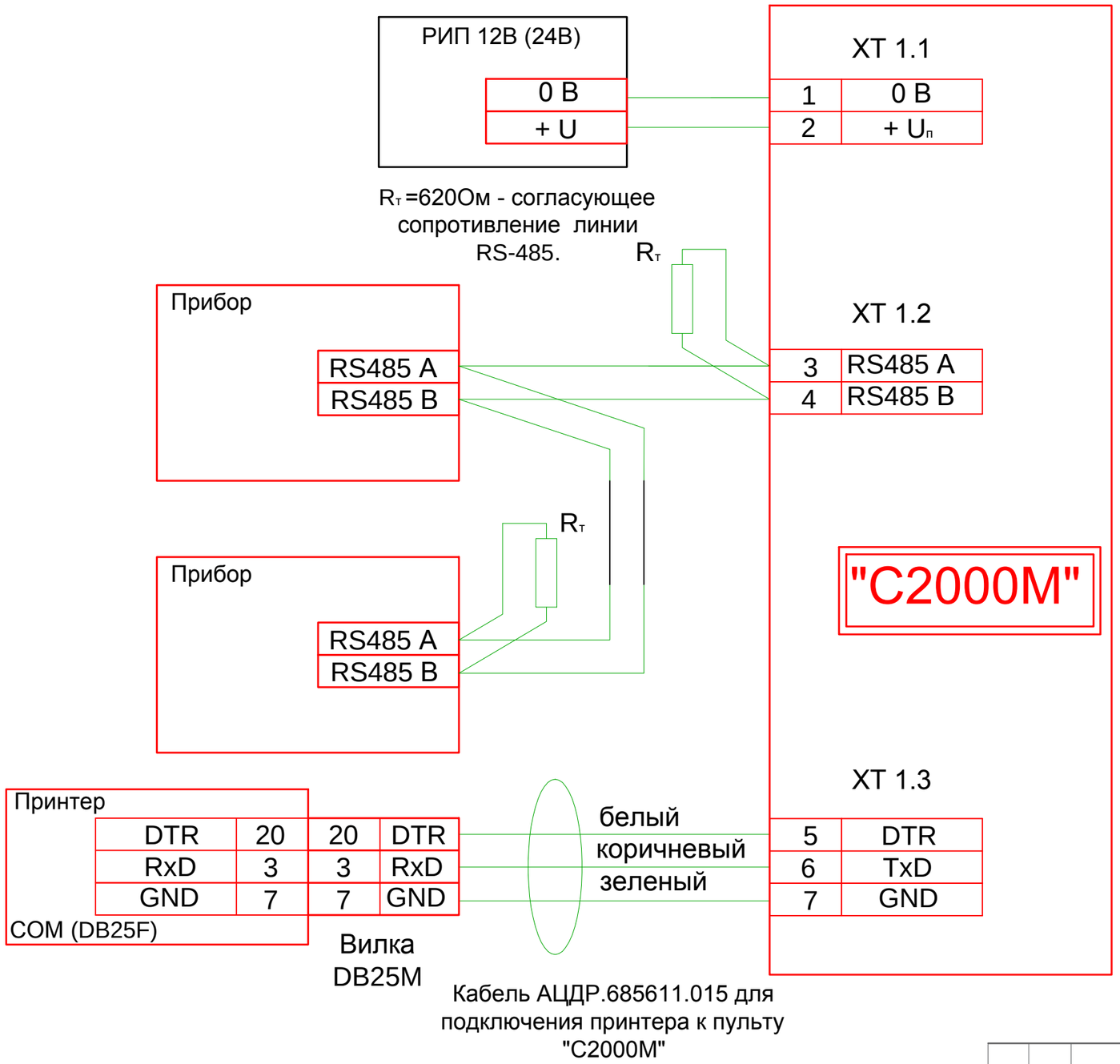

Взам. инв. №	
Подп. и дата	
Инв. № подл.	###

Изм.	Кол.уч	№уч.	№док.	Подпись	Дата	74-2025-АПС		
						«Капитальный ремонт здания по адресу: г.Астана, ул.Жансугурова 12/2» "Центр социального обслуживания "Нурлы журек" акимата города Астаны		
ГИП		Журко В.Д.			05.25 г.	Административное здание	Стадия	Лист	Листов
Н.контроль		Светличная Н.			05.25 г.		РП	6	
Проверил		Журко В.Д.			05.25 г.	Автоматическая пожарная сигнализация. Схема подключений ШПС-24 (окончание).	ТОО"АстанаБытСервис-ЛТД" г. Астана		
Выполнил		Василенко В.			05.25 г.				

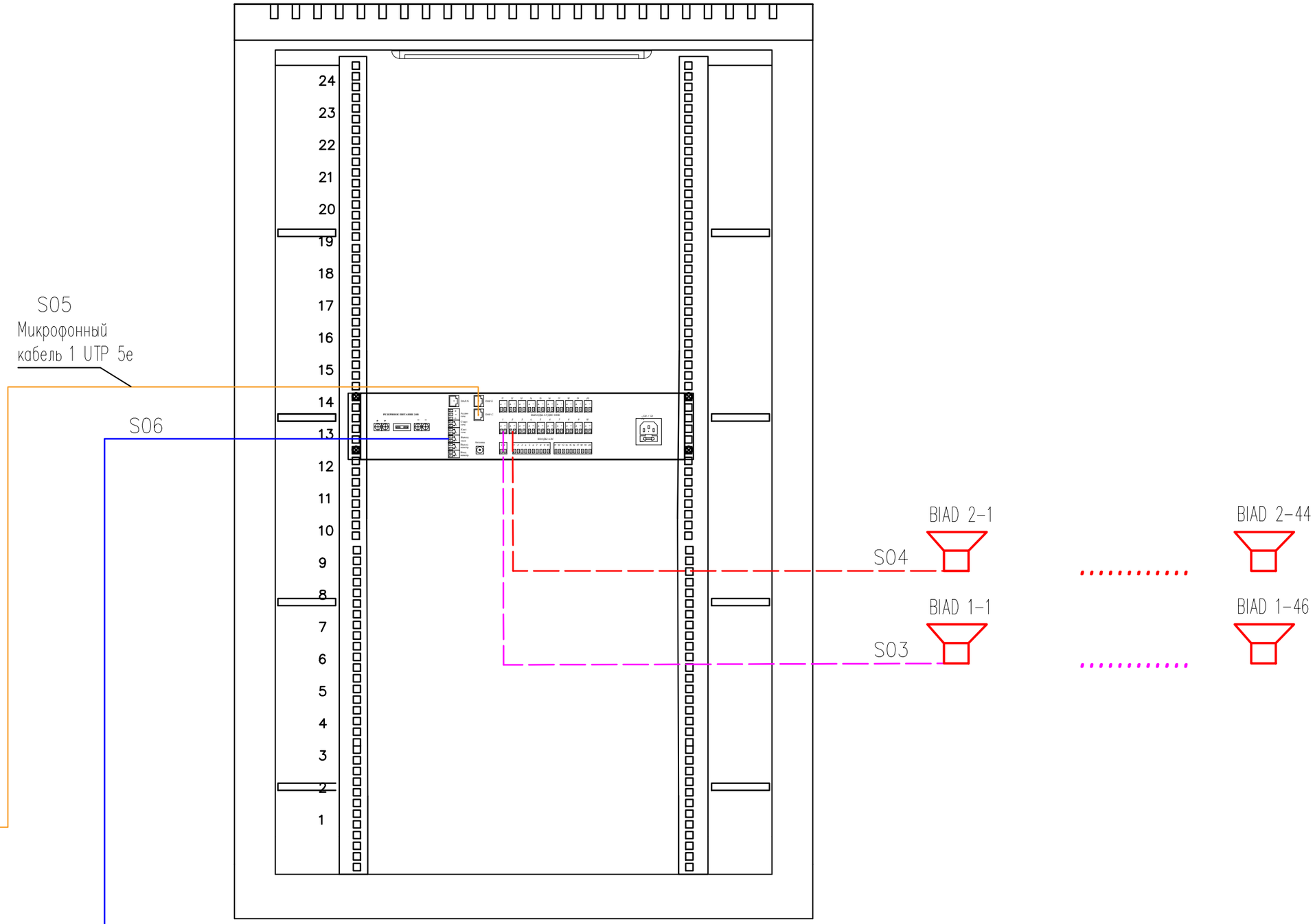

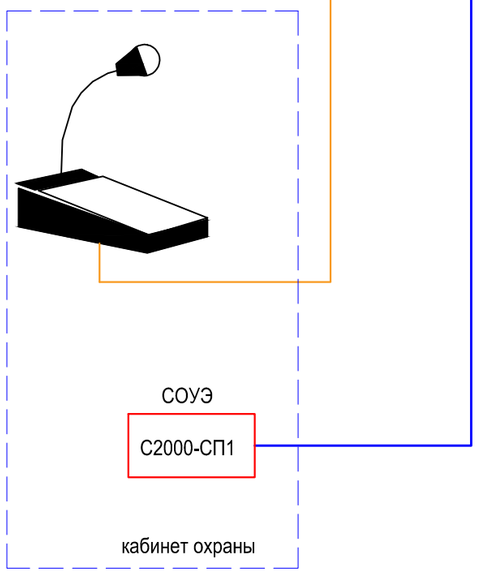

Взам. инв. №	
Подп. и дата	
Инв. № подл.	###

Изм.	Кол.уч	№уч.	№док.	Подпись	Дата
ГИП		Журко В.Д.			05.25г.
Н.контроль		Светличная Н.			05.25г.
Проверил		Журко В.Д.			05.25г.
Выполнил		Василенко В.			05.25г.

74-2025-АПС

«Капитальный ремонт здания по адресу: г.Астана, ул.Жансугурова 12/2» "Центр социального обслуживания "Нурлы журек" акимата города Астаны

Административное здание

Стадия	Лист	Листов
РП	7	

Оповещение о пожаре.
Схема подключений ШПС-24

ТОО"АстанаБытСервис-ЛТД"
г. Астана

№ каб	Кабельная трасса		Характеристики кабеля			Приме-чание
	Начало	Конец	Марка	Кол-во и сеч. жил	Длина, м	
S01	С 2000 КДЛ2И (ARK 1)	Пожарный извещатель ВТН 1-01 до ВТН1-124(подвал,1 этаж)	КПСнг(А)-FRLS	2х2х0,75	500	
S02	С 2000 КДЛ2И (ARK 2)	Пожарный извещатель ВТН 2-01 до ВТН2-112(2 этаж)	КПСнг(А)-FRLS	2х2х0,75	480	
S03	Модуль речевого оповещения Sonar SPM-C20050-DR	Речевой оповещатель (BIAD 1-1 до BIAD 1-46)	КПСнг(А)-FRLS	1х2х1,5	260	
S04	Модуль речевого оповещения Sonar SPM-C20050-DR	Речевой оповещатель (BIAD2-1 до BIAD1-44)	КПСнг(А)-FRLS	1х2х1,5	260	
S05	Модуль речевого оповещения Sonar SPM-C20050-DR	Пульт микрофонный Sonar SRM-7020	UTP cat. 5e	4х2х0,51	5	
S06	С2000-СП1	Модуль речевого оповещения Sonar SPM-C20050-DR	КСВВНГ(А)-LS	2х2х0.8	5	
zn01	С2000-М	Шкаф ШПС-24	КСВВНГ(А)-LS	2х2х0.8	5	

Взам. инв. №

Подп. и дата

Инв. № подл. ###

Изм.	Кол.уч	№уч.	№док.	Подпись	Дата	74-2025-АПС		
						«Капитальный ремонт здания по адресу: г.Астана, ул.Жансугурова 12/2» "Центр социального обслуживания "Нурлы журек" акимата города Астаны		
ГИП		Журко В.Д.			05.25 г.	Административное здание	Стадия	Лист	Листов
Н.контроль		Светличная Н.			05.25 г.		РП	8	
Проверил		Журко В.Д.			05.25 г.	Автоматическая пожарная сигнализация. Кабельный журнал.	ТОО"АстанаБытСервис-ЛТД" г. Астана		
Выполнил		Василенко В.			05.25 г.				

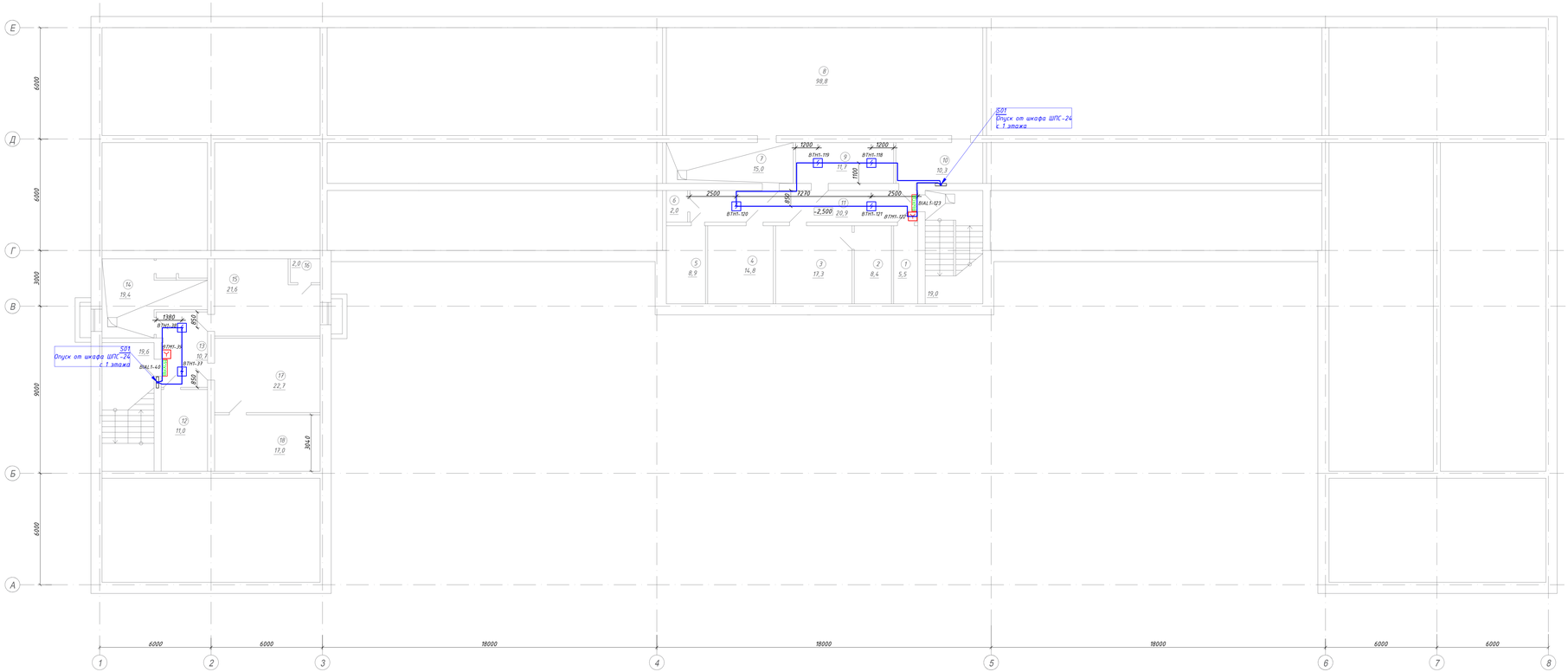

Экспликация помещений

Номер помещения	Наименование	Площадь, м²
1	Подвальное помещение	5,5
2	Подвальное помещение	8,4
3	Подвальное помещение	17,3
4	Подвальное помещение	14,8
5	Подвальное помещение	8,9
6	Подвальное помещение	2,0
7	Тепловой узел	15,0
8	Подвальное помещение	98,8
9	Щитовая	11,7
10	Подвальное помещение	10,3
11	Коридор	20,9
12	Насосная	11,0
13	Коридор	10,7
14	Подвальное помещение	19,4
15	Подвальное помещение	21,6
16	Подвальное помещение	2,0
17	Подвальное помещение	22,7
18	Подвальное помещение	17,0
	Итого по подвалу:	318,0
	Итого по лестклетке:	38,6
	Всего по подвалу:	356,6

Изм.	Кол.уч.	№уч.	№док.	Подпись	Дата
ГИП		Журко В.Д.			05.25г.
Проверил		Журко В.Д.			05.25г.
Выполнил		Василенко В.			05.25г.

74-2025-АПС

«Капитальный ремонт здания по адресу: г.Астана, ул.Жансугурова 12/2» "Центр социального обслуживания "Нұрлы жүрек" акимата города Астаны

Административное здание

Цокольного этаж.
Автоматическая пожарная сигнализация.
План расположения сетей.

Стадия	Лист	Листов
РП	9	

ТОО"АстанаБитСервис-ЛТД"
г. Астана

Формат 420х1200

ИНВ.№ПОДЛ. | ПОДПИСЬ И ДАТА | ВЗАМ.ИНВ.№

1 этаж

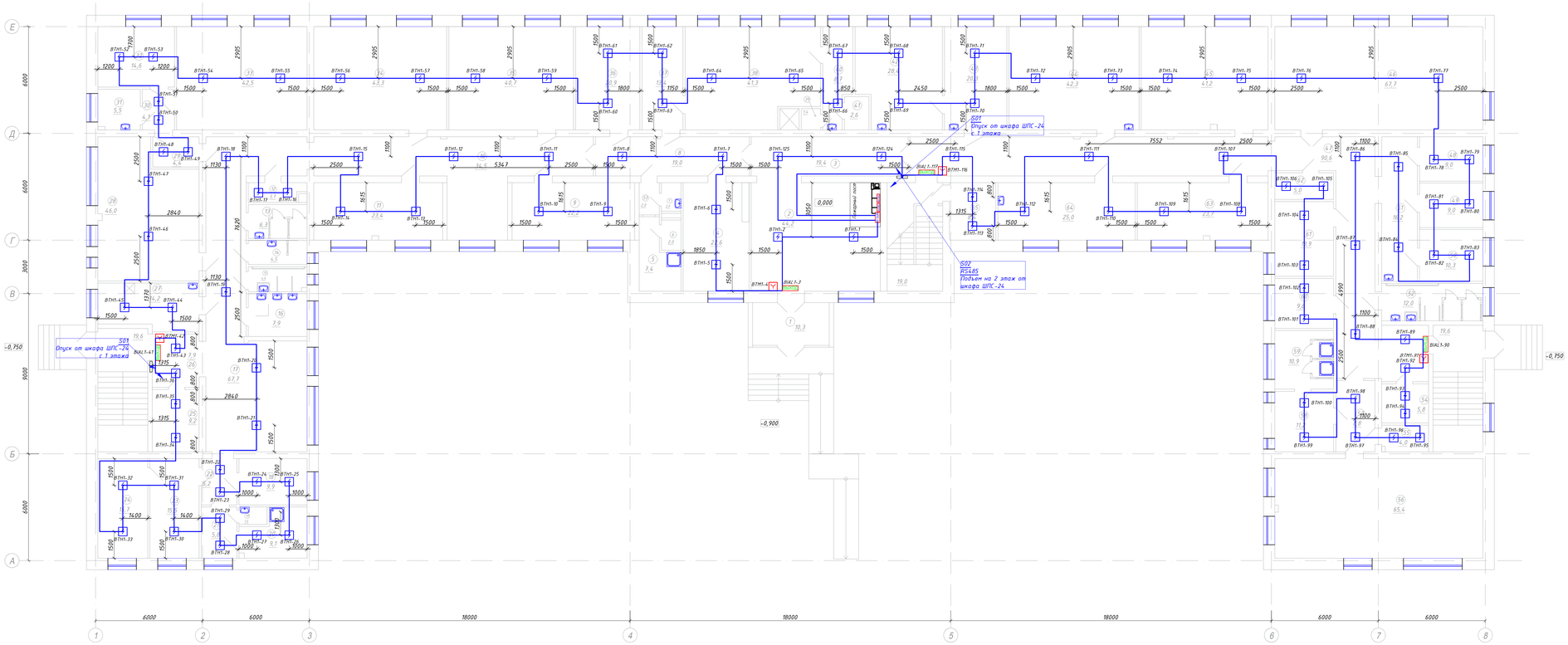

Экспликация помещений

Номер помещения	Наименование	Площадь, м²
1	Тамбур	10,3
2	Холл	44,2
3	Коридор	19,4
4	Раздевалка	22,6
5	ПУИ	7,4
6	Инвентарная	2,0
7	Санузел для персонала	2,0
8	Коридор	19,0
9	Кабинет Монтессори	22,2
10	Коридор	34,5
11	Сенсорная комната	23,4
12	Хоз.помещение	3,7
13	Санузел женский	6,3
14	Санузел мужской	4,5
15	Санузел для инвалидов	4,6
16	Умывальная	7,9
17	Коридор	67,7
18	Раздевалка	19,9
19	Санузел	1,6
20	Комната для массажа	9,1
21	Коридор	5,8
22	Коридор	5,2
23	Раздевалка мужская	15,5
24	Раздевалка женская	15,7
25	Хоз.помещение	9,2
26	Коридор	7,9
27	Раздаточная	14,2
28	Столовая	46,0
29	Коридор	4,4
30	Коридор	4,1
31	Умывальная	5,5
32	Спальня	14,6
33	Группавая	42,5
34	Группавая	43,3

Экспликация помещений

Номер помещения	Наименование	Площадь, м²
35	Группавая	40,7
36	Спальня	20,9
37	Коридор	13,4
38	Группавая	41,3
39	Санузел для персонала	1,4
40	Коридор	8,7
41	Хоз.помещение	2,6
42	Процедурный кабинет	28,4
43	Мед.кабинет	20,3
44	Группавая	42,3
45	ЛФК кабинет	41,2
46	Актовый зал	67,7
47	Коридор	90,6
48	Учебный класс	9,0
49	Учебный класс	9,0
50	Учебный класс	10,3
51	Коридор	16,2
52	Санузел	12,0
53	Коридор	2,0
54	Хоз.помещение	5,8
55	Инвентарная	4,0
56	Спортзал	65,4
57	Коридор	8,8
58	Раздевалка	11,2
59	Душевая	10,9
60	Кабинет	9,6
61	Кабинет дефектолога	13,9
62	Хоз.помещение	5,0
63	Швейный кабинет	23,7
64	Гончарный кабинет	25,0
65	Комната персонала	8,4
	Итого по 1-му этажу:	1235,9
	Итого по лестнице:	58,2
	Всего по 1-му этажу:	1294,1

Изм.	Кол.уч.	М/уч.	№док.	Подпись	Дата
ГИП		Журко В.Д.			05.25г.
Проверил		Журко В.Д.			05.25г.
Выполнил		Василенко В.			05.25г.

74-2025-АПС

«Капитальный ремонт здания по адресу: г.Астана, ул.Жансугурова 12/2» "Центр социального обслуживания "Нурлы журек" акимата города Астаны"

Административное здание

Первый этаж.
Автоматическая пожарная сигнализация.
План расположения сетей.

Стадия	Лист	Листов
РП	10	

ТОО"АстанаБитСервис-ЛТД"
г. Астана

Формат 420х1200

ИНВ.№ПОДЛ. | ПОДПИСЬ И ДАТА | ВЗАМ.ИНВ.№

2 этаж

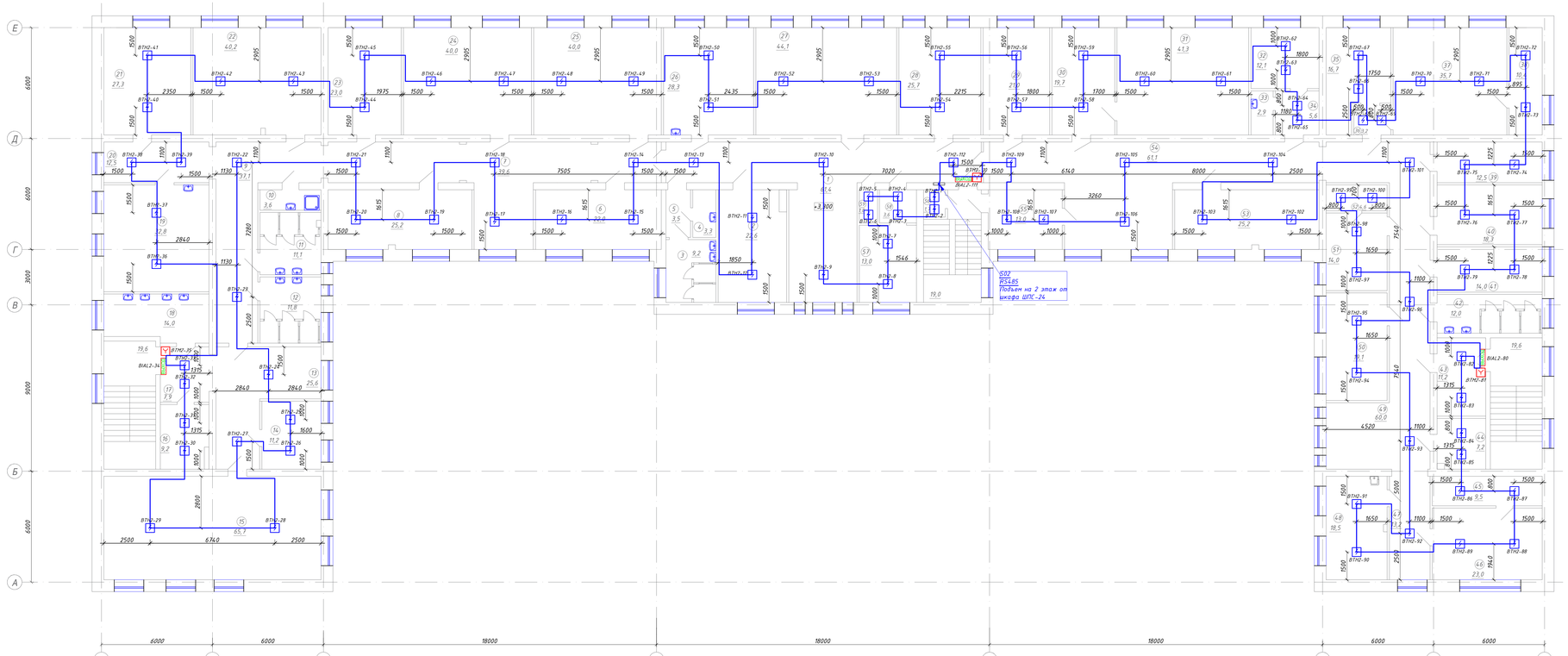

Экспликация помещений

Номер помещения	Наименование	Площадь, м²
1	Коридор	61,4
2	Группавая	22,6
3	Санузел	9,2
4	Санузел для персонала	3,3
5	Коридор	3,5
6	Кабинет	22,0
7	Коридор	39,6
8	Кабинет труда	25,2
9	Коридор	37,1
10	ПУИ	3,6
11	Санузел мужской	11,1
12	Санузел женский	11,8
13	Коридор	25,6
14	Комната персонала	11,2
15	Спальня	65,7
16	Комната персонала	9,2
17	Коридор	7,9
18	Умывальная	14,0
19	Учебний класс	32,8
20	Коридор	12,5
21	Кабинет	27,3
22	Группавая	40,2
23	Кабинет дефектолога	23,0
24	Группавая	40,0
25	Группавая	40,0
26	Комната персонала	28,3
27	Кабинет музыки	44,1
28	Группавая	25,7
29	Группавая	21,0
30	Группавая	19,7
31	Группавая	41,3
32	Кабинет сестры хозяйки	12,1
33	Санузел для персонала	2,9
34	Коридор	5,6

Экспликация помещений

Номер помещения	Наименование	Площадь, м²
35	Учебний класс	16,7
36	Коридор	3,2
37	Группавая	35,7
38	Раздевалка	10,4
39	Архив	12,5
40	Кабинет соц работника	18,3
41	Архив	14,0
42	Санузел	12,0
43	Коридор	11,2
44	Серверная	7,2
45	Хоз.помещение	9,5
46	Кабинет зав.хозяйством	23,0
47	Коридор	13,2
48	Комната персонала	18,5
49	Коридор	60,0
50	Кабинет заместителя	19,1
51	Кабинет	14,0
52	Кабинет	4,6
53	Кинозал	25,2
54	Коридор	61,1
55	Хоз.помещение	13,0
56	Хоз.помещение	1,7
57	Серверная	13,0
58	Коридор	3,6
59	Хоз.помещение	1,8
	Итого по 2-му этажу:	1223,0
	Итого по лестнлетке:	58,2
	Всего по 2-му этажу:	1281,2

						74-2025-АПС		
						«Капитальный ремонт здания по адресу: г.Астана, ул.Кансултуруда 12/2» "Центр социального обслуживания "Нурлы журек" акимата города Астаны		
Изм.	Кол.уч.	М.уч.	№док.	Подпись	Дата			
ГИП		Журко В.Д.			05.25г.	Административное здание	Стадия	Лист	Листов
							РП	11	
Проверил		Журко В.Д.			05.25г.	Второй этаж. Автоматическая пожарная сигнализация. План расположения сетей.	ТОО"АстанаБытСервис-ЛТД" г. Астана		
Выполнил		Василенко В.			05.25г.				

Формат 420х1200

Взам.инв№	Подпись и дата	Инв.№подл.

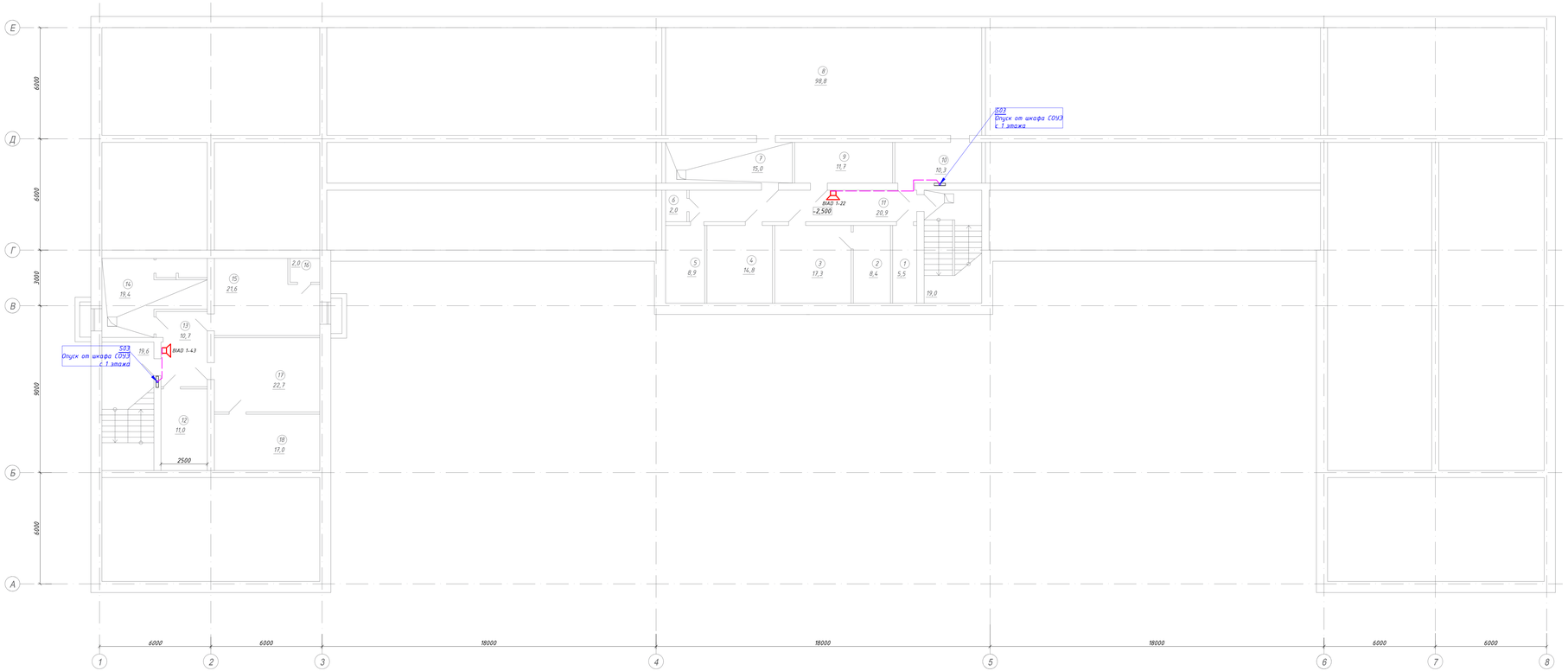

Экспликация помещений

Номер помещения	Наименование	Площадь, м²
1	Подвальное помещение	5,5
2	Подвальное помещение	8,4
3	Подвальное помещение	17,3
4	Подвальное помещение	14,8
5	Подвальное помещение	8,9
6	Подвальное помещение	2,0
7	Тепловой узел	15,0
8	Подвальное помещение	98,8
9	Щитовая	11,7
10	Подвальное помещение	10,3
11	Коридор	20,9
12	Насосная	11,0
13	Коридор	10,7
14	Подвальное помещение	19,4
15	Подвальное помещение	21,6
16	Подвальное помещение	2,0
17	Подвальное помещение	22,7
18	Подвальное помещение	17,0
	Итого по подвалу:	318,0
	Итого по лестклетке:	38,6
	Всего по подвалу:	356,6

					74-2025-АПС		
					«Капитальный ремонт здания по адресу: г.Астана, ул.Жансугурова 12/2» "Центр социального обслуживания "Нурлы журек" акимата города Астаны		
Изм.	Кол.уч.	№уч.	№док.	Подпись	Дата		
ГИП		Журко В.Д.			05.25г.	Административное здание	Стадия: РП; Лист: 12; Листов:
Проверил		Журко В.Д.			05.25г.	Цокольного этаж. Оповещение о пожаре. План расположения сетей.	ТОО"АстанаБытСервис-ЛТД" г. Астана
Выполнил		Василенко В.			05.25г.		

Формат 420х1200

Взам.инв№	Подпись и дата	Инв.№подл.

1 этаж

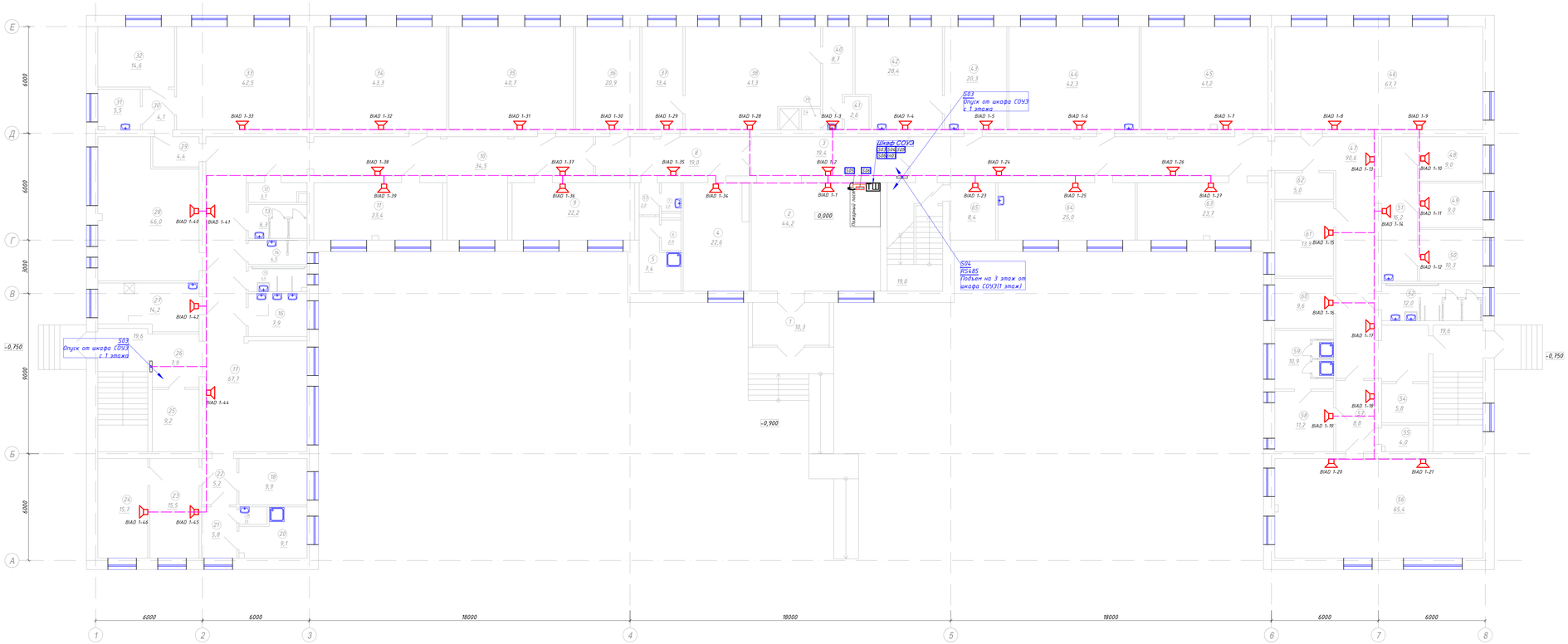

Экспликация помещений

Номер помещения	Наименование	Площадь, м²
1	Тамбур	10,3
2	Холл	44,2
3	Коридор	19,4
4	Раздевалка	22,6
5	ПУИ	7,4
6	Инвентарная	2,0
7	Санузел для персонала	2,0
8	Коридор	19,0
9	Кабинет Монтессори	22,2
10	Коридор	34,5
11	Сенсорная комната	23,4
12	Хоз.помещение	3,7
13	Санузел женский	6,3
14	Санузел мужской	4,5
15	Санузел для инвалидов	4,6
16	Умывальная	7,9
17	Коридор	67,7
18	Раздевалка	19,9
19	Санузел	1,6
20	Комната для массажа	9,1
21	Коридор	5,8
22	Коридор	5,2
23	Раздевалка мужская	15,5
24	Раздевалка женская	15,7
25	Хоз.помещение	9,2
26	Коридор	7,9
27	Раздаточная	14,2
28	Столовая	46,0
29	Коридор	4,4
30	Коридор	4,1
31	Умывальная	5,5
32	Спальня	14,6
33	Группавая	42,5
34	Группавая	43,3

Экспликация помещений

Номер помещения	Наименование	Площадь, м²
35	Группавая	40,7
36	Спальня	20,9
37	Коридор	13,4
38	Группавая	41,3
39	Санузел для персонала	1,4
40	Коридор	8,7
41	Хоз.помещение	2,6
42	Процедурный кабинет	28,4
43	Мед.кабинет	20,3
44	Группавая	42,3
45	ЛФК кабинет	41,2
46	Актовый зал	67,7
47	Коридор	90,6
48	Учебный класс	9,0
49	Учебный класс	9,0
50	Учебный класс	10,3
51	Коридор	16,2
52	Санузел	12,0
53	Коридор	2,0
54	Хоз.помещение	5,8
55	Инвентарная	4,0
56	Спортзал	65,4
57	Коридор	8,8
58	Раздевалка	11,2
59	Душевая	10,9
60	Кабинет	9,6
61	Кабинет дефектолога	13,9
62	Хоз.помещение	5,0
63	Швейный кабинет	23,7
64	Гончарный кабинет	25,0
65	Комната персонала	8,4
	Итого по 1-му этажу:	1235,9
	Итого по лестнлетке:	58,2
	Всего по 1-му этажу:	1294,1

						74-2025-АПС	
						«Капитальный ремонт здания по адресу: г.Астана, ул.Жансугурова 12/2» "Центр социального обслуживания "Нурлы журек" акимата города Астаны	
Изм.	Кол.уч.	М.уч.	№док.	Подпись	Дата		
ГИП		Журко В.Д.			05.25г.	Административное здание	Стадия: РП; Лист: 13; Листов:
Проверил		Журко В.Д.			05.25г.	Первый этаж. Оповещение о пожаре. План расположения сетей.	ТОО"АстанаБитСервис-ЛТД" г. Астана
Выполнил		Василенко В.			05.25г.		

Формат 420х1200

Инв.№подл.	Подпись и дата	Взам.инв.№

2 этаж

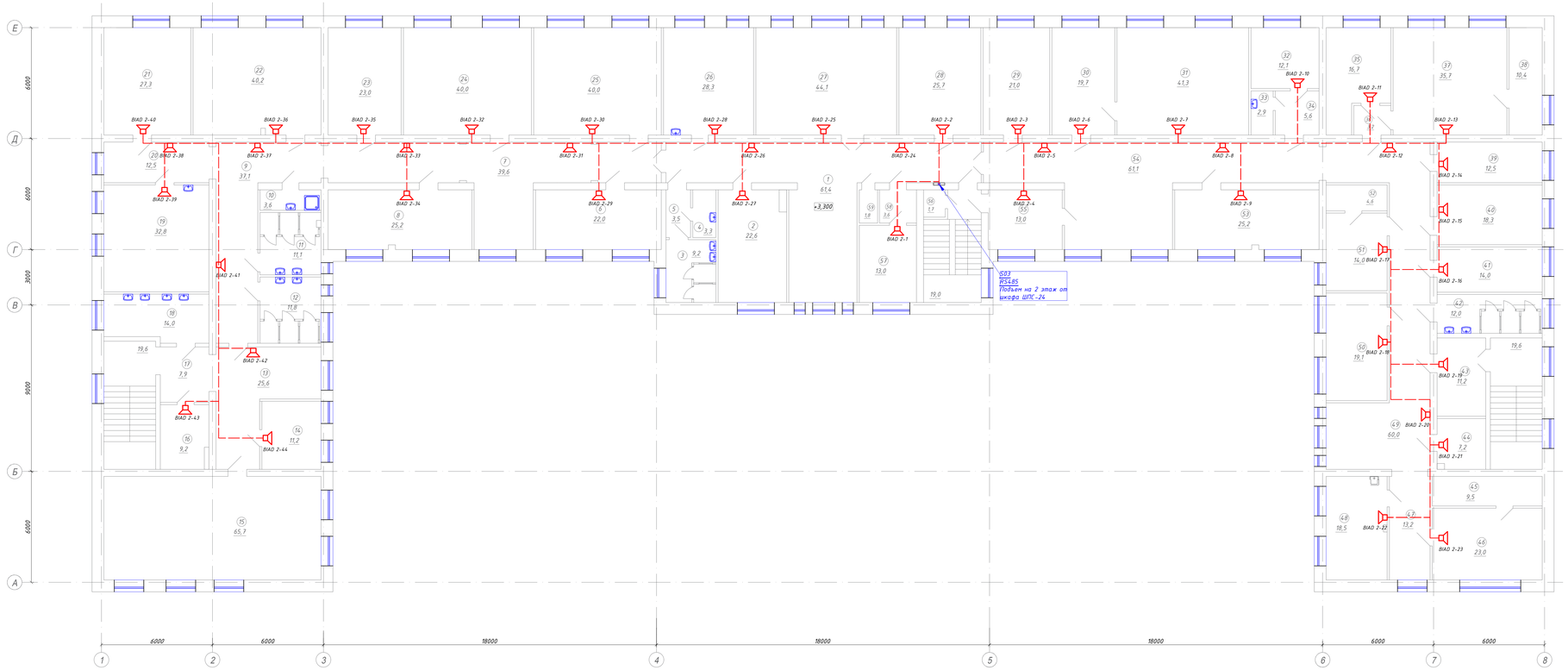

Экспликация помещений

Номер помещения	Наименование	Площадь, м²
1	Коридор	61,4
2	Группавая	22,6
3	Санузел	9,2
4	Санузел для персонала	3,3
5	Коридор	3,5
6	Кабинет	22,0
7	Коридор	39,6
8	Кабинет труда	25,2
9	Коридор	37,1
10	ПУИ	3,6
11	Санузел мужской	11,1
12	Санузел женский	11,8
13	Коридор	25,6
14	Комната персонала	11,2
15	Спальня	65,7
16	Комната персонала	9,2
17	Коридор	7,9
18	Умывальная	14,0
19	Учебний класс	32,8
20	Коридор	12,5
21	Кабинет	27,3
22	Группавая	40,2
23	Кабинет дефектолога	23,0
24	Группавая	40,0
25	Группавая	40,0
26	Комната персонала	28,3
27	Кабинет музыки	44,1
28	Группавая	25,7
29	Группавая	21,0
30	Группавая	19,7
31	Группавая	41,3
32	Кабинет сестры хозяйки	12,1
33	Санузел для персонала	2,9
34	Коридор	5,6

Экспликация помещений

Номер помещения	Наименование	Площадь, м²
35	Учебний класс	16,7
36	Коридор	3,2
37	Группавая	35,7
38	Раздевалка	10,4
39	Архив	12,5
40	Кабинет соц.работника	18,3
41	Архив	14,0
42	Санузел	12,0
43	Коридор	11,2
44	Серверная	7,2
45	Хоз.помещение	9,5
46	Кабинет зав.хозяйством	23,0
47	Коридор	13,2
48	Комната персонала	18,5
49	Коридор	60,0
50	Кабинет заместителя	19,1
51	Кабинет	14,0
52	Кабинет	4,6
53	Кинозал	25,2
54	Коридор	61,1
55	Хоз.помещение	13,0
56	Хоз.помещение	1,7
57	Серверная	13,0
58	Коридор	3,6
59	Хоз.помещение	1,8
	Итого по 2-му этажу:	1223,0
	Итого по лестлеетке:	58,2
	Всего по 2-му этажу:	1281,2

						74-2025-АПС		
						«Капитальный ремонт здания по адресу: г.Астана, ул.Кансулулова 12/2» "Центр социального обслуживания "Нурлы журек" акимата города Астаны		
Изм.	Кол.уч.	М.уч.	№док.	Подпись	Дата			
ГИП		Журко В.Д.			05.25г.	Административное здание	Стадия	Лист	Листов
							РП	14	
Проверил		Журко В.Д.			05.25г.	Второй этаж. Оповещение о пожаре. План расположения сетей.	ТОО"АстанаБытСервис-ЛТД" г. Астана		
Выполнил		Василенко В.			05.25г.				

Формат 420х1200

Инв.№подл.	Подпись и дата	Взам.инв.№

Позиция	Наименование и техническая характеристика	Тип, марка, обозначение документа, опросного листа	Код оборудования, изделия,материала	Поставщик	Единица измерения	Коли- чество	Масса единицы кг	Примечания
1	2	3	4	5	6	7	8	9
	Система пожарной сигнализации							
	1. Оборудование:							
	Програмное обеспечение с ключом защиты	"Орион ПРО" исп.127	521-101-0401001		компл.	1		
	АРМ оператора на базе ПК	Freestyle			компл.	1		
	Контроллер двухпроводной линии связи	С2000-КДЛ	248-306-0822		шт	6		
	Пульт контроля и управления	С2000-М	248-306-0821		шт	1		
	Извещатель пожарный дымовой адресный	ДИП-34А-04	248-302-0210		шт	241		из них 22шт. резерв
	Извещатель пожарный ручной адресный	ИПР-513АМ	248-302-0502		шт	10		из них 1шт. резерв
	Блок исполнительный	С2000-СП1	248-303-0701		шт	2		
	Шкаф пожарной сигнализации	ШПС-24	248-307-0205		шт	1		
	Аккумуляторная батарея	12В17А/ч	248-306-0383		шт	4		
	Световой указатель "Выход/ШЫFУ" адресный	С2000-ОСТ	248-304-0201		шт	9		
	Преобразователь интерфейса	С2000-USB	248-303-1309		шт	1		
	2. Материалы:							
	Кабель сигнальный пожарной сигнализации	КПСЭнг(А)-FRLS 2х2х0.75	243-305-0304		м	980		
	Кабель интерфейсный RS485	КСВВНГ(А)-LS 2Х2Х0,80	243-305-0112		м	10		
	Труба гофрированная с зондом	Д.16мм.	241-207-0301		м	980		

Взам. инв. №

Подп. и дата

Инв. № подл. ###

Изм.	Кол.уч	№уч.	№док.	Подпись	Дата
ГИП		Журко В.Д.			05.25г.
Н.контроль		Светличная Н.			05.25г.
Проверил		Журко В.Д.			05.25г.
Выполнил		Василенко В.			05.25г.

74-2025-АПС .СО

«Капитальный ремонт здания по адресу: г.Астана, ул.Жансугурова 12/2» "Центр социального обслуживания "Нурлы журек" акимата города Астаны

Административное здание

Стадия	Лист	Листов
РП	1	2

Спецификация оборудования и материалов.

ТОО"АстанаБытСервис-ЛТД" г. Астана

Позиция	Наименование и техническая характеристика	Тип, марка, обозначение документа, опросного листа	Код оборудования, изделия, материала	Поставщик	Единица измерения	Коли-чество	Масса единицы кг	Примечания
1	2	3	4	5	6	7	8	9
	Оповещение о пожаре							
	Оборудование:							
1	Моноблок ППУ-2: 20 зон/ 20 линий 500 Вт, СК, в стойку 19"	Sonar SPM-C20050-DR	248-202-0608		шт	1		
2	ВСТРАИВАЕМЫЙ МОДУЛЬ С FM-ТЮНЕРОМ И MP3 ПЛЕЕРОМ МОДЕЛИ	SONAR SMPR-MP3FM	248-201-0619					
3	Выносная панель управления 20 зон для ППУ-2, ППУ-3	Sonar SRM-7020	248-303-0244		шт	1		
4	Акустический модуль врезной 6 Ватт	SCS-106A	248-202-0117		шт	90		
	Материалы:							
5	Кабель	UTP cat. 5e 4x2x0,51	243-304-0133		м	5		
6	Кабель	КПСЭнг (А) FRLS 1x2x1.5	243-305-0307		м	520		
7	Труба гофрированная д.16		241-207-0301		м	510		

Взам. инв. N°

Подп. и дата

Инв. N° подл. ###