Приложение 2 к перечню
некоторых приказов в сфере
строительной деятельности, в
которые вносятся
изменения и дополнения
Утвержден приказом
Министра по инвестициям и развитию
Республики Казахстан
от 24 апреля 2017 года № 234

Акт приемки объекта в эксплуатацию

"18" 11 2022 года

Заказчик **ГУ «Управление Делами Президента Республики Казахстан» БИН 900 640 000 128, тел.: 8 7172 741614, г.Астана, пр. Мәңгілік Ел, 8, почтовый индекс 010000;**

фамилия, имя, отчество (при его наличии) ИИН, телефон – для физических лиц, наименование организации – для юридических лиц, БИН, телефон, почтовый индекс, область, город, район, населенный пункт, наименование улицы, номер дома/здания (стационарного помещения)

на основании:

Декларации о соответствии (прилагается)
от 14.11.2022г., ТОО «Компания НурайСтрой», Республика Казахстан, Акмолинская область, Целиноградский район, сельский округ Акмол, село Акмол, учетный квартал 019, строение 1177, почтовый индекс 021800, тел.: 87172517070;

дата подписания декларации, наименование подрядной (генподрядной) организации, фамилия, имя, отчество (при его наличии) руководителя, юридический адрес, БИН, телефон

Заключения о качестве строительно-монтажных работ (прилагается) **от 17.11.2022г., ТОО «Казстройсистема», эксперт Амиржанов Серикбай Мукумович, KZ76VJE00033749 от 27.12.2017., Посохов Виктор Анатольевич, KZ03VJE00062417 от 15.02.2021г. Ташетов Алпысбай Жолымбетович KZ19VJE00059219 от 09.11.2020г. БИН 050740004819, Тел.: +7 7172 741703;**

дата подписания заключения, наименование организации, фамилия, имя, отчество (при его наличии) экспертов технического надзора, № и дата получения аттестатов, БИН, телефон

Заключения о соответствии выполненных работ проекту (прилагается) **от 17.11.2022г., ТОО «Астана-Жобалау», Эксперт Касенов Дулат Хайдарулы. № KZ90VJE00026998 от 01.06.2017 г., приказ №05-ОД от 16.02.2022г. БИН 141240008944, Тел.:+7 7172 322061;**

дата подписания заключения, наименование организации, фамилия, имя, отчество (при его наличии) экспертов авторского надзора, № и дата получения аттестатов, БИН, телефон

произведя осмотр готовности предъявленного подрядчиком (генеральным подрядчиком) к приемке в эксплуатацию объекта: **«Строительство наружных инженерных сетей для объекта «Комплекс зданий в г. Нур-Султан» расположенный по адресу: район «Есиль», юго-восточнее жилого массива Тельмана (Внеплощадочные)», технический сложный I (повышенный) уровня ответственности;**

наименование объекта, вид строительства (новое, расширение, реконструкция, техническое перевооружение, модернизация, капитальный ремонт), уровень ответственности, техническая и технологическая сложность объекта

по адресу

г. Астана, район «Есиль», юго-восточнее жилого массива Тельмана;

(область, район, населенный пункт, микрорайон, квартал, улица, номер дома (корпуса)

проверив комплектность исполнительной технической документации, в том числе посредством электронного модуля исполнительной технической документации "__" ноября 2022 года, дата ознакомления подтверждает что:

1. Строительство объекта осуществлено на основании:

1) правоустанавливающего документа на земельный участок от "02" августа 2021 года № 510-2611 (постановление акимата города Нур-Султан);

документ, подтверждающий наступление юридических фактов (юридических составов), на основании которых возникают, изменяются или прекращаются права на земельный участок, в том числе договоры, решения судов, правовые акты исполнительных органов, свидетельство о праве на наследство, передаточный акт или разделительный баланс при реорганизации негосударственных юридических лиц, владеющих земельным участком на праве собственности или выкупивших право временного возмездного землепользования (аренды).

либо решения о реконструкции (перепланировке, переоборудовании) помещений (отдельных частей) существующих зданий от "___"_____20___года №_____;

наименование органа вынесшего решение

2) талона о приеме уведомления о начале строительно-монтажных работ

ГУ «Управление контроля и качества городской среды города Нур-Султан», №ХҚМЖ-30кбпу от 17.02.2022 года;

наименование органа принявшего уведомление, дата и № принятия талона

3) проекта (проектно-сметной документации)

ТОО «IT Engineering SA» (ИТ Инжиниринг СА), ТОО «Астана-Жобалау» №0142/2-22;

наименование проектной организации, номер проекта

утвержденного(й)

ГУ «Управление Делами Президента Республики Казахстан», Приказ №07/290 кбп от 14.10.2022г;

дата и номер проекта, наименование организации утвердившей (переутвердившей) проект и дата утверждения

2. Строительно-монтажные работы осуществлены в сроки:

начало работ **"17" февраля 2022 года;**

окончание работ **"18" ноября 2022 года;**

при продолжительности строительства, месяц:

по норме или по проекту организации строительства, месяц:**14,6;**

фактически, месяц: **9,5;**

3. Объект (комплекс) имеет следующие основные технико-экономические показатели (мощность, производительность, производственная площадь, протяженность, вместимость,

объем, пропускная способность, провозная способность, число рабочих мест и тому подобное, заполняется по всем объектам (кроме жилых домов) в единицах измерения соответственно целевой продукции или основным видам услуг):

Мощность, производительность и так далее	Единица измерения	По проекту		Фактически	
		общая (с учетом ранее принятых)	в том числе пускового комплекса или очереди	общая (с учетом ранее принятых)	в том числе пускового комплекса или очереди
Протяженность сетей водоснабжения Труба ПЭ 100 SDR 17 ⌀ 250x14,8	м	3329,5		3329,5	
Протяженность сетей водоснабжения Труба ПЭ 100 SDR 17 ⌀160x9,5	м	867,9		867,9	
Протяженность сетей водоснабжения Труба ПЭ 100 SDR 17 ⌀50x3,0	м	28		28	
Протяженность					

сетей водоснабжения Труба ПЭ 100 SDR 17 ø400x23,2	м	22,5		22,5	
Протяженность сетей бытовой канализации Труба железобетонная раструбная ТС 30.25-3	м	1022,3		1022,3	
Протяженность сетей бытовой канализации Труба железобетонная раструбная ТС 40.25-3	м	558,7		558,7	
Протяженность сетей бытовой канализации Труба железобетонная раструбная ТС 50.25-3	м	562,3		562,3	
Протяженность сетей бытовой канализации Труба PE 100 SDR 17 техническая Ø315x21,1	м	7,9		7,9	
Протяженность сетей напорной бытовой канализации Труба PE 100 SDR 17 техническая Ø200x11,9	м	20,8		20,8	
Насосная станция хозяйственно-бытовых стоков. Насос Flygt Concertor XPS N100 SA 21-103,(NZ100 6020) 2 рабочих, 1 резервный, 1 на складе	компл.	1		1	
Протяженность сетей ливневой канализации Труба железобетонная раструбная ТС 80.25-3	м	2074,7		2082	
Протяженность сетей ливневой канализации Труба железобетонная	м	5,0		5,0	

раструбная ТС 50.25-3					
Протяженность сетей ливневой канализации Труба PE 100 SDR 17 техническая Ø900х53,3	м	31,5		18	
Протяженность сетей напорной ливневой канализации Труба стальная электросварная Ø630х6	м	16		8	
Комплектная канализационная станция ливневых стоков. Q=1463.04м3/ч. , H=4.0м с 2 погружными насосами марки Flygt NP 3202 SA 21 - 163 N=22 кW Диаметр станции 3000мм. Высота 8500мм, Н полная-8700мм. Материал корпуса стеклопластик.	компл.	1		1	
Протяженность сетей теплоснабжения Теплоизолированная труба Ст-273х7-1-ППУ-ПЭ	м	1962		1962	
Протяженность сетей теплоснабжения Теплоизолированная труба Ст-219х6-2-ППУ-ПЭ	м	1454		1454	
Протяженность сетей теплоснабжения Теплоизолированная труба Ст-133х4,5-1-ППУ-ПЭ	м	1014		1014	
Протяженность сетей электроснабжения Кабель силовой одножильный на напряжение 20кВ АПвПу2гнг(В)-HF (1х300/70ТАС)мм²	м	34620		34620	
Кабель оптический одномодовый на 8	м	6563		6563	

волокон, стандарт G.652. *ОКБ-Т-А8-8,0*					
Протяженность сетей электроснабжения Кабель силовой трехжильный на напряжение 20кВ АПвПу 3х95/35ТАСмм²	м	2424		2424	
Кабель оптический одномодовый на 8 волокон, стандарт G.652. *ОКБ-Т-А8-8,0*	м	1212		1212	
РПК-2Т. Блочная комплектная распределительная подстанция 2х1250кВА-20/0,4 кВ	компл.	1		1	
Дизель-генераторная установка мощностью 22кВА	компл.	1		1	
Протяженность сетей связи Кабель оптический с броней из стальных проволок во внешней оболочке из пластмассы, не поддерживающей горение (ОК-8*) ОКБнг(А)-HF-0,22-8П 7кН*	м	431		1431	
Протяженность сетей связи Кабель оптический с броней из стальных проволок во внешней оболочке из пластмассы, не поддерживающей горение (ОК-48*) ОКБнг(А)-HF-0,22-48П 7кН*	м	2826		2826	
Протяженность сетей связи Кабель оптический с броней из стальных проволок во внешней оболочке из пластмассы, не поддерживающей горение (ОК-96*)*	м	7710		7710	

ОКБнг(А)-HF-0,22-95П 7кН					
Протяженность сетей связи Труба полиэтиленовая Ø110х6,6	м	5112		5112	
Протяженность сетей поливочного водопровода Труба PE 100 SDR 17 техническая Ø180х10,7	м	2х1771,3		2х1771,3	
Протяженность сетей поливочного водопровода Труба PE 100 SDR 17 техническая Ø280х16,6	м	38,5		38,5	
Электроснабжение насосной станции поливочного водопровода.. Кабель силовой бронированный на напряжение 0,66кВ сечением 4х240мм2 АПвБбШв-нг-LS-0.66	м	1907		1907	
Комплектная насосная станция поливочного водопровода из стеклопластика (д2000мм, Н-4200мм). Три насоса Espa CKE4 T MULTI VS25 3 SPEEDRIVE Общ. производительность 111,5м3/ч.	компл.	1		1	компл.
Проезд асфальто-бетонным покрытием	м2	1515		1400	

Выпуск продукции (оказания услуг), предусмотренной проектом в объеме, соответствующем нормам освоения проектных мощностей в начальный период _____;

факт начала выпуска продукции с указанием объема

Жилой дом имеет следующие показатели:

Показатели	Единица измерения	По проекту	Фактически
Общая площадь	метр в квадрате (далее – м2)		
Число этажей	этаж		

Общий строительный объем	метр в кубе (далее – м3)		
В том числе подземной части	м3		
Площадь встроенных, встроенно-пристроенных и пристроенных помещений	м2		

Показатели	По проекту			Фактически		
	число квартир	площадь квартир, м2		число квартир	площадь квартир, м2	
		общая	жилая		общая	жилая
Всего квартир, в том числе: однокомнатных двухкомнатных трехкомнатных четырехкомнатных и более						

4. Технологические и архитектурно-строительные решения по объекту характеризуются следующими данными:

Хоз-питьевой водопровод В1

Внеплощадочныесети водоснабжения выполнены от существующего водопровода Ø225 по ул.27, далее по ул.Р1 до врезки в существующий водопровод по ул.31. (Е117). Подключение внутриплощадочных сетей водоснабжения предусмотрено по улицам Р2 и Р4.

Предусмотрена установка пожарных гидрантов. В колодцах, расположенных на перекрестках улиц предусмотрены тройники с заглушками для перспективного подключения.

Сеть водопровода выполнена из полиэтиленовых труб ПЭ 100 SDR 17 Ø250х14.8мм, Ø160х9.5, Ø50х3.0, Ø400х23,2мм по ГОСТ 18599-2001.

Располагаемый напор в точке подключения - 10м.

Бытовая канализация К1, К1Н.

Согласно технических условий, отвод бытовых стоков произведен в существующую сеть Ø500мм по ул.31.

Самотечная сеть канализации выполнена из железобетонных труб диаметрами 300мм, 400мм, 500мм по ГОСТ 6482-2001.

Напорная сеть канализации выполнена из полиэтиленовых труб ПЭ100 SDR17-200х11.9. Согласно технических условий, на напорной сети установлены колодцы, в которых расположены приборы учета расхода перекачиваемых сточных вод.

Ливневая канализация К2, К2Н.

Отвод ливневых стоков произведен в существующую сеть Ø1500мм по ул.31. Установка задвижки с электроприводом и дробилка предусмотрены в колодцах перед КНС.

Самотечная сеть ливневой канализации выполнена из железобетонных труб диаметром 800мм по ГОСТ 6482-2001 и полиэтиленовых труб ПЭ100 SDR17-Ø900х53.3.

Напорная сеть канализации выполнена из стальных труб Ø630х6.

Насосная станция хозяйственно-бытовых стоков.

Объемно-пространственное решение насосной станции представляет собой одноэтажное здание с подземной частью, прямоугольное в плане с размерами в осях 6.0х6.0 метров. Высота надземной части 5.1 м. в чистоте, высота заглубленной части здания -9,59м. Круглая подземная часть из железобетона d=6м (в чистоте), разделена на 2 отсека (приемный резервуар и машинный зал).

В машинном зале расположены три горизонтальных насоса марки Flygt Concertor XPS N100 SA 21-103,(NZ100 6020) 2 рабочих, 1 резервный, 1 на складе, перекачивающие сточные воды из приемного резервуара в напорную сеть канализации.

Комплектная канализационная станция ливневых стоков.

Диаметр станции 3000мм. Высота 8500мм, Н полная-8700мм. Материал корпуса стеклопластик. Производительность Q=1463.04м3/ч. , Н=4.0м с 2 погружными насосами марки Flygt NP 3202 SA 21 - 163 N=22 кW

Тепловые сети.

Теплоснабжение объекта предусмотрено из теплоизолированных труб Ст-273х7-1-ППУ-ПЭ, Ст-219х6-2-ППУ-ПЭ, Ст-133х4,5-1-ППУ-ПЭ в подземном бесканальном исполнении.

Присоединение выполнено к существующему трубопроводу 2Ду 1000 мм тепломагистрали ТМ-52 по ул.Улы дала (№ 27).

Источник теплоснабжения ТЭЦ-2. Теплоноситель - вода с параметрами 130-70°С.

Наружные сети электроснабжения 20кВ.

Источник электроснабжения - ПС 110/20/10кВ "Ишим".

Точка подключения - разные секции шин ЗРУ-20кВ ПС 110/20/10кВ "Ишим"

Источник электроснабжения - ПС 110/20/10кВ "Аэропорт".

Точка подключения - секция шин 20кВ РП-270.

Потребитель II категории надежности электроснабжения.

Согласно техническим условиям выполнено: - строительство КЛ-20кВ;

- монтаж волоконно-оптической линии связи (ВОЛС).

Строительство КЛ-20кВ от ПС 110/20 кВ "Ишим" и РП-270 силовыми одножильным кабелями с экраном из сплава ТАС марки АПвПу2гнг(В)-HF с количеством и сечением жил 3(1х300/70ТАС)мм² с применением кабельных концевых муфт " до РПК-2Т. Согласно п.10 ТУ№5-Е-14-1779 от 21.09.2020г. В ЗРУ 20кВ ПС 110/20 кВ "Ишим" предусмотрено монтаж двух отходящих ячеек "Siemens NX PLUS C".

Для организации канала связи между ПС 110/20 кВ "Ишим", РПК-2Т для объекта "Военный городок" и РПК-2Т выполнен монтаж оптического кабеля совместно с силовыми кабелями. Оптический кабель принят марки ОКБ-Т-А8-8,0 (на 8 волокон, стандарт G.652).

Строительство КЛ-20кВ от РПК-2Т предусмотрено силовыми трехжильными кабелями с экраном из сплава ТАС марки АПвПу с количеством и сечением жил 3х95/35ТАСмм² с применением кабельных концевых муфт до границы участка.

Для организации канала связи между вновь построенной РПК-2Т и ТП10/0,4 кВ предусматривается монтаж оптического кабеля совместно с силовыми кабелями. Оптический кабель принят марки ОКБ-П-0,22-8 (на 8 волокон, стандарт G.652).

Прокладка кабельной линии выполнено кабельном канале, колодцах, ж.б. камерах.

Блочная комплектная распределительная подстанция.

В блочно-модульной трансформаторной подстанции стены и потолок выполнены из панелей типа "сэндвич" толщиной 50 мм, наполненных базальтовой минплитой, в ней размещаются камеры силовых трансформаторов, помещение щита 0,4 кВ, помещение РУ-20 кВ.

Крыша изготовлена из профлиста, односкатная. Устройство монтажа кровельных конструкций изготавливается в заводских условиях.

Здание одноэтажное, прямоугольное в плане с размерами в осях 7,7 х 16,7 х 3,2 м.

В трансформаторных камерах установлены два трансформатора мощностью 1250кВА марки ТМГ РУ-0,4 кВ комплектуется панелями типа ЩО-70.

Наружные сети связи.

В соответствии с техническими условиями выполнено:

- строительство 2-х отверстной телефонной канализации;

- прокладка оптического кабеля.

Строительство 2-х отверстной телефонной канализации выполнена от ближайшего существующего телефонного колодца до объекта при помощи п/э труб Ø110мм. Глубина залегания телефонной канализации 0,7м от уровня земли. Полиэтиленовые трубы заводятся в сборные ж/б колодцы типа ККС-2.

Монтаж оптического кабеля выполнена в следующем объеме:

- от АТС-40 прокладка кабеля марки ОКБнг(А)-HF-0,22-96П7кН (ОК-96) осуществляется в существующей телефонной канализации частично занятым каналом с установкой муфты – 7788м.
- прокладка кабеля марки ОКБнг(А)-HF-0,22-40П7кН(ОК-48) -2826 м выполнена в существующей телефонной канализации связи, далее в вновь построенной двухотверстной телефонной канализации с установкой оптической муфты.
- от муфты в колодце связи до оптического распределительного шкафа (ОРШ предусматривается внутренними сетями) в комнате связи объекта прокладка кабеля марки ОКБнг(А)-HF-0,22-8П7кН (ОК-8) - 1431м осуществляется в вновь построенной телефонной канализации.

Поливочный водопровод.

Сети поливочного водопровода выполнен для подачи воды на полив из р.Ишим в резервуары, расположенные на территории объекта.

На территории комплекса расположены 2 резервуара емкостью 250м3. Заполнение резервуаров производится 1 раз в сутки, поочередно в течении 2-х часов каждый, трубопроводом Ø180х10,7мм.

Для подачи воды предусмотрена повысительная насосная станция, комплектной поставки установленная на берегу р. Ишим.

На конце всасывающего трубопровода предусмотрено рыбозащитное устройство.

Комплектная насосная станция поливочного водопровода из стеклопластика (д2000мм, Н-4200мм). Три насоса Espa CKE4 T MULTI VS25 3 SPEEDRIVE. Общ. производительность 111,5м3/ч.

Электроснабжение насосной станции от точки подключения - секция шин РУ-0,4кВ ранее запроектированной ТП-20/0,4 для объекта "Комплекс зданий в городе Нур-Султан". Строительство КЛ-0,4кВ выполнено силовым кабелем марки АПвБбШв-нг-LS расчетного сечения с применением кабельных концевых муфт и наконечников:

от РУ-0,4кВ до Насосной станции поливочного водопровода - АПвБбШв-нг-LS-4х240мм²;

краткие технические характеристики по особенностям его размещения, по основным материалам и конструкциям, инженерному и технологическому оборудованию

5. На объекте установлено предусмотренное проектом оборудование в количестве согласно актам о его приемке после индивидуального испытания и комплексного опробования;

6. Наружные инженерные коммуникации (холодное и горячее водоснабжение, канализация, теплоснабжение, газоснабжение, электроснабжение и связь) обеспечивают нормальную эксплуатацию объекта (здания, сооружения, помещения) и приняты городскими эксплуатационными организациями;

7. Сметная стоимость по утвержденному проекту (проектной-сметной документации):

всего **3 649 018,212** тысяч тенге, в том числе строительно-монтажных работ **3 090 250,948** тысяч тенге, оборудования, инструмента и инвентаря **558 767,264** тысяч тенге;

8. Сметная стоимость основных фондов, принимаемых в эксплуатацию **3 535 367,014-48** тысяч тенге, в том числе: стоимость строительно-монтажных работ **2 959 242,865-48** тысяч тенге;

стоимость оборудования, инструмента и инвентаря **576 124,149** тысяч тенге;

9. Доля местного содержания предусмотрена в проектно-сметной документации 73,02% и фактически применено 73,02% (на объектах, финансируемых за счет государственных инвестиций и средств квазигосударственного сектора);

10. Класс энергоэффективности здания _____;

11. Объект построен в соответствии с утвержденным проектом (проектно-сметной документацией) и требованиями государственных нормативных документов в области архитектуры, градостроительства и строительства.

РЕШИЛ:

«Строительство наружных инженерных сетей для объекта «Комплекс зданий в г. Нур-Султан» расположенный по адресу: район «Есиль», юго-восточнее жилого массива Тельмана (Внеплощадочные)»

наименование объекта (комплекса)

принять в эксплуатацию.

Заказчик **ГУ «Управление Делами Президента Республики Казахстан»**
Макажанов К.Н.

фамилия, имя, отчество (при его наличии), подпись руководителя

Место печати (при наличии)

Технический надзор:

1) аттестованный (-ые) эксперт (-ы)

(фамилия, имя, отчество (при его наличии) эксперта, специализация аттестата, подпись, дата

Место печати (при наличии)

2) аккредитованная организация **ТОО «Казстройсистема», Генеральный директор Тулегенов Азамат Ахметкалиевич;**

(наименование организации) имеющей в своем составе аттестованного (-ых) эксперта (-ов), фамилия, имя, отчество (при его наличии) руководителя, подпись, дата

Место печати (при наличии)

Амиржанов Серикбай Мукумович, KZ76VJE00033749 от 27.12.2017г., в части инженерных сетей;

(фамилия, имя, отчество (при его наличии) эксперта, специализация аттестата, подпись, дата

Место печати (при наличии)

Посохов Виктор Анатольевич, KZ03VJE00062417 от 15.02.2021г., в части инженерных сетей;

(фамилия, имя, отчество (при его наличии) эксперта, специализация аттестата, подпись, дата

Место печати (при наличии)

Ташетов Алпысбай Жолымбетович KZ19VJE00059219 от 09.11.2020г., в части несущих и ограждающих конструкций;

(фамилия, имя, отчество (при его наличии) эксперта, специализация аттестата, подпись, дата

Место печати (при наличии)

Авторский надзор:

1) разработчик проекта

ТОО «IT Engineering SA» (ИТ Инжиниринг СА), ТОО «Астана-Жобалау», директор Жунусов Мереке Кайрбулатович;

(наименование организации, фамилия, имя, отчество (при его наличии), должность), подпись, дата

Место печати (при наличии)

2) организация **ТОО «Астана-Жобалау», Жунусов Мереке Кайрбулатович;**

(наименование организации) имеющей в своем составе аттестованного (-ых) эксперта (-ов), фамилия, имя, отчество (при его наличии) руководителя, подпись, дата

Место печати (при наличии)

Авторский надзор Касенов Дулат Хайдарулы. № KZ90VJE00026998 от 01.06.2017г.,

(фамилия, имя, отчество (при его наличии) эксперта, специализация аттестата), подпись, дата

Место печати (при наличии)

3) аттестованный (-ые) эксперт (-ы) _____ _____.

(фамилия, имя, отчество (при его наличии) эксперта, специализация аттестата), подпись, дата

Место печати (при наличии)

Подрядчик (генеральный подрядчик)

ТОО «Компания НурайСтрой», директор Акмагамбетов Жанат Канатович;

фамилия, имя, отчество (при его наличии), подпись руководителя

Место печати (при наличии)

Приложение 2 к акту приемки
объекта в эксплуатацию

Технические характеристики объекта (многоквартирные жилые дома, промышленные, торговые объекты и тому подобное)

Наименование (многоквартирный жилой дом, промышленные, торговые объекты и т.п.)	Общие сведения									
	количество этажей (этаж)	количество квартир	количество помещений, комнат	площадь застройки (м2)	объем здания (м3)	общая площадь (м2)	жилая площадь (м2)	площадь нежилых помещений (м2)	площадь парковочных мест (м2)	площадь балкона, лоджии (м2)
1	2	3	4	5	6	7	8	9	10	11
Насосная станция хозяйственно-бытовых стоков	1 эт. с подземной частью		9	47,6	586,1	65,86				
Блочная комплектная распределительная подстанция РПК-2Т-20/0,4кВ	1		4	129,5	411,5	128,6				

продолжение таблицы

Описание конструктивных элементов			Вид отопления	Благоустройство				
фундамент	стены	кровля		электроснабжение	водоснабжение	горячее водоснабжение	канализация	газоснабжение
12	13	14	15	16	17	18	19	20
Монолитный ж/бетонный	кирпич	Плоская	посредством потолочных инфракрасных электрообогревателей					
Ленточный из фундаментных блоков	панелей типа "сэндвич" толщиной 50 мм	из профлиста, односкатная						

Распределение площади

№		В отдельных квартирах	В помещениях коридорного типа	В общежитиях	В гостиницах
1	Количество жилых квартир				
2	Количество жилых комнат				

3	Общая площадь (м 2)				
4	Жилая площадь (м 2)				

продолжение таблицы

Из общего числа площади				Распределение квартир по числу комнат				
в мансардах	в подвалах	в цокольных этажах	в бараках	1-комнатные	2-комнатные	3-комнатные	4-комнатные	5-комнатные

Нежилые помещения

Площадь (м2)	Жилая площадь в нежилых помещениях	Торговая	Промышленно-производственных зданий и сооружений	Складская	Бытового обслуживания	Гаражи	Организаций и учреждений управления, научных, банковский, общественных и т.п.
1	2	3	4	5	6	7	8
Основная							
Вспомогательная							

продолжение таблицы

Общественного питания	Учреждений образования	Транспортных зданий и сооружений	Здравоохранения, лечебного назначения	Физкультуры и спорта	Учреждений культуры и искусства	Сооружений инженерных сетей	Прочие	Всего
9	10	11	12	13	14	15	16	17
						194,46		

Перечень документов, прилагаемых к техническим характеристикам объекта:

1. Поэтажные планы

КНС

Отделочный план на отм ±0,000

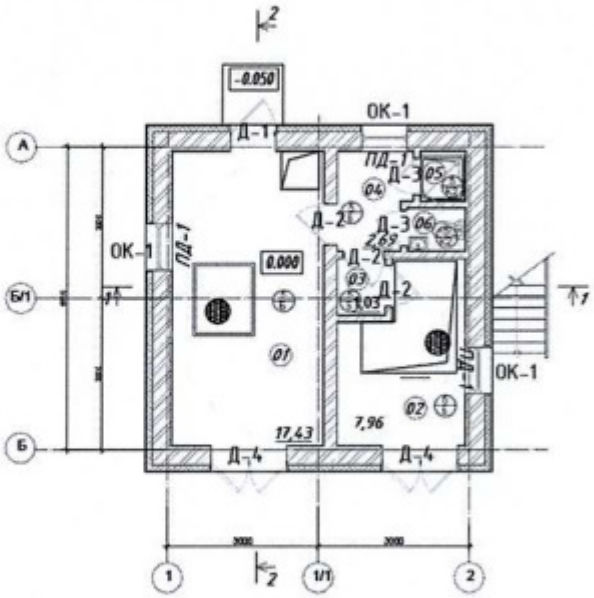

Отделочный план на отм +3.000

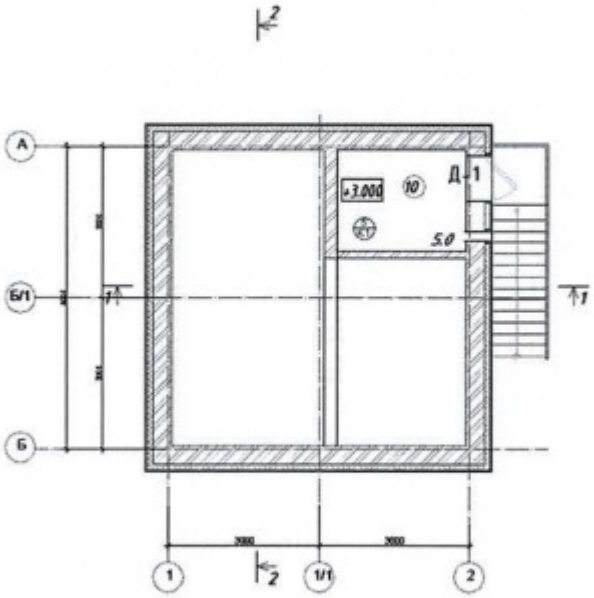

План на отм. -9.320

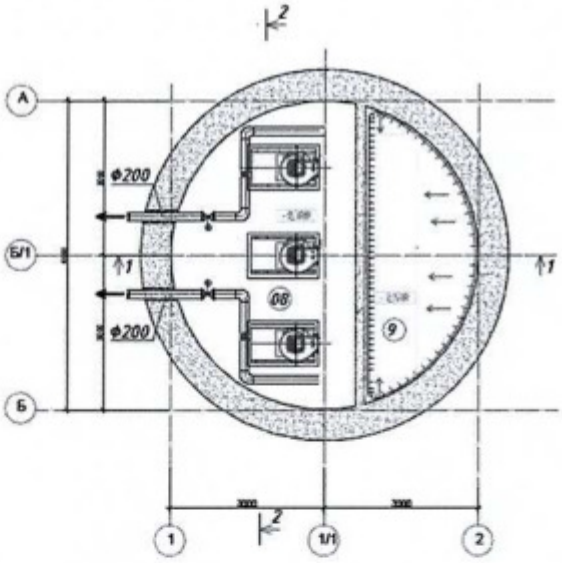

План на отм. -7,530

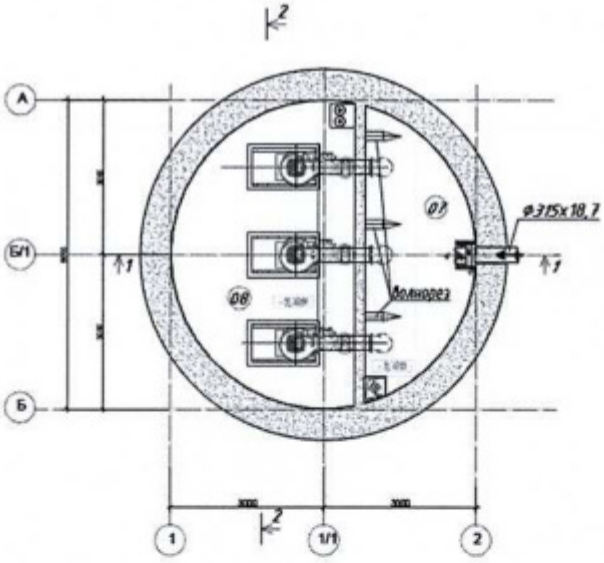

РПК-2Т

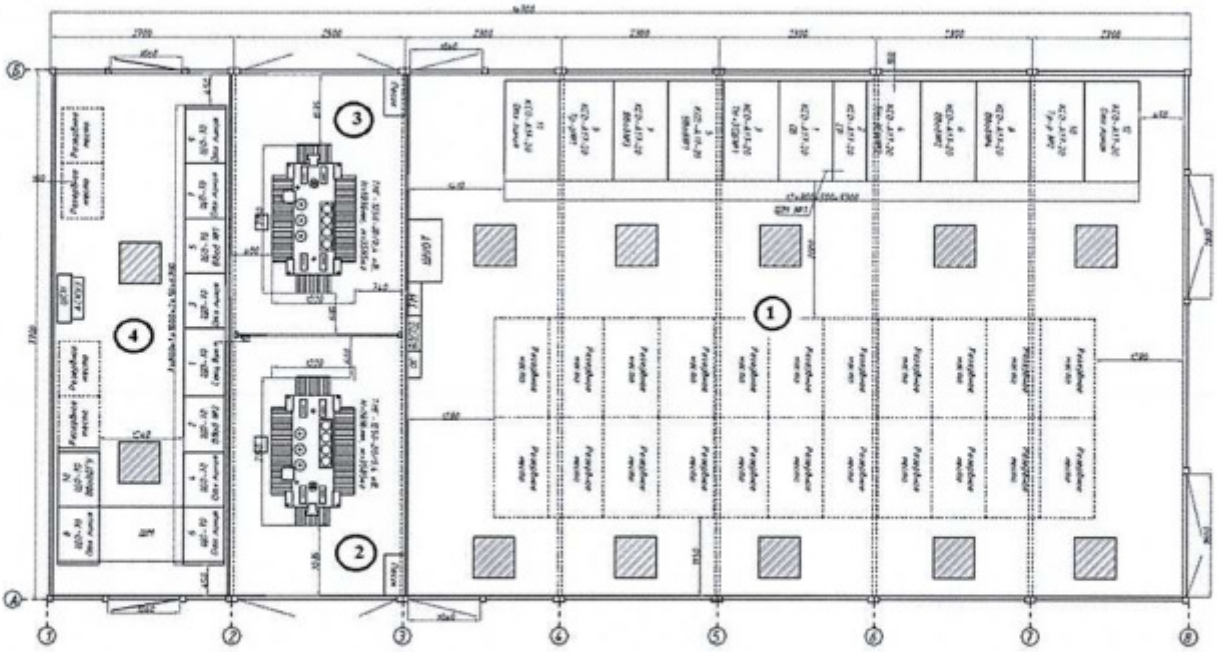

2. Экспликация к поэтажным планам

КНС:

Экспликация помещений

Номер помещения	Наименование помещения	Площадь, м²	Категория производства по взрыву пож. безопасности
01	Цех	17,43	Д
02	Монтажное отделение	7,96	Д
03	Тамбур	1,03	Д
04	Операторская	2,69	Д
05	Душевая	0,85	Д
06	Санузел	0,95	Д
07	Дробильная	9,09	Д
08	Машинное отделение	17,29	Д
09	Камера приемная	9,09	Д
10	Венткамера	5.0	Д
		71.38	

РПК-2Т:

Экспликация помещений

1) помещение РУ-20 кВ;

2) камеры силовых трансформаторов,

3) камеры силовых трансформаторов,

4)помещение щита 0,4 кВ,

Экспликация земельного участка (м2)

Общая площадь земельного участка	Застроенная площадь			Незастроенная площадь		
	всего	под основными	под прочими постройками и	асфальтовые покрытия	прочие замощения	грунт

		строениями	сооружениями			
1	2	3	4	5	6	7
1237	189,6	177,1	12,5	854		

продолжение таблицы

Незастроенная площадь (м2)									
оборудованные площадки				зеленые насаждения					
					в том числе				
всего	спортивные	детские	хозяйственные	всего	газон с деревьями	плодовый сад	газоны, цветочные клумбы	огород	прочие
8	9	10	11	12	13	14	15	16	17
				84,5			84,5		

Экспликация к плану объекта

Этаж	Номер помещения, квартиры	Номера частей помещения, квартиры	Назначение частей помещения, квартиры	Площадь по внутреннему обмеру (м2), в том числе			
				Общая	Полезная	Жилая	Нежилая
1	2	3	4	5	6	7	8

продолжение таблицы

Площадь по внутреннему обмеру (м2), в том числе								
В отдельных квартирах	В общежитиях	В гостиницах	Торговая	Промышленно-производственных зданий и сооружений	Складская	Учреждений образования	Предприятий бытового обслуживания	Организаций и учреждений управления, научных, банковских, общественных и т.п.
9	10	11	12	13	14	15	16	17

продолжение таблицы

Площадь по внутреннему обмеру (м2), в том числе							
Предприятий общественного	Организации здравоохранения	Физкультурно-спортивная	Учреждений культуры и	Транспортных зданий и	Сооружений инженерных	Гаражей	Прочие

питания			искусства	сооружений	сетей		
18	19	20	21	22	23	24	25

Техническое описание конструктивных элементов основного строения

№ п.п.	Наименование конструктивных элементов		Описание конструктивных элементов (материал, отделка и т.д.)
1	2		3
1	Фундамент		КНС: Монолитный железобетонный; РПК-2Т: Ленточный из фундаментных блоков
2	1) наружные и внутренние капитальные стены		КНС: из керамического кирпича РПК-2Т: панелей типа "сэндвич" толщиной 50 мм
	2) перегородки		КНС: из керамического кирпича
3	Перекрытия	чердачное	КНС: Из ЖБ пустотных плит
		междуэтажное	
4	Крыша		КНС: Мягкая кровля из рулонных наплавляемых материалов РПК-2Т: из профлиста, односкатная
5	Полы	1-го этажа	КНС: керамическая плитка
		последующих этажей	
6	Проемы	окна	КНС: металлопластиковые, двухкамерный стеклопакет
		двери	КНС: Наружные – металл., внутр-деревянные.
7	Отделочные работы	внутренние	КНС: -Простая штукатурка -Грунтовка -Краска на Клеевой основе
		наружные	КНС: Гранит
8	Горячее водоснабжение		КНС: от накопительного водонагревателя труб PN20 Ø25-20мм.
9	Водопровод		КНС: труб PN20 Ø20 -Ø50 мм.
10	Канализация		

				КНС: труб Ø100 мм
11	Электроосвещение			КНС: Светильник светодиодный
12	Отопление	печное		
13		печное газовое		
14		от ТЭЦ		
15		от АГВ		КНС: посредством потолочных инфракрасных электрообогревателей
16		от индивидуальной отопительной установки	на газе	
17			на твердом топливе	
18		от районной котельной	на газе	
19			на твердом топливе	
20	Разные работы			

Техническое описание служебных построек

Показатели	Наименование служебных построек								
Площадь (м 2)									
Высота строения (м)									
Объем строения (м 3)									
Фундамент									
Стены									
Перекрытия									
Крыша									
Полы									
Окна									
Двери									

Внутренняя отделка									
Наружная отделка									
Печи									

Техническое описание внутридворовых сооружений

Наименование сооружений	Размер в метрах				Объем (м 3)	Материал
	длина	ширина	площадь	высота или глубина		
1	2	3	4	5	6	7

Техническое описание отдельных частей строения (подвалов, полуподвалов, мезонинов, мансард)

Наименование и назначение отдельных частей строения	Заглубление спланированной поверхности земли до пола подвала	Описание элементов					
		стены	перекрытия	полы	внутренняя отделка	крыша	дополнительные устройства
1	2	3	4	5	6	7	8

Техническое описание нежилых пристроек к основному строению

Наименование конструктивных элементов		Техническое описание конструктивных элементов
1		2
Фундамент		
Стены и перегородки		
Крыша		
Полы		
Перекрытия		
Проемы	окна	
	двери	
Отделочные работы	внутренние	
наружные		

Разные работы		
Итого:		
Фундамент		
Стены и перегородки		
Крыша		
Полы		
Перекрытия		
Проемы	окна	
	двери	
Отделочные работы	внутренние	
	наружные	
Разные работы		
Итого:		
Фундамент		
Стены и перегородки		
Крыша		
Полы		
Перекрытия		
Проемы	окна	
	двери	
Отделочные работы	внутренние	
	наружные	
Разные работы		

Итого:	

Исчисление площадей и объемов основной и отдельных частей строения (подвалов, полуподвалов, мезонинов, мансард, крыш, пристроек и т.п.)

Наименование частей строения и пристроек	Формула для подсчета площадей по наружному обмеру	Площадь (м 2)	Высота (м)	Объем (м 3)	Наименование частей строения и пристроек	Формула для подсчета площадей по наружному обмеру	Площадь (м 2)	Высота (м)	Объем (м 3)
1	2	3	4	5	6	7	8	9	10

Заказчик **Макажанов К.Н.**

фамилия, имя, отчество (при его наличии), подпись руководителя

Место печати (при наличии)

Авторский надзор **Касенов Дулат Хайдарулы**

фамилия, имя, отчество (при его наличии), подпись эксперта

Место печати (при наличии)

Приложение 3 к акту приемки
объекта в эксплуатацию

Технические характеристики объекта (линии электропередач)

№ п/п	Наименование	Единица измерения	Количество
1	2	3	4
1	Воздушные ЛЭП низкого напряжения …	киломерт (далее – км)	
2	Воздушные ЛЭП Высокого напряжения 10 кВ	км	
3	Кабельные ЛЭП низкого напряжения …	км	
4	Кабельные ЛЭП высокого напряжения…	км	
5	Площадь опор	м 2	
6	Опоры:		
	1) металлические	штук (далее – шт)	6
	2) деревянные с деревянными приставками	шт	
	3) деревянные с железобетонными приставками	шт	
	4) железобетонные	шт	
	5) тросовые подвесы	шт	
7	Провода:		
	1) медные	км	
	2) алюминиевые	км	
	3) сталеалюминиевые	км	
8	Кронштейны для светильников:		
	1) железобетонные	шт	
	2) металлические	шт	6
9	Арматура уличного освещения:		

	1) светильники с лампами накаливания	шт	
	2) светильники с ртутными лампами	шт	
	3) светильники с люминесцетными лампами	шт	
	4) светильники светодиодные	шт	6
10	Кабели:		
	1) марки АПвПу2гнг(В)-HF (1х300/70ТАС)мм² напряжением 20кВ	км	34,620
	2) марки АПвПу 3х95/35ТАСмм² напряжением 20кВ	км	2,424
	3) Кабель оптический марки *ОКБ-Т-А8-8,0*	км	7,775
	4) марки АВБбШв-0,66-5х4² напряжением 0,66кВ	км	0,163
	5) марки ВВГнг-0,66-3х1,5мм² напряжением 0,4кВ	км	0,036
	6) марки АПвБбШпнг(А)-LS-4х6,0мм² напряжением 0,4кВ	км	0,211
	7) марки АПвБбШпнг(А)-LS-4х10мм² напряжением 0,4кВ	км	0,028
	8) марки АПвБбШпнг(А)-LS-4х25мм² напряжением 0,4кВ	км	0,140
	8) марки АПвБбШпнг(А)-LS-4х50мм² напряжением 0,4кВ	км	0,112
	9) марки АПвБбШв-нг-LS-0.66-4х240мм² напряжением 0,4кВ	км	1,907
11	Муфты соединительные...	шт	39
12	Муфты концевые	шт	28
13	Контуры заземления	шт	1
14	Устройства грозозащиты	шт	
15	Дорожные покрытия кабельных сетей:		
	1) асфальтобетонные	м 2	
	2) булыжные	м 2	

	3) тротуары	м 2		

Заказчик **Макажанов К.Н.**

фамилия, имя, отчество (при его наличии), подпись руководителя

Место печати (при наличии)

Авторский надзор **Касенов Дулат Хайдарулы**

фамилия, имя, отчество (при его наличии), подпись эксперта

Место печати (при наличии)

Приложение 12 к акту приемки
объекта в эксплуатацию

Технические характеристики объекта (зеленые насаждения)

№ п.п.	Наименование	Единица измерение	Количество	Примечание
1	2	3	4	5
1	Длина улицы	м		
2	В том числе озелененная часть	м2		
3	Средняя ширина проезда	м	4	
4	Общая площадь объекта (проезд, сквер, парк, бульвар)	м2	1768	
5	Под зелеными насаждениями, из них			
	под деревьями	м2		
	под кустарниками	м2		
	под цветниками	м2		
	под газонами	м2		
	в т.ч. - обыкновенные	м2		
	- партерные	м2		
	- луговые	м2		
6	Под замощением, из них			
	асфальтовое покрытие	м2		
	щебеночное покрытие	м2		
	плитами	м2		
	грунтовые улучшенные	м2		
	грунтовые	м2		
7	Под строениями	м2		
8	Под сооружениями	м2		

9	Под водоемами	м2		
10	Прочие	м2		
11	деревья	шт		
12	кусты	шт		
13	кустарники	шт		
14	цветники			
15	газоны	м2	84,5	
16	порода деревьев			
17	возраст	год		

Заказчик **Макажанов К.Н.**

фамилия, имя, отчество (при его наличии), подпись руководителя

Место печати (при наличии)

Авторский надзор **Касенов Дулат Хайдарулы**

фамилия, имя, отчество (при его наличии), подпись эксперта

Место печати (при наличии)

Приложение 13 к акту приемки
объекта в эксплуатацию

Технические характеристики объекта (сети, водоводы, коллекторы и тому подобное)

№ п/п	Наименование	Единицы измерения	Количество, протяженность	Примечание
1	2	3	4	5
Водопровод				
1	Водоводы (общая протяженность)	м		
	1) из стальных труб	м		
	2) из чугунных труб	м		
	3) из асбестоцементных труб	м		
	4) из железобетонных труб	м		
	5)	м		
2	Распределительная сеть (общая протяженность)	м		
	1) из стальных труб	м		
	2) из чугунных труб	м		
	3) из асбестоцементных труб	м		
	4) из полиэтиленовых труб	м	7843,8	
	5)	м		
3	Прочие устройства			
	Смотровой колодец	шт	39	
	Задвижка d- 250	шт	19	
	" d- 150	шт	6	
	" d- 50	шт	30	
	Вентили d-	шт		
	" d-	шт		

	" d-	шт		
	Кран d-	шт		
	" d-	шт		
	" d-	шт		
	Гидрант	шт	21	
	Водопроводный ввод	шт		
	Водоразборная колонка	шт		
	Стальной футляр	шт		
	Питьевой фонтанчик	шт		
Канализация				
1	Коллекторы (общая протяженность)	м		
	1) из керамических труб	м		
	2) из чугунных труб	м		
	3) из бетонных труб	м		
	4) из асбестоцементных труб	м		
	5) из железобетонных труб	м		
	6)	м		
	7)	м		
2	Канализационная сеть (общая протяженность)	м		
	1) из керамических труб	м		
	2) из чугунных труб	м		
	3) из бетонных труб	м		
	4) из асбестоцементных труб	м		

	5) из железобетонных труб	м	4231	
	6) из полиэтиленовых труб	м	46,7	
	7) из стальных труб	м	8	
3	Прочие устройства			
	Смотровой колодец	шт	83	
	Выпуск	шт		

Горизонтальный разрез колодца	Вертикальный разрез колодца
Масштаб _____	Масштаб _____

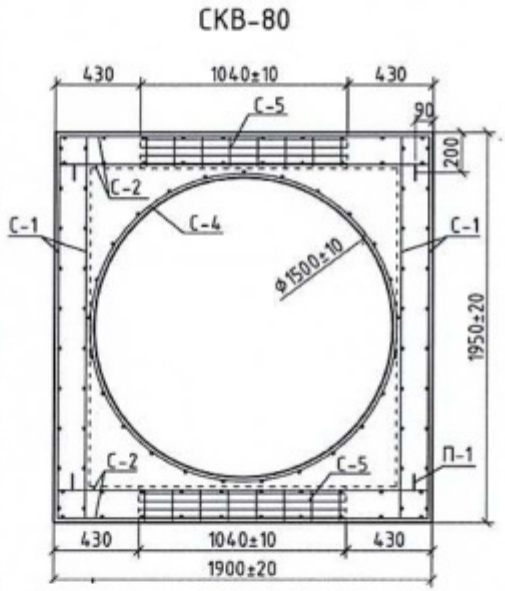

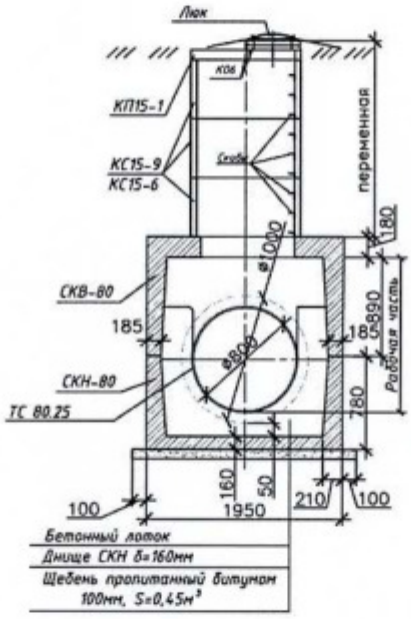

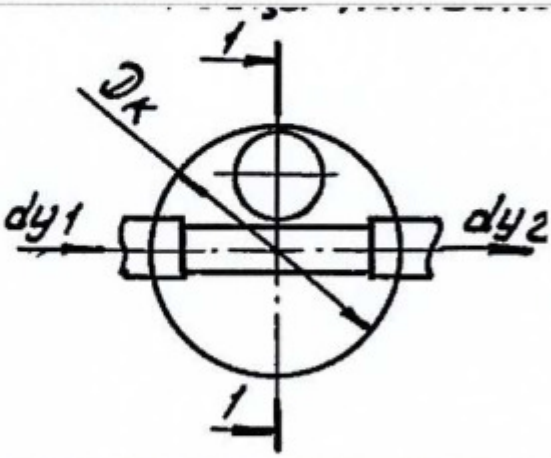

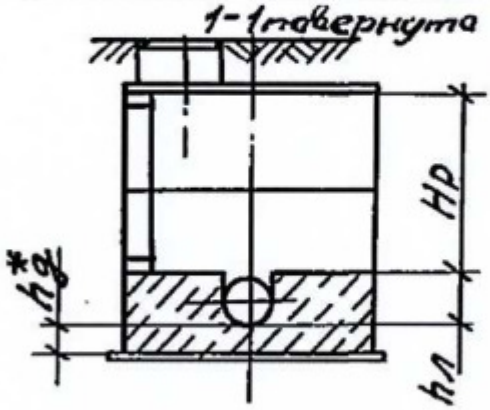

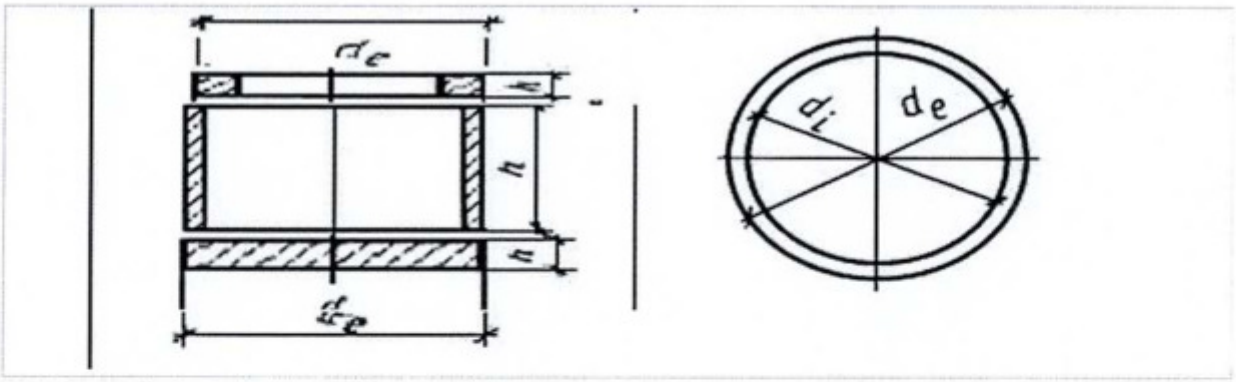

Спецификация

№ п/п	Наименование	Марка	Материал	Диаметр (мм) (размеры)	Количество	Примечание
1	Водопроводный колодец Ø1500	тпр 901-09-11.84	Железобетон	Ø1500	25	
2	Водопроводный колодец Ø2000	тпр 901-09-11.84	Железобетон	Ø2000	12	
3	Водопроводный колодец Ø2500х2000	тпр 901-09-11.84	Железобетон	Ø2500х2000	2	
4	Канализационный колодец Ø1500	тпр 902-09-22.84	Железобетон	Ø1500	48	
5	Ж\б камера 2000х2000	ГОСТ 13015-2012	Железобетон	2000х2000	24	
6	Канализацихонный колодец Ø2000	тпр 902-09-22.84	Железобетон	Ø2000	11	

Схема привязки колодца к постоянным точкам-ориентирам

Заказчик **Макажанов К.Н.**

фамилия, имя, отчество (при его наличии), подпись руководителя

Место печати (при наличии)

Авторский надзор **Касенов Дулат Хайдарулы**

фамилия, имя, отчество (при его наличии), подпись эксперта

Место печати (при наличии)

Приложение 14 к акту приемки
объекта в эксплуатацию
форма

Технические характеристики объекта (тепловая трасса)

№ п/п	Наименование	Единицы измерения	Количество, протяженность	Примечание
1	Протяженность тепловой трассы	м	4430	
	Протяженность воздушной прокладки:	м		
	1) на эстакадах	м		
	2) на опорах	м		
	Количество опор	шт		
	Протяженность подземной прокладки:	м	4430	
	1) в проходных каналах	м		
	2) в полупроходных каналах	м		
	3) бесканальная прокладка	м	4430	
2	Количество колодцев (камер)	шт	16	
3	Количество компенсаторов	шт	32	
4	Количество вводов	шт		
5	Количество задвижек	шт	16	

Горизонтальный разрез колодца (камеры)	Вертикальный разрез колодца (камеры)
Масштаб _____	Масштаб _____
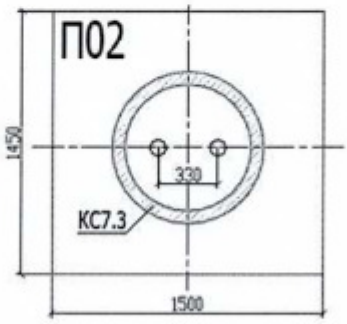	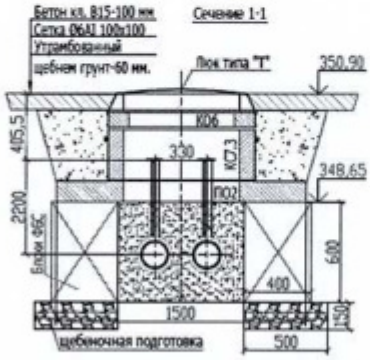

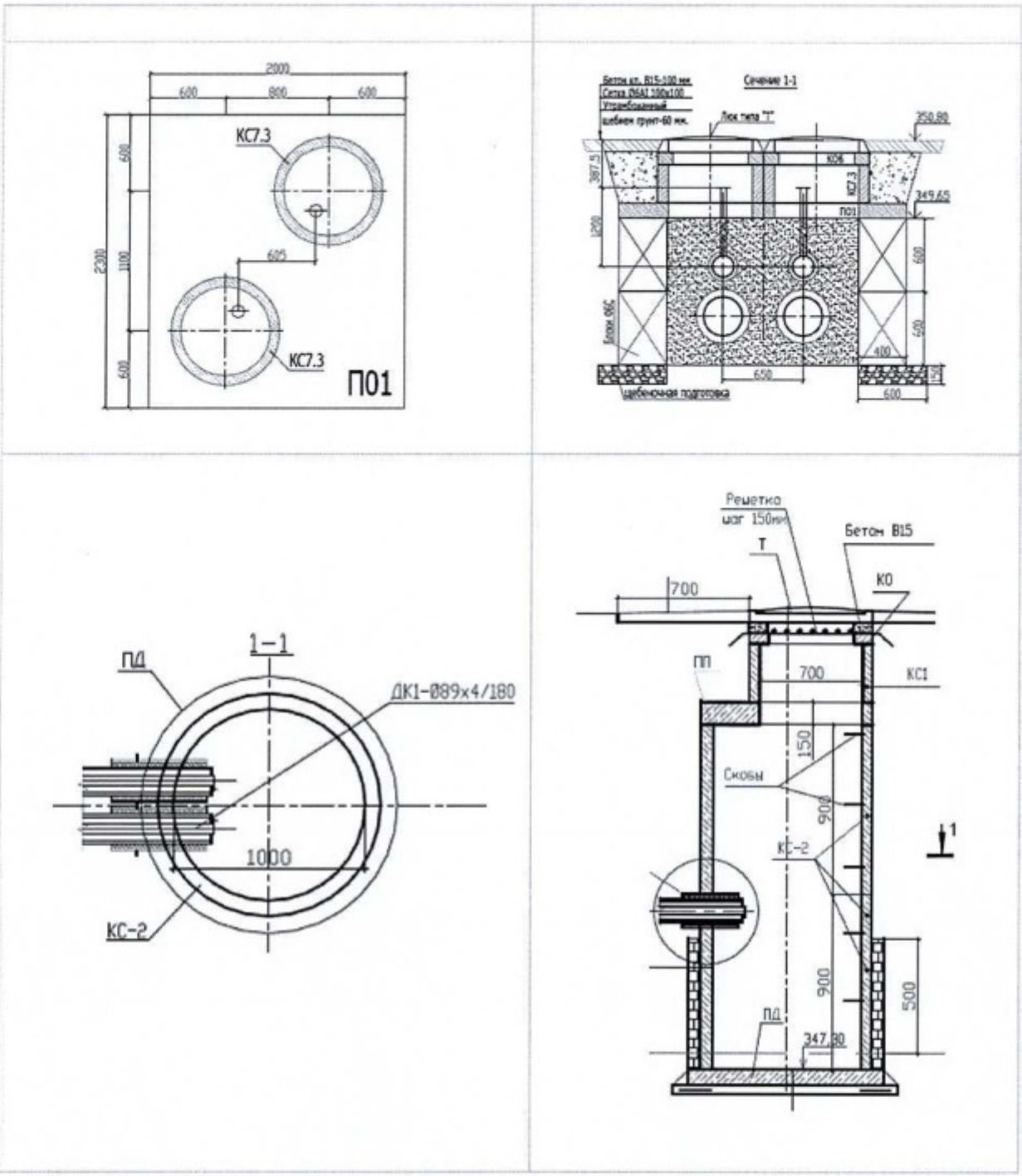

Спецификация

№ п/п	Наименование	Марка	Материал	Диаметр (размеры) (мм)	Количество	Примечание
1	ПО3	Серия 3.006.1-2.87 в.0	ж/б	(1,75х1,50х0,16h)	2	
2	КО6	Серия 3.900.1-14 в.1	ж/б	580мм	17	
3	КС7.3	Серия 3.900.1-14 в.1	ж/б	700мм х 300мм	49	

4	ПО1	Серия 3.006.1-2.87 в.0		(2,30x2,00x0,18h)	5	
5	ПО2	Серия 3.006.1-2.87 в.0		(1,50x1,45x0,12h)	5	
6	Дренажный колодец	Серия 3.900.1-14 в.1		1000мм	4	

Схема привязки колодца (камеры) к постоянным точкам-ориентирам

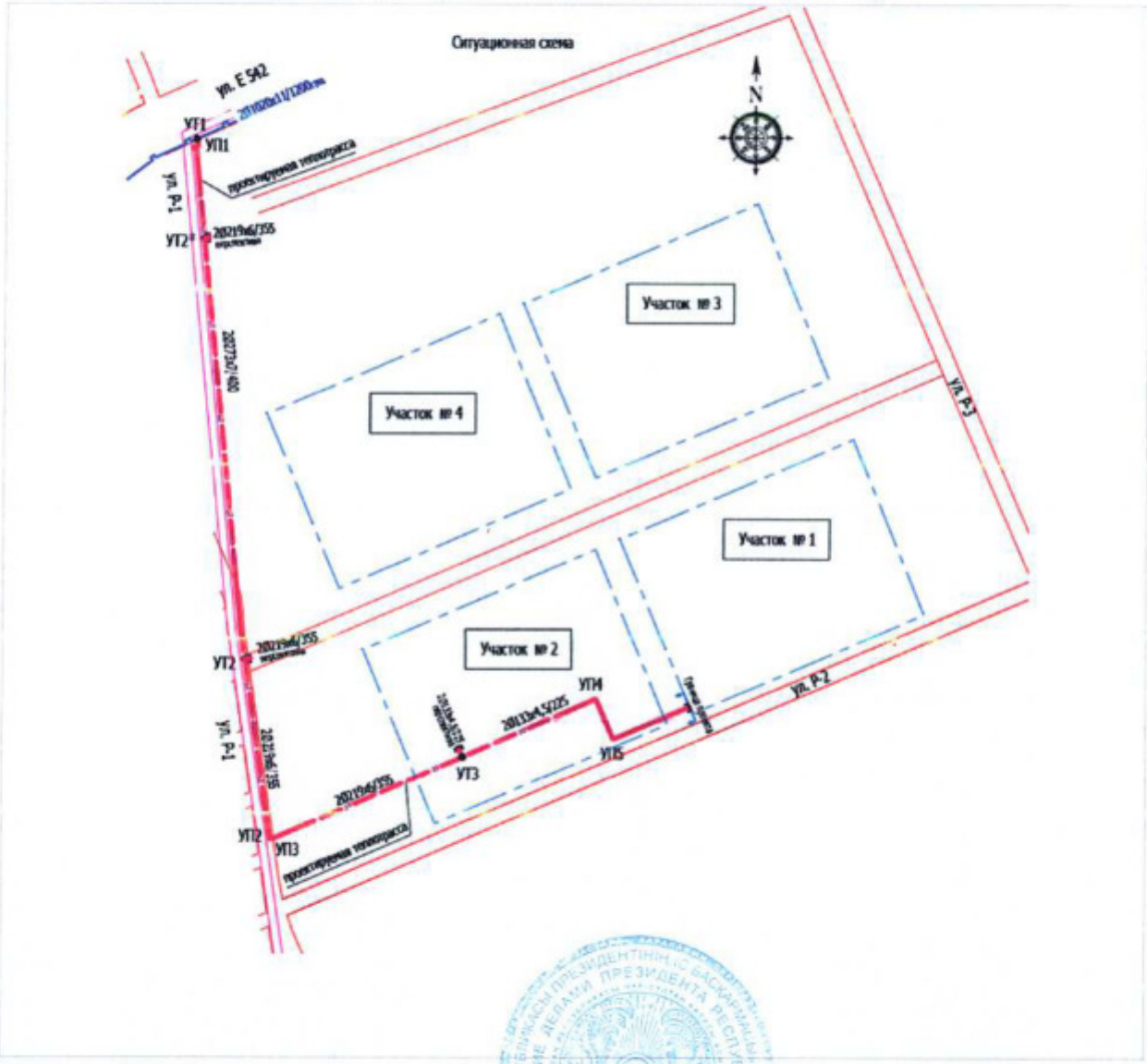

Заказчик **Макажанов К.Н.**

фамилия, имя, отчество (при его наличии), подпись руководителя

Место печати (при наличии)

Авторский надзор **Касенов Дулат Хайдарулы**

фамилия, имя, отчество (при его наличии), подпись эксперта

Место печати (при наличии)

Приложение 16 к акту приемки
объекта в эксплуатацию
форма

Технические характеристики объекта (линии связи)

№ п/п	Наименование	Единицы измерения	Количество, протяженность
1	2	3	4
1	Воздушные линии связи, в том числе:	км	
	1) марка	км	
	2) марка	км	
	3) марка	км	
2	Кабельные линии связи, в том числе:	км	
	1) марка (ОК-8) *ОКБнг(А)-НF-0,22-8П 7кН*	км	1,431
	2) марка (ОК-48) *ОКБнг(А)-НF-0,22-48П 7кН*	км	2,826
	3) марка (ОК-96) *ОКБнг(А)-НF-0,22-95П 7кН*	км	7,710
3	Опоры, в том числе:	шт	
	1) металлические	шт	
	2) деревянные	шт	
	3) анкерные	шт	
	4) железобетонные	шт	
	5) тросовые подвесы	шт	
4	Колодцы сетевые, в том числе:	шт	
	1) ККС 1	шт	
	2) ККС 2	шт	44
	3) ККС 3	шт	1
	4) ККС 4	шт	

	5) ККС 5	шт	
5	Муфты соединительные	шт	3
6	Коллекторы коммуникационные, в том числе:		
	1) керамические	км	
	2) бетонные	км	
	3) асбесто-цементные	км	
	4) пластмассовые	км	
7	НУП (необслуживаемые усилительные пункты)	шт	
8	Прочие устройства		

Горизонтальный разрез колодца	Вертикальный разрез колодца
Масштаб _____	Масштаб _____
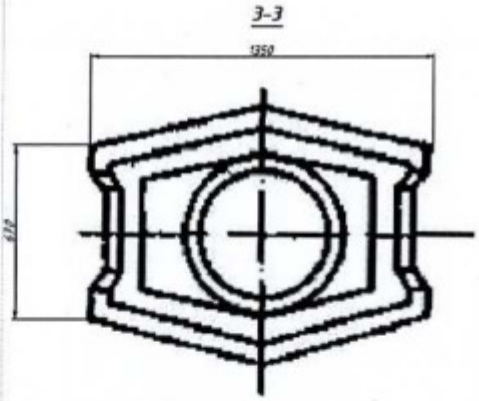	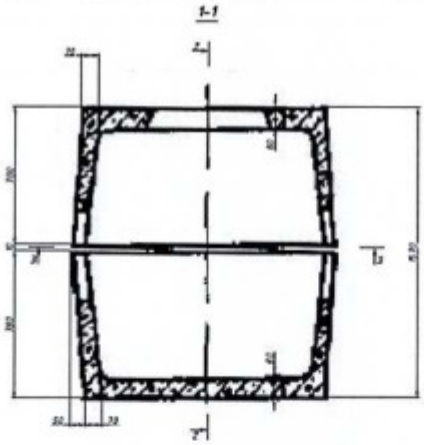

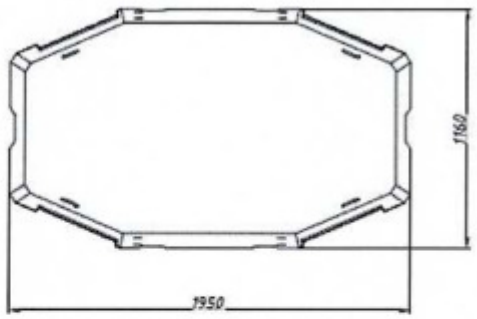

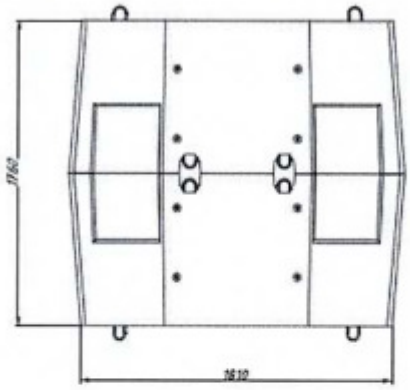

Спецификация

№ п/п	Наименование	Марка	Материал	Диаметр (мм) (размеры)	Количество	Примечание
1	Сборный железобетонный колодец	ККС-2-10	Ж/Б	1350 x 1030 x 1570мм	44	
2	Сборный железобетонный колодец	ККС-3-10	Ж/Б	1950 x 1160 x 1760мм	1	

Горизонтальный разрез НУП	Вертикальный разрез НУП
Масштаб _____	Масштаб _____

Спецификация

№ п/п	Наименование	Марка	Единицы измерения	Материал	Количество (размеры)	Примечание

Схема привязки колодцев кабельной линии связи и НУП к постоянным точкам-ориентирам

Заказчик **Макажанов К.Н.** _____

фамилия, имя, отчество (при его наличии), подпись руководителя

Место печати (при наличии)

Авторский надзор **Касенов Дулат Хайдарулы** _____

фамилия, имя, отчество (при его наличии), подпись эксперта

Место печати (при наличии)