Приложение 1
к приказу Министра
индустрии и инфраструктурного развития
Республики Казахстан
от 9 августа 2019 года № 632
Утвержден
приказом Министра
по инвестициям и развитию
Республики Казахстан
от 24 апреля 2017 года № 234
форма

Акт приемки объекта в эксплуатацию

«7» 10 2020 года

Заказчик ГУ "Управление Делами Президента Республики Казахстан", город Нур-Султан, ул.Мангилик Ел 8, 12 подъезд;
(фамилия, имя, отчество (при наличии) – для физических лиц, наименование организации – для юридических лиц, почтовый индекс, область, город, район, населенный пункт, наименование улицы, номер дома/здания (стационарного помещения))
на основании:

Декларации о соответствии (прилагается) от «25» сентября 2020г., «Компания НурайСтрой», директор Акмагамбетов Жанат Канатович, Акмолинская область, Целиноградский район а.Косшы, квартал 016 участок 4340;
(дата декларации, наименование подрядной (генподрядной) организации, фамилия, имя, отчество (при наличии) руководителя, юридический адрес)

Заключения о качестве строительно-монтажных работ (прилагается) от «01» октября 2020 г., ТОО "Казстройсистема", эксперт Сапаев К.Х. аттестат №KZ11VJE00045977 от 16.04.2019г; эксперт Амиржанов С.М., KZ76VJE00033749 от 27.12.2017г.; Посохов В.А. аттестат №KZ00VJE00015620 от 25.02.2016г.;
(дата заключения, наименование организации, фамилия, имя, отчество (при наличии) экспертов технического надзора, № и дата получения аттестатов)

Заключения о соответствии выполненных работ проекту (прилагается) от «01» октября 2020 г., ТОО «G.T.P» (Gas.Trans.Projekt.), Оспанова А.С., приказ №4-П от 06.02.19г.
(дата заключения, наименование организации, фамилия, имя, отчество (при наличии) экспертов авторского надзора, № и дата получения аттестатов)

произведя осмотр готовности предъявленного подрядчиком (генеральным подрядчиком) к приемке в эксплуатацию объекта: «Строительство инженерной инфраструктуры курортной зоны озера Боровое»; технический не сложный II (нормальный) уровня ответственности
(наименование объекта и вид строительства (новое, расширение, реконструкция техническое перевооружение, модернизация, капитальный ремонт уровень ответственности, техническая и технологическая сложность объекта)
по адресу Акмолинская область, Бурабайский район п.Бурабай;
(область, район, населенный пункт, микрорайон, квартал, улица, номер дома (корпуса)

проверив комплектность исполнительной технической документации, подтверждает что:

1. Строительство объекта осуществлено на основании:

1) правоустанавливающего документа на земельный участок от №а-3/68 от 01.03.18г.

документ, подтверждающий наступление юридических фактов (юридических составов), на основании которых возникают, изменяются или прекращаются права на земельный участок, в том числе договоры, решения судов, правовые акты исполнительных органов, свидетельство о праве на наследство, передаточный акт или разделительный баланс при реорганизации негосударственных юридических лиц, владеющих земельным участком на праве собственности или выкупивших право временного возмездного землепользования (аренды).

либо решения о реконструкции (перепланировке, переоборудовании) помещений (отдельных частей) существующих зданий от "___"_____20___года №_____;_____

наименование органа вынесшего решение

2) талона о приеме уведомления о начале или прекращении осуществления деятельности или определенных действий Государственное учреждение "Управление государственного архитектурно-строительного контроля Акмолинской области" KZ13REA00124116 от 30.03.2019 года,_____ _____

(наименование органа принявшего уведомление, дата выдачи талона)

3) проекта (проектно-сметной документации) ТОО "G.T.P." (Gas.Trans.Projekt.), проект 22-02/18;_____

(наименование проектной организации, номер проекта)

утвержденного(й) Управление Делами Президента РК, приказ №10/171 от 24.08.2018г.

(наименование организации утвердившей (переутвердившей) проект и дата утверждения)

2. Строительно-монтажные работы осуществлены в сроки:
начало работ март 2019 г.;
(месяц, год)
окончание работ сентябрь 2020 г.;
(месяц, год)
при продолжительности строительства:

по норме или по проекту организации строительства, месяц 21;

фактически -19 месяцев;

3. Объект (комплекс) имеет следующие основные технико-экономические показатели (мощность, производительность, производственная площадь, протяженность, вместимость, объем, пропускная способность, провозная способность, число рабочих мест и тому подобное, заполняется по всем объектам (кроме жилых домов) в единицах измерения соответственно целевой продукции или основным видам услуг):

Мощность, производительность и так далее	Единица измерения	По проекту		Фактически	
		общая (с учетом ранее принятых)	в том числе пускового комплекса или очереди	общая (с учетом ранее принятых)	в том числе пускового комплекса или очереди
Район поляны Абылайхана до ГКНС					
Насосная установка Grundfos Hydro Multi-E 3 CRE20-7	компл.	1 (2 раб. 1 рез.)		1 (2 раб. 1 рез.)	
Дренажный насос ГНОМ 7-7	шт.	2		2	

Сети водоснабжения с 2-мя кабель-каналами ПНД ПЭ100 SDR17 160/225	п.м.	1921		1752	
Сети водоснабжения с кабель каналом ПНД ПЭ100 SDR17 90/160	п.м.	2453		2453	
В1 ПЭ100 SDR17 Ø160х9,5	п.м.	67		0	
Труба с электрообогревом Ст.159/32-1-ОК-АП-ППУ-ОЦ	п.м.	908		0	
Сети водоснабжения с кабель каналом ОЦ ПЭ100 SDR17 160/315				1100	
НС III категории для подачи воды хоз. питьевого назначения Q=12.36 л/с, Н=105,0м.	шт.	1		1	
Сети канализации с 2-мя кабель-каналами ПНД ПЭ100 SDR17 160/225	п.м.	3632		3397	
Сети канализации с кабель-каналом ПНД ПЭ100 SDR17 110/180	п.м.	6808		6278	
К1 ПЭ100 SDR17 Ø160х9,5	п.м.	2200		2200	
К1Н Труба с электрообогревом Ст.159/32-1-ОК-АП-ППУ-ОЦ	п.м.	1814		0	
Сети канализации с кабель каналом ОЦ ПЭ100 SDR17 160/315				1670	
Сети водоснабжения с кабель каналом ОЦ ПЭ100 SDR17 110/250				530	
Сети канализации полиэтиленовые безнапорные гофрированные с раструбом SN8 DN200	п.м.	573		508	
Сети канализации полиэтиленовые безнапорные гофрированные с раструбом SN8 DN160	п.м.	93		93	
КНС I категории для перекачки хоз. бытовых отходов КНС1 Q=7.1л/с, Н=24м; КНС2 Q=15л/с,	шт.	4		4	

Н=60м; КНС4 Q=15л/с, Н=60м; КНС3 Q=18,76л/с, Н=30м;					
Общая протяженность сетей электроснабжения КЛ-0,4кВ	м	18472		21940	
Общая протяженность сетей электроснабжения КЛ-10кВ	м	6911		6752	
КТП 10/0,4 кВ мощностью 2х250 кВА	шт.	1		1	
Слаботочные сети	м	5100		5458	
Район микрорайона Коркем					
Сети водоснабжения с кабель-каналам ПНД ПЭ100 SDR17 63/140	п.м.	1413		1481	
Сети водоснабжения с кабель каналом ПНД ПЭ100 SDR17 110/180	п.м.	2258		3207	
В1 ПЭ100 SDR17 ∅110х6,6	п.м.	2922		2352	
Насосная станция повышения давления Hydro Multi-E 2 CRE5-9. Производительность 1,97л/сек, напор 50 метров	компл	0		2 (1раб.1рез)	
Сети канализации с кабель-каналам ПНД ПЭ100 SDR17 90/160	п.м.	2652		3365	
К1 ПНД ПЭ100 SDR17 ∅90х5,4	п.м.	2340		1716	
Сети канализации полиэтиленовые безнапорные гофрированные с раструбом SN8 DN200	п.м.	517		522	
Сети канализации полиэтиленовые безнапорные гофрированные с раструбом SN8 DN160	п.м.	773		715	
КНС I категории для перекачки хоз. бытовых отходов КНС1 Q=3,0л/с, Н=30м; КНС2 Q=4,1л/с, Н=25м;	шт.	2		2	
Общая протяженность сетей электроснабжения КЛ-0,4кВ	м	9137		9137	

Общая протяженность сетей электроснабжения КЛ-10кВ	м	491		491	
КТП 10/0,4 кВ мощностью 2/630 кВА	шт.	1		1	
Протяженность кабеля связи 10х2х0,5мм ТППзПЗ	м	2000		0	

Выпуск продукции (оказания услуг), предусмотренной проектом в объеме, соответствующем нормам освоения проектных мощностей в начальный период _____ _____;

факт начала выпуска продукции с указанием объема

Жилой дом имеет следующие показатели:

Показатели	Единица измерения	По проекту	Фактически
Общая площадь	метр в квадрате (далее – м2)		
Число этажей	этаж		
Общий строительный объем	метр в кубе (далее – м3)		
В том числе подземной части	м3		
Площадь встроенных, встроенно-пристроенных и пристроенных помещений	м2		

Показатели	По проекту			Фактически		
	число квартир	площадь квартир, м2		число квартир	площадь квартир, м2	
		общая	жилая		общая	жилая
Всего квартир, в том числе: однокомнатных двухкомнатных трехкомнатных четырехкомнатных и более						

4. Технологические и архитектурно-строительные решения по объекту характеризуется следующими данными:

Целью проекта является подвод хоз.питьевой воды и отвод сточных вод хоз.бытового назначения от потребителей.

Данным проектом предусмотрено строительство новых сетей, с установкой колодцев для подключения потребителей.

Обеспечение водой осуществляется от водопровода ∅150мм.

Трубопровод выполнен из:

- ПНД ПЭ100 SDR17 160/225 с 2-мя кабель-каналами – 1752,44 п.м.
- ПНД ПЭ100 SDR17 90/160 с кабель-каналам – 2453,0 п.м.
-Сети водоснабжения с кабель каналом ОЦ ПЭ100 SDR17 160/315 – 1100 п.м.
-Сети водоснабжения с кабель-каналам ПНД ПЭ100 SDR17 63/140 – 1481 п.м.

-Сети водоснабжения с кабель каналом ПНД ПЭ100 SDR17 110/180 – 3207 п.м.
-В1 ПЭ100 SDR17 Ø110х6,6 – 2352 п.м.

Данным проектом предусмотрено строительство новой насосной станции подкачки. НС подкачки Q=12.36л/с, Н=105,0м.

Водоотведение выполнено из:
- ПНД ПЭ100 SDR17 160/225 с 2-мя кабель-каналами – 3396,54 п.м.
- ПНД ПЭ100 SDR17 110/180 с кабель-каналам – 6278 п.м.
-Сети канализации с кабель каналом ОЦ ПЭ100 SDR17 160/315 – 1670 п.м.
-Сети водоснабжения с кабель каналом ОЦ ПЭ100 SDR17 110/250 – 530 п.м.
- Труба полиэтиленовая ПЭ100 SDR17 - Ø160х9,5 техническая по ГОСТ 18599-2001 – 2165,08 п.м.
-Сети канализации с кабель-каналам ПНД ПЭ100 SDR17 90/160 – 3365 п.м.
-К1 ПНД ПЭ100 SDR17 Ø90х5,4 – 1716 п.м.
- Трубы полиэтиленовые безнапорные гофрированные для наружных сетей канализации с раструбом SN8 ГОСТ Р 54475-2011: DN200 – 1030,0 п.м., DN160 – 808,0 п.м.

Данным проектом предусмотрено строительство новых модульных КНС, производительностью КНС1 Q=7.1л/с, Н=24м; КНС2 Q=15л/с, Н=60м; КНС4 Q=15л/с, Н=60м; КНС3 Q=18,76л/с, Н=30м;

Район микрорайона Коркем: КНС I категории для перекачки хоз. бытовых отходов КНС1 Q=3,0л/с, Н=30м; КНС2 Q=4,1л/с, Н=25м;

Сети электроснабжения.
Для электроснабжения данного объекта предусмотрено строительство кабельных линий 10/0,4кВ расчетного сечения, двух трансформаторной КТПГ и шкафов обогрева (ПО) в количестве 62 шт.
(краткие технические характеристики по особенностям его размещения, по основным материалам и конструкциям, инженерному и технологическому оборудованию)

5. На объекте установлено предусмотренное проектом оборудование в количестве согласно актам о его приемке после индивидуального испытания и комплексного опробования;

6. Наружные инженерные коммуникации (холодное и горячее водоснабжение, канализация, теплоснабжение, газоснабжение, электроснабжение и связь) обеспечивают нормальную эксплуатацию объекта (здания, сооружения, помещения) и приняты городскими эксплуатационными организациями;

7. Сметная стоимость по утвержденному проекту (проектно-сметной документации): всего *2 917 292,38* тыс. тенге, в том числе строительно-монтажных работ *2 470 925,05* тыс. тенге, оборудования, инструмента и инвентаря 446 367,33 тысяч тенге;

8. Сметная стоимость основных фондов, принимаемых в эксплуатацию *2 857 907,32* тыс. тенге, в том числе:
стоимость строительно-монтажных работ *2 437 850,61* тыс. тенге;
стоимость оборудования, инструмента и инвентаря *420 056,71* тысяч тенге;

9. Объект построен в соответствии с утвержденным проектом (проектно-сметной документацией) и требованиями государственных нормативных документов в области архитектуры, градостроительства и строительства.

РЕШИЛ: **«Строительство инженерной инфраструктуры курортной зоны озера Боровое»**

(наименование объекта (комплекса)

принять в эксплуатацию.

Заказчик _____ К. Макажанов
фамилия, имя, отчество (при наличии), подпись руководителя М.П.

Технический надзор _____ А. Билялиев
фамилия, имя, отчество (при наличии), подпись руководителя М.П.

Авторский надзор _____ А. Оспанова
фамилия, имя, отчество (при наличии), подпись эксперта М.П.

Подрядчик (генеральный подрядчик) _____ Ж. Акмагамбетов
фамилия, имя, отчество (при наличии), подпись руководителя М.П

«ЖМТ» АЖ ЕНГІЗІЛДІ
Орындаушы Ахмибеков Н.Б.
(Т.А.Ә., қолы)
Күні 2020 ж. «22» 12

ҚР Ақмола облысы. Бурабай ауданы. Щучинск қаласы
«Бурабай ауданының сәулет және қала құрылысы бөлімі» мемлекеттік мекемесі
Актілерді есепке алу
Учет актов
Государственное учреждение
«Отдел архитектуры и градостроительства Бурабайского района»
РК Акмолинская область. Бурабайский район. г Щучинск

Приложение 3
к акту приемки объекта
в эксплуатацию
форма

Технические характеристики объекта (линии электропередач)

№ п/п	Наименование	Единица измерения	Количество
1	2	3	4
1	Воздушные ЛЭП низкого напряжения …	километр (далее – км)	
2	Воздушные ЛЭП Высокого напряжения 10 кВ	км	
3	Кабельные ЛЭП низкого напряжения …	км	
4	Кабельные ЛЭП высокого напряжения…	км	
5	Площадь опор	м 2	
6	Опоры:		
	1) металлические	штук (далее – шт)	
	2) деревянные с деревянными приставками	шт	
	3) деревянные с железобетонными приставками	шт	
	4) железобетонные	шт	2
	5) тросовые подвесы	шт	
7	Провода:		
	1) медные	км	
	2) алюминиевые	км	
	3) сталеалюминиевые	км	
8	Кронштейны для светильников:		
	1) железобетонные	шт	
	2) металлические	шт	
9	Арматура уличного освещения:		
	1) светильники с лампами накаливания	шт	
	2) светильники с ртутными лампами	шт	
	3) светильники с люминесцетными лампами	шт	

10	Кабели:		
	1) марки... напряжением... 10кВ, АСБл 3*150мм2	км	7,241
	2) марки... напряжением...0,4кВ,АПббШв 4*150мм2	км	11,602
	3) марки... напряжением...0,4кВ,АПббШв 4*50мм2	км	4,980
	4) марки... напряжением...0,4кВ,АПббШв 4*16мм2	км	2,226
	4) марки... напряжением...0,4кВ,АПббШв 4*25мм2	км	5,855
11	Муфты соединительные...0,4кВ	шт	59
	Муфты соединительные...10кВ	шт	16
12	Муфты концевые 0,4кВ	шт	256
	Муфты концевые 10кВ	шт	18
13	Контуры заземления	шт	64
14	Устройства грозозащиты	шт	0
15	Дорожные покрытия кабельных сетей:		
	1) асфальтобетонные	м 2	
	2) булыжные	м 2	
	3) тротуары	м 2	

Заказчик К. Макажанов

фамилия, имя, отчество (при наличии), подпись руководителя Место печати (при наличии)

Авторский надзор А. Оспанова

фамилия, имя, отчество (при наличии), подпись эксперта Место печати (при наличии)

)

Приложение 13
к акту приемки объекта
в эксплуатацию
форма

Технические характеристики объекта
(сети, водоводы, коллекторы и тому подобное)

№ п/п	Наименование	Единицы измерения	Количество, протяженность	Примечание
1	2	3	4	5
Водопровод				
1	Водоводы (общая протяженность)	м		
	1) из стальных труб	м		
	2) из чугунных труб	м		
	3) из асбестоцементных труб	м		
	4) из железобетонных труб	м		
	5)	м		
2	Распределительная сеть (общая протяженность)	м		
	1) из стальных труб	м		
	2) из чугунных труб	м		
	3) из асбестоцементных труб	м		
	4) из полиэтиленовых труб	м	12055	
	5)	м		
3	Прочие устройства			
	Смотровой колодец	шт	50	
	Задвижка d-50	шт	52	
	" d-150	шт	7	
	" d-100	шт	5	
	Вентили d-	шт		

	" d-	шт		
	" d-	шт		
	Кран d-	шт		
	" d-	шт		
	" d-	шт		
	Гидрант	шт	9	
	Водопроводный ввод	шт		
	Водоразборная колонка	шт		
	Стальной футляр	шт		
	Питьевой фонтанчик	шт		
Канализация				
1	Коллекторы (общая протяженность)	м		
	1) из керамических труб	м		
	2) из чугунных труб	м		
	3) из бетонных труб	м		
	4) из асбестоцементных труб	м		
	5) из железобетонных труб	м		
	6	м		
	7)	м		
2	Канализационная сеть (общая протяженность)	м		
	1) из керамических труб	м		
	2) из чугунных труб	м		
	3) из бетонных труб	м		

	4) из асбестоцементных труб	м		
	5) из железобетонных труб	м		
	6) из полиэтиленовых труб	м	20871	
3	Прочие устройства			
	Смотровой колодец	шт	123	
	Выпуск	шт		

Горизонтальный разрез колодца	Вертикальный разрез колодца
Масштаб _____	Масштаб _____

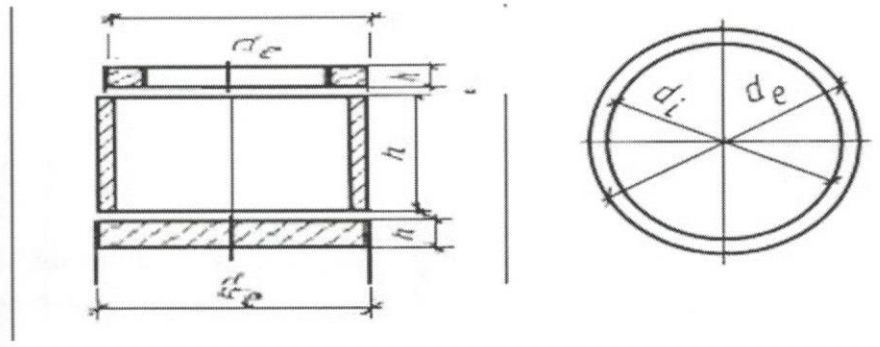

Спецификация

№ п/п	Наименование	Марка	Материал	Диаметр (мм) (размеры)	Количество	Примечание
1	Колодец из сборных ж/б элементов Ø1500	Серия 3.9001-14	железобетон	1500мм	57	
2	Колодец из сборных ж/б элементов Ø2000	серия 3.9001-14	железобетон	2000мм	51	
2	Колодец из сборных ж/б элементов Ø1000	Типовые 901-09-11.84	железобетон	1000мм	15	

Схема привязки колодца к постоянным точкам-ориентирам

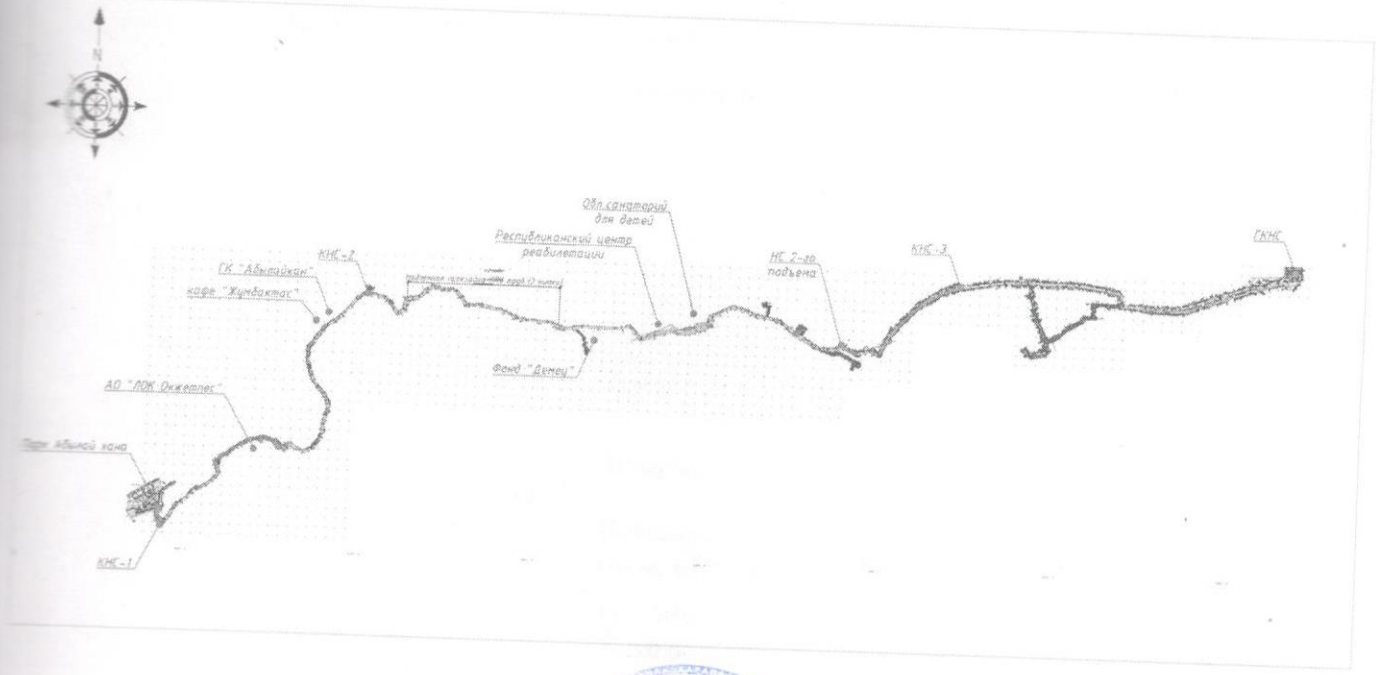

Заказчик К. Макажанов

фамилия, имя, отчество (при наличии), подпись руководителя Место печати (при наличии)

Авторский надзор А. Оспанова

фамилия, имя, отчество (при наличии), подпись эксперта Место печати (при наличии)

Приложение 16
к акту приемки объекта
в эксплуатацию
форма

Технические характеристики объекта (линии связи)

№ п/п	Наименование	Единицы измерения	Количество, протяженность
1	2	3	4
1	Воздушные линии связи, в том числе:	км	
	1) марка	км	
	2) марка	км	
	3) марка	км	
2	Кабельные линии связи, в том числе:	км	
	1) марка КИС-В 2х2х0.60 мм	км	9,763
	2) марка ОКГ-48	км	5,254
	3) марка	км	
3	Опоры, в том числе:	шт	
	1) металлические	шт	
	2) деревянные	шт	
	3) анкерные	шт	
	4) железобетонные	шт	
	5) тросовые подвесы	шт	
4	Колодцы сетевые, в том числе:	шт	
	1) ККС 1	шт	1
	2) ККС 2	шт	
	3) ККС 3	шт	
	4) ККС 4	шт	
	5) ККС 5	шт	

5	Муфты соединительные	шт	
6	Коллекторы коммуникационные, в том числе:		
	1) керамические	км	
	2) бетонные	км	
	3) асбесто-цементные	км	
	4) пластмассовые	км	
7	НУП (необслуживаемые усилительные пункты)	шт	
8	Прочие устройства		

Горизонтальный разрез колодца	Вертикальный разрез колодца
Масштаб _____	Масштаб _____

Спецификация

№ п/п	Наименование	Марка	Материал	Диаметр (мм) (размеры)	Количество	Примечание

Горизонтальный разрез НУП	Вертикальный разрез НУП
Масштаб _____	Масштаб _____

Спецификация

№ п/п	Наименование	Марка	Единицы измерения	Материал	Количество (размеры)	Примечание

Схема привязки колодцев кабельной линии связи и НУП к постоянным точкам-ориентирам

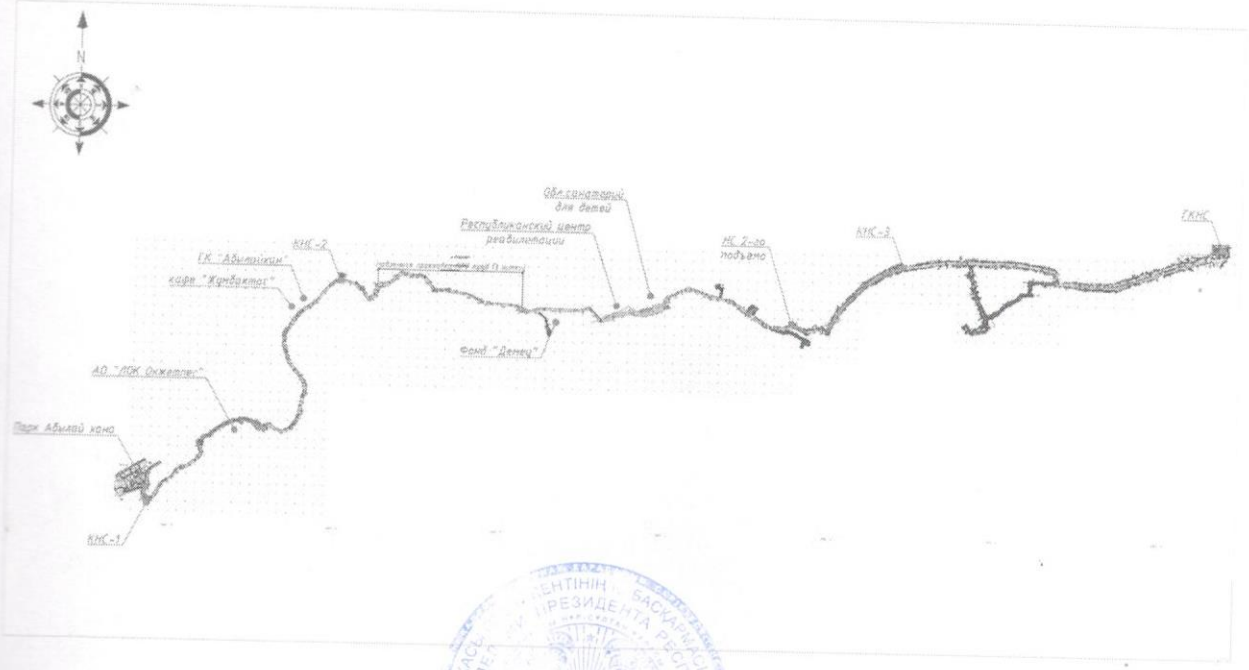

Заказчик К. Макажанов

фамилия, имя, отчество (при наличии), подпись руководителя Место печати (при наличии)

Авторский надзор А. Оспанова

фамилия, имя, отчество (при наличии), подпись эксперта Место печати (при наличии)

Прошито и пронумеровано
Дата:
На 17 листах

КАЗАҚСТАН РЕСПУБЛИКАСЫ
ПРЕЗИДЕНТІНІҢ ІСІ БАСҚАРМАСЫ

2	«Азаматтарға арналған үкімет» мемлекеттік корпорациясы» коммерциялық емес акционерлік қоғамының Ақмола облысы бойынша филиалы бойынша Бурабай ауданының бөлімі
Этіміш № 0022015 4880	Тіркеу іс №
Кадастрлық № 01:177:0301053	Тіркелген күні 24.12.20
	Тіркелген уақыты 17:38
Жылжымайтын мүлік объектісінің мекен жайы: Бурабайский р-н	
Тіркеуші (аты-жөні) Шелтур Дозамен	қолы
Білім беруші	қолы

«Азаматтарға арналған үкімет» мемлекеттік корпорациясы» коммерциялық емес акционерлік қоғамының Ақмола облысы бойынша филиалы Бурабай ауданы бойынша Тіркеу және жер кадастры бөлімі